ТИПОВЫЕ КОНСТРУКЦИИ, ИЗДЕЛИЯ И УЗЛЫ ЗДАНИЙ И СООРУЖЕНИЙ

СЕРИЯ 1.090.1-7с

СБОРНЫЕ ЖЕЛЕЗОБЕТОННЫЕ КОНСТРУКЦИИ МЕЖВИДОВОГО ПРИМЕНЕНИЯ ДЛЯ КРУПНОПАНЕЛЬНЫХ ОБЩЕСТВЕННЫХ, АДМИНИСТРАТИВНЫХ И БЫТОВЫХ ЗДАНИЙ С ВЫСОТОЙ ЭТАЖА 3,3 м ДЛЯ СТРОИТЕЛЬСТВА В РАЙОНАХ СЕЙСМИЧНОСТЬЮ 7, 8 И 9 БАЛЛОВ

ВЫПУСК 1 – 2

ПАНЕЛИ НАРУЖНЫХ СТЕН НУЛЕВОГО ЦИКЛА ОДНОСЛОЙНЫЕ ТОЛЩИНОЙ 350 мм. ДЛЯ ПРИМЕНЕНИЯ В РАЙОНАХ СЕЙСМИЧНОСТЬЮ 7 И 8 БАЛЛОВ

РАБОЧИЕ ЧЕРТЕЖИ

1970-05
Цена: 3-26

gost.e-ecolog.ru

ТИПОВЫЕ КОНСТРУКЦИИ, ИЗДЕЛИЯ И УЗЛЫ ЗДАНИЙ И СООРУЖЕНИЙ

СЕРИЯ 1.090.1-7с

СБОРНЫЕ ЖЕЛЕЗОБЕТОННЫЕ КОНСТРУКЦИИ МЕЖВИДОВОГО ПРИМЕНЕНИЯ ДЛЯ КРУПНОПАНЕЛЬНЫХ ОБЩЕСТВЕННЫХ, АДМИНИСТРАТИВНЫХ И БЫТОВЫХ ЗДАНИЙ С ВЫСОТОЙ ЭТАЖА 3,3 М ДЛЯ СТРОИТЕЛЬСТВА В РАЙОНАХ СЕЙСМИЧНОСТЬЮ 7, 8 и 9 БАЛЛОВ

ВЫПУСК 1 – 2

ПАНЕЛИ НАРУЖНЫХ СТЕН НУЛЕВОГО ЦИКЛА ОДНОСЛОЙНЫЕ ТОЛЩИНОЙ 350 мм ДЛЯ ПРИМЕНЕНИЯ В РАЙОНАХ СЕЙСМИЧНОСТЬЮ 7 и 8 БАЛЛОВ

РАБОЧИЕ ЧЕРТЕЖИ

РАЗРАБОТАН
ТбилЗНИИЭП
ДИРЕКТОР ИНСТИТУТА Д. ЭДИШЕРАШВИЛИ
ГЛ. КОНСТР. ИНСТИТУТА А. ЧИКОБАВА
НАЧАЛЬНИК ОТДЕЛА Д. БАХТАДЗЕ
ГЛ. ИНЖ. ПРОЕКТА Л. БУРДЖАНАДЗЕ

УТВЕРЖДЕНЫ
Госкомархитектуры,
приказ N 209 от 28.11.90 г.
ВВЕДЕНЫ В ДЕЙСТВИЕ
ТбилЗНИИЭП с 01.03.91 г.,
приказ N147 от 28.11.90 г.

Обозначение документа	Наименование	Стр.
I.090.I-7c.I 2 ТТ	Технические требования	3
01	Панель цокольная ПСЦ 60.21.3,5-П-С	5
	1ПСЦ 60.21.3,5-П-С	
02	Панель цокольная 1ПСЦ 30.21.3,5-П-С	7
03	Панель цокольная 2ПСЦ 30.21.3,5-П-С	7
	3ПСЦ 30,21.3,5-П-С	
04	Панель цокольная ПСЦ 30.21.3,5-П-С	8
	4ПСЦ 30.21.3,5-П-С	
05	Панель цокольная 5ПСЦ 30.21.3,5-П-С	8
06	Панель цокольная ПСЦ I4.21.3,5-П-С	9
07	Панель цокольная 2ПСЦ I4.21.3,5-П-С	9
08	Панель цокольная ПСЦ I8.21.3,5-П-С	I0
09	Панель цокольная ПСЦ I2.21.3,5-П-С	I0
I0	Панель цокольная 1ПСЦ 32.21.3,5-П-С	II
II	Панель цокольная 2ПСЦ 32.21.3,5-П-С	II
Д1	Узлы опалубочные	I2
I2	Каркас пространственный КП 60.21.3,5	I8
	ПКП 60.21.3,5	
I3	Каркас пространственный ПКП 30.21.3,5	I9
I4	Каркас пространственный 2КП 30.21.3,5	20
	3КП 30.21.3,5	
I5	Каркас пространственный КП 30.21.3,5	21
	4КП 30.21.3,5	
I6	Каркас пространственный 5КП 30.21.3,5	22
I7	Каркас пространственный ПКП I4.21.3,5	23
I8	Каркас пространственный 2КП I4.21.3,5	24
I9	Каркас пространственный КП I8.21.3,5	25
20	Каркас пространственный КП I2.21.3,5	26
21	Каркас пространственный ПКП 32.21.3,5	27
22	Каркас пространственный 2КП 32.21.3,5	28

Обозначение документа	Наименование	Стр.
I.090.I-7c.I-2 Д2	Узлы арматурные	29
23	Каркас укрупнительной сборки СКРI	35
24	Каркас КР3	35
25	Каркас КРI, КР4	36
26	Каркас КР2, КР5	36
27	Сетка СI	37
28	Сетка С2...С3	37
29	Изделие закладное МНI	38
30	Изделие закладное МН2	38
3I	Изделие закладное МН3	39
32	Петля строповочная СПI...СП3	40
33	Стержень анкерный АНI...АН3	40
РС	Ведомость расхода стали	4I

Инв. № подл. | Подпись и дата | Взам. инв. №

Разраб.	Коркия		09.90
Проверил	Селихова		10.90
ГИП	Бурджанадзе		10.90
Нач.отд.	Бахтадзе		10.90
Н.контр.	Маркарян		10.90

I.090.I-7c.I-2

СОДЕРЖАНИЕ

Стадия	Лист	Листов
Р		I

ТбилЗНИИЭП

1. Общие данные

Выпуск [illegible] наружных стен нулевого цикла однослойные толщиной 350 мм" [illegible] серии I.090.I-7с "Сборные железобетонные конструкции межвидового применения для крупнопанельных общественных, административных и бытовых зданий с высотой этажа 3,3 м для строительства в районах сейсмичностью 7,8 и 9 баллов."

Выпуск содержит: техническое описание, спецификации, сборочные чертежи, выборки материалов и стали панелей наружных стен нулевого цикла; опалубочные узлы, спецификации и сборочные чертежи пространственных каркасов; арматурные узлы, спецификации и сборочные чертежи арматурных и закладных изделий.

Панели запроектированы в соответствии с требованиями СНиП П-7-81 "Строительство в сейсмических районах. Нормы проектирования", СНиП 2.03.01-84* "Бетонные и железобетонные конструкции. Нормы проектирования", постановления Госстроя СССР от 11 марта 1981 года № 34 "О повышении расчетных сопротивлений металлопроката, используемого при изготовлении строительных конструкций", ГОСТ 11024-84* "Панели из легких бетонов для наружных стен жилых и общественных зданий. Технические требования".

ВЫПУСК 1-2 СЕРИИ 1.090.1-7С РАЗРАБОТАН ВЗАМЕН ВЫПУСКА 1-2 СЕРИИ 1.090.1-2С.

2. Конструкция панелей

2.1. Панели запроектированы из легкого бетона на пористых неорганических заполнителях класса по прочности на сжатие В 7,5, толщиной 350 мм, высотой 2100. В качестве заполнителя применен гравий керамзитовый по ГОСТ 9759-76. Морозостойкость бетона должна быть не менее Мрз 25. Объемная масса легкого бетона в панелях (в высушенном до постоянной массы состоянии) принята 1200 кг/м3.

По горизонтальным и вертикальным граням панелей предусмотрены шпонки, арматурные выпуски и закладные детали для соединения панелей между собой, с внутренними стенами и перекрытиями. На верхней горизонтальной грани установлены строповочные петли.

В панелях предусмотрено устройство непрерывных арматурных поясов-обвязок в виде расположенных в теле стеновых панелей продольных арматурных элементов из двух стержней. Арматурные элементы поясов-обвязок расположены в двух уровнях - в верхней и нижней частях панели, арматура поясов в местах стыка панелей сваривается между собой.

Устройство непрерывных по всему контуру здания арматурных поясов-обвязок в наружных стеновых панелях в уровнях перекрытий повышает надежность связи в единое целое вертикальных стен-диафрагм и горизонтальных дисков перекрытий, повышая тем самым общую пространственную жесткость здания.

2.2. Армирование панелей производится сварными пространственными каркасами, которые устанавливаются в формующее оборудование в собранном виде, включая петлевые выпуски и закладные детали. Пространственные каркасы состоят из каркасов укрупнительной сборки, плоских арматурных каркасов, арматурных сеток, отдельных стержней, петлевых выпусков и закладных деталей.

Арматурная [illegible] соответствии со СНиП 2.03.01-84* письмом Госстроя СССР от 15 апреля 1980 года № 42-Д "О мерах по предотвращению перерасхода арматурной стали при проектировании и изготовлении железобетонных конструкций для промышленного, жилищно-гражданского и сельского строительства": для плоских каркасов, сеток и отдельных стержней - сталь класса А-Ш марки 35ГС по ГОСТ 5781-82* и класса Вр-I по ГОСТ 6727-80*; для монтажных петель (анкеров) - сталь класса А-I марки ВСт3пс2 по ГОСТ 5781-82*; для строповочных петель - сталь класса Ас-II марки 10ГТ по ГОСТ 5781-82*; для закладных изделий - сталь класса А-Ш марки 35ГС по ГОСТ 5781-82* и полосовая сталь по ГОСТ 10[illegible]-76* марки ВСт3пс6 по ГОСТ 380-71**.

2.3. Размеры панелей не должны иметь отклонения от проектных размеров указанных в рабочих чертежах, превышающие установленные ГОСТ 12504-80*. Масса панелей при отпуске потребителю не должна превышать проектную массу более чем на 7%.

2.4. Предел огнестойкости панелей - 2,5 часа.

3. Изготовление панелей.

3.1. Панели должны изготавливаться в соответствии с требованиями ГОСТ 11024-84* по рабочим чертежам в инвентарной заводской оснастке. При этом необходимо выполнять следующие требования:

3.1.1. Панели изготавливаются в горизонтальных формах фасадной стороной вниз.

3.1.2. Армирование панелей производится сварными пространственными каркасами, которые устанавливаются в форму в собранном виде при закрытых бортах. Все петлевые выпуски фиксируются в проектном положении бортовыми коробочками формы. Фиксация пространственных каркасов в проектном положении в форме должна обеспечиваться при помощи пластмассовых или цементных фиксаторов.

3.1.3. Термообработку панелей производить при температуре не выше 70°С, допускается воздействие температуры до 85°С на срок не более 30 минут.

3.1.4. Распалубку панелей производить при достижении бетоном прочности не менее 70% проектной с применением кантователя, обеспечивающего угол

Разраб.	Коркия	[illegible]	[illegible]	I.090.I-7с.I-2 ТТ		
Проверил	Сальцова	[illegible]	[illegible]			
ГИП	Бурджанадзе	[illegible]	[illegible]	Технические требования	Стадия	Лист	Листов
Нач.отд.	Бахтадзе	[illegible]	[illegible]		Р	I	3
					Тбилиниэп		
Н.контр.	Маркарян	[illegible]	[illegible]				

Копировал

Формат А3

Инв. № подл. | Подпись и дата | Взам. инв. №

подъема изделия не менее 70° к горизонту.

Контроль качества при изготовлении должен производиться путем систематического контроля прочности бетонных кубов и арматуры; точности укладки пространственных каркасов; толщин защитных слоев.

Для предохранения от коррозии лицевых поверхностей закладных деталей они должны быть покрыты антикоррозийной обмазкой слоем 0,5 мм.

Минимальная прочность бетона к моменту отпуска изделия с завода, если она не оговорена в проекте, должна быть не менее 80% проектной марки бетона, влажность панелей не должна быть более 12%.

3.2. При отпуске с завода панели должны иметь максимальную готовность в соответствии с требованиями ГОСТ 11024-84*.

3.3. Приемка панелей ОТК завода-изготовителя и контрольная выборочная проверка производится в соответствии с требованиями ГОСТ 11024-84*. При освоении производства панелей и при изменении технологии их изготовления рекомендуется провести испытания панелей и оценку их прочности, трещиностойкости по ГОСТ 8829-85 "Конструкции и изделия железобетонные сборные. Методы испытаний и оценки прочности, жесткости и трещиностойкости".

Указания по грунтовке торцов панелей см.л. 5 (рис.1).

4. Указания по хранению и транспортированию панелей

Хранение и транспортирование панелей должны выполняться в соответствии с требованиями ГОСТ 11204-84*. Подъем панелей производить с применением самобалансирующих траверс, обеспечивающих вертикальное положение панелей, наклон строп к вертикали допускается не более 15°. Опирание панелей при хранении и транспортировании должно производиться на специальные прокладки (деревянные, резиновые и т.п.).

5. Маркировка панелей

Маркировка панелей выполнена в соответствии с ГОСТ 23009-78* "Конструкции и изделия бетонные и железобетонные сборные. Условные обозначения (марки)". Марка содержит обозначение основных характеристик панели и состоит из буквенно-цифровых групп.

Первая цифра означает отличие в типах и расположении вертикальных торцов панели (зеркальность); наличие проема; наличие дополнительных анкеров.

Группа букв означает: ПСЦ - панель стеновая нулевого цикла (цокольная); вторая группа цифр (записаны через точку) обозначает габариты панели (длина, высота, толщина) в дециметрах. Последующая буква "П" означает вид бетона - бетон на пористых заполнителях. Буква "С" в конце марки - для применения в сейсмических районах. Марки проставляются на чертежах и спецификациях проекта в заказах заводам-изготовителям и на изделиях. Каждая изготовленная панель должна иметь маркировку согласно ГОСТ 13015.2-81* "Конструкции и изделия бетонные и железобетонные сборные. Правила маркировки", выполненную несмываемой краской. Должны быть нанесены: марка панели, индекс предприятия, масса панели дата изготовления. Внесение изменений в обозначение марок не допускается.

6. Изготовление пространственных каркасов, арматурных и закладных изделий

Сборка пространственных каркасов выполняется из плоских каркасов, отдельных стержней, петлевых выпусков и закладных изделий при помощи монтажных стержней в кондукторах. Все соединения следует производить сваркой в соответствии с требованиями ГОСТ 10922-75 "Арматурные изделия и закладные детали сварные для железобетонных конструкций. Технические требования и методы испытаний", СНиП 3.03.01-87 "Несущие и ограждающие конструкции". Качество сварки, выполняемой при сборке пространственных каркасов, плоских каркасов и закладных изделий, должна быть не ниже требований, предъявляемых к соединениям с ненормируемой прочностью по ГОСТ 10922-75. При изготовлении закладных изделий следует соблюдать требования ГОСТ 14098-85 "Соединения сварные арматуры и закладных изделий сборных железобетонных конструкций."

7. Маркировка пространственных каркасов, арматурных и закладных изделий

Маркировка пространственных каркасов имеет буквенно-цифровое обозначение.

Первая цифра означает - отличие в конструкции торца и его расположение (зеркальность); наличие проема; наличие дополнительных анкеров.

Группа букв означает: КП - каркас пространственный; группа цифр (записаны через точку) обозначает габариты каркаса в дециметрах (длина, высота, толщина).

Марки арматурных и закладных изделий имеют буквенно-цифровое обозначение. Группа букв означает: КР - каркас плоский; СКР - каркас укрупнительной сборки; МН - изделие закладное; АН - петля монтажная (анкер); СП - петля строповочная; С - сетка.

Инв. № подл. | Подпись и дата | Взам. инв. №

РАСЧЕТНАЯ СХЕМА СТЫКА

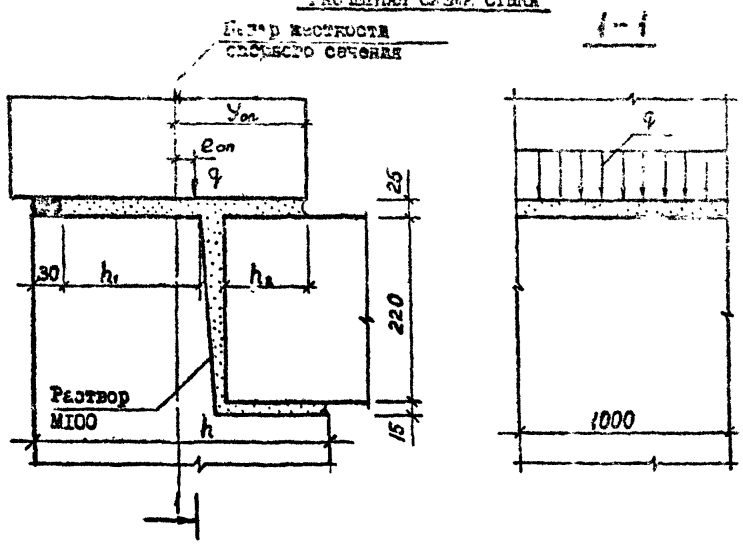

Расчетные нагрузки на стык цокольных панелей (y_{on}=20,7 см; h_1=230 см; h_2=7,5 см; h=35 см).

Рис. I

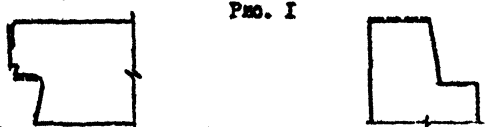

Пунктирной линией обозначена грунтуемая часть верхней и боковых поверхностей. Материалы для грунтовки должны применяться в соответствии с данными конкретного проекта

e_{on}, см	q, тс/м	e_{on}, см	q, тс/м
0,0	60,0	0,0	60,0
1,0	53,0	1,0	67,0
2,0	49,0	2,0	69,0
3,0	45,0	3,0	66,0
4,0	42,0	4,0	61,0
5,0	39,0	5,0	58,0
6,0	37,0	6,0	54,0
7,0	34,0		
8,0	32,0		
9,0	31,0		
10,0	30,0		

Расчетные нагрузки на панели

Панели наружных с... расчетом по указаниям СНиП II-7-81, ВСН 32-77 и СНиП 2.03.01-84. Несущая способность панелей определяется несущей способностью опорных сечений (комбинированным стыком) согласно п.п. 1.48-12.60 и приложения №4 ВСН 32-77.

Инв. № подл. | Подпись и дата | Взам. инв. №

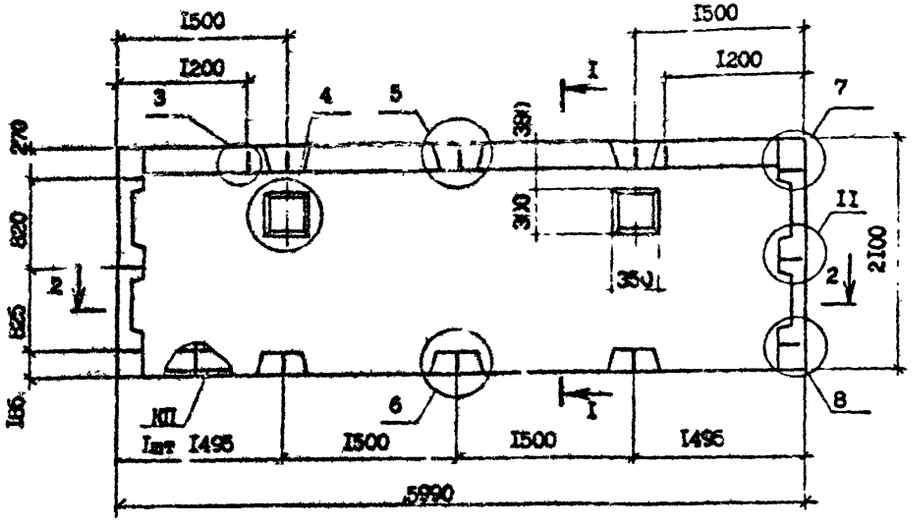

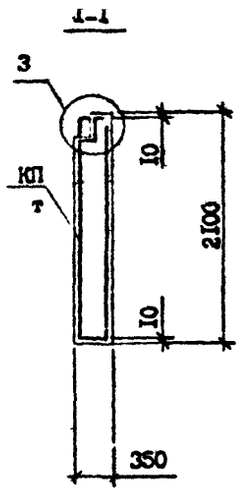

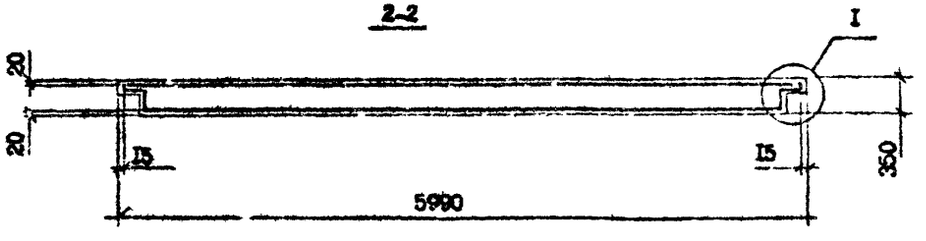

Проемы только в панели ПСЦ 60.21.3,5
Вид панелей дан с внутренней стороны
Технические требования см. I.090.I-7с.I-2 ТТ
Узлы см. I.090.I-7с.I-2 ДI
Каркас КП 60.21.3,5; ПКП 60.21.3,5 см. I.090.I-7с.I-2 I2

Марка панели	Марка каркаса	Расход материалов, м³		Масса, т
		Бетон легкий В7,5 D1200	Раствор цементный М150	
ПСЦ 60.21.3,5-П-С	КП 60.21.3,5	3,85	0,25	5,07
ПСЦ 60.21.3,5-П-С	ПКП 60.21.3,5	3,85	0,25	5,07

Разраб.	Коркия		
Проверил	Салихова		
ГИП	Бурджанадзе		
Нач.отд.	Бахтадзе		
Н.контр.	Маркарян		

I.090.I-7с.I-2 0I

Панель цокольная
ПСЦ 60.21.3,5-П-С
ПСЦ 60.21.3,5-П-С

Стадия	Лист	Листов
Р		I

Тбилзниизп

Инв. № подл. | Подпись и дата | Взам. инв. №

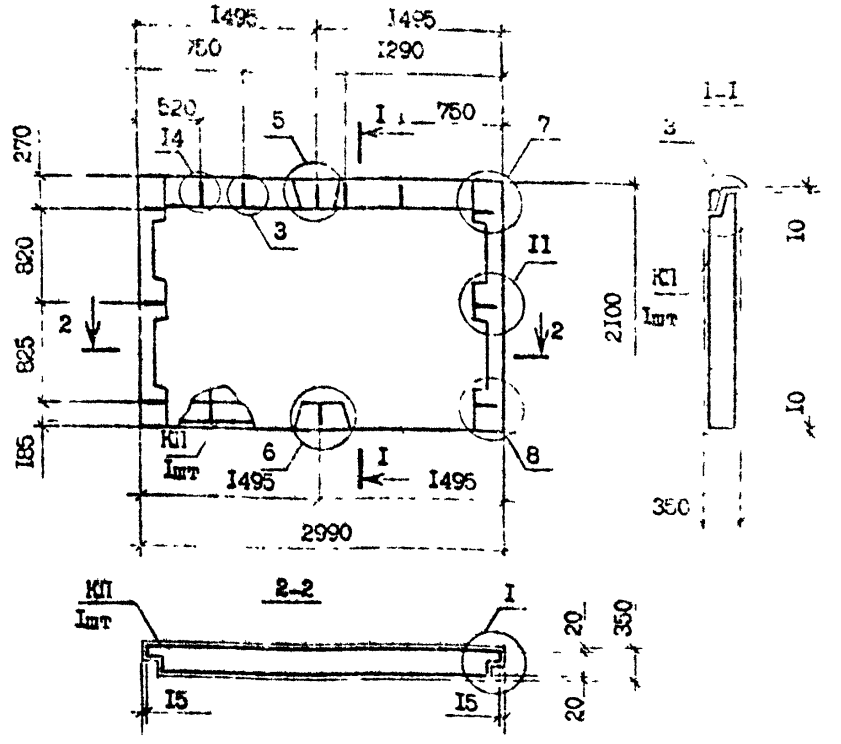

Марка панели	Марка каркаса	Расход материалов, м³		Масса, т
		Бетон легкий В7,5, D1200	Раствор цементный М150	
1ПСЦ 30.21.3,5-П-С	1КП 30.21.3,5	1,88	0,13	2,49

Вид панелей дан с внутренней стороны
Технические требования см. 1.090.1-7с.1-2 ТТ
Узлы см. 1.090.1-7с.1-2 Д1
Каркас 1КП 30.21.3,5 см. 1.090.1-7с.1-2 13

Разраб.	Коркия		
Проверил	Салихова		
ГИП	Бурджанадзе		
Нач.отд.	Бахтадзе		
Н.контр.	Маркарян		

1.090.1-7с.1-2 02

Панель цокольная
1ПСЦ 30.21.3,5-П-С

Стадия	Лист	Листов
Р		1

Тбил ЗНИИЭП

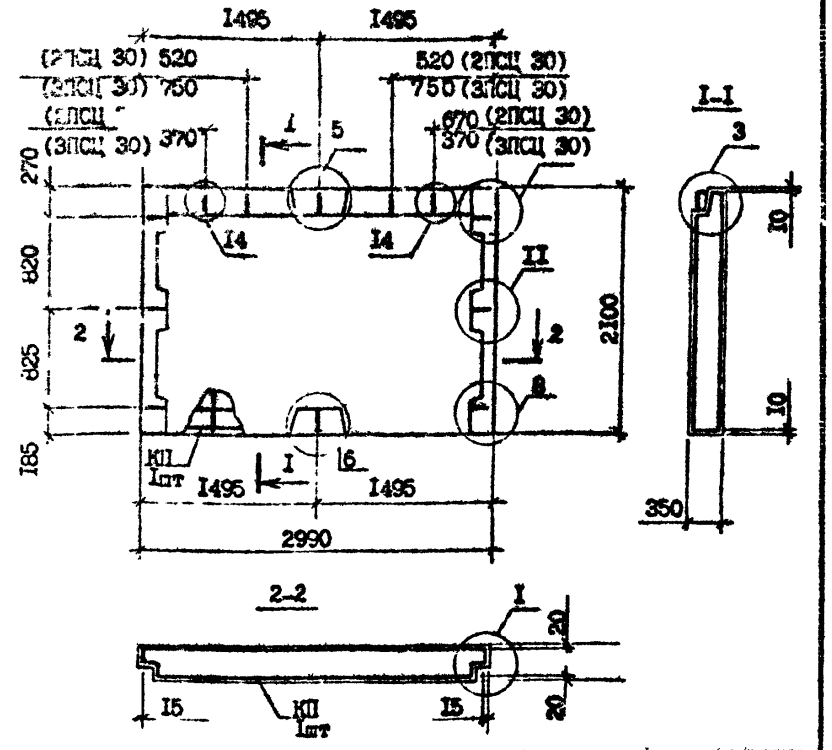

Марка панели	Марка каркаса	Расход материалов, м³		Масса, т
		Бетон легкий В7,5, D1200	Раствор цементный М150	
2ПСЦ 30.21.3,5-П-С	2КП 30.21.3,5	1,88	0,13	2,49
3ПСЦ 30.21.3,5-П-С	3КП 30.21.3,5	1,88	0,13	2,49

Вид панелей дан с внутренней стороны
Технические требования см. 1.090.1-7с.1-2 ТТ
Узлы см. 1.090.1-7с.1-2 Д1
Каркас 2КП 30.21.3,5 и 3КП 30.21.3,5 см. 1.090.1-7с.1-2 14

Разраб.	Коркия		
Проверил	Салихова		
ГИП	Бурджанадзе		
Нач.отд.	Бахтадзе		
Н.контр.	Маркарян		

1.090.1-7с.1-2 03

Панель цокольная
2ПСЦ 30.21.3,5-П-С
3ПСЦ 30.21.3,5-П-С

Стадия	Лист	Листов
Р		1

Тбил ЗНИИЭП

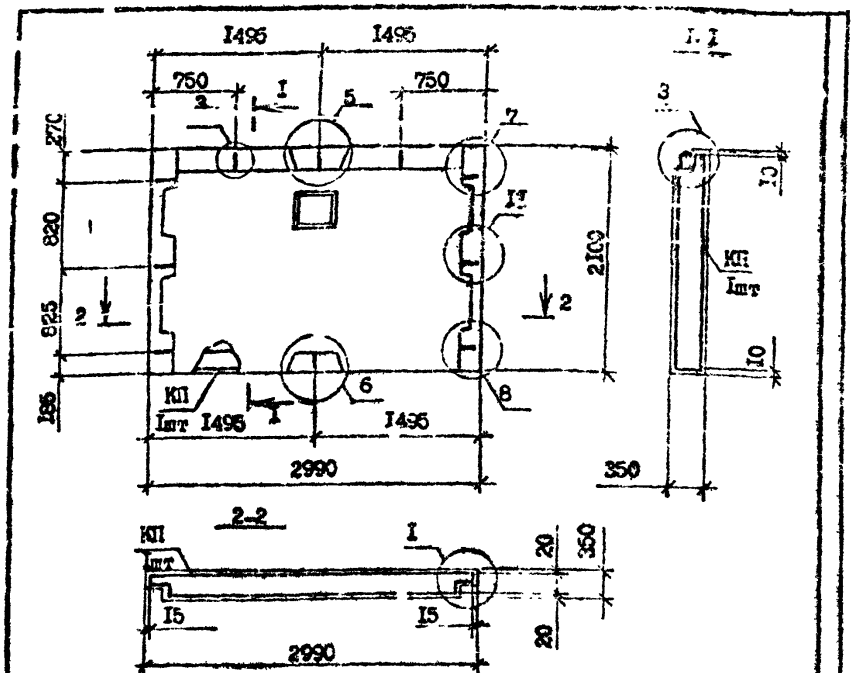

Марка панели	Марка каркаса	Расход материалов, м³		Масса, т
		Бетон легкий В1,5, Ф1200	Раствор цементный М150	
ПСЦ 30.21.3,5-П-С	КП 30.21.3,5	1,88	0,13	2,49
4ПСЦ 30.21.3,5-П-С	4КП 30.21.3,5	1,88	0,13	2,49

Вид панелей дан с внутренней стороны
Технические требования см. 1.090.1-7с.1-2 ТТ
Узлы см. 1.090.1-7с.1-2 Д1
Каркас КП 30.21.3,5 и 4КП 30.21.3,5 см. 1.090.1-7с.1-2 15
Проем только в панели 4ПСЦ 30.21.3,5-П-С

Разраб.	Коркия		
Проверил	Селихова		
ГИП	Бурджанадзе		
Нач.отд.	Бахтадзе		
Н.контр.	Маркарян		

1.090.1-7с.1-2 04

Панель цокольная
ПСЦ 30.21.3,5-П-С
4ПСЦ 30.21.3,5-П-С

Стадия	Лист	Листов
Р		1

ТбилЗНИИЭП

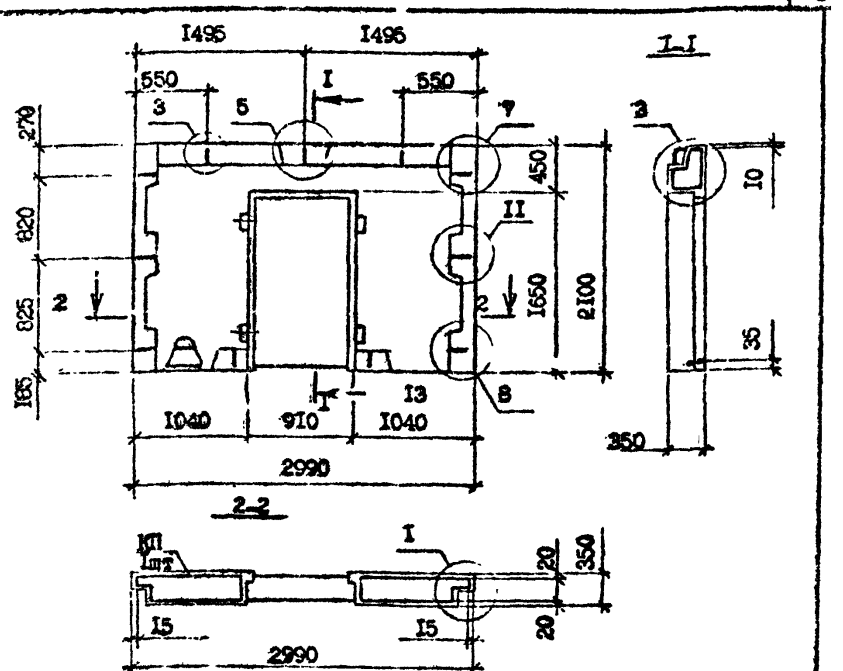

Марка панели	Марка каркаса	Расход материалов, м³		Масса, т
		Бетон легкий В1,5, Ф1200	Раствор цементный М150	
5ПСЦ 30.21.3,5-П-С	5КП 30.21.3,5	1,38	0,1	1,84

Вид панелей дан с внутренней стороны
Технические требования см. 1.090.1-7с.1-2 ТТ
Узлы см. 1.090.1-7с.1-2 Д1
Каркас 5КП 30.21.3,5 см. 1.090.1-7с.1-2 16
Пробки деревянные 50Х100 L=100 4шт. по ГОСТ 8486-66ᵐᵐ; 0,002м³

Разраб.	Коркия		
Проверил	Селихова		
ГИП	Бурджанадзе		
Нач.отд.	Бахтадзе		
Н.контр.	Маркарян		

1.090.1-7с.1-2 05

Панель цокольная
5ПСЦ 30.21.3,5-П-С

Стадия	Лист	Листов
Р		1

ТбилЗНИИЭП

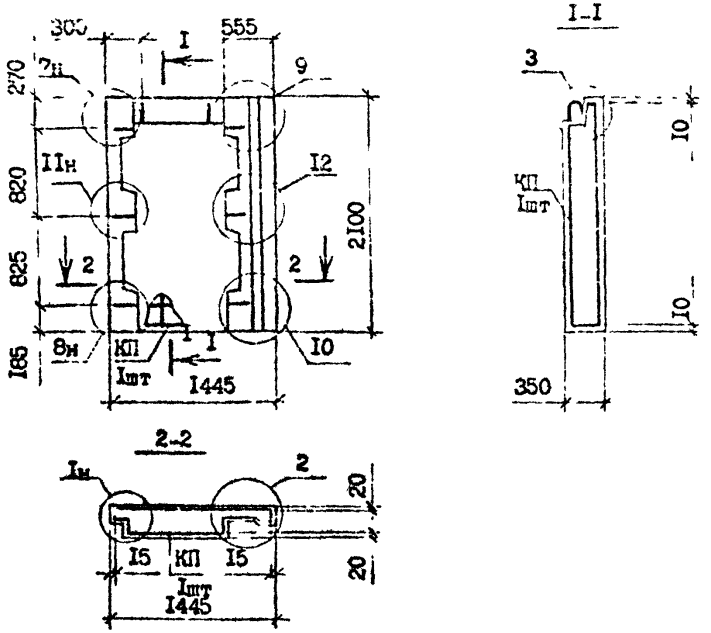

Марка панели	Марка каркаса	Расход материалов, м³		Масса, т
		Бетон легкий В7,5, D1200	Раствор цементный М150	
1ПСЦ 14.21.3.5-П-С	1КП 14.21.3.5	0,79	0,05	1,04

Вид панелей дан с внутренней стороны
Технические требования см. 1.090.1-7с.1-2 ТТ
Узлы см. 1.090.1-7с.1-2 ДІ
Каркас 1КП 14.21.3,5 см. 1.090.1-7с.1-2 17

Разраб.	Коркия			1.090.1-7с.1-2 06
Провер.	Салихова			
ГИП	Сурамидзе			Панель цокольная 1ПСЦ 14.21.3,5-П-С
Нач.отд.	Бахтадзе			Стадия: Р; Лист; Листов: 1
Н.контр.	Маркарян			ГоспЗНИИЭП

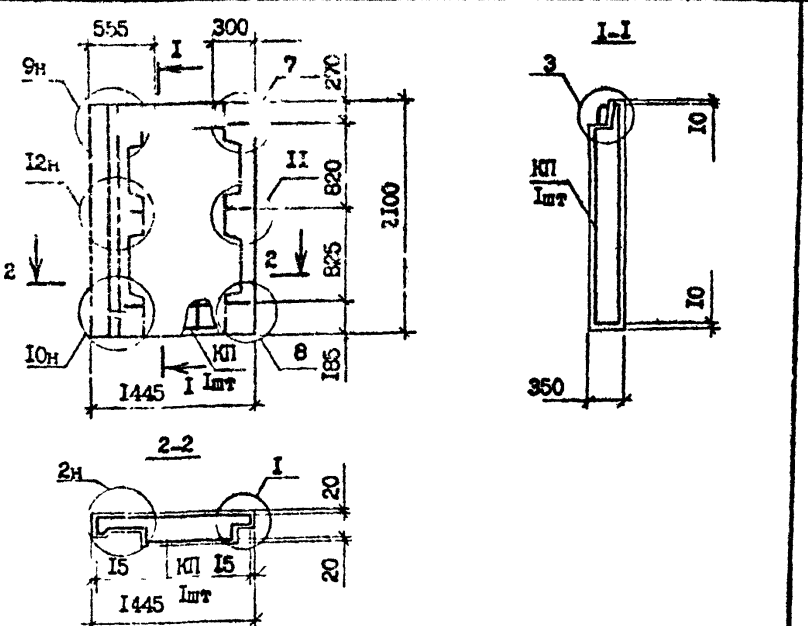

Марка панели	Марка каркаса	Расход материалов, м³		Масса, т
		Бетон легкий В7,5, D1200	Раствор цементный М150	
2ПСЦ 14.21.3.5-П-С	2КП 14.21.3,5	1,99	0,13	2,62

Вид панелей дан с внутренней стороны
Технические требования см. 1.090.1-7с.1-2 ТТ
Узлы см. 1.090.1-7с.1-2 ДІ
Каркас 2КП 14.21.3,5 см. 1.090.1-7с.1-2 18

Разраб.	Коркия			1.090.1-7с.1-2 07
Провер.	Салихова			
ГИП	Сурамидзе			Панель цокольная 2ПСЦ 14.21.3,5
Нач.отд.	Бахтадзе			Стадия: Р; Лист; Листов: 1
Н.контр.	Маркарян			ТбилЗНИИЭП

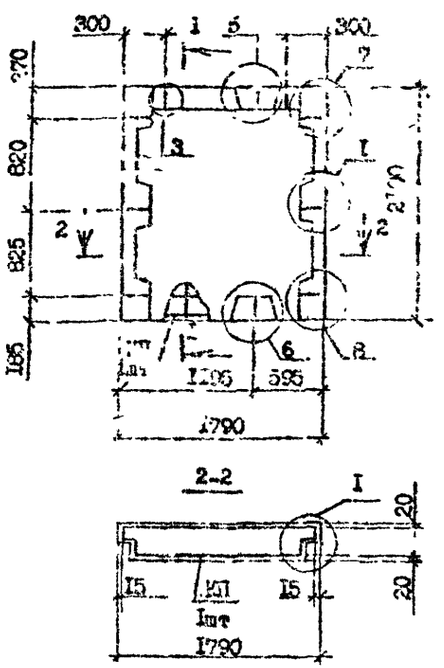

Марка панели	Марка каркаса	Расход материалов, м³		Масса, т
		Бетон легкий В7,5, D1200	Раствор цементный М150	
ПСЦ 18.21.3.5-П-С	КП 18.21.3,5	1,07	0,08	1,46

Вид панелей дан с внутренней стороны
Технические требования см. 1.090.1-7с.1-2 ТТ
Узлы см. 1.090.1-7с.1-2 ДІ
Каркас КП-18.21.3,5 см. 1.090.1-7с.1-2 19

Разраб.	Коркия		
Проверил	Салихова		
ГИП	Бурджанадзе		
Нач.отд.	Бахтадзе		
Н.контр.	Маргарян		

1.090.1-7с.1-2 08

Панель цокольная
ПСЦ 18.21.3,5-П-С

Стадия	Лист	Листов
Р		1

ТбилЗНИИЭП

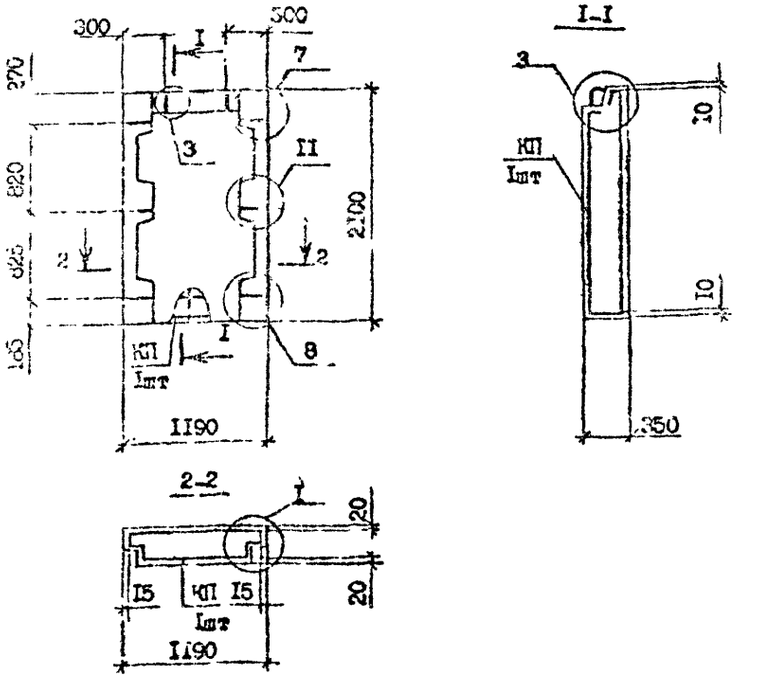

Марка панели	Марка каркаса	Расход материалов, м³		Масса, т
		Бетон легкий В7,5, D1200	Раствор цементный М150	
ПСЦ 12.21.3,5-П-С	КП 12.21.3,5	0,68	0,05	0,91

Вид панелей дан с внутренней стороны
Технические требования см. 1.090.1-7с.1-2 ТТ
Узлы см. 1.090.1-7с.1-2 ДІ
Каркас КП 12.21.3,5 см. 1 090.1-7с.1-2 20

Разраб.	Коркия		
Проверил	Салихова		
ГИП	Бурджанадзе		
Нач.отд.	Бахтадзе		
Н.контр.	Маргарян		

1.090.1-7с.1-2 09

Панель цокольная
ПСЦ 12.21.3,5-П-С

Стадия	Лист	Листов
Р		1

ТбилЗНИИЭП

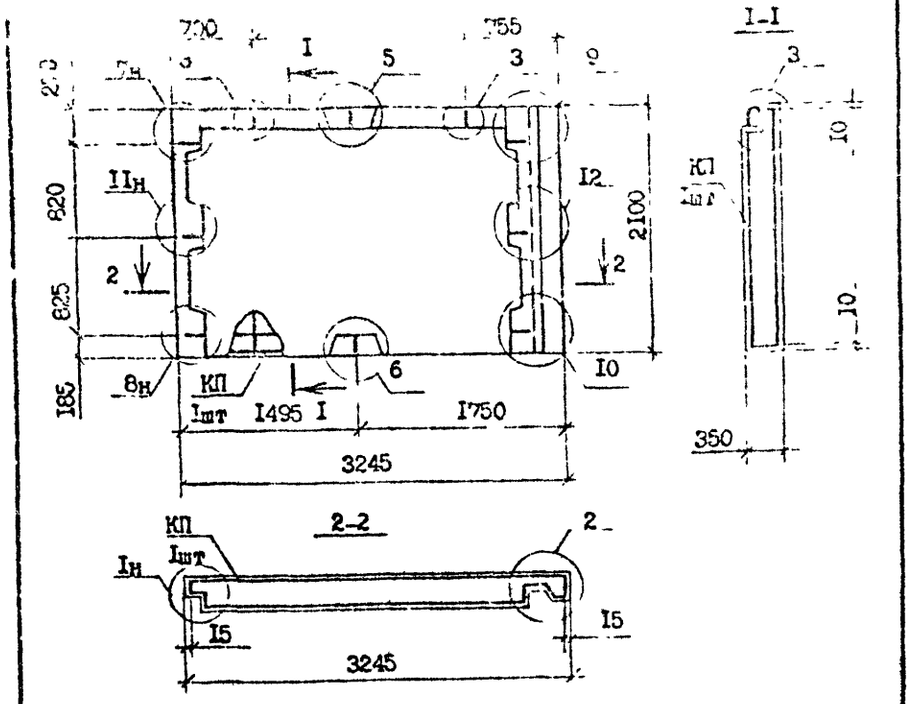
700
755
I
5
3
9
270
5н
I-I
3
I0
II
II
820
II
II
II

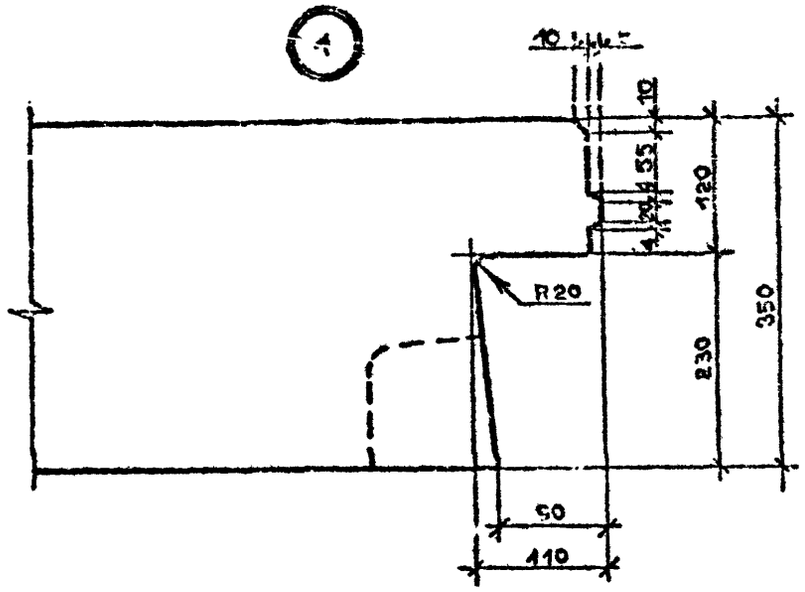

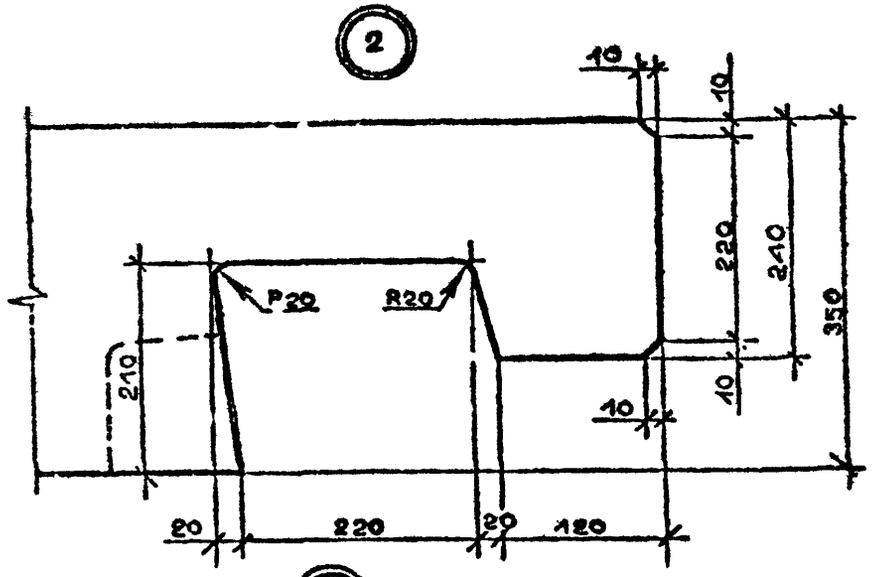

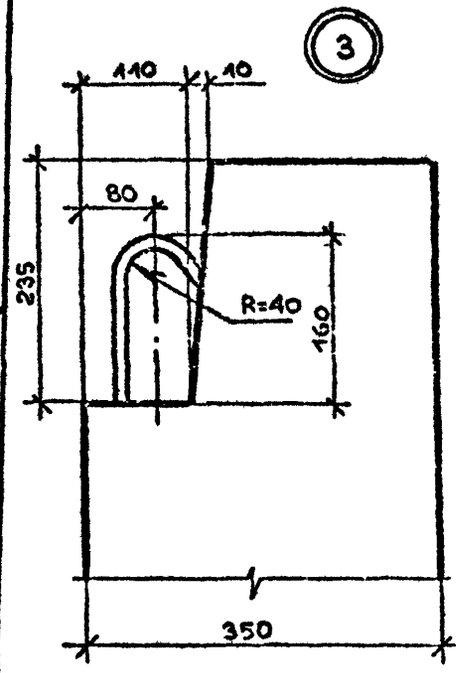

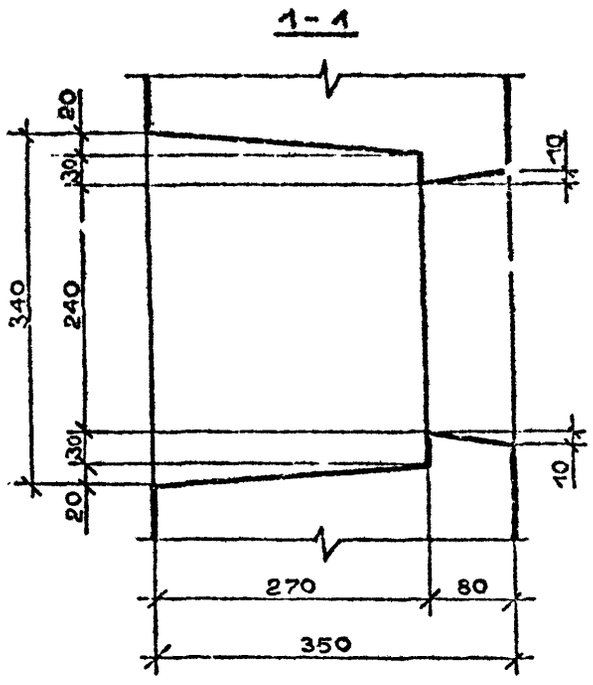

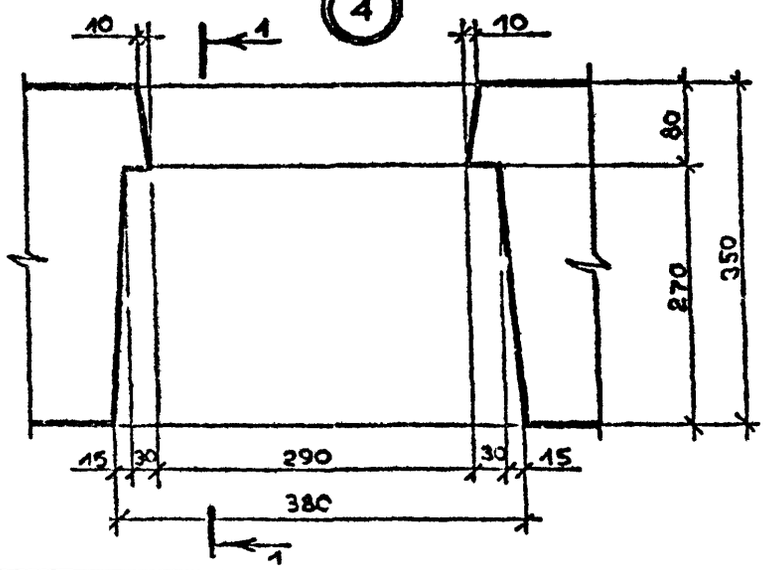

Разраб.	Коркия		
Проверил	Салихова		
ГИП	Курдиани		
Нач.отд.	Бахтадзе		
Н.контр.	Маркарян		

I.090.I-7c.I-2 ДI

Узлы опалубочные

Стадия	Лист	Листов
Р	I	8

ТбилЗНИИЭП

Инв. № подл. | Подпись и дата | Взам. инв. №

5

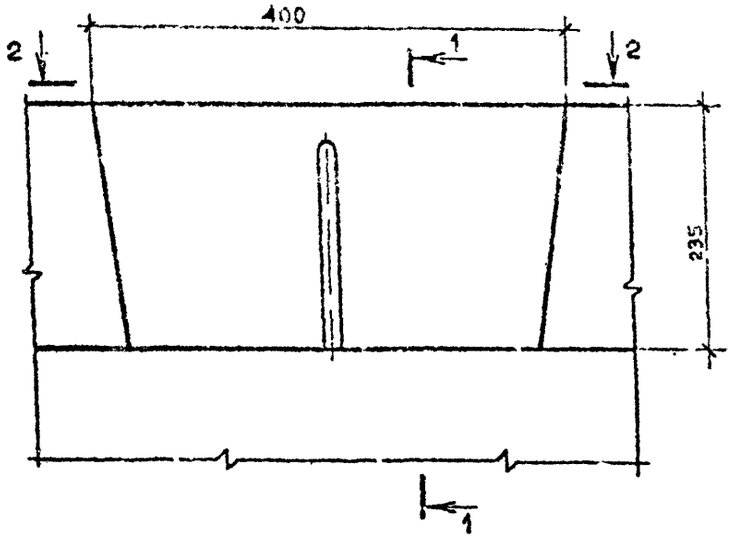

1 – 1

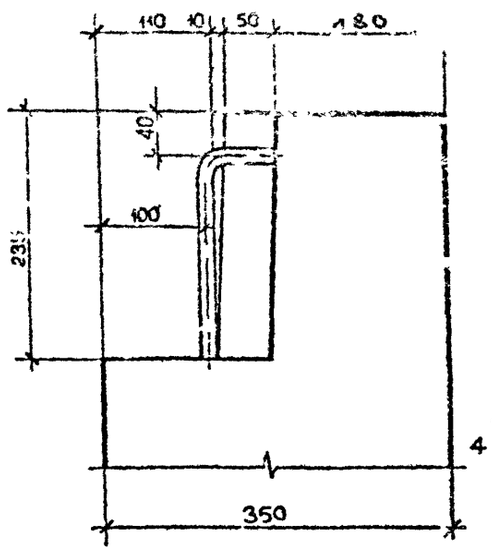

6

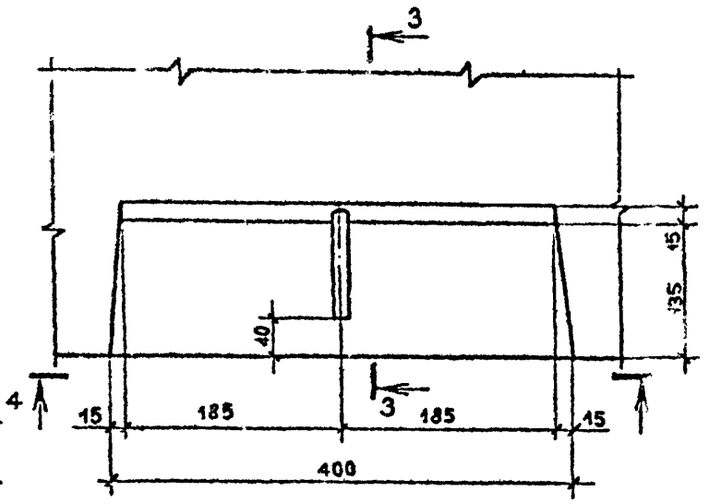

2 – 2

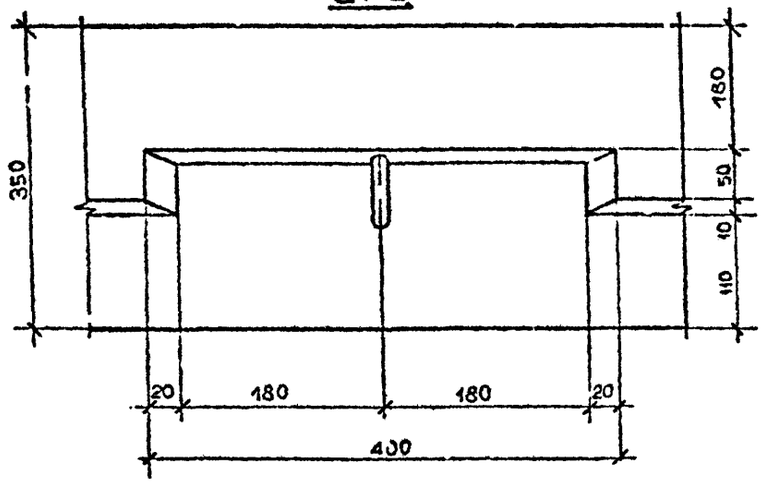

3 – 3

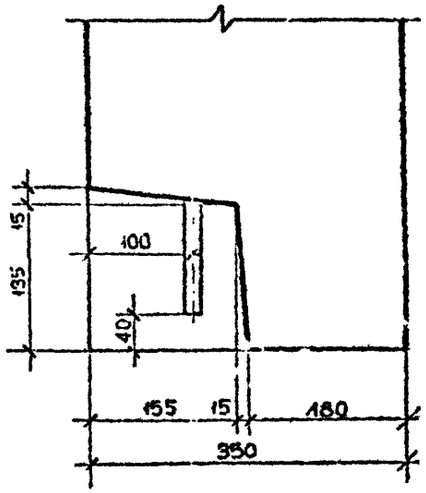

4 – 4

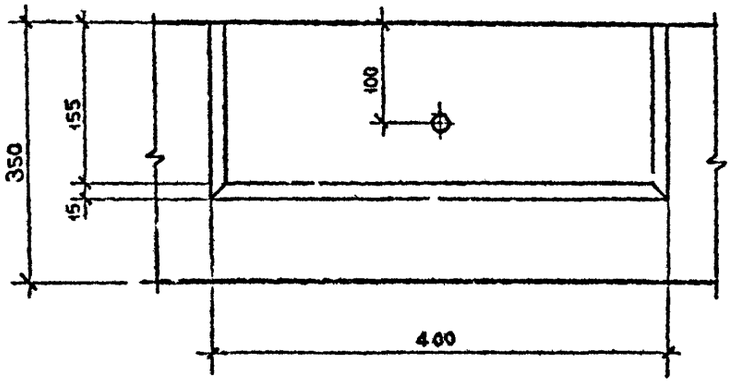

Инв. № подл. | Подпись и дата | Взам. инв. №

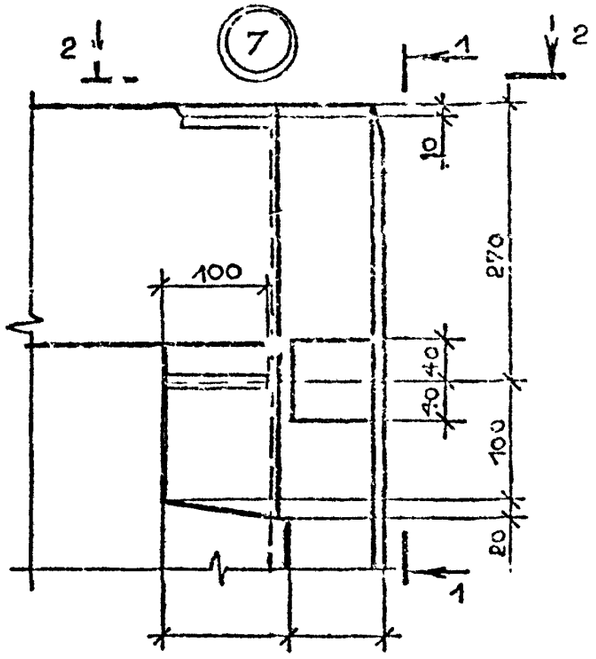

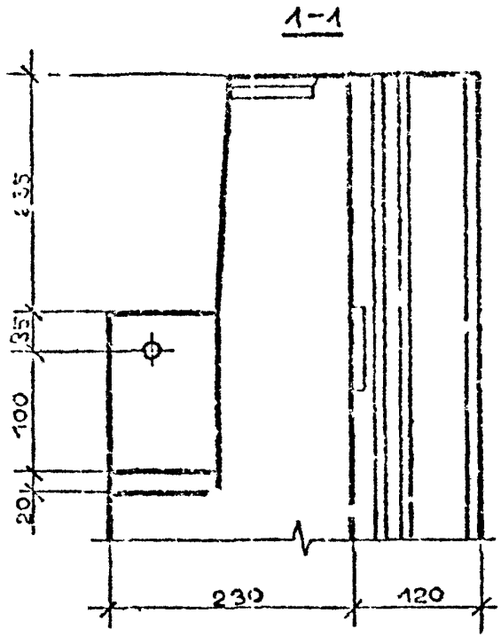

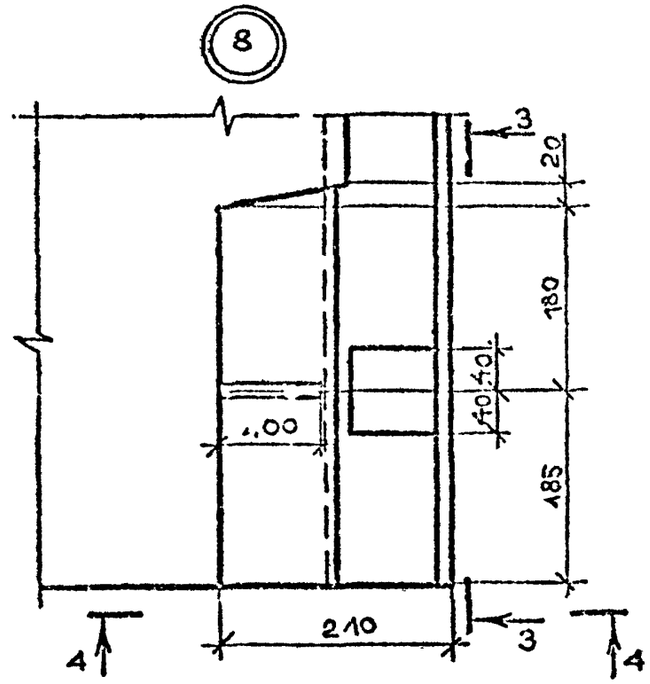

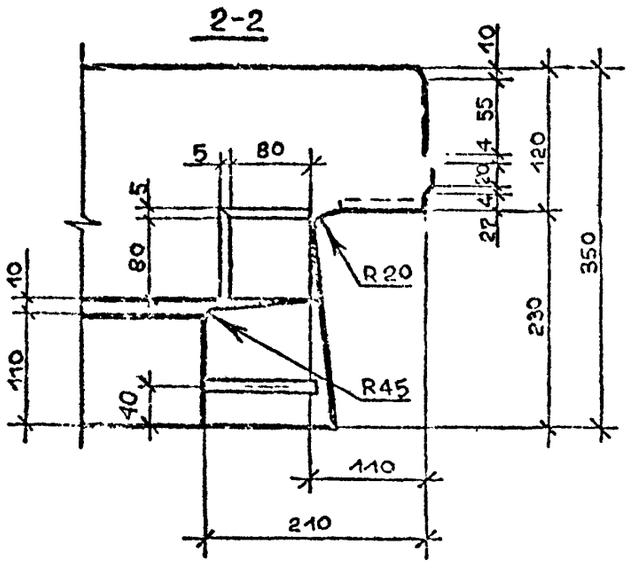

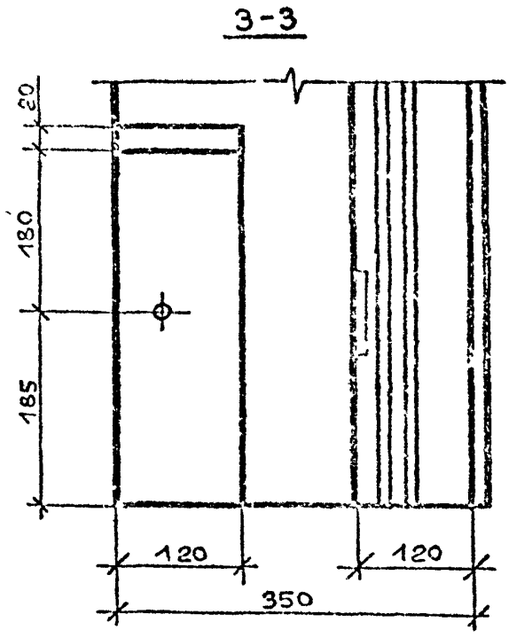

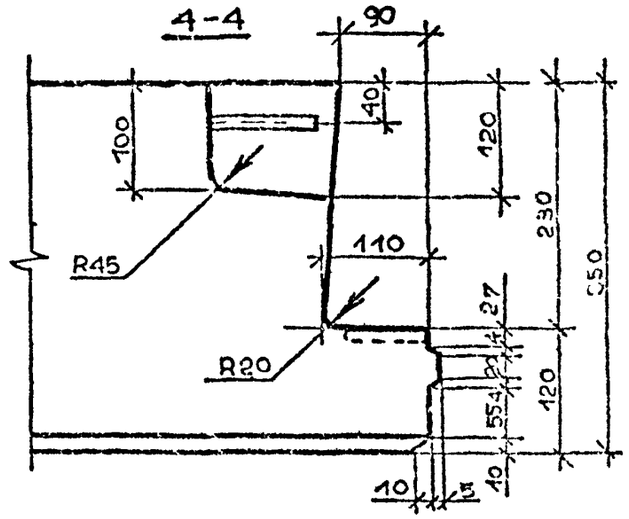

Инв. № подл. | Подпись и дата | Взам. инв. №

I.090.I-7c.I-2 ДI

Лист 3

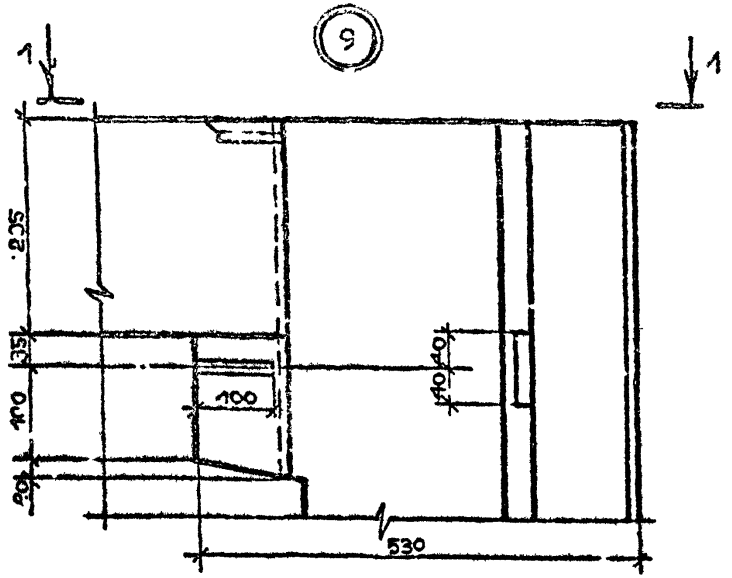

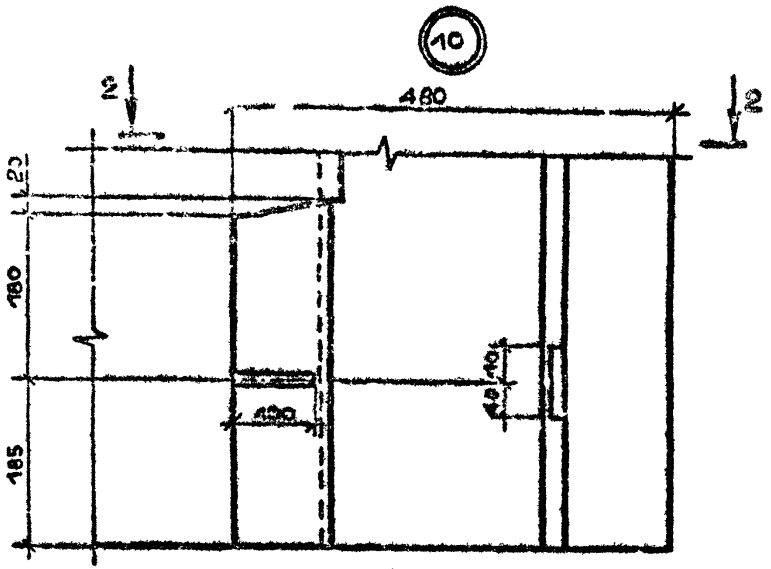

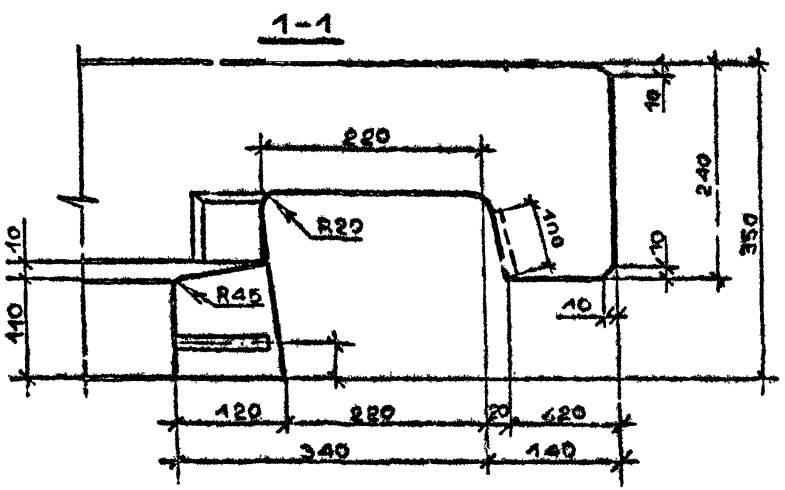

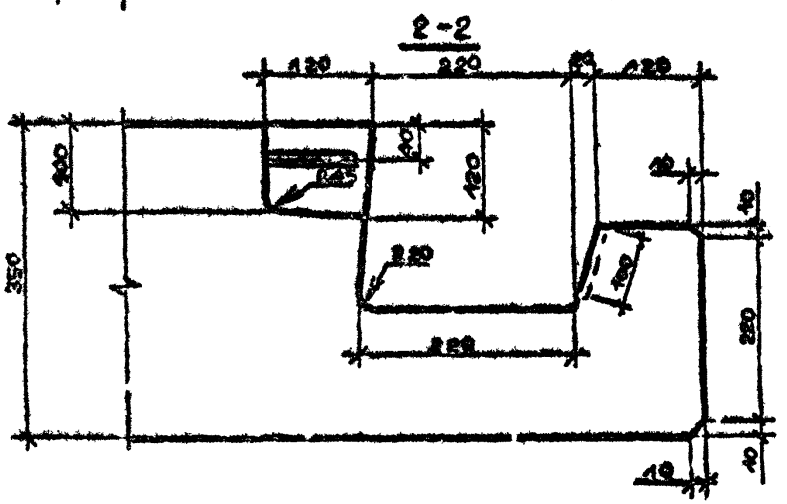

Инв. № подл. | Подпись и дата | Взам. инв. №

1.090.1-7в.-8 КЖ

Лист 4

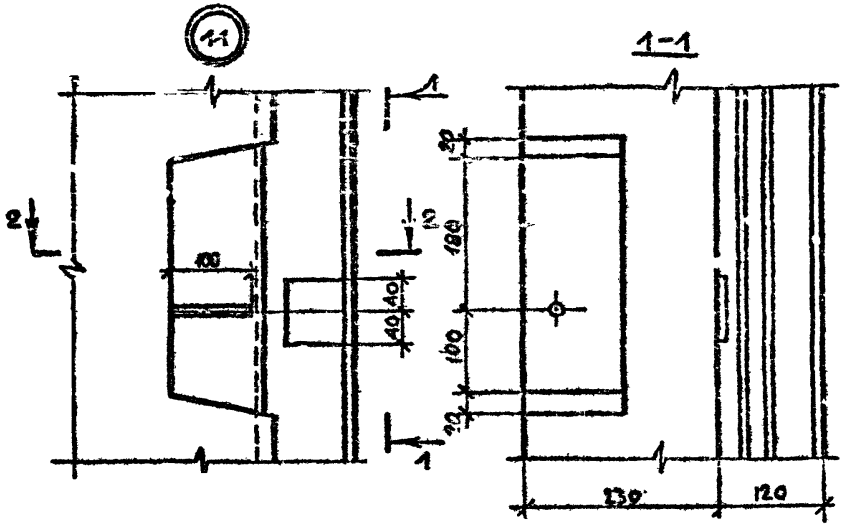

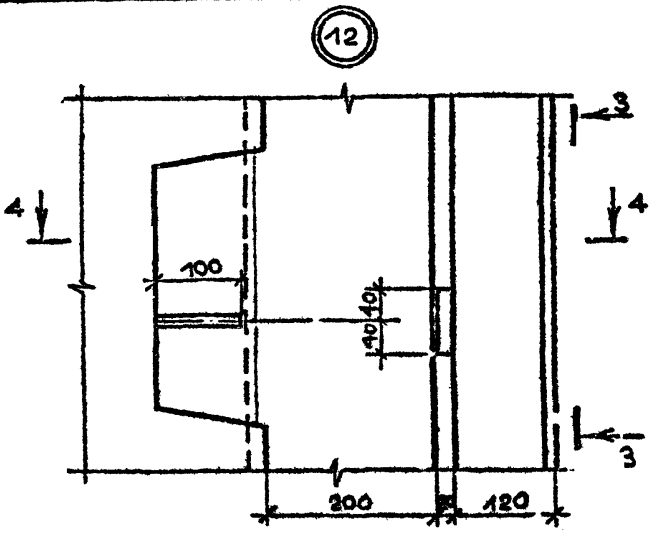

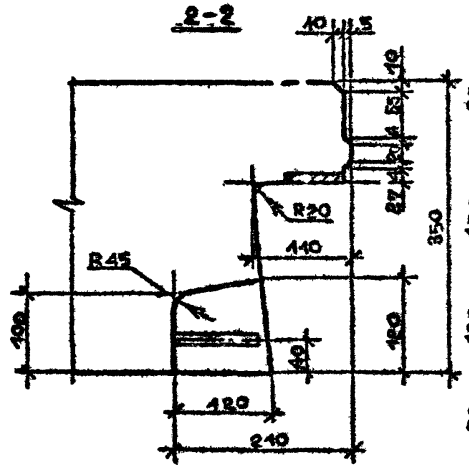

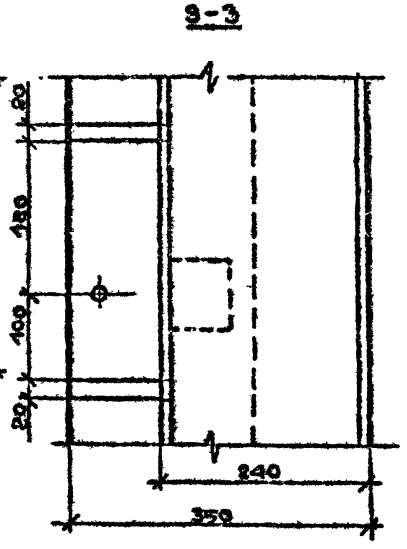

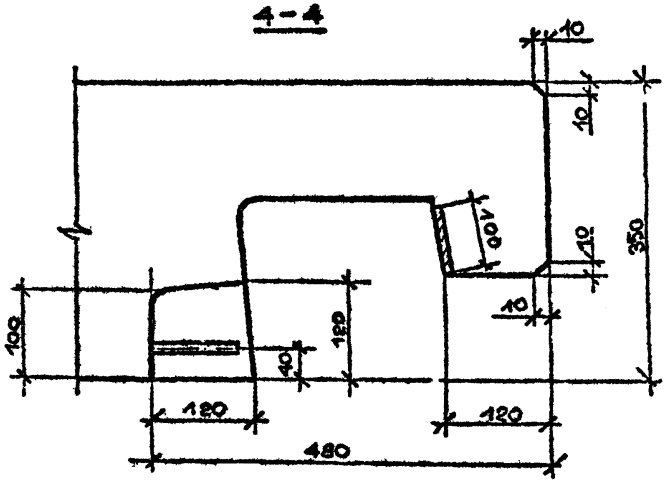

Инв. № подл. | Подпись и дата | Взам. инв. №

13

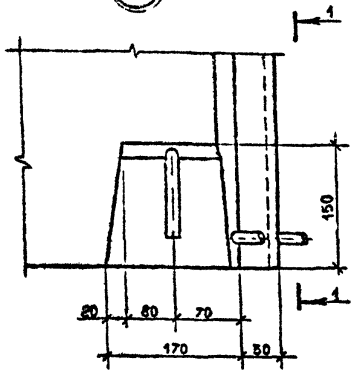

1-1

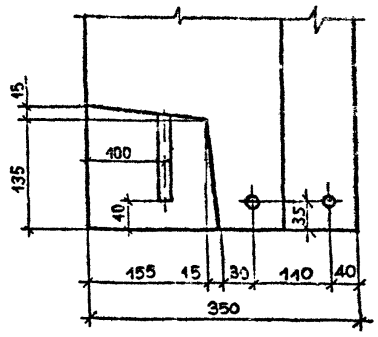

14

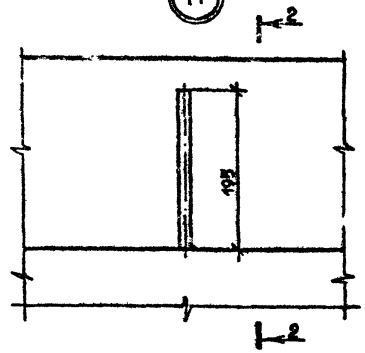

15

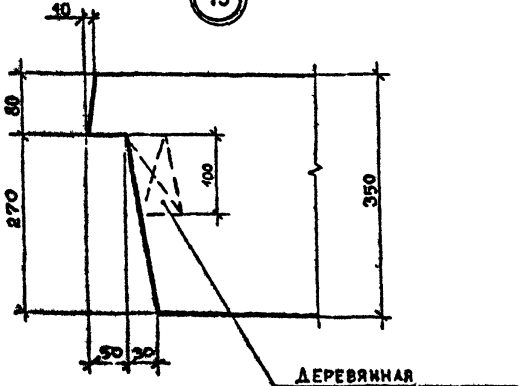

2-2

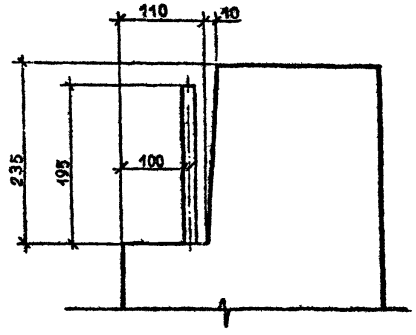

Инв. № подл. | Подпись и дата | Взам. инв. №

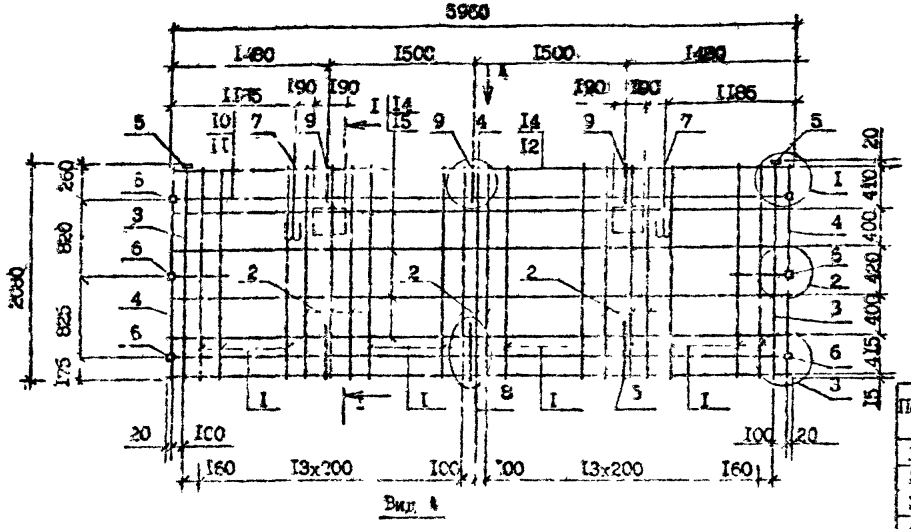

Вид 4

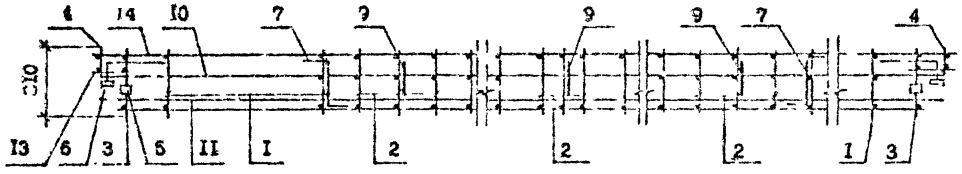

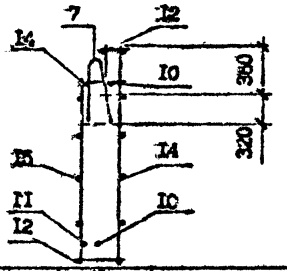

Поз.	Наименование	Кол. КП 60	Кол. ІКП 60	Обозначение документа
I	Каркас КРI	24	24	I.090.I-7с.I-2 25
2	КР2	5	5	26
3	КР3	2	2	24
4	КР4	2	2	25
5	Изделие заклад. МНI	2	2	29
6	МН2	6	6	30
7	Петля строповоч. СПI	2	2	32
8	Стержень анкер. АНI	5	5	33
9	АН2	3	3	33
I0	ФI0А-I, L=5950;3,67	2	2	Без чертежа
II	ФI0А-I, L=5770;3,56	2	2	Без чертежа
I2	Ф5Вр-I, L=5550;0,85	2	2	Без чертежа
I3	Ф5Вр-I, L=I30;0,02	I2	I2	Без чертежа
I4	Ф5Вр-I, L=5960;0,92	6	6	Без чертежа
I5	Ф5Вр-I, L=5760;0,89	4	4	Без чертежа
	Масса каркаса	86,36	86,36	

Технические требования см. I.090.I-7с.I-2 ТТ
Узлы см. I.090.I-7с.I-2 Д2
Опалубочный чертеж см. I.090.I-7с.I-2 0I
Арматура класса А-I по ГОСТ 5781-82*
класса Вр-I по ГОСТ 6727-80*

Разраб.	Коркия		1099
Проверил	Салихова		1099
ГИП	Бурджанадзе		1099
Нач.отд.	Бахтадзе		1099
Н.контр.	Меркарян		1099

I.090.I-7с.I-2 I2

Каркас пространственный КП 60.2I.3,5
ІКП 60.2I.3,5

Стадия	Лист	Листов
Р		I

ТбилЗНИИЭП

Инв. № подл. | Подпись и дата | Взам. инв. №

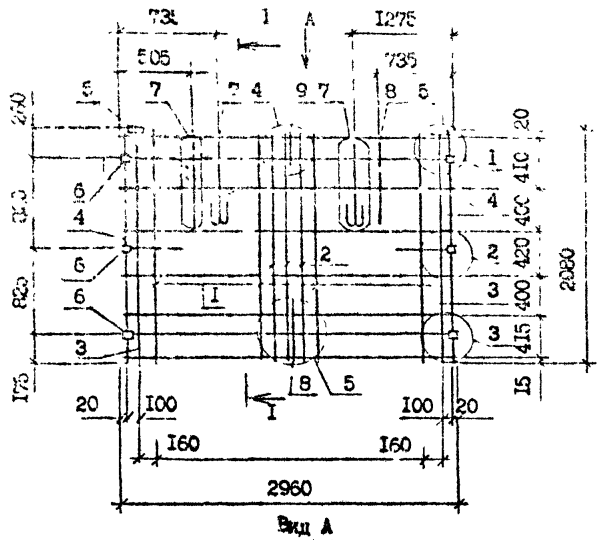

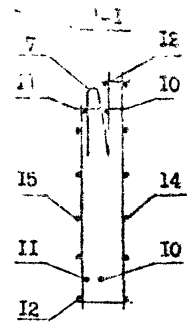

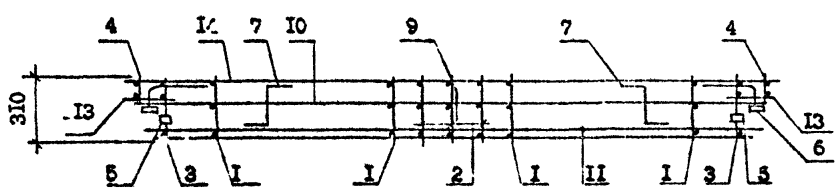

Поз.	Наименование	Кол.	Обозначение документа
1	Каркас КР1	12	1.090.1-7с.1-2 25
2	КР2	2	26
3	КР3	2	24
4	КР4	2	25
5	Изделие закладное МН1	2	29
6	МН2	5	30
7	Петля строповочная СП2	2	32
8	Скоба-анкерный АН1	5	33
9	АН2	1	33
10	Ф10А-I, L =2950; 1,82кг	2	Без чертежа
11	Ф10А-I, L =2770; 1,71кг	2	Без чертежа
12	Ф5Вр-I, L =2550; 0,4кг	2	Без чертежа
13	Ф5Вр-I, L =130; 0,02кг	12	Без чертежа
14	Ф5Вр-I, L =2960; 0,46кг	6	Без чертежа
15	Ф5Вр-I, L =2760; 0,43кг	6	Без чертежа
	Масса каркаса	48,61	

Технические требования см. 1.090.1-7с.1-2 ТТ
Узлы см. 1.090.1-7с.1-2 Д2
Опалубочный чертеж см. 1.090.1-2 02
Арматура класса А-I по ГОСТ 5781-82*
класса Вр-I по ГОСТ 6727-80*

Разраб.	Коркия		09.90
Проверил	Селихова		09.90
ГИП	Бурджанадзе		09.90
Нач.отд.	Бохтадзе		09.90
Н.контр.	Маркарян		09.90

1.090.1-7с.1-2 I3

Каркас пространственный
ПКП 30.21.3,5

Стадия	Лист	Листов
Р		1

ТбилЗНИИЭП

Инв. № подл. | Подпись и дата | Взам. инв. №

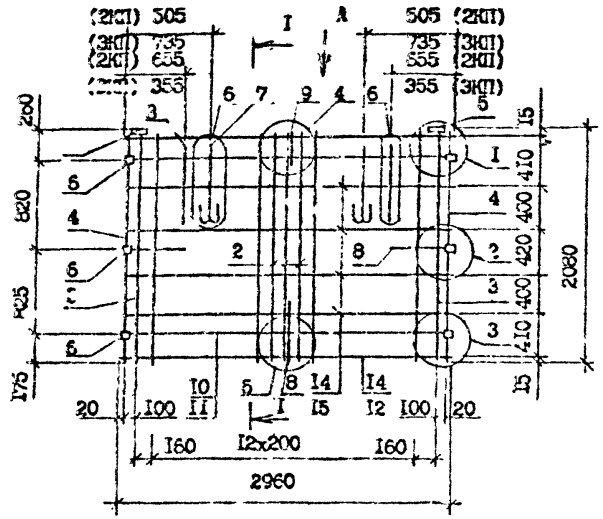

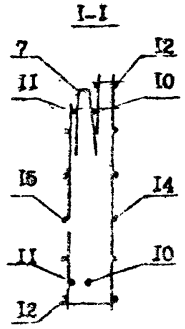

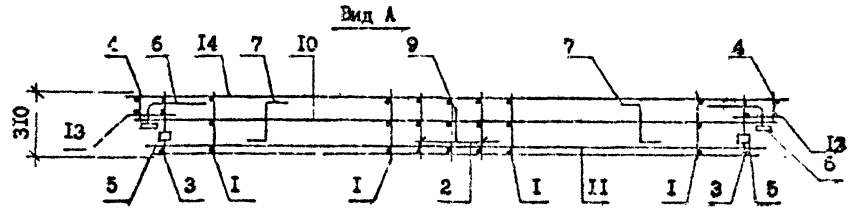

Поз.	Наименование	Количество 2КП 30	Количество 3КП 30	Обозначение документа
I	Каркас КР1	I2	I2	I.090.I-7с.I-2 25
2	КР2	3	3	26
3	КР3	2	2	24
4	КР4	2	2	25
5	Изделие закладное МН1	2	2	29
6	МН2	6	6	30
7	Петля строповочная СП2	2	2	32
8	Стержень анкерный АН1	5	5	33
9	АН2	I	I	33
I0	Ø10А-I, L =2950; I,82кг	2	2	Без чертежа
II	Ø10А-I, L =2770; I,7Iкг	2	2	Без чертежа
I2	Ø5Вр-I, L =2550; 0,4кг	2	2	Без чертежа
I3	Ø5Вр-I, L =I30; 0,02кг	I2	I2	Без чертежа
I4	Ø5Вр-I, L =2960; 0,46кг	6	6	Без чертежа
I5	Ø5Вр-I, L =2760; 0,43кг	4	4	Без чертежа
	Масса каркаса	48,6I	48,,6	

Технические требования см. I.090.I-7с.I-2 ТТ
Узлы см. I.090.I-7с.I-2 Д2
Опалубочный чертеж см. I.090.I-7с.I-2 03
Арматура класса А-I по ГОСТ 5781-82*
класса Вр-I по ГОСТ 6727-80*

Разраб.	Коркия		9.09
Проверил	Салихова		9.09
ГИП	Бурдиашвили		9.09
Нач.отд.	Бахтадзе		9.09
Н.контр.	Маркарян		9.09

I.090.I-7с.I-2 I4

Каркас пространственный
2КП 30.2I.3,5
3КП 30.2I.3,5

Стадия	Лист	Листов
Р		I

ТбилЗНИИЭП

Инв. № подл. | Подпись и дата | Взам. инв. №

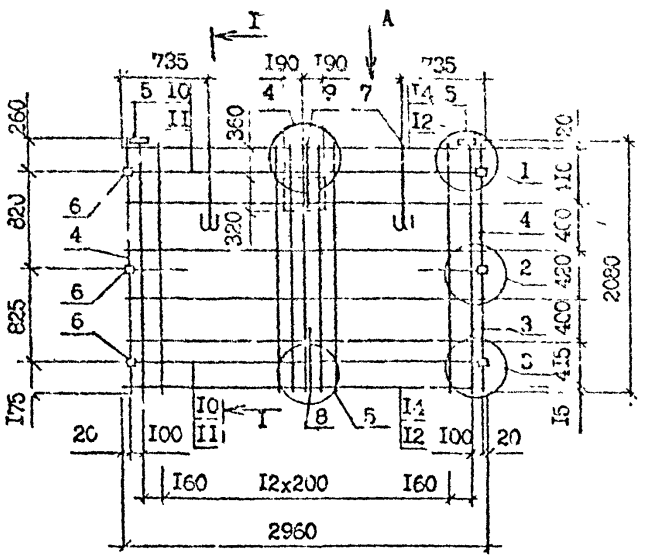

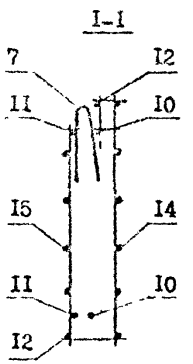

Вид А

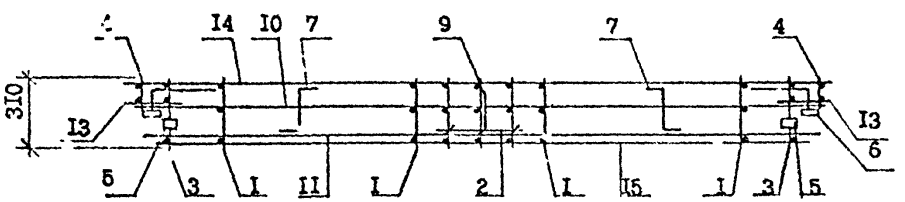

Поз.	Наименование	Количество КП 30	Количество 4КП 30	Обозначение документа
I	Каркас КР1	I2	I2	I.090.I-7с.I-2 25
2	КР2	3	3	26
3	КР3	2	2	24
4	КР4	2	2	25
5	Изделие закладное МН1	2	2	29
6	МН2	6	6	30
7	Петля строповочная СП2	2	2	32
8	Стержень анкерный АН1	3	3	33
9	АН2	I	I	33
I0	Ф10А-I, L =2950; I,82кг	2	2	Без чертежа
II	Ф10А-I, L =2770; I,7Iкг	2	2	Без чертежа
I2	Ф5Вр-I, L =2550; 0,4кг	2	2	Без чертежа
I3	Ф5Вр-I, L =I30; 0,02кг	I2	I2	Без чертежа
I4	Ф5Вр-I, L =2960; 0,46кг	6	6	Без чертежа
I5	Ф5Вр-I, L =2760; 0,43кг	4	4	Без чертежа
	Масса каркаса	47,73	47,73	

Технические требования см. I.090.I-7с.I-2 ТТ
Узлы см. I.090.I-7с.I-2 Д2
Опалубочный чертеж см. I.090.I-7с.I-2 04
Арматура класса А-I по ГОСТ 5781-82*
класса Вр-I по ГОСТ 6727-80*

Разраб.	Киркия		09.90
Проверил	Салихова		09.90
ГИП	Бурджанадзе		09.90
Нач.отд	Бахтадзе		09.90
Н.контр	Макарян		09.90

I.090.I-7с.I-2 I5

Каркас пространственный
КП 30.2I.3,5
4КП 30.2I.3,5

Стадия	Лист	Листов
Р		I

ТбилЗНИИЭП

Инв. № подл. | Подпись и дата | Взам. инв. №

Формат А3

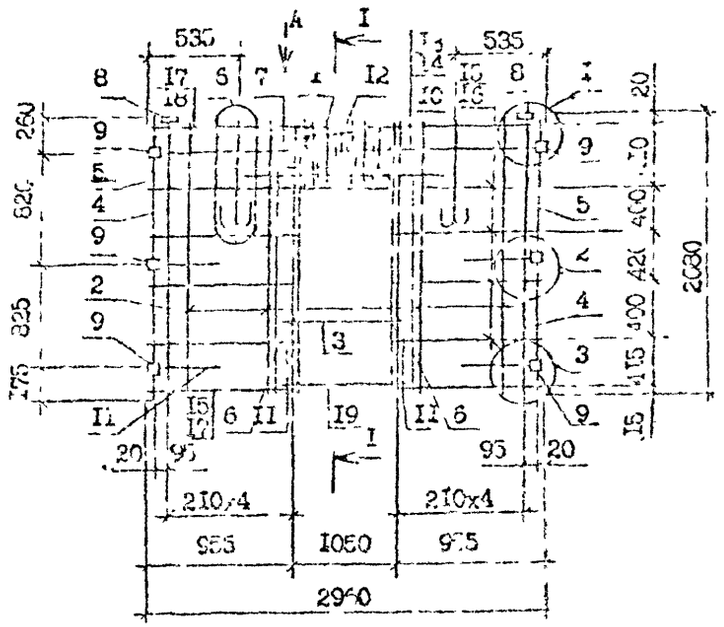

Вид А

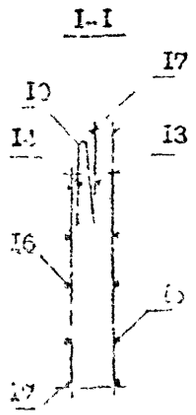

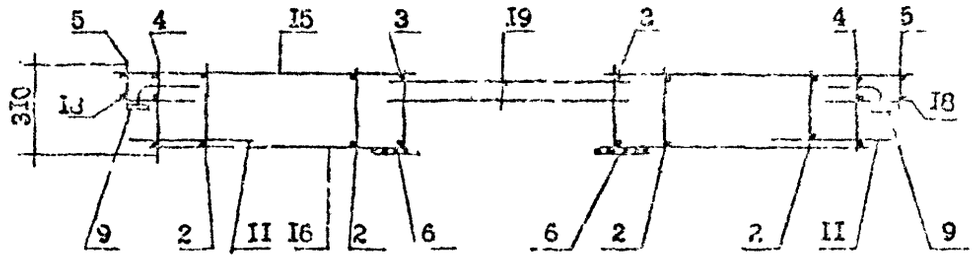

Поз.	Наименование	Кол.	Обозначение документа
I	Каркас укр. сборки СКРI	I	I.090.I-7с.I-2 23
2	Каркас КРI	6	25
3	КР2	2	26
4	КР3	2	24
5	КР4	2	25
6	Сетка С3	2	23
7	С4	I	28
8	Изделие закладное МНI	2	[illegible]
9	МН2	6	30
I0	Петля строповочная СП2	2	[illegible]
II	Стержень анкерный АНI	6	[illegible]
I2	АН3	I	33
I3	ФIОА-I, L=2950; I,82кг	I	Без чертежа
I4	ФIОА-I, L=2770; I,76кг	I	Без чертежа
I5	Ф5Вр-I, L=I050; 0,I6кг	I2	Без чертежа
I6	Ф5Вр-I, L=860; 0,I3кг	8	Без чертежа
I7	Ф5Вр-I, L=760, 0,I2кг	4	Без чертежа
I8	Ф5Вр-I, L=130; 0,02кг	I2	Без чертежа
I9	Ф3А-Ш, L 2000; 0,79кг	2	Без чертежа
	Масса каркаса	43,54	

Технические требования см. I.090.I-7с.I-2 ТТ
Узлы см. I.090.I-7с.I-2 Д2
Опалубочный чертеж см. I.090.I-7с.I-2 С5
Арматура класса А-I по ГОСТ 578I-82*
класса Вр-I по ГОСТ 6727-80*

Разраб.	Корния		
Проверил	Салихова		
ГИП	Сурджанадзе		
Нач.отд.	Бахтадзе		
Н.контр.	Маркарян		

I.090.I-7с.I-2 I6

Каркас пространственный
5КП 30.2I.3,5

Стадия	Лист	Листов
Р		I

ТбилЗНИИЭП

Инв. № подл. | Подпись и дата | Взам. инв. №

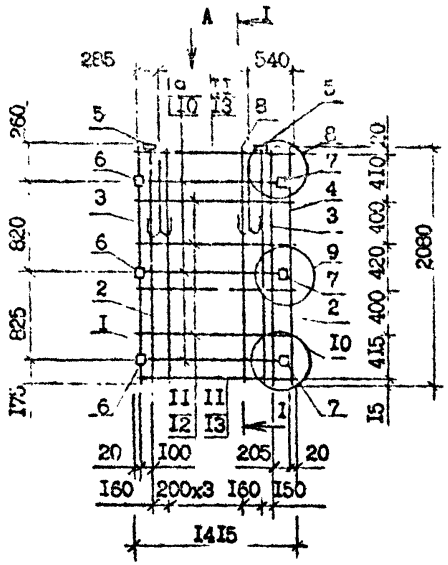

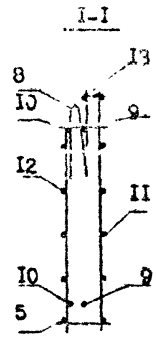

Вид А

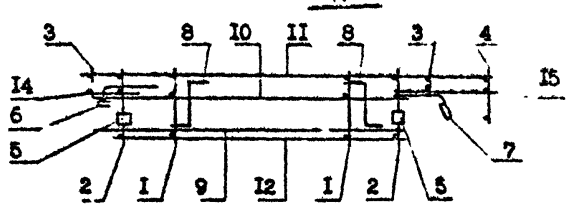

Поз.	Обозначение	Наименование	Кол.	Обозначение документа
I		Каркас КР1	4	I.090.I-7с.I-2 25
2		КР3	2	24
3		КР4	2	25
4		КР5	I	26
5		Изделие закладное МН1	2	29
6		МН2	3	30
7		МН3	3	3I
8		Петля строповочная СП3	2	32
9		ФI0А-I, L =II50; 0,7Iкг	3	Без чертежа
I0		ФI0А-I, L =970; 0,6кг	3	Без чертежа
II		Ø5Вр-I, L =I4I5; 0,22кг	6	Без чертежа
I2		Ø5Вр-I, L =960; 0,I5кг	4	Без чертежа
I3		Ø5Вр-I, L =750; 0,I2кг	2	Без чертежа
I4		Ø5Вр-I, L =I30; 0,02кг	6	Без чертежа
I5		Ø5Вр-I, L =430; 0,07кг	6	Без чертежа
		Масса каркаса	27,22	

Технические требования см. I.090.I-7с.I-2 ТТ
Узлы см. I.090.I-7с.I-2 Д2
Опалубочный чертеж см. I.090.I-7с.I-2 06
Арматура класса А-I по ГОСТ 5781-82*
класса Вр-I по ГОСТ 6727-80*

Разраб.	Кожия		09.9
Проверил	Салихова		09.9
ГИП	Гуражанд		09.9
Нач.отд.	Бахтадзе		09.9
Н.контр.	Маркарян		09.9

I.090.I-7с.I-2 I7

Каркас пространственный
ПКП I4.2I.3,5

Стадия	Лист	Листов
Р		I

ЦНИИЭП

Инв. № подл. | Подпись и дата | Взам. инв. №

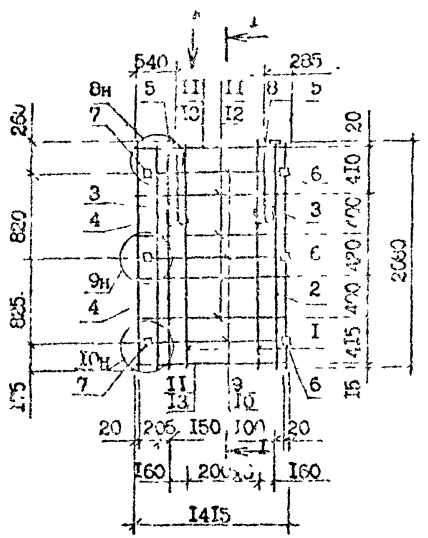

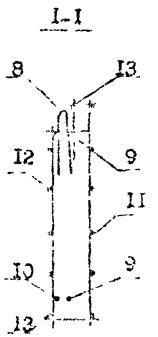

Поз.	Наименование	Кол.	Обозначение документа
I	Каркас КРI	4	I.090.I-7с.I-2 25
2	КР3	2	24
3	КР4	2	25
4	КР5	I	26
5	Изделие закладное МНI	2	29
6	МН2	3	30
7	МН3	3	3I
8	Петля строповочная СП3	2	32
9	ФI0А-I, L =II50;0,7Iкг	3	Без чертежа
I0	ФI0А-I, L =970;0,6кг	3	Без чертежа
II	Ф6Вр-I, L =I4I5;0,22кг	6	Без чертежа
I2	Ф5Вр-I, L =960;0,I5кг	4	Без чертежа
I3	Ф5Вр-I, L =750;0,I2кг	2	Без чертежа
I4	Ф5Вр-I, L =I30;0,02кг	6	Без чертежа
I5	Ф5Вр-I, L =430;0,07кг	6	Без чертежа
	Масса каркаса	27,22	

Вид А

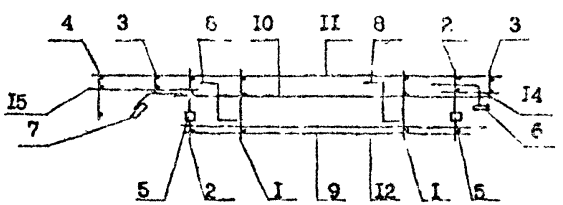

Технические требования см. I.090.I-7с.I-2 ТТ
Узлы см. I.090.I-7с.I-2 Д2
Опалубочный чертеж см. I.090.I-7с.I-2 07
Арматура класса А-I по ГОСТ 578I-82*
класса Вр-I по ГОСТ 6727-80*

Разраб.	Коркия			I.090.I-7с.I-2 I8			
Проверил	Салихова						
ГИП	Бурджанадзе						
Зач.отд.	Бахтадзе			Каркас пространственный 2КП I4.2I.3,5	Стадия	Лист	Листов
					Р		I
					ТбилЗНИИЭП		
Н.контр.	Маркарян						

Инв. № подл. | Подпись и дата | Взам. инв. №

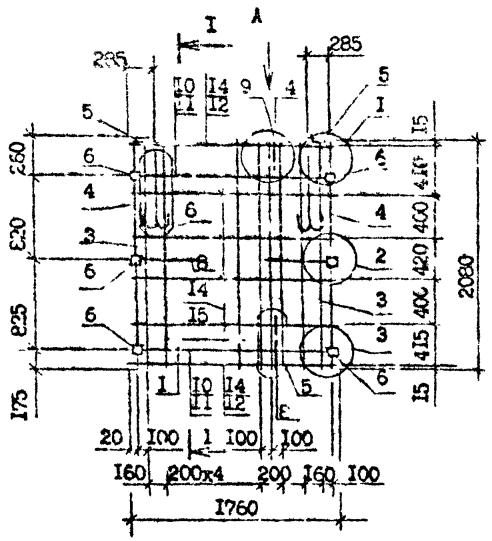

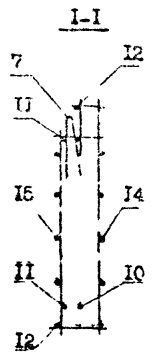

Вид А

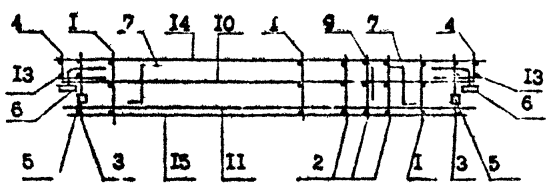

Кол.	Наименование		Кол.	Обозначение документа
I	Маркаж	КР1	5	I.090.I-7с.I-2 25
2		КР2	3	26
3		КР3	2	24
4		КР4	2	25
5	Изделие закладное	МН1	2	29
6		МН2	6	30
7	Петля строповочная	СП3	2	32
8	Стержень анкерный	АН1	3	33
9		АН2	I	33
I0	Ф10А-I, L=1750; 1,08кг		2	Без чертежа
II	Ф10А-I, L=1570; 0,97кг		2	Без чертежа
I2	Ф5Вр-I, L=1350; 0,21кг		2	Без чертежа
I3	Ф5Вр-I, L=130; 0,02кг		I2	Без чертежа
I4	Ф5Вр-I, L=1760; 0,27кг		6	Без чертежа
I5	Ф5Вр-I, L=1560; 0,24кг		4	Без чертежа
	Масса каркаса		31,44	

Технические требования см. I.090.I-7с.I-2 ТТ
Узлы см. I.090.I-7с.I-2 ДВ
Опалубочный чертеж см. I.090.I-7с.I-2 ОВ
Арматура класса А-I по ГОСТ 5781-82*
класса Вр-I по ГОСТ 6727-80*

Разраб.	Коркия		9.09
Проверил	Селихова		9.09
ГИП	Бурдьянидзе		9.09
Нач.отд.	Бахтадзе		9.09
Н.контр.	Маркарян		9.09

I.090.I-7с.I-2 I9

Каркас пространственный КП I8.2I.3,5

Стадия	Лист	Листов
Р		I

ТбилЗНИИЭП

Инв. № подл. | Подпись и дата | Взам. инв. №

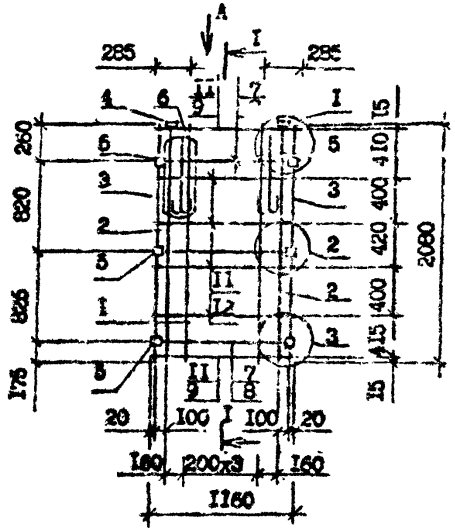

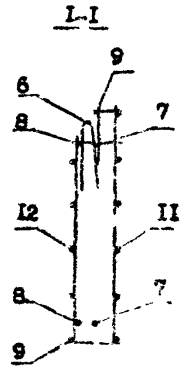

Вид А

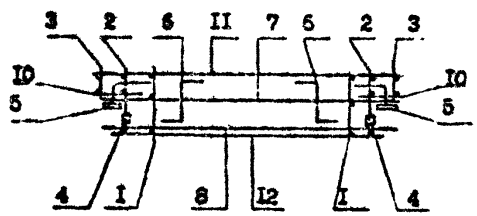

Поз.	Наименование	Кол.	Обозначение документа
I	Каркас КР1	4	I.090.I-7с.I-2 25
2	КР3	2	24
3	КР4	2	25
4	Изделие закладное МН1	2	29
5	МН2	6	30
6	Петля строповочная СП3	2	32
7	ФIOA-I, L =II50;0,7Iкг	3	Без чертежа
8	ФIOA-I, L =970;0,6кг	3	Без чертежа
9	Ф5Вр-I, L =750;0,I°кг	2	Без чертежа
I0	Ф5Вр-I, L =I30;0,02кг	I2	Без чертежа
II	Ф5Вр-I, L =II60;0,I8кг	6	Без чертежа
I2	Ф5Вр-I, L =960;0,I5кг	4	Без чертежа
	Масса каркаса	23,49	

Технические требования см. I.090.I-7с.I-2 ТТ
Узлы см. I.090.I-7с.I-2 Д2
Опалубочный чертеж см. I.090.I-7с.I-2 09
Арматура класса А-I по ГОСТ 5781-82*
класса Вр-I по ГОСТ 6727-80*

Разраб.	Коркия		
Проверил	Салихова		
ГИП	Бурджанадзе		
Нач.отд.	Бахтадзе		
Н.контр.	Маркарян		

I.090.I-7с.I-2 20

Каркас пространственный
КП I2.2I.3,5

Стадия	Лист	Листов
Р		I

ТбилЗНИИЭП

Инв. № подл. | Подпись и дата | Взам. инв. №

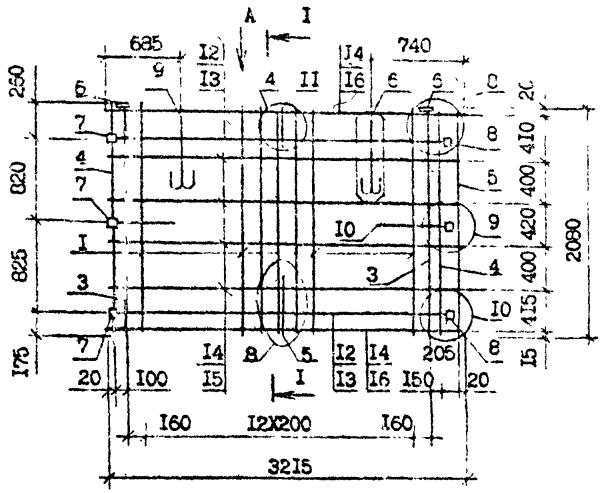

1-1

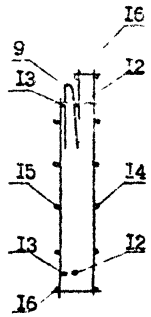

Поз.	Наименование	Кол.	Обозначение документа
I	Каркас КРI	I2	1.090.I-7с.I-2 25
2	КР2	3	26
3	КР3	2	24
4	КР4	2	25
5	КР5	I	26
6	Изделие закладное МНI	2	29
7	МН2	3	30
8	МН3	3	3I
9	Петля строповочная СП2	2	32
I0	Стержень анкерный АНI	3	33
II	АН2	I	33
I2	ФI0А-I, L =2950; I,82кг	2	Без чертежа
I3	ФI0А-I, L =2770; I,7Iкг	2	Без чертежа
I4	⌀5Вр-I, L =32I5; 0,5кг	6	Без чертежа
I5	⌀5Вр-I, L =2760; 0,43кг	4	Без чертежа
I6	⌀5Вр-I, L =2550; 0,4кг	2	Без чертежа
I7	⌀5Вр-I, L =I30; 0,02кг	6	Без чертежа
I8	⌀5Вр-I, L =430; 0,07кг	6	Без чертежа
	Масса каркаса	5I,46	

Вид А

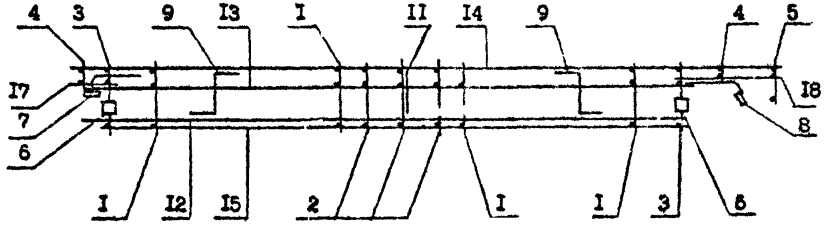

Технические требования см. I.090.I-7с.I-2 ТТ
Узлы см. I.090.I-7с.I-2 ДВ
Опалубочный чертеж см. I.090.I-7с.I-2.ВО
Арматура класса А-I по ГОСТ 5781-82*
класса Вр-I по ГОСТ 6727-80*

Разраб.	Коркия		
Провери.	Салихова		
ГИП	Бурдиладзе		
Нач.отд.	Бахтадзе		
Н.контр.	Маскарян		

I.090.I-7с.I-2 2I

Каркас пространственный
ПКП 32.2I.3,5

Стадия	Лист	Листов
Р		I

ТбилЗНИИЭП

Инв. № подл. | Подпись и дата | Взам. инв. №

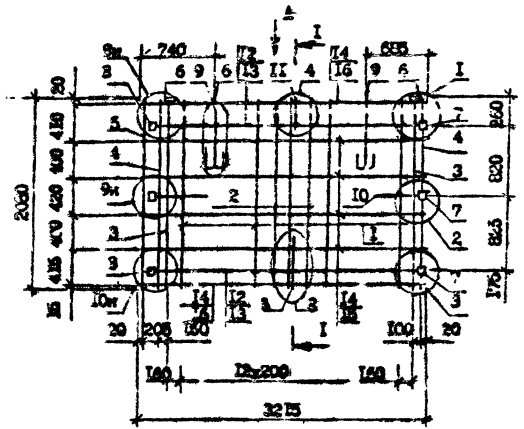

Вид А

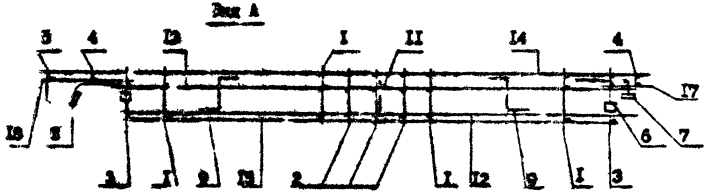

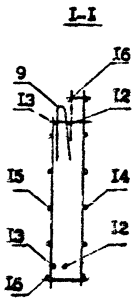

Поз.	Наименование	Кол.	Обозначение документа
I	Каркас КР1	I2	I.090.I-7с.I-2 25
2	КР2	3	26
3	КР3	2	24
4	КР4	2	25
5	КР5	I	26
6	Изделие закладное МН1	2	29
7	МН2	3	30
8	МН3	3	3I
9	Петля строповочная СП2	2	32
I0	Стержень анкерный АН1	3	33
II	АН2	I	33
I2	⌀I0А-I, L =295=; I,82кг	2	Без чертежа
I3	⌀I0А-I, L =2770; I,7Iкг	2	Без чертежа
I4	⌀5Вр-I, L =32I5; 0,5кг	6	Без чертежа
I5	⌀5Вр-I, L =2760; 0,43кг	4	Без чертежа
I6	⌀5Вр-I, L =2550; 0,4кг	2	Без чертежа
I7	⌀5Вр-I, L =I30; 0,02кг	6	Без чертежа
I8	⌀5Вр-I, L =430; 0,07кг	3	Без чертежа
	Касса каркаса	5I,46	

Технические требования см. I.090.I-7с.I-2 ТТ
Узлы см. I.090.I-7с.I-2 Д2
Опалубочный чертеж см. I.090.I-7с.I-2 II
Арматура класса А-I по ГОСТ 578I-82*
класса Вр-I по ГОСТ 6727-80*

Разраб.	Корнюк		
Проверил	Салмухова		
ГИП	Бурджанадзе		
Нач.отд.	Бахтадзе		
Н.контр.	Маркарян		

I.090.I-7с.I-2 22

Каркас пространственный 2КП 32.2I.3,5

Стадия	Лист	Листов
Р		I

Теменниизп

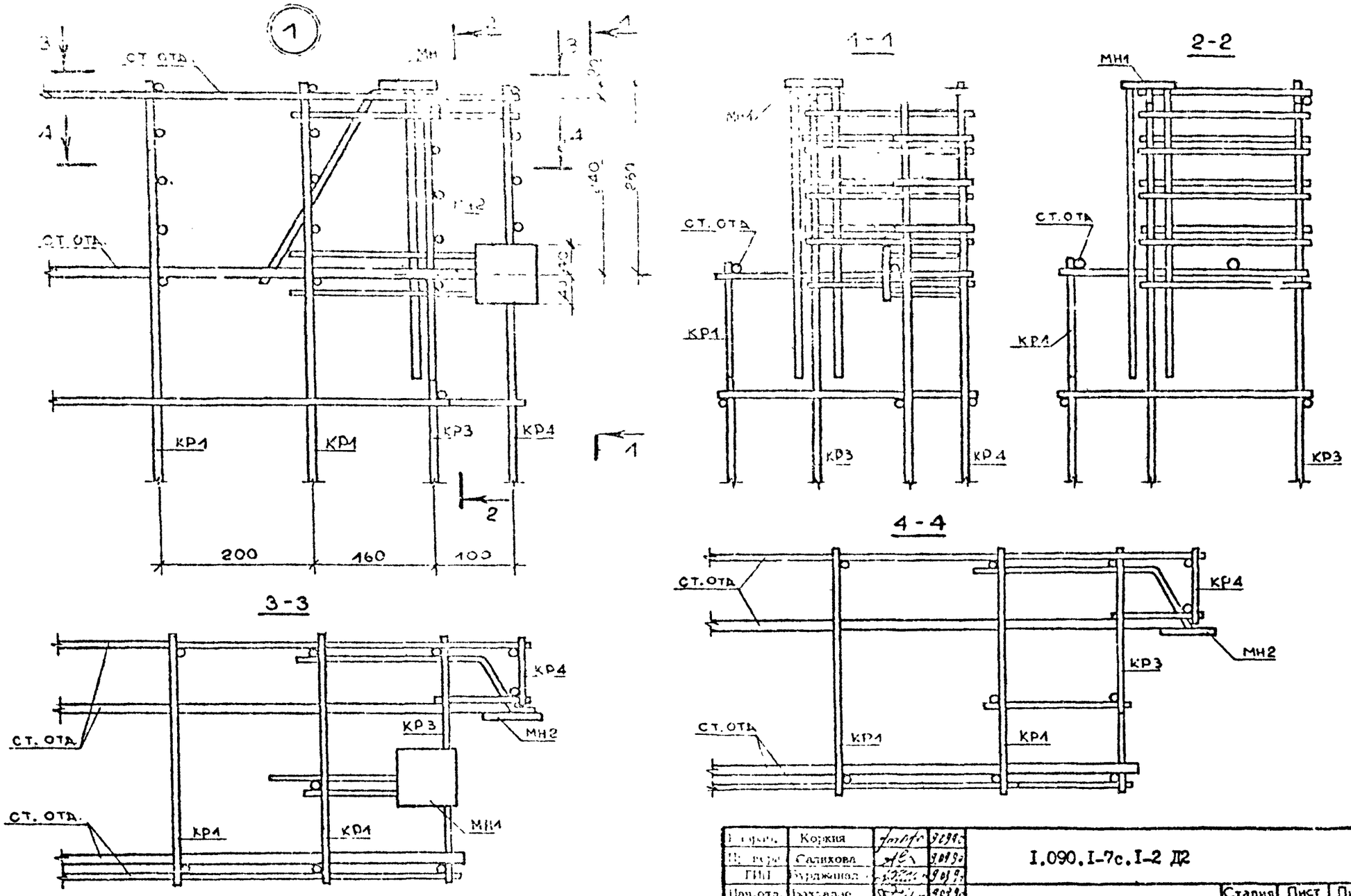

Разраб.	Коркия			I.090.I-7с.I-2 Д2
Проверил	Салихова			
ГИП	Бурджанадзе			
Нач.отд.	Бахтадзе			Узлы арматурные
Н.контр.	Маркарян			

Стадия	Лист	Листов
Р	I	6

ТбилЗНИИЭП

Инв. № подл. | Подпись и дата | Взам.инв. №

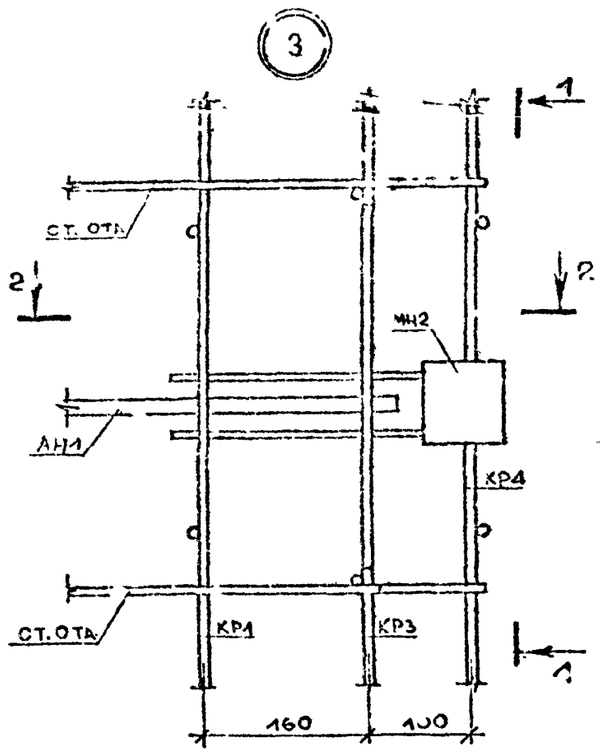

1-1

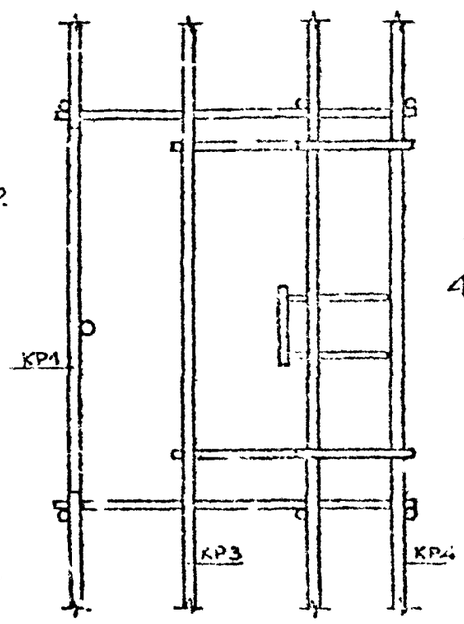

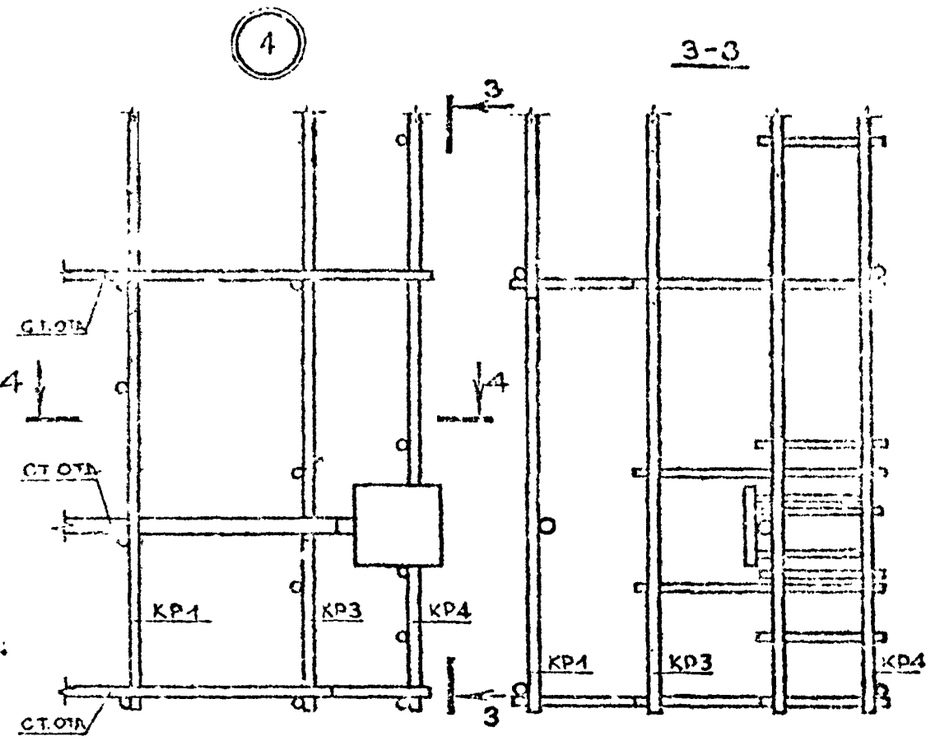

3-3

2-2

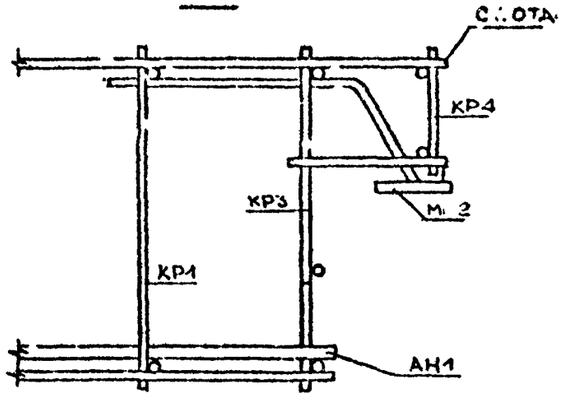

4-4

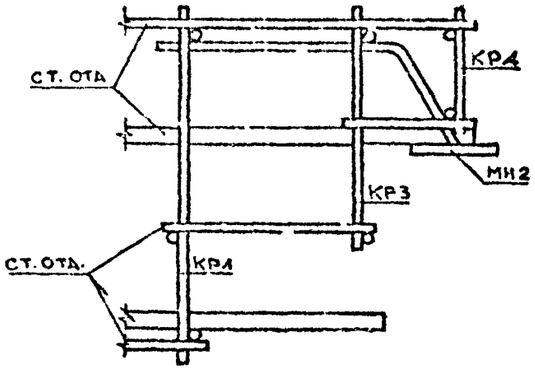

Инв. № подл. | Подпись и дата | Взам. инв. №

6-552-1-2-46

I.090.I.7c.I-2 Д2

Лист 2

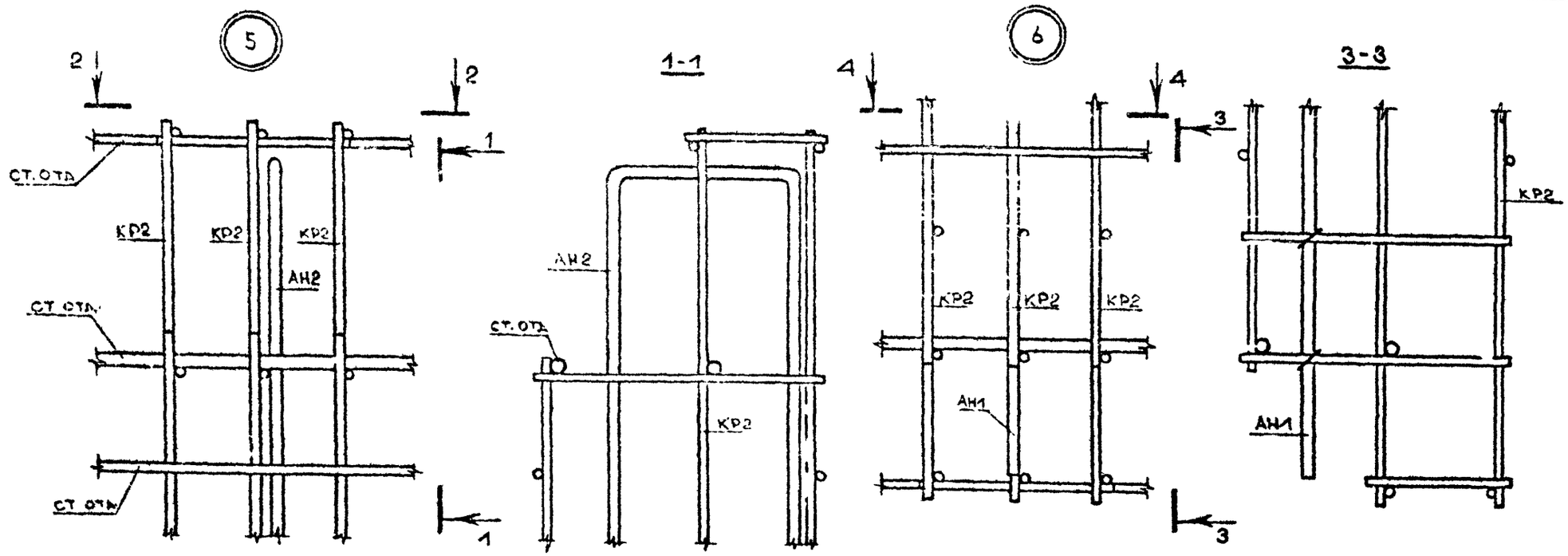
5
2
2
1
1
СТ. ОТД
КР2
КР2
КР2
АН2
СТ. ОТД
СТ. ОТД
1-1
АН2
СТ. ОТД
КР2
6
4
4
3
3
КР2
КР2
КР2
АН1
3-3
КР2
АН1

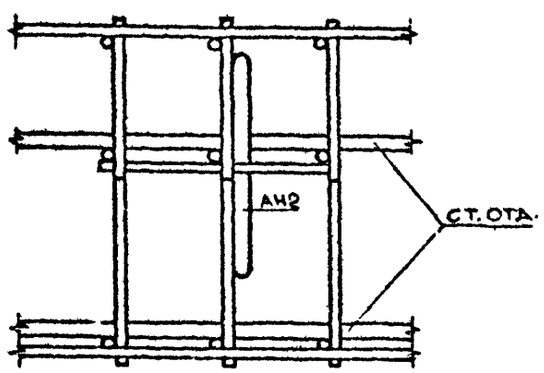
2-2
АН2
СТ. ОТД

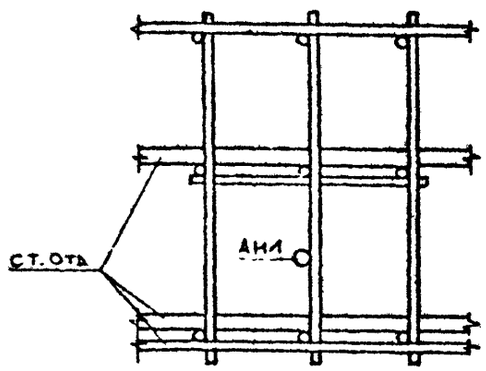
4-4
СТ. ОТД
АН1

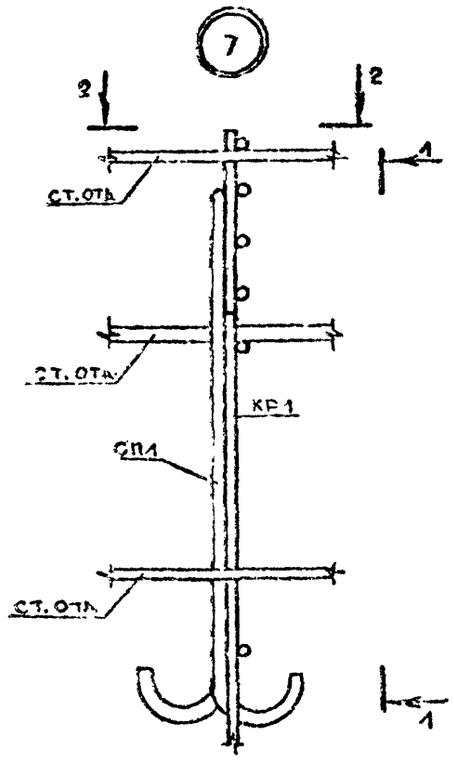

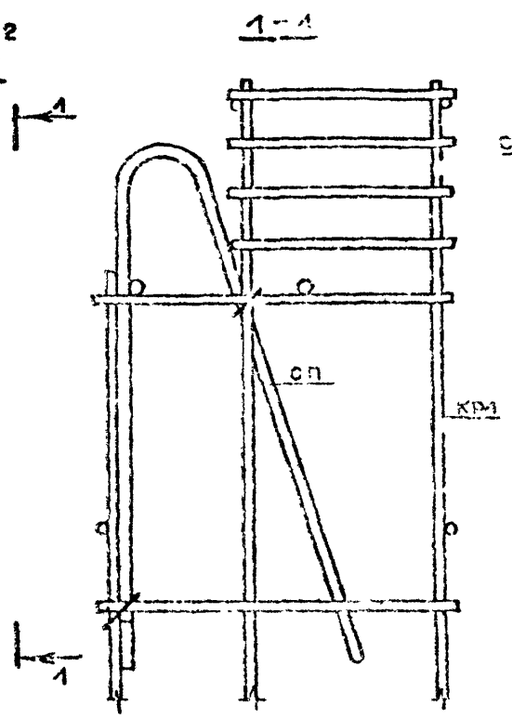

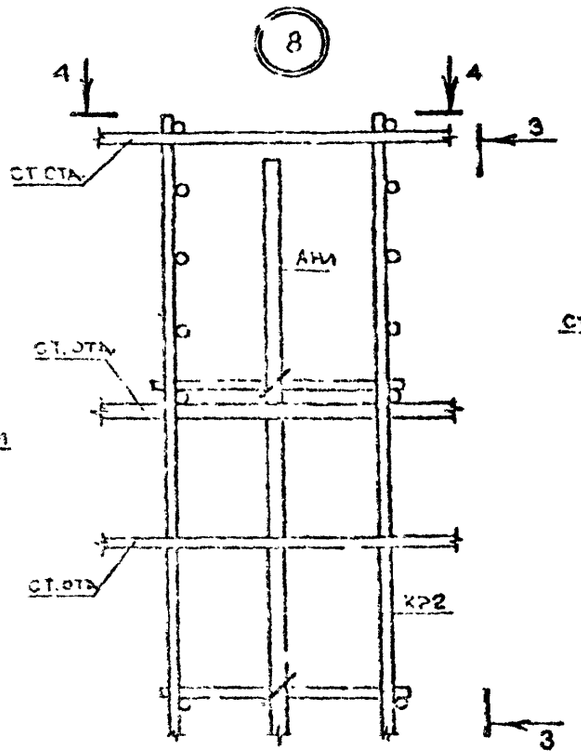

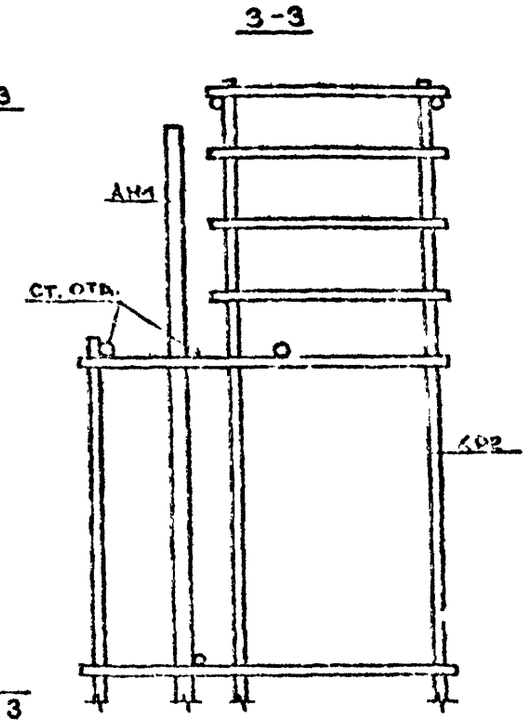

2-2

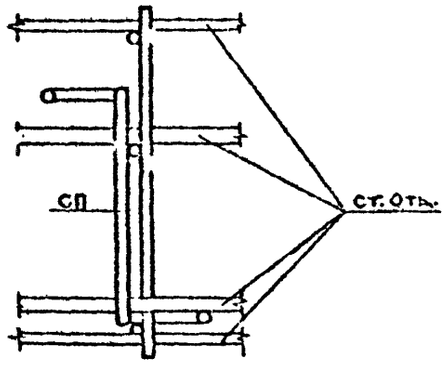

4-4

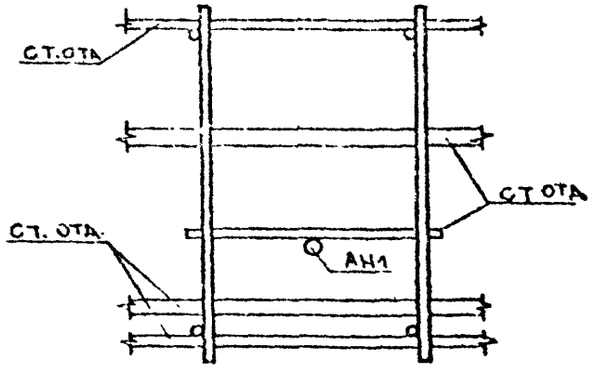

Инв. № подл. | Подпись и дата | Взам. инв. №

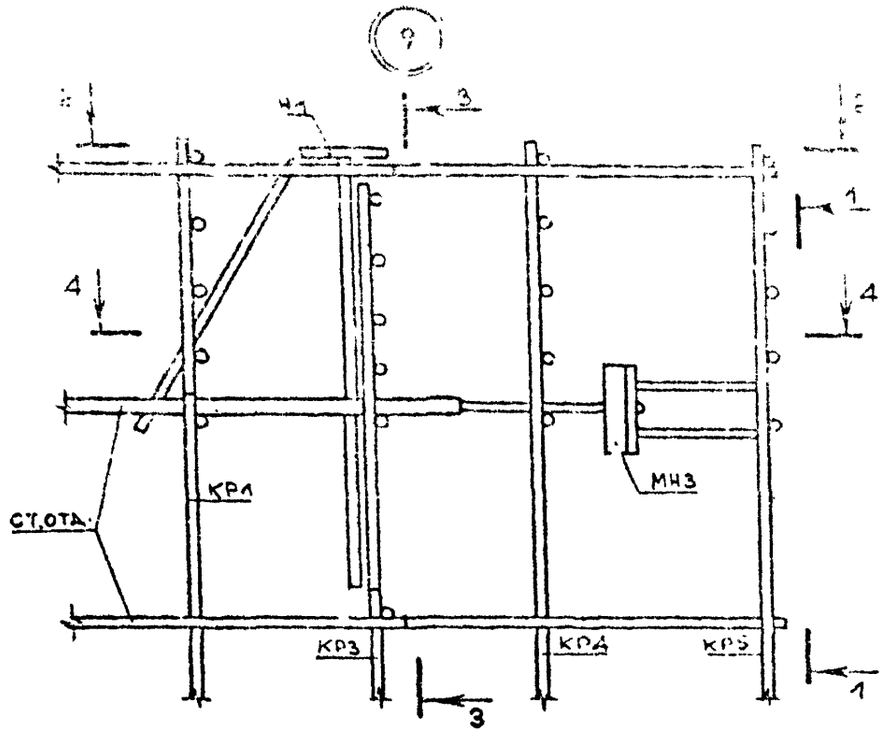

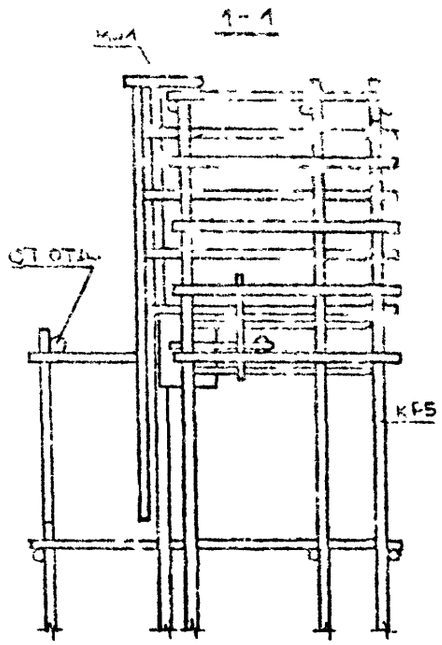

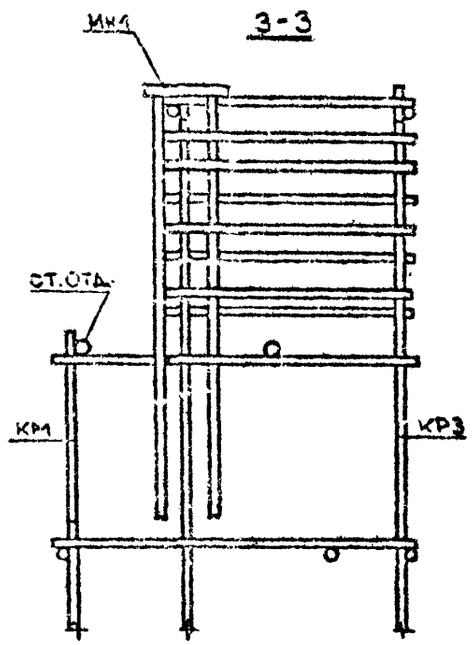

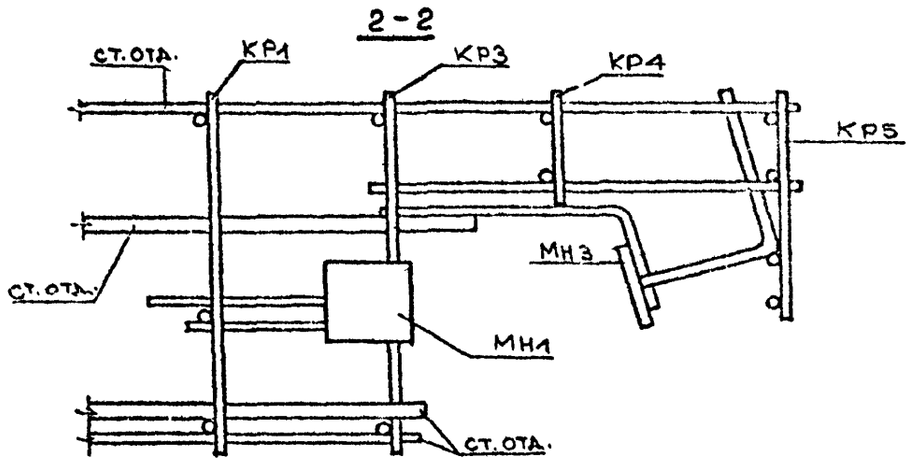

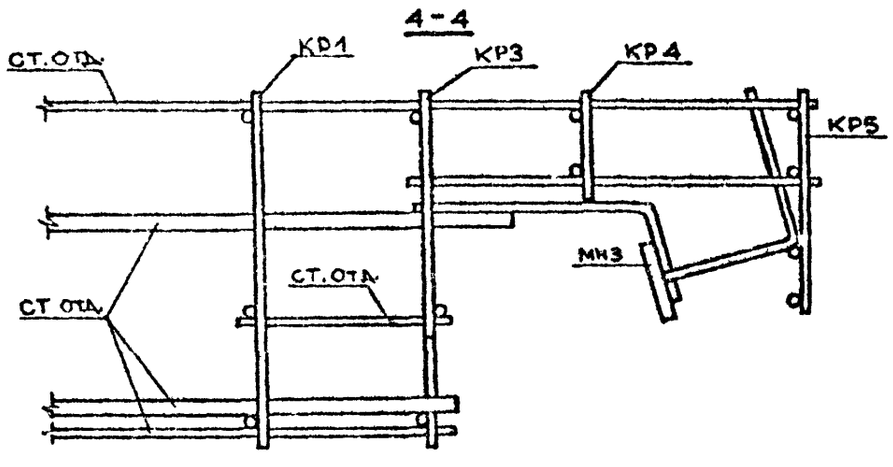

Инв.№ подл. | Подпись и дата | Взам.инв.№

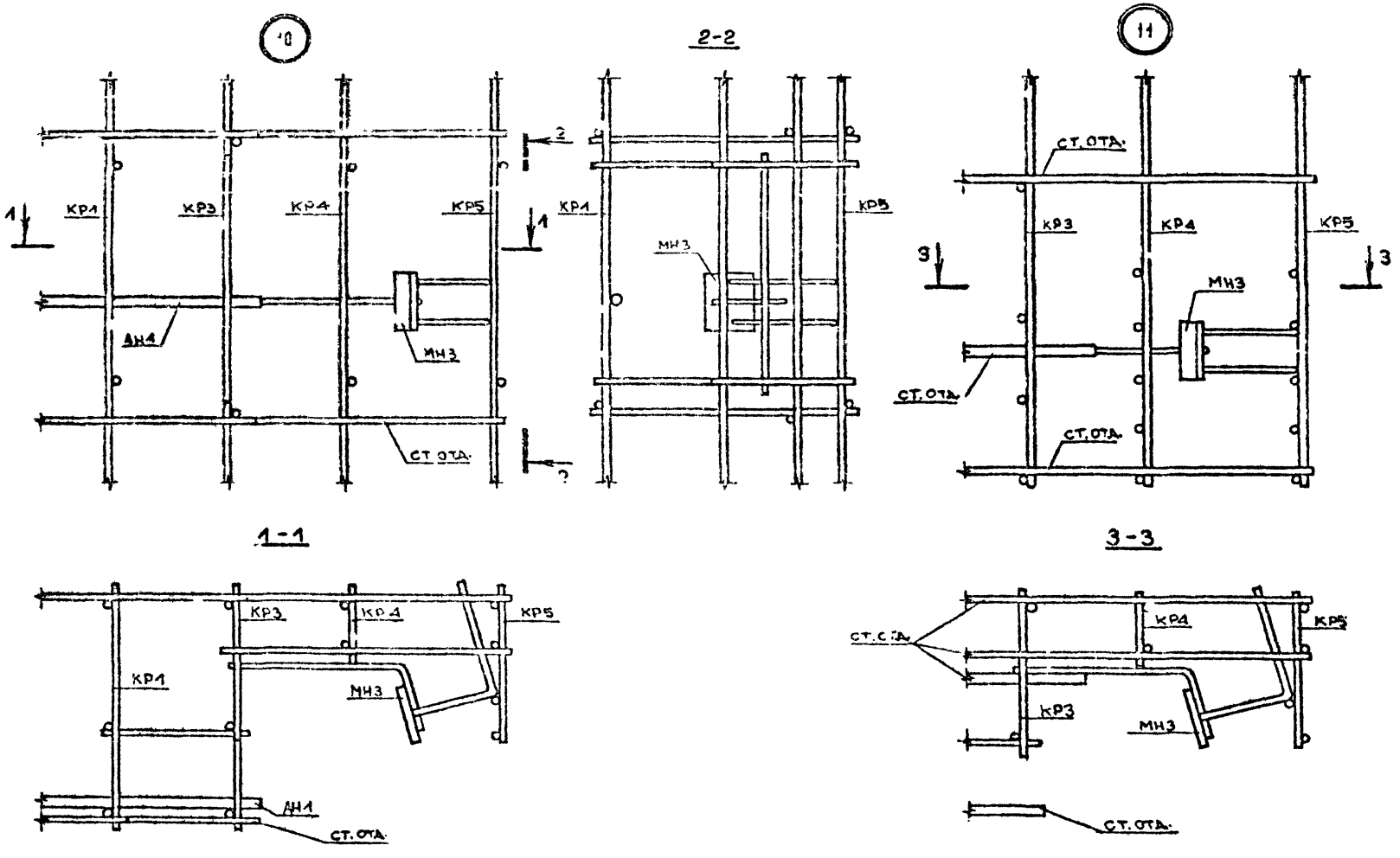
10
КР1
КР3
КР4
КР5
ДН4
МН3
СТ.ОТД.
1
2-2
11
3
1-1
ДН1
3-3

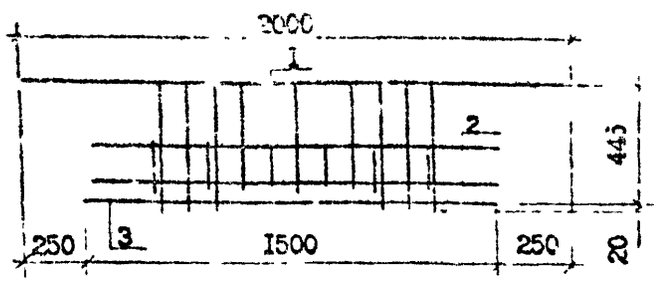

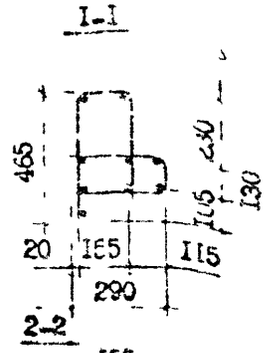

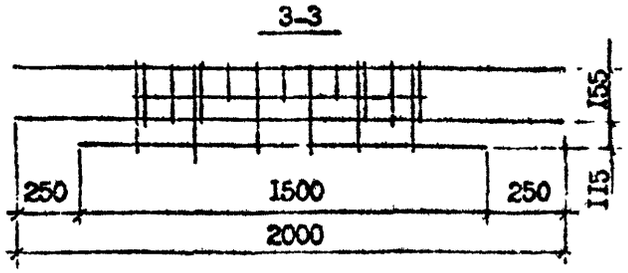

Поз.	Наименование	Кол.	Обозначения документа
1	Сетка С1	1	1.090.1-7с.1-2 27
2	С2	1	1.090.1-7с.1-2 28
3	Ø5Вр-I L=1500; 0,23кг	1	Без чертежа
	Масса каркаса	3,4	

Арматура класса Вр-I по ГОСТ 6727-80*

Разраб.	Коркия		
Провери	Салихова		
ГИП	Курдиманидзе		
Нач.отд.	Бахтадзе		
Н.контр.	Маркарян		

1.090.1-7с.1-2 23

Каркас укрупнительной сборки СКР1

Стадия	Лист	Листов
Р		1

ТбилЗНИИЭП

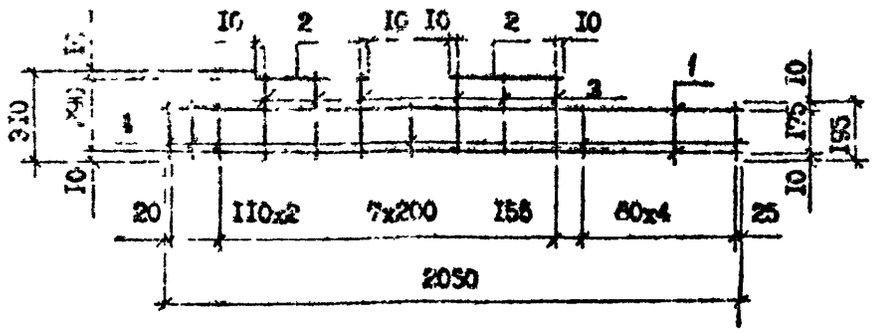

Поз.	Наименование	Кол.	Масса ед., кг	Масса, кг
1	Ø6А-III, L=2060	2	0,46	1,42
2	Ø6А-III, L=420	2	0,09	
3	Ø4Вр-I, L=310	6	0,05	
4	Ø4Вр-I, L=195	9	0,02	

Арматура: класса А-III по ГОСТ 5781-82*
класса Вр-I по ГОСТ 6727-80*

Разраб.	Коркия		
Провери	Салихова		
ГИП	Курдиманидзе		
Нач.отд.	Бахтадзе		
Н.контр.	Маркарян		

1.090.1-7с.1-2 24

Каркас КР3

Стадия	Лист	Листов
Р		1

ТбилЗНИИЭП

Инв. № подл. | Подпись и дата | Взам. инв. №

КРI

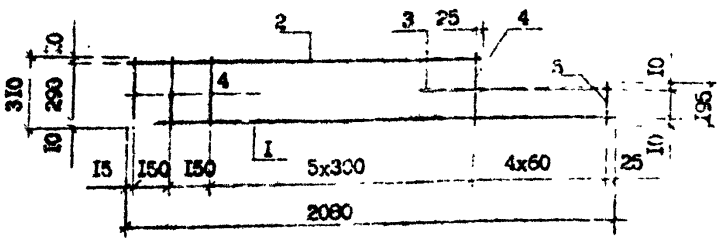

КР4

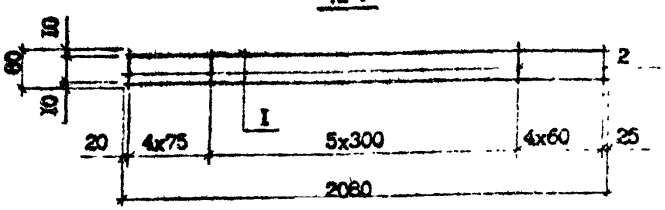

Марка	Поз.	Наименование	Кол.	Масса ед., кг	Масса, кг
КРI	I	Ф6А-Ш, L =2080	I	0,46	I,3I
	2	Ф6А-Ш, L =I840	I	0,40	
	3	Ф6А-Ш, L =600	I	0,I3	
	4	Ф4Вр-I, L =3I0	8	0,03	
	5	Ф4Вр-I, L =I95	4	0,02	
КР4	I	Ф6А-Ш, L =2080	2	0,46	I,06
	2	Ф4Вр-I, L =80	I4	0,0I	

Арматура: класса А-Ш по ГОСТ 578I-82*

класса Вр-I, по ГОСТ 6727-80*

Разраб.	Коркия		
Проверил	Салихова		
ГИП	Бурджанадзе		
Нач.отд.	Бахтадзе		
Н.контр.	Маркарян		

I.090.I-7с.I-2 25

Каркас КРI, КР4

Стадия	Лист	Листов
Р		I

Тбил ЗНИИЭП

Инв. № подл. | Подпись и дата | Взам. инв. №

КР2

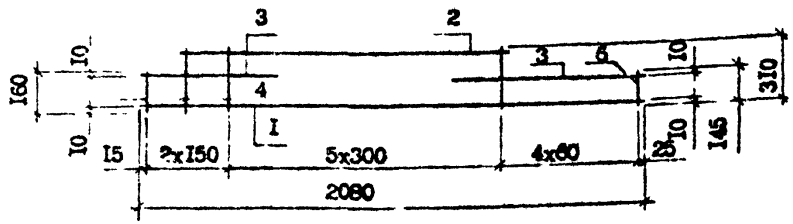

КР5

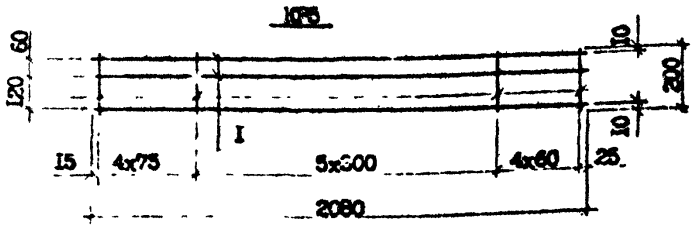

Марка	Поз.	Наименование	Кол.	Масса ед., кг	Масса, кг
КР2	I	Ф6А-Ш, L =2080	I	0,46	I,36
	2	Ф6А-Ш, L =I690	I	0,37	
	3	Ф6А-Ш, L =600	2	0,I3	
	4	Ф4Вр-I, L =3I0	7	0,03	
	5	Ф4Вр-I, L =I60	I	0,02	
	6	Ф4Вр-I, L =I45	4	0,0I	
КР5	I	Ф6А-I, L =2080	3	0,46	I,66
	2	Ф4Вр-I, L =200	I4	0,02	

Арматура: класса А-Ш по ГОСТ 578I-82*

класса Вр-I по ГОСТ 6727-80*

Разраб.	Коркия		
Проверил	Салихова		
ГИП	Бурджанадзе		
Нач.отд.	Бахтадзе		
Н.контр.	Маркарян		

I.090.I-7с.I-2 26

Каркас КР2, КР5

Стадия	Лист	Листов
Р		I

Тбил ЗНИИЭП

Инв. № подл. | Подпись и дата | Взам. инв. №

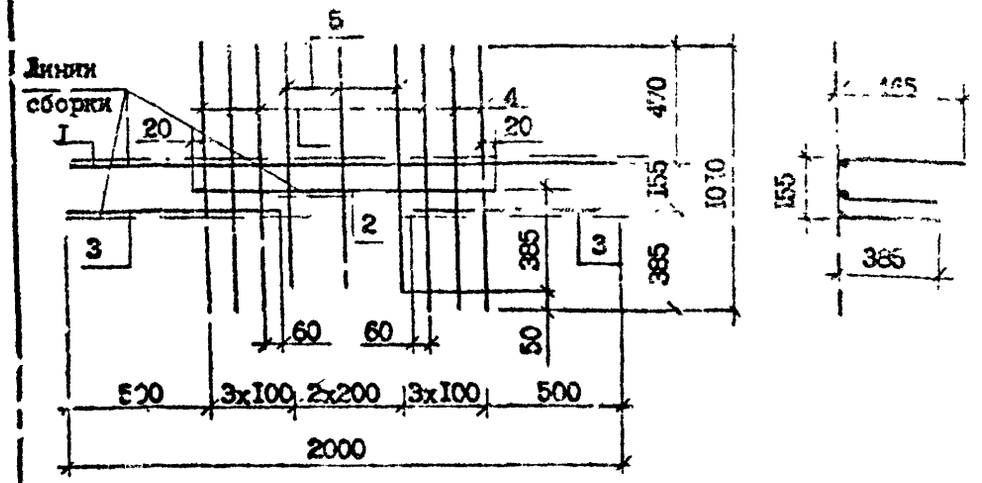

Поз.	Наименование	Кол.	Масса ед., кг	Масса, кг
I	Ф8А-III, L =2000;0,79	I	0,79	2,66
2	Ф8А-III, L =I020	I	0,40	
3	Ф8А-III, L =760	2	0,30	
4	Ф4Вр-I, L =I0I0	6	0,I0	
5	Ф4Вр-I, L =960	3	0,09	

Арматура: класса А-III по ГОСТ 578I-82*
класса Вр-I по ГОСТ 6727-80*

Разраб.	Коркия			I.090.I-7с.I-2 27
Проверил	Салихова			
ГИП	Бурджанадзе			
Нач.отд.	Бахтадзе			Сетка CI
Н.контр.	Маркарян			

Стадия	Лист	Листов
Р		I

ТбилЗНИИЭП

Инв. № подл. | Подпись и дата | Взам. инв. №

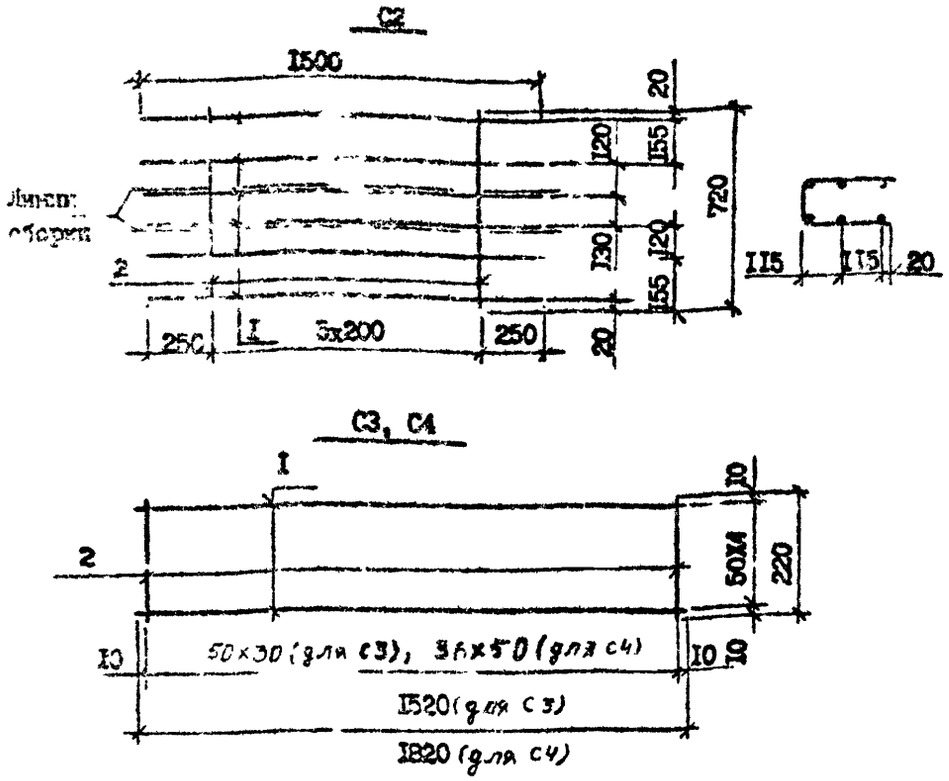

Марка	Поз.	Наименование	Кол.	Масса ед., кг	Масса, кг
C2	I	Ф5Вр-I, L =I500	6	0,23	I,8
	2	Ф4Вр-I, L =720	6	0,07	
C3	I	Ф4Вр-I, L =I520	5	0,I5	I,3
	2	Ф4Вр-I, L =220	3I	0,02	
C4	I	Ф4Вр-I, L =I820	5	0,I8	I,64
	2	Ф4Вр-I, L =220	37	0,02	

Арматура класса Вр-I по ГОСТ 6727-80*

Разраб.	Коркия			I.090.I-7с.I-2 28
Проверил	Салихова			
ГИП	Бурджанадзе			
Нач.отд.	Бахтадзе			Сетка C2...C3
Н.контр.	Маркарян			

Стадия	Лист	Листов
Р		I

ТбилЗНИИЭП

Инв. № подл. | Подпись и дата | Взам. инв. №

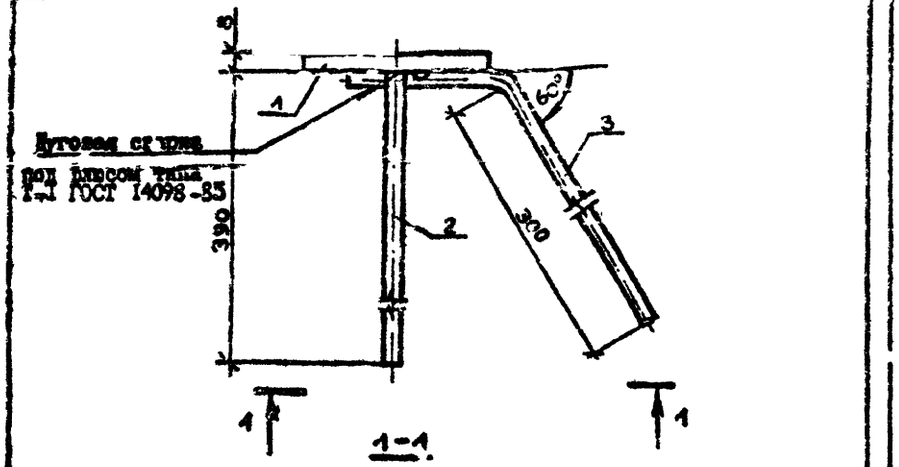

Поз.	Наименование	Кол.	Масса ед., кг	Масса, кг
1	Полоса-8х80, L=80	1	0,41	0,79
2	Ø8А-III, L=390	2	0,15	
3	Ø6А-III, L=360	1	0,08	

Разраб.	Коркия		
Проверил	Салихова		
ГИП	Бурджанадзе		
Нач.отд.	Бахтадзе		
Н.контр.	Маргарян		

I.090.I-7с.I-2 29

Изделие закладное МН1

Стадия	Лист	Листов
Р		1

ТбилЗНИИЭП

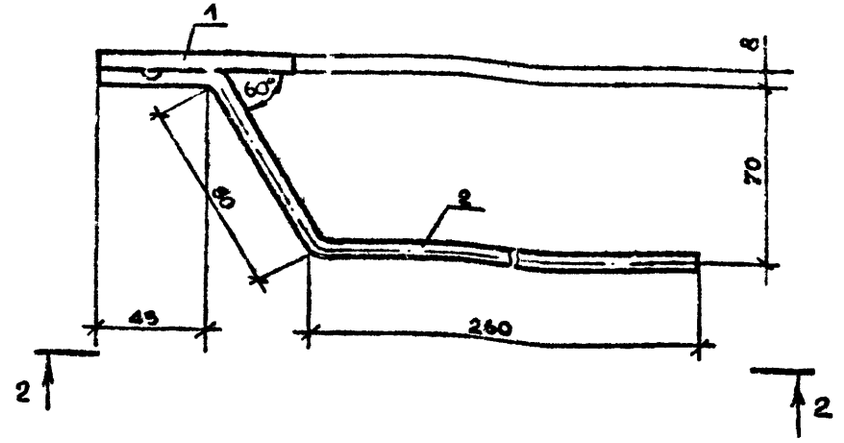

Марка	Поз.	Наименование	Кол.	Масса ед., кг	Масса, кг
МН2	1	Полоса-8Х80, L=80	1	0,41	0,59
	2	Ø6А-III, L=390	2	0,09	

Арматура класса А-III по ГОСТ 5781-82*
Сталь полосовая по ГОСТ 103-76**

Разраб.	Коркия		
Проверил	Салихова		
ГИП	Бурджанадзе		
Нач.отд.	Бахтадзе		
Н.контр.	Маргарян		

I.090.I-7с.I-2 30

Изделие закладное МН2.

Стадия	Лист	Листов
Р		1

ТбилЗНИИЭП

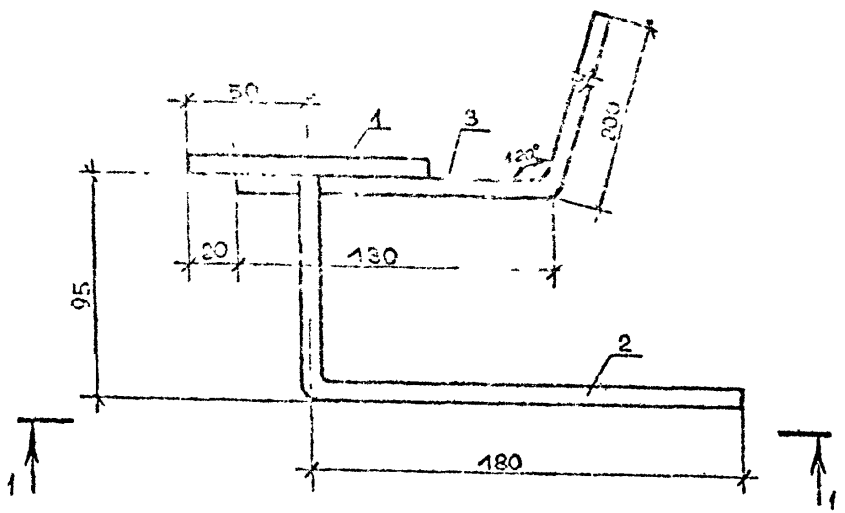

Дуговая сварка
под флюсом типа
Т-I ГОСТ I4098-85

1 - 1

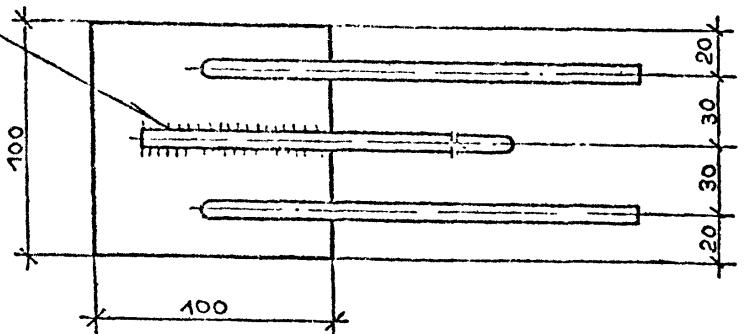

Арматура класса А-I, А-III
по ГОСТ 5781-82*
Сталь полосовая по ГОСТ 103-76**

Поз.	Наименование	Кол.	Масса ед., кг	Масса, кг
I	Полоса-8XI00, L=I00	I	0,50	
2	Ф6А-III, L=280	2	0,02	I,I
3	ФIOА-I, L=330	I	0,20	

Разраб.	Керкия		I.090.I-7с.I-2 3I
Провер.	Селихова		
ГИП	Бурлакова		
Нач.отд.	Бахтадзе		
Н.контр.	Маркарян		Изделие закладное МН3

Стадия	Лист	Листов
Р		I

ТбилЗНИИЭП

Инв. № подл. | Подпись и дата | Взам. инв. №

СП1, СП2, СП3

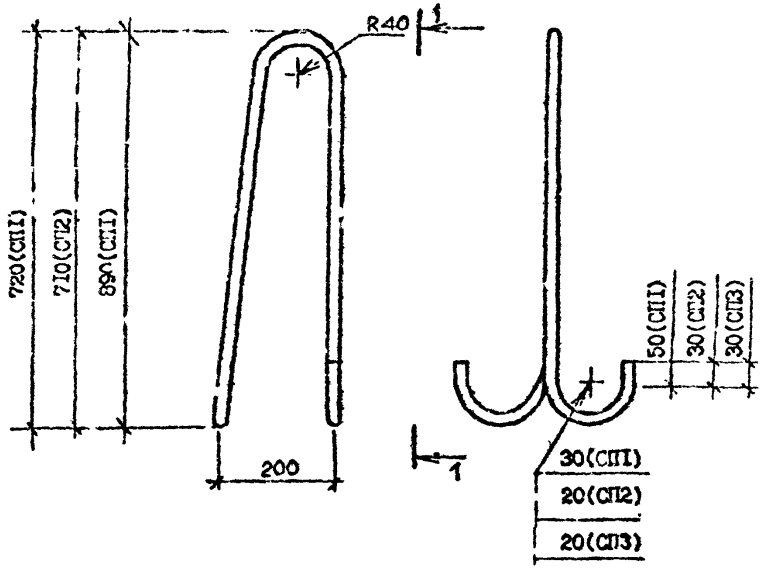

Марка	Наименование	Масса, кг
СП1	ФI6Ас-II, L 2060	3,25
СП2	Ф12Ас-II, L=1620	1,44
СП3	ФIOА-I, L=1630	1,00

Арматура класса А-I, А-II по ГОСТ 5781-82*

Разраб.	Коркия			I.090.I-7с.I-2 32	
Провер.	Салихова				
ГИП	Бураженадзе				
Нач. отд.	Бахтадзе			Петля строповочная СП1...СП3	Стадия: Р; Лист: ; Листов: 1
					ГПИлЭШИЭП
Н.контр.	Маркарян				

Подпись и дата | Взам. инв. № | Инв. № подл.

АН1, АН2

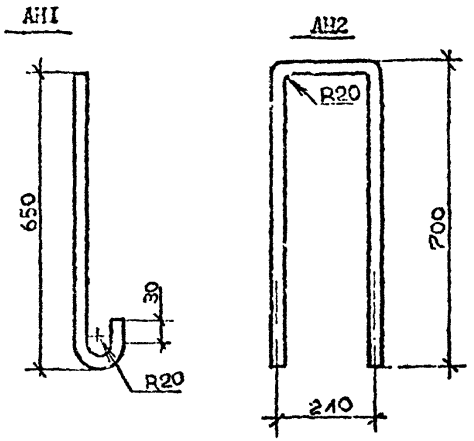

АН3

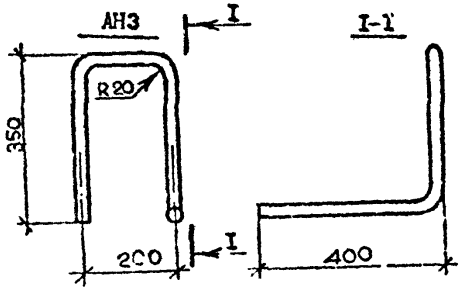

Арматура класса А-I по ГОСТ 5781-82*

Марка	Наименование	Масса, кг
АН1	ФIOА-I, L=720	0,44
АН2	ФIOА-I, L=1610	0,99
АН3	ФIOА-I, L=1330	0,80

Разраб.	Коркия			I.090.I-7с.I-2 33	
Провер.	Салихова				
ГИП	Бураженадзе				
Нач. отд.	Бахтадзе			Стержень анкерный АН1...АН3	Стадия: Р; Лист: ; Листов:
Н.контр.	Маркарян				

Подпись и дата | Взам. инв. № | Инв. № подл.

Марка элемента	Изделия арматурные												Изделия закладные									
	Арматура класса											Всего	Арматура класса					Прокат марки			Всего	Общий расход
	А-I		Ас-II			А-III			Вр-I				А-I		А-III			ВСт3пс6				
	ГОСТ 5781-82*								ГОСТ 6727-80*				ГОСТ 5781-82*					ГОСТ 103-76*				
	ФI0	Итого	ФI2	ФI6	Итого	Ф6	Ф8	Итого	Ф4	Ф5	Итого		ФI0	Итого	Ф6	Ф8	Итого	8Х80	8ХI00	Итого		
ПСЦ 60.2I.3,5-П-С	I9,63	I9,63	-	6,50	6,50	33,25	-	33,25	I0,03	II,02	2I,05	80,43	-	-	I,24	0,6	I,84	3,28	-	3,28	5,I2	86,36
ПСЦ 30.2I.3;5-П-С	9,37	9,37	2,88	-	2,88	I9,I9	-	I9,I9	5,65	5,52	II,I7	42,6I	-	-	I,24	0,6	I,84	3,28	-	3,28	5,I2	47,73
ПСЦ I8.2I.3,5-П-С	7,4I	7,4I	-	-	-	I2,26	-	I2,26	3,4I	3,24	6,65	26,32	-	-	I,24	0,6	I,84	3,28	-	3,28	5,I2	3I,44
ПСЦ I2.2I.3,5-П-С	5,93	5,93	-	-	-	8,00	-	8,00	2,28	2,I6	4,44	I8,37	-	-	I,24	0,6	I,84	3,28	-	3,28	5,I2	23,49
IПСЦ 60.2I.3,5-П-С	I9,63	I9,63	-	6,50	6,50	33,25	-	33,25	I0,03	II,02	2I,05	80,43	-	-	I,24	0,6	I,84	3,28	-	3,28	5,I2	86,36
IПСЦ 30.2I.3,5-П-С	I0,25	I0,25	2,88	-	2,88	I9,I9	-	I9,I9	5,65	5,52	II,I7	43,49	-	-	I,24	0,6	I,84	3,28	-	3,28	5,I2	48,6I
2ПСЦ 30.2I.3,5-П-С	I0,25	I0,25	2,88	-	2,88	I9,I9	-	I9,I9	5,65	5,52	II,I7	43,49	-	-	I,24	0,6	I,84	3,28	-	3,28	5,I2	48,6I
3ПСЦ 30.2I.3,5-П-С	I0,25	I0,25	2,88	-	2,88	I9,I9	-	I9,I9	5,65	5,52	II,I7	43,49	-	-	I,24	0,6	I,84	3,28	-	3,28	5,I2	48,6I
4ПСЦ 30.2I.3,5-П-С	9,37	9,37	2,88	-	2,88	I9,I9	-	I9,I9	5,65	5,52	II,I7	42,6I	-	-	I,24	0,6	I,84	3,28	-	3,28	5,I2	47,73
5ПСЦ 30.2I.3,5-П-С	6,97	6,97	2,88	-	2,88	I2,I6	3,37	I5,53	9,I3	3,9I	I3,04	38,42	-	-	I,24	0,6	I,84	3,28	-	3,28	5,I2	43,54
IПСЦ 32.2I.3,5-П-С	9,37	9,37	2,88	-	2,88	20,57	-	20,57	5,93	6,06	II,99	44,8I	0,6	0,6	I,90	0,6	2,50	2,05	I,50	3,55	6,65	5I,46
IПСЦ I4.2I.3,5-П-С	5,93	5,93	-	-	-	9,38	-	9,38	2,56	2,70	5,26	20,57	0,6	0,6	I,90	0,6	2,50	2,50	I,50	3,55	6,65	27,22
2ПСЦ 32.2I.3,5-П-С	9,37	9,37	2,88	-	2,88	20,57	-	20,57	5,93	6,06	II,99	44,8I	0,6	0,6	I,90	0,6	2,50	2,50	I,50	3,55	6,65	5I,46
2ПСЦ I4.2I.3,5-П-С	5,93	5,93	-	-	-	9,38	-	9,38	2,56	2,70	5,26	20,57	0,6	0,6	I,90	0,6	2,50	2,50	I,50	3,55	6,65	27,22

Разраб.	Коркия		I.090.I-7с.I-2 РС
Проверил	Салихова		
ГИП	Бурджанадзе		Ведомость расхода стали
Нач.отд.	Бахтадзе		Стадия: Р; Лист; Листов: 7
Н.контр.	Маркарян		ТбилЗНИИЭП

Инв. № подл. | Подпись и дата | Взам. инв. №

Копировал

Формат А3

gost.e-ecolog.ru