ТИПОВЫЕ КОНСТРУКЦИИ ИЗДЕЛИЯ И УЗЛЫ ЗДАНИЙ И СООРУЖЕНИЙ

СЕРИЯ 1.090.1-7с

СБОРНЫЕ ЖЕЛЕЗОБЕТОННЫЕ КОНСТРУКЦИИ МЕЖВИДОВОГО ПРИМЕНЕНИЯ ДЛЯ КРУПНОПАНЕЛЬНЫХ ОБЩЕСТВЕННЫХ, АДМИНИСТРАТИВНЫХ И БЫТОВЫХ ЗДАНИЙ С ВЫСОТОЙ ЭТАЖА 3,3 М ДЛЯ СТРОИТЕЛЬСТВА В РАЙОНАХ СЕЙСМИЧНОСТЬЮ 7, 8 И 9 БАЛЛОВ

ВЫПУСК 2-6

ПАНЕЛИ НАРУЖНЫХ СТЕН ТРЕХСЛОЙНЫЕ НА ЖЕСТКИХ СВЯЗЯХ ТОЛЩИНОЙ 400 ММ ДЛЯ ПРИМЕНЕНИЯ В РАЙОНАХ СЕЙСМИЧНОСТЬЮ 9 БАЛЛОВ

РАБОЧИЕ ЧЕРТЕЖИ

1991-05
Цена 36-46

gost.e-ecolog.ru

ТИПОВЫЕ КОНСТРУКЦИИ, ИЗДЕЛИЯ И УЗЛЫ ЗДАНИЙ И СООРУЖЕНИЙ

СЕРИЯ 1.090.1-7с

СБОРНЫЕ ЖЕЛЕЗОБЕТОННЫЕ КОНСТРУКЦИИ МЕЖВИДОВОГО ПРИМЕНЕНИЯ ДЛЯ КРУПНОПАНЕЛЬНЫХ ОБЩЕСТВЕННЫХ, АДМИНИСТРАТИВНЫХ И БЫТОВЫХ ЗДАНИЙ С ВЫСОТОЙ ЭТАЖА 3,3 М ДЛЯ СТРОИТЕЛЬСТВА В РАЙОНАХ СЕЙСМИЧНОСТЬЮ 7, 8 и 9 БАЛЛОВ

ВЫПУСК 2-6

ПАНЕЛИ НАРУЖНЫХ СТЕН ТРЕХСЛОЙНЫЕ НА ЖЕСТКИХ СВЯЗЯХ ТОЛЩИНОЙ 400 ММ ДЛЯ ПРИМЕНЕНИЯ В РАЙОНАХ СЕЙСМИЧНОСТЬЮ 9 БАЛЛОВ

РАБОЧИЕ ЧЕРТЕЖИ

РАЗРАБОТАН
ТбилЗНИИЭП
ДИРЕКТОР ИНСТИТУТА Э. ЭДИБЕРАШВИЛИ
ГЛ. КОНСТР. ИНСТИТУТА А. ЧИКОБАВА
НАЧАЛЬНИК ОТДЕЛА Д. БАХТАДЗЕ
ГЛ. ИНЖ. ПРОЕКТА Д. БУРДЖАНАДЗЕ

УТВЕРЖДЕНЫ
Госкомархитектуры. Приказ №148
от 13.05.91
ВВЕДЕНЫ В ДЕЙСТВИЕ
ТбилЗНИИЭП с 01.09.92
Приказ № 125 от 17.09.91

Обозначение документа	Наименование	Стр.
I.090.I-A.2-6 ТТ	Технические требования	4
0I	Панель ЛПС0 30.33.4-ЛТ-С9 1ПС0 30.33.4-2ПТ-С9, 2ПС0 30.33.4-ЛТ-С9 2ПС0 30.33.4-2ПТ-С9	8
02	Панель 3ПС0 30.33.4-ЛТ-С9 3ПС0 30.33.4-2ПТ-С9, 4ПС0 30.33.4-ЛТ-С9 4ПС0 30.33.4-2ПТ-С9	II
03	Панель 5ПС0 30.33.4-2ПТ-С9	I4
04	Панель 6ПС0 30.33.4-2ПТ-С9	I6
05	Панель 7ПС0 30.33.4-2ПТ-С9	I8
06	Панель ЛПС0 33.33.4-ЛТ-С9 1ПС0 33.33.4-2ПТ-С9	20
07	Панель 2ПС0 33.33.4-ЛТ-С9 2ПС0 33.33.4-2ПТ-С9	22
08	Панель ЛПС0 60.33.4-ЛТ-С9 ЛПС0 60.33.4-2ПТ-С9, 2ПС0 60.33.4-ЛТ-С9 2ПС0 60.33.4-2ПТ-С9	24
09	Панель 3ПС0 60.33.4-ЛТ-С9 3ПС0 60.33.4-2ПТ-С9	27
I0	Панель ЛПСБ 30.33.4-ЛТ-С9 1ПСБ 30.33.4-2ПТ-С9, 2ПСБ 30.33.4-ЛТ-С9 2ПСБ 30.33.4-2ПТ-С9	30
II	Панель ПСЛ 30.33.4-2ПТ-С9	33
I2	Панель ЛПСД 30.33.4-2ПТ-С9 2ПСД 30.33.4-2ПТ-С9	35
I3	Панель 3ПСД 30.33.4-2ПТ-С9	38
I4	Панель 4ПСД 30.33.4-ЛТ-С9 4ПСД 30.33.4-2ПТ-С9	40
I5	Панель ПСД 30.33.4-2ПТ-С9	42
I6	Панель ПС 30.33.4-ЛТ-С9 ПС 24.33.4-ЛТ-С9, ПС I8.33.4-ЛТ-С9	44
I7	Панель ПС I2.33.4-ЛТ-С9	48
I8	Панель ПС 30.I6.4-ЛТ-С9	49

Обозначение документа	Наименование	Стр.
I.090.I-7с.2-6 I9	Панель ЛПС 33.33.4-ЛТ-С9 2ПС 33.33.4-ЛТ-С9	50
20	Панель ЛПС I5.33.4-ЛТ-С9 2ПС I5.33.4-ЛТ-С9	53
Д1	Узлы опалубочные	56
Д2	Узлы арматурные	65
2I	Каркас укрупнительной сборки СКР1, СКР2, СКР4	76
22	Каркас укрупнительной сборки СКР3	77
23	Каркас укрупнительной сборки СКР5	78
24	Сетка С1...С15	79
25	Сетка С16...С19	80
26	Сетка С20,С21	80
27	Сетка С22...С25	81
28	Сетка С26...С28	81
29	Сетка С29...С31	82
30	Сетка С32, С33	82
31	Сетка С34...С48	83
32	Сетка С49...С53	84
33	Сетка С54...С53	84
34	Каркас КР1, КР2	85
35	Каркас КР4	85
36	Каркас КР3, КР5	86
37	Каркас КР6...КР12, КР14	87
38	Каркас КР13, КР15	87

Разраб.	Сынков		11.91
Проверил	Шелия		11.91
ГИП	Бурдчанадзе		11.91
Нач.отд.	Бахтадзе		11.91
Н.контр.	Маркарян		11.91

I.090.I-7с.2-6

СОДЕРЖАНИЕ

Стадия	Лист	Листов
Р	I	2

ТбилЗНИИЭП

Копировал

Формат А3

Инв. № подл. | Подпись и дата | Взам. инв. №

т.п. 1.090.1-7с. вып.2-6

Обозначение документа	Наименование	Стр.
I.090.I-7с.2-6 39	Каркас КР16...КР18	88
40	Каркас КР19	88
41	Каркас КР20...КР25	89
42	Каркас КР26	89
43	Изделие закладное МН1	90
44	Изделие закладное МН2	90
45	Стержень анкерный АН1,АН2	91
46	Стержень анкерный АН3...АН5	91
47	Петля строповочная СП1...СП4	92
48	Расход стали	93

т.п.I.090.I-7с. вып. 1-6

Инв. № подл. | Подпись и дата | Взам. инв. №

Копировал Формат А3

I. Общие данные

Выпуск 2-6 "Панели наружных стен трехслойные на жестких связях толщиной 400 мм для применения в районах сейсмичностью 9 баллов. Рабочие чертежи." входит в состав серии I.090.I-7с.

"Изделия железобетонные конструкции межвидового применения для ЦХ сновательных общественных, административных и бытовых зданий высотой этажа 3,3 м для строительства в районах сейсмичностью 7,8 и 9 баллов.

Выпуск содержит: технические требования, спецификации, сборочные чертежи панелей, арматурных изделий, расход стали, узлы.

Панели запроектированы в соответствии с требованиями СНиП 2.03.01-84* "Бетонные и железобетонные конструкции. Нормы проектирования", постановления Госстроя СССР от II марта 1981 г. "О повышении расчетных сопротивлений металлопроката, используемого при изготовлении строительных конструкций". "Пособия по проектированию жилых зданий. Выпуск 3. Конструкции жилых зданий" (к СНиП 2.08.01-85) и "Указаний по расчету и проектированию крупнопанельных общественных зданий и вспомогательных зданий промпредприятий для строительства в сейсмических районах." ТбилЗНИИЭП, 1939 г.)

2. Конструкция панелей.

Панели запроектированы с наружным и внутренним железобетонными слоями и расположенным между ними слоем эффективного утеплителя. Материал наружного и внутреннего слоев – легкий бетон на пористых заполнителях класса по прочности на сжатие В10. В качестве заполнителя применен гравий керамзитовый по ГОСТ 9759 83.

Марка бетона по морозостойкости F50, плотность бетона в панелях принята 1200 кг/м³. Толщина наружного слоя – 80 мм, внутреннего слоя – 220 мм.

В рабочих чертежах изделий в качестве утеплителя приняты плиты из пенопласта полистирольного плотностью 40 кг/м³ по ГОСТ 15588 83.

Толщина слоя утеплителя 100 мм.

Наружная поверхность панелей предусмотрена с применением долговечных отделочных материалов. Способы отделки наружных панелей см. вып. С-I

Наружный и внутренний железобетонные слои соединены между собой жесткими связями толщиной 60 мм, которые армированы плоскими каркасами. На верхней грани панели устанавливаются строповочные петли, привязанные к каркасу. На вертикальных и горизонтальных гранях внутреннего слоя панели предусмотрены шпонки и арматурные выпуски для соединения панелей между собой, с внутренними стенами и перекрытиями. Для крепления деревянных коробок дверей и окон в панелях предусмотрены деревянные антисептированные пробки.

В панелях предусмотрено устройство непрерывных арматурных поясов – обвязок в виде расположенных в теле стеновых панелей продольных арматурных элементов из двух стержней. Арматурные элементы поясов – обвязок расположены в двух уровнях – в верхней и нижней частях внутреннего слоя панели. Арматура поясов в местах стыка панелей сваривается между собой.

Устройство непрерывных по всему контуру здания арматурных поясов – обвязок в наружных стеновых панелях в уровнях перекрытий повышает надежность связи в единое целое вертикальных стен – диафрагм и горизонтальных дисков перекрытий, повышая тем самым общую пространственную жесткость здания.

Панели без проемов и простенки шириной более 450 мм панелей с проемами армированы конструктивно. Простенки шириной 450 мм и перемычки панелей армированы по расчету на унифицированные нагрузки 600 кг/м² (5,88кПа) и 800 кг/м² (7,84 кПа) на перекрытие пролетом 7,2 м.

Армирование панелей производится каркасами укрупнительной сборки, сетками, плоскими каркасами и отдельными стержнями.

Арматурная сталь принята в соответствии со СНиП 2.03.01-84* и письмом Госстроя СССР от 15 апреля 1980 г. № 42-Д "О мерах по предотвращению перерасхода арматурной стали при проектировании и изготовлении железобетонных конструкций для промышленного, жилищно-гражданского и сельского строительства": сталь класса А-III марки 35ГС по ГОСТ 5781-82* и класса Вр-I по ГОСТ 6727-80; для монтажных петель (анкеров) – сталь класса А-I марки ВСт3сп2 по ГОСТ 5781-82*; для строповочных петель сталь класса Ас-II марки 10ГТ по ГОСТ 5781-82* и сталь класса А-I марки ВСт3сп2 по ГОСТ 5781-82*. Для закладных деталей – сталь класса А-III

Разраб.	Салихова	[подпись]	10.10.9[illegible]	I.090.I-7с.2-6 ТТ			
Проверил	Шелия	[подпись]	10.10.9[illegible]				
ГИП	Бурджанадзе	[подпись]	10.10.9[illegible]				
Нач.отд.	Бахтадзе	[подпись]	10.10.9[illegible]	ТЕХНИЧЕСКИЕ ТРЕБОВАНИЯ	Стадия	Лист	Листов
					Р	I	4
					ТбилЗНИИЭП		
Н.контр.	Маркарян	[подпись]	10.10.9[illegible]				

Копировал

Формат А3

Инв. № подл. | Подпись и дата | Взам. инв. №

т.к. 1.090.1-7с вып. 2-6

марки 35ГС по ГОСТ 5781-82* и полосовая сталь по ГОСТ 103-76* марки ВСт3пс6 по ГОСТ 380-71**.

Отклонения от основных проектных размеров не должны превышать установленных ГОСТ 11024-84*. Масса панелей при отпуске потребителю не должна превышать проектную массу более чем на 7%.

3. Изготовление панелей.

Панели должны изготавливаться в соответствии с требованиями ГОСТ 11024-84* по рабочим чертежам и инвентарной заводской оснастке. При этом необходимо выполнять следующие требования.

Панели изготавливаются в горизонтальных формах фасадной стороной вниз. Перед монтажом каркасов на дно формы укладывается материал облицовки наружного слоя.

Порядок изготовления панелей:

в опалубку устанавливаются сетки наружного слоя, каркасы укрупнительной сборки или сетки верхнего зуба, плоские каркасы жестких связей, строповочные петли;

все установленные изделия фиксируются и крепятся в проектном положении с помощью вязальной проволоки;

укладывается и уплотняется бетон наружного слоя толщиной 80 мм;

укладываются пакеты утеплителя;

после укладки утеплителя устанавливаются плоские каркасы внутреннего слоя, закладные изделия, анкера, отдельные стержни;

все установленные изделия фиксируются и крепятся в проектном положении с помощью вязальной проволоки;

далее производится укладка, уплотнение и заглаживание бетона внутреннего слоя.

Разрыв во времени между бетонированием нижнего и верхнего слоев не должен превышать двух часов.

Заполнение проемов столярными изделиями производится на заводе после термообработки изделий. Столярные изделия приняты для толщины панелей 400 мм по ГОСТ 11214-86.

Лицевая поверхность закладных изделий должна быть покрыта антикоррозийной обмазкой 0,5 мм.

Минимальная прочность бетона к моменту отпуска изделия с завода, если она не оговорена в проекте, должна быть не менее 80% проектной марки бетона, влажность панелей не должна быть более 12%.

При отпуске с завода панели должны иметь максимальную готовность в соответствии с требованиями ГОСТ 11024-84*, а именно: офактуренную наружную поверхность; поверхность с внутренней стороны, подготовленную под окраску или оклейку обоями; проемы в панелях должны быть заполнены оконными и дверными остекленными блоками с установленными подоконными досками и сливами. Оконные и дверные блоки по наружному контуру в местах примыкания к бетону панелей должны быть герметизированы.

Приемка панелей ОТК завода-изготовителя и контрольная выборочная проверка производится в соответствии с требованиями ГОСТ 11024-84*. При освоении производства панелей и при изменении технологии их изготовления рекомендуется произвести испытания панелей и оценку их прочности, трещиностойкости по ГОСТ 8829-85 "Конструкции и изделия железобетонные сборные. Методы испытаний и оценка прочности, жесткости и трещиностойкости". Схемы испытания и контрольные нагрузки приведены ниже.

Предел огнестойкости панелей - 2,5 часа.

4. Указания по транспортировке и складированию.

Хранение и транспортировка панелей должны выполняться в соответствии с требованиями ГОСТ 11024-84*. Перемещение и монтаж панелей следует производить с применением самобалансирующих траверс, обеспечивающих вертикальное положение панелей, наклон строп к вертикали допускается не более 15°. Опирание панелей при хранении и транспортировании должно производиться на специальные прокладки (деревянные, резиновые и т. п.)

5. Маркировка панелей.

Маркировка панелей выполнена в соответствии с ГОСТ 23009-78* "Конструкции и изделия бетонные и железобетонные сборные. Условные обозначения (марки)". Марка содержит обозначение основных характеристик панели и состоит из буквенно-цифровых групп. Первая группа обозначает:

- в панелях с оконными и дверными проемами - отличие в размерах или расположении проема, отличие в расположении вертикальных швов панели (зеркальность);
- в панелях без проемов - отличие в расположении вертикальных торцов панели (зеркальность).

Инв.№ подл. | Подпись и дата | Взам.инв.№

т.к. 1.090.1-7с вып 2-6

Группа букв означает:
ПСО – панель стеновая с оконным проемом;
ПСЛ – панель стеновая для лестничных клеток;
ПСД – панель стеновая с дверным проемом;
ПСБ – панель стеновая с балконным проемом;
ПС – панель стеновая без проема (глухая);

Группа цифр (записаны через точку) обозначает габарит панели (длина, высота, толщина) в дециметрах.

Вторая группа букв "ТП" означает – трехслойная панель из бетона на пористых заполнителях.

Последняя цифра в марке означает тип несущей способности перемычки панели:

1 – унифицированная нагрузка 600 кг/м^2 (5,98кПа) на перекрытие пролетом 7,2 м;

2 – унифицированная нагрузка 800 кг/м^2 (7,84кПа) на перекрытие пролетом 7,2 м.

Индекс "С9" в конце марки означает: для применения в районах сейсмичностью 9 баллов.

Трехслойные стеновые панели применять совместно с однослойными парапетными панелями. Рабочие чертежи парапетных панелей см. выпуск 2-5 настоящей серии.

Марки проставляются на чертежах и спецификациях проектов, в заказах заводам-изготовителям и на изделиях.

Каждая изготовленная панель должна иметь маркировку согласно ГОСТ 13015.2-81*, выполненную несмываемой краской.

Внесение изменений в обозначение марок не допускается.

6. Расчетные нагрузки на панели.

Панели наружных стен рассчитаны по указаниям СНиП II-7-81, СНиП 2.03.01-84* и "Пособия по проектированию жилых зданий. Выпуск 3. Конструкции жилых зданий (к СНиП 2.08.01-85).

Несущая способность панелей без проемов (глухих и простенков панелей с проемами) определяется несущей способностью опорных сечений (комбинированным стыком).

Несущая способность перемычки определена на изгиб от вертикальной нагрузки (от опирающихся на перемычку перекрытий) и на усилия от перекоса, равного 1/2000 пролета перемычки, возникающего при изгибе стены в собственной плоскости. При типе несущей способности перемычки 1 –погонная нагрузка равна 3,35т/м, при типе 2 – 4,07 т/м.

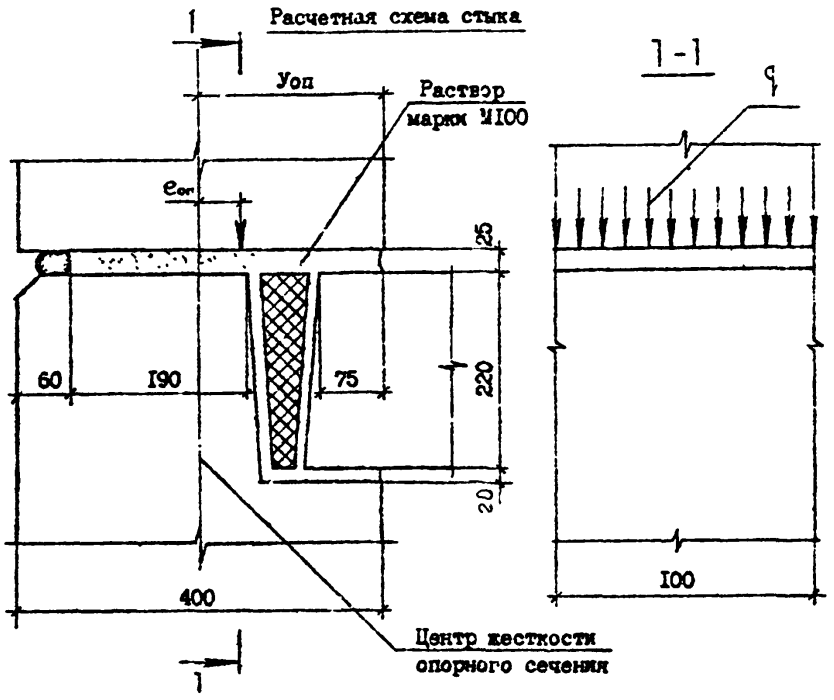

Расчетные нагрузки на стык панелей
($У_{оп}$=17,2см; $R_к$=15см; $П_{пл}$=7,5см)

eоп,см	q, тс/м	eоп, см	q, тс/м
0	117,2	0	117,2
1	109,9	-1	118,2
2	102,3	-2	125,9
3	95,2	-3	141,5
4	90,9	-4	145,7
5	89,2	-5	144,7
		-6	138,9
		-7	123,8
		-8	106,3
		-9	95,6
		-10	83,1

7. Схемы испытаний и контрольные нагрузки.

Испытание панелей и оценку их прочности и трещиностойкости производить в соответствии с требованиями ГОСТ 8829-85 нагружением конструкции до контролируемого предельного состояния путем силового воздействия. Панели признаются годными, если результаты испытаний отобранных конструкций удовлетворяют всем требованиям по прочности, трещиностойкости и жесткости.

Контрольная ширина раскрытия трещин равна 0,25 мм.

Величина коэффициента С для определения контрольных нагрузок по проверке прочности в зависимости от возможного характера разрушения принята согласно ГОСТ 8829-85 и письма Госстроя СССР от 12 февраля 1982 г. № 17-Д "Об оценке прочности изгибаемых железобетонных элементов при испытании их в соответствии с ГОСТ 8829-85".

Тип несущей способности перемычки	Пролет перемычки L (см)	Контрольные нагрузки q при испытании (т/м)				
		по прочности		по трещиностойкости	по жесткости	
		C=1,25	C=1,6		q	контрольный прогиб в середине пролета (см)
I	211,0	4,19	5,36	3,35	3,35	0,15
	181,0	4,19	5,36	3,35	3,35	0,07
2	211,0	5,09	6,51	4,07	4,07	0,16
	181,0	5,09	6,51	4,04	4,07	0,08
	151,0	5,09	6,51	4,04	4,07	0,04
	91,0	5,09	6,51	4,04	4,07	0,01

Схемы опирания и загружения панелей при испытании.

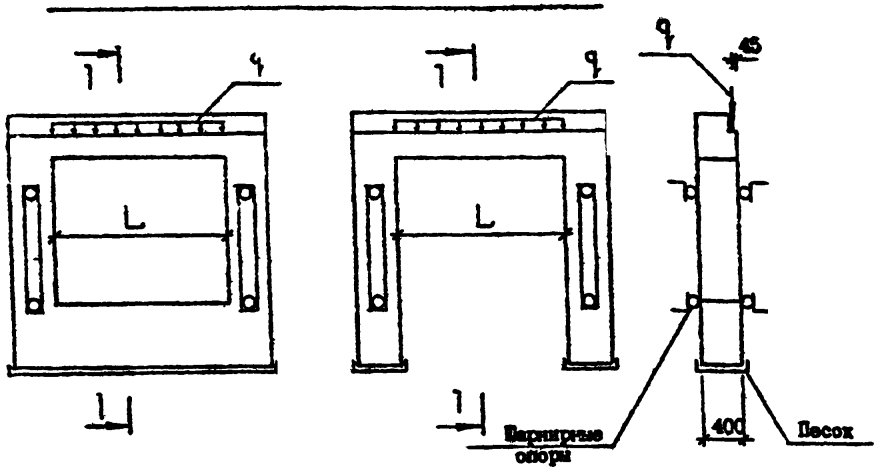

Рис.1

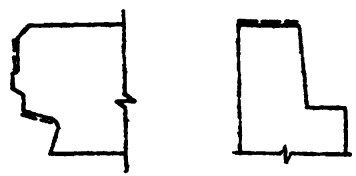

Пунктирной линией обозначена грунтуемая часть верхней и боковых поверхностей. Материалы для грунтовки должны применяться в соответствии с данным конкретного проекта и в соответствии с табл. 1 вып. 0-1.

Тип К 1090 1-7с вып 2-6

Инв. № подл. | Подпись и дата | Взам. инв. №

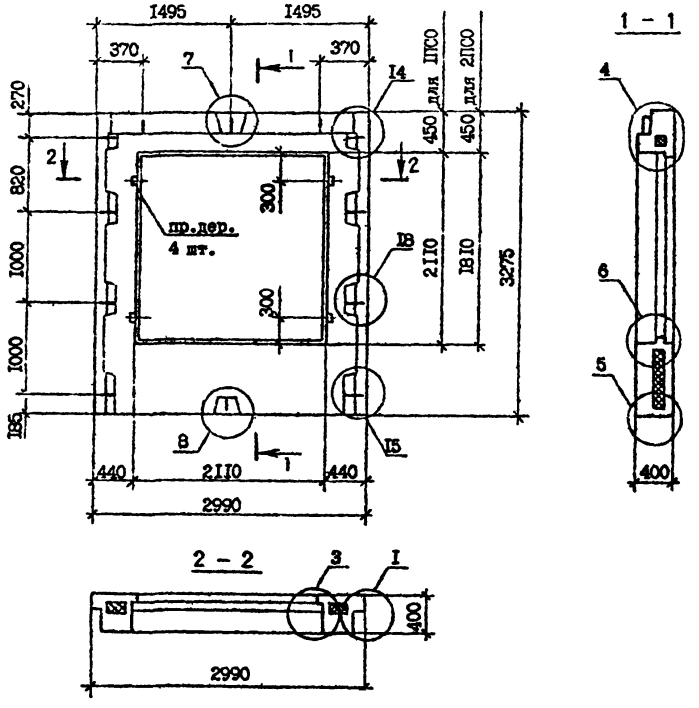

Марка панели	Расход материалов, м³			Масса, т
	Бетон легкий класса В 10; D 1200	Пенопласт полистирольный,	Древесина	
1ПСО 30.33.4-1ПТ-С9	1,60	0,23	0,002	1,94
1ПСО 30.33.4-2ПТ-С9	1,60	0,23	0,002	1,94
2ПСО 30.33.4-1ПТ-С9	1,79	0,28	0,002	2,16
2ПСО 30.33.4-2ПТ-С9	1,79	0,28	0,002	2,16

Технические требования см. 1.090.1-7с.2-6 ТТ.

Опалубочные узлы см. 1.090.1-7с.2-6 Д1.

Армирование панелей см. 1.090.1-7с.2-6 01 л.2,л.3

Пробки деревянные 50х100, L=100 по ГОСТ 8486-66[ж].

Пенопласт полистирольный по ГОСТ 15588-86.

Разраб.	Салихова			1.090.1-7с.2-6 01
Проверил	Шелия			
ГИП	Бурджанадзе			
Нач.отд.	Бахтадзе			Панель 1ПСО 30.33.4-1ПТ-С9 1ПСО 30.33.4-2ПТ-С9 2ПСО 30.33.4-1ПТ-С9 2ПСО 30.33.4-2ПТ-С9
Н.контр.	Маркарян			

Стадия	Лист	Листов
Р	1	3

ТбилЗНИИЭП

Копировал

Формат А3

Инв. № подл. | Подпись и дата | Взам. инв. №

т.к. 1090 1-7с вып. 2 6

Армирование панелей ПСО 30.33.4-ПТ-С9 ПСО 30.33.4-2ПТ-С9

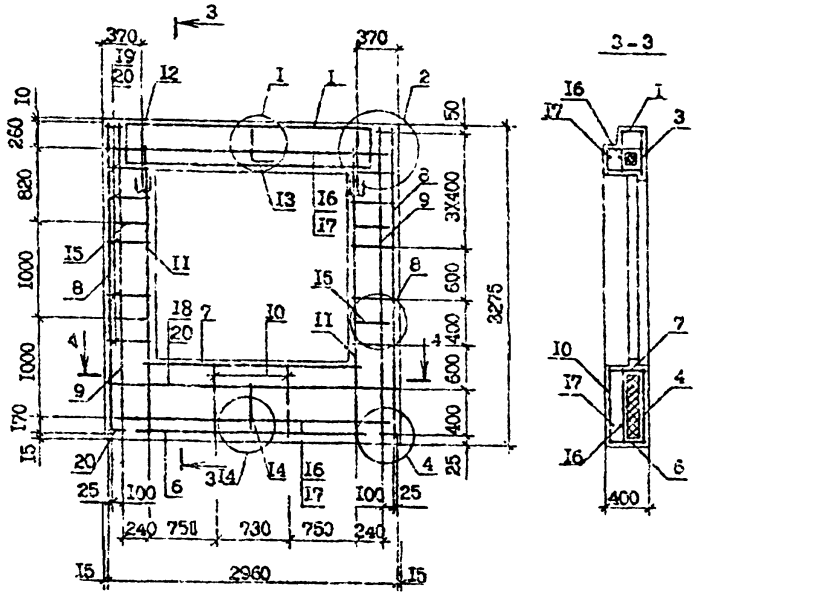

3 - 3

4 - 4

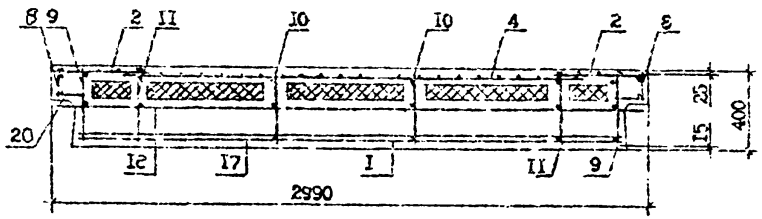

Поз.	Наименование	Кол. на элемент ПСО 30.33.4-1ПТ-С9	Кол. на элемент ПСО 30.33.4-2ПТ-С9	Обозначение документа
I	Каркас укр. сборки СКР1	I	-	I.090.I-7с.2-6 2I
	Каркас укр. сборки СКР2	-	I	2I
2	Сетка С1	2	2	24
3	С16	I	I	25
4	С2I	I	I	26
5	С33	4	4	30
6	С35	I	I	3I
7	С37	I	I	3I
8	КР1	2	2	34
9	КР3	2	2	35
I0	КР8	2	2	37
II	КР13	2	2	38
I2	Петля строповочная СП2	2	2	47
I3	Стержень анкерный АН1	I	I	45
I4	АН2	I	I	45
I5	АН3	4	4	46
I6	ФI4А-I, L=2950; 3,57кг	2	2	без чертежа
I7	ФI4А-I, L=2770; 3,35кг	2	2	без чертежа
I8	Ф4Вр-I, L=2730; 0,27кг	2	2	без чертежа
I9	Ф4Вр-I, L=260; 0,02кг	20	20	без чертежа
20	Ф4Вр-I, L=I20; 0,0Iкг	I6	I6	без чертежа
	Масса стали:	36,II	90,0I	

Технические требования см. I.090.I-7с.2-6 ТТ.

Арматурные узлы см. I.090.I-7с.2-6 Д2.

Арматура класса А-I по ГОСТ 5781-82*.

Арматура класса Вр-I по ГОСТ 6727-80*.

I.090.I-7с.2-6 0I

Копировал

Формат А3

Т.к. 1.090.1-7с. вып. 2-6

Инв. № подл. | Подпись и дата | Взам. инв. №

Армирование панелей 2ПСО 30.33.4-1ПТ-С9, 2ПСО 30.33.4-2ПТ-С9

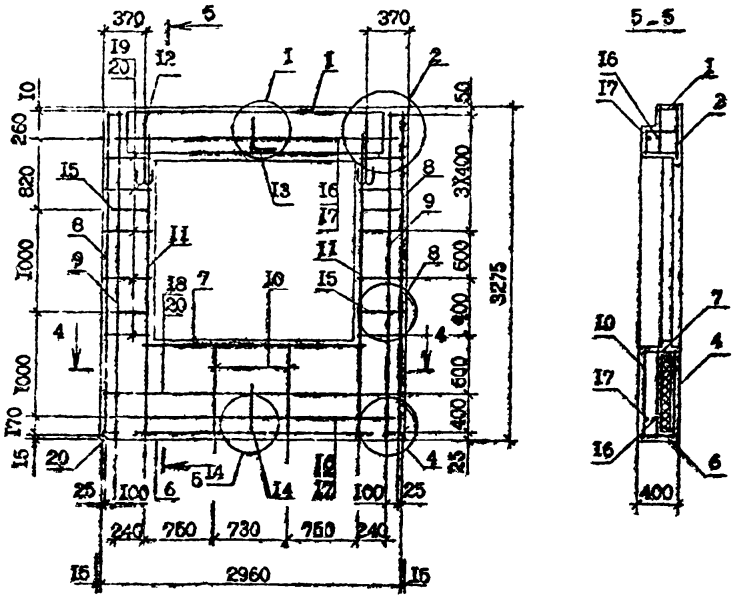

Технические требования см. I.090.I-7с.2-6 ТТ.

Сечение 4-4 см. I.09 I-7с.2-6 0I л.2.

Арматурные узлы см. I.090.I-7с.2-6 Д2.

Арматура класса А-I по ГОСТ 5781-82*.

Арматура класса Вр-I по ГОСТ 6727-80*.

Поз.	Наименование	Кол. на панель 2ПСО 30.33.4-1ПТ-С9	Кол. на панель 2ПСО 30.33.4-2ПТ-С9	Обозначение документа
I	Каркас укр.сборки СКРI	I	–	I.090.I-7с.2-6 2I
	СКР2	–	I	2I
2	Сетка СI	2	2	24
3	СI6	I	I	25
4	С20	I	I	26
5	С33	4	4	30
6	С35	I	I	3I
7	С37	I	I	3I
8	Каркас КРI	2	2	34
9	КР3	2	2	36
I0	КРI0	2	2	37
II	КРI3	2	2	38
I2	Петля строповочная СП2	2	2	47
I3	Стержень анкерный АНI	I	I	45
I4	АН2	I	I	45
I5	АН3	4	4	46
I6	ФI4А-I, L=2950; 3,57кг	2	2	без чертежа
I7	ФI4А-I, L=2770; 3,35кг	2	2	без чертежа
I8	Ф4Вр-I, L=2730; 0,27кг	2	2	без чертежа
I9	Ф4Вр-I, L=260; 0,02 кг	20	20	без чертежа
20	Ф4Вр-I, L=I20; 0,0I кг	I6	I6	без чертежа
	Масса стали:	88,02	9I,95	

Т.к. I.090.I-7с. вып. 2-6

Инв. № подл. | Подпись и дата | Взам. инв. № |

I.090.I-7с.2-6 0I

ПЛ-СТ 3

Копировал

Формат А3

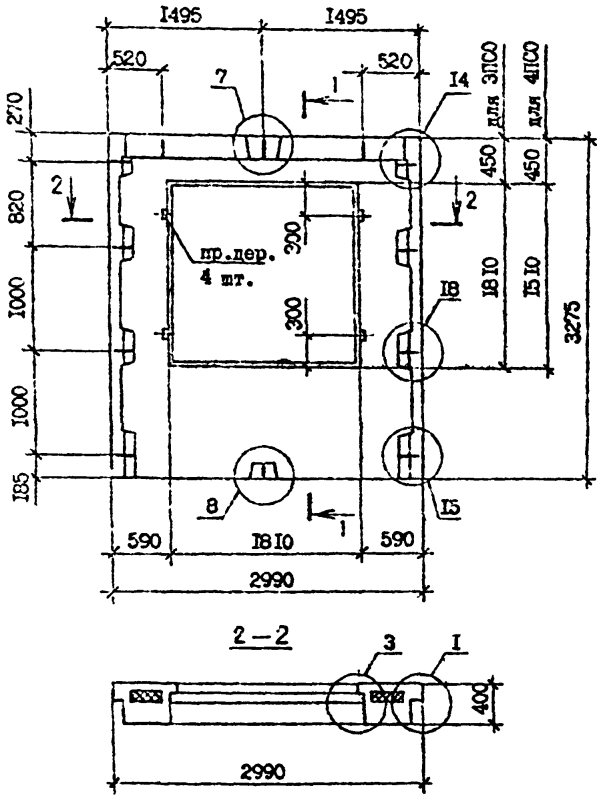

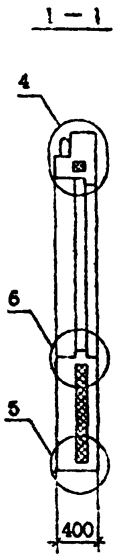

Марка панели	Расход материалов, м³			Масса т
	Бетон легкий класса В 10; D 1200	Пенопласт полистирольный,	Древесина	
3ПСО 30.33.4-1ПТ-С9	1,95	0,34	0,002	2,35
3ПСО 30.33.4-2ПТ-С9	1,95	0,34	0,002	2,35
4ПСО 30.33.4-1ПТ-С9	2,12	0,39	0,002	2,56
4ПСО 30.33.4-2ПТ-С9	2,12	0,39	0,002	2,56

Технические требования см. 1.090.1-7с.2-6 ТТ.

Вид панелей дан с внутренней стороны.

Армирование панелей см. 1.090.1-7с.2-6 02 л.2,л.3.

Опалубочные узлы см. 1.090.1-7с.2-6 Д1.

Пробки деревянные 50х100, L=100 по ГОСТ 8486-66**.

Пенопласт полистирольный по ГОСТ 15588-86.

Разраб.	Салихова			1.090.1-7с.2-6 02			
Проверил	Шепия						
ГИП	Бурджанадзе						
Нач.отд.	Бахтадзе			Панель 3ПСО 30.33.4-1ПТ-С9	Стадия	Лист	Листов
				3ПСО 30.33.4-2ПТ-С9	Р	1	3
				4ПСО 30.33.4-1ПТ-С9	Тбил ЗНИИЭП		
				4ПСО 30.33.4-2ПТ-С9			
Н.контр	Маркарян						

Копировал

Формат А3

Т.к. 1090 1-7с вып. 2-6

Инв. № подл. | Подпись и дата | Взам. инв. №

Армирование панелей 3ПС0 30.33.4-IIT-C9, 3ПС0 30.33.4-2IT-C9

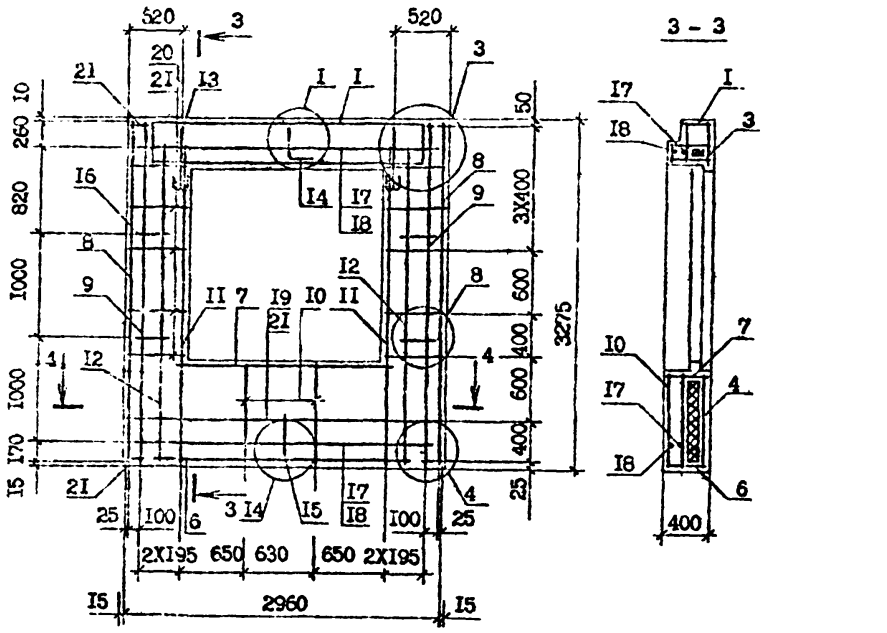

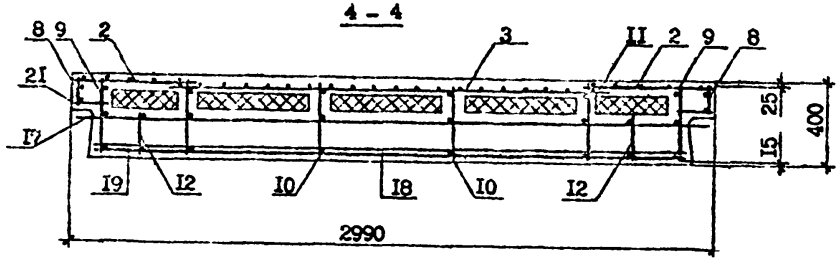

Поз.	Наименование	Кол. на панель 3ПС0 30.33.4 -IIT-C9	Кол. на панель 3ПС0 30.33.4 -2IT-C9	Обозначение документа
I	Каркас укр.сборки СКР3	I	-	I.090.I-7c.2-6 22
	СКР4	-	I	2I
2	Сетка С2	2	2	24
3	СI7	I	I	25
4	С23	I	I	27
5	С33	4	4	30
6	С35	I	I	3I
7	С38	I	I	3I
8	Каркас КРI	2	2	34
9	КР3	2	2	36
I0	КРI0	2	2	37
II	КРI3	2	2	38
I2	КРI5	2	2	39
I3	Петля строповочная СП2	2	2	47
I4	Стержень анкерный АНI	I	I	45
I5	АН2	I	I	45
I6	АН4	4	4	46
I7	ФI4А-I, L=2950; 3,57 кг	2	2	без чертежа
I8	ФI4А-I, L=2770; 3,35 кг	2	2	без чертежа
I9	Ф4Вр-I, L=2730; 0,27 кг	2	2	без чертежа
20	Ф4Вр-I, L=4I0; 0,04 кг	20	20	без чертежа
2I	Ф4Вр-I, L=I20; 0,0I кг	I6	I6	без чертежа
	Масса стали:	9I,58	97,27	

Технические требования см. I.090.I-7c.2-6 ТТ.
Арматурные узлы см. I.090.I-7c.2-6 Д2.
Арматура класса А-I по ГОСТ 5781-82*.
Арматура класса Вр-I по ГОСТ 6727-80*.

I.090.I-7c.2-6 02

Лист 2

Копировал

Формат А3

Т.К. I.090.I-7c. вып. 2-6

Инв. № подл. | Подпись и дата | Взам. инв. №

Армирование панелей 4ПСО 30.33.4-1ПТ-С9, 4ПСО 30.33.4-2ПТ-С9

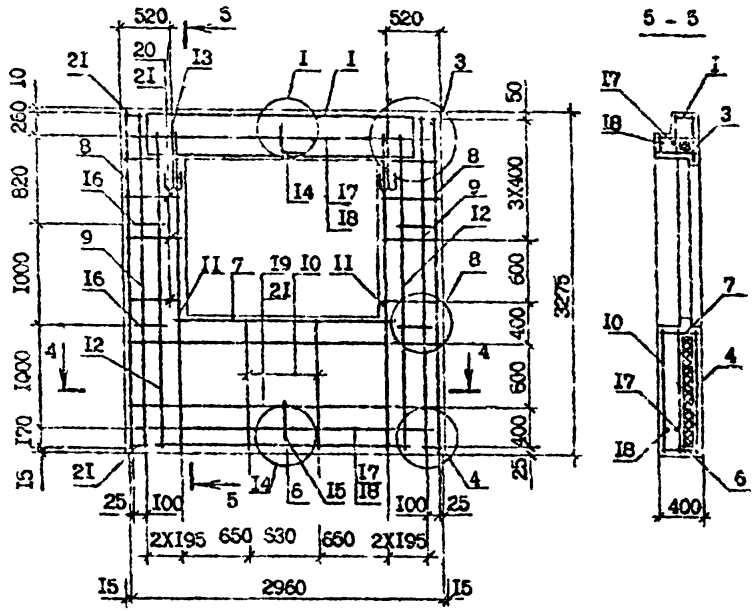

Технические требования см. I.090.I-7с.2-6 ТТ.

Сечение 4-4 см. I.090.I-7с.2-6 02 л.2.

Арматурные узлы см. I.090.I-7с.2-6 Д2

Арматура класса А-I по ГОСТ 5781-82*.

Арматура класса Вр-I по ГОСТ 6727-80*.

Поз.	Наименование	Кол. на панель 4ПСО 30.33.4-1ПТ-С9	Кол. на панель 4ПСО 30.33.4-2ПТ-С9	Обозначение документа
I	Каркас укр.сборки СКР3	I	-	I.090.I-7с.2-6 22
	СКР4	-	I	23
2	Сетка С2	2	2	24
3	СI7	I	I	25
4	С22	I	I	27
5	С33	4	4	30
6	С35	I	I	3I
7	С38	I	I	3I
8	Каркас КРI	2	2	34
9	КР3	2	2	36
I0	КРII	2	2	37
II	КРI3	2	2	38
I2	КРI5	2	2	38
I3	Петля строповочная СП2	2	2	47
I4	Стержень анкерный АНI	I	I	45
I5	АН2	I	I	45
I6	АН4	4	4	46
I7	ФI4А-I, L=2960; 3,57 кг	2	2	без чертежа
I8	ФI4А-I, L=2770; 3,35 кг	2	2	без чертежа
I9	Ф4Вр-I, L=2730; 0,27 кг	4	4	без чертежа
20	Ф4Вр-I, L=4I0; 0,04 кг	I6	I6	без чертежа
2I	Ф4Вр-I, L=I20; 0,0I кг	I5	I6	без чертежа
	Масса стали:	93,25	98,94	

I.090.I-7с.2-6 02

Копировал

Формат А3

Инв. № подл. | Подпись и дата | В зам. инв. №

т.к. 1090 I-1с вып. 2-6

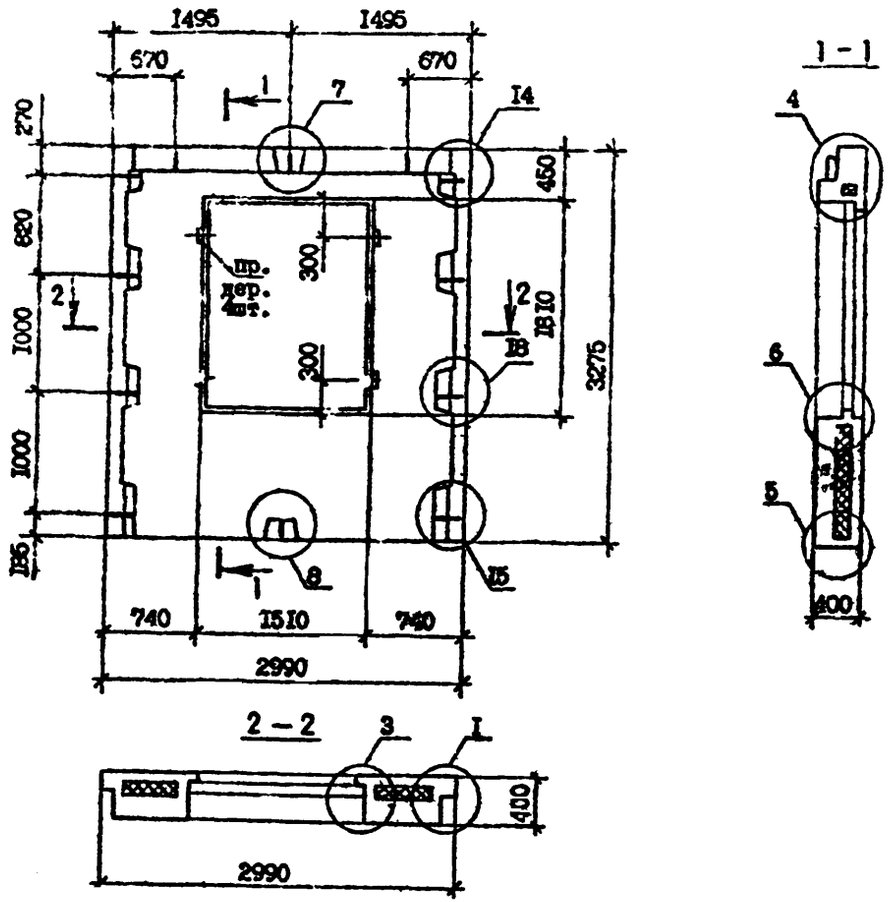

Марка панели	Расход материалов, м³			Масса, т
	Бетон легкий класса В 10 ; D 1200	Пенопласт полистирольный,	Древесина	
5ПСО 30.33.4-2ПТ-С9	2,11	0,40	0,002	2,55

Технические требования см. I.090.I-7с.2-6 ТТ.

Вид панели дан с внутренней стороны.

Опалубочные узлы см. I.090.I-7с.2-6 Д2.

Армирование панели см. I.09 I-7с.2-6 03 л.2.

Пробки деревянные 50х100, L =100 по ГОСТ 8486-66ЖК.

Пенопласт полистирольный по ГОСТ 15588-86.

Разраб.	Сайнжаев			I.090.I-7с.2-6 03
Проверил	Шелия			
ГИП	Бурджанадзе			
Нач.отд.	Бахтадзе			ПАНЕЛЬ 5ПСО 30.33.4-2ПТ-С9
Н.контр.	Маркарян			

Стадия	Лист	Листов
Р	I	2

ТбилЗНИИЭП

Копировал

Формат А3

Инв. № подл. | Подпись и дата | Взам. инв. №

т.к. I.090.1-7с. вып 2-6

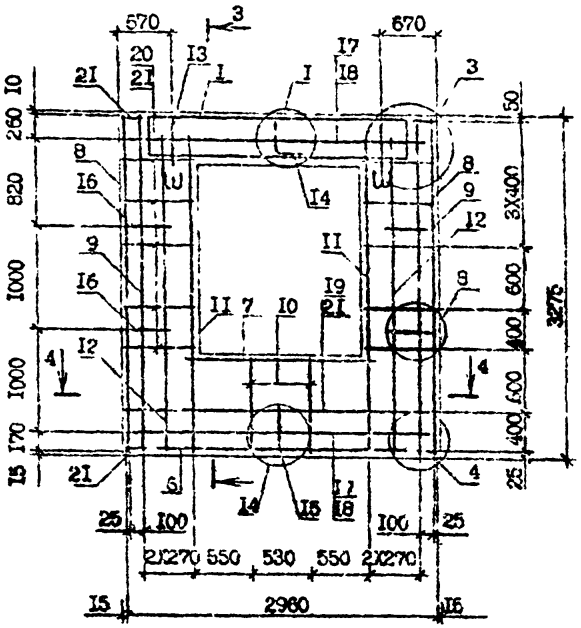

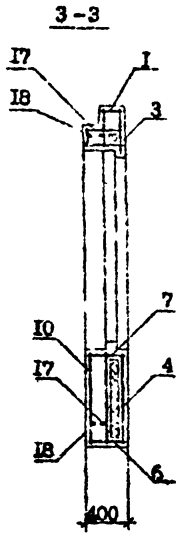

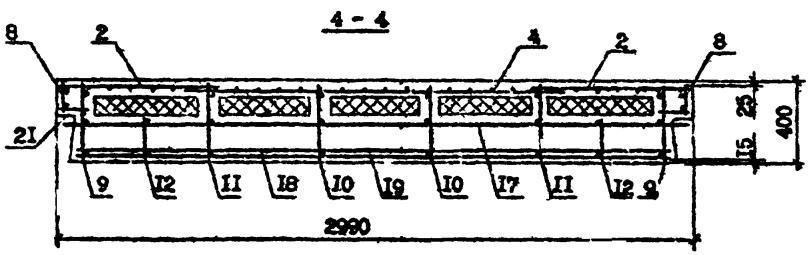

Поз.	Наименование	Кол.	Обозначение документа
I	Каркас укр.сборки СКР5	I	I.090.I-7с.2-6 23
2	Сетка С3	2	24
3	С18	I	25
4	С27	I	28
5	С33	4	30
6	С35	I	3I
7	С39	I	3I
8	Каркас КР1	2	34
9	КР3	2	36
I0	КР10	2	37
II	КР13	2	38
I2	КР15	2	38
I3	Петля строповочная СП2	2	47
I4	Стержень анкерный АН1	I	45
I5	АН2	I	45
I6	АН4	4	45
I7	Ø14А-I, L=2960; 3,57кг	2	без чертежа
I8	Ø14А-I, L=2770; 3,35кг	2	без чертежа
I9	Ø4Вр-I, L=2730; 0,27кг	2	без чертежа
20	Ø4Вр-I, L=560; 0,05 кг	20	без чертежа
2I	Ø4Вр-I, L=I20; 0,0I кг	I6	без чертежа
	Масса стали:	9I,5I	

Технические требования см. I.090.I-7с.2-6 ТТ.
Узлы арматурные см. I.090.I-7с.2-6 Д2.
Арматура класса А-I по ГОСТ 5781-82*.
Арматура класса Вр-I по ГОСТ 6727-80*.

Т.К. 1090.1-7с. вып. 2-6

Инв. № подл. | Подпись и дата | Взам. инв. №

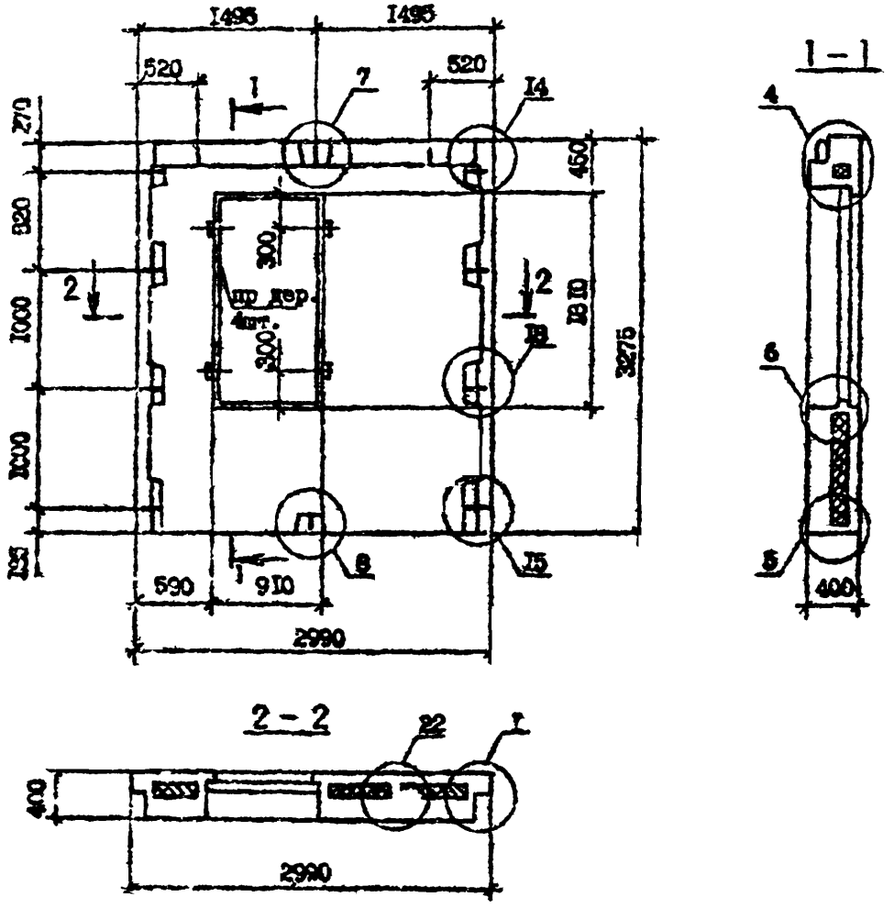

Марка панели	Расход материалов, м³			Масса, т
	Бетон легкий класса В 10; D 1200	Пенопласт полистирольный,	Древесина	
6ПСО 30.33.4-2ПТ-С9	2,42	0,51	0,002	2,92

Технические требования см. I.090.I-7с.2-6 ТТ.

Вид панели дан с внутренней стороны.

Опалубочные узлы см. I.090.I-7с.2-6 ДI.

Армирование панели см. I.090.I-7с.2-6 04 л.2.

Пробки деревянные 50х100 L=100 по ГОСТ 8486-66ᴵᴵᴵ.

Пенопласт полистирольный по ГОСТ 15588-86.

Разраб.	Сагихова			I.090.I-7с.2-6 04
Проверил	Шилля			
ГИП	Бурджанадзе			
Нач.отд.	Бахтадзе			ПАНЕЛЬ 6ПСО 30.33.4-ПТ-С9
Н.контр.	Маркарян			

Стадия	Лист	Листов
Р	I	2

ТбилЗНИИЭП

Копировал

Формат А3

Инв. № подл. | Подпись и дата | Взам. инв. №

Т.к. I.090.I-7с. лист 2-6

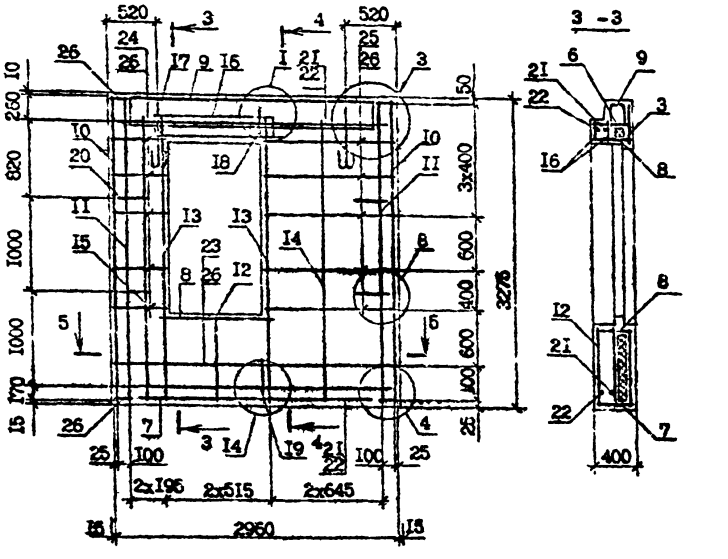

Поз.	Наименование	Кол.	Обозначение документа
I	Сетка С2	I	I.090.I-7с.2-6 24
2	С10	I	24
3	С19	I	25
4	С30	I	29
5	С33	4	30
6	С34	I	3I
7	С35	I	3I
8	С44	2	3I
9	С49	I	32
I0	Каркас КР1	2	34
II	КР3	2	36
I2	КР10	I	37
I3	КР13	2	38
I4	КР14	I	37
I5	КР15	I	38
I6	КР26	2	42
I7	Петля строповочная СП3	2	47
I8	Стержень анкерный АН1	I	45
I9	АН2	I	45
20	АР4	4	46
2I	⌀14А-I, L=2950; 3,57кг	2	без чертежа
22	⌀14А-I, L=2770; 3,35кг	2	без чертежа
23	⌀4Вр-I, L=2730; 0,27кг	2	без чертежа
24	⌀4Вр-I, L=4I0; 0,04кг	I0	без чертежа
25	⌀4Вр-I, L=I3I0; 0,I3кг	I0	без чертежа
26	⌀4Вр-I, L=I20; 0,0Iкг	I6	без чертежа
	Масса стали:	191,38	

Арматура класса А-I по ГОСТ 5781-82*.
Арматура класса Вр-I по ГОСТ 6727-80*.

Технические требования см. I.090.I-7с.2-6 ТТ.
Сечение 4-4 см. I.090.I-7с.2-6 05 л.2.
Узлы арматурные см. I.090.I-7с.2-6 Д2.

Т.п. 1090-1-7с Вып. 2-6
Инв. № подл. | Подпись и дата | Взам. инв. №

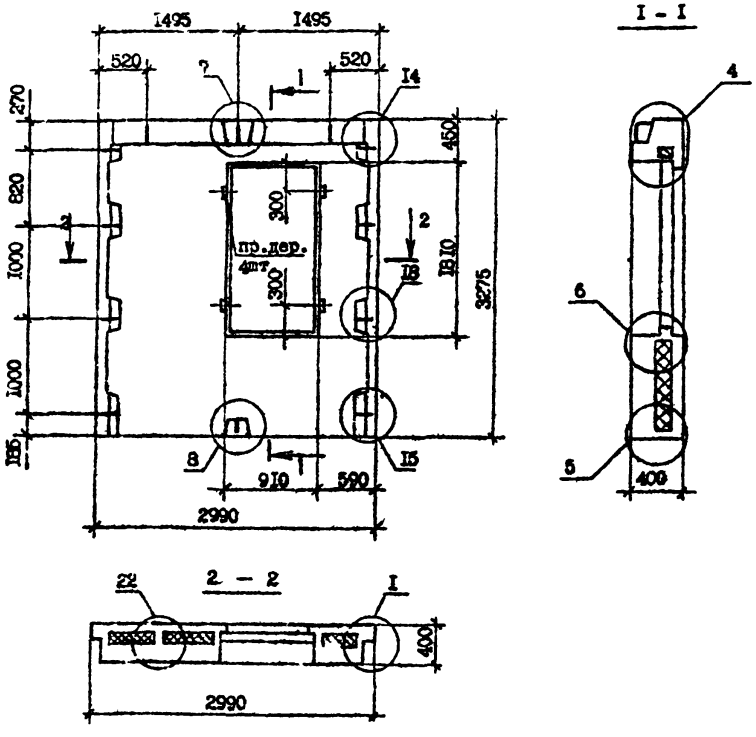

Марка панели	Расход материалов, м³			Масса, т
	Бетон легкий класса В 10, D 1200	Пенопласт полистирольный,	Древесина	
7ПСО 30.33.4-2ПТ-С9	2,42	0,51	0,002	2,92

Технические требования см. I.090.I-7с.2-6 ТТ.

Вид панели дан с внутренней стороны.

Опалубочные узлы см. I.090.I-7с.2-6 ДI.

Армирование панели см. I.090.I-7с.2-6 05 л.2.

Пробки деревянные 50хI00 L=I00 по ГОСТ 8486-66[ИК].

Пенопласт полистирольный по ГОСТ I5588-86.

Разраб.	Салухова			I.090.I-7с.2-6 05			
Проверил	Шелия						
ГИП	Бурдиманадзе						
Нач.отд.	Бахтадзе			ПАНЕЛЬ 7ПСО 30.33.4-2ПТ-С9	Стадия	Лист	Листов
					Р	I	2
Н.контр.	Маркарян				ТбилЗНИИЭП		

Копировал

Формат А3

Инв. № подл. | Подпись и дата | Взам. инв. №

т.к. 1090.1-7с вып. 2-6

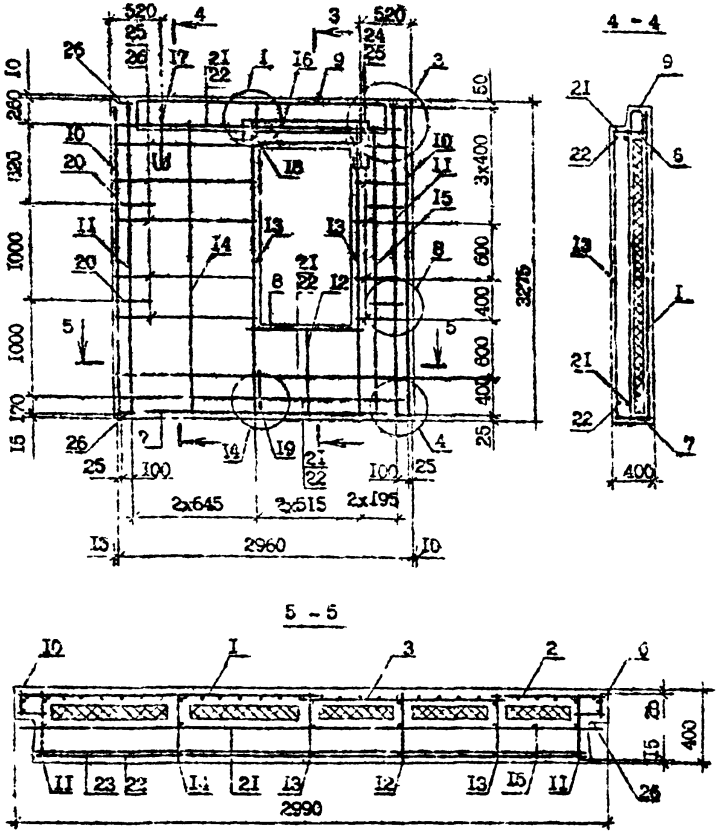

Поз.	Наименование	Кол.	Обозначение документа
I	Сетка С2	I	I.090.I-7с.2-6 24
2	С10	I	24
3	С19	-	26
4	С30	I	29
5	С33	4	30
6	С34	I	3I
7	С35	I	3I
8	С44	2	3I
9	С49	I	32
I0	Каркас КРI	2	34
II	КР3	2	35
I2	КРI0	I	37
I3	КРI3	2	38
I4	КРI4	I	37
I5	КРI5	I	38
I6	КР26	2	42
I7	Петля строповочная СЛ3	2	47
I8	Стержень анкерный АНI	I	45
I9	АНР	I	45
20	АН4	4	46
2I	ФI4А-I, L=2950; 3,57кг	2	без чертежа
22	ФI4А-I, L=2770; 3,35кг	2	без чертежа
23	Ф4Вр-I, L=2730; 0,27кг	2	без чертежа
24	Ф4Вр-I, L=4I0; 0,4Iкг	I0	без чертежа
25	Ф4Вр-I, L=I3I0; 0,I3кг	I0	без чертежа
26	Ф4Вр-I, L=I20; 0,0Iкг	I6	без чертежа
	Масса стали:	9I,38	

Арматуры класса А-I по ГОСТ 578I-82*.

Арматура класса Вр-I по ГОСТ 6727-80*.

Технические требования см. I.090.I-7с.2-6 ТТ.
Сечение 3-3 см. I.090.I-7с.2-6 04 л.2
Арматурные узлы см. I.090.I-7с.2-6 Д2

Т.К 1090 I-7с. вып. 2-6

Инв. № подл. | Подпись и дата | Взам. инв. №

I.090.I-7с.2-6 05 | Лист 2

Копировал | Формат А3

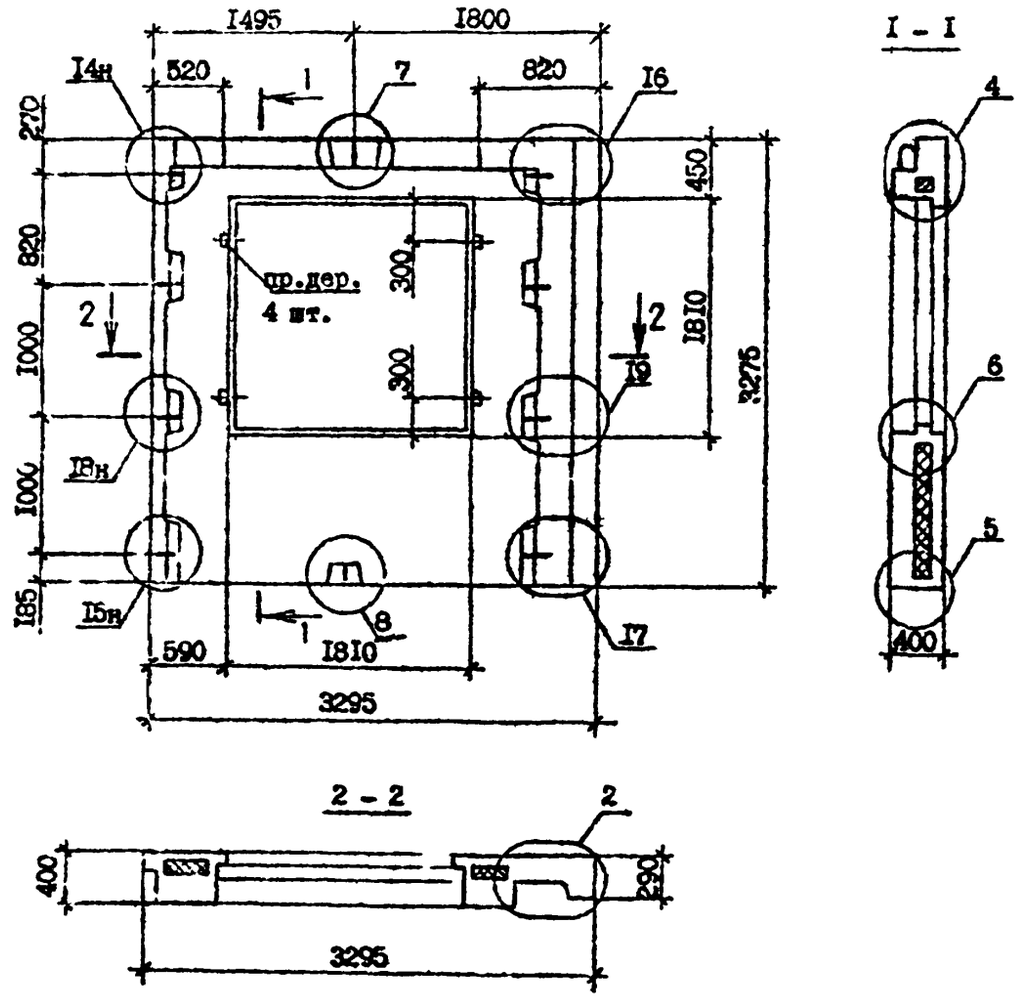

Марка панели	Расход материалов, м³			Масса, т
	Бетон тяжелый класса В,10 D 12 00	Пенопласт полистирольный	Древесина	
ПСО-33.33.4-ПТ-С9	2,I9	0,3I	0,002	2,64
ПСО 33.33.4-2ПТ-С9	2,I9	0,3I	0,002	2,64

Технические требования см. I.090.I-7с.2-6 ТТ.

Вид панелей дан с внутренней стороны.

Опалубочные узлы см. I.090.I-7с.2-6 ДI.

Армирование панелей см. I.090.I-7с.2-6 06 л.2.

Пробки деревянные 50хI00, L=I00 по ГОСТ 8486-66*.

Пенопласт полистирольный по ГОСТ I5588-86.

Разраб.	Селихова		
Проверил	Шептя		
ГИП	Бурдженадзе		
Нач.отд.	Бахтадзе		
Н.контр.	Мокерян		

I.090.I-7с.2-6 06

ПАНЕЛЬ
ПСО 33.33.4-ПТ-С9
ПСО 33.33.4-2ПТ-С9

Стадия	Лист	Листов
Р	I	2

ТбилЗНИИЭП

Инв. № подл. | Подпись и дата | Взам. инв. №

Т.К. 4.090 I-7с вып. 2-6

Копировал

Формат А3

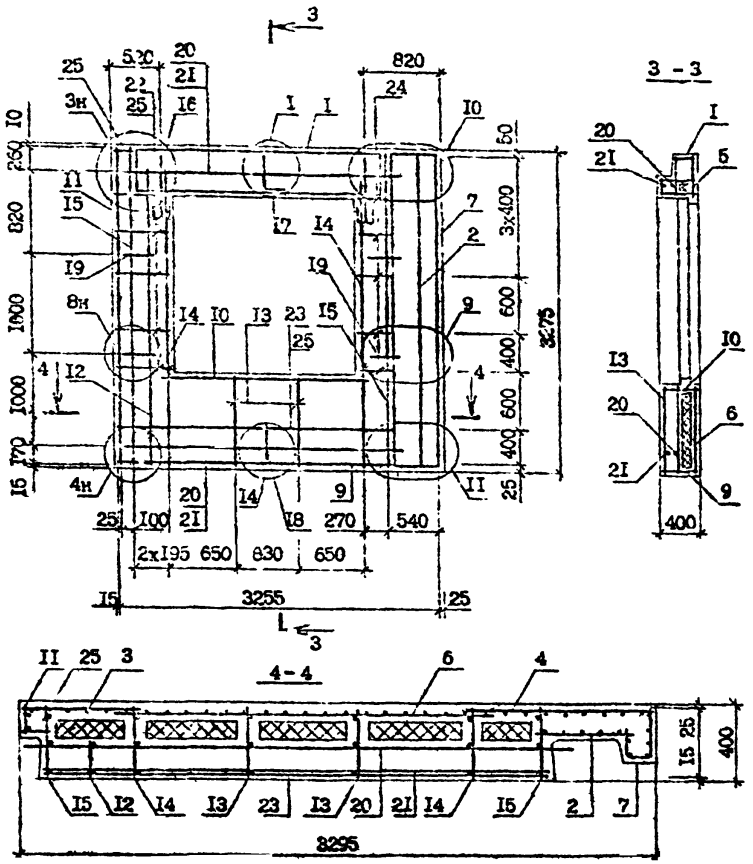

Поз.	Наименование	Кол. на панель 1ПС0 33 33-4 -1ПТ-С9	Кол. на панель 1ПС0 38 35-4 -2ПТ-С9	Обозначение документа
I	Каркас укр.сборки СКР3	I	-	I.090.I-7с.2-6 22
	СКР4	-	I	2I
2	Сетка СI	I	I	24
3	С2	I	I	24
4	С4	I	I	24
5	СI7	I	I	25
6	С23	I	I	27
7	С32	I	I	30
8	С33	4	4	30
9	С36	I	I	3I
I0	С38	I	I	3I
II	Каркас КРI	I	I	34
I2	КР3	2	2	36
I3	КРI0	2	2	37
I4	КРI3	2	2	38
I5	КРI5	I	I	38
I6	Петля строповочная СП2	2	2	47
I7	Стержень анкерный АНI	I	I	45
I8	АН2	I	I	45
I9	АН4	4	4	46
20	ФI4А-I, L=2835; 3,43кг	2	2	без чертежа
2I	ФI4А-I, L=2655; 3,2Iкг	2	2	без чертежа
22	Ф4Вр-I, L=2640; 0,26кг	2	2	без чертежа
23	Ф4Вр-I, L=4I0; 0,04кг	I0	I0	без чертежа
24	Ф4Вр-I, L=320; 0,03кг	I0	I0	без чертежа
25	Ф4Вр-I, L=I20; 0,0Iкг	I6	I6	без чертежа
	Масса стали:	92,7	98,39	

Технические требования см. I.090.I-7с.2-6 ТТ.

Арматурные узлы см. I.090.I-7с.2-6 Д2.

Арматура класса А-I по ГОСТ 578I-82*.

Арматура класса Вр-I по ГОСТ 6727-80*.

т.к. I.090.I-7с. вып. 2-6

Инв. № подл. | Подпись и дата | Взам. инв. №

I.090.I-7с.2-6-06 | Лист 2

Копировал | Формат А3

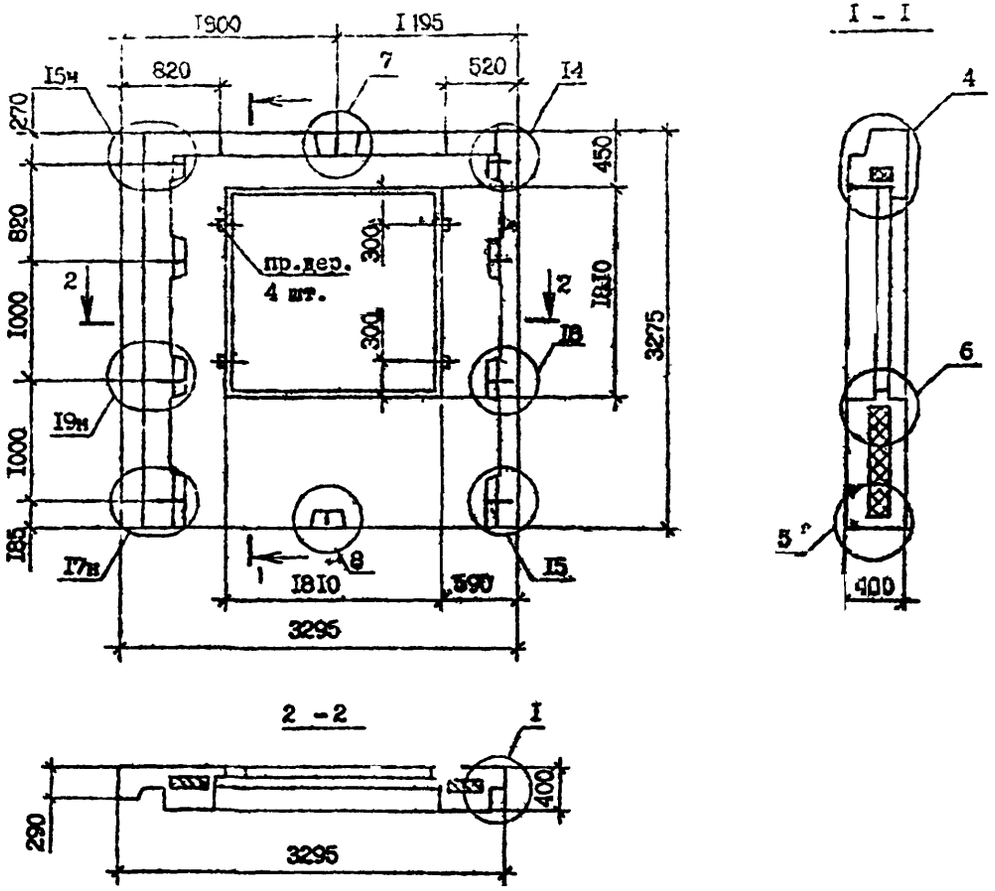

Марка панели	Расход материалов, м³			Масса, т
	Бетон легкий класса В 10 D 1200	Пенопласт полистирольный	Древесина	
2ПСО 33.33.4-IIIT-C9	2,19	0,31	0,002	2,64
2ПСО 33.33.4-2ПТ-С9	2,19	0,31	0,002	2,64

Технические требования см. I.090.I-7с.2-6 ТТ.

Вид панелей дан с внутренней стороны.

Опалубочные узлы см. I.090.I-7с.2-6 ДI.

Армирование панелей см. I.090.I-7с.2-6 07 л.2.

Пробки деревянные 50х100, L =100 по ГОСТ 8486-66[жж].

Пенопласт полистирольный по ГОСТ 15588-86.

Разраб.	Салихова			I.090.I-7с.2-6 07
Проверил	Шелия			
ГИП	Бурджанадзе			
Нач.отд.	Бахтадзе			ПАНЕЛЬ 2ПСО 33.33.4-IIIT-C9 2ПСО 33.33.4-2ПТ-С9
Н.контр.	Маркарян			

Стадия	Лист	Листов
Р	I	2

ТбилЗНИИЭП

Копировал

Формат А3

Инв. № подл. | Подпись и дата | Взам. инв. №

ТК 1090 I-7с вып 2-6

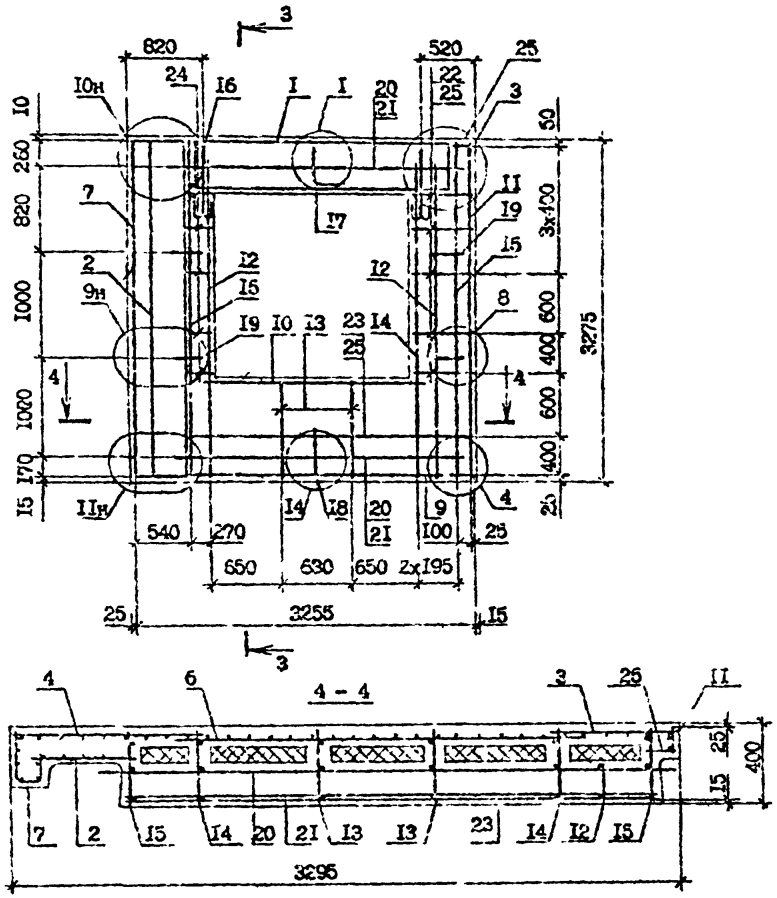

Поз.	Наименование	Кол. на изделие ФКП 52.12-[illegible]-I5I-09	Кол. на изделие ФКП 52.12-[illegible]-2I5-09	Обозначение документа
I	Каркас укр.сборки СКР3	I	-	I.090.I-7с.2-6 22
	СКР4	-	I	2I
2	Сетка С1	I	I	24
3	С2	I	I	24
4	С4	I	I	24
5	С17	I	I	25
6	С22	I	I	27
7	С32	I	I	30
8	С33	4	4	30
9	С36	I	I	3I
I0	С38	I	I	3I
II	Каркас КР1	I	I	34
I2	КР3	2	2	36
I3	КР10	2	2	37
I4	КР13	2	2	38
I5	КР15	I	I	38
I6	Петля строповочная СП2	2	2	47
I7	Стержень анкерный АН1	I	I	45
I8	АН2	I	I	45
I9	АН4	4	4	46
20	ФI4А-I, L=2835; 3,43кг	2	2	без чертежа
2I	ФI4А-I, L=2655; 3,2Iкг	2	2	без чертежа
22	Ф43р-I, L=2640; 0,26кг	2	2	без чертежа
23	Ф4Вр-I, L=4I0; 0,26кг	I0	I0	без чертежа
24	Ф4Вр-I, L=320; 0,03кг	I0	I0	без чертежа
25	Ф4Вр-I, L=I20; 0,0Iкг	I6	I6	без чертежа
	Масса стали:	92,7	98,39	

Технические требования см. I.090.I-7с.2-6 ТТ.
Сечение 3-3 см. I.090.I-7с.2-6 06 л.2.
Арматурные узлы см. I.090.I-7с.2-6 Д2.
Арматура класса А-I по ГОСТ 5781-82*.
Арматура класса Вр-I по ГОСТ 6727-80*.

Инв.N подл. | Подпись и дата | Взам.инв.N

Т.К. 1090 I-7с. вып 2-6

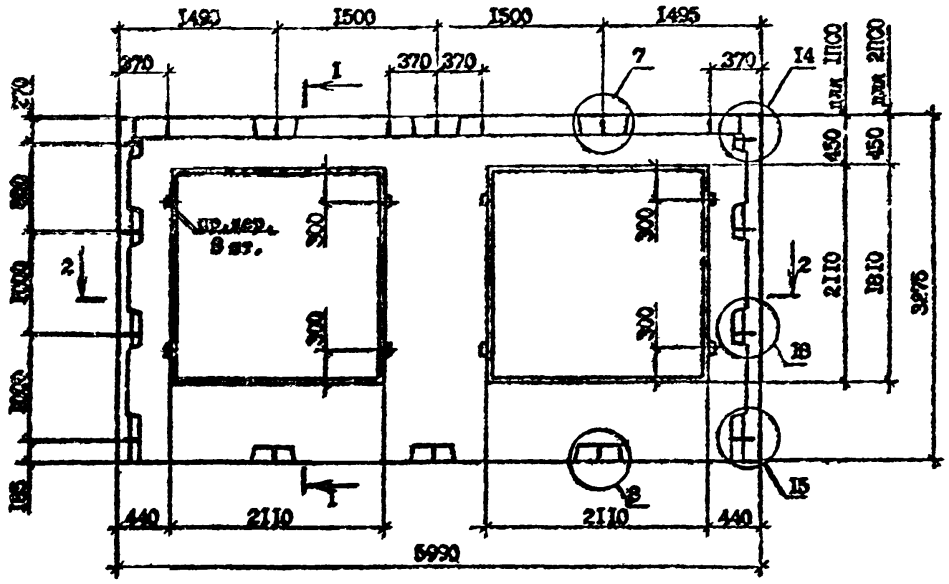

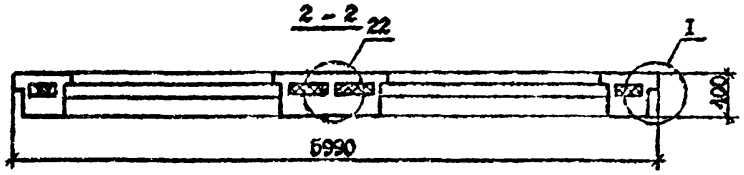

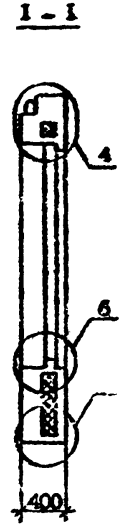

Технические требования см. I.090.I-7с.2-6 ТТ.
Вид панелей дан с внутренней стороны.
Опалубочные узлы см. I.090.I-7с.2-6 ДI.
Армирование панелей см. I.090.I-7с.2-6 08 л.2.
Пробки деревянные по ГОСТ 8486-66[ЖЖ].
Пенопласт полистирольный по ГОСТ I5588-86.

Марка панели	Расход материалов, м³			Масса, т
	Т тип легкий класса В 10 D 1200	Пенопласт полистирольный,	Древесина	
1ПСО 60.33.4-1ПТ-С9	3,32	0,5I	0,04	4,00
1ПСО 60.33.4-2ПТ-С9	3,32	0,5I	0,04	4,00
2ПСО 60.33.4-1ПТ-С9	3,68	0,63	0,04	4,44
2ПСО 60.33.4-2ПТ-С9	3,68	0,63	0,04	4,44

Разраб.	Селихова			I.090.I-7с.2-6 08
Прозерил	Шмина			
ГИП	Бурдюкадзе			
Нач.отд.	Бектадзе			Панель 1ПСО 60.33.4-1ПТ-С9 1ПСО 60.33.4-2ПТ-С9 2ПСО 60.33.4-1ПТ-С9 2ПСО 60.33.4-2ПТ-С9
Н.контр.	Маркарян			

Стадия	Лист	Листов
Р	I	3

ТбилЗНИИЭП

Копировал

Формат А3

Инв. N прал. | Подпись и дата | Взам. инв. N

к.к. 1.090.1-7с вып. 2-6

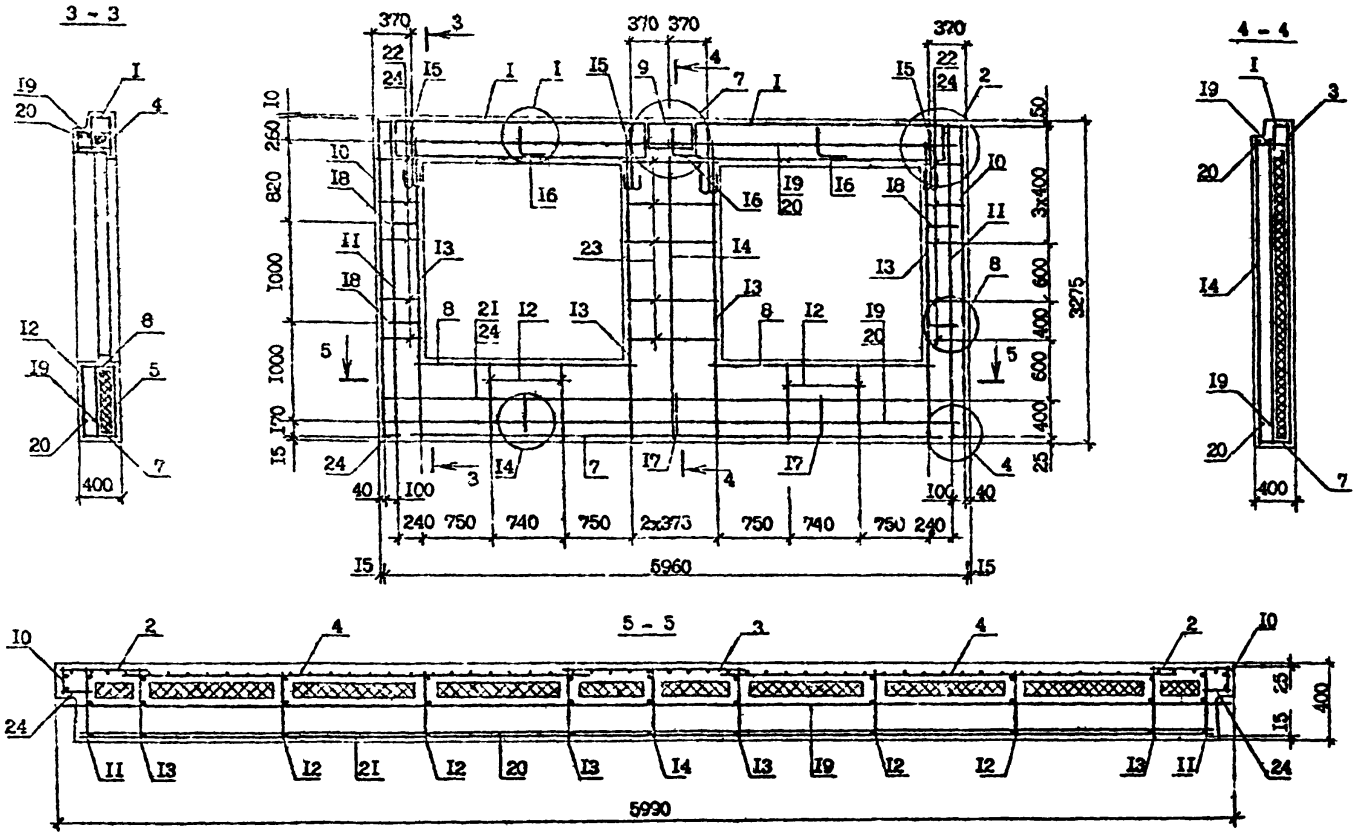

Спецификацию арматуры см. I.090.I-7с.2-6 08 в.3.
Арматурные узлы см. I.090.I-7с.2-6 ДI.

I.090.I-7с.2-6 08	Лист 2

Копировал Формат А3

Инв. № подл. | Подпись и дата | Взам. инв. №

Поз.	Наименование	Количество на панель				Обозначение
		1ПСО 60.33.4 -1ПТ-С9	1ПСО 60.33.4 -2ПТ-С9	2ПСО 60.33.4 -1ПТ-С9	2ПСО 60.33.4 -2ПТ-С9	
I	Каркас укр.сборки СКРI	2	-	2	-	I.090.I-7с.2-6 2I
	СКР2	-	2	-	2	2I
2	Сетка СI	2	2	2	2	24
3	С5	I	I	I	I	24
4	СI6	2	2	2	2	25
5	С2I	2	2	-	-	26
	С20	-	-	2	2	26
6	С33	8	8	8	8	30
7	С35	2	2	2	2	3I
8	С37	2	2	2	2	3I
9	С47	I	I	I	I	3I
I0	Каркас КРI	2	2	2	2	34
II	КР3	2	2	2	2	36
I2	КР8	4	4	-	-	37
	КРI0	-	-	4	4	37
I3	КРI3	4	4	4	4	38
I4	КРI4	I	I	I	I	37
I5	Петля строповочная СП3	4	4	-	-	47
	СП4	-	-	4	4	47
I6	Стержень анкерный АНI	2	2	2	2	45
I7	АН2	2	2	2	2	45
I8	АН3	4	4	4	4	46
I9	ФI4А-I, L=5950; 7,20кг	2	2	2	2	без чертежа
20	СI4А-I, L=5770; 6,98кг	2	2	2	2	без чертежа
2I	Ф4Вр-I, L=5730; 0,56кг	2	2	2	2	без чертежа
22	Ф4Вр-I, L=260; 0,02кг	20	20	20	20	без чертежа
23	Ф4Вр-I, L=790; 0,08кг	I0	I0	I0	I0	без чертежа
24	Ф4Вр-I, L=I20; 0,0Iкг	I6	I6	I6	I6	без чертежа
	Масса стали:	I62,7	I70,5	I68,37	I76,I8	

Технические требования см. I.090.I-7с.2-6 ТТ.

Армирование см. I.090.I-7с.2-6 08 л.2.

Арматура класса А-I по ГОСТ 578I-82*.

Арматура класса Вр-I по ГОСТ 6727-80*.

т.п. I090.I-7с.вып. 2-6

Инв. № подл. | Подпись дата | Взам. инв. №

Копировал | Формат А3

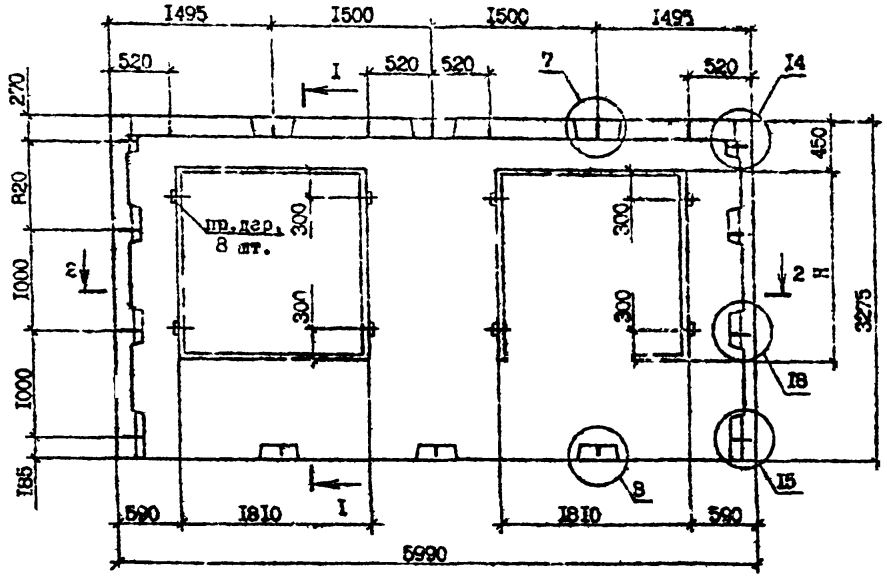

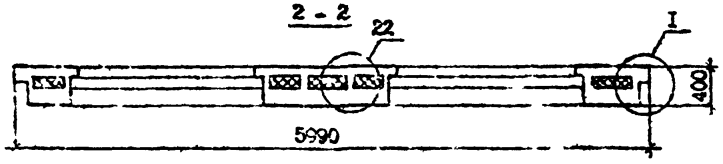

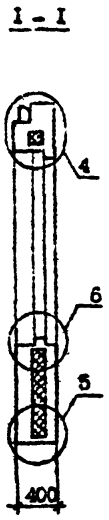

Технические требования см. 1.090.1-7с.2-6 ТТ.
Опалубочные узлы см. 1.090.1-7с.2-8 ДЦ.
Армирование см. 1.090.1-7с.2-6 09 л.2.
Вид панелей дан с внутренней стороны.
Пробки деревянные 50х100, L=100 по ГОСТ 8486-66**.
Пенопласт полистирольный по ГОСТ 15588-86.

Марка панели	Расход материалов, м³			Масса, т
	Бетон легкий класса Б 10, D 1200	Пенопласт полистирольный,	Древесина	
ЗПСО 60.33.4-1ПТ-С9	4,00	0,76	0.04	4,83
ЗПСО 60.33.4-2ПТ-С9	4,00	0,76	0,04	4,83

Разраб.	Селихова		
Проверил	Шения		
ГИП	Бурджанадзе		
Нач.отд.	Бахтадзе		
Мконтр.	Мархарян		

1.090.1-7с.2-6 09

ПАНЕЛЬ
ЗПСО 60.33.4-1ПТ-С9
ЗПСО 60.33.4-2ПТ-С9

Стадия	Лист	Листов
Р	1	3

ТбилЗНИИЭП

Контроль

Формат А3

Инв. № подл. | Подпись и дата | Взам.инв. №

т.к. 1090.1-7с вып. 2-6

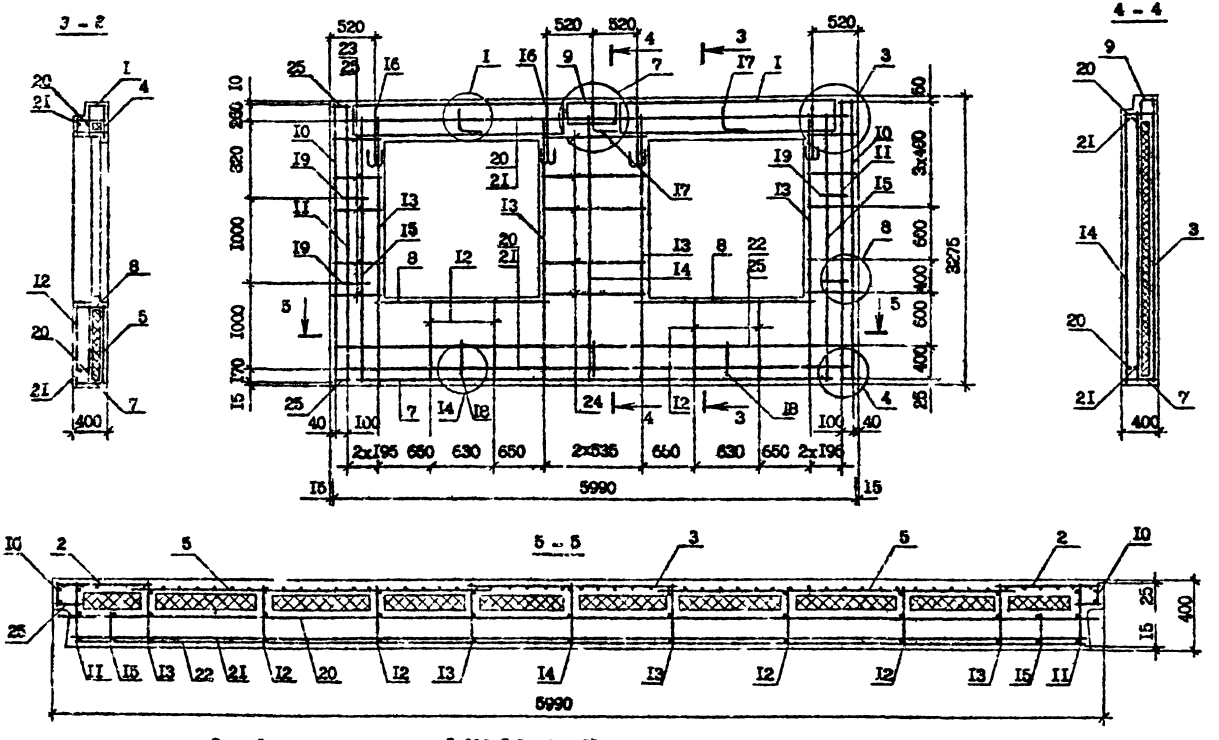

Спецификацию арматуры см. I.090.I-7с.2-6 09 л.3.
Узлы арматурные см. I.090.I-7с.2-6 Д2.

I.090.I-7с.2-6 09	Лист 2

Копировал Формат А3

т.к. I 090 I-7с вып 2-6

Инв. № подл. | Подпись и дата | Взам. инв. №

Поз.	Наименование	Кол.на панель ЗПСО 60.33.4-1ПТ-09	Кол.на панель ЗПСО 60.33.4-2ПТ-09	Обозначение	
I	Каркас укр.сборки СКР3	2	-	I.090.I-7с.2-6	22
	СКР4	-	2		21
2	Сетка С2	2	2		24
3	С7	I	I		24
4	С17	2	2		27
5	С23	2	2		27
6	С33	8	8		30
7	С35	2	2		31
8	С39	2	2		31
9	С47	I	I		31
10	Каркас КР1	2	2		34
II	КР3	2	2		36
I2	КР10	4	4		37
I3	КР15	4	4		38
I4	КР14	I	I		37
I5	КР15	2	2		38
I6	Пластина стыковая МП4	4	4		47
I7	Стержень анкерный АН1	2	2		45
I8	АН2	2	2		45
I9	МН4	4	4		45
20	ФП4А-I, L=5550, 7,20кг	2	2	без чертежа	
2I	ФП4А-I, L=5770; 6,98кг	2	2	без чертежа	
22	Ф4Вр-I, L=5750; 0,56кг	2	2	без чертежа	
23	Ф4Вр-I, L=410 ; 0,04кг	20	20	без чертежа	
24	Ф4Вр-I, L=1090; 0,11кг	I0	I0	без чертежа	
25	Ф4Вр-I, L=120; 0,01кг	I6	I6	без чертежа	
	Масса стали:	I74,04	I80,66		

Технические требования см. I.090.I-7с.2-5 ТТ.

Арматура класса А-I по ГОСТ 5781-82*.

Арматура класса Вр-I по ГОСТ 6727-80*.

Инв.№ подл. | Подпись и дата | Взам. инв. №

Т.К. I.090.I-7с вып 2-5

ПСБ 30.33.4-ПТ-С9, ПСБ 30.33.4-2ПТ-С9

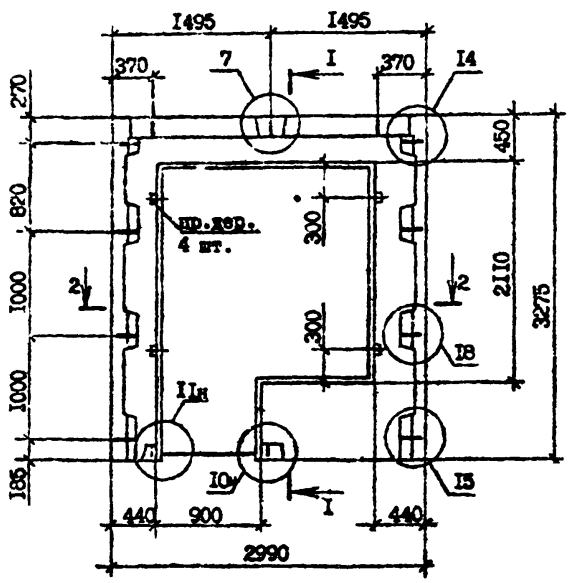

I - I

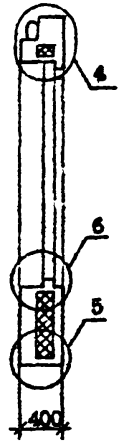

2 - 2

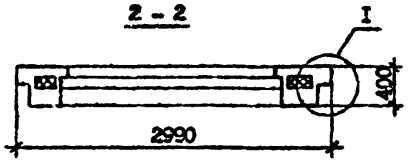

2ПСБ 30.33.4-ПТ-С9, 2ПСБ 30.33.4-2ПТ-С9

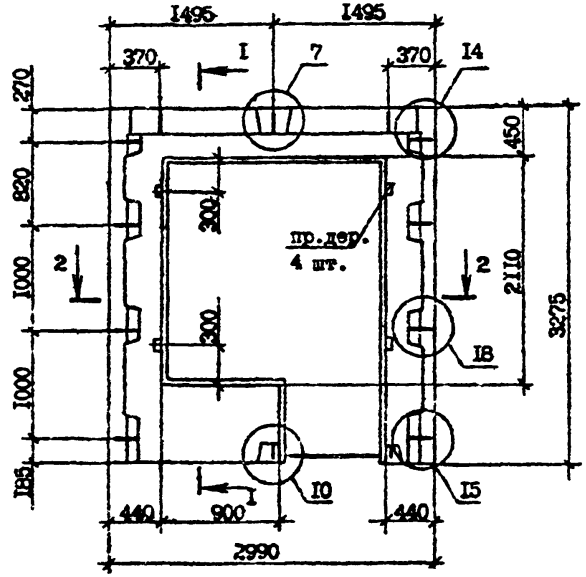

Технические требования см. I.090.I-7с.2-6 ТТ
Армирование панелей см. I.090.I-7с.2-6 I0 л.2.

Пробки деревянные 50хI00, L=I00 по ГОСТ 8486-66*К.
Опалубочные узлы см. I.090.I-7с.2-6 ДI.

Вид панелей дан с внутренней стороны.

Пенопласт полистирольный по ГОСТ I5588-86.

Марка панели	Расход материалов, м³			Масса, т
	Бетон легкий класса В 40 ; D 1200	Пенопласт полистирольный	Древесина	
ПСБ 30.33.4-ПТ-С9	I,40	0,I7	0,002	I,69
ПСБ 30.33.4-2ПТ-С9	I,40	0,I7	0,002	I,69
2ПСБ 30.33.4-ПТ-С9	I,40	0,I7	0,002	I,69
2ПСБ 30.33.4-2ПТ-С9	I,40	0,I7	0,002	I,69

Разраб.	Солихова		I.I.90	I.090.I-7с.2-6 I0	
Проверил	Шилин		I.I.90		
ГИП	Бурдиашвили		I.I.90		
Нач.отд.	Бахтадзе		I.I.90	Панель ПСБ 30.33.4-ПТ-С9, ПСБ 30.33.4-2ПТ-С9, 2ПСБ 30.33.4-ПТ-С9, 2ПСБ 30.33.4-2ПТ-С9	Стадия: Р; Лист: I; Листов: 3
Н.контр.	Маркарян		I.I.90		ТбилЗНИИЭП

Копировал

Формат А3

Т.К. I.090.I-10.вып.2-6

Инв.№ подл. | Подпись и дата | Взам.инв.№

Армирование панели

1ПСБ 30.33.4-1ПТ-С9, 1ПСБ 30.33.4-2ПТ-С9

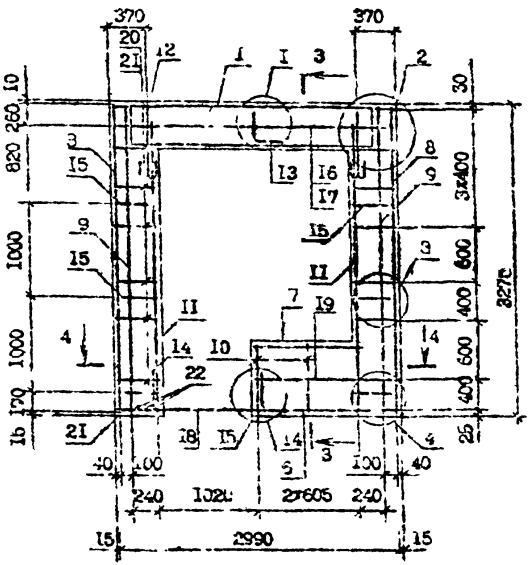

3 - 3

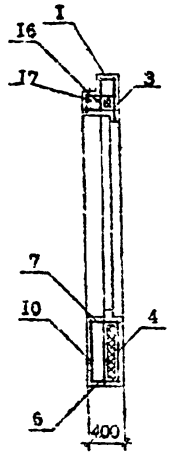

Армирование панели

2ПСБ 30.33.4-1ПТ-С9, 2ПСБ 30.33.4-2ПТ-С9

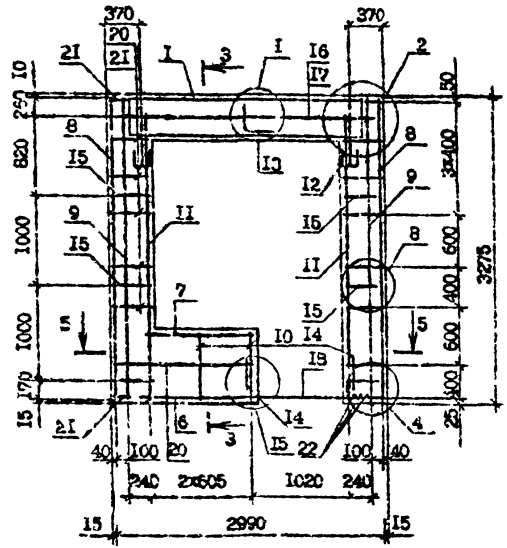

4 - 4

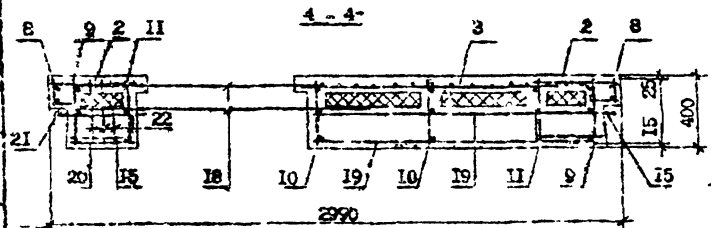

5 - 5

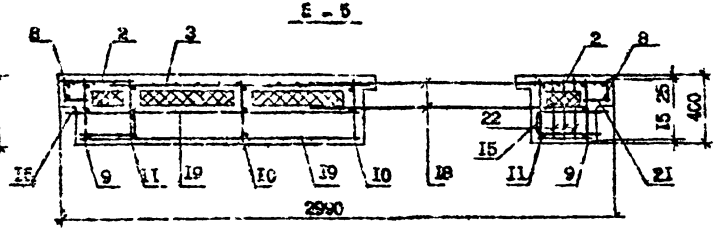

Спецификация арматуры см. 1.090.1-7с.2-6 10 л С

1.090.1-7с.2-6 10

Лист 2

Копировал

Формат А3

т.к. 1090-1-7с вып. 2-6

Инв. N подл. | Подпись и дата | Взам. инв. N

Поз.	Наименование	Количество на панель				Обозначение
		1ПСБ 30.33.4 -1ПТ-С9	1ПСБ 30.33.4 -2ПТ-С9	2ПСБ 30.33.4 -1ПТ-С9	2ПСБ 30.33.4 -2ПТ-С9	
I	Каркас укр.сборки СКРI	I	-	I	-	I.090.I-7с.2-6 2I
	СКР2	-	I	-	I	2I
2	Сетка С1	2	2	2	2	24
3	С16	I	I	I	I	25
4	С3I	I	I	I	I	29
5	С33	4	4	4	4	30
6	С40	I	I	I	I	3I
7	С4I	I	I	I	I	3I
8	Каркас КРI	2	2	2	2	34
9	КР3	2	2	2	2	36
I0	КР8	2	2	2	2	37
II	КРI3	2	2	2	2	38
I2	Петля строповочная СПI	2	2	2	2	47
I3	Стержень анкерный АНI	I	I	I	I	45
I4	АН2	2	2	2	2	45
I5	АН3	4	4	4	4	46
I6	ФI4А-I, L =2950; 3,57 кг	I	I	I	I	без чертежа
I7	ФI4А-I, L =2770; 3,35 кг	I	I	I	I	без чертежа
I8	ФI0А-I, L =I500; 0,93кг	2	2	2	2	без чертежа
I9	Ф4Вр-I, L =I470; 0,I4кг	2	2	2	2	без чертежа
20	Ф4Вр-I, L =260; 0,02кг	22	22	22	22	без чертежа
2I	Ф4Вр I, L =I20; 0,0Iкг	I6	I6	I6	I6	без чертежа
22	Ф4Вр-I, L =360; 0,03кг	3	3	3	3	без чертежа
	Масса стали:	76,92	80,82	76,92	80,82	

Технические требования см. I.090.I-7с.2-6 ТТ.

Армирование панелей см. I.090.I-7с.2-6 I0 л.2.

Арматура класса А-I по ГОСТ 578I-82*.

Арматура класса Вр-I по ГОСТ 6727-80*.

Т К 1090.1-7с вып. 2-6

Инв. № подл. | Подпись и дата | Взам. инв. №

Копировал Формат А3

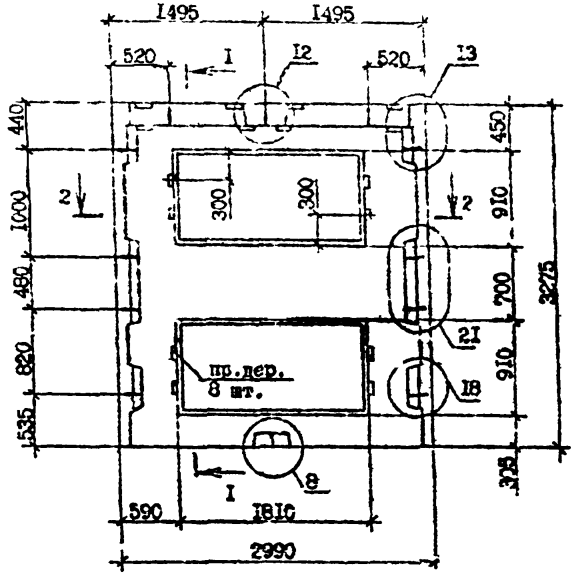

2 - 2

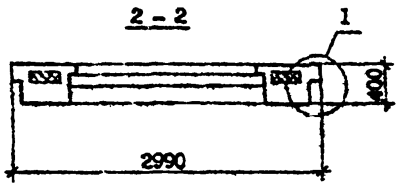

I - I



Технические требования см. I.090.I-7с.2-6 ТТ.

Армирование панели см. I.090.I-7с.2-6 II л.2.

Опалубочные узлы см. I.090.I-7с.2-6 ДI.

Вид панели дан с внутренней стороны.

Пробки деревянные 50х100, L=100 по ГОСТ 8486-86*.

Пенопласт полистирольный по ГОСТ 15588-86.

Марка панели	Расход материалов м³			Масса, т
	Бетон легкий класса В10; D 1200	Пенопласт полистирольный,	Древесина	
ПСЛ 30.33.4-2ПТ-С9	I,96	0,33	0,004	2.37

Разраб.	Самохова		
Проверил	Шопин		
ГИП	Бурдинадзе		
Нач.отд.	Бахтидзе		
Н.контр.	Маркарян		

I.090.I-7с.2-6 II

Панель ПСЛ 30.33.4-2ПТ-С9

Стадия	Лист	Листов
Р	I	2

ЦНИИЭПжилища

Копировал

Формат А3

Инв.№ подл. | Подпись и дата | Взам.инв.№

т.к. 4098 I-7с вып. 2-6

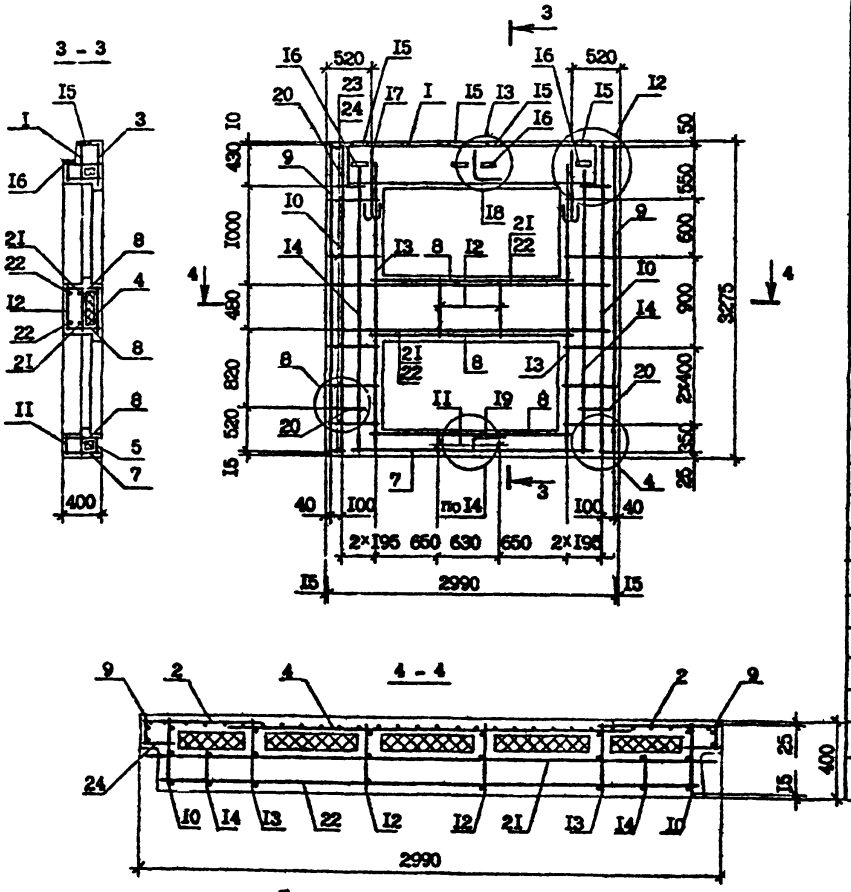

Поз.	Наименование	Кол.	Обозначение документа
1	Каркас укр. сборки СКР4	1	1.090.1-7с.2-6 21
2	Сетка С2	2	24
3	С17	1	25
4	С24	1	27
5	С25	1	27
6	С33	8	30
7	С35	1	31
8	С38	3	31
9	Каркас КР1	2	34
10	КР5	2	36
11	КР6	2	37
12	КР7	2	37
13	КР13	2	38
14	КР15	2	38
15	Изделие закладное МН1	4	43
16	МН2	4	44
17	Петля строповочная СП2	2	47
18	Стержень анкерный АН1	1	45
19	АН5	1	46
20	АН4	4	46
21	Ф14А-I, L=2350; 3,57кг	2	без чертежа
22	Ф14А-I, L=2770; 3,35кг	2	без чертежа
23	Ф4Вр-I, L=410; 0,04кг	20	без чертежа
24	Ф4Вр-I, L=120; 0,01кг	14	без чертежа
	Масса стали:	III,19	

Арматура класса А-I по ГОСТ 5781-82*.
Арматура класса Вр-I по ГОСТ 6727-80*.

Технические требования см. 1.090.1-7с.2-6 ТТ.
Арматурные узлы см. 1.090.1-7с.2-6 Д2.

1.090.1-7с.2-6 II

Лист 2

Копировал

Формат А3

Инв. № подл. | Подпись и дата | Взам. инв. №

т.к. 1090.1-7с.вып.2-6

Панель 1ПСД 30.33.4-2ПТ-С9

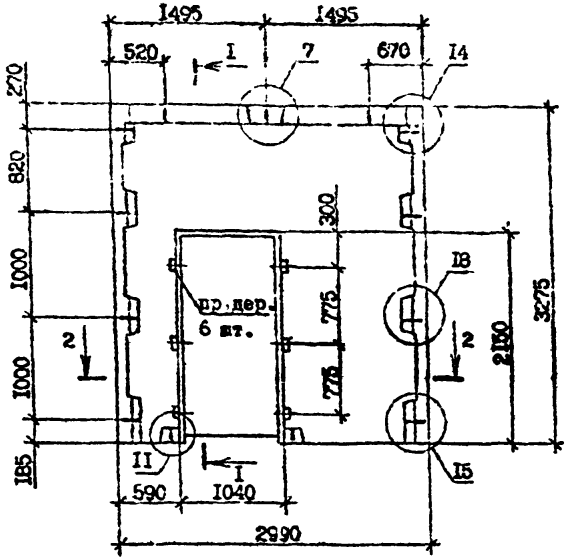

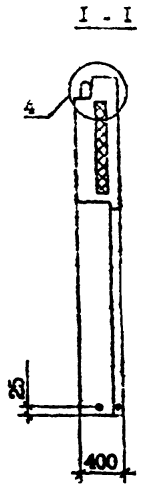

Панель 2ПСД 30.03.4-2ПТ-С9

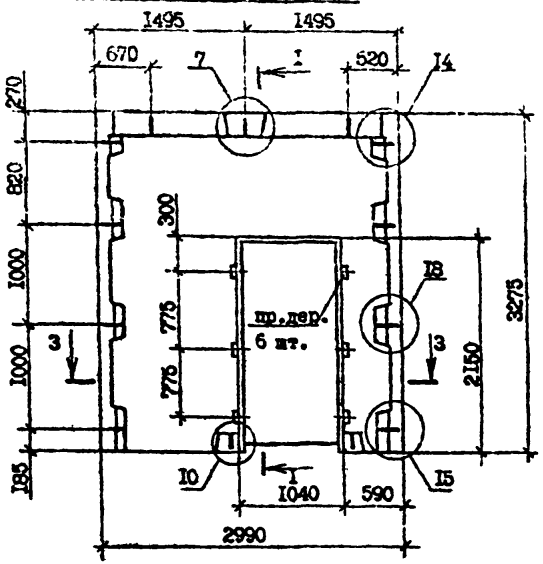

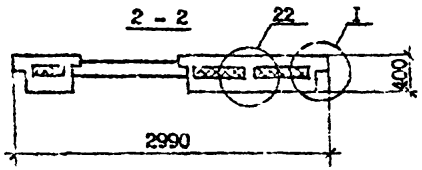

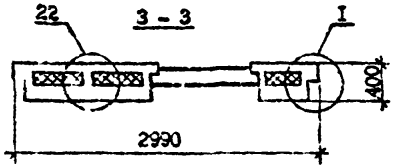

Вид панелей дан с внутренней стороны.

Технические требования см. I.090.I-7с.2-6 ТТ.
Опалубочные узлы см. I.090.I-7с.2-6 ДI.

Пробки деревянные 50x100, L =100 по ГОСТ 8486-66[ХА].

Пенопласт полистирольный по ГОСТ 15588-86.

Марка панели	Расход материалов, м³			Масса, т
	Бетон легкий класса В40 D-1200	Пенопласт полистирольный,	Древесина	
1ПСД 30.33.4-2ПТ-С9	2,24	0,46	0,005	2,71
2ПСД 30.33.4-2ПТ-С9	2,24	0,46	0,005	2,71

Разраб.	Сысоева		1.90	I.090.I-7с.2-6 I2
Проверил	Шелия		1.90	
ГИП	Буржакадзе		1.90	
Нач.отд.	Бахтадзе		1.90	Панель 1ПСД 30.33.4-2ПТ-С9 2ПСД 30.33.4-2ПТ-С9
Н.контр.	Мирзарян		1.90	

Стадия	Лист	Листов
Р	I	3

ТбилЗНИИЭП

Копировал

Формат А3

Инв. № подл. | Подпись и дата | Взам.инв.№

Т к 1090.1-7с вып. 2-6

Армирование панели 1ПСД 30.33.4-2ПТ-С9

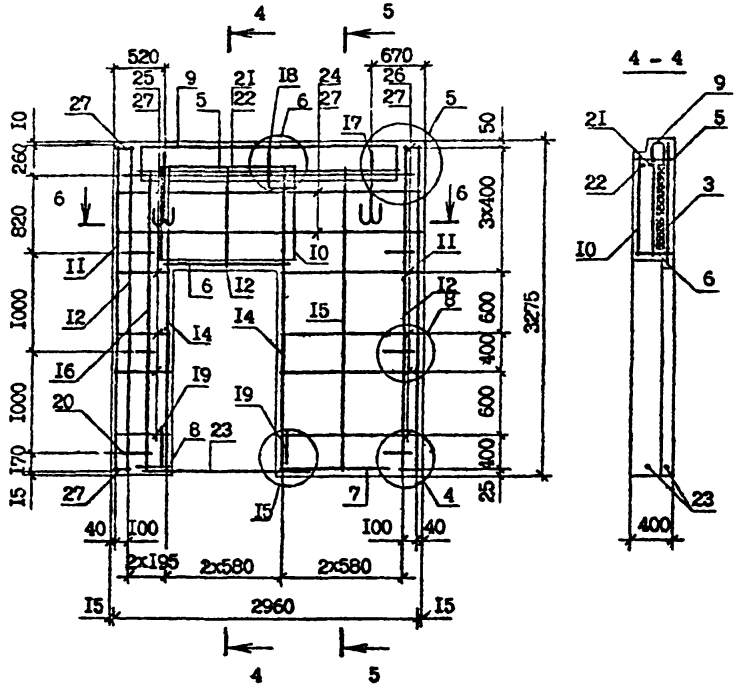

Армирование панели 2ПСД 30.33.4-2ПТ-С9

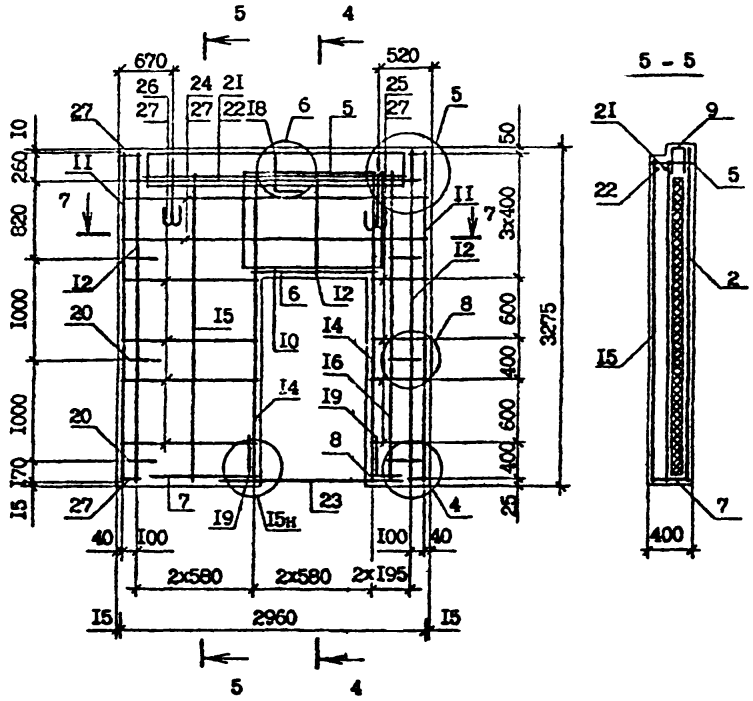

Спецификацию арматуры см. I.090.I-7с.2-6 I2 л.3.
Арматурные узлы см. I.090.I-7с.2-6 Д2.

I.090.I-7с.2-6 I2

Лист 2

Копировал

Формат А3

Инв.№ подл. | Подпись и дата | Взам.инв.№

7 К 1.090.1-7с вып 2-6

Поз.	Наименование	Кол. на панель 1ПСД 30.33.4-2ПТ-09	Кол. на панель 2ПСД 30.33.4-2ПТ-09	Обозначение
I	Сетка С2	I	I	I.090.I-7с.2-6 24
2	С8	I	I	24
3	С29	I	I	29
4	С33	2	2	30
5	С34	I	I	0I
6	С42	I	I	3I
7	С43	I	I	3I
8	С48	I	I	3I
9	С50	I	I	32
I0	С56	I	I	33
II	Каркас КРI	2	2	34
I2	КР3	2	2	36
I3	КР9	I	I	37
I4	КРI3	2	2	38
I5	КРI4	I	I	37
I6	КРI5	I	I	38
I7	Петля строповочная СП2	2	2	47
I8	Стержень анкерный АНI	I	I	45
I9	АН2	2	2	45
20	АН4	4	4	46
2I	ФI4А-I, L=2950; 3,57кг	I	I	без чертежа
22	ФI4А-I, L=2770; 3,35кг	I	I	без чертежа
23	ФI0А-I, L=I700; I,05кг	2	2	без чертежа
24	Ф4Вр-I, L=2730; 0,27кг	4	4	без чертежа
25	Ф4Вр-I, L=4I0; 0,04кг	8	8	без чертежа
26	Ф4Вр-I, L=II80; 0,II кг	8	8	без чертежа
27	Ф4Вр-I, L=I20; 0,0Iкг	I6	I6	без чертежа
	Масса стали:	77,I8	77,I8	

Технические требования см. I.090.I 7с.2-6 ТТ.

Арматура класса А-I по ГОСТ 5781-82*.

Арматура класса Вр-I по ГОСТ 6727-80*.

т.е. 1.090 I-7с вып. 2-6

Инв. № подл. | Подпись и дата | Взам. инв. №

Копировал Формат А3

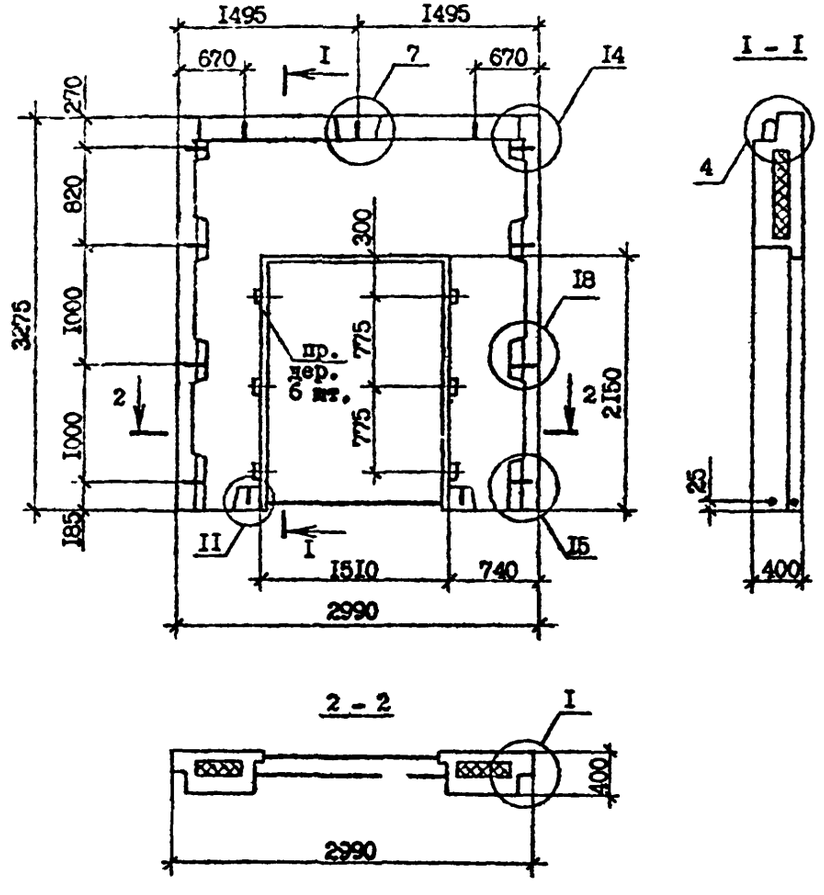

Марка панели	Расход материалов м³			Масса, т
	Бетон легкий класса В10, D 1200	Пенопласт полистирольный,	Древесина	
3ПСД 30.33.4-2ПТ-С9	1,91	0,39	0,003	2,31

Технические требования см. I.090.I-7с:2-6 ТТ.

Опалубочные узлы см. I.090.I-7с.2-6 ДI.

Вид панели дан с внутренней стороны.

Армирование панелей см. I.090.I-7с.2-6 I3 л.2.

Пробки деревянные 50х100, L=100 по ГОСТ 8486-66*.

Пенопласт полистирольный по ГОСТ 15588-86.

Разраб.	Селихова		5.90
Проверил	Шелия		5.90
ГИП	Бурджанадзе		5.90
Нач.отд.	Бахтадзе		5.90
Н.контр.	Маркарян		5.90

I.090.I-7с.2-6 I3

Панель 3ПСД 30.33.4-2ПТ-С9

Стадия	Лист	Листов
Р	I	2

ТбилЗНИИЭП

Копировал

Формат А3

Инв.№ подл. | Подпись и дата | Взам.инв.№

Т.К. 1090.1-7с. вып 2-6

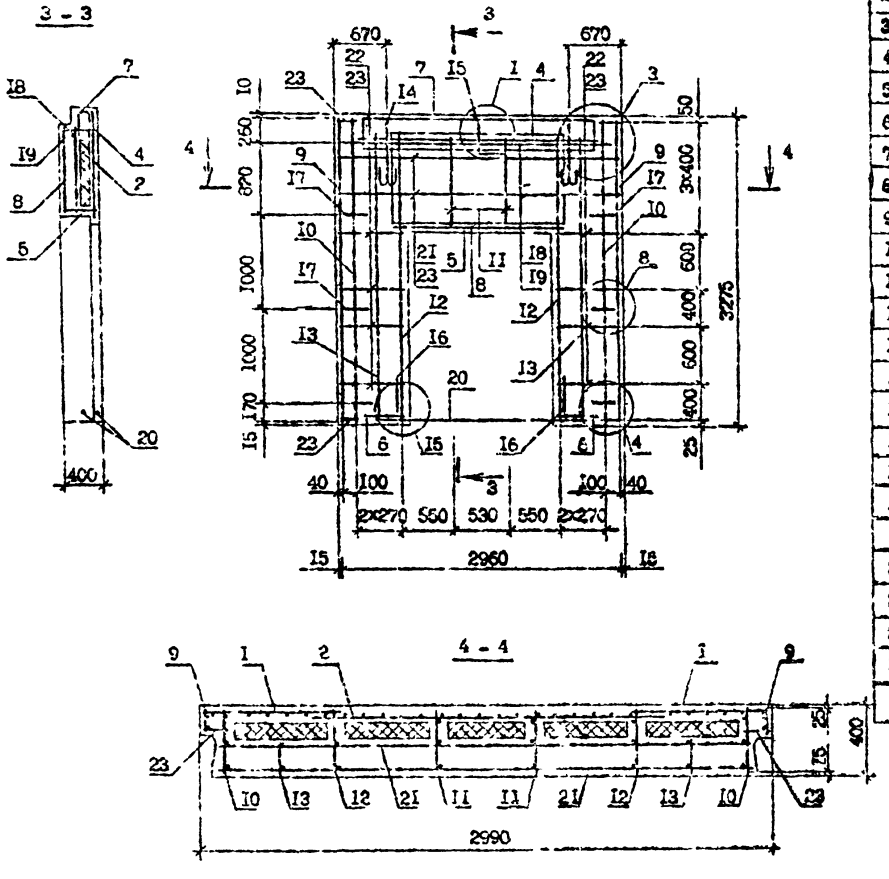

Поз.	Наименование	Кол.	Обозначение документа
I	Сетка С3	2	I.090.I-7с.2-6 24
2	С26	I	28
3	С33	2	30
4	С34	I	3I
5	С39	I	3I
6	С47	2	3I
7	С50	I	32
8	С57	I	33
9	Каркас КРI	2	34
I0	КР3	2	36
II	КР9	2	37
I2	КРI3	2	38
I3	КРI5	2	39
I4	Петля строповочная СП2	2	47
I5	Стержень анкерный АНI	I	45
I6	АН2	2	45
I7	АН4	4	46
I8	ФI4А-I, L =2950; 3,57кг	I	без чертежа
I9	ФI4А-I, L =2770; 3,36кг	I	без чертежа
20	ФI0А-I, L =2250; I,38кг	2	без чертежа
2I	Ф4Вр-I, L =2730; 0,27кг	4	без чертежа
22	Ф4Вр-I, L =560; 0,05кг	I6	без чертежа
23	Ф4Вр-I, L =I20; 0,0Iкг	I6	без чертежа
	Масса стали:	75,30	

Арматурные углы см. I.090.I-7с.2-6 Д2.
Арматура класса А-I по ГОСТ 5781-82*.
Арматура класса Вр-I по ГОСТ 6727-8 *.

I.090.I-7с.2-6 I3

Лист 2

Копировал

Формат А3

Инв. № подл. | Подпись и дата | Взам. инв. N

т.к. I.090.I-7с вып. 2-5

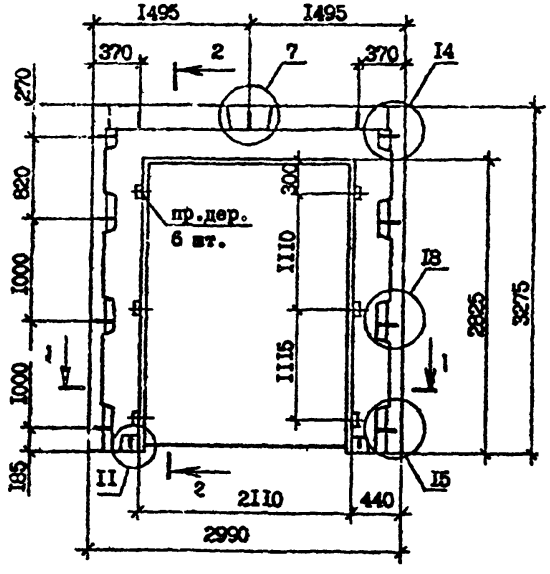

2 - 2



1 - 1

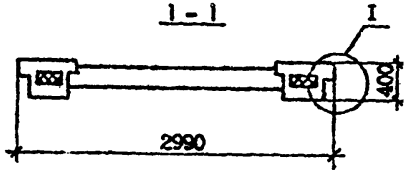

Технические требования см. I.090.I-7с.2-6 ТТ.

Вид панели дан с внутренней стороны.

Опалубочные узлы см. I.090.I-7с.2-6 ДI.

Армирование панели см. I.090.I-7с.2-6 I4 л.2.

Пробки деревянные по ГОСТ 8486-66*, размер 50х100, L=I00.

Пенопласт полистирольный по ГОСТ I5588-86.

Марка панели	Расход материалов, м³			Масса, т
	Бетон легкий класса В 10, D 1200	Пенопласт полистирольный	Древесина	
4ПСД 30.33.4-1ПТ-С9	I,I0	0,I3	0,003	I,33
4ПСД 30.33.4-2ПТ-С9	I,I0	0,I3	0,003	I,33

Разраб.	Салихова			5.90
Проверил	Шелия			5.90
ГИП	Бурджанадзе			5.90
Нач.отд.	Бахтадзе			5.90
Н.контр.	Маркарян			5.90

I.090.I-7с.2-6 I4

Панель
4ПСД 30.33.4-1ПТ-С9
4ПСД 30.33.4-2ПТ-С9

Стадия	Лист	Листов
Р	I	2

Тбилз ГИИЭП

Копировал

Формат А3

Инв.№ подл. | Подпись и дата | Взам.инв.№

т.к. 1090I-7к вып.2-6

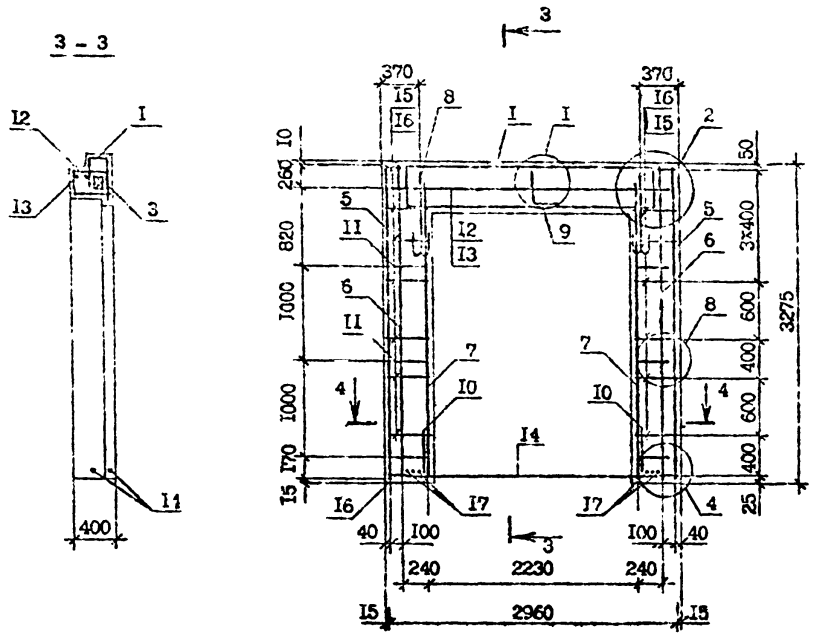

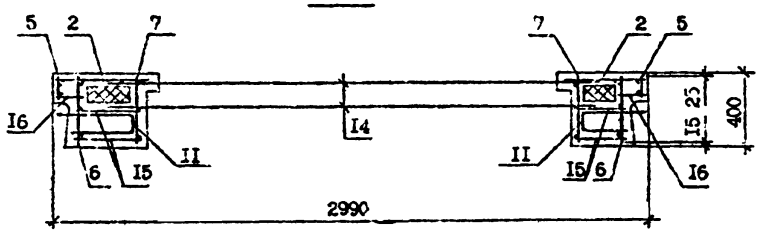

Поз.	Наименование	Кол.на панель 4ПСД 30.33.4 -ПТ-С9	Кол.на панель 4ПСД 30.33.4 -2ПТ-С9	Обозначение
I	Каркас укр.сборки СКР1	I	–	I.090.I-7с.2-6 2I
	СКР2	–	I	2I
2	Сетка С1	2	2	24
3	С16	I	I	25
4	С33	2	2	30
5	Каркас КР1	2	2	34
6	КР3	2	2	35
7	КР13	2	2	38
8	Петля строповочная СП1	2	2	47
9	Стержень анкерный АН1	I	I	45
I0	АН2	2	2	45
II	АН3	4	4	45
I2	Ф14А-I, L=2950; 3,57кг	I	I	без чертежа
I3	Ф14А-I, L=2770; 3,35кг	I	I	без чертежа
I4	Ф14А-I, L=2850; 3,44кг	2	2	без чертежа
I5	Ф4Вр-I, L=260;0,02кг	24	24	без чертежа
I6	Ф4Вр-I, L=I20;0,0Iкг	I6	I6	без чертежа
I7	Ф4Вр-I, L=360;0,03кг	6	6	без чертежа
	Масса стали:	74,09	77,94	

Технические требования см.I.090.I-7с.2-6 ТТ.
Арматурные узлы см. I.090.I-7с.2-6 Д2.
Арматура класса А-I по ГОСТ 5781-82*.
Арматура класса Вр-I по ГОСТ 6727-80*.

г.к. 1.090.1-7с. вып. 2-5
Инв.№ подл. | Подпись и дата | Взам.инв.№

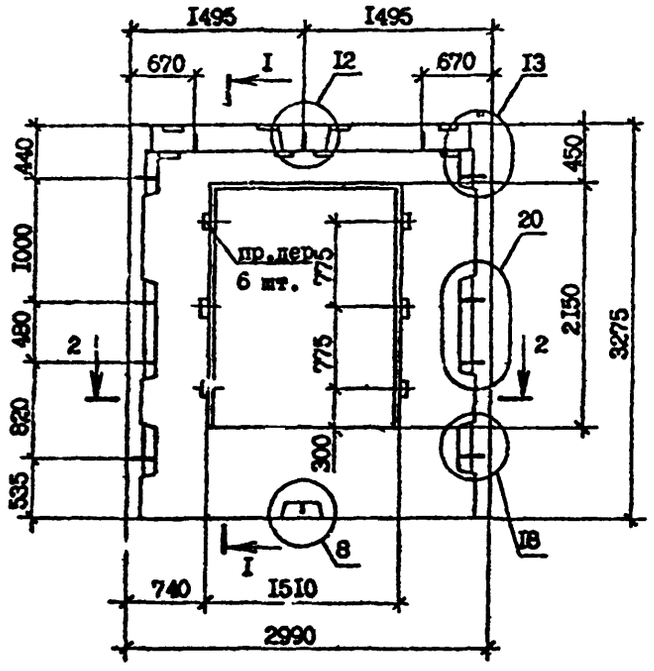

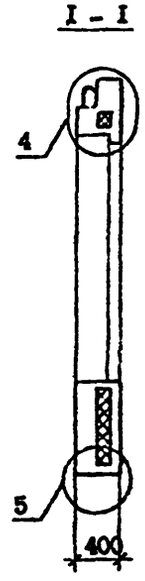

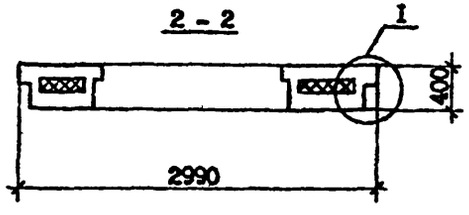

Технические требования см. I.090.I-7с.2-6 ТТ.
Армирование панели см. I.090.I-7с.2-6 I5 л.2.
Вид панели дан с внутренней стороны.
Опалубочные узлы см. I.090.I-7с.2-6 ДI.
Пробки деревянные 50хI00, L=I00 по ГОСТ 3486-66*.
Пенопласт полистирольный по ГОСТ I5588-86.

Марка панели	Расход материалов, м³			Масса, т
	Бетон легкий класса В10, D 1200	Пенопласт полистирольный,	Древесина	
ПСД 30.33.4-2ПТ-С9	I,93	0,38	0,003	2,33

Разраб.	Салихова		5.X90	I.090.I-7с.2-6 I5
Проверил	Шелия		5.X90	
ГИП	Бурджанадзе		5.X90	
Нач.отд.	Бахтадзе		5.X90	Панель ПСД 30.33.4-2ПТ-С9
Н.контр.	Маркарян		5.X90	

Стадия	Лист	Листов
Р	I	2

ТбилЗПИИЭП

Копировал

Формат А3

Инв.№ подл. | Подпись и дата | Взам.инв.№

т.п 1.090.1-7с, вып 2-6

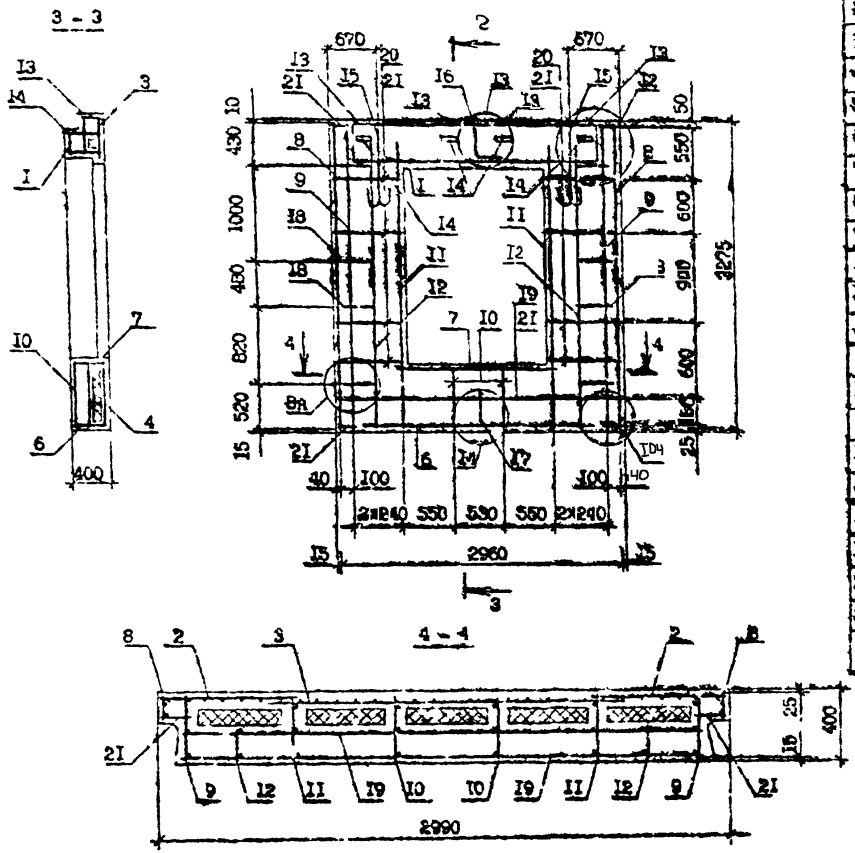

Поз.	Наименование	Кол.	Обозначение документа
I	Каркас укр.сборки СКР5	I	I.090.I-7с.2-6 23
2	Сетка С3	2	24
3	С18	I	25
4	С33	I	28
5	С33	4	30
6	С35	I	3I
7	С39	I	3I
8	Каркас КРI	2	34
9	КР5	2	36
I0	КР7	2	37
II	КРI3	2	38
I2	КРI5	2	38
I3	Изделие закладное МНI	4	42
I4	МН2	4	44
I5	Петля строповочная СН2	2	47
I6	Стержень анкерный АНI	I	45
I7	АН2	I	45
I8	АН4	4	46
I0	ФчВр-I, I.=2730; 0,27кг	2	без чертежа
20	ФчВр-I, I.=560; 0,05 кг	I8	без чертежа
2I	ФчВр-I. I.=I20; 0,0I кг	I4	без чертежа
	Марка стали:	8I,52	

Технические требования см. I.090.I-7с.2-6 ТТ.
Арматурные узлы см. I.090.I-7с.2-6 ДР.
Арматура класса А-I по ГОСТ 578I-82*.
Арматура класса Вр-I по ГОСТ 6727-80*.

I.090.I-7с.2-6 I5	Лист 2

Копировал Формат А3

т.к. 1090.1-7с дыт. 2-6

Инв. № подл. | Подпись и дата | Взам. инв. №

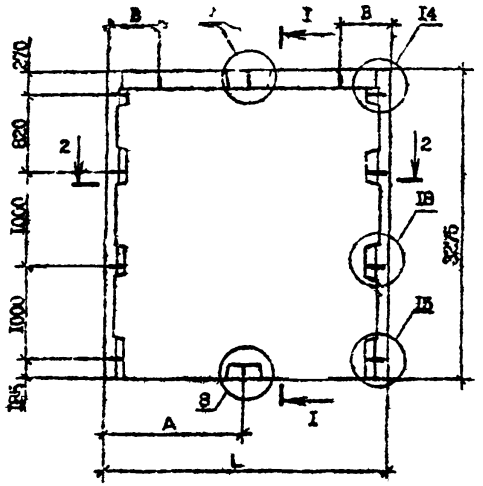

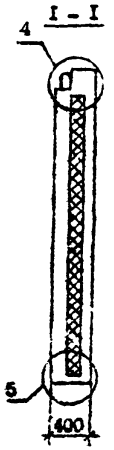

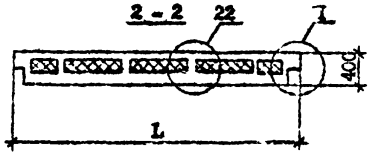

Марка панели	Расход материалов, м³		Масса, т
	Бетон легкий класса В10, D 1200	Пенопласт полистирольный	
ПС 30.33.4-ПТ-С9	2,89	0,69	3,50
ПС 24.33.4-ПТ-С9	2,29	0,53	2,77
ПС 18.33.4-ПТ-С9	1,70	0,37	2,00

Марка	L, мм	B, мм	L, мм
ПС 30.33.4-ПТ-С9	1495	520	2990
ПС 24.33.4-ПТ-С9	1195	500	2390
ПС 18.33.4-ПТ-С9	1195	350	1790

Технические требования см. I.090.I-7с.2-6 ТТ.

Опалубочные узлы см. I.090.I-7с.2-6 ДI.

Вид панелей дан с внутренней стороны.

Армирование панелей см. I.090.I-7с.2-6 I6 л.2,3,4

Утеплитель из пенопласта полистирольного по ГОСТ I5588-70*.

				I.090.I-7с.2-6 I6			
Разраб.	Сапожников			Панель ПС 30.33.4-ПТ-С9	Стадия	Лист	Листов
Проверил	Шерер			ПС 24.33.4-ПТ-С9	Р	I	4
ГИП	Бурджанадзе			ПС 18.33.4-ПТ-С9	ТбилЗНИИЭП		
Нач.отд.	Бахтадзе						
Н.контр.	Мардарян						

Инв. N подл. | Подпись и дата | Взам. инв. N

I.090.I-7с. вып. 2-6

Копировал

Формат А3

Армирование панели ПО 30.33.4-ПТ-С9

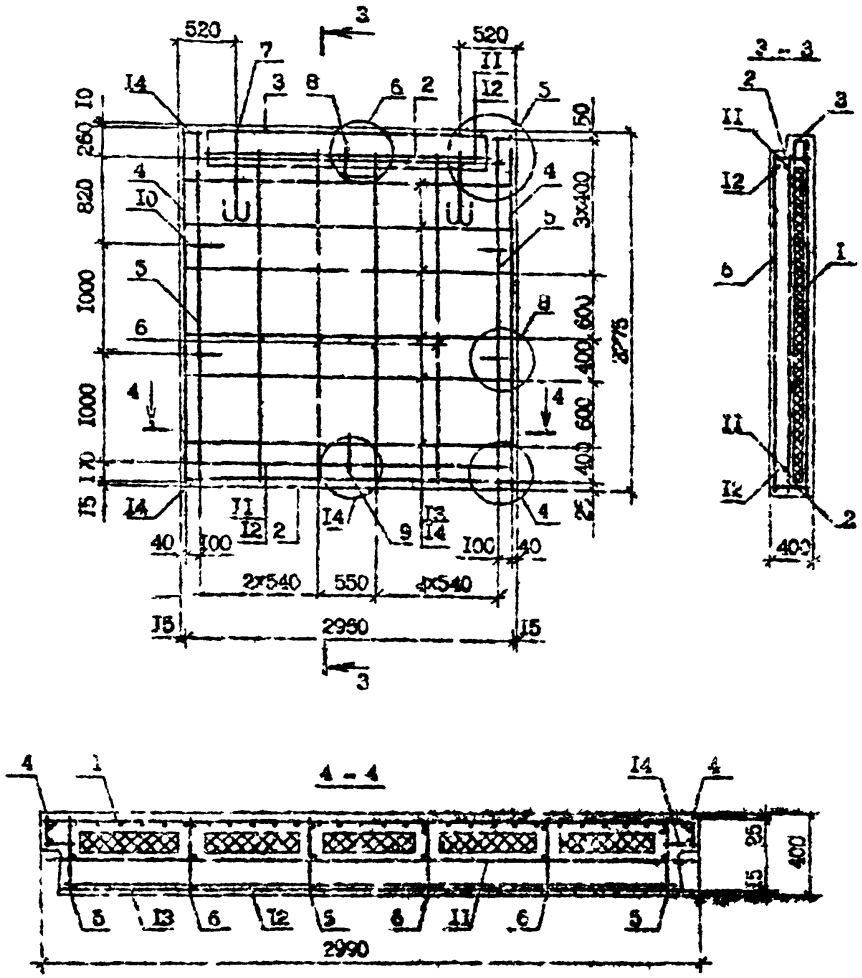

Поз.	Наименование	Кол.	Обозначение документа
I	Сетка СI3	I	I.090.I-7с.2-6 24
2	С35	2	31
3	С50	I	32
4	Каркас КРI	2	34
5	КР3	2	36
6	КРI4	4	37
7	Петля строповочная СП3	2	47
8	Стержень анкерный АНI	I	45
9	АН2	I	45
I0	АН4	4	46
II	⌀I4 А-I, L=2950; 3,57кг	2	без чертежа
I2	⌀I4 А-I, L=2770; 3,35кг	2	без чертежа
I3	⌀4Вр-I, L=2730; 0,27кг	I2	без чертежа
I4	⌀4Вр-I, L=I20; 0,0Iкг	I6	без чертежа
	Масса стали:	80,32	

Технические требования см. I.090.I-7с.2-6 ТТ.

Арматурные узлы см. I.090.I-7с.2-6 ДР.

Арматура класса А-I по ГОСТ 5781-82*.

Арматура класса Вр-I по ГОСТ 6727-80*.

Инв. № подл. | Подпись и дата | Взам. инв. №

I.090.I-7с.2-6 I6 | Лист 2

Копировал | Формат А8

Армирование панели С 4-ПТ-С9

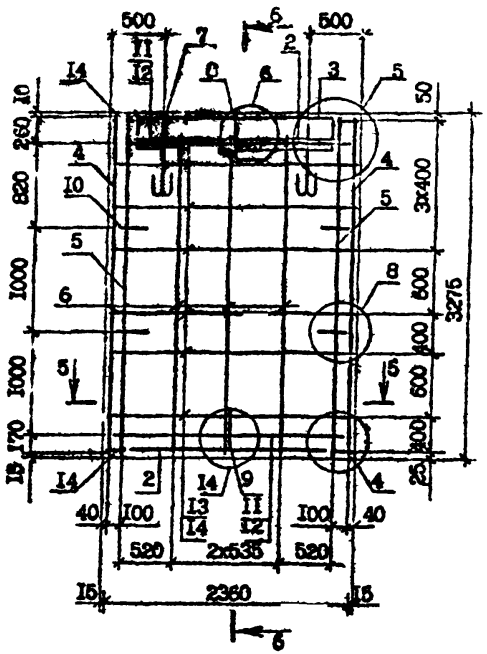

6 - 6

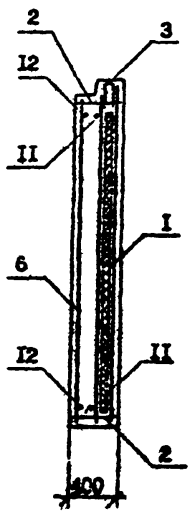

5 - 5

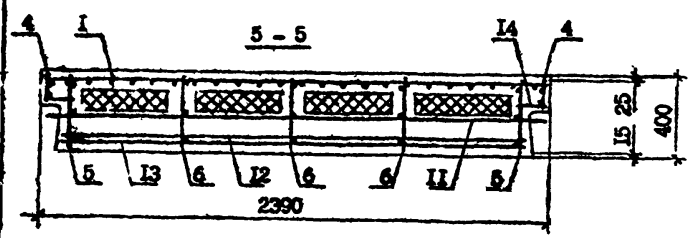

Поз.	Наименование	Кол.	Обозначение документа
I	Сетка СI2	I	I.090.I-7с.2-6 24
2	С38	2	3I
3	С52	I	32
4	Каркас КРI	2	34
5	КР3	2	36
6	КРI4	3	37
7	Петля строповочная СП2	2	47
8	Стержень анкерный АНI	I	45
9	АН2	I	45
I0	АН4	4	46
II	⌀I4А-I, L=2350; 2,84кг	2	без чертежа
I2	⌀I4А-I, L=2I70; 2,62кг	2	без чертежа
I3	⌀4Вр-I, L=2I30; 0,2Iкг	I2	без чертежа
I4	⌀4Вр-I, L=I20; 0,0Iкг	I6	без чертежа
	Масса стали:	66,2	

Технические требования см. I.090.I-7с.2-6 ТТ.

Арматурные узлы см. I.090.I-7с.2-6 Д2.

Арматура класса А-I по ГОСТ 578I-82*.

Арматура класса Вр-I по ГОСТ 6727-80*.

Инв. № подл. | Подпись и дата | Взам. инв. N

Копировал | Формат А3

Армирование панели ПС 18.33.4-ПТ-С9

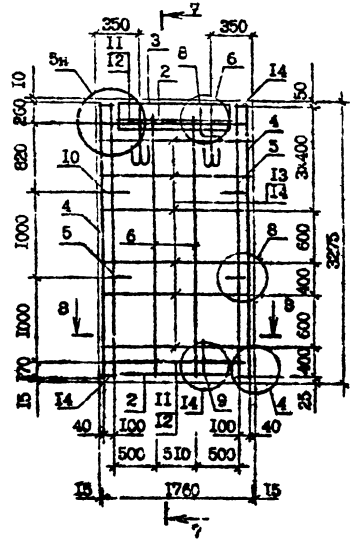

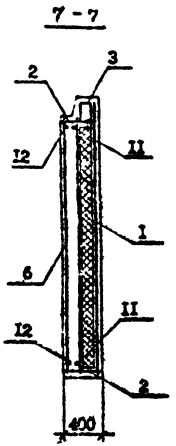

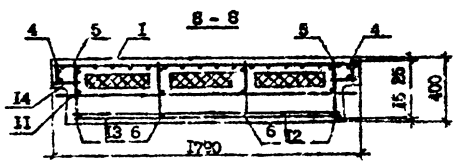

Поз.	Наименование	Кол.	Обозначение документа
I	Сетка СII	I	I.090.I-7с.2-6 В4
2	С40	2	3I
3	С53	I	32
4	КР1	2	34
5	КР3	2	35
6	КР14	2	37
7	Петля строповочная СП2	2	47
8	Стержень анкерный АН1	I	45
9	АН2	I	45
I0	АН4	4	46
II	⌀14А-I, L=1750; 2,I2кг	2	без чертежа
I2	⌀14А-I, L=I570; 1,90кг	2	без чертежа
I3	⌀4Вр-I, L=I380; 0,I5кг	I2	без чертежа
I4	⌀4Вр-I, L=I20; 0,0Iкг	I6	без чертежа
	Масса стали:	83,8кг	

Технические требования см. I.090.I-7с.2-6 ТТ.
Арматурные узлы см. I.090.I-7с.2-6 ВI.
Арматура класса А-I по ГОСТ 5781-82*.
Арматура класса Вр-I по ГОСТ 6727-80*.

Инв. № подл. | Подпись и дата | Взам. инв. №

* * I.090.I-7с вып. 2-6

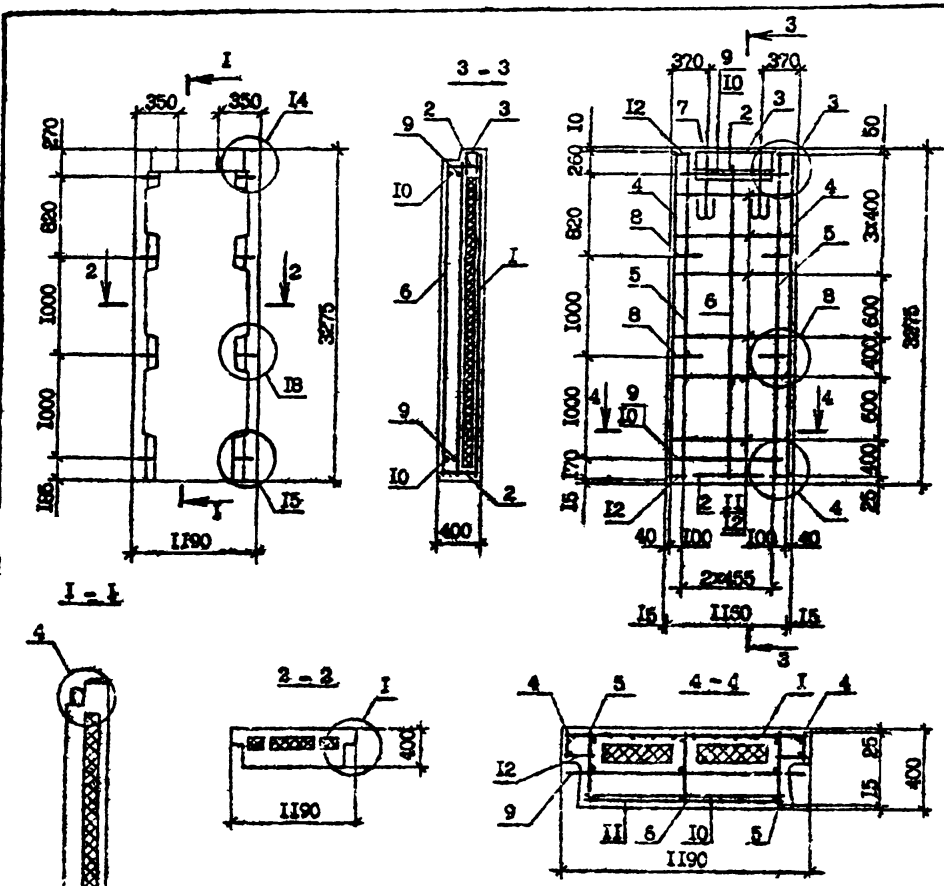

Поз.	Наименование	Кол.	Обозначение документа
I	Сетка С6	I	I.090.I-7с.2-6 24
2	С45	2	3I
3	С54	I	33
4	Каркас КРI	2	34
5	КР3	2	36
6	КРI4	I	37
7	Петля строповочная СПI	2	47
8	Стержень анкерный АН4	4	45
9	ФI4А-I, L =II50; I,45кг	2	без чертежа
I0	ФI4А-I, L =970; I,I7кг	2	без чертежа
II	Ф4Вр-I, L =930; 0,09кг	I2	без чертежа
I2	Ф4Вр-I, L =I20; 0,0Iкг	I6	без чертежа
	Масса стали:	36,96	

Технические требования см. I.090.I-7с.2-6 ТТ.
Опалубочные узлы см. I.090.I-7с.2-6 ДI.
Арматурные узлы см. I.090.I-7с.2-6 Д2.
Вид панели дан с внутренней стороны.
Пенопласт полистирольный по ГОСТ I5588-86.
Арматура класса А-I по ГОСТ 578I-82*.
Арматура класса Вр-I по ГОСТ 6727-80*.

Марка панели	Расход материалов, м³		Масса, т
	Бетон легкий класса В10, Д 1200	Пенопласт полистирольный	
ПС I2.33.4-ПТ-С9	I,II	0,2I	I,34

Разраб.	Санилова		5Х90
Проверил	Шелид		5Х90
ГИП	Бурджанадзе		5Х90
Нач.отд.	Вахтадзе		5Х90
Н.контр.	Маркерян		5Х90

I.090.I-7с.2-6 IP

Панель

ПС I2.33.4-ПТ-С9

Стадия	Лист	Листов
Р		I

ТбилЗНИИЭП

Т.К. I.090.I-7с. Вып. 2-6

Инв. № подл. | Подпись и дата | Взам. инв. №

Копировал

Формат А3

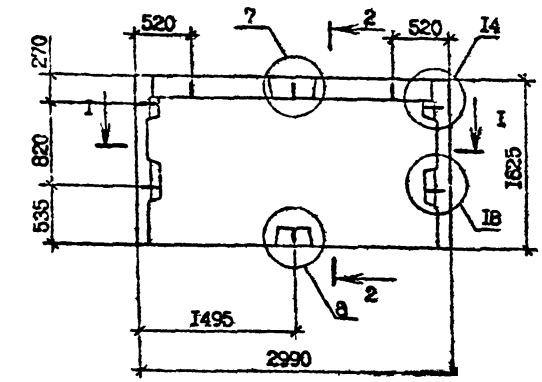

2 - 2

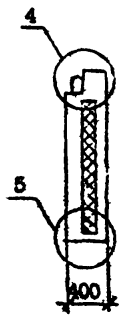

3 - 3

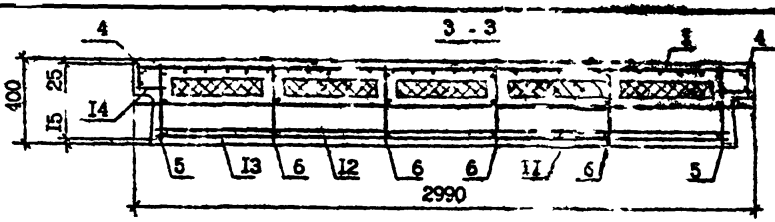

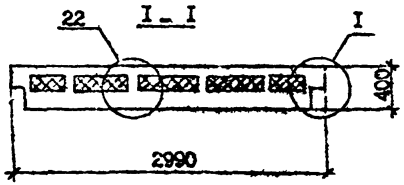

Расход металла, кг		
Вязаных сеток из стали класса В500, Ø10, Ø12	Пакетов плоских,	Масса, т
I,46	0,3I	I,76

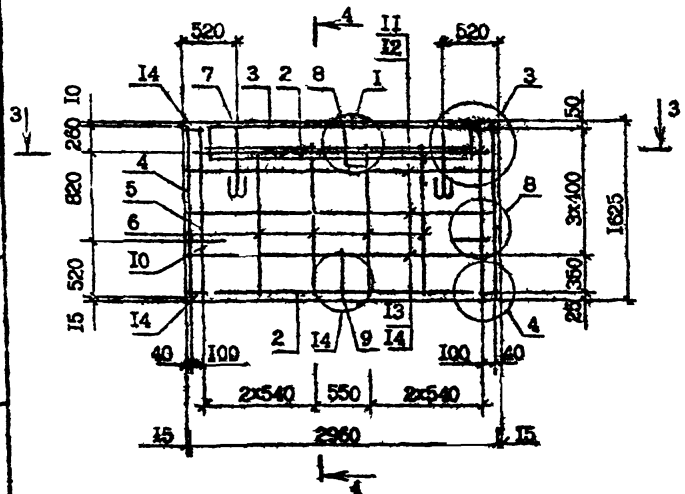

4 - 4

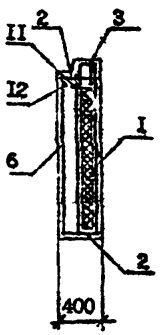

Поз.	Наименование	Кол.	Обозначение документа
I	Сетка С15	I	I.090.I-7с.2-6 24
2	С35	2	3I
3	С50	I	32
4	Каркас КР2	2	34
5	КР4	2	35
6	КРI2	4	37
7	Петля строповочная СПI	2	47
8	Стержень анкерный АНI	I	45
9	АН2	I	45
I0	АН4	2	46
II	Ø14А-I, L=2950; 3,57кг	I	без чертежа
I2	Ø14А-I, L=2770; 3,35кг	I	без чертежа
I3	Ø4Вр-I, L=2730; 0,27кг	5	без чертежа
I4	Ø4Вр-I, L=I20; 0,0Iкг	I0	без чертежа
	Масса стали:	4I,I4	

Технические требования см. I.090.I-7с.2-6 ТТ.
Опалубочные узлы см. I.090.I-7с.2-6 ДI.
Арматурные узлы см. I.090.I-7с.2-6 Д2.
Утеплитель по ГОСТ I5588-86.

Разраб.	Сапихова			I.090.I-7с.2-6 I8	
Проверил	Шелия				
ГИП	Бурмистрова				
Нач.отд.	Бенгазар				
				Панель ПС 30.I6.4-ПТ-С9	Стадия: Р; Лист: ; Листов: I
					ЦНИИЭПсельстрой
Н.контр.	Маркарян				

Копировал

Инв. № подл. | Подпись и дата | Взам. инв. №

Т.К. 1090-1-7с вып. 2-6

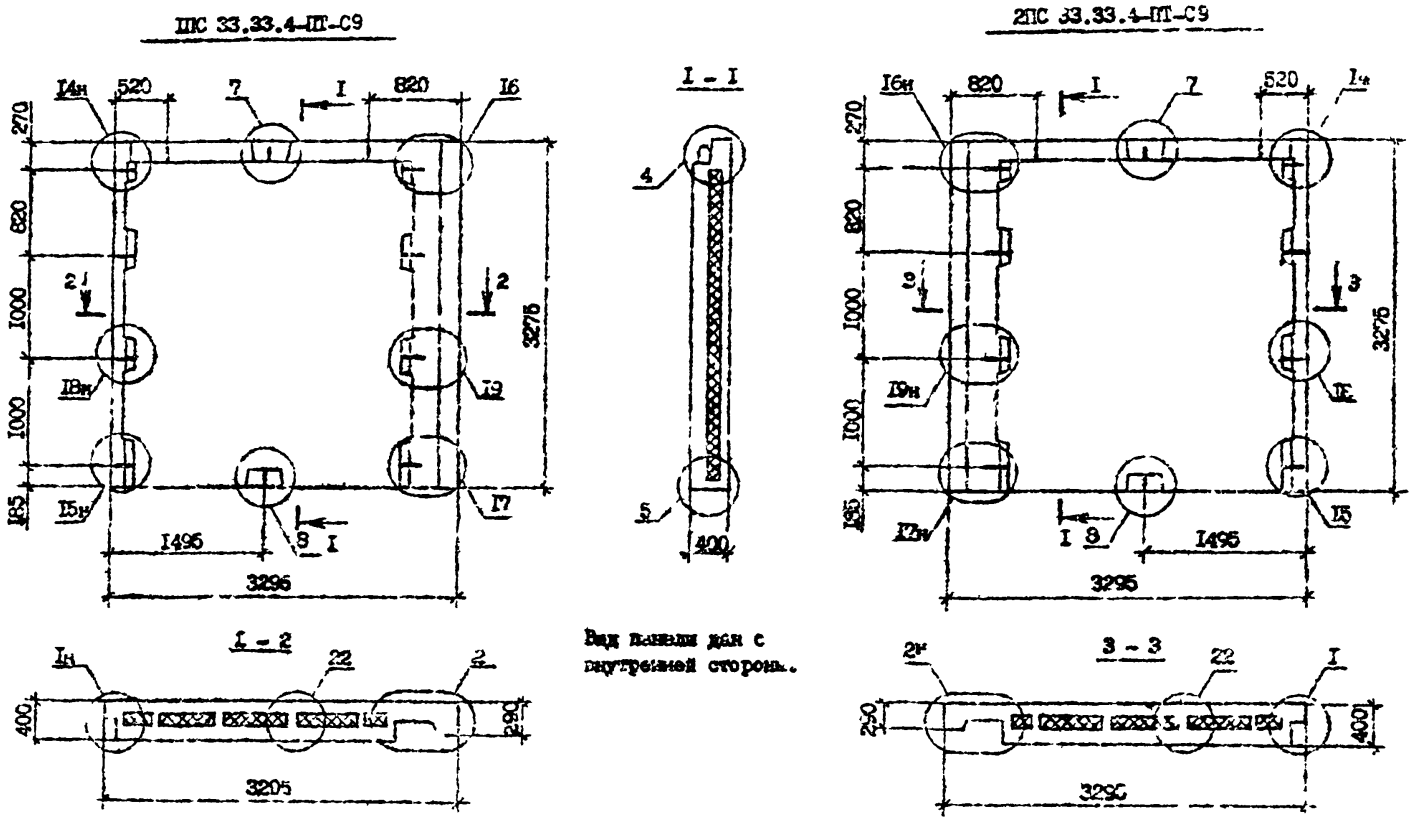

Технические требования см. I.090.1-7с.2-6 ТТ.

Опалубочные узлы см. I.090.I-7с.2-6 ДI.

Марка панели	Расход материалов, м³		Масса, т
	Бетон легкий классов В10, ID 1200	Пенопласт полистирольный	
ПС 33.33.4-ПТ-С9	3,12	0,66	2,77
2ПС 33.33.4-ПТ-С9	3,12	0,66	3,77

Разраб.	Семенова			I,090,I-7с.2-6 I9
Проверил	Шепин			
ГИП	Бурдинская			
Нач.отд.	Бахтадзе			Панель ПС 33.33.4-ПТ-С3 2ПС 33.33.4-ПТ-С9
Н.контр.	Меркарян			

Стадия	Лист	Листов
Р	I	3

ТбилЗНИИЭП

Инв. № подл. | Подпись и дата | Взам. инв. №

Т К 1.090.1-7с вып. 2-6

Копировал. Формат А3

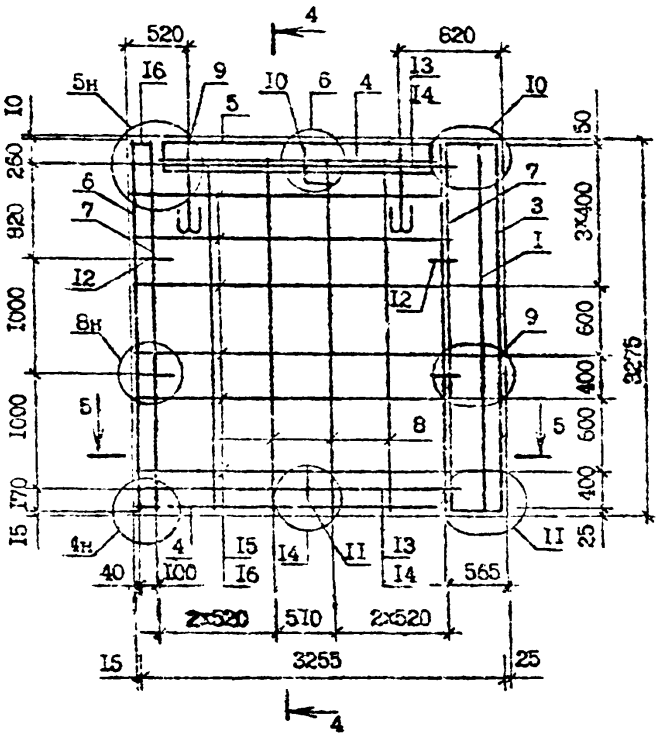

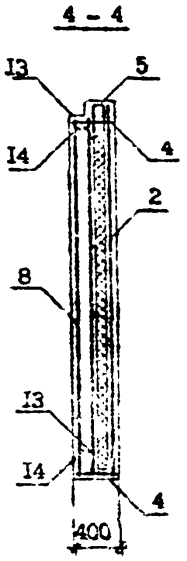

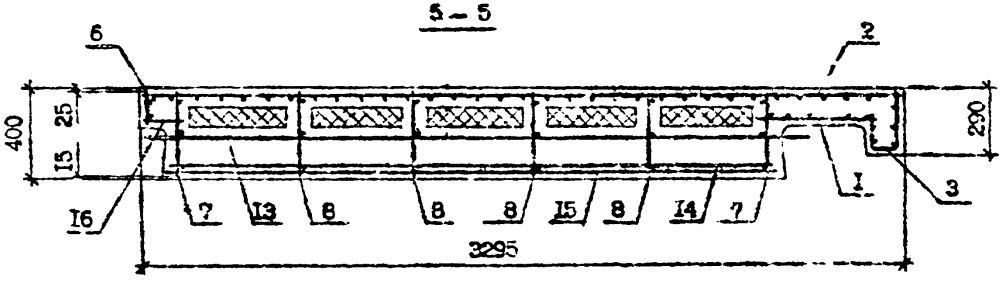

Поз.	Наименование	Кол.	Обозначение документа
I	Сетка С		УI.I-7с.2-6 24
2	С12	I	24
3	С32	I	30
4	С36	I	3I
5	С5I	I	32
6	Каркас КР1	4	34
7	КР3	2	36
8	КР14	4	37
9	Петля строповочная СП3	2	47
I0	Стержень анкерный АН1	I	45
II	АН2	I	45
I2	АН4	4	46
I3	Ф14А-I, L=2835; 3,49кг	2	без чертежа
I4	Ф14А-I, L=2655; 3.2Iкг	2	без чертежа
I5	Ø4Вр-I, L=2640; 0,26кг	I2	без чертежа
I5	Ø4Вр-I, L=I20; 0,0Iкг	8	без чертежа
	Масса стали:	85,46	

Технические требования см. I.090.I-7с.2-6 ПТ.

Арматурные узлы см. I.090.I-7с.2-6 I2.

Арматура класса А-I по ГОСТ 5781-82*.

Арматура класса Вр-I по ГОСТ 6727-80*

I.090.I-7с.2-6 I2

Лист 2

Копировал

Формат А3

Инв. № подл. | Подпись и дата | Взам. инв. №

т.к. I.090.I-7с. вып. 2-6

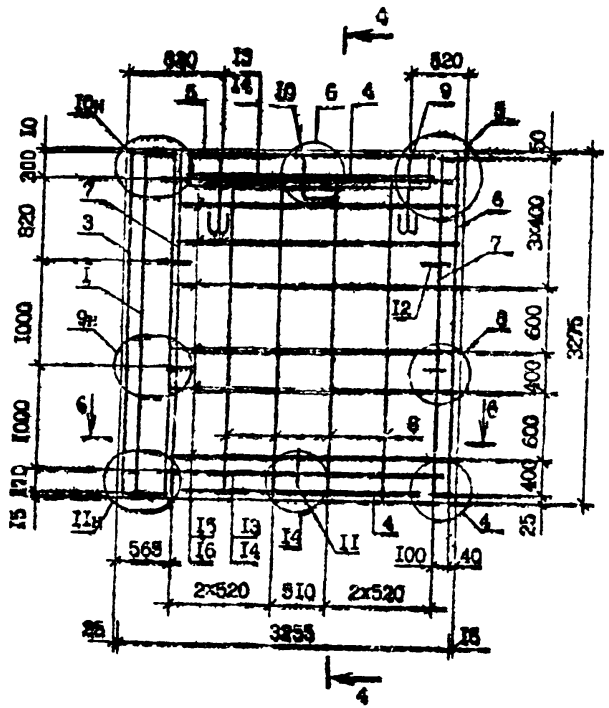

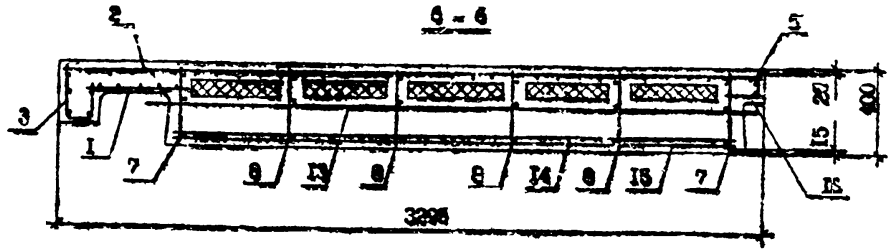

Поз.	Наименование	Кол.	Обозначение документа
I	Сетка С1	I	I.090.I-7с.2-6 24
2	С14	I	24
3	С32	I	30
4	С36	2	3I
5	С5I	I	32
6	Каркас КР1	I	34
7	КР3	2	36
8	КР14	4	37
9	Петля строповочная СП3	2	47
I0	Стержень анкерный АН1	I	45
II	АН2	I	45
I2	АН4	4	46
I3	Ф14А-I, L=2835; 3,43кг	2	без чертежа
I4	Ф14А-I, L=2655; 3,2Iкг	2	без чертежа
I5	Ф4Вр-I, L=2640; 0,26кг	I2	без чертежа
I6	Ф4Вр-I, L=I20; 0,0Iкг	8	без чертежа
	Масса стали:	95,46	

Технические требования см. I.090.I-7с.2-6 ТТ.
Арматурные узлы см. I.090.I-7с.2-6 ДI.
Арматура класса А-I по ГОСТ 5781-82*.
Арматура класса Вр-I по ГОСТ 6727-80*.

Т.к. 1090I-7с вып 2-6

Инв. № подл. | Подпись и дата | Взам. инв. №

I.090.I-7с.2-6 I9

Лист 3

Копировал

Формат А-3

Инв. N подл. | Подпись и дата | Взам. инв. N

т.к. 1.090.1-7с вып. 2-6

1ПС 15.33.4-ПТ-С9

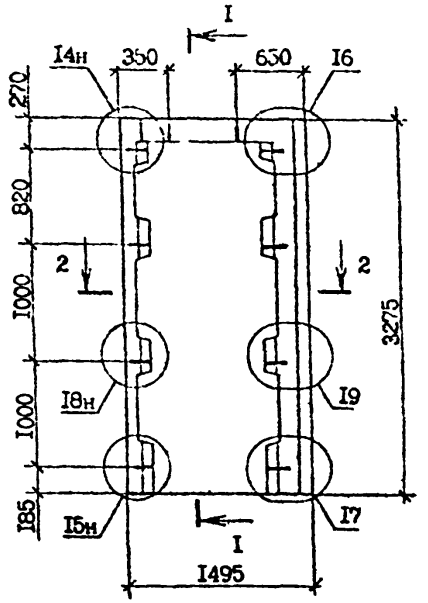

I - I

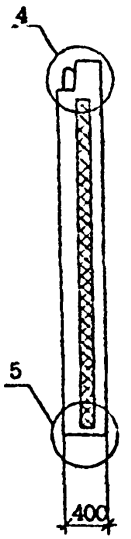

2ПС 15.33.4-ПТ-С9

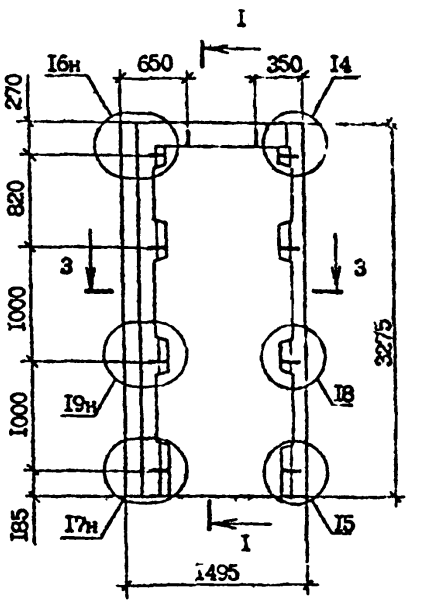

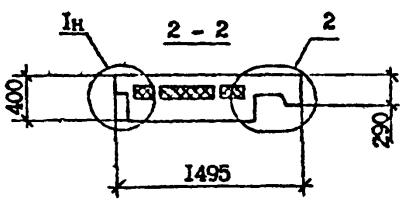

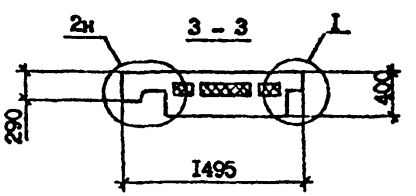

Марка панели	Расход материалов м³		Масса, т
	Бетон легкий класса В10, D 1200	Пенопласт полистирольный	
1ПС 15.33.4-ПТ-С9	1,33	0,19	1,60
2ПС 15.33.4-ПТ-С9	1,33	0,19	1,60

Технические требования см. 1.090.1-7с.2-6 ТТ.

Опалубочные узлы см. 1.090.1-7с.2-6 ДІ.

Армирование панелей см. 1.090.1-7с.2-6 20 л.2,3.

Разраб.	Селихова		5.89	1.090.1-7с.2-6 20	
Проверил	Шегия		5.89		
ГИП	Бурджиладзе		5.89		
Нач.отд.	Бахтадзе		5.89		
				Панель 1ПС 15.33.4-ПТ-С9 2ПС 15.33.4-ПТ-С9	Стадия: Р; Лист: 1; Листов: 3
					ТбилЗНИИЭП
Н.контр.	Маркарян		5.89		

Копировал

Формат А3

Армирование панели ПС I5.33.4-ПТ-С9

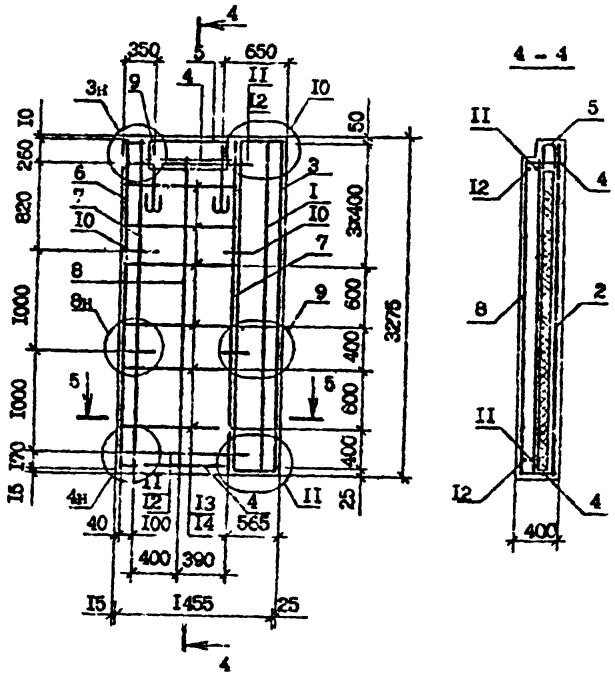

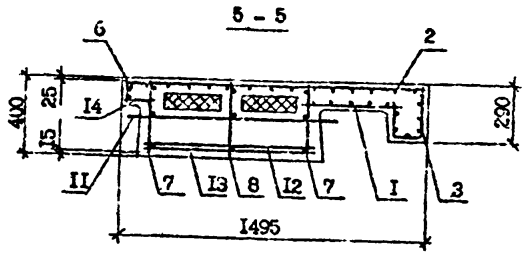

Поз.	Наименование	Кол.	Обозначение документа
I	Сетка С1	I	I.090.I-7с.2-6 24
2	С9	I	24
3	С32	I	30
4	С46	2	3I
5	С55	I	33
6	Каркас КР1	I	34
7	КР3	2	36
8	КР14	I	37
9	Петля строповочная СП1	2	47
I0	Стержень анкерный АН4	4	45
II	Ф14А-I, L=I035; I,25кг	2	без чертежа
I2	Ф14А-I, L=855; I,07кг	2	без чертежа
I3	Ф4Вр-I, L=840; 0,08кг	I2	без чертежа
I4	Ф4Вр-I, L=I20; 0,0Iкг	I6	без чертежа
	Масса стали:	39,I3	

Технические требования см. I.090.I-7с.2-6 ТТ.

Арматурные узлы см. I.090.I-7с.2-6 ДЧ.

Арматура класса А-I по ГОСТ 5781-82*

Арматура класса Вр-I по ГОСТ 6727-80*

Инв. № подл. | Подпись и дата | Взам. инв. №

Т.К. I.090.I-7с вып.2-6

Армирование панели 2ПС I5.33.4-ПТ-С9

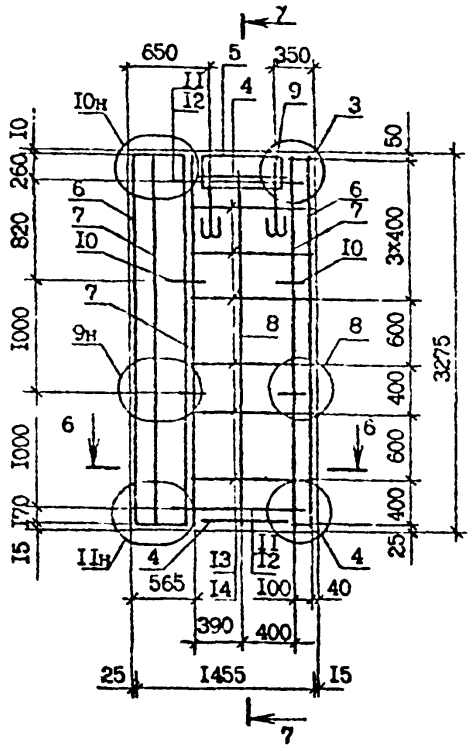

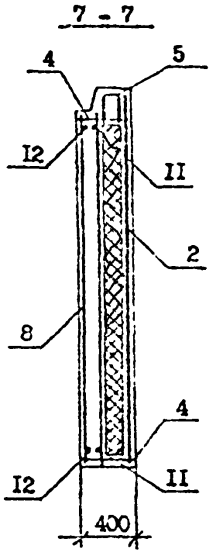

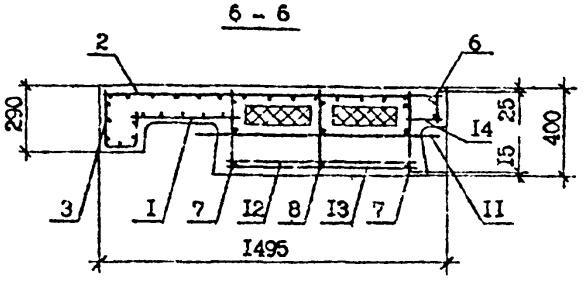

Поз.	Наименование	Кол.	Обозначение документа
I	Сетка С1	I	10.I-7с.2-6 24
2	С9	I	24
3	С32	I	30
4	С46	2	3I
5	С55	I	33
6	Каркас КР1	I	34
7	КР3	2	36
8	КР14	I	37
9	Петля строповочная СП1	2	47
I0	Стержень анкерный АН4	4	45
II	Ф14А-I, L=I035; I,25кг	2	без чертежа
I2	Ф14А-I, L=855; I,03кг	2	без чертежа
I3	Ф4Вр-I, L=840; 0,08кг	I2	без чертежа
I4	Ф4Вр-I, L=I20; 0,0Iкг	I6	без чертежа
	Масса стали:	39,I*	

Технические требования см. I.090.I-7с.2-6 ТТ.

Арматурные узлы I.090.I-7с.2-6 Д2.

Арматура класса А-I по ГОСТ 5781-82*.

Арматура класса Вр-I по ГОСТ 6727-80*.

Т.К. 1090 I-7с вып. 2-6

Инв. № подл. | Подпись и дата | Взам. инв. №

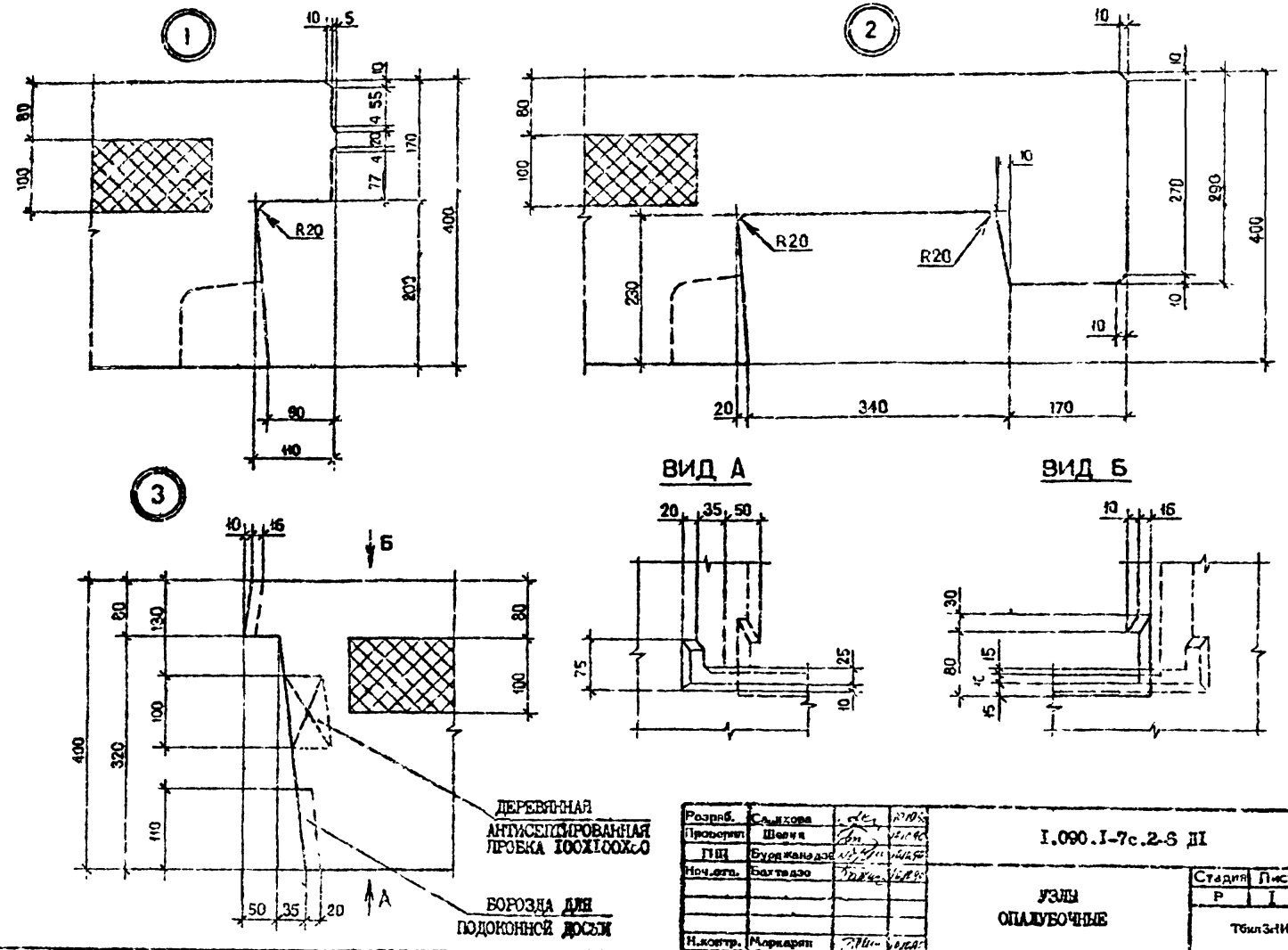

Разраб.	Салихова		
Проверил	Шевчук		
ГИП	Бурджанадзе		
Нач.отд.	Бахтадзе		
Н.контр.	Маркарян		

I.090.I-7с.2-5 ДI

УЗЛЫ ОПАЛУБОЧНЫЕ

Стадия	Лист	Листов
Р	I	9

ТбилЗНИИЭП

Копировал

Формат А3

Т.К. 1.090.1-7с. вып. 2-5

Инв. № подл. | Подпись и дата | Взам. инв. №

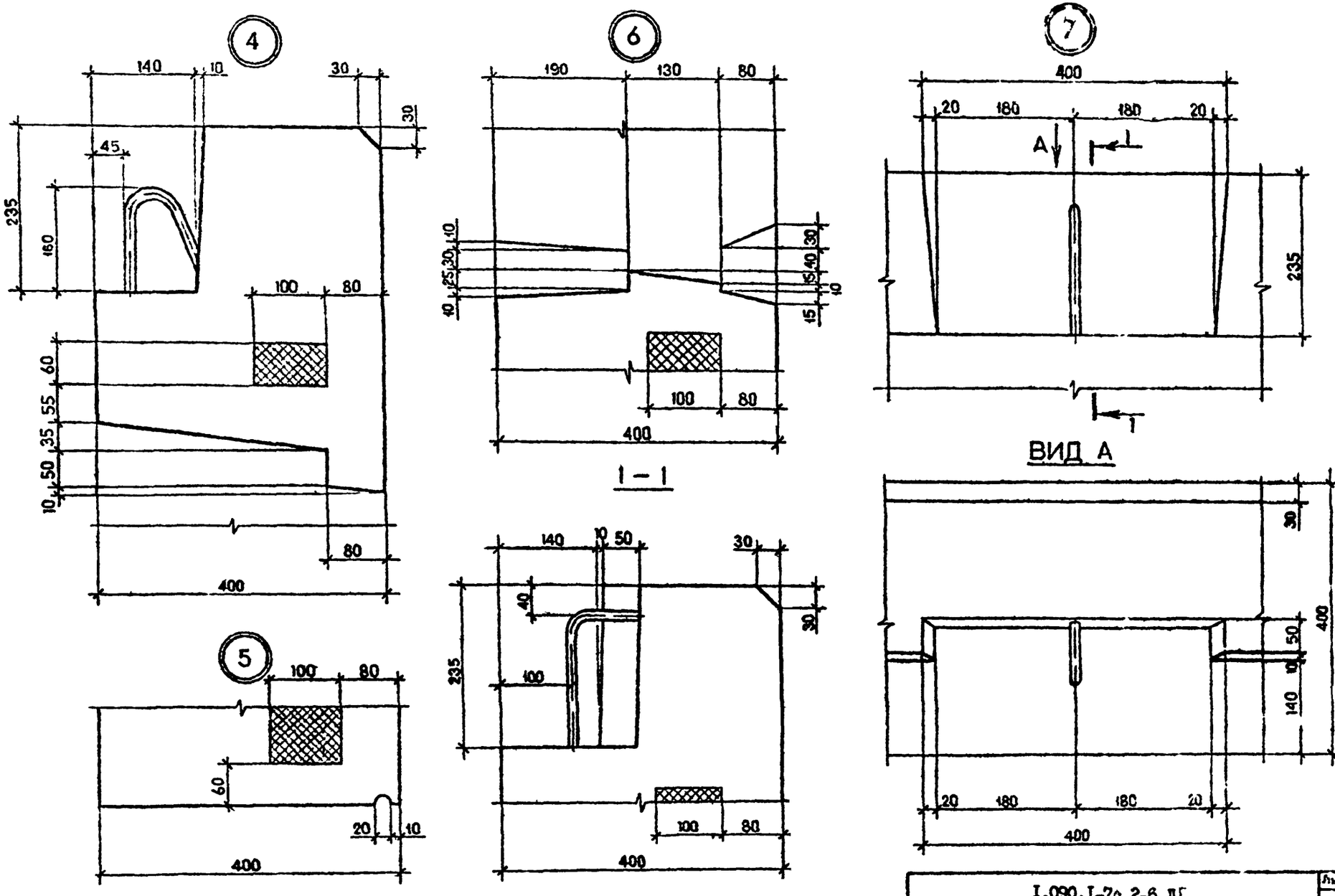

Инв. № подл. | Подпись и дата | Взам. инв. №

Т.К. 1.090.1-7с вып. 2-6

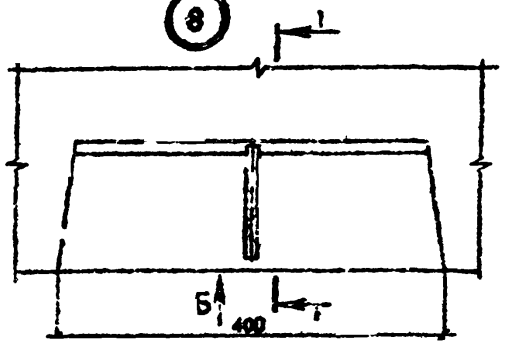

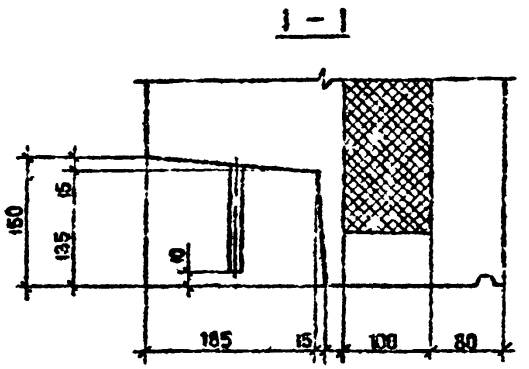

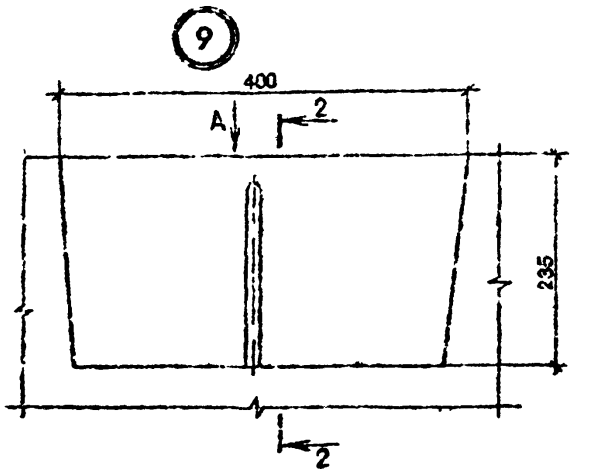

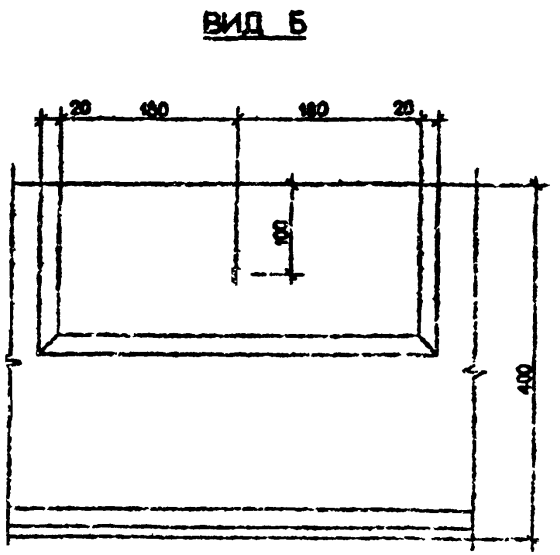

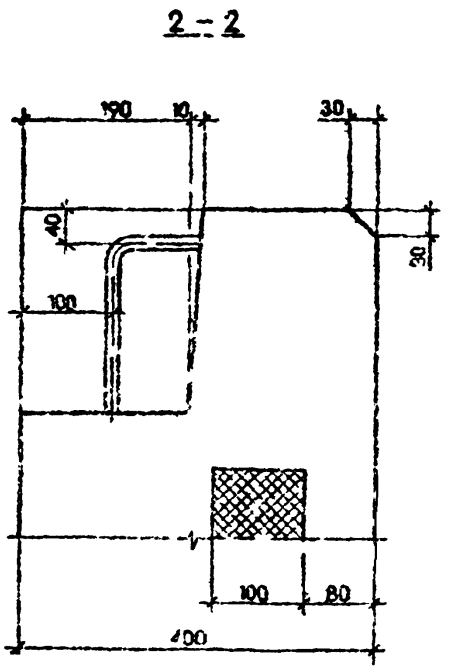

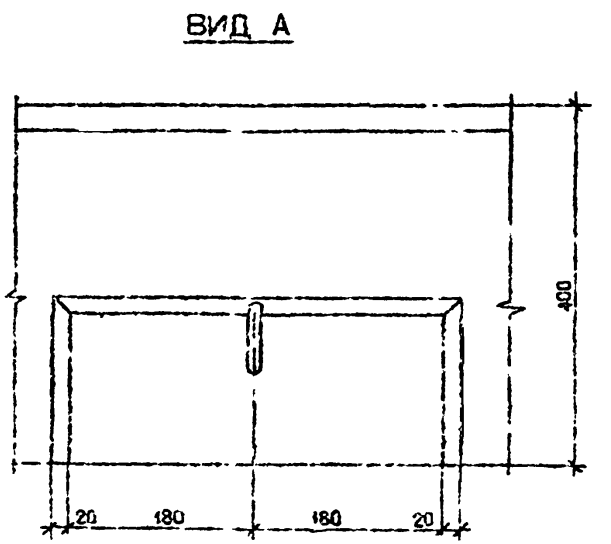

Инв. № подл. | Подпись и дата | Взам. инв. №

т. п. 1.090.1-7с. вып. 2-6

I.090 I-7с.2-6 ДI	Лист 3

Копировал

Формат А3

10

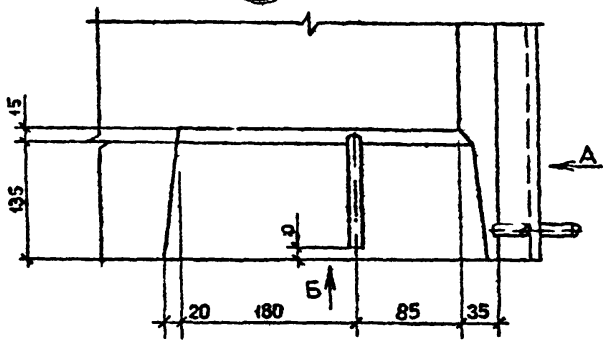

11

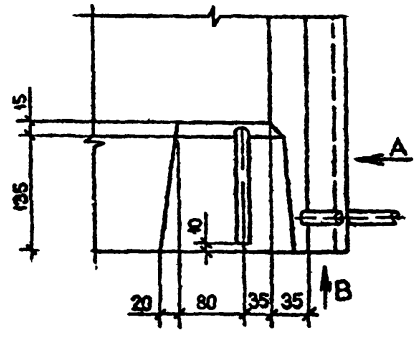

ВИД А

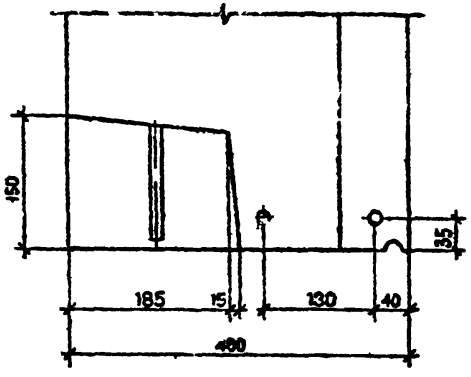

ВИД Б

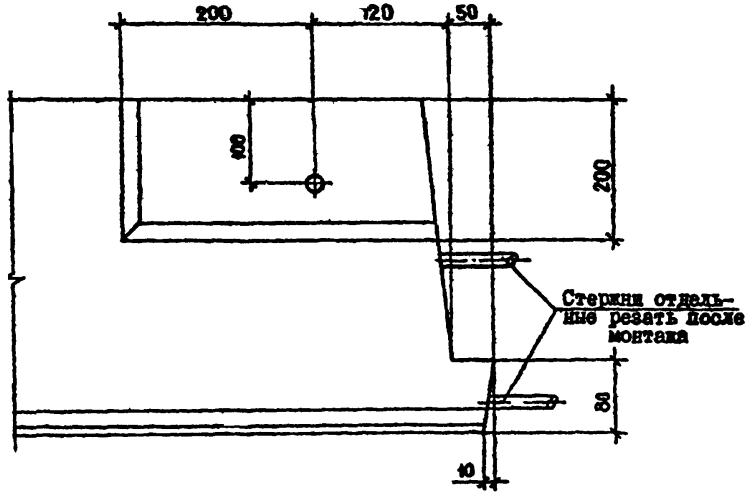

ВИД В

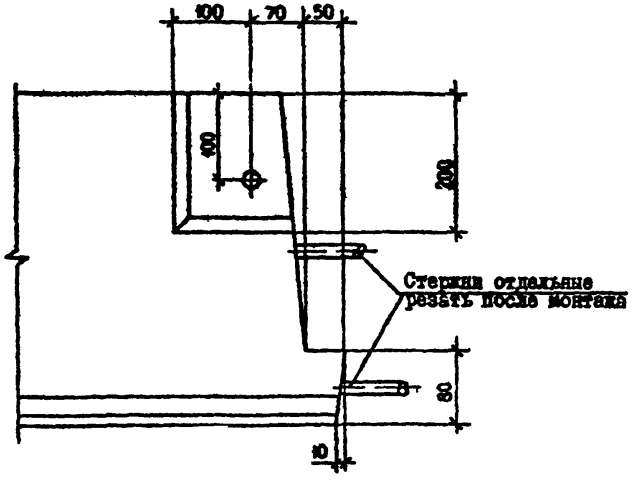

Инв. № подл. | Подпись и дата | Взам. инв. №

Т.к. 1.090.1-7с вып 2-6

1.090.1-7с.2-6 Д1	Лист 4

Копировал | Формат А3

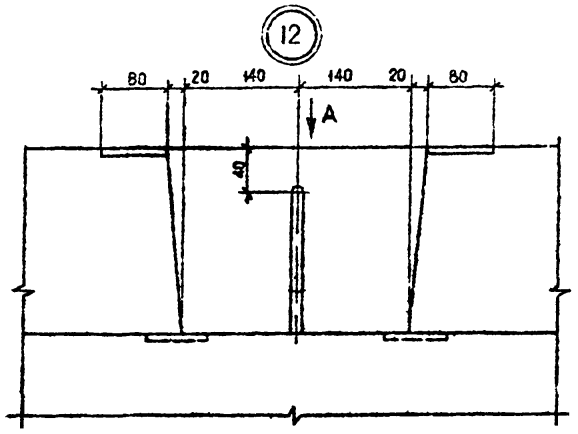

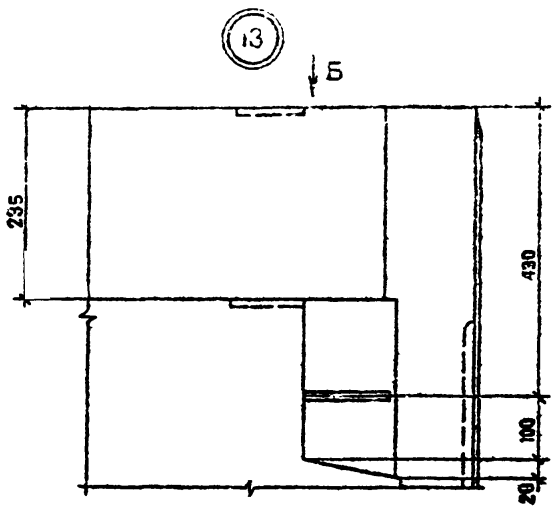

ВИД А

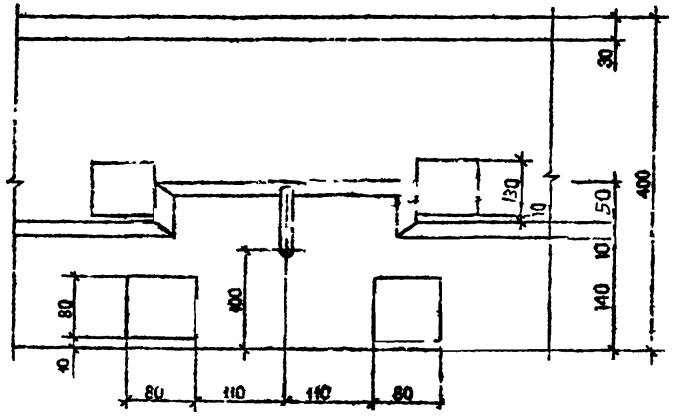

ВИД Б

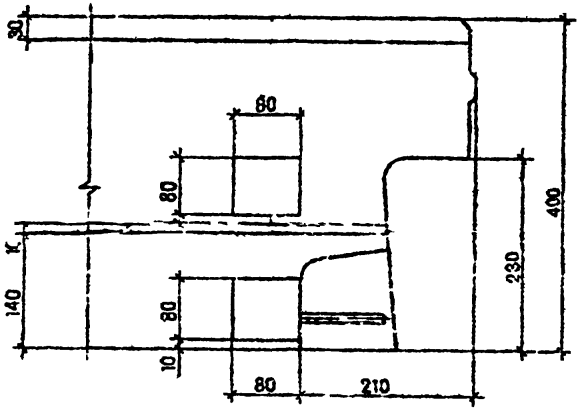

1.090.1-7с. вып. 2-6

Инв. № подл. | Подпись и дата | Взам. инв. №

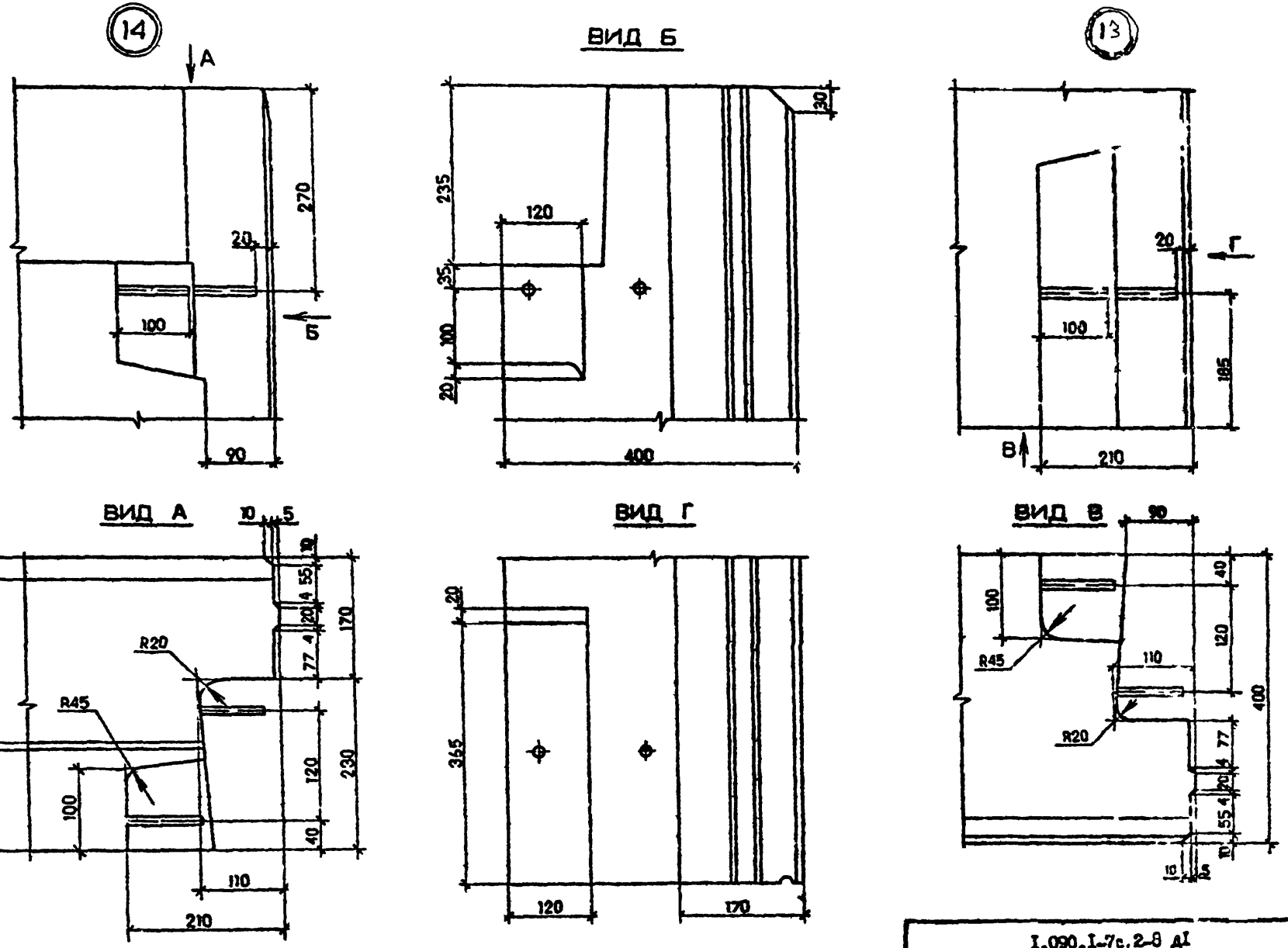

Инв. № подл. | Подпись и дата | Взам. инв. №

т.к. 1.090.1-7с, вып 2-8

I.090.I-7c.2-8 АI

Лист 6

Копировал

Формат А3

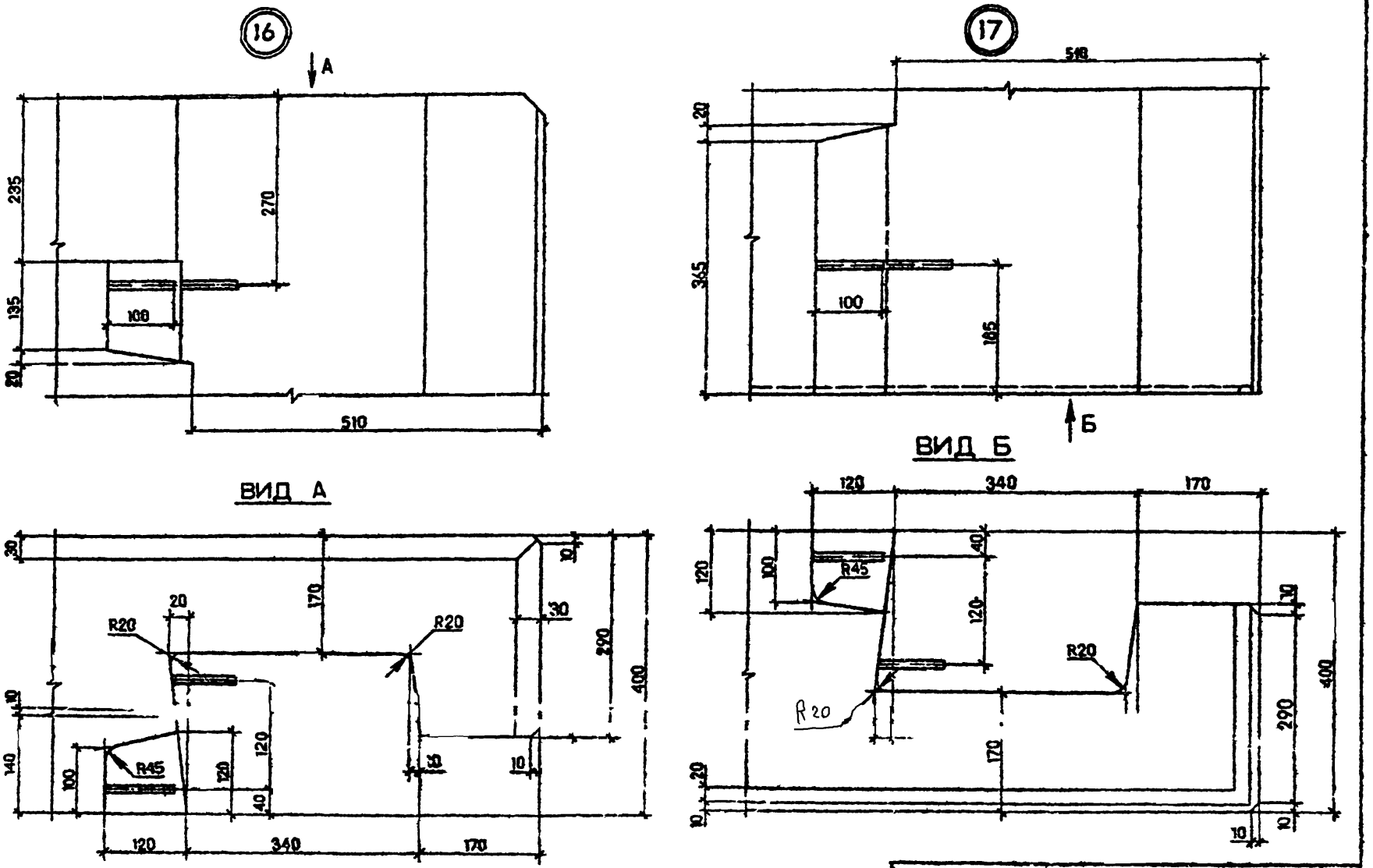

Т.К. 1.090.1-7с вып.2-6

Инв. № подл.	Подпись и дата	Взам. инв. №

I.090.I-7c.2-6 ДI

Лист 7

Копировал

Формат А3

(18)

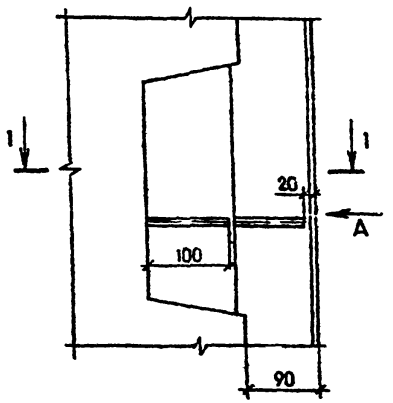

ВИД А

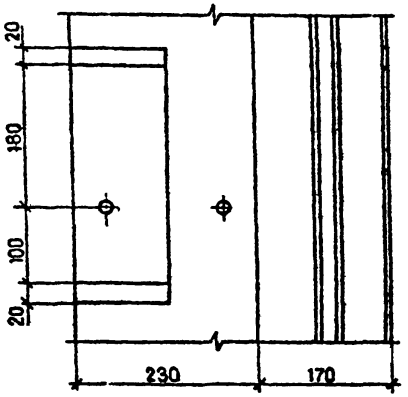

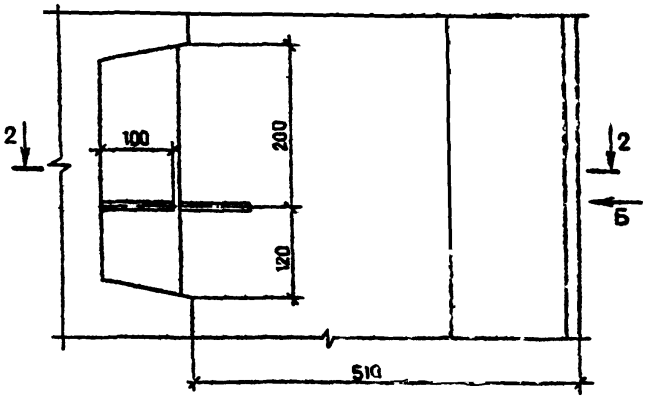

1 — 1

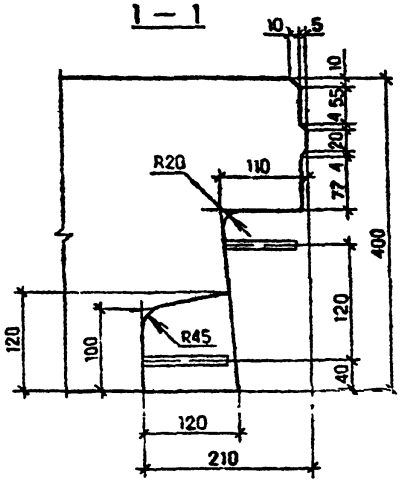

ВИД Б

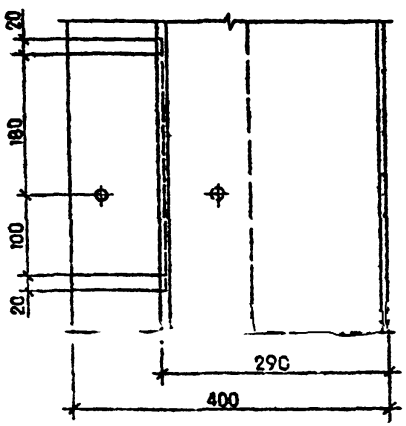

2 — 2

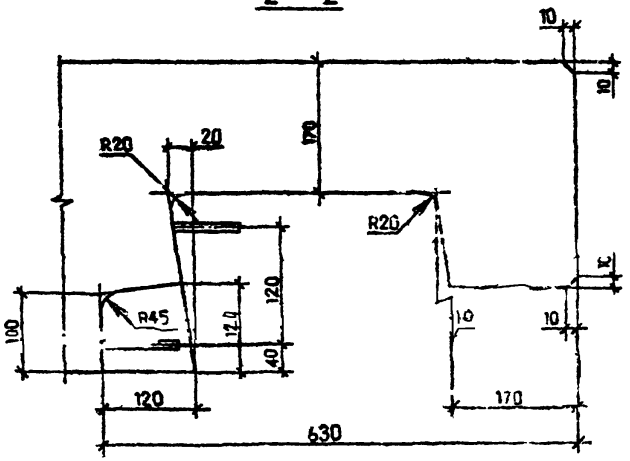

r.k 1.090.1-7c вып 2-6.

Инв. № подл. | Подпись и дата | Взам. инв. №

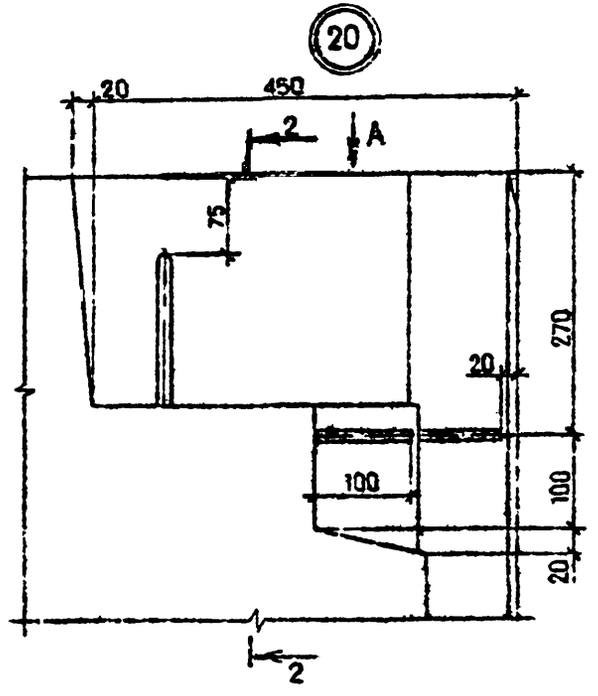

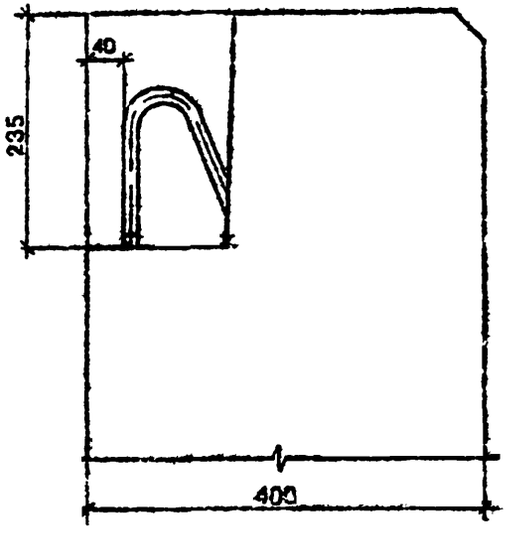

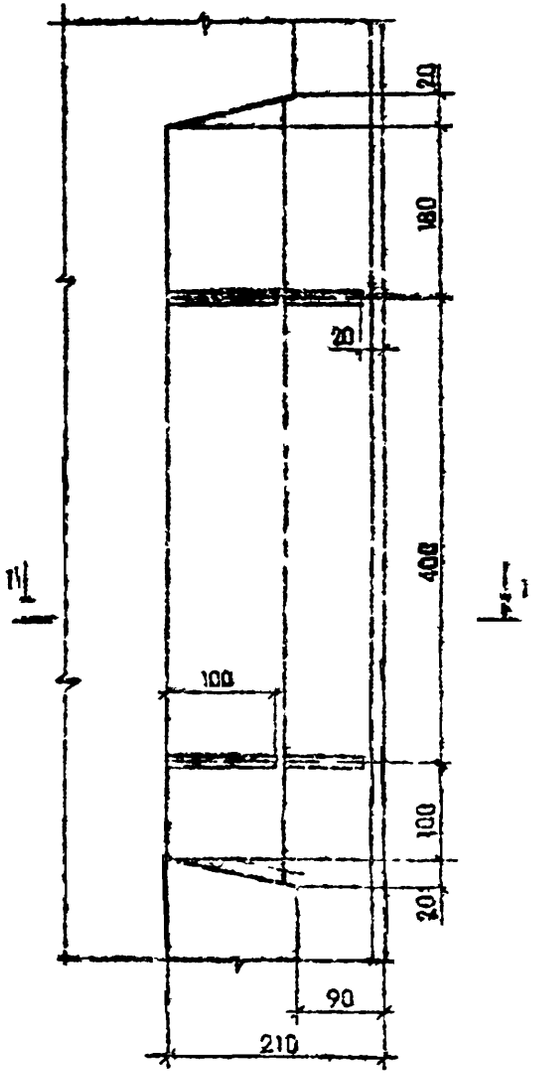

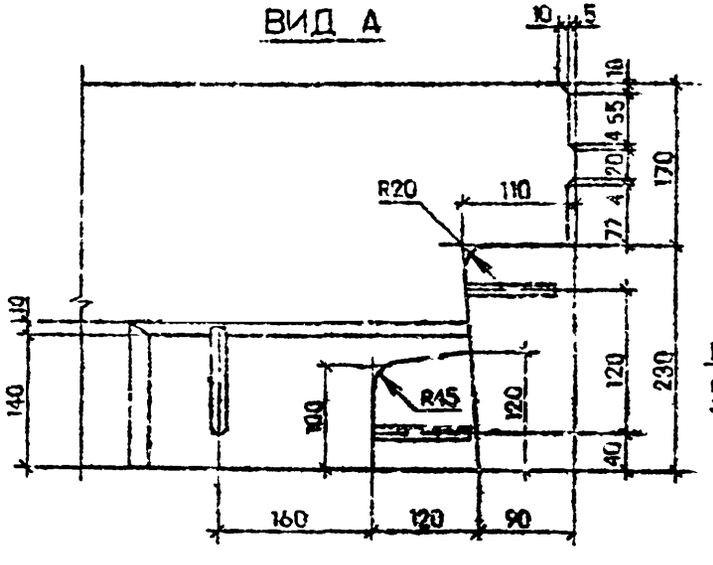

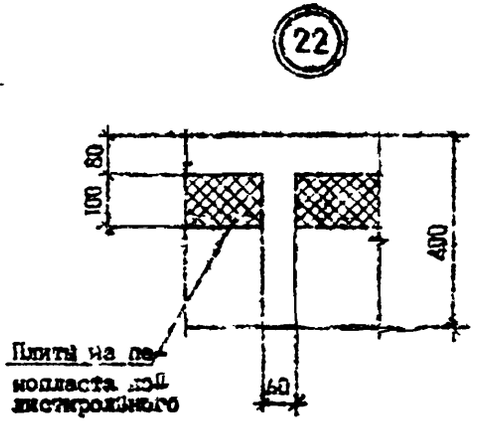

Сеч. I–I см. лист 8

Т.К. 1.090.1-7с вып.1-6

Инв. № подл. | Подпись и дата | Взам. инв. №

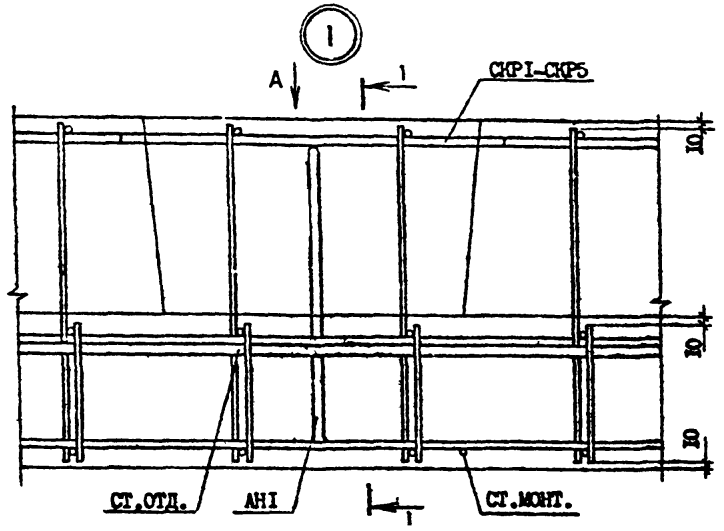

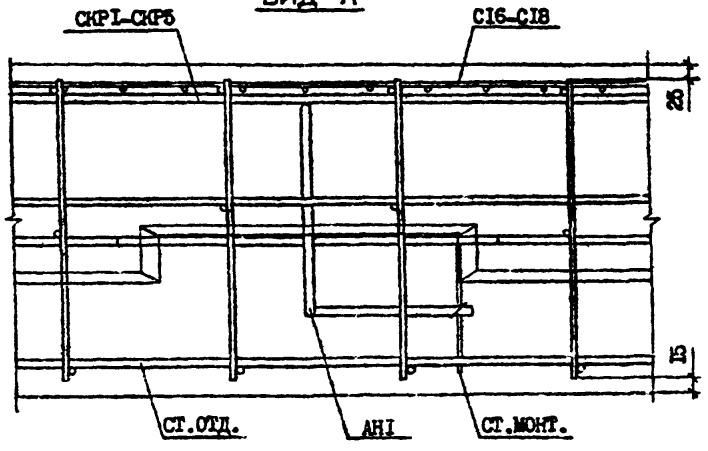

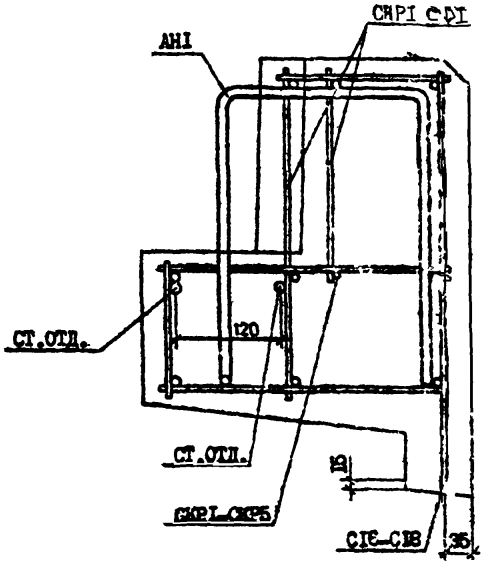

Разраб.	Салихова			I.090.I-7с.2-6 П2		
Проверил	Шепия					
ГИП	Бурджанадзе					
Нач.отд.	Бахтадзе			УЗЛЫ АРМАТУРНЫЕ	Стадия	Лист	Листов
					Р	I	II
					ТБ-ЦЗНИИЭП		
Н.контр	Маркарян						

Копировал

Формат А3

Инв.№ подл. | Подпись и дата | Взам.инв.№

Т.К. 1.090.1-7с. вып. 2-6

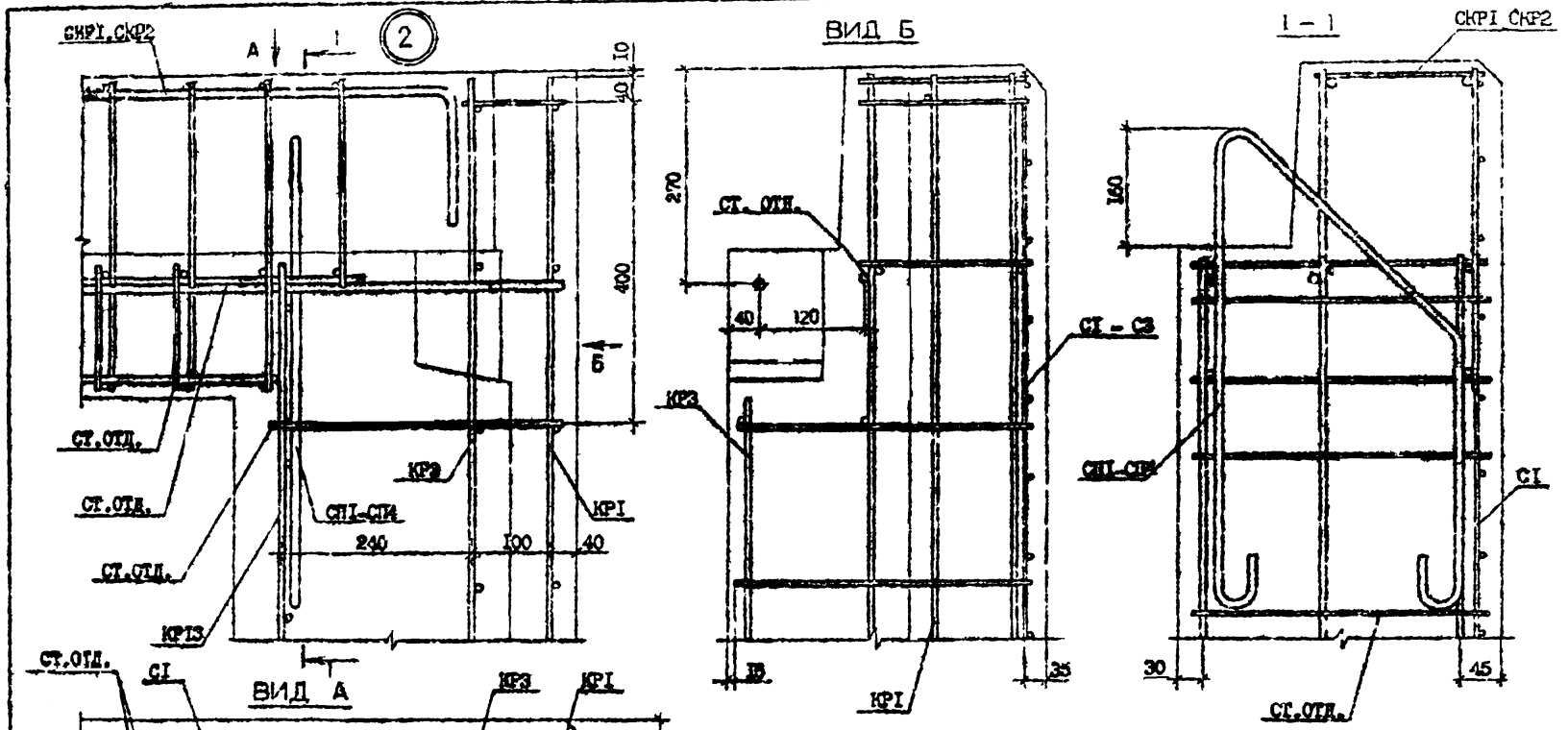

ТК 1.090.1-7с вып. 2-6

Инв. № подл. | Подпись и дата | Взам. инв. №

1.090.1-7с.2-6 Д2

Лист 2

Копировал

Формат А3

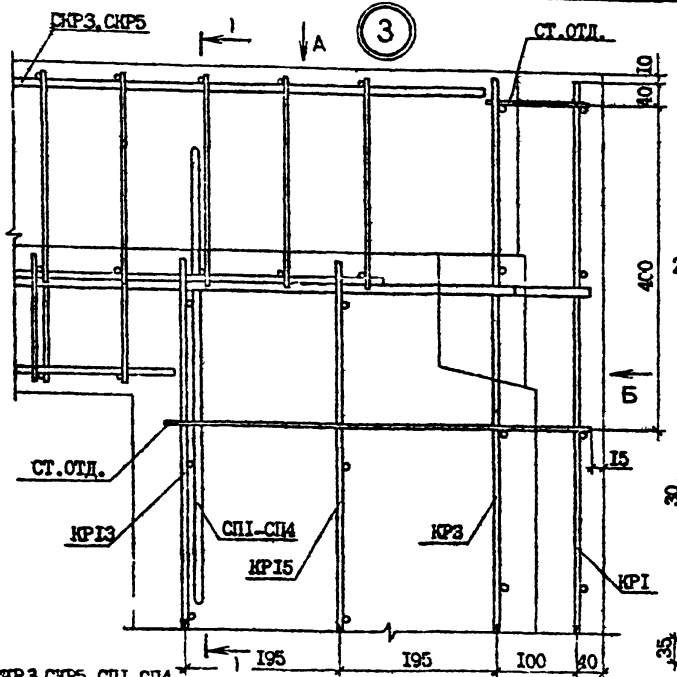

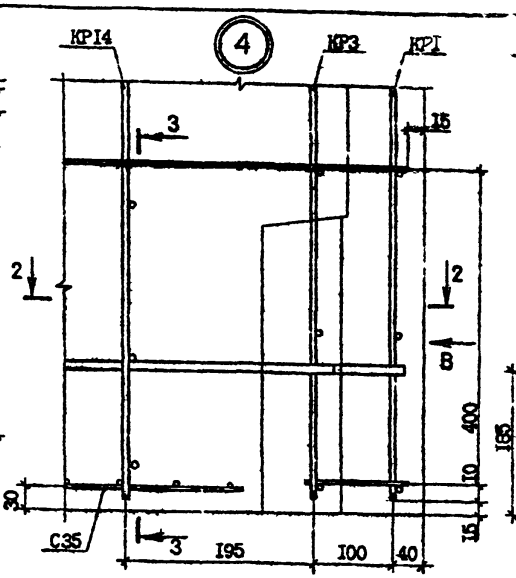

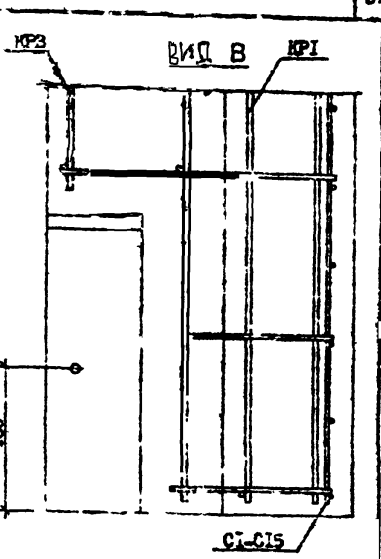

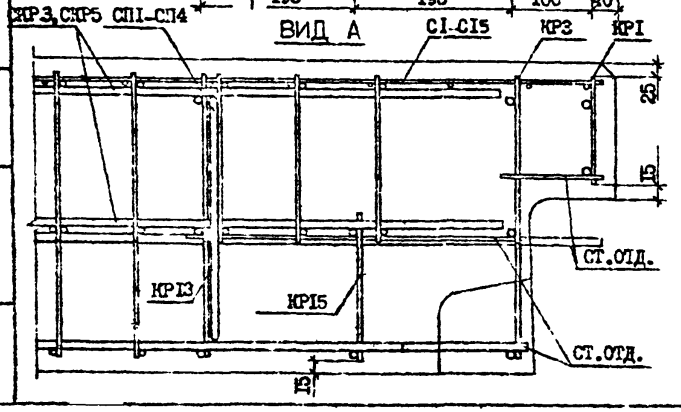

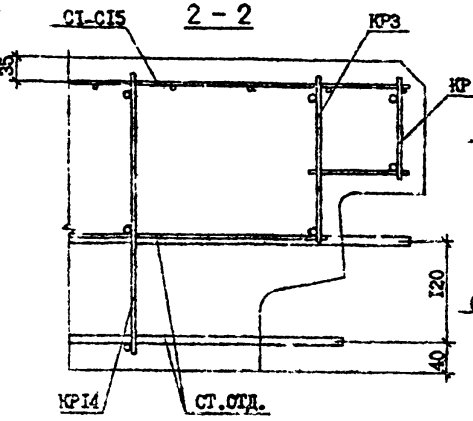

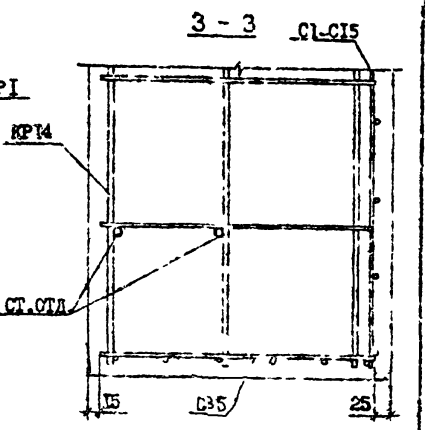

Вид Б см. лист 2.

Т.К. 1.090.1-7с вып.2-6

Инв.№ подл. | Подпись и дата | Взам.инв.№

	1.090.1-7с.2-6 КР	Лист 3
Конструкция		

Копировал

Формат А3

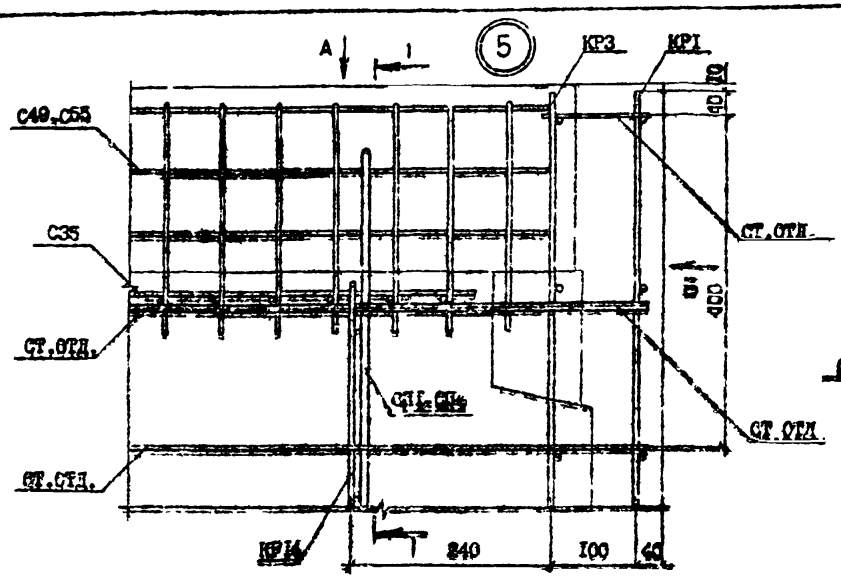

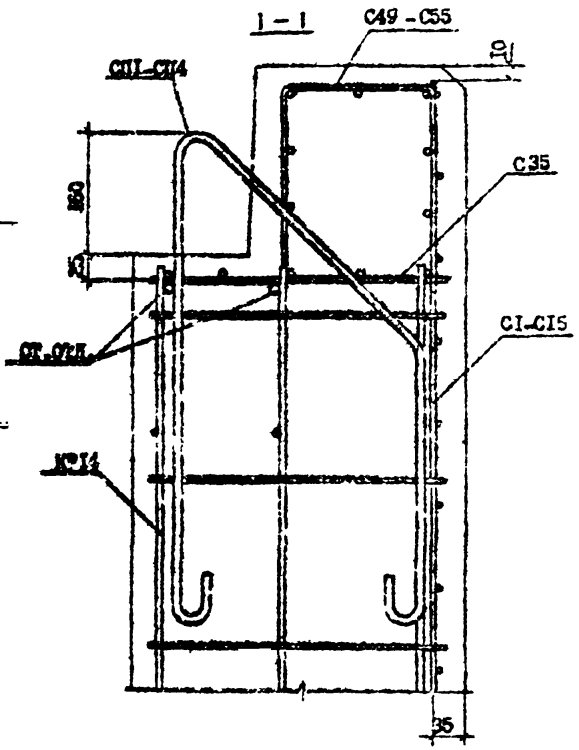

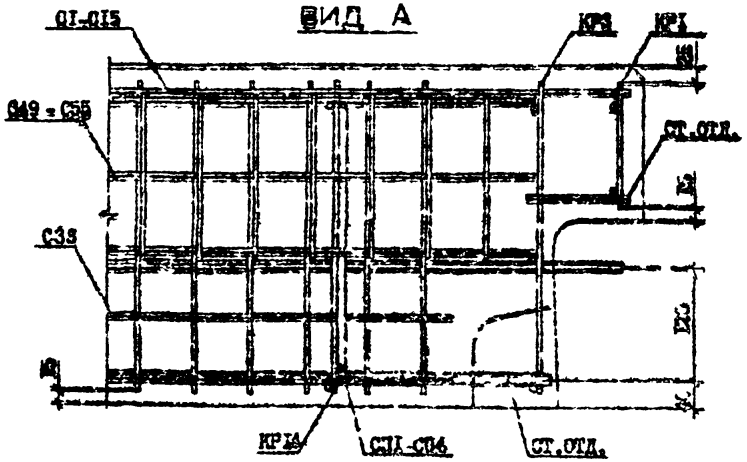

ВИД "Б" СМ. ЛИСТ 2.

Т.К. 1.090.1-7с вып. 2-5

Инв. N подл.	Подпись и дата	Взам. инв. N

I.090.I-7с.2-5 Д2	Лист 4

Копировал

Формат А3

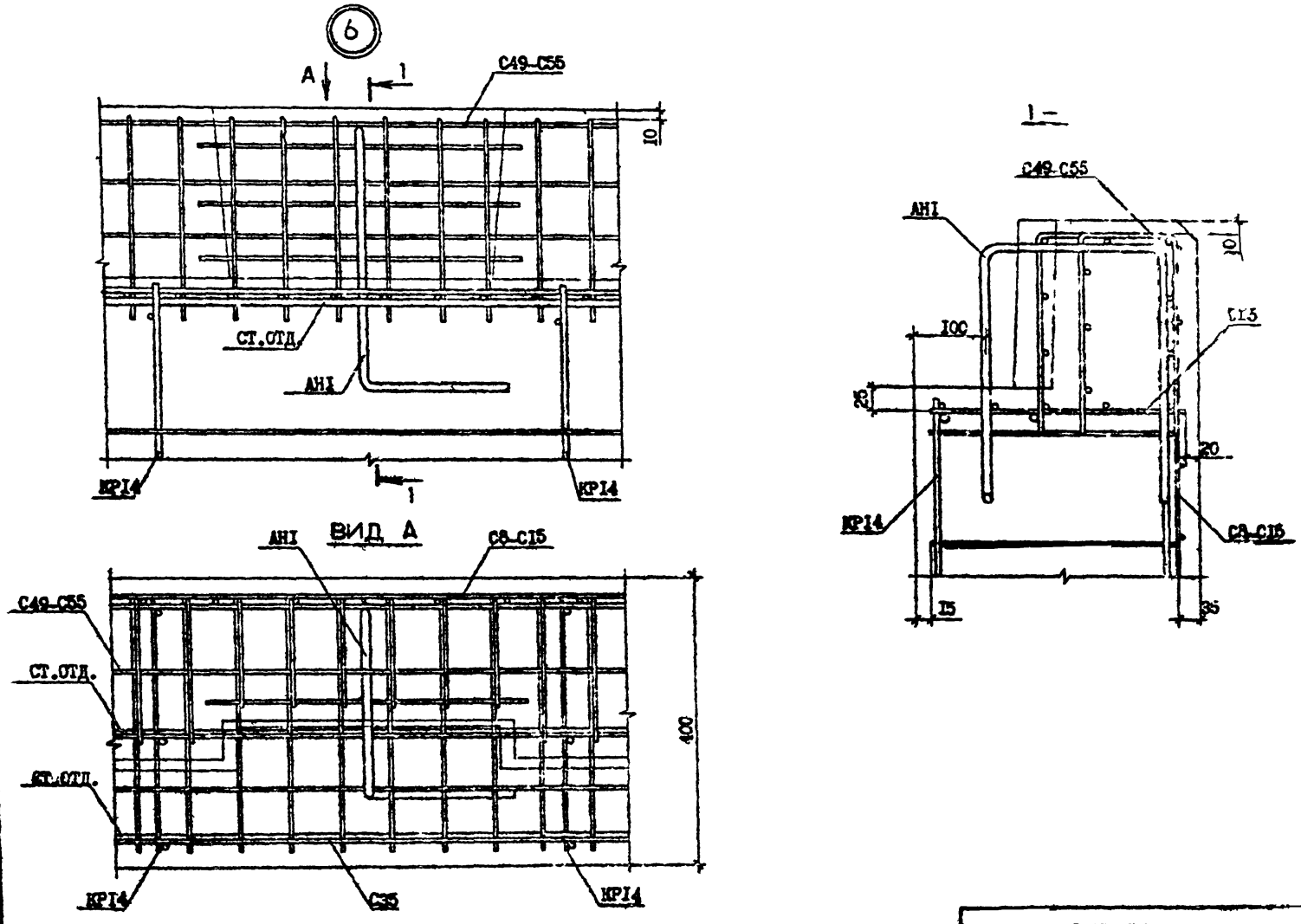

Т.к. 1.090.1-7с. вып 2-6

Инв. № подл.	Подпись и дата	Взам. инв. №

I.090.I-7с.2-6 Д2

Лист 5

Копировал

Формат А1

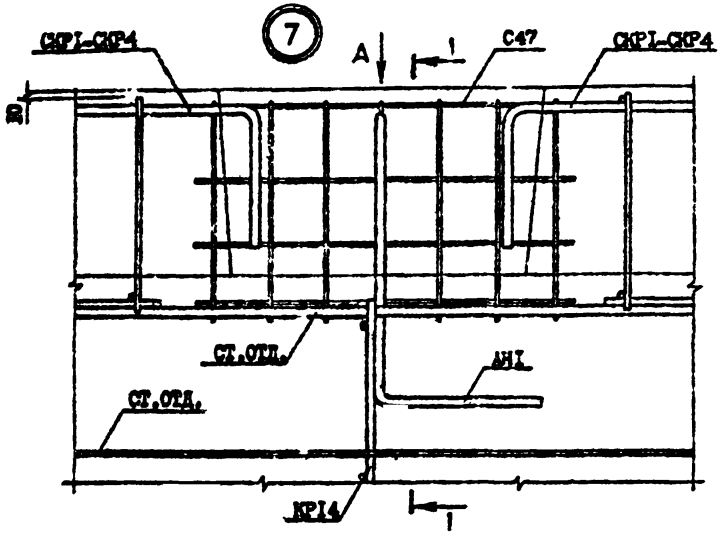

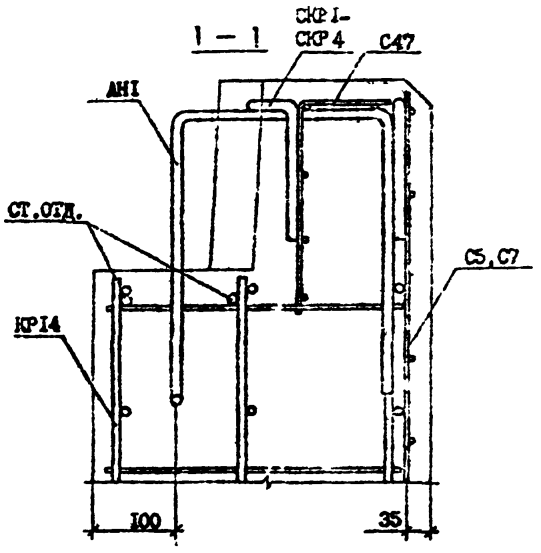

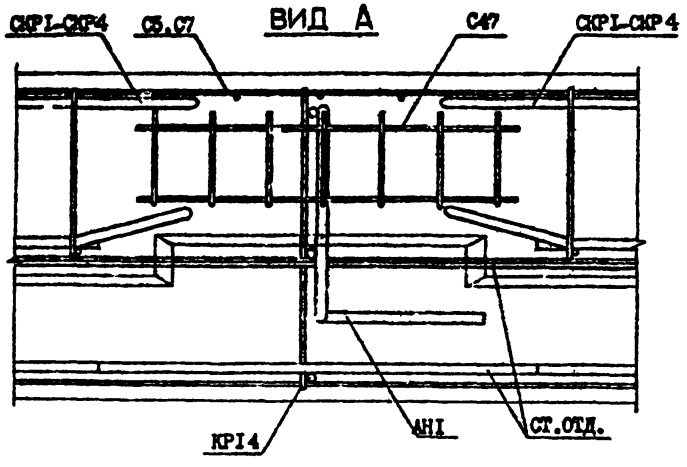

Инв.№ подл. | Подпись и дата | Взам.инв.№

Т.К. 1.090.1-7с, вып 2-6

	1.090.1-7с.2-6 Д2	Лист 6
Копировал	Формат А3	

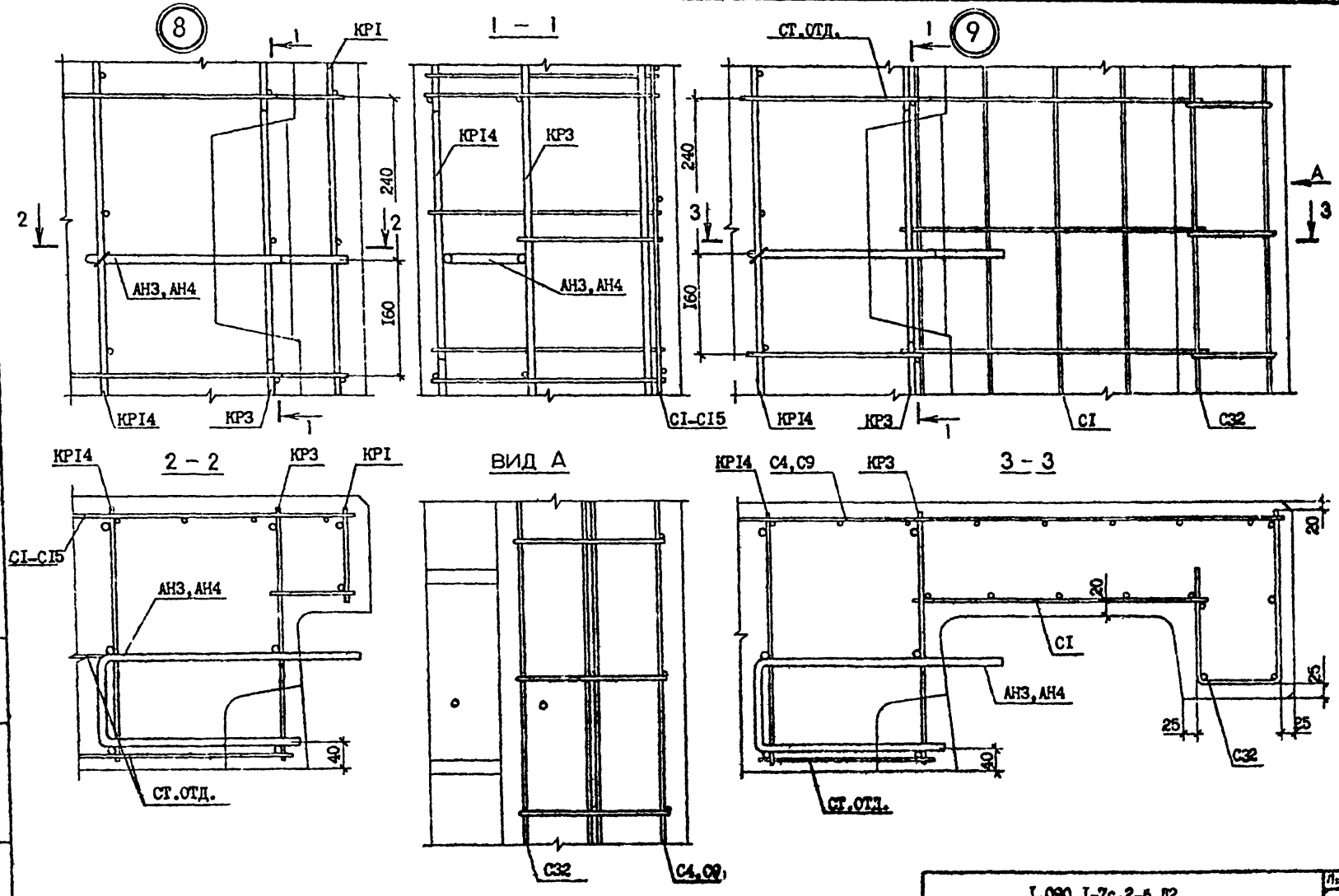

Т.К. 1090 1-7с вып. 2-6

Инв.№ подл. | Подпись и дата | Взам.инв.№

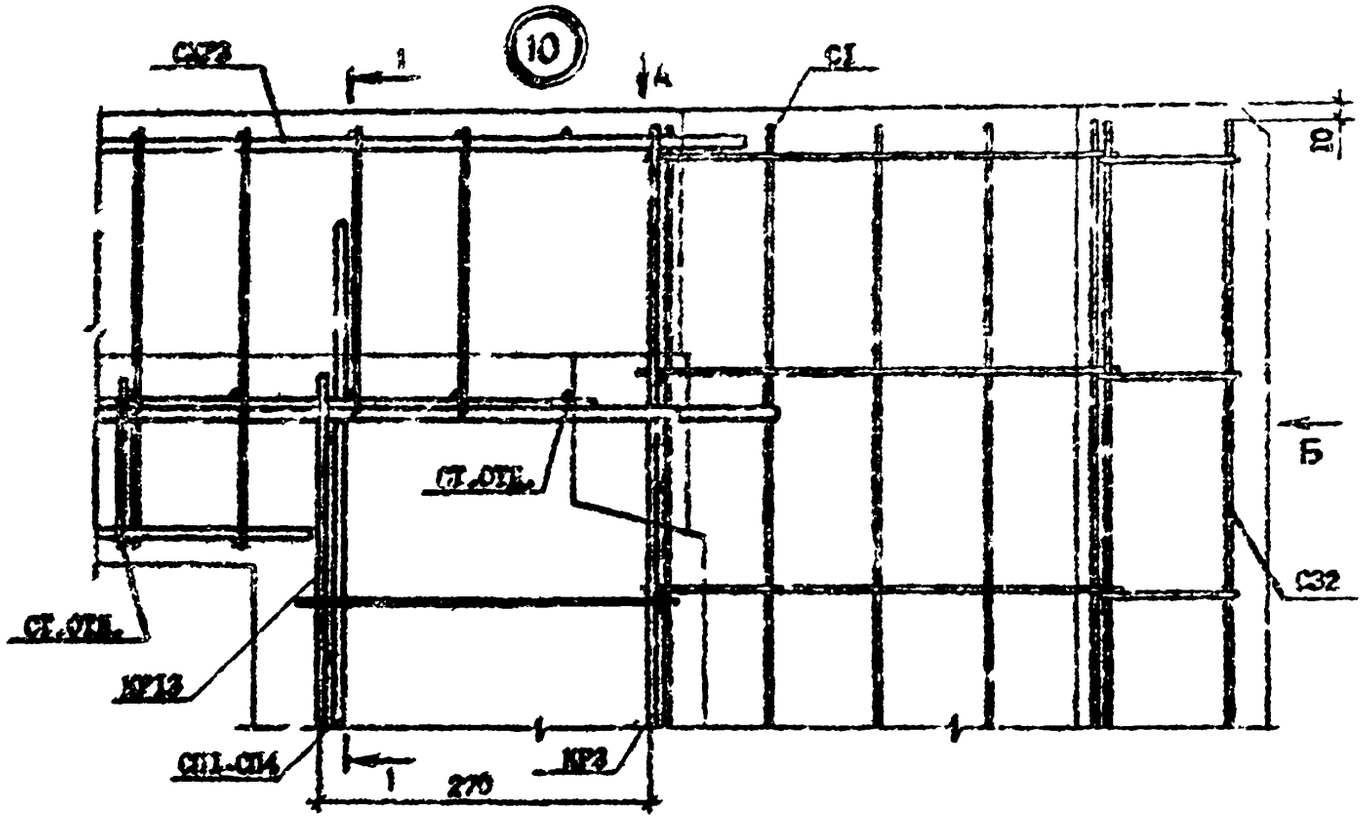

ВИД Б

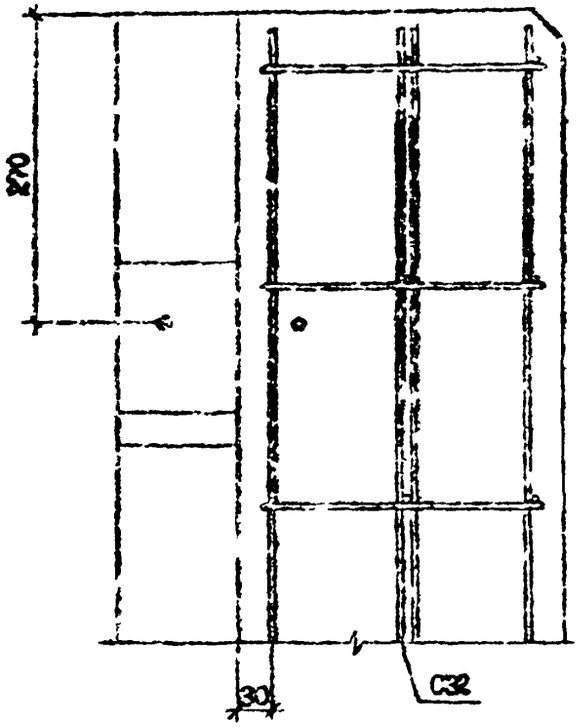

ВИД А

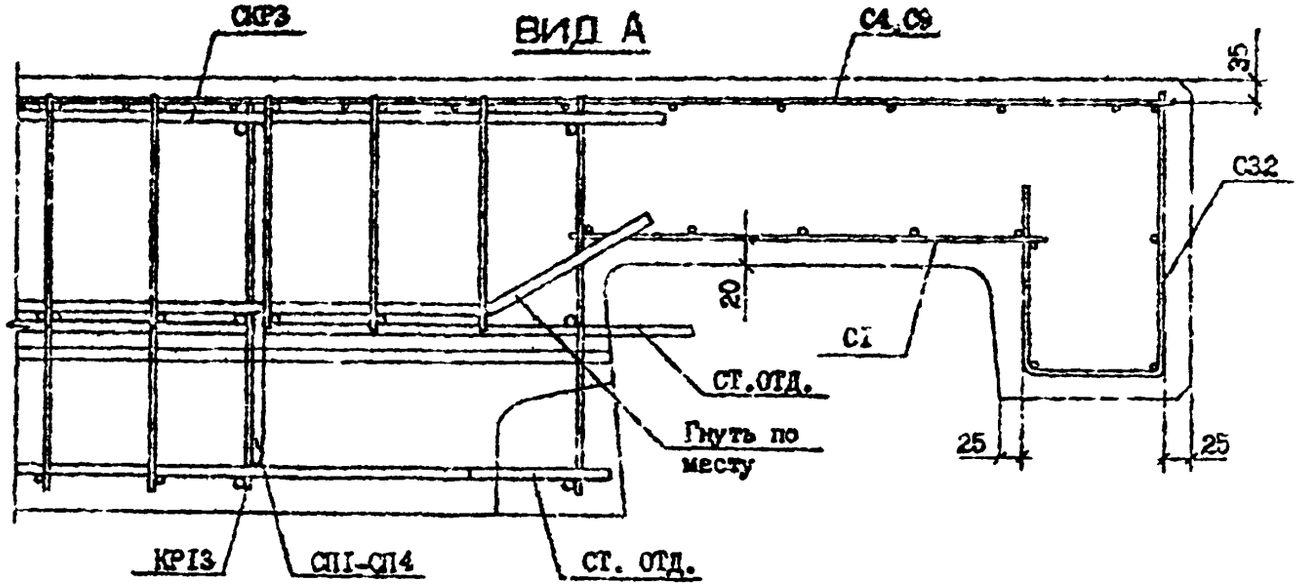

Сечение I-I см. лист 2

К.К. 1.090.1-7с вып. 2-6

Инв. № подл. | Подпись и дата | Взам. инв. №

	I.090.I-7с.2-6 Д2	Лист 8

Копировал

Формат А3

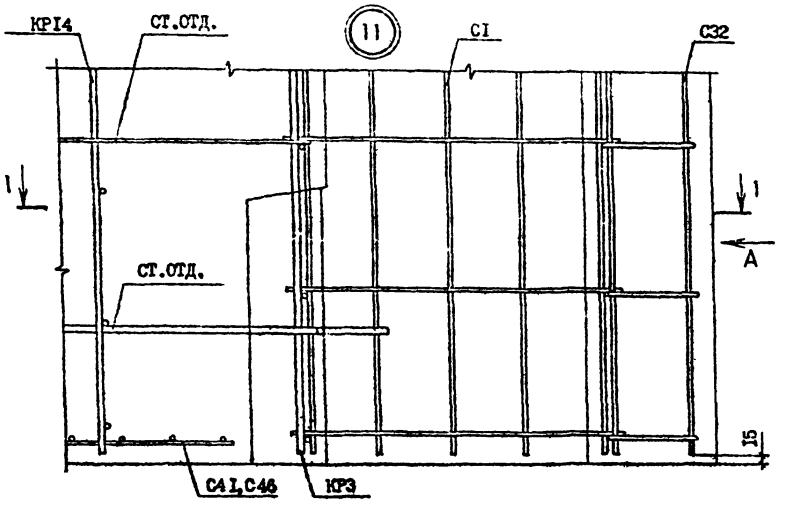

ВИД А

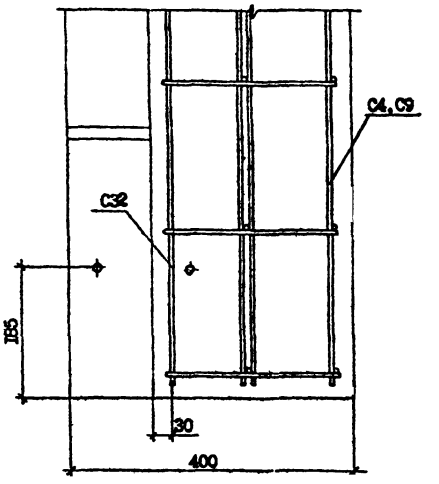

1 – 1

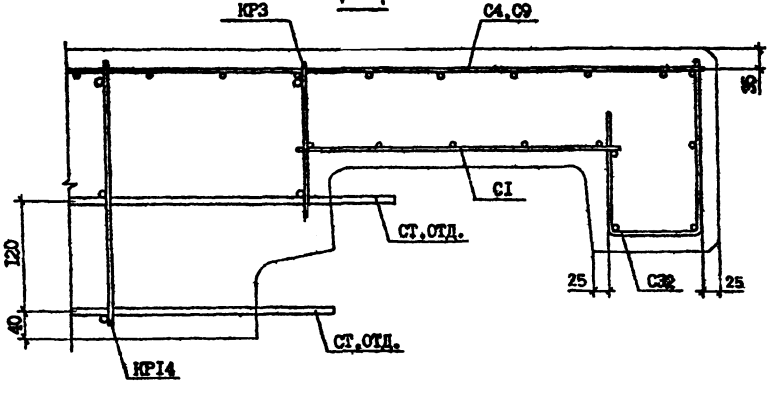

т.к 1.090.1-7с вып.2-6

Инв. № подл. | Подпись и дата | Взам. инв. №

	I.090.I-7с.2-6 Д2	Лист 9

Копировал

Формат А3

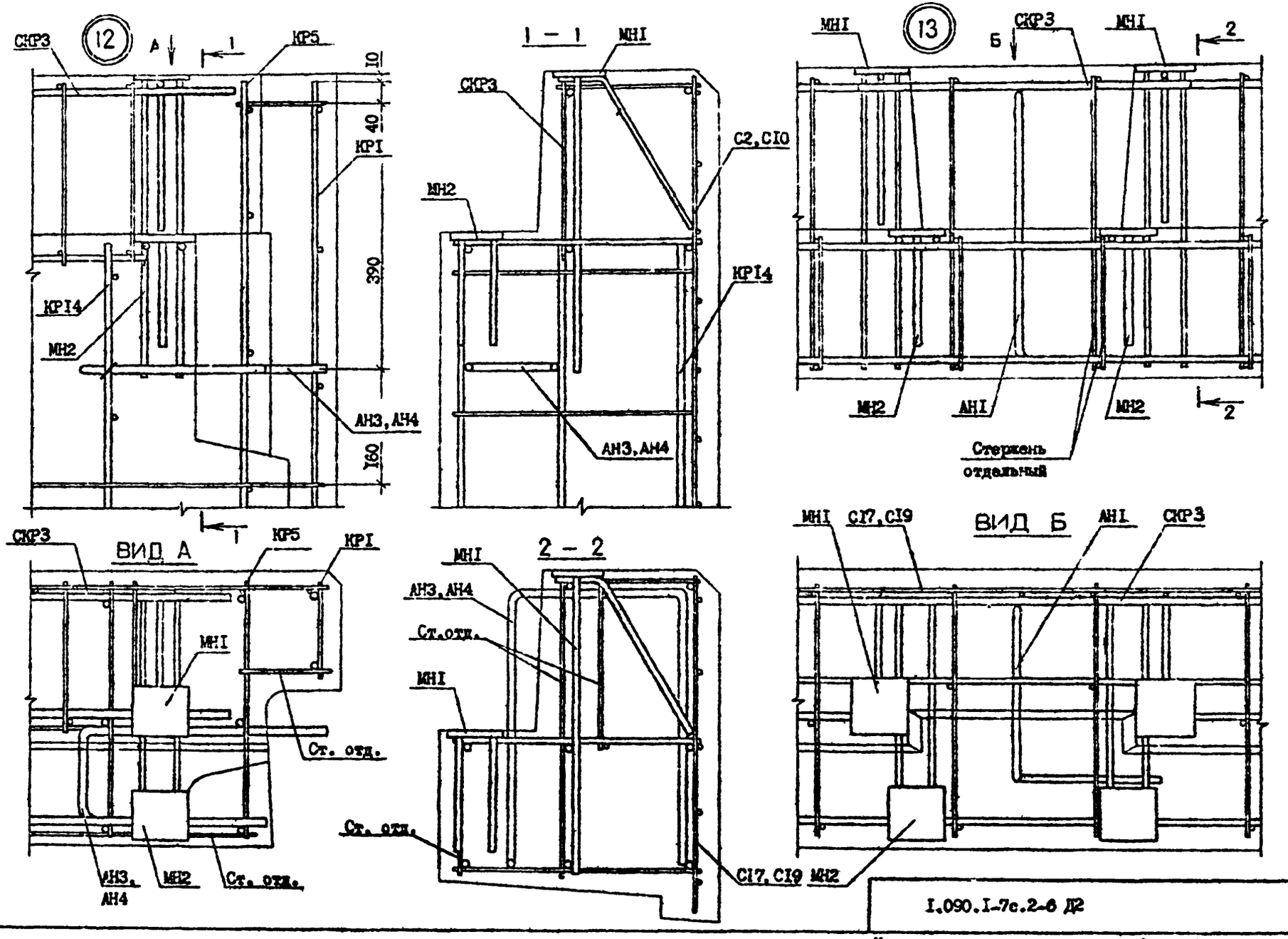

Т.К. 1090 1-7с вып. 2-6

Инв. № подл. | Подпись и дата | Взам. инв. №

I.090.I-7с.2-6 Д2

Лист 10

Копировал

Формат А3

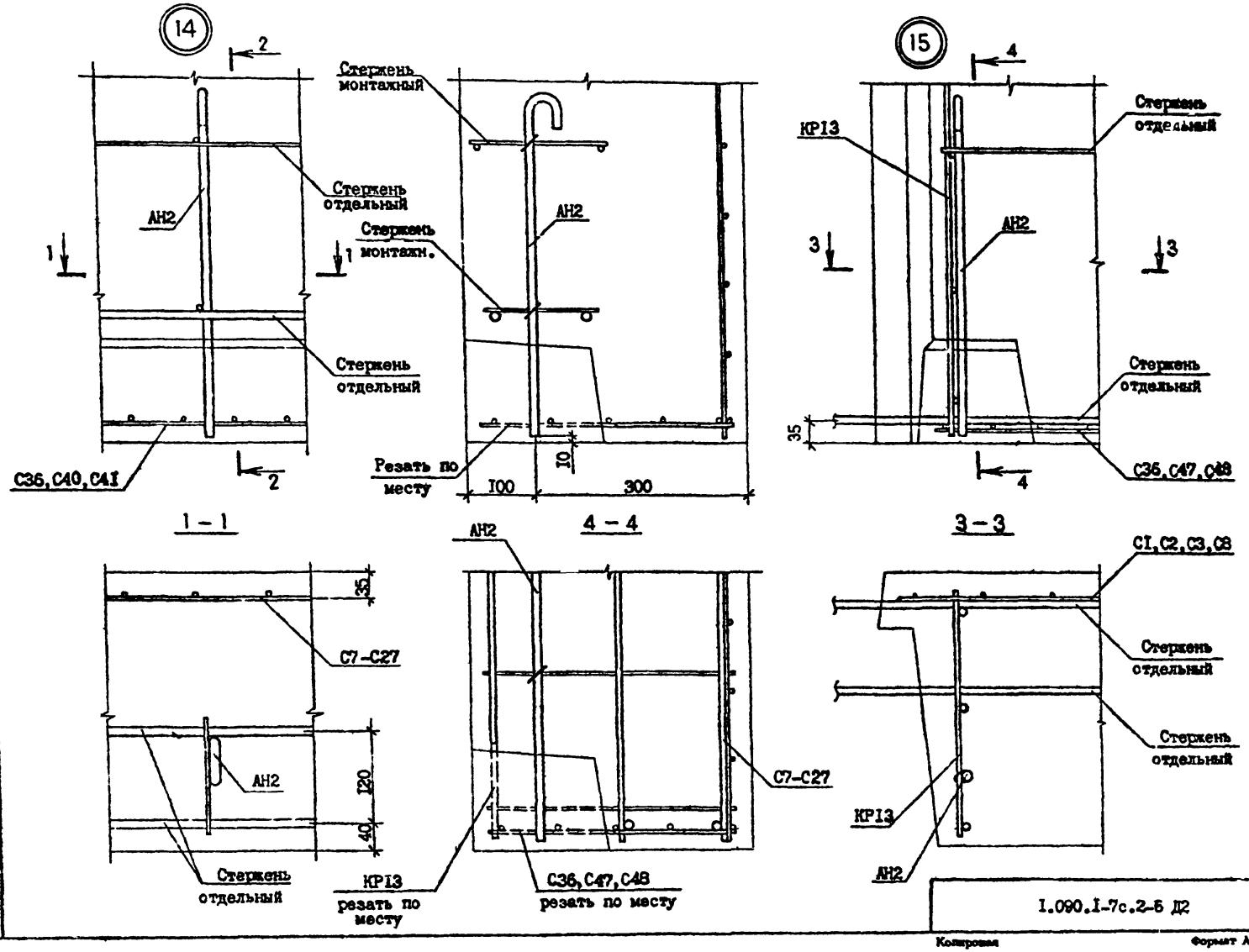

Т.К. 1.090.1-7с вып.2-6

Взам. инв. №

Подпись и дата

Инв. № подл.

1.090.1-7с.2-5 Д2

Лист 11

Копировал

Формат А4

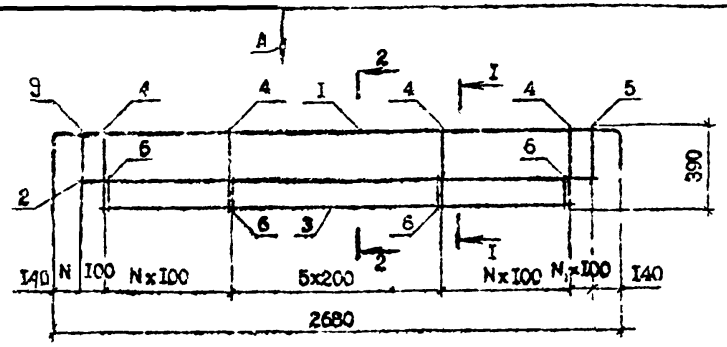

ВИД А

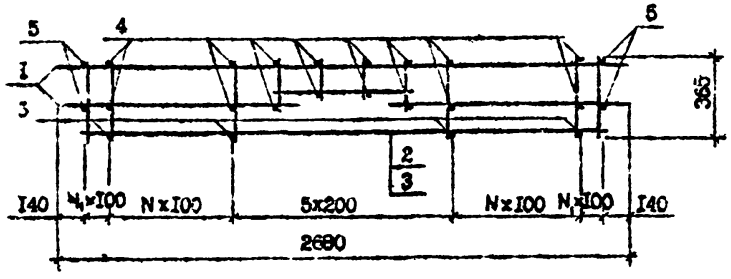

I - I

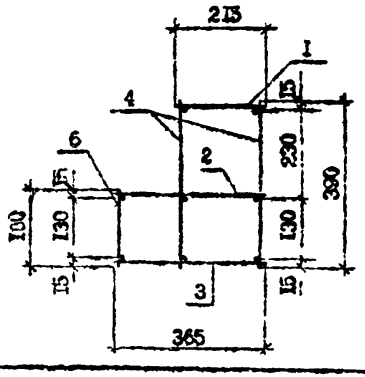

2 - 2

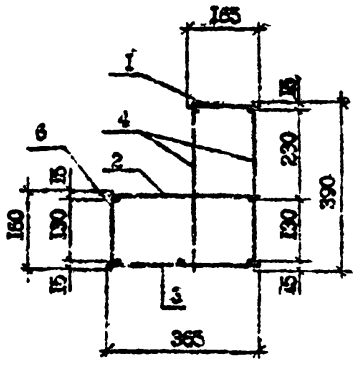

Марка	Поз.	Наименование	Кол.	Масса ед., кг	Масса, кг
СКРI	I	КРI7	I	5,95	I9,48
	2	КР20	I	5,73	
	3	КР22	I	5,I6	
	4	Ф5Вр-I, L =390	36	0,06	
	5	Ф5Вр-I, L =260	4	0,04	
	6	Ф5Вр-I, L =I60	I8	0,02	
СКР2	I	КРI6	I	8,29	23,38
	2	КР20	I	5,73	
	3	КР22	I	5,I6	
	4	Ф6А-Ш, L =390	36	0,09	
	5	Ф6А-Ш, L =260	4	0,06	
	6	Ф6А-Ш, L =I60	I8	0,04	
СКР4	I	КРI8	I	7,57	2I,30
	2	КР20	I	5,73	
	3	КР23	I	4,20	
	4	Ф6А-Ш, L =390	28	0,09	
	5	Ф6А-Ш, L =260	I2	0,06	
	6	Ф6А-Ш, L =I60	I4	0,04	

Марка	N	N_1
СКРI	I	6
СКР2	I	6
СКР4	3	4

Технические требования см. I,090.I-7с.2-6 ТТ
Каркасы КРI6...КР23 см. I.090.I-7с.2-6 39, I.090.I-7с.2-6 4I.
Арматура класса А-Ш по ГОСТ 578I-82*.
Арматура класса Вр-I по ГОСТ 6727-80*.

Разраб.	Сапухова		5.X.90
Проверил	Шелия		5.X.90
ГИП	Бурджанадзе		5.X.90
Нач.отд.	Бахтадзе		5.X.90
Н.контр.	Маркарян		5.X.90

I.090.I-7с.2-6 2I

КАРКАС УКРУПНИТЕЛЬНОЙ СБОРКИ СКРI, СКР2, СКР4

Стадия	Лист	Листов
Р		I

ТбилЗНИИЭП

Инв.N подл. | Подпись и дата | Взам. инв.N

т.к. 1.090.1-6сп.2-3

Копировал

Формат А3

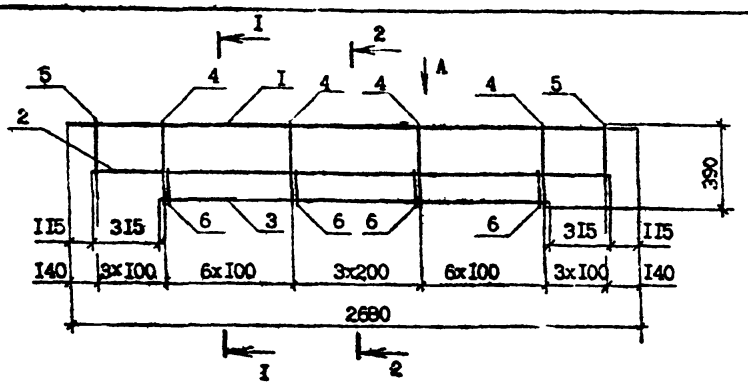

ВИД А

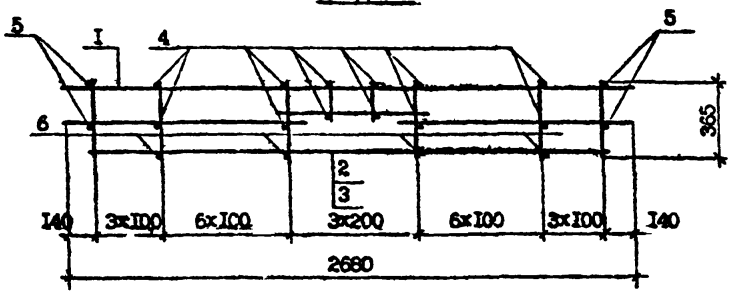

I - I

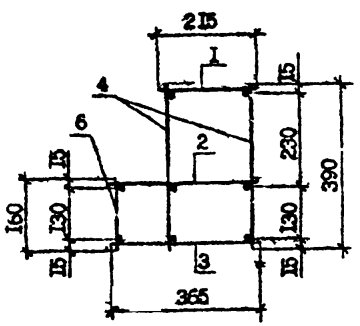

2 - 2

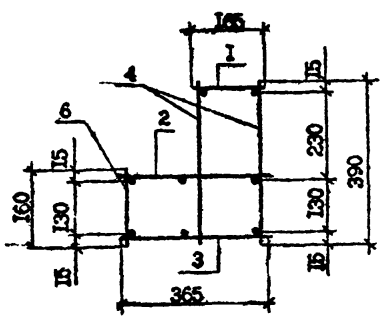

Марка	Поз	Наименование	Кол.	Масса ед., кг	Масса, кг
СКР3	I	КР19	I	5,62	I5,69
	2	КР2I	I	4,23	
	3	КР24	I	3,I2	
	4	Ф5Вр-I, L=390	32	0,06	
	5	Ф5Вр-I, L=260	I2	0,04	
	6	Ф5Вр-I, L=I60	I6	0,02	

Технические требования см. I.090.I-7с.2-6 ТТ

Каркасы КР19, КР21 и КР24 см. I.090.I-7с.2-6 40, I.090.I-7с.2-6 4I.

Арматура класса Вр-I по ГОСТ 6727-80[ИХ].

Разраб.	Селиц.ад			I.090.I-7с.2-6 22
Проверил	Шепия			
ГИП	Бурджанадзе			
Нач.отд.	Бахтадзе			КАРКАС УКРУПНИТЕЛЬНОЙ СБОРКИ СКР3
Н.контр	Маркарян			

Стадия	Лист	Листов
Р		

ТбилЗНИИЗП

Копировал

Формат А3

Инв. № подл. | Подпись и дата | Взам. инв. №

т.к. I090.I-7с. вып 2-6

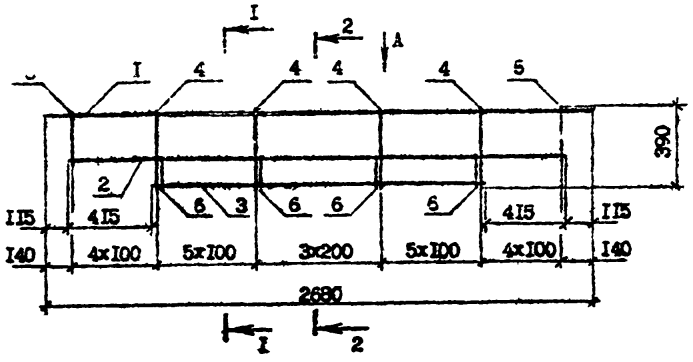

Вид А

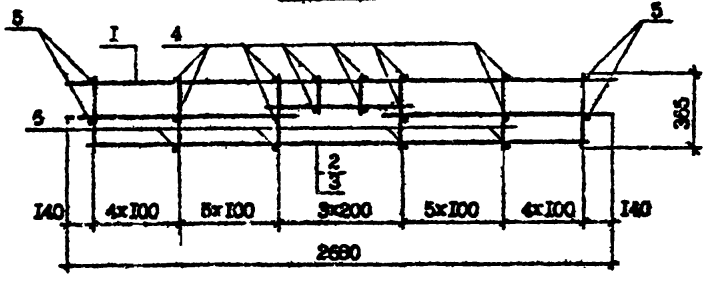

I - I

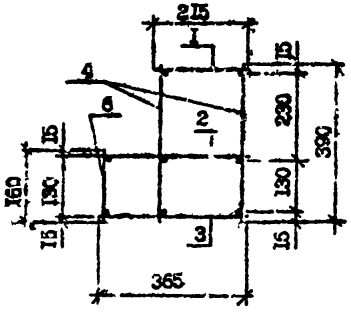

2 - 2

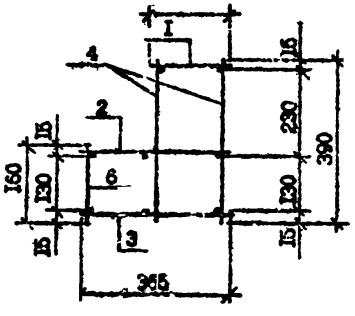

Марка	Поз.	Наименование	Кол.	Масса ед. кг	Масса, кг
СКР5	I	КР19	I	5,62	I5,0I
	2	КР2I	I	4,23	
	3	КР25	I	2,56	
	4	⌀5Вр-I, L=390	28	0,06	
	5	⌀5Вр-I, L=260	I6	0,04	
	6	⌀5Вр-I, L=I60	I4	0,02	

Технические требования см. I.090.I-7с.2-6 ТТ

Каркас КР19 см. I.090.I-7с.2-6 40

Каркас КР2I см. I.090.I-7с.2-6 4I

Каркас КР25 см. I.090.I-7с.2-6 4I

Арматура класса Вр-I по ГОСТ 6727-80*.

Разраб.	Сапунов		
Проверил	Шевяев		
ГИП	Борисевич		
Нач.отд.	Бахтадзе		
Н.контр.	Малюрова		

I.090.I-7с.2-6 23

КАРКАС УКРЕПИТЕЛЬНОЙ СВОРКИ СКР5

Стадия	Лист	Листов
Р		I

ТБлЭМ ВИЭП

Копировал

Формат А3

Инв.№ подл. | Подпись и дата | Взам. инв.№

CI - CI4

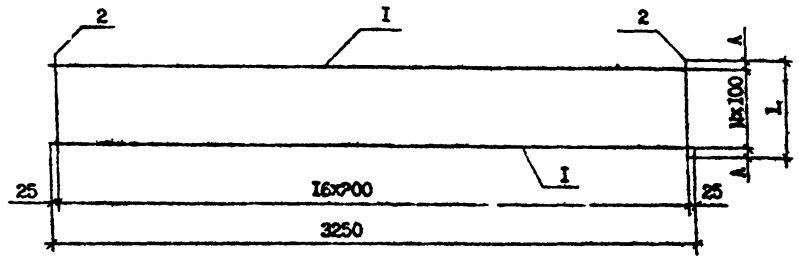

CI5

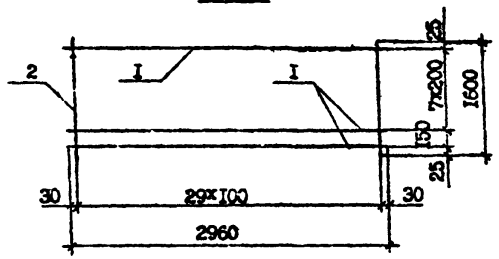

Марка	A, мм	L, мм	N
CI	25	450	4
C2	50	600	5
C3	25	750	7
C4	55	9I0	8
C5	20	940	9
C6	30	II60	II
C7	20	I240	I2
C8	35	I370	I3
C9	35	I470	I4
CI0	50	I500	I4
CII	30	I750	I7
CI2	30	2360	23
CI3	30	2960	29
CI4	35	3270	32

Марка	Поз.	Наименование	Кол.	Масса ед., кг	Масса, кг
CI	I	Ф4Вр-I, L=3250	5	0,32	2,20
	2	Ф4Вр-I, L=450	I7	0,04	
C2	I	Ф4Вр-I, L=3250	6	0,32	2,94
	2	Ф4Вр-I, L=600	I7	0,06	
C3	I	Ф4Вр-I, L=3250	8	0,32	3,75
	2	Ф4Вр-I, L=750	I7	0,07	
C4	I	Ф4Вр-I, L=3250	9	0,32	4,4I
	2	Ф4Вр-I, L=9I0	I7	0,09	
C5	I	Ф4Вр-I, L=3250	I0	0,32	4,73
	2	Ф4Вр-I, L=940	I7	0,09	
C6	I	Ф4Вр-I, L=3250	I2	0,32	5,7I
	2	Ф4Вр-I, L=II60	I7	0,II	
C7	I	Ф4Вр-I, L=3250	I3	0,32	6,20
	2	Ф4Вр-I, L=I240	I7	0,I2	
C8	I	Ф4Вр-I, L=3250	I4	0,32	6,69
	2	Ф4Вр-I, L=I370	I7	0,I3	
C9	I	Ф4Вр-I, L=3250	I5	0,32	7,I8
	2	Ф4Вр-I, L=I470	I7	0,I4	
CI0	I	Ф4Вр-I, L=3250	I5	0,32	7,35
	2	Ф4Вр-I, L=I500	I7	0,I5	
CII	I	Ф4Вр-I, L=3250	I8	0,32	8,65
	2	Ф4Вр-I, L=I760	I7	0,I7	
CI2	I	Ф4Вр-I, L=3250	24	0,32	II,59
	2	Ф4Вр-I, L=2360	I7	0,23	
CI3	I	Ф4Вр-I, L=3250	30	0,32	14,53
	2	Ф4Вр-I, L=2960	I7	0,29	
CI4	I	Ф4Вр-I, L=3250	33	0,32	I6,00
	2	Ф4Вр-I, L=3270	I7	0,32	
CI5	I	Ф4Вр-I, L=2960	9	0,29	7,4I
	2	Ф4Вр-I, L=I600	30	0,I6	

Технические требования см. I.090.I-7с,2-6 ТТ
Арматура класса Вр-I по ГОСТ 6727-80*.

Разраб.	Сарихова		
Проверил	Шелия		
ГИП	Бурджанадзе		
Нач.отд.	Бахтадзе		
Н.контр.	Маркарян		

I.090.I-7с,2-6 24

СЕТКА
CI - CI5

Стадия	Лист	Листов
Р		I

ТбилЗНИИЭП

Копировал

Формат А3

Т.к. I090 I-7с вып 2-6

Инв. № подл. | Подпись и дата | Взам. инв. №

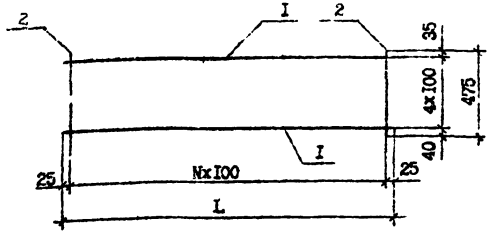

Марка	Поз.	Наименование	Кол.	Масса ед., кг	Масса кг
C16	I	Ф4Вр-I, L=2350	5	0,23	2,35
	2	Ф4Вр-I, L=475	24	0,05	
C17	I	Ф4Вр-I, L=2050	5	0,20	2,05
	2	Ф4Вр-I, L=475	21	0,05	
C18	I	Ф4Вр-I, L=1750	5	0,17	1,75
	2	Ф4Вр-I, L=475	18	0,05	
C19	I	Ф4Вр-I, L=1150	5	0,11	1,15
	2	Ф4Вр-I, L=475	12	0,05	

Марка	L, мм	N
C16	2350	23
C17	2050	20
C18	1750	17
C19	1150	11

Технические требования см. I.090.I-7с.2-6 ТТ

Арматура класса Вр-I по ГОСТ 6727-80*

Разраб.	Салихова		
Проверил	Шелия		
ГИП	Бурджанадзе		
Нач.отд.	Вахтадзе		
Н.контр.	Маркарян		

I.090.I-7с.2-6 25

СЕТКА C16 - C19

Стадия	Лист	Листов
Р		I

Тбил ЗНИИЗП

Инв. № подл. | Подпись и дата | Взам. инв. №

Копировал Формат А4

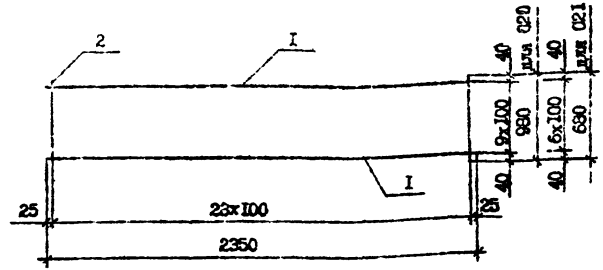

Марка	Поз.	Наименование	Кол.	Масса ед., кг	Масса, кг
C20	I	Ф4Вр-I, L=2350	10	0,23	4,70
	2	Ф4Вр-I, L=980	24	0,10	
C21	I	Ф4Вр-I, L=2350	7	0,23	3,29
	2	Ф4Вр-I, L=680	24	0,07	

Технические требования см. I.090.I-7с.2-6 ТТ

Арматура класса Вр-I по ГОСТ 6727-80*.

Разраб.	Салихова		
Проверил	Шелия		
ГИП	Бурджанадзе		
Нач.отд.	Вахтадзе		
Н.контр.	Маркарян		

I.090.I-7с.2-6 25

СЕТКА C20,C21

Стадия	Лист	Листов
Р		I

Тбил ЗНИИЗП

Инв. № подл. | Подпись и дата | Взам. инв. №

Копировал Формат А4

Т.К. I.090 7с вып. 2-6

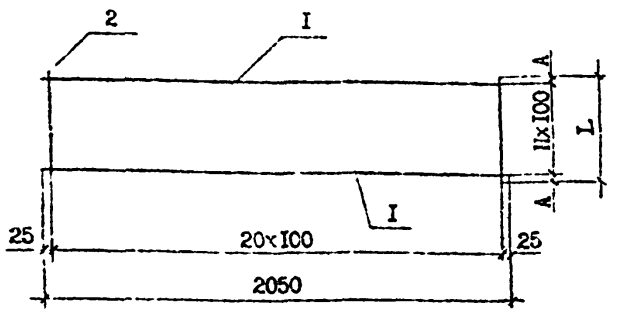

Марка	Поз.	Наименование	Кол.	Масса ед., кг	Масса, кг
С22	I	Ф4Вр-I, L=2050	I3	0,20	5,33
	2	Ф4Вр-I, L=I280	2I	0,I3	
С23	I	Ф4Вр-I, L=2050	I0	0,20	4,I0
	2	Ф4Вр-I, L=950	2I	0,I0	
С24	I	Ф4Вр-I, L=2050	8	0,20	3,07
	2	Ф4Вр-I, L=720	2I	0,07	
С25	I	Ф4Вр-I, L=2050	3	0,20	1,23
	2	Ф4Вр-I, L=270	2I	0,03	

Марка	A,мм	L,мм	N
С22	40	I280	I2
С23	40	980	9
С24	I0	720	7
С25	35	270	2

Технические требования см. I.090.I-7с.2-6 ТТ
Арматура класса Вр-I по ГОСТ 6727-80*.

Разраб.	Самохина			I.090.I-7с.2-6 27	
Проверил	Шевцов				
ГИП	Бурджиладзе				
Нач.отд.	Бакрадзе			СЕТКА С22...С25	Стадия: Р; Лист; Листов: I
Н.контр.	Мордерман				ТбилЗНИИЭП

Копировал Формат А4

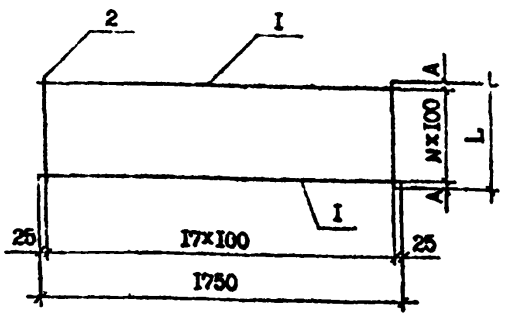

Марка	Поз.	Наименование	Кол.	Масса ед., кг	Масса, кг
С26	I	Ф4Вр-I, L=I750	I2	0,I7	4,02
	2	Ф4Вр-I, L=II50	I8	0,II	
С27	I	Ф4Вр-I, L=I750	I0	0,I7	3,50
	2	Ф4Вр-I, L=930	I8	0,I0	
С28	I	Ф4Вр-I, L=I750	7	0,I7	2,27
	2	Ф4Вр-I, L=640	I8	0,06	

Марка	A,мм	L,мм	N
С26	25	II50	II
С27	20	960	9
С28	20	640	6

Технические требования см. I.090.I-7с.2-6 ТТ
Арматура класса Вр-I по ГОСТ 6727-80*.

Разраб.	Самохина			I.090.I-7с.2-6 28	
Проверил	Шевцов				
ГИП	Бурджиладзе				
Нач.отд.	Бакрадзе			СЕТКА С26...С28	Стадия: Р; Лист; Листов: I
Н.контр.	Мордерман				ТбилЗНИИЭП

Копировал Формат А4

Инв. № подл. | Подпись и дата | Взам. инв. №

7.X.1090. 7с вып.2-6

С31

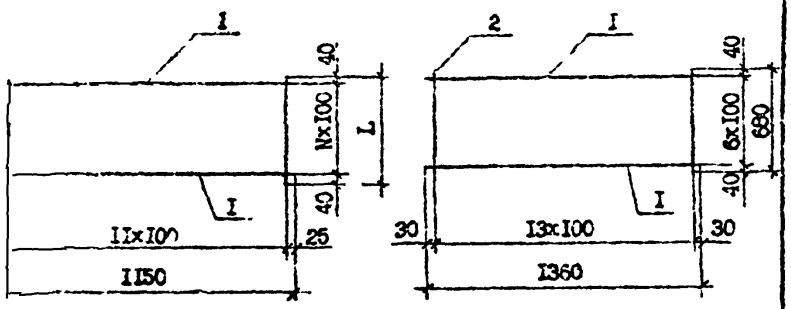

Марка	Поз.	Наименование	Кол.	Масса ед., кг	Масса, кг
С29	I	Ф4Вр-I, L =1150	I3	0,I5	3,5I
	2	Ф4Вр-I, L =1280	I2	0,I3	
С30	I	Ф4Вр-I, L =1150	I0	0,II	2,30
	2	Ф4Вр-I, L =960	I2	0,I0	
С3I	I	Ф4Вр-I, L =1360	7	0,I3	I,69
	2	Ф4Вр-I, L =680	I4	0,07	

Марка	N	L ,мм
С29	I2	I290
С30	9	960

Технические требования см. I.090.I-7с.2-6 ТТ.
Арматура класса Вр-I по ГОСТ 6727-80*.

Разраб.	Салихова		3.90
Проверил	Шапиа		3.90
ГИП	Бурдиладзе		3.90
Нач.отд.	Бахтадзе		3.90
Н.контр.	Мариарин		3.90

I.090.I-7с.2-6 29

СЕТКА С29...С3I

Стадия	Лист	Листов
Р		I

ТбилЗНИИЭП

Копировал Формат А4

С32

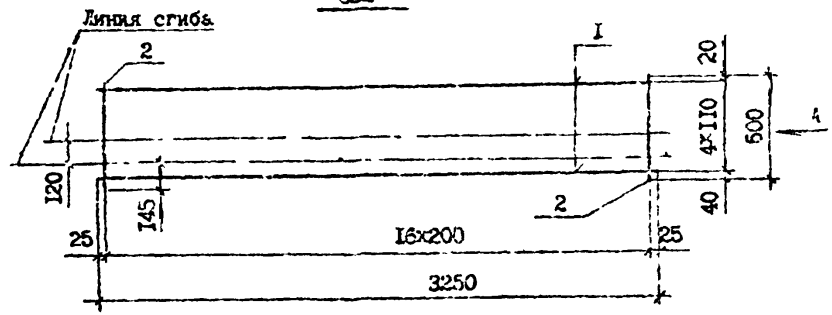

Вид А
(в согнутом виде)

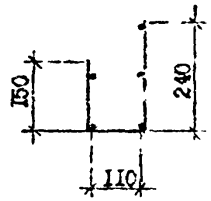

С33

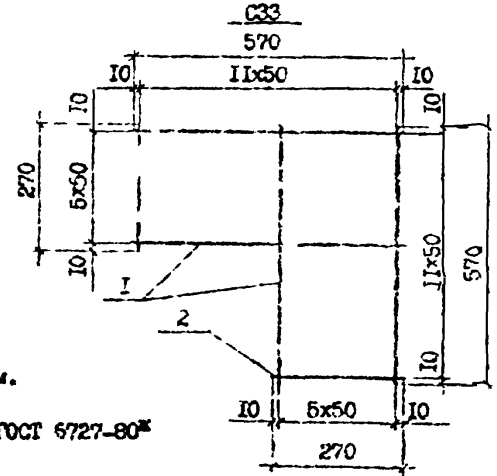

Технические требования см. I.090.I-7с.2-6 ТТ
Арматура класса Вр-I по ГОСТ 6727-80*

Марка	Поз.	Наименование	Кол.	Масса ед. кг	Масса, кг
С32	I	Ф4Вр-I, L =3250	5	0,32	2,45
	2	Ф4Вр-I, L =500	I7	0,05	
С33	I	Ф4Вр-I, L =570	I2	0,06	I,08
	2	Ф4Вр-I, L =270	I2	0,03	

Разраб.	Салихова		3.90
Проверил	Шапиа		3.90
ГИП	Бурдиладзе		3.90
Нач.отд.	Бахтадзе		3.90
Н.контр.	Мариарин		3.90

I.090.I-7с.2-6 30

СЕТКА С32,С33

Стадия	Лист	Листов
Р		I

ТбилЗНИИЭП

Копировал Формат А4

Инв.№ подл. | Подпись и дата | Взам. инв. №

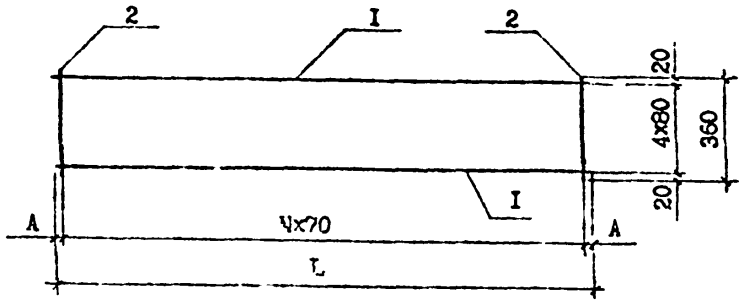

Марка	A,мм	L ,мм	N
C34	25	2500	35
C35	25	2500	35
C36	I5	24I0	34
C37	I5	2200	3I
C38	I0	I9I0	27
C39	I0	I630	23
C40	20	I300	I8
C4I	I0	I2I0	I7
C42	I0	II40	I6
C43	I5	I080	I5
C44	I0	I000	I4
C45	I0	720	I0
C46	25	6I0	8
C47	20	460	6
C48	I5	3I0	4

Технические требования см. I.090.I-7с.2-6 ТТ.

Арматура класса Вр-I по ГОСТ 6727-80*.

Марка	Поз.	Наименование	Кол.	Масса ед., кг	Масса кг
C34	I	Ø5Вр-I, L =2500	5	0,39	4,II
	2	Ø5Вр-I, L =360	36	0,06	
C35	I	Ø4Вр-I, L =2500	3	0,25	2,60
	2	Ø4Вр-I, L =360	36	0,04	
C36	I	Ø4Вр-I, L =24I0	5	0,24	2,60
	2	Ø4Вр-I, L =360	35	0,04	
C37	I	Ø4Вр-I, L =2200	5	0,22	2,38
	2	Ø4Вр-I, L =360	32	0,04	
C38	I	Ø4Вр-I, L =I9I0	5	0,I9	2,07
	2	Ø4Вр-I, L =360	28	0,04	
C39	I	Ø4Вр-I, L =I630	5	0,I6	I,76
	2	Ø4Вр-I, L =360	24	0,04	
C40	I	Ø4Вр-I, L =I300	5	0,I3	I,4I
	2	Ø4Вр-I, L =360	I9	0,04	
C4I	I	Ø4Вр-I, L =I2I0	5	0,I2	I,32
	2	Ø4Вр-I, L =360	I8	0,04	
C42	I	Ø4Вр-I, L =II40	5	0,II	I,23
	2	Ø4Вр-I, L =360	I7	0,04	
C43	I	Ø4Вр-I, L =I080	5	0,II	I,I9
	2	Ø4Вр-I, L =360	I6	0,04	
C44	I	Ø4Вр-I, L =I000	5	0,I0	I,I0
	2	Ø4Вр-I, L =360	I5	0,04	
C45	I	Ø4Вр-I, L =720	5	0,07	0,79
	2	Ø4Вр-I, L =360	II	0,04	
C46	I	Ø4Вр-I, L =6I0	5	0,06	0,66
	2	Ø4Вр-I, L =360	9	0,04	
C47	I	Ø4Вр-I, L =460	5	0,05	0,53
	2	Ø4Вр-I, L =360	7	0,04	
C48	I	Ø4Вр-I, L =3I0	5	0,03	0,35
	2	Ø4Вр-I, L =360	5	0,04	

Разраб.	Салихова		5.90
Проверил	Шелия		5.90
ГИП	Бурджанадзе		5.90
Нач.отд.	Бахтадзе		5.90
Н.контр.	Маркарян		5.90

I.090.I-7с.2-6 3I

СЕТКА C34...C48

Стадия	Лист	Листов
Р		I

ТбилЭНИИЭП

Копировал

Формат А3

Инв. № подл. | Подпись и дата | Взам. инв. №

т.п. 1.090.1-7с вып. 2-1

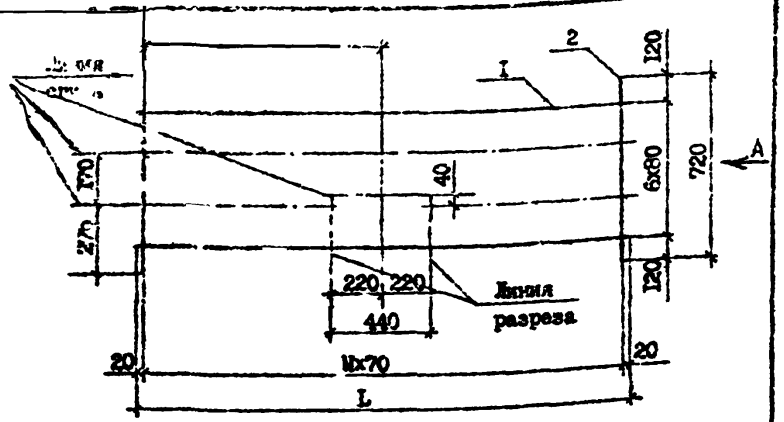

Марка	Поз.	Наименование	Кол.	Масса ед., кг	Масса, кг
C49	I	Ф5Вр-I, L=2700	7	0,42	7,23
	2	Ф5Вр-I, L=720	39	0,II	
C50	I	Ф4Вр-I, L=2700	7	0,26	4,55
	2	Ф4Вр-I, L=720	39	0,07	
C5I	I	Ф4Вр-I, L=2560	7	0,25	4,34
	2	Ф4Вр-I, L=720	37	0,07	
C52	I	Ф4Вр-I, L=2070	7	0,20	2,94
	2	Ф4Вр-I, L=720	30	0,07	
C53	I	Ф4Вр-I, L=I440	7	0,I4	2,45
	2	Ф4Вр-I, L=720	2I	0,07	

Марка	A, мм	L, мм	N
C49	I250	2700	38
C50	I250	2700	38
C5I	I250	2560	36
C52	950	2070	29
C53	950	I440	20

Технические требования см. I.090.I-7с.2-6 ТТ
Арматура класса Вр-I по ГОСТ 6727-89*
Вид А см. докум. I.090.I-7с.8-I 33

Разраб.	Салихова		5.X.90
Проверил	Шелия		5.X.90
ГИП	Бурджанадзе		5.X.90
Нач.отд.	Бахтадзе		5.X.90
Н.контр.	Маркарян		5.X.90

I.090,I-7с.2-6 32

СЕТКА C49...C53

Стадия	Лист	Листов
Р		I

ТбилЗНИИЭП

Инв. N подл. | Подпись и дата | Взам. инв. №

Копировал Формат А4

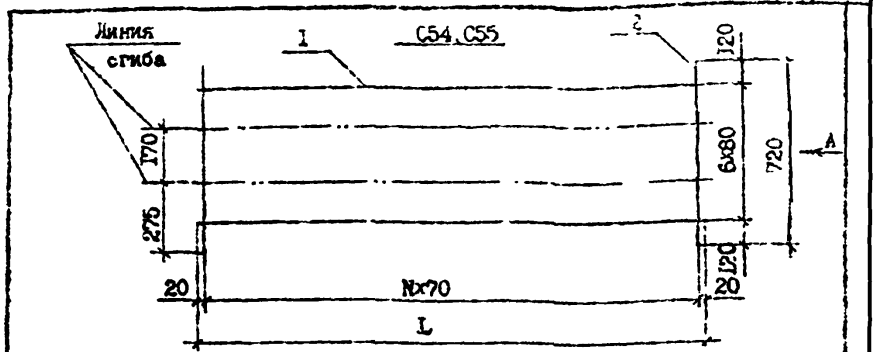

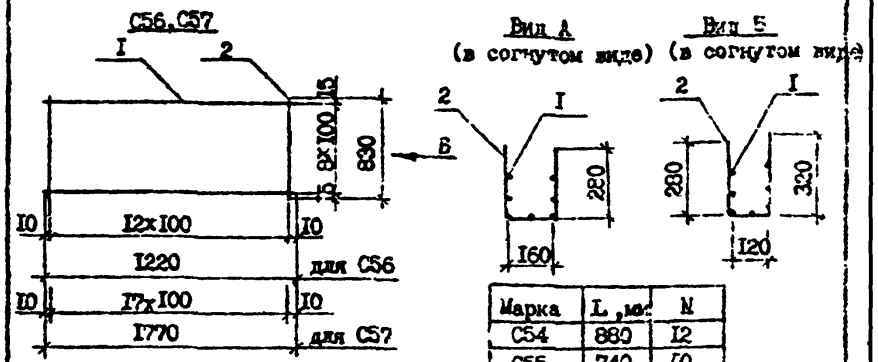

Марка	L, мм	N
C54	880	I2
C55	740	I0

Марка	Поз.	Наименование	Кол.	Масса ед., кг	Масса, кг
C54	I	Ф4Вр-I, L=880	7	0,09	I,54
	2	Ф4Вр-I, L=720	I3	0,07	
C55	I	Ф4Вр-I, L=740	7	0,07	I,26
	2	Ф4Вр-I, L=720	II	0,07	
C56	I	Ф4Вр-I, L=I220	9	0,I2	0,84
	2	Ф4Вр-I, L=830	I3	0,08	
C57	I	Ф4Вр-I, L=I720	9	0,I7	2,I2
	2	Ф4Вр-I, L=830	I8	0,08	

Разраб.	Салихова		5.X.90
Проверил	Шелия		5.X.90
ГИП	Бурджанадзе		5.X.90
Нач.отд.	Бахтадзе		5.X.90
Н.контр.	Маркарян		5.X.90

I.090.I-7с.2-6 33

СЕТКА C54...C57

Стадия	Лист	Листов
Р		I

ТбилЗНИИЭП

Инв. № подл. | Подпись и дата | Взам. инв. №

Копировал Формат А4

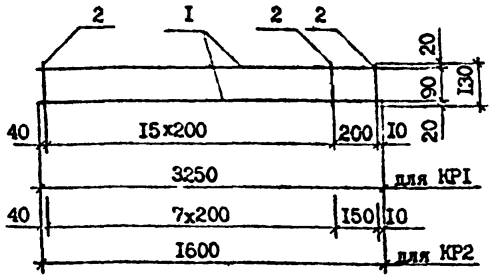

Марка	Поз.	Наименование	Кол.	Масса ед., кг	Масса, кг
КРI	I	Ф6А-Ш, L=3250	2	0,72	I,6I
	2	Ф4Вр-I, L=I30	I7	0,0I	
КР2	I	Ф6А-Ш, L=I600	2	0,36	0,8I
	2	Ф4Вр-I, L=I30	9	0,0I	

Технические требования см. I.090.I-7с.2-6 ТТ.
Арматура класса А-Ш по ГОСТ 578I-82*.
Арматура класса Вр-I по ГОСТ 6727-80*.

Разраб.	Салихова		5.I.90	I.090.I-7с.2-6 34	
Проверил	Шелия		5.I.90		
ГИП	Бурджанадзе		5.I.90		
Нач.отд.	Бахтадзе		5.I.90	КАРКАС КРI,КР2	Стадия Р / Лист / Листов I
Н.контр.	Маркарян		5.I.90		ТбилЗНИИЭП

Инв. № подл. | Подпись и дата | Взам. инв. №

Копировал Формат А4

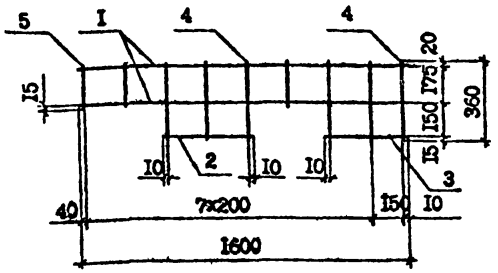

Марка	Поз.	Наименование	Кол.	Масса ед., кг	Масса, кг
КР4	I	Ф6А-Ш, L=I600	2	0,36	I,I9
	2	Ф6А-Ш, L=420	I	0,09	
	3	Ф6А-Ш, L=370	I	0,08	
	4	Ф4Вр-I, L=360	6	0,04	
	5	Ф4Вр-I, L=2I0	2	0,02	

Технические требования см. I.090.I-7с.2-8 ТТ
Арматура класса А-Ш по ГОСТ 578I-82*.
Арматура класса Вр-I по ГОСТ 6727-80*

Разраб.	Салихова		5.I.90	I.090.I-7с.2-6 35	
Проверил	Шелия		5.I.90		
ГИП	Бурджанадзе		5.I.90		
Нач.отд.	Бахтадзе		5.I.90	КАРКАС КР4	Стадия Р / Лист / Листов
Н.контр.	Маркарян		5.I.90		ТбилЗНИИЭП

Инв. № подл. | Подпись и дата | Взам. инв. №

Копировал Формат А4

Марка	Поз.	Наименование	Кол.	Масса ед., кг	Масса, кг
КР3	I	Ф8А-Ш, L =3250	2	I,28	0,77
	2	Ф8А-Ш, L =620	2	0,24	
	3	Ф8А-Ш, L =420	I	0,I7	
	4	Ф4Вр-I, L =360	II	0,04	
	5	Ф4Вр-I, L =2I0	6	0,02	
КР5	I	Ф8А-Ш, L =C250	2	I,28	3,64
	2	Ф8А-Ш, L =620	I	0,24	
	3	Ф8А-Ш, L =420	I	0,I7	
	4	Ф8А-Ш, L =340	I	0,I3	
	5	Ф4Вр-I, L =360	I0	0,04	
	6	Ф4Вр-I, L =2I0	7	0,02	

КР3

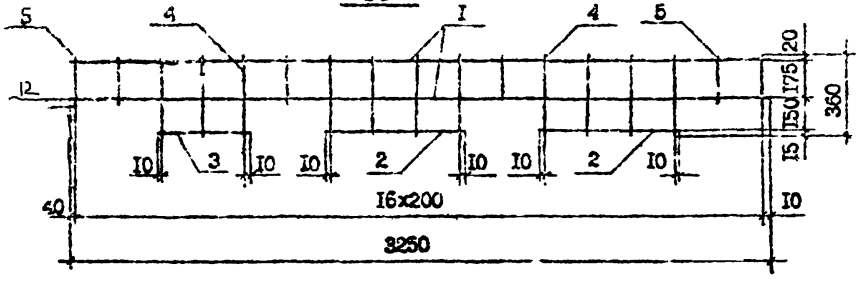

КР5

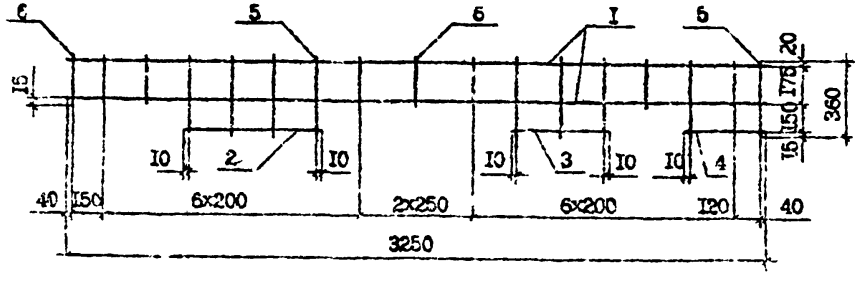

Технические требования см. I.090.I-7с.2-6 ТТ
Арматура класса А-Ш по ГОСТ 578I-82*.
Арматура класса Вр-I по ГОСТ 6727-80*.

Разраб.	Селядова		5.X.90
Проверил	Шелин		5.X.90
ГИП	Бурджанадзе		5.X.90
Нач.отд.	Бахтадзе		5.X.90
Н.контр.	Маркарян		5.X.90

I.090.I-7с.2-6 36

КАРКАС
КР3, КР5

Стадия	Лист	Листов
Р		I

ЗбцаЗНИИЭП

Инв. N подл. | Подпись и дата | Взам. инв. N

Копировал

Формат А3

КР7...КР12,КР14

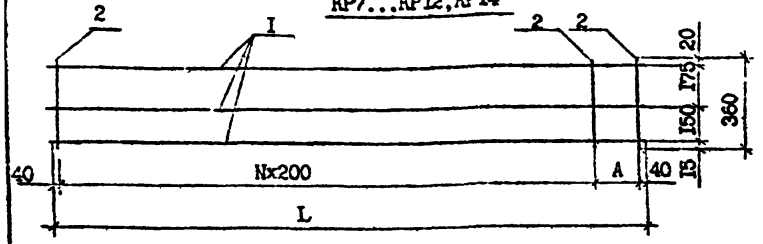

КР6

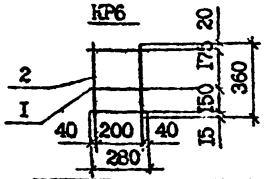

Марка	A,мм	L,мм	N
КР7	160	640	2
КР8	200	680	2
КР9	150	830	3
КР10	100	980	4
КР11	200	1280	5
КР12	80	1360	6
КР14	130	3010	14

Марка	Поз.	Наименование	Кол.	Масса ед.,кг	Масса, кг
КР6	1	Ф6А-Ш, L=280	3	0,06	0,26
	2	Ф4Вр-I, L=360	2	0,04	
КР7	1	Ф6А-Ш, L=640	3	0,14	0,58
	2	Ф4Вр-I, L=360	4	0,04	
КР8	1	Ф6А-Ш, L=680	3	0,15	0,61
	2	Ф4Вр-I, L=360	4	0,04	
КР9	1	Ф6А-Ш, L=830	3	0,18	0,74
	2	Ф4Вр-I, L=360	5	0,04	
КР10	1	Ф6А-Ш, L=980	3	0,22	0,90
	2	Ф4Вр-I, L=360	6	0,04	
КР11	1	Ф6А-Ш, L=1280	3	0,28	1,12
	2	Ф4Вр-I, L=360	7	0,04	
КР12	1	Ф6А-Ш, L=1360	3	0,30	1,22
	2	Ф4Вр-I, L=360	8	0,04	
КР14	1	Ф8А-Ш, L=3010	3	1,19	4,21
	2	Ф4Вр-I, L=360	16	0,04	

Разраб.	Салихова		5.X.90
Проверил	Шелия		5.X.90
ГИП	Бурджанадзе		5.X.90
Нач.отд.	Бахтадзе		5.X.90
Н.контр.	Маркарян		5.X.90

I.090.I-7с.2-6 37

КАРКАС КР6...КР12,КР14

Стадия	Лист	Листов
Р		I

ТбилЗНИИЭП

Т.К. 1090.1-7с.вып. 2-6

Взам. инв. №

Подпись и дата

Инв. № подл.

Копировал

Формат А4

КР13

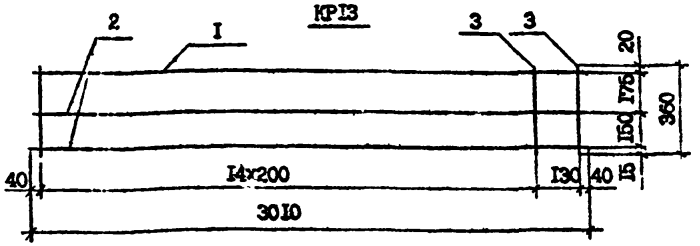

КР15

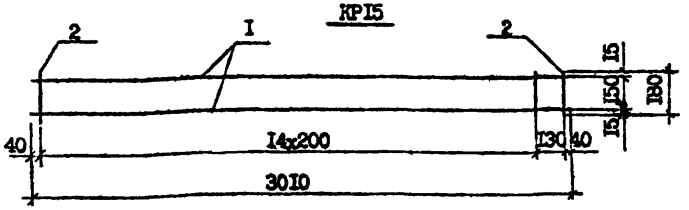

Марка	Поз.	Наименование	Кол.	Масса ед.,кг	Масса, кг
КР13	1	Ф8А-Ш, L=3010	1	1,19	5,55
	2	Ф10А-Ш, L=3010	2	1,86	
	3	Ф4Вр-I, L=360	16	0,04	
КР15	1	Ф8А-Ш, L=3010	2	1,19	2,70
	2	Ф4Вр-I, L=180	16	0,02	

Технические требования см. I.090.I-7с.2-6 ТТ.

Арматура класса А-Ш по ГОСТ 5781-82*.

Арматура класса Вр-I по ГОСТ 6727-80*.

Разраб.	Салихова		5.10.90
Проверил	Шелия		5.10.90
ГИП	Бурджанадзе		5.10.90
Нач.отд.	Бахтадзе		5.10.90
Н.контр.	Маркарян		5.10.90

I.090.I-7с.2-6 38

КАРКАС КР13,КР15

Стадия	Лист	Листов
Р		I

ТбилЗНИИЭП

Взам. инв. №

Подпись и дата

Инв. № подл.

Копировал

Формат А4

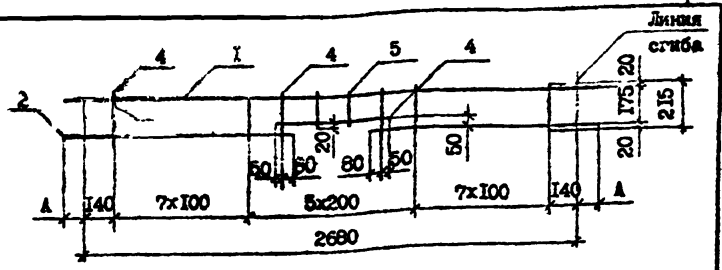

Марка	Поз.	Наименование	Кол.	Масса ед., кг	Масса, кг
КР16	I	⌀14А-II, L=3060	I	3,70	8,29
	2	⌀14А-II, L=1310	2	I,58	
	3	⌀14А-II, L=700	I	0,85	
	4	⌀5Вр-I, L=215	I8	0,03	
	5	⌀5Вр-I, L=165	2	0,02	
КР17	I	⌀12А-II, L=2900	I	2,57	5,95
	2	⌀12А-II, L=1230	2	I,09	
	3	⌀12А-II, L=700	I	0,62	
	4	⌀5Вр-I, L=215	I8	0,03	
	5	⌀5Вр-I, L=165	2	0,02	
КР18	I	⌀14А-II, L=2760	I	3,34	7,57
	2	⌀14А-II, L=1160	2	I,40	
	3	⌀14А-II, L=700	I	0,85	
	4	⌀5Вр-I, L=215	I8	0,03	
	5	⌀5Вр-I, L=165	2	0,02	

Марка	А, мм
КР16	I90
КР17	II0
КР18	40

Технические требования см. I.090.I-7с.2-6 ТТ.
Арматура класса А-II по ГОСТ 5781-82*.
Арматура класса Вр-I по ГОСТ 6727-80*.

Разраб.	Салихова			I.090.I-7с.2-6 39
Гл.спец.	Шевяя			
Гл.ПП	Бурдиашвили			
Нач.отд.	Бахтадзе			КАРКАС КР16...КР18
				Стадия: Р; Лист; Листов
Н.контр.	Маргарян			ТПтм 3688130

Копировал Формат А4

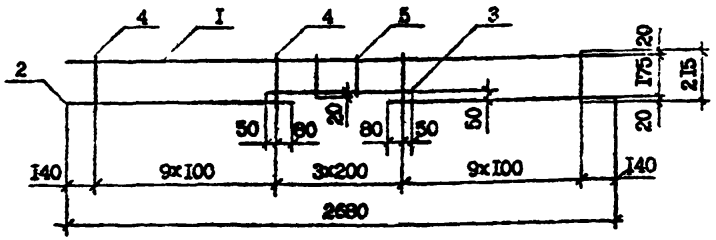

Марка	Поз.	Наименование	Кол.	Масса ед., кг	Масса, кг
КР19	I	⌀12А-II, L=2680	I	2,38	5,62
	2	⌀12А-II, L=1120	2	0,99	
	3	⌀12А-II, L=700	I	0,62	
	4	⌀5Вр-I, L=215	20	0,03	
	5	⌀5Вр-I, L=165	2	0,02	

Технические требования см. I.090.I-7с.2-6 ТТ.
Арматура класса А-II по ГОСТ 5781-82*.
Арматура класса Вр-I по ГОСТ 6727-80*.

Разраб.	Салихова			I.090.I-7с.2-6 40
Проверил	Шевяя			
Гл.ПП	Бурдиашвили			
Нач.отд.	Бахтадзе			КАРКАС КР19
				Стадия: Р; Лист; Листов
Н.контр.	Маргарян			ТПтм 3688130

Копировал Формат А4

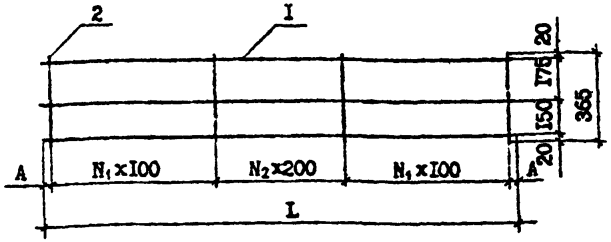

Марка	Поз.	Наименование	Кол.	Масса ед., кг	Масса, кг
КР20	I	Ф10А-III, L=2450	3	I,5I	5,73
	2	Ф5Вр-I, L=365	20	0,06	
КР2I	I	Ф8А-III, L=2450	3	0,97	4,23
	2	Ф5Вр-I, L=365	22	0,06	
КР22	I	Ф10А-III, L=2200	3	I,36	5,I6
	2	Ф5Вр-I, L=365	I8	0,06	
КР23	I	Ф10А-III, L=I820	3	I,I2	4,20
	2	Ф5Вр-I, L=365	I4	0,06	
КР24	I	Ф8А-III, L=I820	3	0,72	3,I2
	2	Ф5Вр-I, L=365	I6	0,06	
КР25	I	Ф8А-III, L=I620	3	0,64	2,56
	2	Ф5Вр-I, L=365	I4	0,06	

Марка	A, мм	L, мм	N_1	N_2
КР20	25	2450	7	5
КР2I	25	2450	9	3
КР22	I0	2220	6	5
КР23	I0	I820	4	5
КР24	I0	I820	6	3
КР25	I0	I620	5	3

Технические требования см. I.090.I-7с.2-6 ТТ.

Арматура класса А-III по ГОСТ 5781-82*.

Арматура класса Вр-I по ГОСТ 6727-80*.

Разраб.	Салихова		7.I.90
Проверил	Шапия		7.I.90
ГИП	Бурджанадзе		7.I.90
Нач.отд.	Бахтадзе		7.I.90
Н.контр.	Маргарян		7.I.90

I.090.I-7с.2-6 4I

КАРКАС КР20...КР25

Стадия Р | Лист | Листов

ТбилЗНИИЭП

Копировал Формат А4

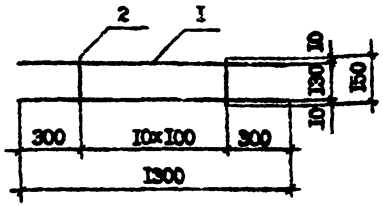

Марка	Поз.	Наименование	Кол.	Масса ед., кг	Масса, кг
КР26	I	Ф8А-III, L=I300	2	0,5I	I,24
	2	Ф5Вр-I, L=I50	II	0,02	

Технические требования см. I.090.I-7с.2-6 ТТ.

Арматура класса А-III по ГОСТ 5781-82*.

Арматура класса Вр-I по ГОСТ 6727-80*.

Разраб.	Салихова		7.I.90
Проверил	Шапия		7.I.90
ГИП	Бурджанадзе		7.I.90
Нач.отд.	Бахтадзе		7.I.90
Н.контр.	Маргарян		7.I.90

I.090.I-7с.2-6 42

КАРКАС КР26

Стадия Р | Лист | Листов

ТбилЗНИИЭП

Копировал Формат А4

Т.К. 1.090.1-7с вып. 2-6

Инв. № подл. | Подпись и дата | Взам. инв. №

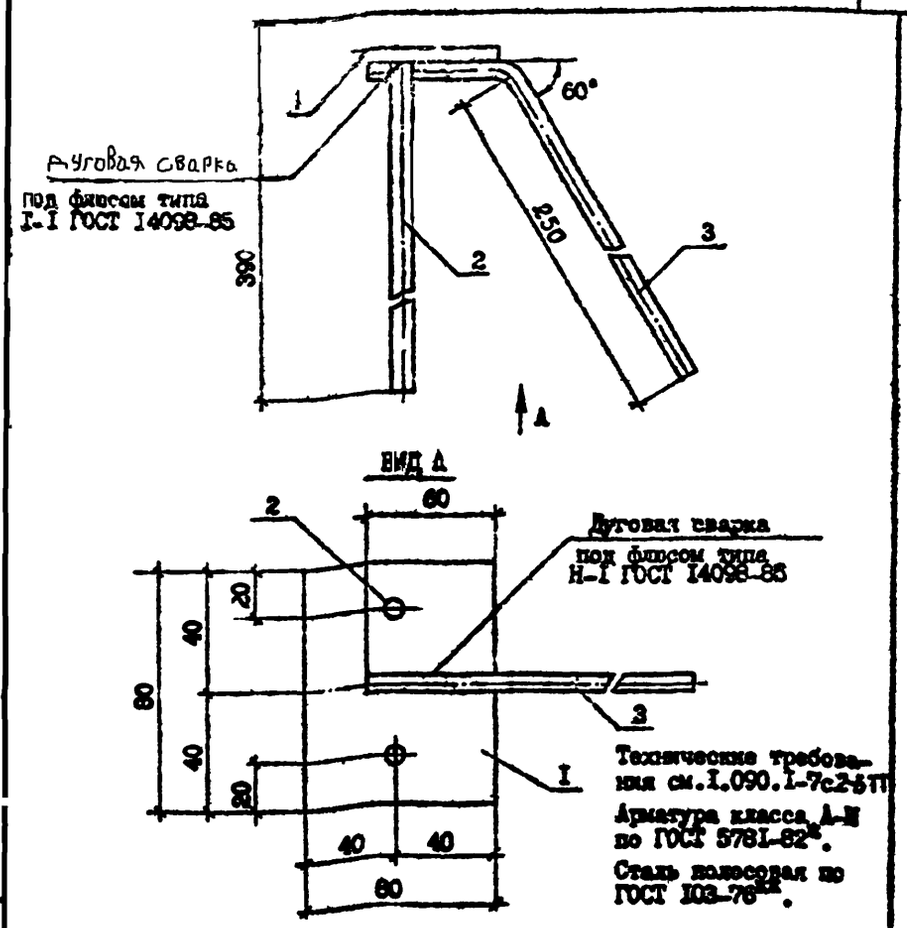

Технические требования см. I.090.I-7с.2-5 ТТ.
Арматура класса А-Ш по ГОСТ 578I-82*.
Сталь полосовая по ГОСТ I03-76**.

Марка	Поз.	Наименование	Кол.	Масса ед., кг	Масса, кг
МНI	I	полоса -8х80, L=80	I	0,4I	0,78
	2	Ф8А-Ш, L=390	2	0,I5	
	3	Ф6А-Ш, L=3I0	I	0,07	

Разраб.	Салихова		7.X.90
Проверил	Шелия		7.X.90
ГИП	Бурджанадзе		7.X.90
Нач.отд.	Бахтадзе		7.X.90
Н.контр.	Маркарян		7.X.90

I.090.I-7с.2-6 43

ИЗДЕЛИЕ ЗАКЛАДНОЕ МНI

Стадия	Лист	Листов
Р		I

ТбилЗНИИЭП

Инв. N подл. | Подпись и дата | Взам. инв. N

Копировал Формат А4

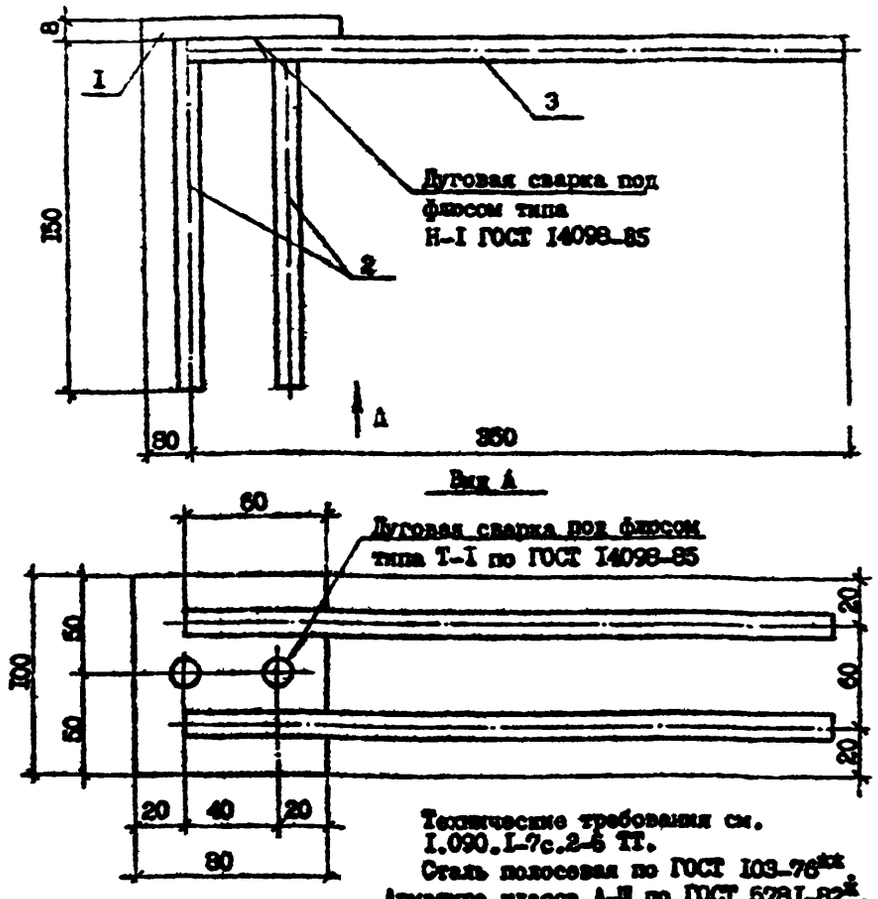

Технические требования см. I.090.I-7с.2-6 ТТ.
Сталь полосовая по ГОСТ I03-76**.
Арматура класса А-Ш по ГОСТ 578I-82*.

Марка	Поз.	Наименование	Кол.	Масса ед., кг	Масса, кг
МН2	I	полоса -8х80, L=I00	I	0,50	0,78
	2	Ф8А-Ш, L=I50	2	0,06	
	3	Ф6А-Ш, L=350	2	0,08	

Разраб.	Салихова		7.X.90
Проверил	Шелия		7.X.90
ГИП	Бурджанадзе		7.X.90
Нач.отд.	Бахтадзе		7.X.90
Н.контр.	Маркарян		7.X.90

I.090.I-7с.2-6 44

ИЗДЕЛИЕ ЗАКЛАДНОЕ МН2

Стадия	Лист	Листов
Р		I

ТбилЗНИИЭП

Инв. № подл. | Подпись и дата | Взам. инв. №

Копировал Формат А4

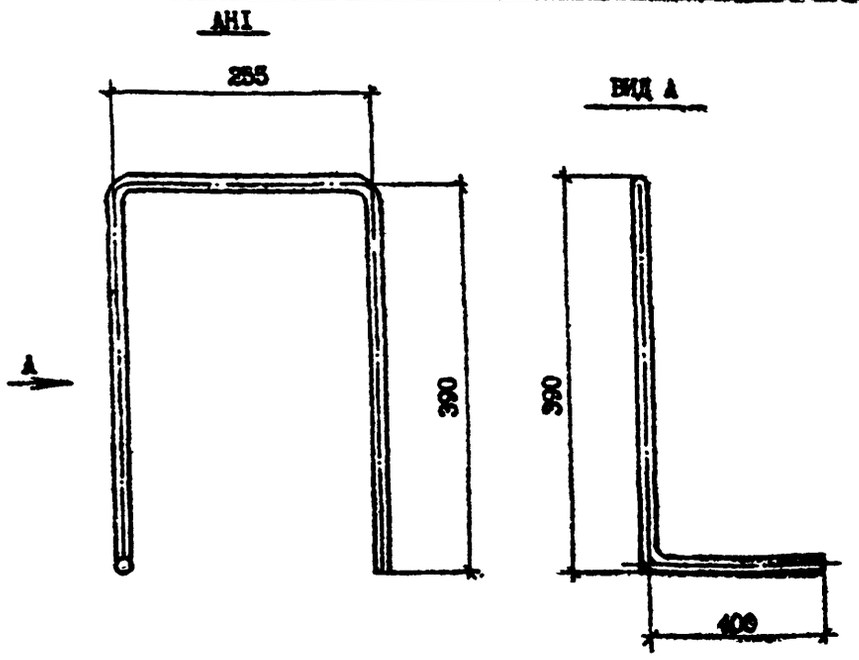

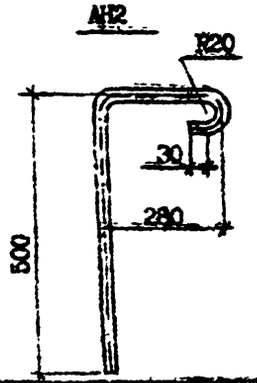

Марка	Наименование	Масса, кг
АН1	Ф14А-I, L = 1440	1,74
АН2	Ф14А-I, L = 845	1,02

Технические требования см. I.090.I-7с.2-6 ТТ.

Разраб.	Салихова		7.X.90
Проверил	Шелия		7.X.90
ГИП	Бурдиканадзе		7.X.90
Нач. отд.	Бахтадзе		7.X.90
Н. контр.	Маркарян		7.X.90

I.090.I-7с.2-6 45

СТЕРЖЕНЬ АНКЕРНЫЙ АН1, АН2

Стадия	Масса	Масштаб
Р		

Лист | Листов I

ГОСТ 5781-82^{x}

ТВИЛЗНИИЭП

Инв. № подл. | Подпись и дата | Взам. инв. №

Копировал

Формат А4

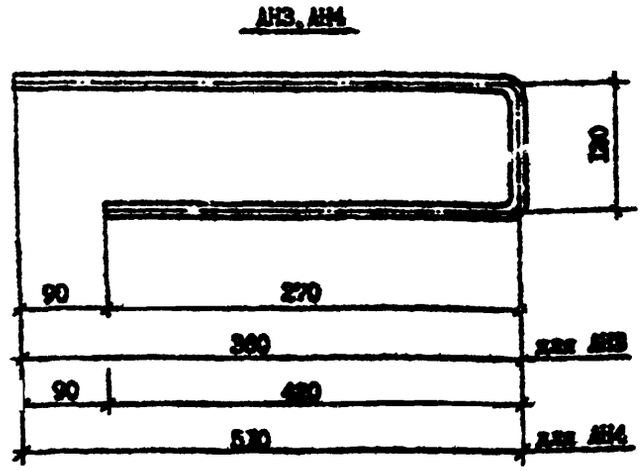

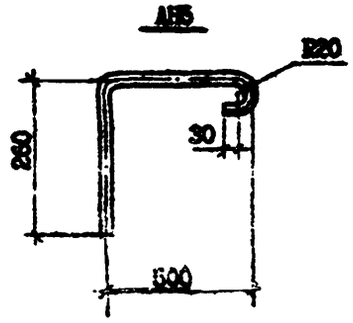

Марка	Наименование	Масса, кг
АН3	Ф14А-I, L = 760	0,92
АН4	Ф14А-I, L = 1060	1,28
АН5	Ф14А-I, L = 840	1,02

Технические требования см. I.090.I-7с.2-6 ТТ.

Разраб.	Салихова		7.10.90
Проверил	Шелия		7.10.90
ГИП	Бурдиканадзе		7.10.90
Нач. отд.	Бахтадзе		7.10.90
Н. контр.	Маркарян		7.10.90

I.090.I-7с.2-6 46

СТЕРЖЕНЬ АНКЕРНЫЙ АН3...АН5

Стадия	Масса	Масштаб
Р		

Лист | Листов I

ГОСТ 5781-82^{x}

ТВИЛЗНИИЭП

Инв. № подл. | Подпись и дата | Взам. инв. №

Копировал

Формат А4

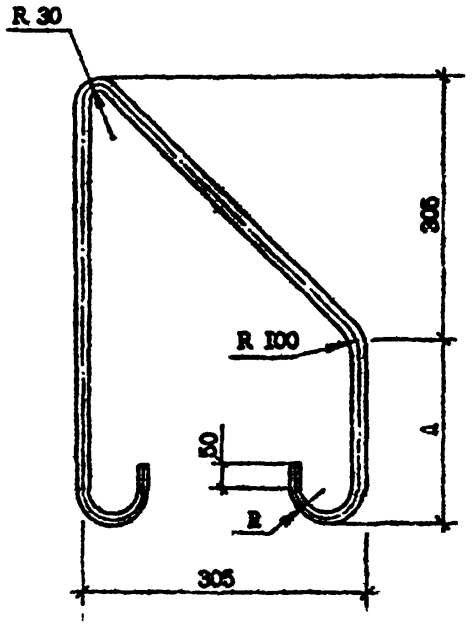

Марка	A, мм	R, мм
СП1	175	20
СП2	240	20
СП3	305	30
СП4	370	30

Марка	Наименование	Масса, кг
СП1	Ф10Ас-II, L=1265	0,78
СП2	Ф12Ас-II, L=1395	1,24
СП3	Ф14Ас-II, L=1555	1,88
СП4	Ф16Ас-II, L=1685	2,66

Технические требования см. 1.090.1-7с.2-6 ТТ.

Разраб.	Салыкова		7.10.90	1.090.1-7с.2-6 47	
Проверил	Шелия		7.10.90		
ГИП	Бурд.-Ходзе		7.10.90		
Нач. отд.	Бахтадзе		7.10.90	ПЕТЛЯ СТРОПОВОЧНАЯ СП1...СП4	Стадия: Р; Масса; Масштаб; Лист; Листов
Н. контр.	Маркарян		7.10.90	ГОСТ 5781-82х	ГПИЛЗНИИЭП

Копировал

Формат А3

Инв. № подл. | Подпись и дата | Взам. инв. №

т.н. 1.090.1-7с, вып. 2-6

Марка элемента	Изделия арматурные																Изделия закладные						Общий расход
	Арматура класса															Всего	Арматура кл.			Прокат мар.		Всего	
	A-I			Ac-II			A-III							Bp-I			A-III			BCт3пс6			
	ГОСТ 5781-82*													ГОСТ 6727-80*			ГОСТ 5781-82*			ГОСТ 103-76			
	Ф10	Ф14	Итого	Ф12	Ф14	Ф16	Итого	Ф6	Ф8	Ф10	Ф12	Ф14	Итого	Ф4	Ф5	Итого	Ф6	Ф8	Итого	-8х80	Итого		
1ПС0 30.33.4-1ПТ-09	-	20,28	20,28	2,5	-	-	2,5	3,78	8,8	16,05	5,37	-	34,0	23,83	5,5	29,33	86,11	-	-	-	-	-	-	86,11
1ПС0 30.33.4-2ПТ-09	-	20,28	20,28	2,5	-	-	2,5	7,98	8,8	16,05	-	7,71	40,54	23,83	2,86	26,69	90,01	-	-	-	-	-	-	90,01
2ПС0 30.33.4-1ПТ-09	-	20,28	20,28	2,5	-	-	2,5	4,20	8,8	16,05	5,37	-	34,42	25,32	5,5	30,82	88,02	-	-	-	-	-	-	88,02
2ПС0 30.33.4-2ПТ-09	-	20,28	20,28	2,5	-	-	2,5	8,40	8,8	16,05	-	7,71	40,96	25,32	2,86	28,21	91,95	-	-	-	-	-	-	91,95
3ПС0 30.33.4-1ПТ-09	-	21,72	21,72	2,5	-	-	2,5	4,20	18,63	7,44	4,98	-	35,25	26,47	5,64	32,11	91,58	-	-	-	-	-	-	91,58
3ПС0 30.33.4-2ПТ-09	-	21,72	21,72	2,5	-	-	2,5	8,08	13,56	15,33	-	6,99	43,96	26,47	2,62	29,09	97,27	-	-	-	-	-	-	97,27
4ПС0 30.33.4-1ПТ-09	-	21,72	21,72	2,5	-	-	2,5	4,56	18,63	7,44	4,98	-	35,61	27,78	5,64	33,42	93,25	-	-	-	-	-	-	93,25
4ПС0 30.33.4-2ПТ-09	-	21,72	21,72	2,5	-	-	2,5	8,44	13,56	15,33	-	6,99	44,32	27,78	2,62	30,40	98,94	-	-	-	-	-	-	98,94
5ПС0 30.33.4-2ПТ-09	-	21,72	21,72	2,5	-	-	2,5	4,20	18,19	7,44	4,98	-	34,81	27,08	5,40	32,48	91,51	-	-	-	-	-	-	91,51
6ПС0 30.33.4-2ПТ-09	-	21,72	21,72	-	3,8	-	3,8	0,66	16,79	7,44	-	-	24,89	29,19	11,8	40,97	91,38	-	-	-	-	-	-	91,38
7ПС0 30.33.4-2ПТ-09	-	21,72	21,72	-	3,8	-	3,8	0,66	16,79	7,44	-	-	24,89	29,19	11,8	40,97	91,38	-	-	-	-	-	-	91,38
1ПС0 33.33.4-1ПТ-09	-	21,16	21,16	2,5	-	-	2,5	2,76	16,25	7,44	4,98	-	31,43	31,97	5,64	37,61	92,70	-	-	-	-	-	-	92,70
1ПС0 33.33.4-2ПТ-09	-	21,16	21,16	2,5	-	-	2,5	6,44	11,16	15,33	-	6,99	40,14	31,97	2,62	34,59	98,39	-	-	-	-	-	-	98,39
2ПС0 33.33.4-1ПТ-09	-	21,16	21,16	2,5	-	-	2,5	2,76	16,25	7,44	4,98	-	31,43	31,97	5,64	37,61	92,70	-	-	-	-	-	-	92,70
2ПС0 33.33.4-2ПТ-09	-	21,16	21,16	2,5	-	-	2,5	6,44	11,16	15,33	-	6,99	40,14	31,97	2,62	34,59	98,39	-	-	-	-	-	-	98,39
1ПС0 60.33.4-1ПТ-09	-	37,56	37,56	-	7,5	-	7,5	4,68	14,75	32,1	10,74	-	62,27	44,37	11,0	55,37	162,7	-	-	-	-	-	-	162,70
1ПС0 60.33.4-2ПТ-09	-	37,56	37,56	-	7,5	-	7,5	13,08	14,75	32,1	-	15,42	75,35	44,37	5,72	50,09	170,5	-	-	-	-	-	-	170,50
2ПС0 60.33.4-1ПТ-09	-	37,56	37,56	-	-	10,6	10,6	5,52	14,75	32,1	10,74	-	63,11	46,1	11,0	57,1	168,37	-	-	-	-	-	-	168,37
2ПС0 60.33.4-2ПТ-09	-	37,56	37,56	-	-	10,6	10,6	13,92	14,75	32,1	-	15,42	76,19	46,1	5,72	51,82	176,13	-	-	-	-	-	-	176,13
3ПС0 60.33.4-1ПТ-09	-	39,0	39,0	-	-	10,6	10,6	5,52	29,65	14,88	9,96	-	60,01	53,15	11,28	64,43	174,04	-	-	-	-	-	-	174,04
3ПС0 60.33.4-2ПТ-09	-	39,0	39,0	-	-	10,6	10,6	13,28	14,75	30,68	-	13,98	72,67	53,15	5,24	58,39	180,66	-	-	-	-	-	-	180,66

т.к.1.090.1-7с.2-6

Инв. № подл. | Подпись и дата | Взам. инв. №

Разраб.	Салахова	
Проверил	Шелия	
ГИП	Бурджанадзе	
Нач.отд.	Бахтадзе	
Н.контр.	Маркарян	

I.090.1-7с.2-6 РС

РАСХОД СТАЛИ

Стадия	Лист	Листов
Р	1	2

ЦНИИЭП

Копировал

Формат А3

Марка элемента	Изделия арматурные																	Изделия закладные						Общий расход
	Арматура класса																Всего	Арматура кл.			Прокат мар.		Всего	
	А-I			Ас-II				А-III						Вр-I				А-III			ВСт3пс6			
	ГОСТ 5781-82*													ГОСТ 6727-80*				ГОСТ 5781-82*			ГОСТ 6727-80*			
	Ф10	Ф14	Итого	Ф10	Ф12	Ф14	Итого	Ф6	Ф8	Ф10	Ф12	Ф14	Итого	Ф4	Ф5	Итого		Ф6	Ф8	Итого	-8х80	Итого		
1ПСБ 30.32.4-1ПТ-С9	1,86	14,38	16,24	1,6	-	-	1,6	3,48	8,8	16,05	5,37	-	33,70	19,88	5,5	25,32	76,92	-	-	-	-	-	-	76,92
1ПСБ 30.33.4-2ПТ-С9	1,86	14,38	16,24	1,6	-	-	1,6	7,68	8,8	16,05	-	7,71	40,24	19,88	2,86	22,74	80,82	-	-	-	-	-	-	80,82
2ПСБ 30.33.4-1ПТ-С9	1,86	14,38	16,24	1,6	-	-	1,6	3,48	8,8	16,05	5,37	-	33,70	19,88	5,5	25,38	76,92	-	-	-	-	-	-	76,92
2ПСБ 30.33.4-2ПТ-С9	1,86	14,38	16,24	1,6	-	-	1,6	7,68	8,8	16,05	-	7,71	40,24	19,88	2,86	22,74	80,82	-	-	-	-	-	-	80,82
ПСД 30.33.4-2ПТ-С9	-	21,72	21,72	-	2,5	-	2,5	7,96	13,34	15,33	-	6,99	43,62	34,53	2,62	37,15	104,99	0,9	1,7	2,6	3,6	3,6	6,2	111,19
1ПСД 30.33.4-2ПТ-С9	-	15,82	15,82	-	2,5	-	2,5	3,42	14,75	7,44	-	-	25,61	29,14	4,11	33,25	77,18	-	-	-	-	-	-	77,18
2ПСД 30.33.4-2ПТ-С9	-	15,82	15,82	-	2,5	-	2,5	3,42	14,75	7,44	-	-	25,61	29,14	4,11	33,25	77,18	-	-	-	-	-	-	77,18
3ПСД 30.33.4-2ПТ-С9	-	15,82	15,82	-	2,5	-	2,5	3,96	13,56	7,44	-	-	24,96	27,91	4,11	32,02	75,30	-	-	-	-	-	-	75,30
4ПСД 30.33.4-1ПТ-С9	-	21,26	21,26	1,6	-	-	1,6	2,88	8,8	16,05	5,37	-	33,1	12,63	5,50	18,13	74,09	-	-	-	-	-	-	74,09
4ПСД 30.33.4-2ПТ-С9	-	21,26	21,26	1,6	-	-	1,6	7,08	8,8	16,05	-	7,71	39,64	12,63	2,86	15,49	77,94	-	-	-	-	-	-	77,94
ПСД 30.33.4-2ПТ-С9	-	7,88	7,88	-	2,5	-	2,5	3,72	17,97	7,44	4,98	-	34,11	25,43	5,40	30,83	75,32	0,9	1,7	2,6	3,6	3,6	6,2	81.52
ПС 30.33.4-ПТ-С9	-	21,72	21,72	-	-	3,8	3,8	2,90	20,7	-	-	-	23,60	31,2	-	31,2	80,32	-	-	-	-	-	-	80,32
ПС 24.33.4-ПТ-С9	-	18,80	18,80	-	2,5	-	2,5	2,90	17,2	-	-	-	20,10	24,8	-	24,8	66,20	-	-	-	-	-	-	66,20
ПС 18.33.4-ПТ-С9	-	15,92	15,92	-	2,5	-	2,5	2,90	13,6	-	-	-	16,50	18,3	-	18,3	53,22	-	-	-	-	-	-	53,22
ПС 12.33.4-ПТ-С9	-	10,36	10,36	1,6	1-1	-	1,6	2,90	10,0	-	-	-	12,9	12,1	-	12,1	36,96	-	-	-	-	-	-	36,96
ПС 30.16.4-ПТ-С9	-	12,24	12,24	1,6	-	-	1,6	6,80	-	-	-	-	6,80	20,5	-	20,5	41,14	-	-	-	-	-	-	41,14
1ПС 33.33.4-1ПТ-С9	-	21,16	21,16	-	-	3,8	3,8	1,40	20,7	-	-	-	22,1	38,4	-	38,4	85,46	-	-	-	-	-	-	85,46
2ПС 33.33.4-2ПТ-С9	-	21,16	21,16	-	-	3,8	3,8	1,40	20,7	-	-	-	22,1	38,4	-	38,4	85,46	-	-	-	-	-	-	85,46
1ПС 13.33.4-1ПТ-С9	-	8,68	8,68	1,6	-	-	1,6	1,40	10,0	-	-	-	11,4	17,5	-	17,5	39,18	-	-	-	-	-	-	39,18
2ПС 15.33.4-2ПТ-С9	-	8,68	8,68	1,6	-	-	1,6	1,40	10,0	-	-	-	11,4	17,5	-	17,5	39,18	-	-	-	-	-	-	39,18

т.к.1.090.1-7с. вып.2-6

Инв. N прал. | Подпись и дата | Взам. инв. N

Госстрой СССР
Тбилисский филиал
ЦИТП
Типовой проект /серия/
№ 1090-1-7с.82-6
Заказ № 5
Цена 36 руб. 00
Тираж 850
Дата "22" 7

gost.e-ecolog.ru