ТИПОВЫЕ КОНСТРУКЦИИ, ИЗДЕЛИЯ И УЗЛЫ ЗДАНИЙ И СООРУЖЕНИЙ

СЕРИЯ 1.090.1-7с

СБОРНЫЕ ЖЕЛЕЗОБЕТОННЫЕ КОНСТРУКЦИИ МЕЖВИДОВОГО ПРИМЕНЕНИЯ ДЛЯ КРУПНОПАНЕЛЬНЫХ ОБЩЕСТВЕННЫХ, АДМИНИСТРАТИВНЫХ И БЫТОВЫХ ЗДАНИЙ С ВЫСОТОЙ ЭТАЖА 3,3 М ДЛЯ СТРОИТЕЛЬСТВА В РАЙОНАХ СЕЙСМИЧНОСТЬЮ 7, 8 И 9 БАЛЛОВ

ВЫПУСК 2-5

ПАНЕЛИ НАРУЖНЫХ СТЕН ОДНОСЛОЙНЫЕ ТОЛЩИНОЙ 400 ММ ДЛЯ ПРИМЕНЕНИЯ В РАЙОНАХ СЕЙСМИЧНОСТЬЮ 9 БАЛЛОВ

РАБОЧИЕ ЧЕРТЕЖИ

gost.e-ecolog.ru

ТИПОВЫЕ КОНСТРУКЦИИ, ИЗДЕЛИЯ И УЗЛЫ ЗДАНИЙ И СООРУЖЕНИЙ

СЕРИЯ 1.090.1-7с

СБОРНЫЕ ЖЕЛЕЗОБЕТОННЫЕ КОНСТРУКЦИИ МЕЖВИДОВОГО ПРИМЕНЕНИЯ ДЛЯ КРУПНОПАНЕЛЬНЫХ ОБЩЕСТВЕННЫХ, АДМИНИСТРАТИВНЫХ И БЫТОВЫХ ЗДАНИЙ С ВЫСОТОЙ ЭТАЖА 3,3 М ДЛЯ СТРОИТЕЛЬСТВА В РАЙОНАХ СЕЙСМИЧНОСТЬЮ 7, 8 и 9 БАЛЛОВ

ВЫПУСК 2-5

ПАНЕЛИ НАРУЖНЫХ СТЕН ОДНОСЛОЙНЫЕ ТОЛЩИНОЙ 400 ММ ДЛЯ ПРИМЕНЕНИЯ В РАЙОНАХ СЕЙСМИЧНОСТЬЮ 9 БАЛЛОВ

РАБОЧИЕ ЧЕРТЕЖИ

РАЗРАБОТАН
ТбилЗНИИЭП
ДИРЕКТОР ИНСТИТУТА Н. ЭДИШЕРАШВИЛИ
ГЛ. КОНСТР. ИНСТИТУТА А. ЧИКОБАВА
НАЧАЛЬНИК ОТДЕЛА Д. БАХТАДЗЕ
ГЛ. ИНЖ. ПРОЕКТА Д. БУРДИАНАДЗЕ

УТВЕРЖДЕНЫ
Госкомархитектуры. Приказ № 128 от 13.09.91
ВВЕДЕНЫ В ДЕЙСТВИЕ
ТбилЗНИИЭП с 01.02.92
Приказ № 123 от 17.09.91

ОБОЗНАЧЕНИЕ ДОКУМЕНТА	НАИМЕНОВАНИЕ	СТР.
I.090.I-7с.2-5 ТТ	Технические требования	4
01	Панель 1ПС0 30.33.4-Ш-С9	8
	1ПС9 30.39.4-2П-С9, 2ПС0 30.33.4-Ш-С9	
	2ПС9 30.39.4-2П-С9	
02	Панель 3ПС0 30.33.4-Ш-С9	8
	3ПС9 30.33.4-2П-С9, 4ПС0 30.33.4-Ш-С9	
	4ПС9 30.39.4-2П-С9	
03	Панель 5ПС0 30.33.4-2П-С9	9
04	Панель 6ПС9 30.33.4-2П-С9	9
	7ПС9 30.33.4-2П-С9	
05	Панель 1ПС0 33.33.4-Ш-С9	10
	1ПС9 33.39.4-2П-С9	
06	Панель 2ПС9 33.33.4-Ш-С9	10
	2ПС9 33.39.4-2П-С9	
07	Панель 1ПС0 60.33.4-Ш-С9	11
	1ПС0 60.33.4-2П-С9, 2ПС0 60.33.4-Ш-С9,	
	2ПС0 60.33.4-2П-С9	
08	Панель 3ПС9 60.33.4-Ш-С9	12
	3ПС9 60.39.4-2П-С9	
09	Панель 1ПС8 30.33.4-Ш-С9	13
	1ПС8 30.33.4-2В-С9	
10	Панель 2ПС8 30.33.4-Ш-С9	13
	2ПС8 30.33.4-2П-С9	
11	Панель ПСП 30.33.4-2П-С9	14
12	Панель 1ПСД 30.33.4-2П-С9	14
13	Панель 2ПСД 30.33.4-2В-С9	15
14	Панель 3ПСД 30.33.4-2П-С9	15
15	Панель 4ПСД 30.33.4-Ш-С9	16
	4ПСД 30.33.4-2П-С9	
16	ПСД 30.33.4-2П-С9	16
17	Панель ПС 30.33.4-П-С9	17
18	Панель ПС 24.33.4-П-С9	17
19	Панель ПС 18.33.4-П-С9	18
20	Панель ПС 12.33.4-П-С9	18
21	Панель ПС 30.16.4-П-С9	19
22	Панель ПС 33.33.4-П-С9	19
23	Панель ПС 15.33.4-П-С9	20
24	Панель 2ПС 33.33.4-П-С9	20
25	Панель 2ПС 15.33.4-П-С9	21

ОБОЗНАЧЕНИЕ ДОКУМЕНТА	НАИМЕНОВАНИЕ	СТР.
I.090.I-7с.2-5 26	Панель ПСП 60.10.4-П-С9	21
27	Панель ПСП 30.10.4-П-С9	22
28	Панель ПСП 18.10.4-П-С9	22
29	Панель ПСП 12.10.4-П-С9	23
30	Панель 1ПСП 33.10.4-П-С9	23
31	Панель 2ПСП 33.10.4-П-С9	24
32	Панель 1ПСП 15.10.4-П-С9	24
33	Панель 2ПСП 15.10.4-П-С9	25
Д1	Узлы опалубочные	26
34	Каркас пространственный	36
	1КПО 30.33-1, 1КПО 30.33-2	
35	Каркас пространственный	37
	2КПО 30.33-1, 2КПО 30.33-2	
36	Каркас пространственный	38
	3КПО 30.33-1, 3КПО 30.33-2	
37	Каркас пространственный	39
	4КПО 30.33-1, 4КПО 30.33-2	
38	Каркас пространственный 5КПО 30.33-2	40
39	Каркас пространственный 6КПО 30.33-2	41
40	Каркас пространственный 7КПО 30.33-2	42
41	Каркас пространственный	43
	1КПО 33.33-1, 1КПО 33.33-2	
42	Каркас пространственный	44
	2КПО 33.33-1, 2КПО 33.33-2	
43	Каркас пространственный	45
	1КПО 60.33-1, 1КПО 60.33-2	
44	Каркас пространственный	47
	2КПО 60.33-1, 2КПО 60.33-2	
45	Каркас пространственный	49
	3КПО 60.33-1, 3КПО 60.33-2	
46	Каркас пространственный	51
	1КПБ 30.33-1, 1КПБ 30.33-2	

Разраб.	Сапегина		
Проверил	Шапиз		
ГИП	Бурдавицын		
Нач.отд.	Бектасов		
Н.контр.	Медведев		

I.090.I-7с.2-5

СОДЕРЖАНИЕ

Стадия	Лист	Листов
Р	1	2

ТОМАЗНИИЭП

Копировал

Формат А3

Инв. № подл. | Подпись и дата | Взам. инв. №

Тип. пр. I.090.I-7с, вып.2-5

Обозначение документа		Наименование	Стр.
I.090.I-7с.2-5	47	Каркас пространственный 2КПБ 30.33-I, 2КПБ 30.33-2	52
	48	Каркас пространственный КПП 30.33-2	53
	49	Каркас пространственный ЗКПД 30.33-2	54
	50	Каркас пространственный 2КПД 30.33-2	55
	5I	Каркас пространственный 3КПД 30.33-2	56
	52	Каркас пространственный 4КПД 30.33-I, 4КПД 30.33-2	57
	53	Каркас пространственный КПД 30.33-2	58
	54	Каркас пространственный КП 30.33	59
	55	Каркас пространственный КП 24.33	60
	56	Каркас пространственный КП I8.33	6I
	57	Каркас пространственный КП I2.33	62
	58	Каркас пространственный КП 30.I6	63
	59	Каркас пространственный ПКП 33.33	64
	60	Каркас пространственный ПКП I5.33	65
	6I	Каркас пространственный 2КП 33.33	66
	62	Каркас пространственный 2КП I5.33	67
	63	Каркас пространственный КПП 60.I0	68
	64	Каркас пространственный КПП 30.I0	69
	65	Каркас пространственный КПП I8.I0	70
	66	Каркас пространственный КПП I2.I0	71
	67	Каркас пространственный ЗКПП 33.I0	72
	68	Каркас пространственный 2КПП 33.I0	73
	69	Каркас пространственный ДКПП I5.I0	74
	70	Каркас пространственный 2КПП I5.I0	75
	Д2	Узлы арматурные	76
	7I	Каркас укрупнительной сборки СКР1, СКР2	88
	72	Каркас укрупнительной сборки СКР3	88
	73	Каркас укрупнительной сборки СКР4	89
	74	Каркас укрупнительной сборки СКР5	89
	75	Каркас укрупнительной сборки СКР6	90
	76	Каркас укрупнительной сборки СКР7	90
	77	Каркас КР1...КР4	9I
	78	Каркас КР5, КР6	92
	79	Каркас КР7	92
	80	Каркас КР8...КР12	93
	8I	Каркас КР13, КР14	93

Обозначение документа		Наименование	Стр.
I.090.I-7с.2-5	82	Каркас КР15, КР16	94
	83	Каркас КР17, КР18	94
	84	Сетка С1...С4	95
	85	Сетка С5	96
	86	Сетка С6	96
	87	Сетка С7	97
	88	Сетка С8, С10	98
	89	Сетка С9, С11, С12	98
	90	Сетка С13...С17	99
	9I	Сетка С18, С19	99
	92	Изделие закладное МН1, МН2	I00
	93	Изделие закладное МН3, МН4	I0I
	94	Стержень анкерный АН1...АН4	I02
	95	Петля строповочная СП1, СП2	I03
	96	Петля строповочная СП3...СП5	I03
	РС	Расход стали	I04

I. Общие данные.

Выпуск 2-5 "Панели наружных стен однослойные толщиной 400 мм для применения в районах сейсмичностью 9 баллов. Рабочие чертежи" входит в состав серии I.090.I-7с "Сборные железобетонные конструкции межвидового применения для крупнопанельных общественных, административных и бытовых зданий с высотой этажа 3,3 м для строительства в районах сейсмичностью 7,8 и 9 баллов."

Выпуск содержит сборочные чертежи панелей, пространственных каркасов, арматурных и закладных изделий, опалубочные и арматурные узлы, спецификации, выборку стали панелей наружных стен.

Панели запроектированы в соответствии с требованиями СНиП П-7-81 "Строительство в сейсмических районах. Нормы проектирования", СНиП 2.03.01-84^{x} "Бетонные и железобетонные конструкции. Нормы проектирования", постановления Госстроя СССР от II марта 1981 г. № 34 " О повышении расчетных сопротивлений металлопроката, используемого при изготовлении строительных конструкций", "Пособия по проектированию жилых зданий. Выпуск 3. Конструкции жилых зданий" (к СНиП 2.08.01-85).

2. Конструкция панелей.

2.I. Панели запроектированы из легкого бетона на пористых неорганических заполнителях класса В10 для панелей с проемами, класса В7,5 для панелей без проемов. Толщина панелей 400 мм, высота панелей 3275 мм и 1625 мм, парапетных - 1000 мм. В качестве заполнителя применен гравий керамзитовый по ГОСТ 9759-83. Морозостойкость бетона должна быть не менее Р50. Объемная масса легкого бетона в панелях (в высушенном до постоянной массы состоянии) принята в пределах 1000 - 1100 кг/м^3.

Отделка наружных поверхностей панелей принята в виде декоративного слоя раствора марки М100, толщиной 20 мм. Цвет и вид отделки назначается при привязке к конкретному проекту.

Вертикальные грани наружного слоя панелей запроектированы из условия устройства стыков, заделываемых герметиком, с поэтажным отводом воды, случайно проникшей в вертикальные стыки, для чего них предусмотрены каналы (декомпрессионные полости). На нижней горизонтальной грани также предусмотрена декомпрессионная полость. По горизонтальным и вертикальным граням панелей предусмотрены шпонки, арматурные выпуски и закладные детали для соединения панелей между собой, с внутренними стенами и перекрытиями. На верхней горизонтальной грани предусмотрены строповочные петли.

В панелях устроены непрерывные арматурные пояса-обвязки в виде расположенных в теле стеновых панелей продольных арматурных элементов из двух стержней. Арматурные элементы поясов-обвязок расположены в двух уровнях - в верхней и нижней частях панели; арматура поясов в местах стыка панелей сваривается между собой.

Устройство непрерывных по всему контуру здания арматурных поясов-обвязок в наружных стеновых панелях в уровнях перекрытий повышает надежность связи в единое целое ветикальных стен-диафрагм и горизонтальных дисков перекрытий, повышая тем самым общую пространственную жесткость здания. Стыки наружных стеновых панелей при отсутствии поперечных стен (или рам) выполнены усиленными с устройством в каждом уровне парных связей - сваркой арматурных выпусков и сваркой закладных деталей, установленных в теле смежных панелей. На верхней горизонтальной грани установлены строповочные петли и закладные детали.

Панели без проемов и простенки шириной более 450 мм панелей с проемами армированы конструктивно. Простенки шириной менее 450 мм и перемычки панелей армированы по расчету на унифицированные нагрузки 600 кг/м2 (5,88 кПа) и 800 кг/м2 (7,84 кПа) на перекрытие пролетом 7,2 м.

2.2. Армирование панелей производится сварными пространственными каркасами, которые устанавливаются в формующее оборудование в сосранном виде, включая петлевые выпуски и закладные детали. Пространственные каркасы состоят из каркасов укрупнительной сборки, отдельных стержней, петлевых выпусков и закладных деталей. Каркасы укрупнительной сборки (СКР) устанавливаются в перемычках панелей и состоят из двух гнутых сеток и отдельного стержня. Плоские каркасы (КР) устанавливаются по торцам панелей и вдоль проемов. Сетки (С) устанавливаются по контуру проемов у наружного слоя панели. Сборка пространственных каркасов выполняется из сборочных единиц и деталей при помощи контактной сварки клещами в специальных кондукторах.

Разраб.	Берошвили	[illegible]	1986	I.090.I-7с.2-5 1Т		
Проверил	Шелия	[illegible]	1986			
ГИП	Бурджанадзе	[illegible]	[illegible]			
Нач.отд.	Бахтадзе	[illegible]	[illegible]	ТЕХНИЧЕСКИЕ ТРЕБОВАНИЯ	Стадия	Лист	Листов
					Р	I	
					ТбилЗНИИЭП		
Н.контр.	Маркарян	[illegible]	1986				

Копировал Формат А3

Инв. № подл. | Подпись и дата | Взам. инв. №

т.к. I.090.I-7с вып.2-5

Арматурная сталь принята в соответствии со СНиП 2.03.01-84* и письмом Госстроя СССР от 15 апреля 1980 г. № 42-Д "О мерах по предотвращению перерасхода арматурной стали при проектировании и изготовлении железобетонных конструкций для промышленного, жилищно-гражданского и сельского строительства": для плоских каркасов, сеток и отдельных стержней - сталь класса А-III марки 35ГС по ГОСТ 5781-82* и класса Вр-I по ГОСТ 6727-80*; для монтажных петель (анкеров) - сталь класса А-I марки ВСт3пс2 по ГОСТ 5781-82*; для строповочных петель - сталь класса Ас-II марки 10ГТ по ГОСТ 5781-82* и сталь класса А-I марки ВСт3пс2 по ГОСТ 5781-82*. Для закладных деталей - сталь класса А-III марки 35ГС по ГОСТ 5781-82* и полосовая сталь по ГОСТ 103-76* марки ВСт3пс5 по ГОСТ 380-71**.

2.3. Размеры панелей не должны иметь отклонения от проектных размеров, указанных в рабочих чертежах, превышающие установленные ГОСТ 11024-84*. Масса панелей при отпуске потребителю не должна превышать проектную массу более чем на 7%.

3.Изготовление панелей

3.1. Панели должны изготавливаться в соответствии с требованиями ГОСТ 11024-84* по рабочим чертежам и инвентарной заводской оснастке. При этом необходимо выполнить следующие требования:

3.1.1. Панели изготавливаются в горизонтальных формах фасадной стороной вниз.

3.1.2. Армирование панелей производится сварными пространственными каркасами, которые устанавливаются в форму и собранные ядра при закрытых бортах. Все петлевые выпуски фиксируются в проектном положении бортовыми коробочками формы. Фиксация пространственных каркасов в проектном положении в форме должна обеспечиваться при помощи пластмассовых или цементных фиксаторов.

3.1.3. Термообработку панелей производить при температуре не выше 70°С, допускается выдерживание температуры до 85°С на срок не более 30 минут.

3.1.4. Распалубку панелей производить при достижении бетоном прочности не менее 70% проектной с применением кантователя, обеспечивающего угол подъема изделия не менее 70° к горизонту.

Контроль качества при изготовлении должен производиться путем систематического пооперационного контроля; прочности бетонных кубов и арматуры; точности укладки пространственных каркасов; толщин защитных слоев.

Заполнение проемов столярными изделиями производится на заводе после термообработки панелей. Для крепления деревянных коробок окон и балконных дверей в панелях предусмотрены деревянные антисептированные пробки. Столярные изделий приняты для толщины панелей 400мм по ГОСТ 11214-86.

Для предохранения от коррозии лицевых поверхностей закладных деталей они должны быть покрыты антикоррозионной обмазкой слоем 0,5мм.

Минимальная прочность бетона к моменту отпуска изделия с завода, если она не оговорена в проекте, должна быть не менее 80% проектной марки бетона, влажность панелей не должна быть более 12%.

3.2. При отпуске с завода панела должны иметь максимальную готовность в соответствии с требованиями ГОСТ 11024-84*, а именно:

3.2.1 Офактуренную наружную поверхность.

3.2.2. Поверхность с внутренней стороны, подготовленную под окраску или оклейку обоями.

2.2.2. Проемы в панелях должны быть заполнены оконными и дверными остекленными блоками с установленными подоконными досками и связями. Оконные и дверные блоки по наружному контуру в местах примыкания к бетону панелей должны быть герметизированы.

3.3. Приемка панелей ОТК завода-изготовителя и контрольная выборочная проверка производятся в соответствии с требованиями ГОСТ 11024-84*. При освоении производства панелей и при изменении технологии их изготовления рекомендуется провести испытания панелей и оценку их прочности, трещиностойкости по ГОСТ 8829-85 "Конструкции и изделия железобетонные сборные. Методы испытаний и оценки прочности, жесткости и трещиностойкости". Схемы испытания и контрольные нагрузки приведены ниже.

3.4. Предел огнестойкости панелей - 2,5 часа.

4. Указания по применению

Хранение и транспортирование панелей должны выполняться в соответствии с требованиями ГОСТ 11024-84*. Подъем панелей производить с применением самобалансирующих траверс, обеспечивающих вертикальное положение панелей, наклон строп к вертикали допускается не более 15°. Опирание панелей при хранении и транспортировании должно производиться на специальные прокладки (деревянные, резиновые и т.п.).

5. Маркировка панелей

Маркировка панелей выполнена в соответствии с ГОСТ 23009-78* "Конструкции и изделия бетонные и железобетонные сборные. Условные обозначения (марки)". Марка содержит обозначение основных характеристик панели и состоит из буквенно-цифровых групп.

Первая группа означает:

-в панелях с оконными и дверными проемами - отличие в размерах или расположение проема, отличие в расположении вертикальных торцов панели (зеркальность);

- в панелях без проемов - отличие в расположении вертикальных торцов панели (зеркальность).

Группа букв означает:

ПСО - панель стеновая с оконным проемом;

ПСЛ - панель стеновая для лестничных клеток;

ПСД - панель стеновая с дверным проемом;

ПС - панель стеновая без проема (глухая);

ПСА - панель стеновая арочная;

ПСП - панель стеновая парапетная.

Вторая группа цифр (записаны через точку) обозначает габарит панели (длина, высота, толщина) в дециметрах.

Последующая буква "П" означает вид бетона - бетон на пористых заполнителях.

Последняя цифра в марке означает тип несущей способности перемычки панели:

1- унифицированная нагрузка 600 кг/м^2 (5,88 кПа) на перекрытие пролетом 7,2м;

2- унифицированная нагрузка 800 кг/м^2 (7,84 кПа) на перекрытие пролетом 7,2м.

Индекс "С9" в конце марки означает для применения в районах сейсмичностью 9 баллов.

Марки проставляются на чертежах и спецификациях проекта в заказах заводам - изготовителям и на изделиях. Каждая изготовленная панель должна иметь маркировку согласно ГОСТ 13015.2-81* "Конструкции и изделия бетонные и железобетонные сборные. Правила маркировки", выполненную несмываемой краской. Должны быть нанесены: марка панели, индекс предприятия, масса панели, дата исполнения.

Внесение изменений в обозначение марок не допускается.

6. Расчетные нагрузки панели

Панели наружных стен рассчитаны по указаниям СНиП II-7-81, СНиП 2.03.01-84*. Несущая способность панелей без проемов (глухих и простенков панелей с проемами определяется несущей способностью опорных сечений (комбинированным стыком).

Расчетная схема стыка

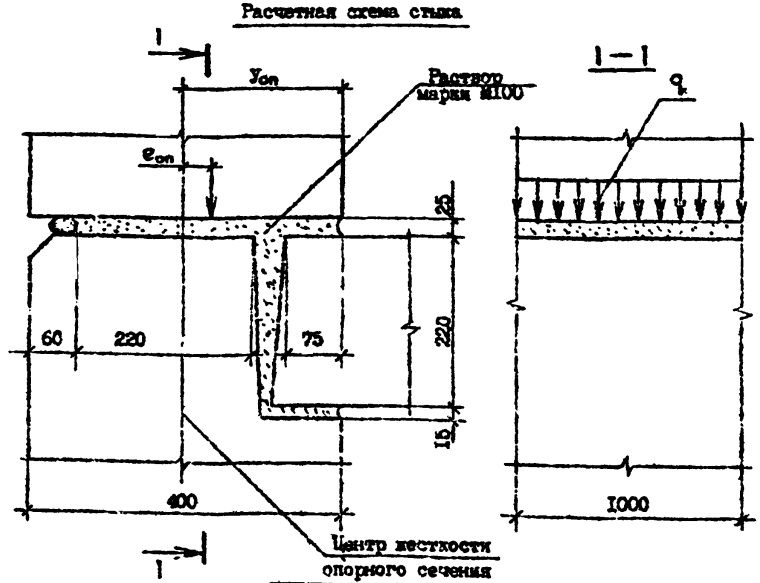

Расчетные нагрузки на стык панелей ($У_{оп}$=21,8 см)

$e_{оп}$, см	q, тс/м	$e_{оп}$, см	q, тс/м
0,0	70	0,0	70
1,0	63	-1,0	67
2,0	57	-2,0	55
3,0	49	-3,0	63
4,0	46	-4,0	58
5,0	43	-5,0	54
6,0	39	-6,0	51
7,0	37		
8,0	35		
9,0	33		

Несущая способность перемычек определена на изгиб от вертикальной нагрузки (от опирающихся на перемычку перекрытий) и на усилия от перекоса равного 1/2000 пролета перемычки, возникающего при изгибе стены в собственной плоскости. При типе несущей способности перемычки 1 погонная нагрузка равна 3,35 т/м, при типе 2 – 4,07 т/м.

7. Схемы испытаний и контрольные нагрузки

Испытание панелей и оценку их прочности и трещиностойкости проводить в соответствии с требованиями ГОСТ 8829-85 нагружением конструкции до контролируемого предельного состояния путем силового воздействия. Панели признаются годными если результаты испытаний отобранных конструкций удовлетворяют всем требованиям по прочности, трещиностойкости и жесткости

Контрольная ширина раскрытия трещин равна 0,25 мм.

Величина коэффициента С для определения контрольных нагрузок по проверке прочности в зависимости от возможного характера разрушения принята согласно ГОСТ 8829-85 и письма Госстроя СССР от 12 февраля 1982 г. № 17-Д " Об оценке прочности изгибаемых железобетонных элементов при испытании их в соответствии с ГОСТ 8829-85".

Схемы опирания и загружения панелей при испытании.

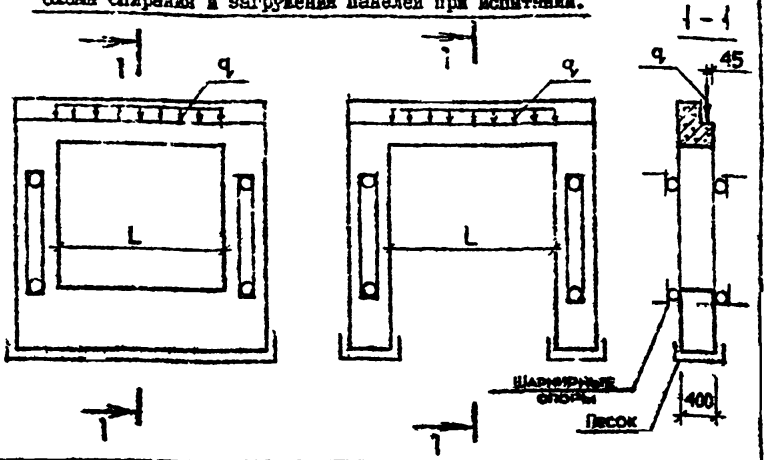

Тип несущей способности перемычки	Пролет перемычки L /см/	Контрольные нагрузки q при испытании /т/м/				
		по прочности		по трещиностойкости	по жесткости	
		C=1,25	C=1,6		q	контрольный прогиб в середине пролета /см/
1	211,0	4,19	5,36	3,35	3,33	0,15
	181,0	4,19	5,36	3,35	3,35	0,07
2	211,0	5,09	6,51	4,07	4,07	0,16
	181,0	5,09	6,51	4,07	4,07	0,08
	151,0	5,09	6,61	4,07	4,07	0,04
	91,0	5,09	6,51	4,07	4,07	0,01

РИС.1

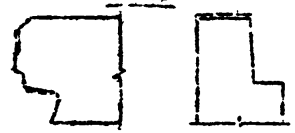

Пунктирной линией обозначена грунтуемая часть верхней и боковых поверхностей. Материалы для грунтовки должны применяться в соответствии с данным конкретного проекта.

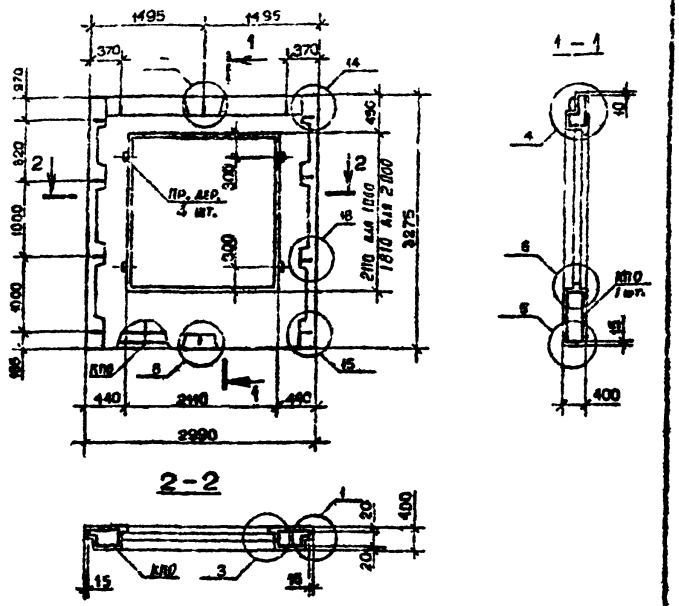

Вид панели дан с внутренней стороны
Пробки деревянные по ГОСТ 8486-86**
Пространственные каркасы см. 1.090.1-7с.2-5 34,35
Опалубочные узлы см. 1.090.1-7с.2-5 ДI

Марке панели	Марка пространственного каркаса	Расход материалов, м³			Масса, т
		Бетон легкий В10 D1100	Раствор цементный М100	Пр.дер. 50×100 L=100	
1ПСО 30.33.4-1П-С9	1КП0 30.33-1	1,77	0,10	0,002	1,95
1ПСО 30.33.4-2П-С9	1КП0 30.33-2				
2ПСО 30.33.4-1П-С9	2КП0 30.33-1	2,01	0,11	0,002	2,21
2ПСО 30.33.4-2П-С9	2КП0 30.33-2				

Разраб. Боровицын
Проверил Шелия
ГИП Бурлакадзе
Нач.отд. Бекетаев
Н.контр. Мар.арап

1.090.1-7с.2-5 07

Панель 1ПСО 30.33.4-1П-С9
1ПСО 30.33.4-2П-С9
2ПСО 30.33.4-1П-С9
2ПСО 30.33.4-2П-С9

Стадия Р | Лист | Листов

ЦНИИЭП

Копировал Формат А4

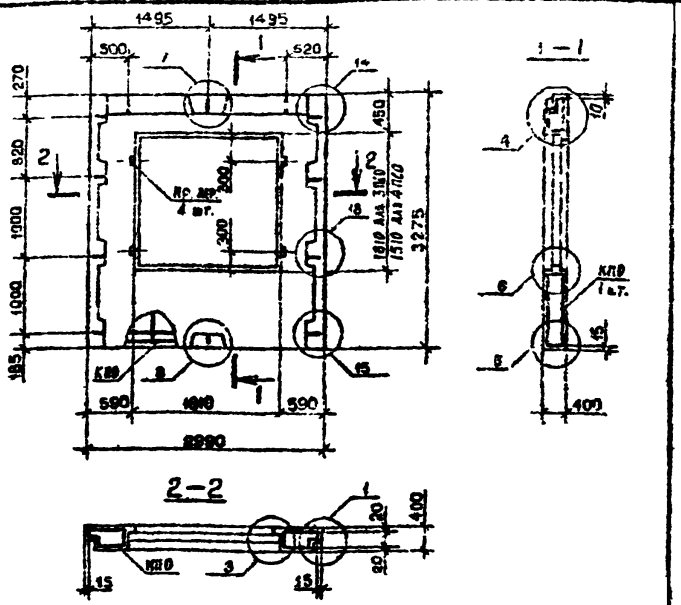

Вид панели дан с внутренней стороны
Пробки деревянные по ГОСТ 8486-86**
Пространственные каркасы см. 1.090.1-7с.2-5 36, 37
Опалубочные узлы см. 1.090.1-7с.2-5 ДI

Марка панели	Марка пространственного каркаса	Расход материалов, м³			Масса, т
		Бетон легкий В15 D1100	Раствор цемент. М100	Пр.дер. 50×100 L=100	
3ПСО 30.33.4-1П-С9	3КП0 30.33-1	2,22	0,12	0,002	2,44
3ПСО 30.33.4-2П-С9	3КП0 30.33-2				
4ПСО 30.33.4-1П-С9	4КП0 30.33-1	2,43	0,13	0,002	2,65
4ПСО 30.33.4-2П-С9	4КП0 30.33-2				

Разраб. Боровицын
Проверил Шелия
ГИП Бурлакадзе
Нач.отд. Бекетаев
Н.контр. Мар.арап

1.090.1-7с.2-5 02

Панель 3ПСО 30.33.4-1П-С9
3ПСО 30.33.4-2П-С9
4ПСО 30.33.4-1П-С9
4ПСО 30.33.4-2П-С9

Стадия Р | Лист | Листов

ЦНИИЭП

Копировал Формат А4

Т.К. I.090.I-7с. вып.2-5

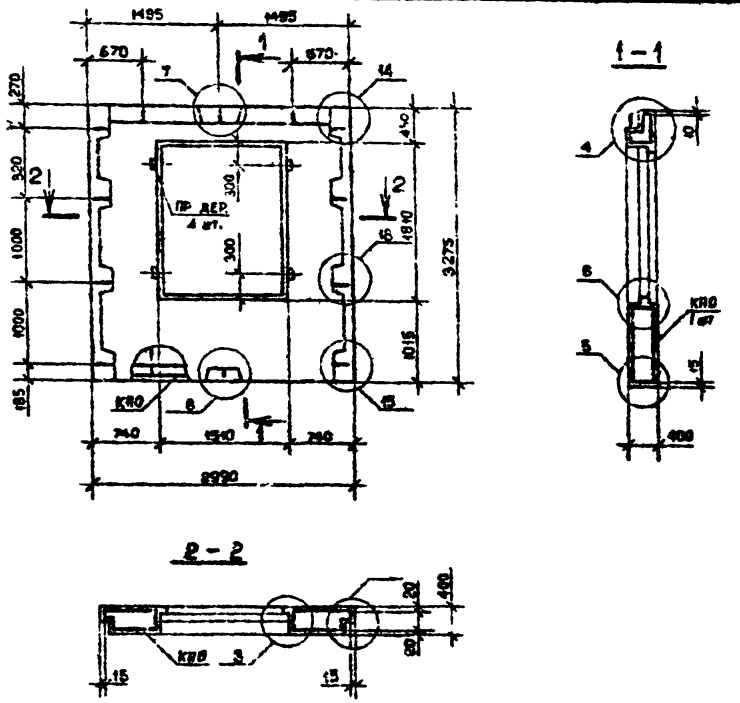

Вид панели дан с внутренней стороны.
Пробки деревянные по ГОСТ 8486-66^{XX}.
Пространственные каркасы см. I.090.I-7с.2-5 38
Опалубочные узлы см. I.090.I-7с.2-5 ДI

Марка панели	Марка пространственного каркаса	Расход материалов, м³			Масса, т
		Бетон легкий В10 D 1100	Раствор цемент. М100	Пр.дер. 50х100 L=100	
5ПСО 30.33.4-2П-С9	5КПО 30.33-2	2,43	0,13	0,002	2,66

Разраб.	Берошвили		
Проверил	Шелия		
ГИП	Бурджанадзе		
Нач.отд.	Бахтадзе		
Н.контр.	Маркерян		

I.090.I-7с.2-5 03

Панель
5ПСО 30.33.4-2П-С9

Стадия	Лист	Листов
Р		1

ТбилЗНИИЭП

Инв. № подл. | Подпись и дата | Взам. инв. №

Копировал Формат А4

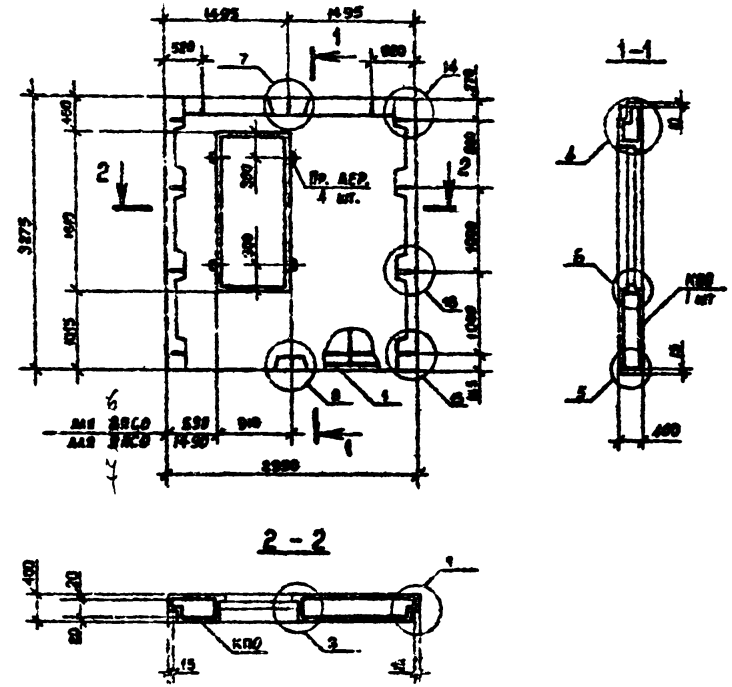

Вид панелей дан с внутренней стороны.
Пробки деревянные по ГОСТ 8486-66^{XX}.
Пространственные каркасы см. I.090.I-7с.2-5 39, 40
Опалубочные узлы см. I.090.I-7с.2-5 ДI.

Марка панели	Марка пространственного каркаса	Расход материалов, м³			Масса, т
		Бетон легкий В10 D 1100	Раствор цемент. М100	Пр.дер. 50х100 L=100	
6ПСО 30.33.4-2П-С9	6КПО 30.33-2	2,83	0,16	0,002	3,12
7ПСО 30.33.4-2П-С9	7КПО 30.33-2				

Разраб.	Берошвили		
Проверил	Шелия		
ГИП	Бурджанадзе		
Нач.отд.	Бахтадзе		
Н.контр.	Маркерян		

I.090.I-7с.2-5 04

Панель
6ПСО 30.33.4-2П-С9
7ПСО 30.33.4-2П-С9

Стадия	Лист	Листов
Р		1

ТбилЗНИИЭП

Инв. № подл. | Подпись и дата | Взам. инв. №

Копировал Формат А4

Т.К. I.090.I-7с. вып.2-5

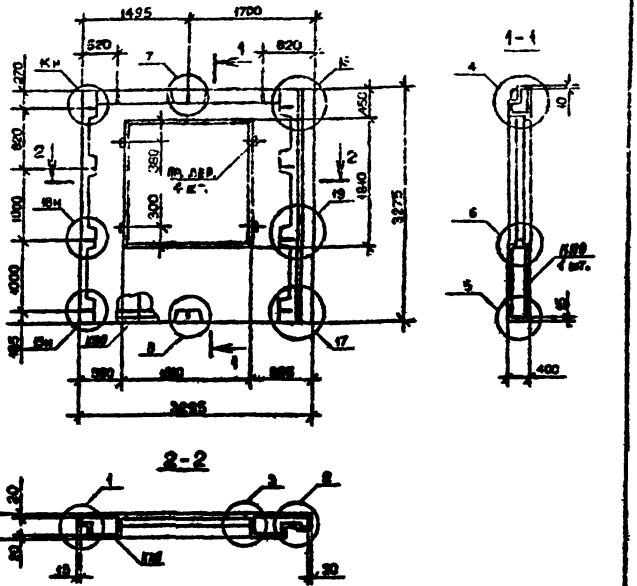

Вид панелей дан с внутренней стороны.
Пробки деревянные по ГОСТ 8486-66^{XX}.
Пространственные каркасы см. I.090.I-7с.2-5 41
Опалубочные узлы см. I.090.I-7с.2-5 Д1

Марка панели	Марка пространственного каркаса	Расход материалов, м³ Бетон тяжелый В10 D 2100	Раствор цементный М100	Пр.дер. 50х100 L=100	Масса т
1ПС0 33.32.4-1П-С9	1КП0 33.33-1	2,46	0,15	0,002	2,71
1ПС0 33.32.4-2П-С9	1КП0 33.33-2				

Разраб.	Боровицкая			I.090.I-7с.2-5 06
Провер.	Шегка			
ГИП	Турмухамедов			
Нач.отд.	Бахтадзе			Панель 1ПС0 33.33.4-1П-С9 1ПС0 33.33.4-2П-С9
Н.контр.	Маркелова			Стадия Р; Лист; Листов; ТПтм ЭНИИЭП

Копировал Формат А4

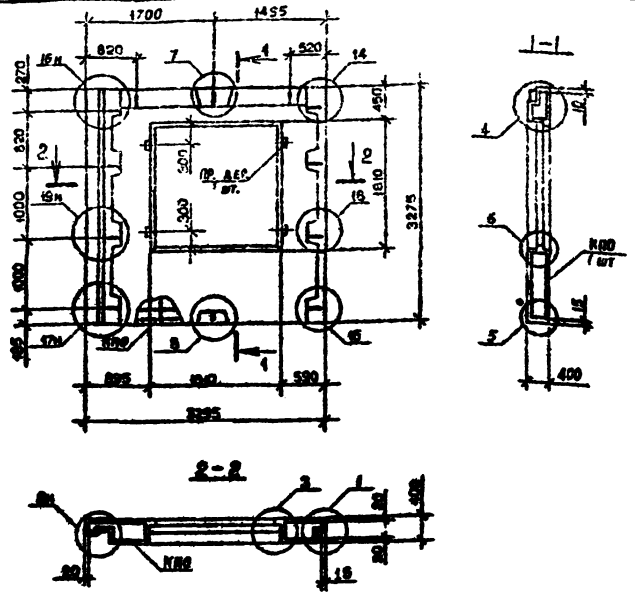

Вид панелей дан с внутренней стороны.
Пробки деревянные по ГОСТ 8486-66^{XX}.
Пространственные каркасы см. I.090.I-7с.2-5 42
Опалубочные узлы см. I.090.I-7с.2-5 Д1

Марка панели	Марка пространственного каркаса	Расход материалов, м³ Бетон тяжелый В10 D 2100	Раствор цементный М100	Пр.дер. 50х100 L=100	Масса, т
2ПС0 33.33.4-1П-С9	2КП0 33.33-1	2,46	0,15	0,002	2,71
2ПС0 33.33.4-2П-С9	2КП0 33.33-2				

Разраб.	Боровицкая			I.090.I-7с.2-5 06
Провер.	Шегка			
ГИП	Турмухамедов			
Нач.отд.	Бахтадзе			Панель 2ПС0 33.33.4-1П-С9 2ПС0 33.33.4-2П-С9
Н.контр.	Маркелова			Стадия Р; Лист; Листов; ТПтм ЭНИИЭП

Копировал Формат А4

Т.К. I.090.I-7с. вып. 2-5

Копия верна

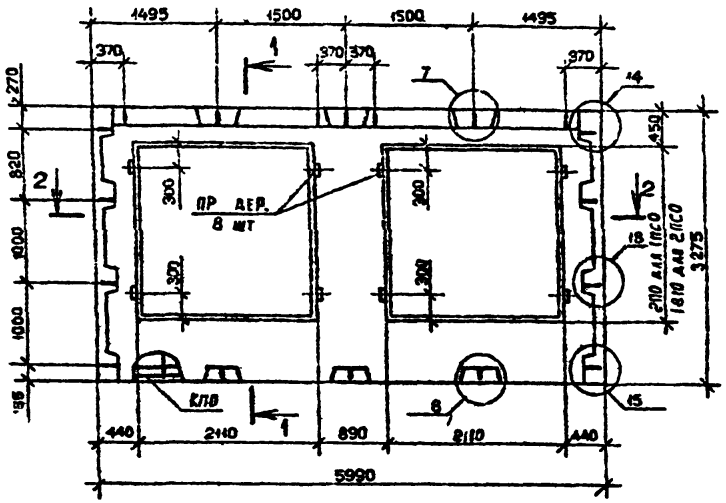

1-1

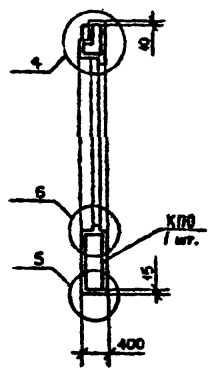

2-2

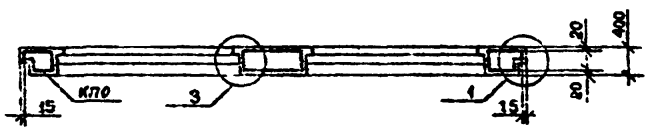

Вид панелей дан с внутренней стороны.
Пробки деревянные по ГОСТ 8486-66^{xx}.
Пространственные каркасы см. I.090.I-7с.2-5 43, 44
Опалубочные узлы см. I.090.I-7с.2-5 ДI.

Марка панели	Марка пространственного каркаса	Расход материалов, м³			Масса, т
		Бетон легкий B10 D 1100	Раствор цемент. M100	Пр.дер. 50x100 L=100	
1ПСО 60.33.4-1П-С9	1КПО 60.33-1	3,72	0,20	0,004	4,08
1ПСО 60.33.4-2П-С9	1КПО 60.33-2				
2ПСО 60.33.4-1П-С9	2КПО 60.33-1	4,19	0,23	0,004	4,60
2ПСО 60.33.4-2П-С9	2КПО 60.33-2				

Разраб.	Борошвили		2.10.90	I.090.I-7с.2-5 07
Проверил	Салихова		2.10.90	
ГИП	Бурджанадзе		2.10.90	
Нач.отд.	Бахтадзе		2.10.90	Панель 1ПСО 60.33.4-1П-С9 / 1ПСО 60.33.4-2П-С9 / 2ПСО 60.33.4-1П-С9 / 2ПСО 60.33.4-2П-С9
Н.контр	Маркарян		2.10.90	

Стадия	Лист	Листов
Р		I

ГбилЗНИИЭП

Инв. № подл. | Подпись и дата | Взам. инв. №

Копировал

Формат А3

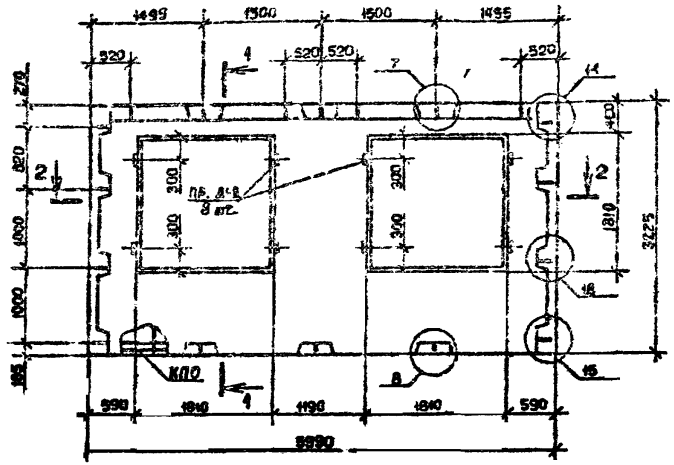

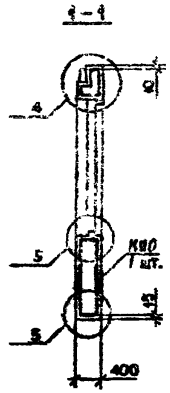

2-2

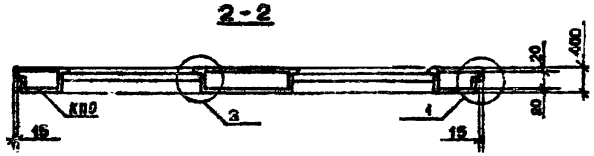

Вид панелей дан с внутренней стороны.
Пробки деревянные по ГОСТ 8486-66^{XX}.
Пространственные каркасы см. I.090.I-7с.2-5 45
Опалубочные узлы см. I.090.I-7с.2-5 ДI.

Марка панели	Марка пространственного каркаса	Расход материалов, м³			Масса, т
		Бетон легкий В10 D 1100	Раствор цемент. М100	Пр.дер. 50х100 L=100	
ЗПСО 60.33.4-III-С9	ЗКПО 60.33-1	4,62	0,24	0,004	5,05
ЗПСО 60.33.4-2П-С9	ЗКПО 60.33-2				

Разраб.	Берошвили		2.89
Проверил	Шелия		2.89
ГИП	Буржанадзе		2.89
Нач.отд.	Бахтадзе		2.89
Н.контр.	Маркарян		2.89

I.090.I-7с.2-5 08

Панель
ЗПСО 60.33.4-III-09
ЗПСО 60.33.4-2П-09

Стадия	Лист	Листов
Р		I

ТбилЗНИИЭП

Т.К. I.090.I-7с.КЖИ.2-5

Инв. № подл. | Подпись и дата | Взам. инв. №

Копировал

Формат А3

Копия верна

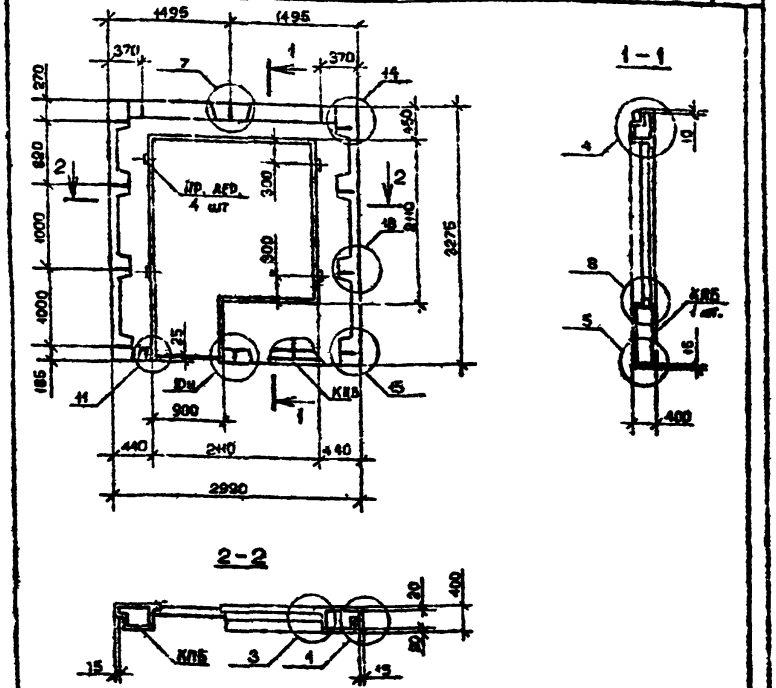

Вид панелей дна с внутренней стороны.
Пробки деревянные по ГОСТ 8486-66**.
Фальцевые узлы см. I.090.I-7с.2-5 Д1.
Пространственные каркасы см. I.090.I-7с.2-5 46

Марка панели	Марка пространственного каркаса	Расход материалов, м³ Бетон тяжелый В10 D 1100	Раствор цементный М100	Пр. дер. 50х100 L=100	Масса, т
ПДСБ 30.33.4-Ш-С9	ПДПВ 30.33-I	I,53	0,08	0,002	I,67
ПДСБ 30.33.4-2Ш-С9	ПДПВ 30.33-2				

Разраб.	Бортников			I.090.I-7с.2-5 09
Проверил	Шевин			
ГИП	Будникевич			
Нач.отд.	Бахтеев			Панель ПДСБ 30.33.4-Ш-С9 ПДСБ 30.33.4-2Ш-С9
Н.контр.	Маркарян			Стадия Р; Лист; Листов; ТПтм.3Н6Н3П

Копировал Формат А4

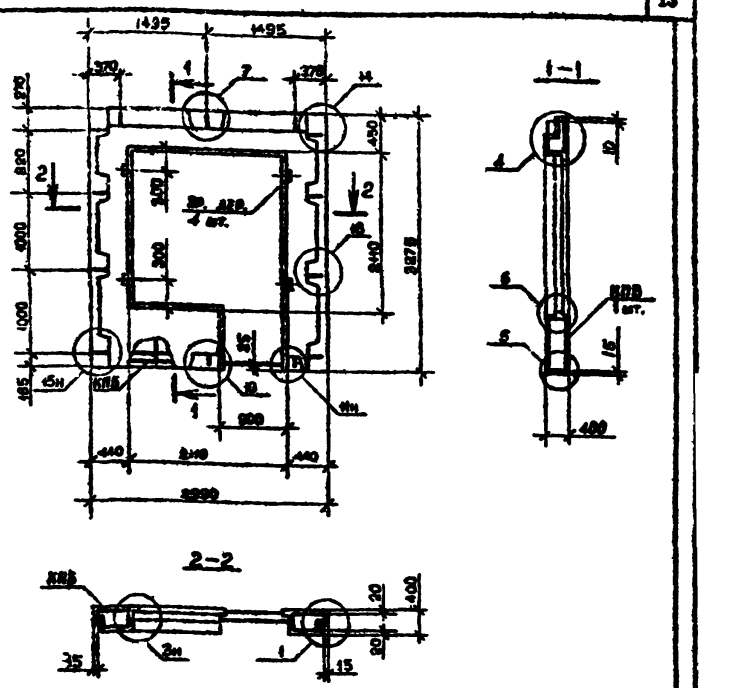

Вид панелей дна с внутренней стороны.
Пробки деревянные по ГОСТ 8486-66**.
Фальцевые узлы см. I.090.I-7с.2-5 Д1.
Пространственные каркасы см. I.090.I-7с.2-5 47

Марка панели	Марка пространственного каркаса	Расход материалов, м³ Бетон тяжелый В10 D 1100	Раствор цементный М100	Пр. дер. 50х100 L=100	Масса, т
2ПДСБ 30.33.4-Ш-С9	2ПДПВ 30.33-I	I,53	0,08	0,002	I,67
2ПДСБ 30.33.4-2Ш-С9	2ПДПВ 30.33-2				

Разраб.	Бортников			I.090.I-7с.2-5 10
Проверил	Шевин			
ГИП	Будникевич			
Нач.отд.	Бахтеев			Панель 2ПДСБ 30.33.4-Ш-С9 2ПДСБ 30.33.4-2Ш-С9
Н.контр.	Маркарян			Стадия Р; Лист; Листов; ТПтм.3Н6Н3П

Копировал Формат А4

Копия верна

Т.к. I.090.I-7с. вып.2-5

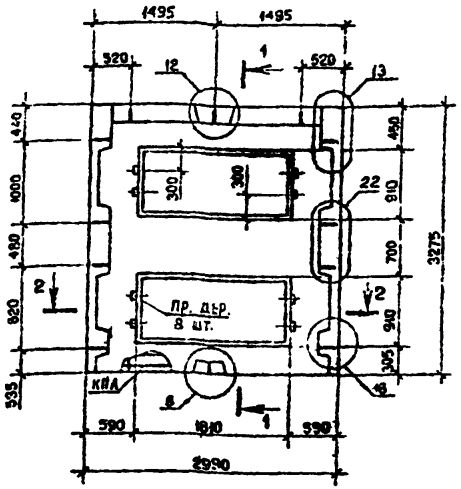

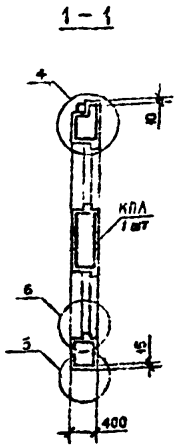

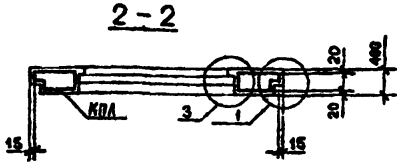

Вид панелей ден с внутренней стороны.
Пробки деревянные по ГОСТ 8486-66^{XX}
Опалубочные узлы см. I.090.I-7с.2-5 ДI.
Пространственные каркасы см. I.090.I-7с.2-5.48

Марка панели	Марка пространственного каркаса	Расход материалов, м³			Масса, т
		Бетон легкий В10 D1100	Раствор цемент. М100	Пр. дер. 50х100 L=100	
ПСД 30.33.4-2П-С9	КПД 30.33-2	2,22	0,12	0,004	2,44

Разраб.	Боровицкая		
Проверил	Шелия		
ГИП	Бурдиашвили		
Нач.отд.	Бахтадзе		
Н.контр.	Маркарян		

I.090.I-7с.2-5 II

Панель ПСД 30.33.4-2П-С9

Стадия	Лист	Листов
Р		1

ТбилЗНИИЭП

Инв.№ подл. | Подпись и дата | Взам. инв.№

Копировал Формат А4

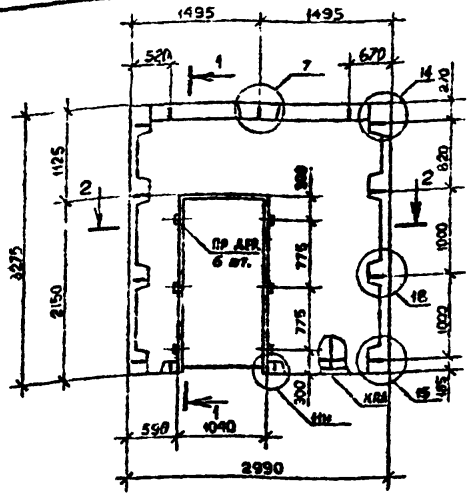

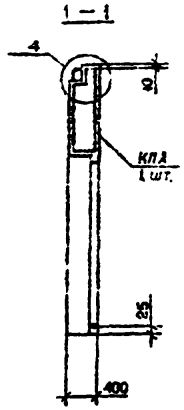

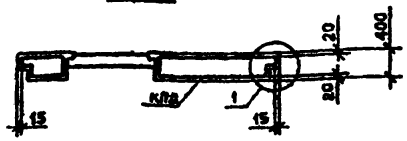

Вид панелей ден с внутренней стороны.
Пробки деревянные по ГОСТ 8486-66^{XX}
Опалубочные узлы см. I.090.I-7с.2-6 ДI
Пространственные каркасы см. I.090.I-7с.2-5 49

Марка панели	Марка пространственного каркаса	Расход материалов, м³			Масса, т
		Бетон легкий В10 D1100	Раствор цемент. М100	Пр. дер. 50х100 L=100	
ПСД 30.33.4-2П-С9	КПД 30.33-2	2,61	0,15	0,003	2,88

Разраб.	Боровицкая		
Проверил	Шелия		
ГИП	Бурдиашвили		
Нач.отд.	Бахтадзе		
Н.контр.	Маркарян		

I.090.I-7с.2-5 I2

Панель ПСД 30.33.4-2П-С9

Стадия	Лист	Листов
Р		

ТбилЗНИИЭП

Инв.№ подл. | Подпись и дата | Взам. инв.№

Копировал Формат А4

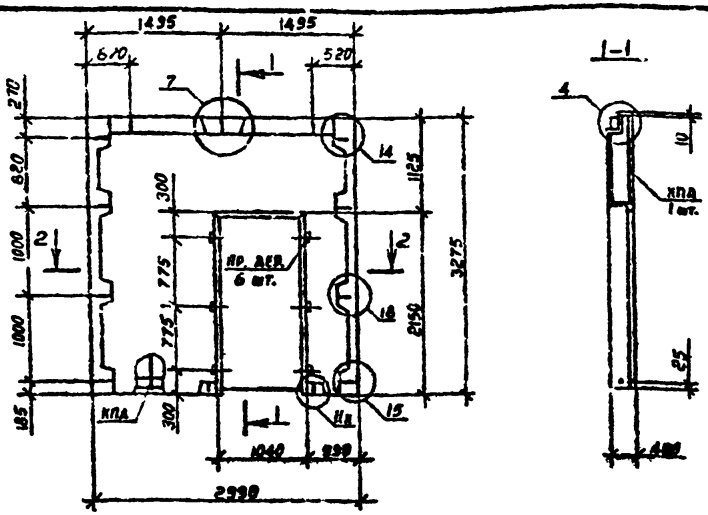

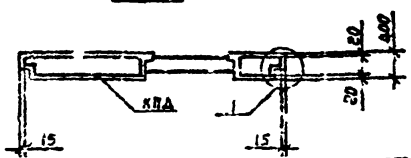

Вид панелей дан с внутренней стороны.

Пробки деревянные по ГОСТ 8486-66[xx]
Опалубочные узлы см. I.090.I-7с.2-5 ДI
Пространственные каркасы см. I.090.I-7с.2-5 50

Марка панели	Марка пространственного каркаса	Расход материалов, м³			Масса, т
		Бетон легкий B10 D 1100	Раствор цемент. M100	Пр. дер. 50x100 L=100	
2ПСД 30.33.4-III-С9	2КПД 30.33-I	2,61	0,15	0,003	2,88

Разраб.	Бурошник		
Проверил	Шелля		
ГИП	Бурджанадзе		
Нач.отд.	Бахтадзе		
Н.контр.	Мернарян		

I.090.I-7с.2-5 I3

Панель
2ПСД 30.33.4-III-С9

Стадия	Лист	Листов
Р		I

ТбилЗНИИЭП

Инв. № подл. | Подпись и дата | Взам. инв. №

Копировал

Формат А4

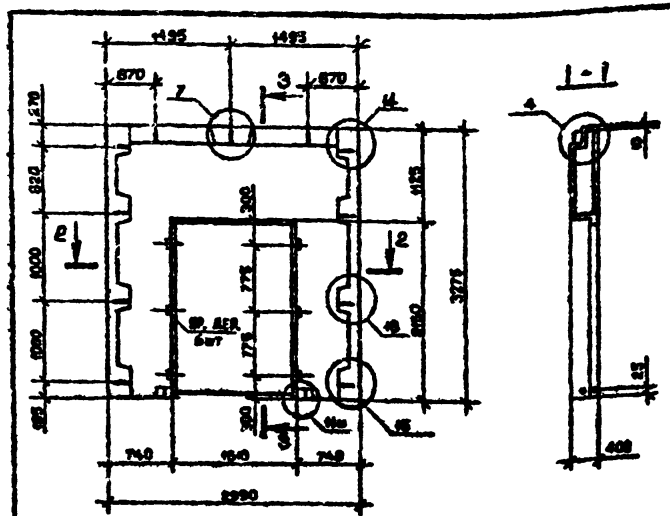

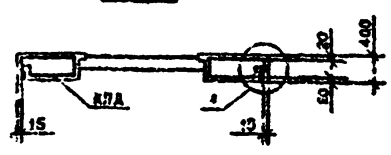

Вид панелей дан с внутренней стороны.

Пробки деревянные по ГОСТ 8486-66[xx]
Опалубочные узлы см. I.090.I-7с.2-5 ДI.
Пространственные каркасы см. I.090.I-7с.2-5 5I

Марка панели	Марка пространственного каркаса	Расход материалов, м³			Масса, т
		Бетон легкий B10 D 1100	Раствор цемент. M100	Пр. дер. 50x100 L=100	
3ПСД 30.33.4-III-С9	3КПД 30.33-I	2,22	0,13	0,003	2,45

Разраб.	Бережанин		
Проверил	Шелля		
ГИП	Бурджанадзе		
Нач.отд.	Бахтадзе		
Н.контр.	Маркарян		

I.090.I-7с.2 5 I4

Панель
3ПСД 30.33.4-III-С9

Стадия	Лист	Листов
Р		

ТбилЗНИИЭП

Инв. № подл. | Подпись и дата | Взам. инв. №

Копировал

Формат А4

т.к. I.090.I-7с вып.2-5

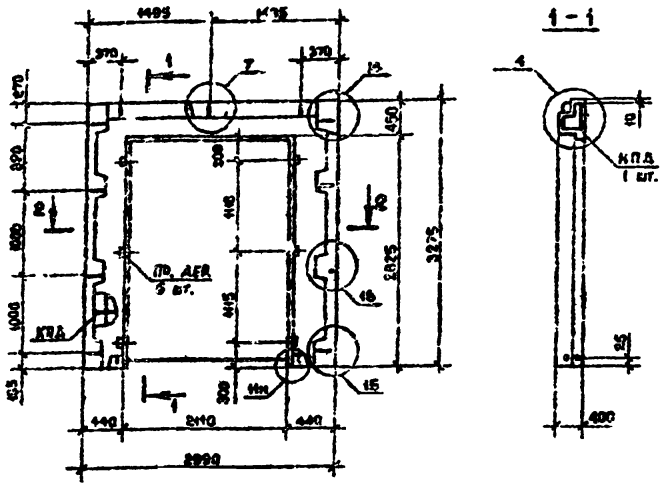

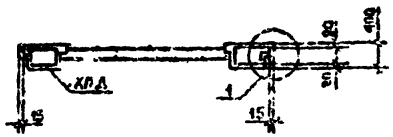

Вид панелей дан с внутренней стороны.

Пробки деревянные по ГОСТ 8486-66[xx]
Опалубочные узлы см. I1090.I-7с.2-5.ДI
Пространственные каркасы см. I.090.I-7с.2-5 52

Марка панели	Марка пространственного каркаса	Расход материалов, м³			Масса, т
		Бетон легкий БIО D II00	Раствор цемент. м100	Пр. дер. 50х100 L=100	
4ПСД 30.33.4-III-С9	4КПД 30.33-I	0,20	0,07	0,003	I.33
4ПСД 30.33.4-2П-С9	4КПД 30.33-2				

Разраб.	Бероштейн		
Проверил	Шелия		
ГИП	Бурджанадзе		
Нач.отд.	Бахтадзе		
Н.контр.	Маркарян		

I.090.I-7с.2-5 I5

Панель
4ПСД 30.33.4-III-С9
4ПСД 30.33.4-2П-С9

Стадия	Лист	Листов
Р		

ТбилЗНИИЭП

Контровал

Формат А4

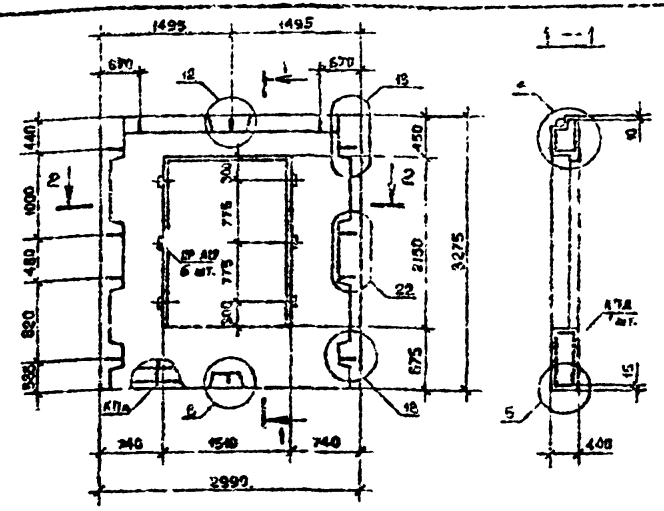

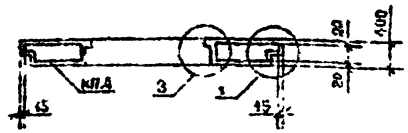

Вид панелей дан с внутренней стороны.

Пробки деревянные по ГОСТ 8486-55[xx]
Опалубочные узлы см. I.090.I-7с.2-5 ДI
Пространственные каркасы см. I.090.I-7с.2-5 53

Марка панели	Марка пространственного каркаса	Расход материалов, м³			Масса, т
		Бетон легкий БIО D II00	Раствор цемент. м100	Пр. дер. 50х100 L=100	
ПСД 30.33.4-2П-С9	КПД 30.33-2	2,23	0,13	0,003	2,45

Разраб.	Бероштейн		
Проверил	Шелия		
ГИП	Бурджанадзе		
Нач.отд.	Бахтадзе		
Н.контр.	Маркарян		

I.090.I-7с.2-5 I6

Панель
ПСД 30.33.4-2П-С9

Стадия	Лист	Листов
Р		

ТбилЗНИИЭП

Контровал

Формат А4

Копия верна

т.к. I.090.I-7с вып.2-5

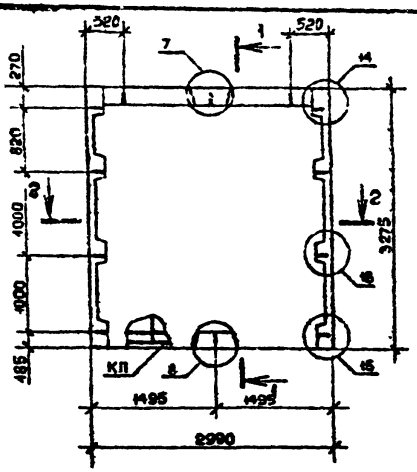

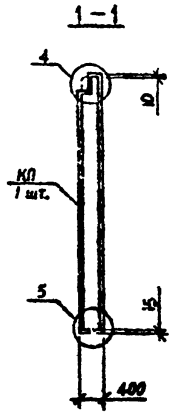

2 – 2

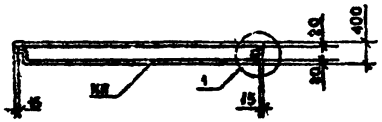

Вид панелей дан с внутренней стороны.

Опалубочные узлы см. I.090.I-7с.2-5 ДI.
Пространственные каркасы см. I.090.I-7с.2-5 54

Марка панели	Марка пространственного каркаса	Расход материалов, м³		Масса, т
		Бетон легкий В7,5 D 1100	Раствор цемент. М100	
ПС 30.33.4-П-С9	КП 30.33	3,46	0,19	3,80

Разраб.	Бероквиля		
Проверил	Шевин		
ГИП	Бурджанадзе		
Нач.отд.	Бахтадзе		
Н.контр.	Маркарян		

I.090.I-7с.2-5 I7

Панель ПС 30.33.4-П-С9

Стадия	Лист	Листов
Р		I

ТбилЗНИИЭП

Инв. № подл. | Подпись и дата | Взам. инв. №

Копировал

Формат А4

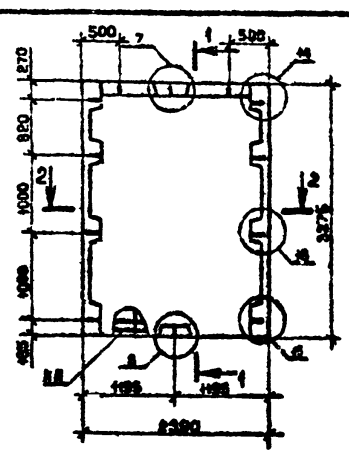

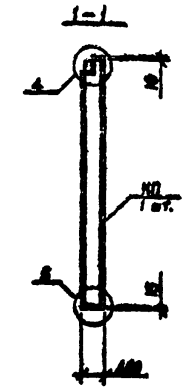

2 – 2

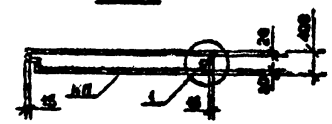

Вид панелей дан с внутренней стороны.

Опалубочные узлы см. I.090.I-7с.2-5 ДI.
Пространственные каркасы см. I.090.I-7с.2-5 55

Марка панели	Марка пространственного каркаса	Расход материалов, м³		Масса т
		Бетон легкий В7,5 D 1100	Раствор цемент. М100	
ПС 24.33.4-П-С9	КП 24.33	2,73	0,15	3,00

Разраб.	Бероквиля		
Проверил	Шевин		
ГИП	Бурджанадзе		
Нач.отд.	Бахтадзе		
Н.контр.	Маркарян		

I.090.I-7с.2-5 I8

Панель ПС 24.33.4-П-С9

Стадия	Лист	Листов
Р		I

ТбилЗНИИЭП

Инв. № подл. | Подпись и дата | Взам. инв. №

Копировал

Формат А4

т.к. I.090.I-7с вып.2-5

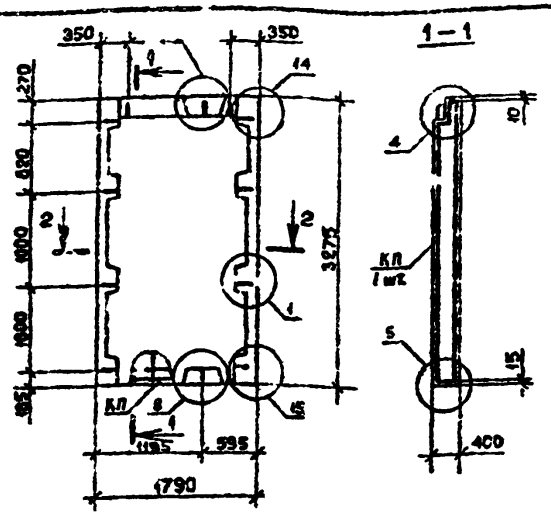

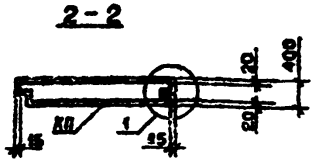

Вид панелей дан с внутренней стороны.
Опалубочные узлы см. I.090.I-7с.2-5 ДI.
Пространственные каркасы см. I.090.I-7с.2-5 56

Марка панели	Марка пространственного каркаса	Расход материалов, м³		Масса, т
		Бетон легкий В7,5 D II00	Раствор цемент. MI00	
ПС I8.33.4-П-С9	КП I8.33.	2,0	0,II	2,20

Разраб.	Берошвили		
Проверил	Шелия		
ГИП	Бурджанадзе		
Нач. отд.	Бахтадзе		
Н.контр.	Маркарян		

I.090.I-7с.2-5 I9

Панель
ПС I8.33.4-П-С9

Стадия	Лист	Листов
Р		I

ТбилЗНИИЭП

Инв. № подл. | Подпись и дата | Взам. инв. №

Копировал

Формат А4

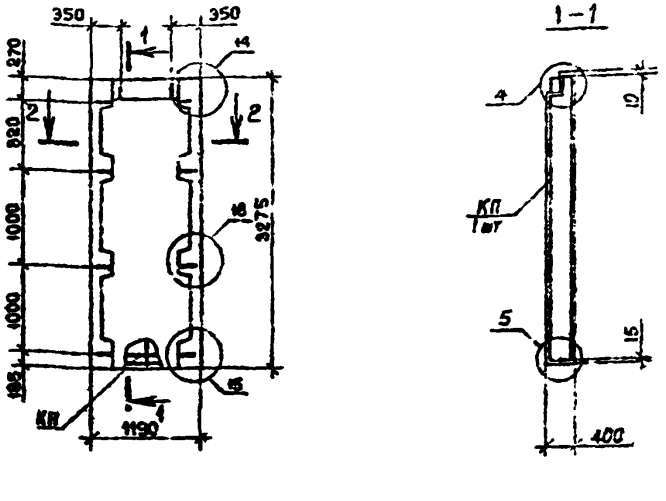

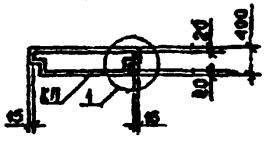

Вид панелей дан с внутренней стороны.
Опалубочные узлы см. I.090.I-7с.2-5 ДI.
Пространственные каркасы см. I.090.I-7с.2-5 57

Марка панели	Марка пространственного каркаса	Расход материалов, м³		Масса, т
		Бетон легкий В7,5 D II00	Раствор цемент. MI00	
ПС I2.33.4-П-С9	КП I2.33	I,28	0,07	I,4I

Разраб.	Берошвили		
Проверил	Шелия		
ГИП	Бурджанадзе		
Нач. отд.	Бахтадзе		
Н.контр.	Маркарян		

I.090.I-7с.2-5 20

Панель
ПС I2.33.4-П-С9

Стадия	Лист	Листов
Р		I

ТбилЗНИИЭП

Инв. № подл. | Подпись и дата | Взам. инв. №

Копировал

Формат А4

Копия верна

т.к. 1.090.1-7с вып.2-5

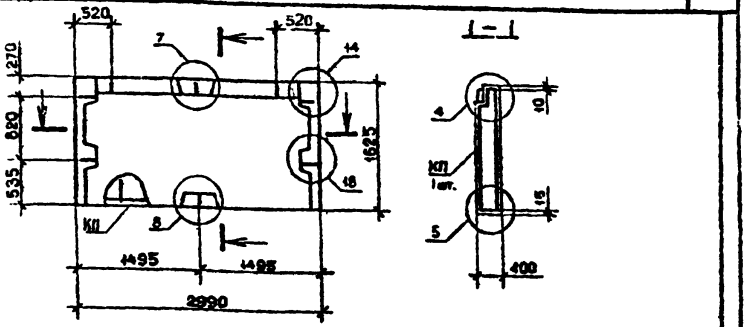

Вид панелей дан с внутренней стороны.
Опалубочные узлы см. 1.090.1-7с.2-5 ДІ
Пространственные каркасы см. 1.090.1-7с.2-5 58

Марка панели	Марка пространственного каркаса	Расход материалов, м³ Бетон легкий В7,5 D 1100	Раствор цемент. М100	Масса, т
ПС 30.16.4-П-С9	КП 30.16	1,72	0,09	1,88

Разраб.	Бероцыцая			1.09.1с
Проверил	Шелия			1.09.1с
ГИП	Бурджанадзе			1.09.1с
Нач.отд.	Бахтадзе			1.09.1с
Н.контр.	Мариарян			1.09.1с

1.090.1-7с.2-5 21

Панель ПС 30.16.4-П-С9

Стадия	Лист	Листов
Р		1

ТбилЗНИИЭП

Копировал Формат А4

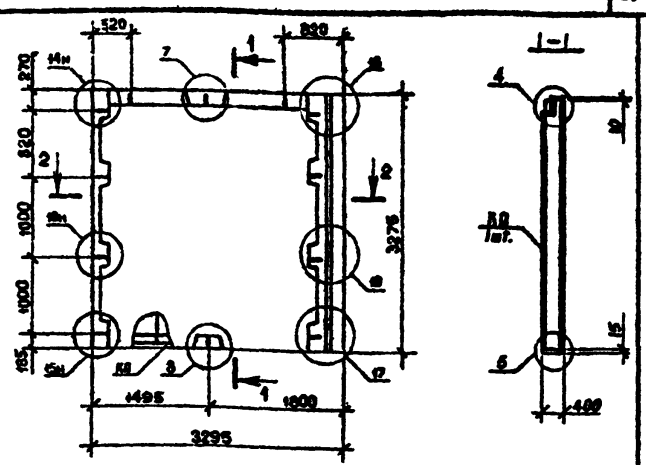

Вид панелей дан с внутренней стороны.
Опалубочные узлы см. 1.090.1-7с.2-5 ДІ
Пространственные каркасы см. 1.090.1-7с.2-5 59

Марка панели	Марка пространственного каркаса	Расход материалов, м³ Бетон легкий В7,5 D 1100	Раствор цемент. М100	Масса, т
ПІС 33.33.4-П-С9	ПКП 33.33.	3.70	0,21	4,08

Разраб.	Бероцыцая			1.09.1с
Проверил	Шелия			1.09.1с
ГИП	Бурджанадзе			1.09.1с
Нач.отд.	Бахтадзе			1.09.1с
Н.контр.	Мариарян			1.09.1с

1.090.1-7с.2-5 22

Панель ПІС 33.33.4-П-С9

Стадия	Лист	Листов
Р		1

ТбилЗНИИЭП

Копировал Формат А4

Взам. инв. №
Подпись и дата
Инв. № подл.

т.к. I.090.I-7с вып.2-5

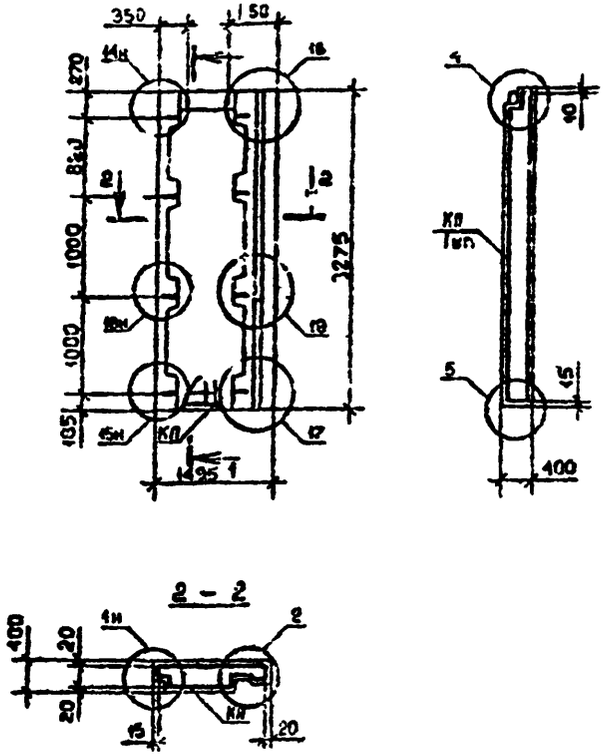

Вид панелей дан с внутренней стороны.
Опалубочные узлы см. I.090.I-7с.2-5 ДI.
Пространственные каркасы см. I.090.I-7с.2-5 60

Марка панели	Марка пространственного каркаса	Расход материалов, м³ Бетон легкий В7,5 D II00	Расход материалов, м³ Раствор цемент. М100	Масса, т
ПС 15.33.4-П-С9	ПКП 15.33.	I,52	0,09	I,67

Разраб.	Бершадская		I.090.I-7с.2-5 23
Провер.	Шелик		
ГИП	Бурджанадзе		
Нач.отд.	Бахтадзе		Панель ПС 15.33.4-П-С9
Н.контр.	Маркарян		

Стадия	Лист	Листов
Р		I

ТбилЗНИИЭП

Инв. № подл. | Подпись и дата | Взам. инв. №

Копировал Формат А4

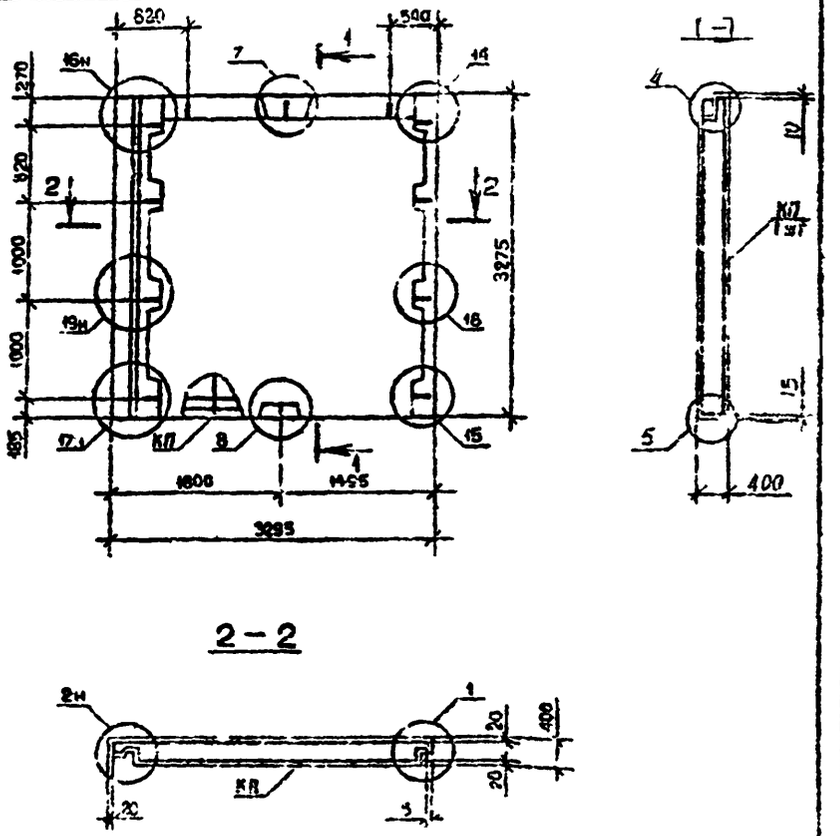

Вид панелей дан с внутренней стороны.
Опалубочные узлы см. I.090.I-7с.2-5 ДI
Пространственные каркасы см. I.090.I-7с.2-5 6I

Марка панели	Марка пространственного каркаса	Расход материалов, м³ Бетон легкий В7,5 D II00	Расход материалов, м³ Раствор цемент. М100	Масса, т
2ПС 33.33.4-П-С9	2КП 33.33	3,76	0,2I	4,08

Разраб.	Бершадская		I.090 I-7с.2-5 24
Провер.	Шелик		
ГИП	Бурджанадзе		
Нач.отд.	Бахтадзе		Панель 2ПС 33.33.4-П-С9
Н.контр.	Маркарян		

Стадия	Лист	Листов
Р		I

ТбилЗНИИЭП

Инв. № подл. | Подпись и дата | Взам. инв. №

Копировал Формат А4

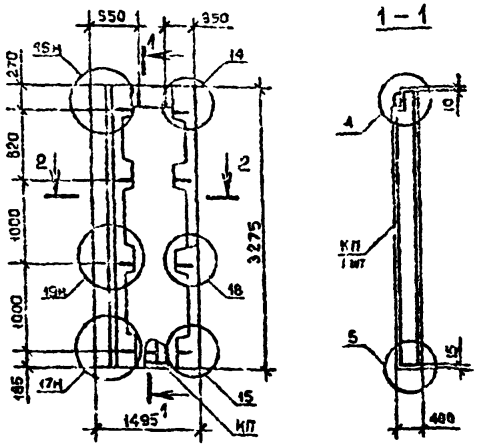

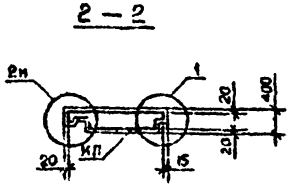

Вид панелей дан с внутренней стороны.
Опалубочные узлы см. I.090.I-7с.2-5 ДI
Пространственные каркасы см. I.090.I-7с.2-5-62

Марка панели	Марка пространственного каркаса	Расход материалов, м³		Масса, т
		Бетон легкий В7,5 D I100	Раствор цемент. М100	
2ПС I5.33.4-П-С9	2КП I5.33	I,52	0,09	I,67

Разраб.	Берошвили		
Проверил	Шенчи		
ГИП	Бурджанадзе		
Нач.отд.	Бахтадзе		
Н.контр.	Маркарян		

I,090.I-7с.2-5 25

Панель
2ПС I5.33.4-П-С9

Стадия	Лист	Листов
Р		I

ТбилЗНИИЭП

Инв. № подл. | Подпись и дата | Взам. инв. №

Копировал

Формат А4

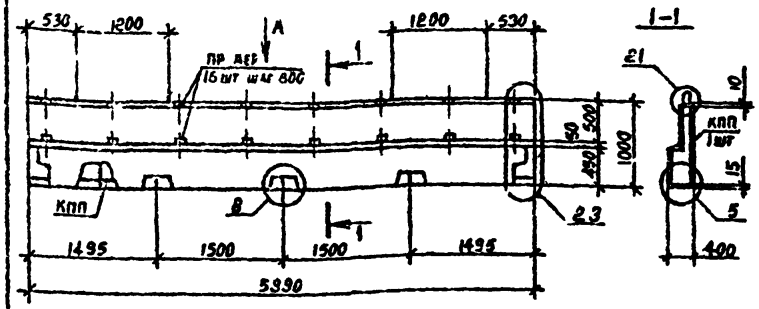

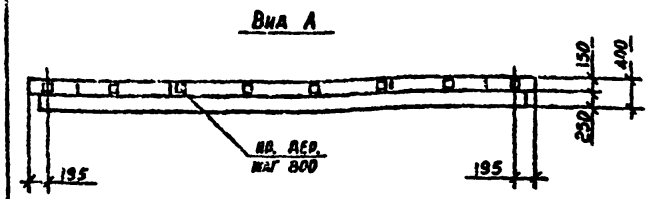

Вид панелей дан с внутренней стороны.
Опалубочные узлы см. I.090.I-7с.2-5 ДI.
Пространственные каркасы см. I.090.I-7с.2-5 63

Марка панели	Марка пространственного каркаса	Расход материалов, м³			Масса, т
		Бетон легкий В7,5 D I100	Рас вор цемент. М100	Пр. дер. 50х100 L =100	
ПСП 60.I0.4-П-С9	КПП 60.I0	I,43	0,I2	0,008	I,65

Разраб.	Берошвили		
Проверил	Шенчи		
ГИП	Бурджанадзе		
Нач.отд.	Бахтадзе		
Н.контр.	Маркарян		

I.090.I-7с.2-5 26

Панель
ПСП 60.I0.4-П-С9

Стадия	Лист	Листов
Р		I

ТбилЗНИИЭП

Инв. № подл. | Подпись и дата | Взам. инв. №

Копировал

Формат А4

т.к. I.090.I-7с вып.2-5

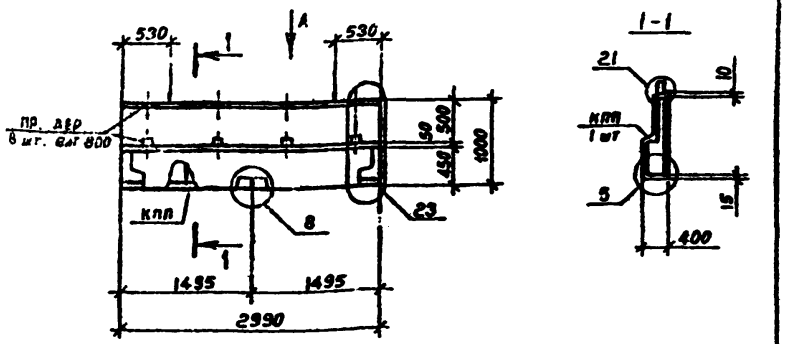

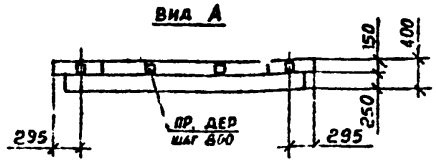

Вид панелей дан с внутренней стороны.
Опалубочные узлы см. I.090.I-7с.2-5 ДI
Пространственные каркасы см. I.090.I-7с.2-5 64
Пробки деревянные по ГОСТ 8486-66^{XX}.

Марка панели	Марка пространственного каркаса	Расход материалов, м³			Масса, т
		Бетон легкий В7,5 D 1100	Раствор цемент. М100	Пр.дер. 50х100 L=100	
ПСП 30.10.4-П-С9	КПП 30.10	0,70	0,06	0,004	0,81

Разраб.	Берошвили		
Проверил	Шелия		
ГИП	Бурджанадзе		
Нач.отд.	Бахтадзе		
Н.контр.	Маркарян		

I.090.I-7с.2-5 27

Панель ПСП 30.10.4-П-С9

Стадия	Лист	Листов
Р		I

ТбилЗНИИЭП

Инв. № подл. | Подпись и дата | Взам. инв. №

Копировал Формат А4

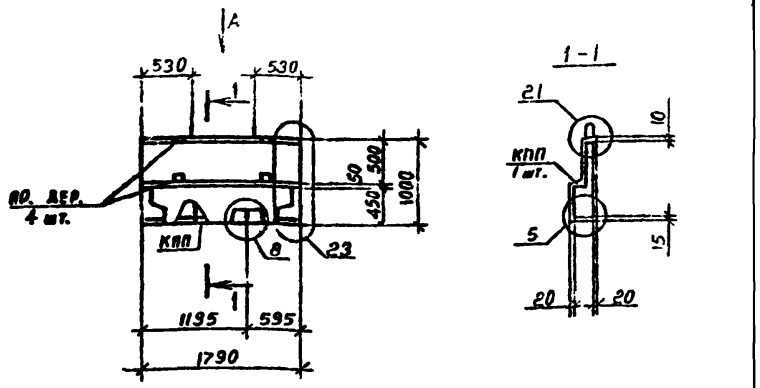

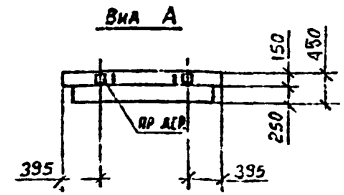

Вид панелей дан с внутренней стороны.
Опалубочные узлы см. I.090.I-7с.2-5 ДI.
Пространственные каркасы см. I.090.I-7с.2-5 65
Пробки деревянные по ГОСТ 8486-66^{XX}.

Марка панели	Марка пространственного каркаса	Расход материалов, м³			Масса, т
		Бетон легкий В7,5 D 1100	Раствор цемент. М100	Пр.дер. 50х100 L=100	
ПСП 18.10.4-П-С9	КПП 18.10	0,40	0,04	0,002	0,47

Разраб.	Берошвили		
Проверил	Шелия		
ГИП	Бурджанадзе		
Нач.отд.	Бахтадзе		
Н.контр.	Маркарян		

I.090.I-7с.2-5 28

Панель ПСП 18.10.4-П-С9

Стадия	Лист	Листов
Р		I

ТбилЗНИИЭП

Инв. № подл. | Подпись и дата | Взам. инв. №

Копировал Формат А4

т.к. I 090.I-7с вып.2-5

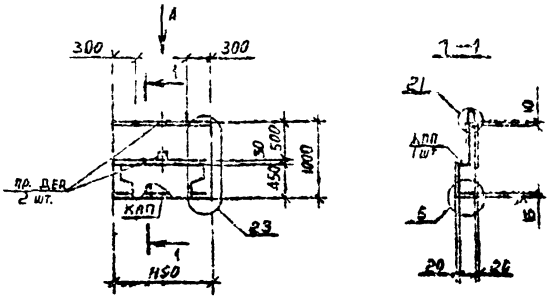

Вид А

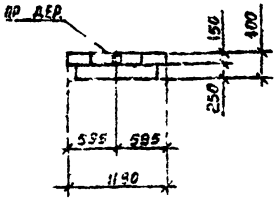

Вид панели дан с внутренней стороны.
Опалубочные узлы см. I.090.I-7с.2-5 ДI.
Пространственные каркасы см. I.090.I-7с.2-5 66
Пробки деревянные по ГОСТ 8486-66^{XX}.

Марка панели	Марка пространственного каркаса	Расход материалов, м³			Масса, т
		Бетон легкий В7,5 D 1100	Раствор цемент. М100	Пр.дер. 50х100 L=100	
ПСП I2.I0.4-П-С9	КПП I2,I0	0,40	0,02	0,002	0,3I

Разраб.	Берошвили		
Проверил	Шалич		
ГИП	Бурдиманадзе		
Нач.отд.	Бахтадзе		
Н.контр.	Маркарян		

I.090.I-7с.2-5 29

Панель ПСП I2.I0.4-П-С9

Стадия	Лист	Листов
Р		I

Теплоэнергия

Инв. № подл. | Подпись и дата | Взам. инв. №

Копировал | Формат А4

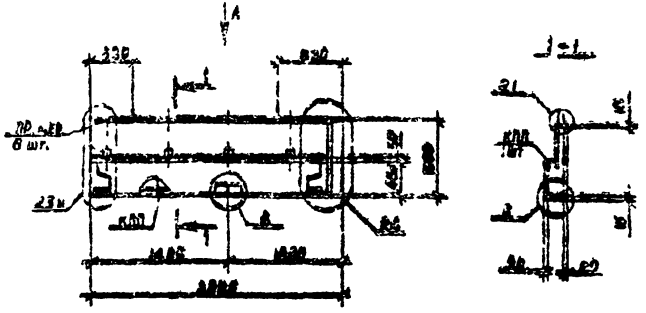

Вид А

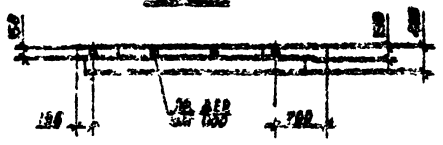

Вид панели дан с внутренней стороны.
Опалубочные узлы см. I.090.I-7с.2-5 ДI.
Пространственные каркасы см. I.090.I-7с.2-5 67
Пробки деревянные по ГОСТ 8486-66^{XX}.

Марка панели	Марка пространственного каркаса	Расход материалов			Масса, т
		Бетон легкий D 1100	Раствор цементный	10,179 50х100 М=100	
ПСП 23.I0.4-П-С9	ПКП 23.I0	0,78	0,06	0,006	0,09

Разраб.	Берошвили		
Проверил	Шалич		
ГИП	Бурдиманадзе		
Нач.отд.	Бахтадзе		
Н.контр.	Маркарян		

I.090.I-7с.2-5 30

Панель ПСП 23.I0.4-П-С9

Стадия	Лист	Листов
Р		I

Теплоэнергия

Инв. № подл. | Подпись и дата | Взам. инв. №

Копировал | Формат А4

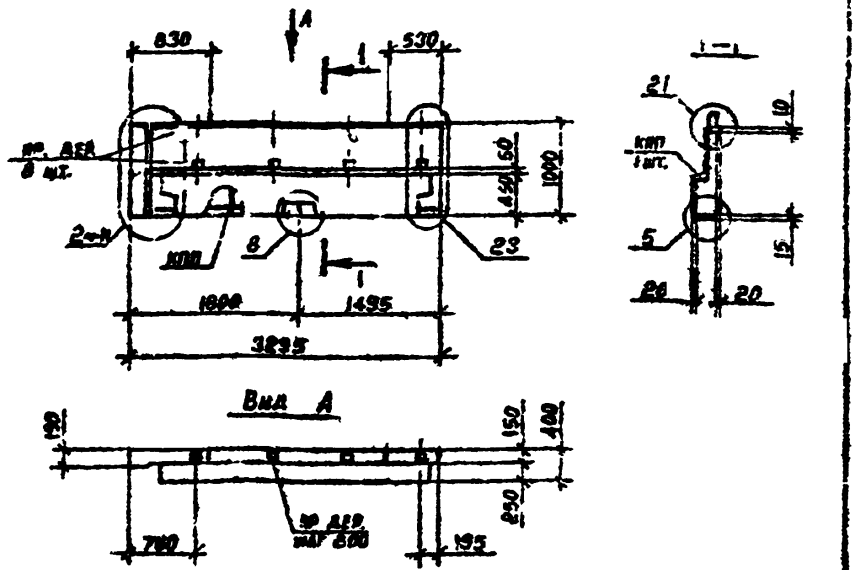

Вид панели дан с внутренней стороны.
Опалубочные узлы см. I.090.I-7с.2-5 ДI.
Пространственные каркасы см. I.090.I-7с.2-568
Пробки деревянные по ГОСТ 8486-66^{XX}.

Марка панели	Марка пространственного каркаса	Расход материалов, м³			Масса, т
		Бетон легкий В7.5 D 1100	Раствор цемент. М100	Пр.дер. 50х100 L=100	
2ПСП 33.10.4-П-С9	2КПП 33.10	0,78	0,06	0,004	0,89

Разраб.	Барошвили		
Проверил	Шелия		
ГИП	Бурджанадзе		
Нач.отд.	Бахталзе		
Н.контр.	Маркарян		

I.090.I-7с.2-5 3I

Панель
2ПСП 33.10.4-П-С9

Стадия	Лист	Листов
Р		I

Тбил ЗНИИЭП

Т.к. I 090.I-7с вып.2-5

Подпись и дата | Взам. инв. №

Инв. № подл.

Копировал

Формат А4

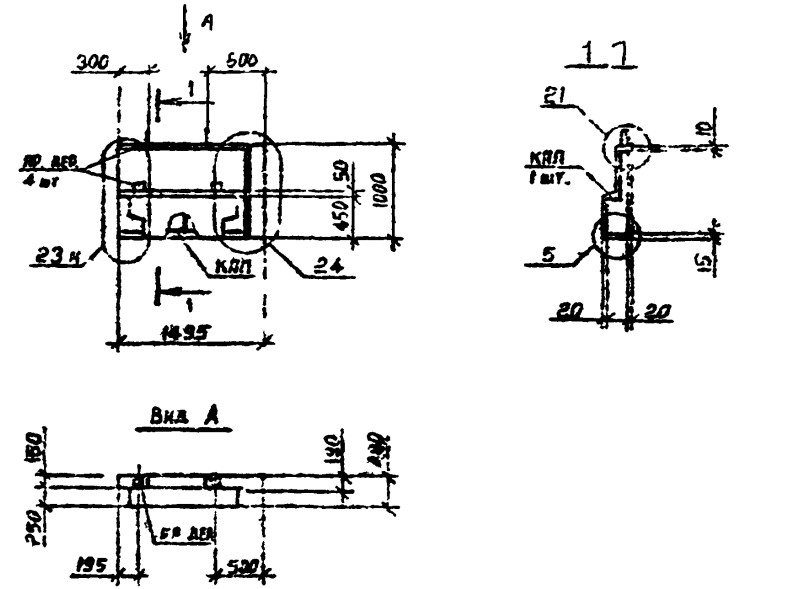

Вид панели дан с внутренней стороны.
Опалубочные узлы см. I.090.I-7с.2-5 ДI.
Пространственные каркасы см. I.090.I-7с.2-5 69
Пробки деревянные по ГОСТ 8486-66^{XX}

Марка панели	Марка пространственного каркаса	Расход материалов, м³			Масса, т
		Бетон легкий В7.5 D 1100	Раствор цемент. М100	Пр.дер. 50х100 L=100	
1ПСП 15.10.4-П-С9	1КПП 15.10	0,34	0,03	0,002	0,39

Разраб.	Барошвили		
Проверил	Шелия		
ГИП	Бурджанадзе		
Нач.отд.	Бахталзе		
Н.контр.	Маркарян		

I.090.I-7с.2-5 32

Панель
1ПСП 15.10.4-П-С9

Стадия	Лист	Листов
Р		I

Тбил ЗНИИЭП

Подпись и дата | Взам. инв. №

Инв. № подл.

Копировал

Формат А4

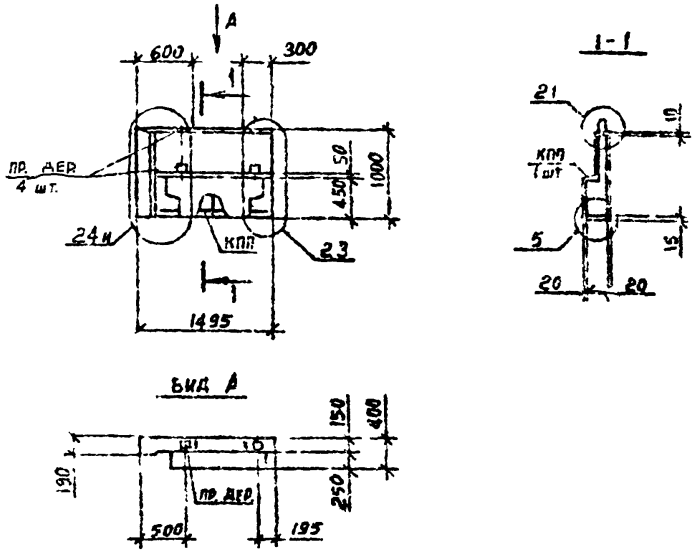

Вид панели дан с внутренней стороны.
Опалубочные узлы см. I.090.I-7с.2-5 ДI.
Пространственный каркас см. I.090.I-7с.2-5 70
Пробки деревянные по ГОСТ 8486-66[xx].

Марка панели	Марка пространственного каркаса	Расход материалов, м³			Масса, т
		Бетон легкий В7,5 D 1100	Раствор цемент. М100	Пр.дер. 50х100 L=100	
2ПСП I5.I0.4-П-С9	2КПП I5.I0	0,34	0,03	0,002	0,39

Разраб.	Бережанская			I.090.I-7с.2-5 33
Проверил	Шелия			
ГИП	Бурджанадзе			
Нач.отд.	Бахтадзе			Панель 2ПСП I5.I0.4-П-С9
Н.контр.	Маркарян			

Стадия	Лист	Листов
Р		

ПбиаЗНИИЭП

Копировал Формат А4

тк. I.090.I-7с. вып.2-5

Взам. инв. № | Подпись и дата | Инв. № подл.

Разраб.			
Проверил			
ГИП	Бурджанадзе		
Нач.отд.	Бахтадзе		
Н.контр.	Маркарян		

Стадия	Лист	Листов
Р		

ПбиаЗНИИЭП

Копировал Формат А4

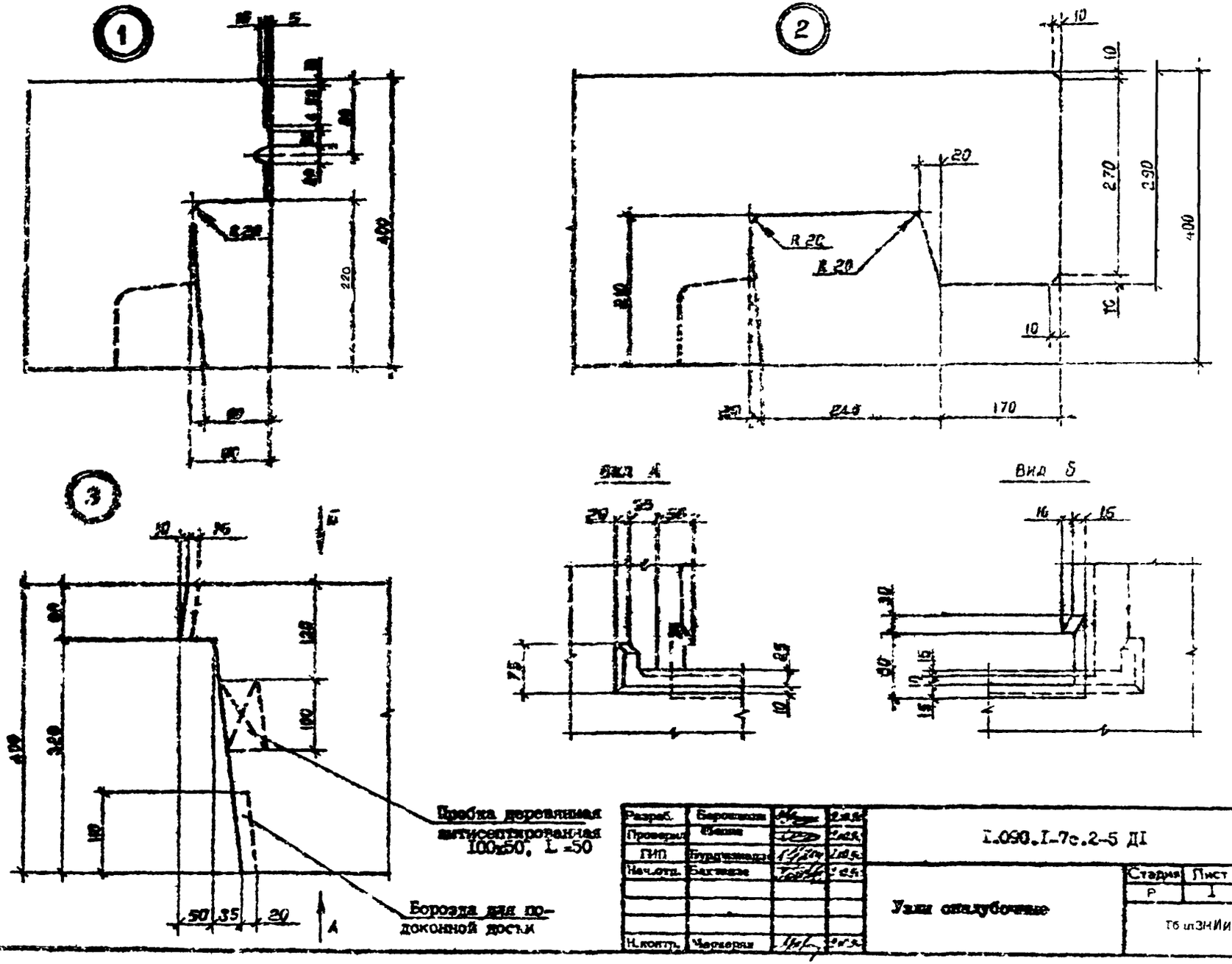

Разраб.	Борошкин			I.090.I-7с.2-5 ДI
Проверил	Шепин			
ГИП	Бурдзиладзе			
Нач.отд.	Бахтадзе			Узли опалубочные
Н.контр.	Чернерян			

Стадия	Лист	Листов
Р	I	I0

ТбилЗНИИЭП

Копировал

Формат А3

Тк. 1.090.1-7с. вып 2-5

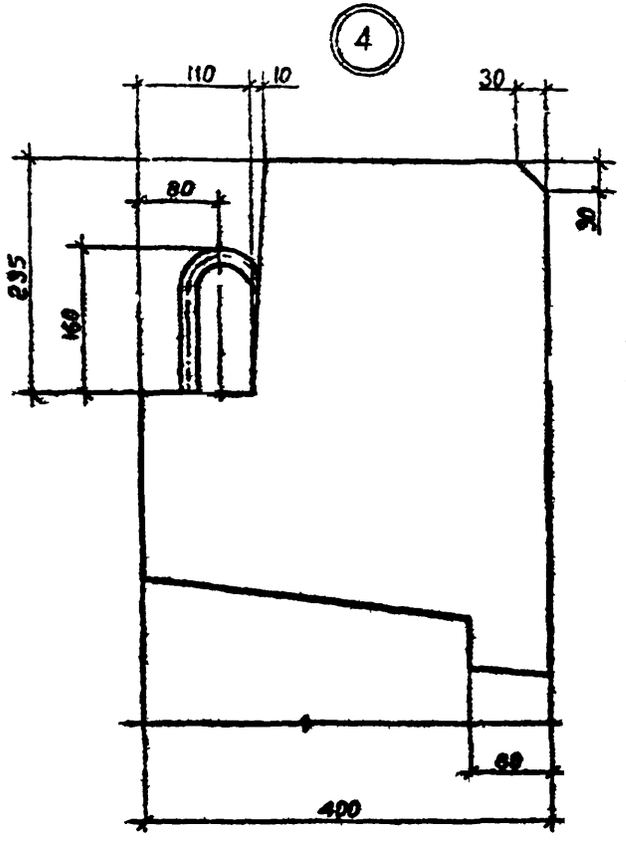

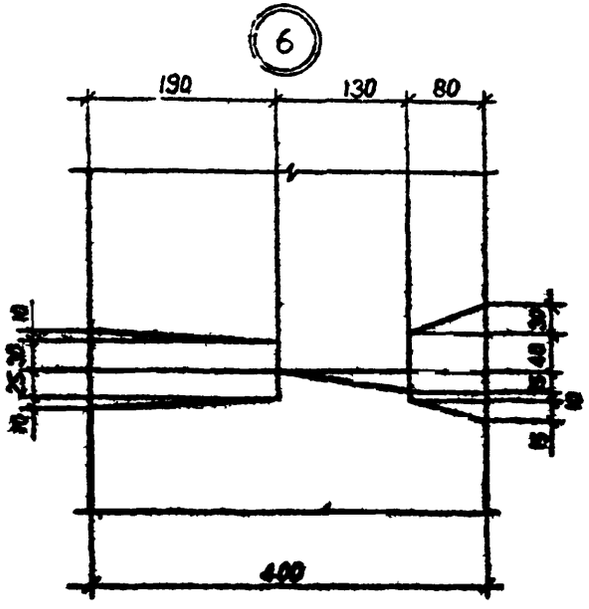

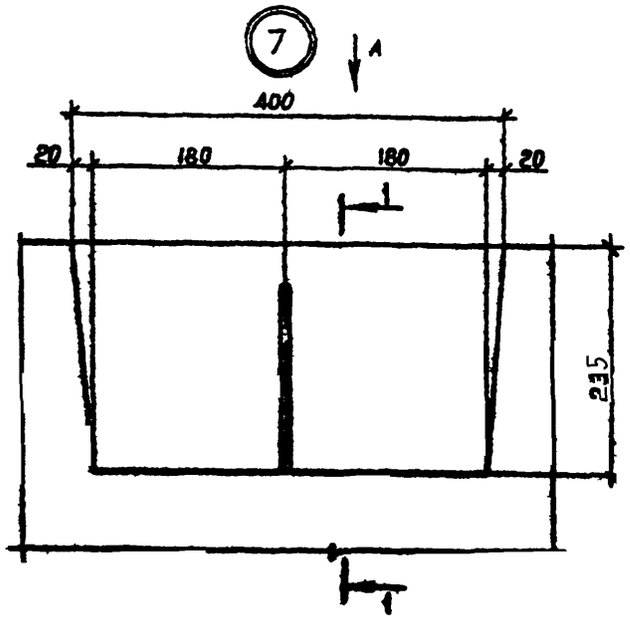

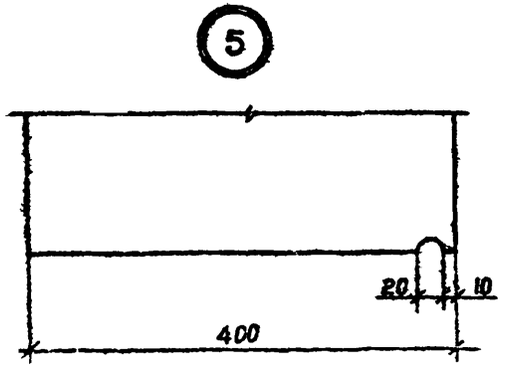

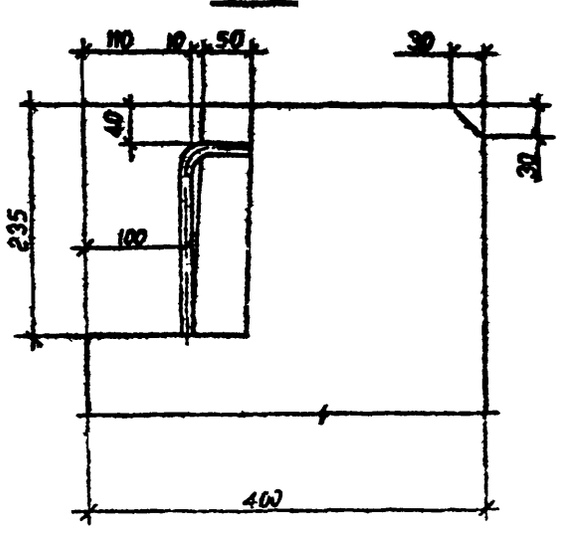

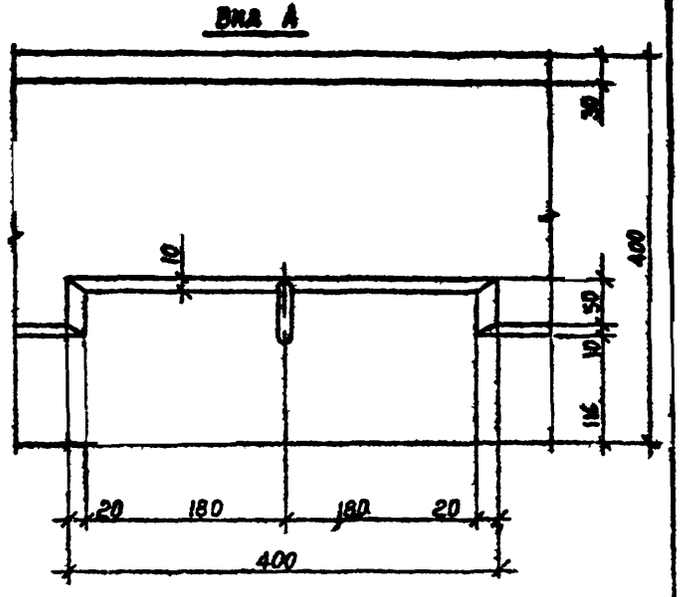

Инв. № подл.	Подпись и дата	Взам. инв. №

1.090.1-7с.Е-5 ДI	Лист 2

Копировал Формат А3

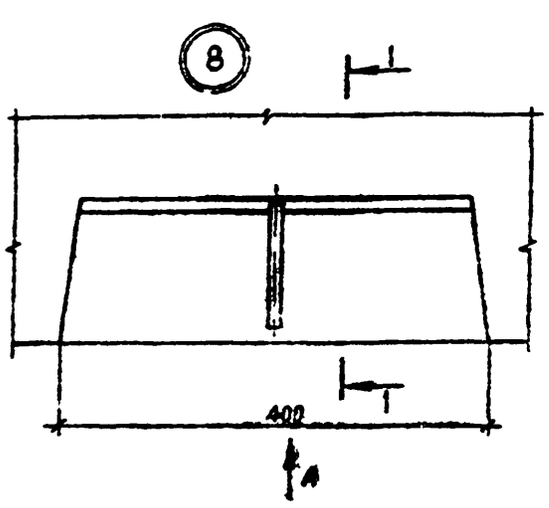
8
1
1
400
А

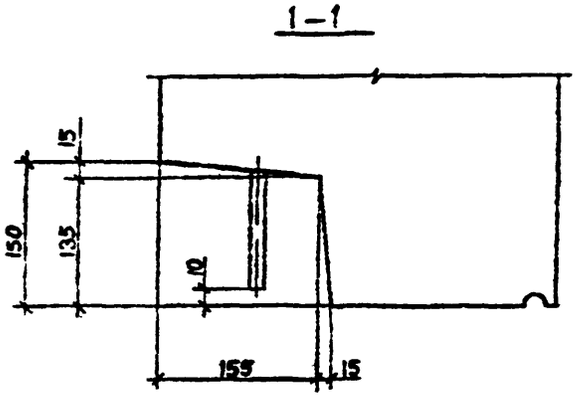
1-1
15
150
135
10
155
15

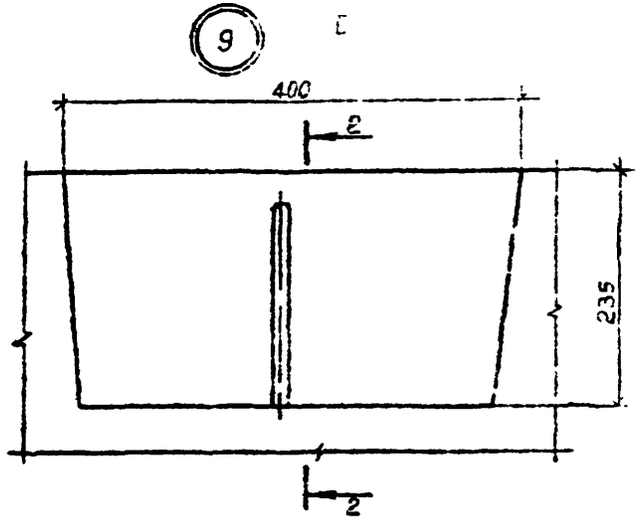
9
400
2
235
2

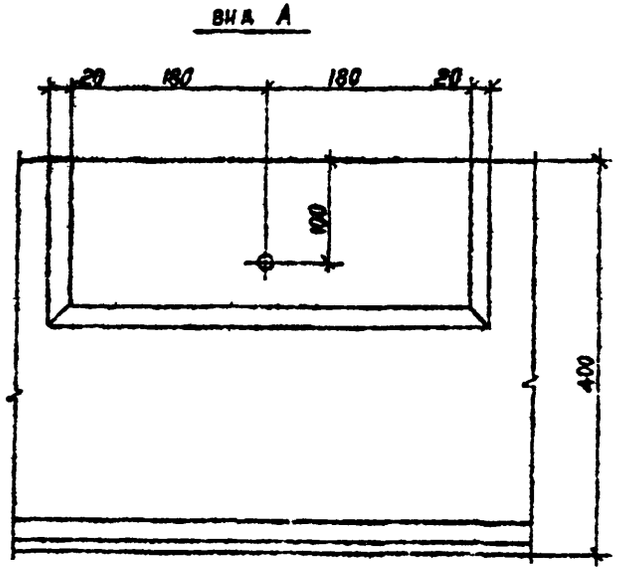
Вид А
20
180
180
20
100
400

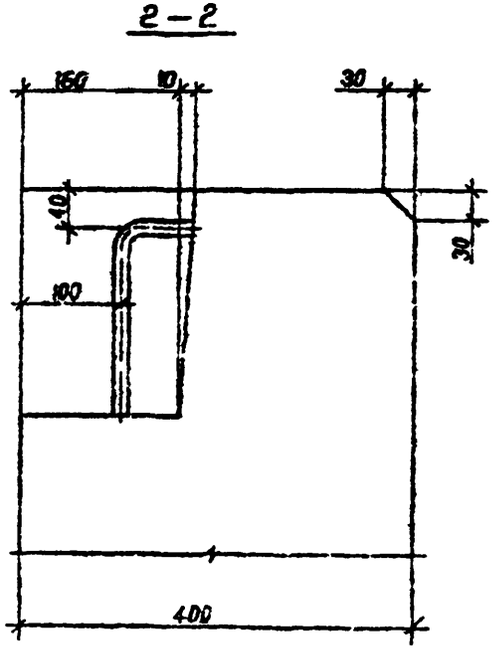
2-2
150
10
30
10
30
100
400

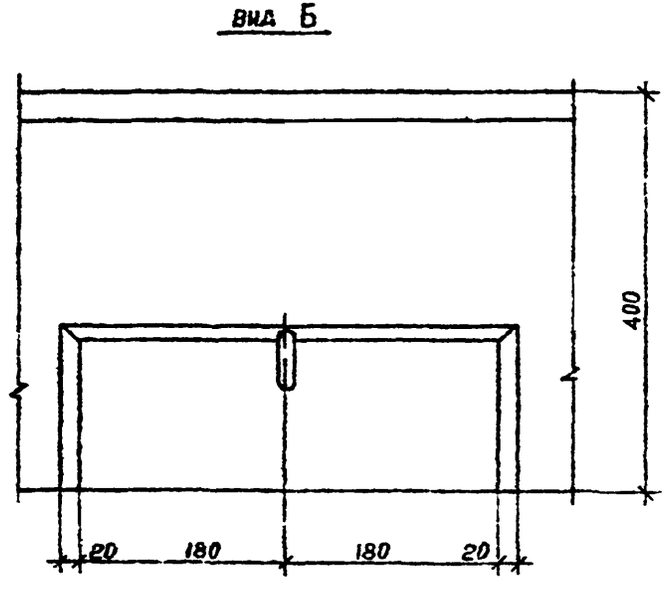
Вид Б
400
20
180
180
20

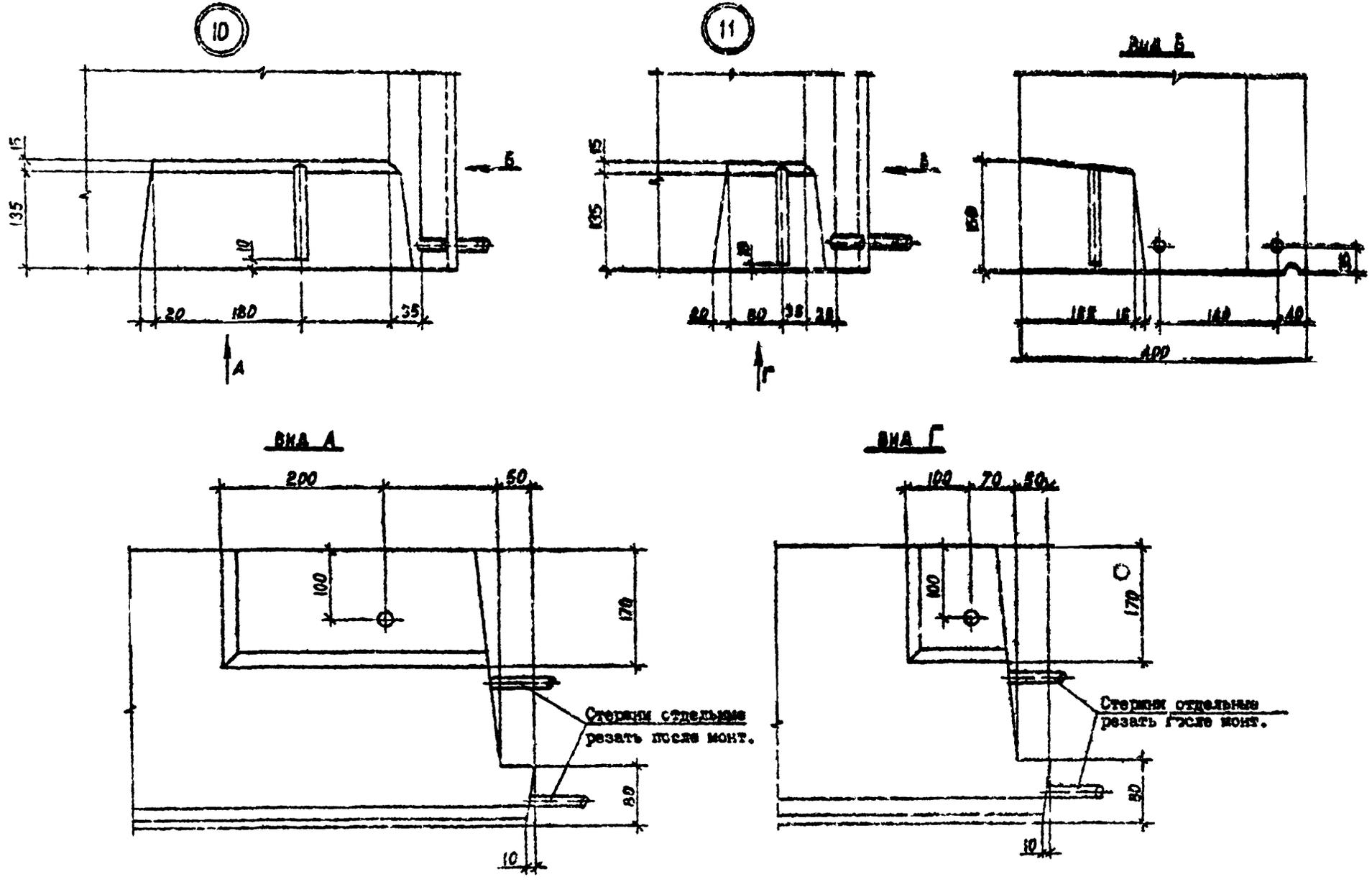

г.к I.090.I-7с вып.2-5

Инв. № подл. | Подпись и дата | Взам. инв. №

I.090.I-7с.2-5 ДI

Лист 4

Копировал

Формат А3

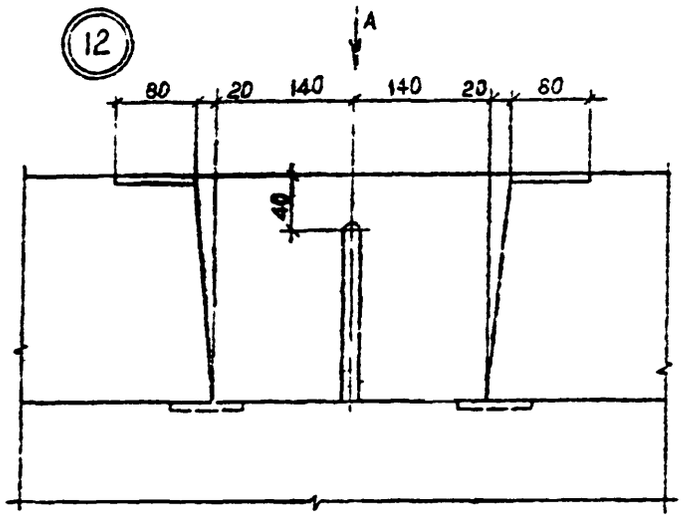

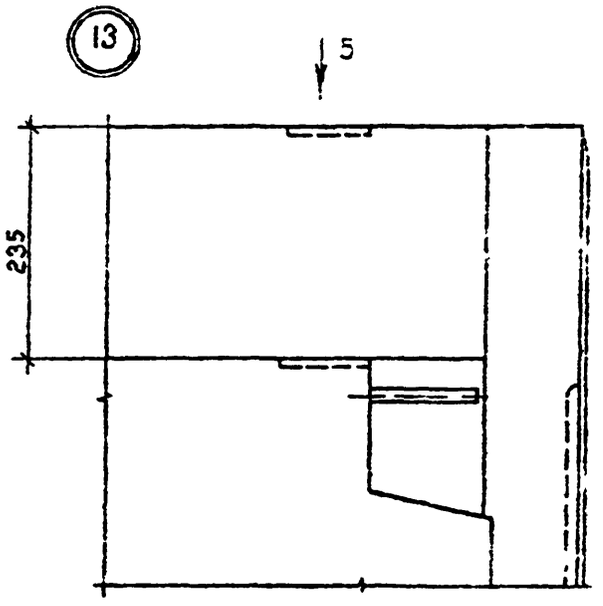

Вид А

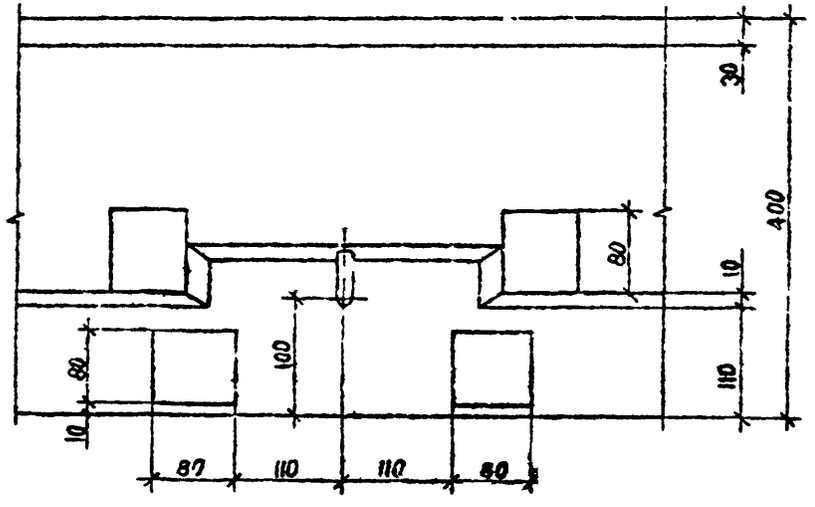

Вид Б

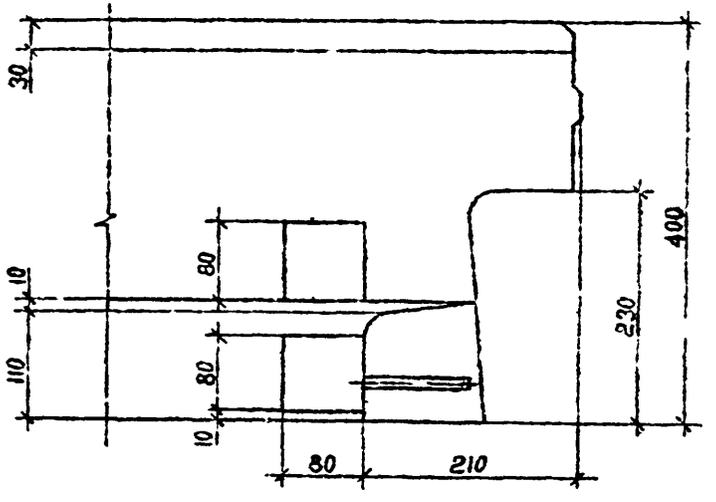

Тк I.090.I-7с вып. 2-5

Инв. № подл. | Подпись и дата | Взам. инв. №

I.090.I-7с.2-5 ДI

Лист 5

Копировал

Формат А3

т.к. I.090.I-7с вып 2-5

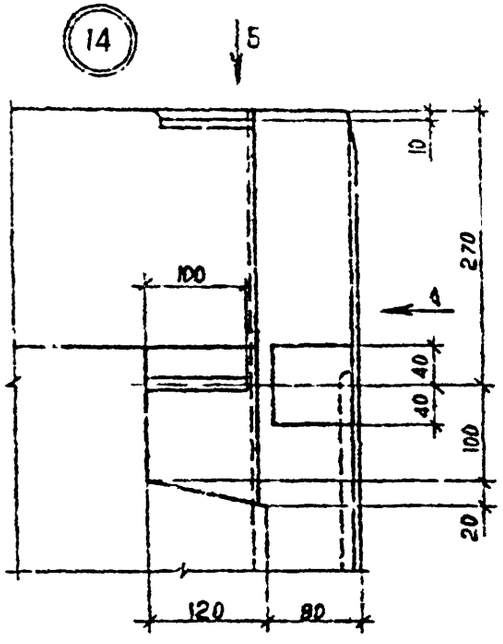

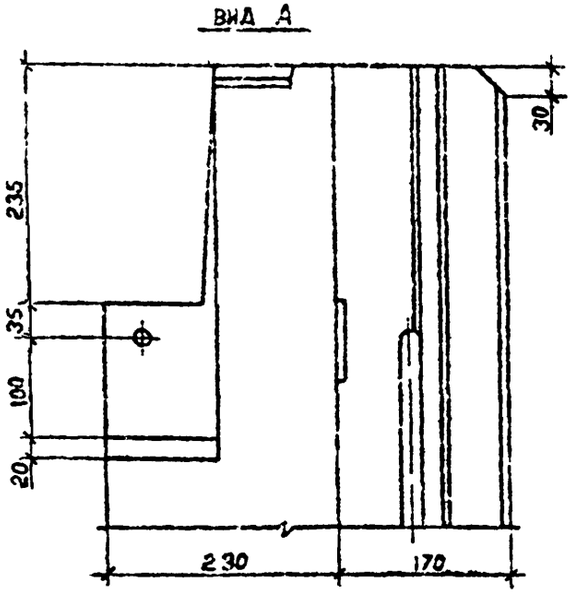

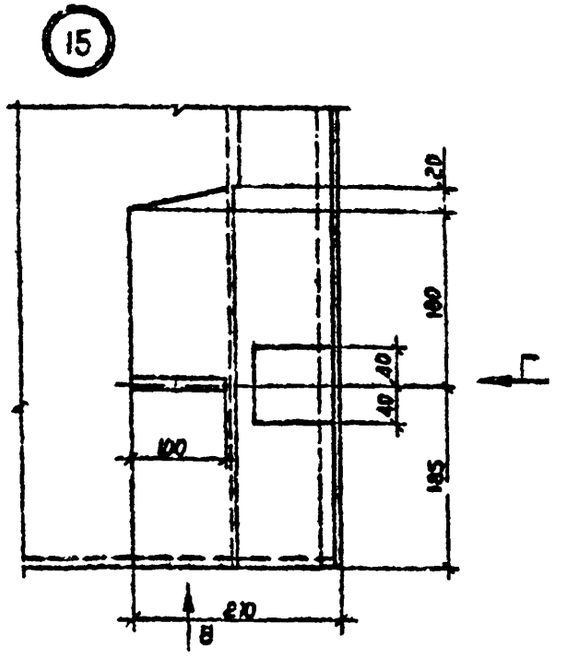

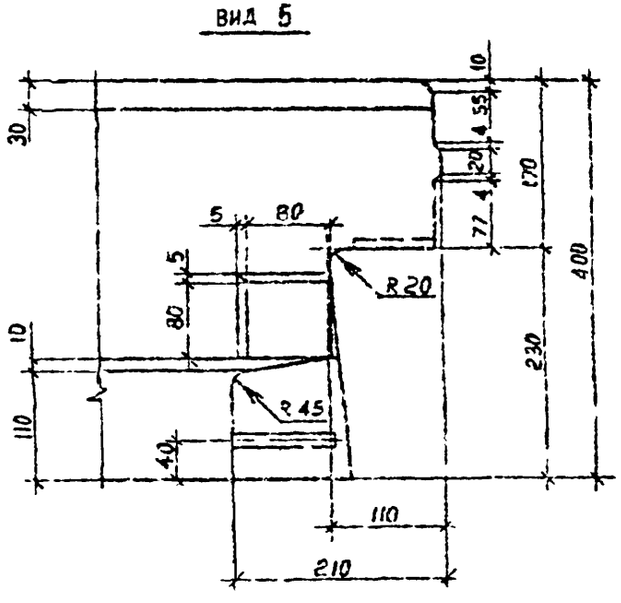

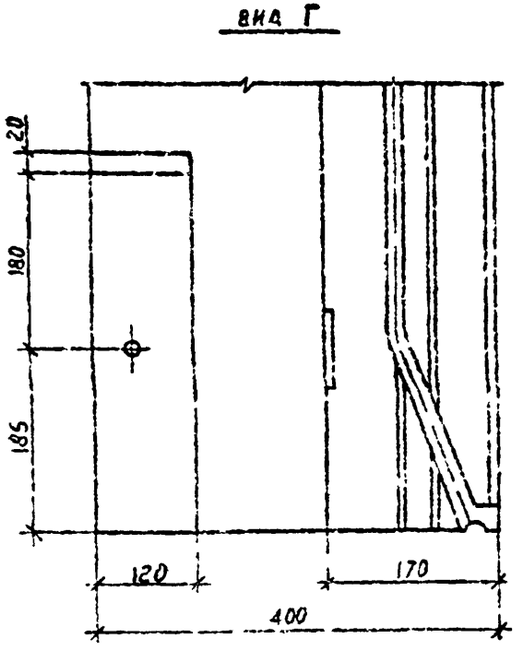

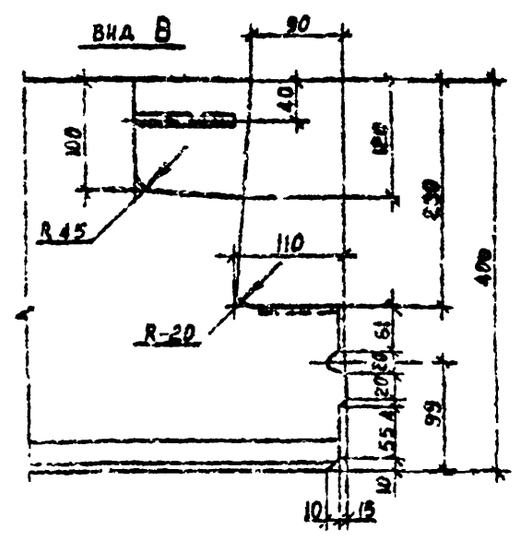

Инв. № подл. | Подпись и дата | Взам. инв. №

I.090.I-7с.2-5 ДI

Лист 6

Копировал Формат А3

16

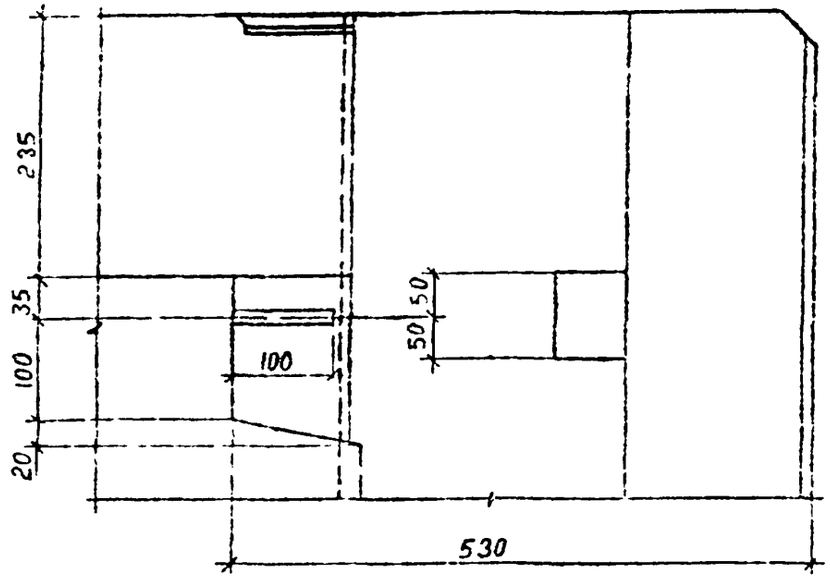

17

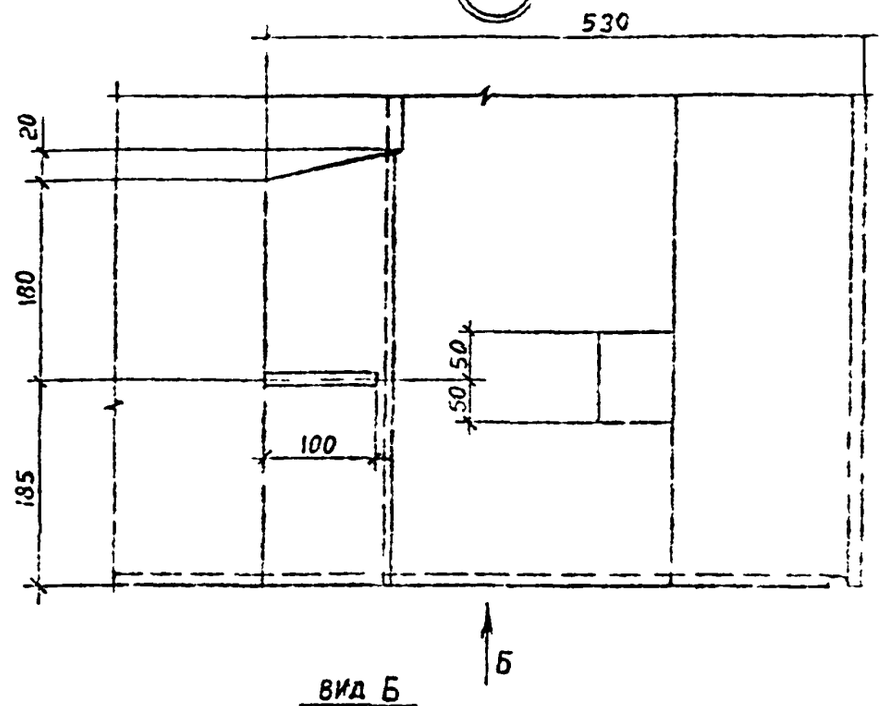

Вид А

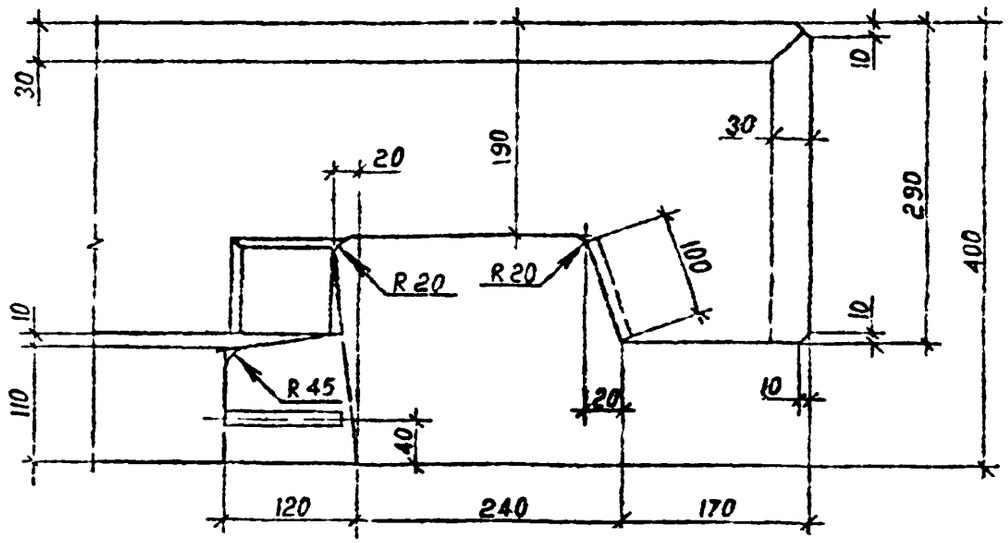

Вид Б

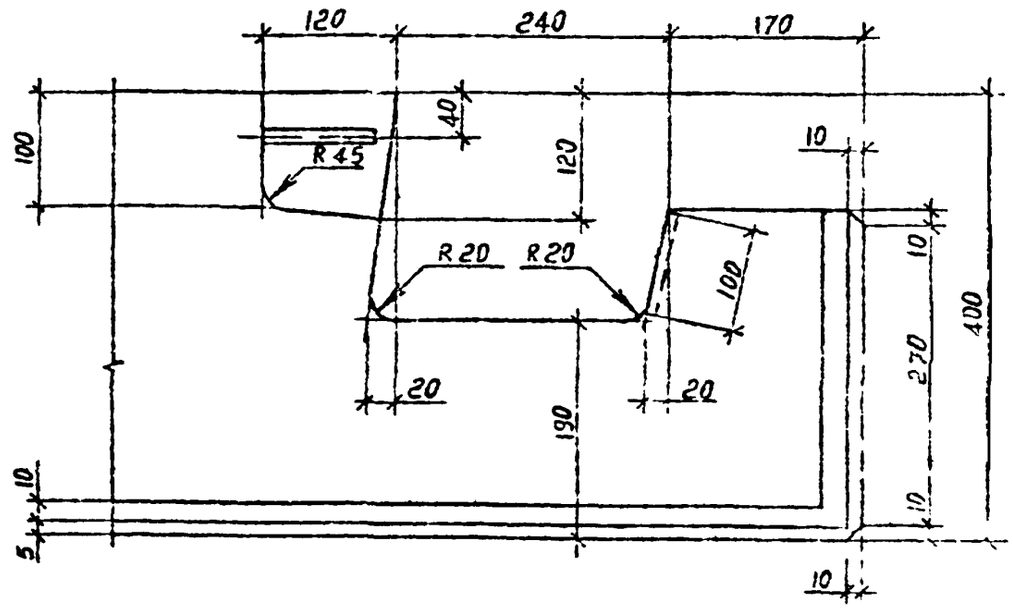

Т.К. I.090.I-7с вып.2-5

Инв. № подл. | Подпись и дата | Взам. инв. №

I.090.I-7c.2-5 ДI

Лист 7

Копировал

Формат А3

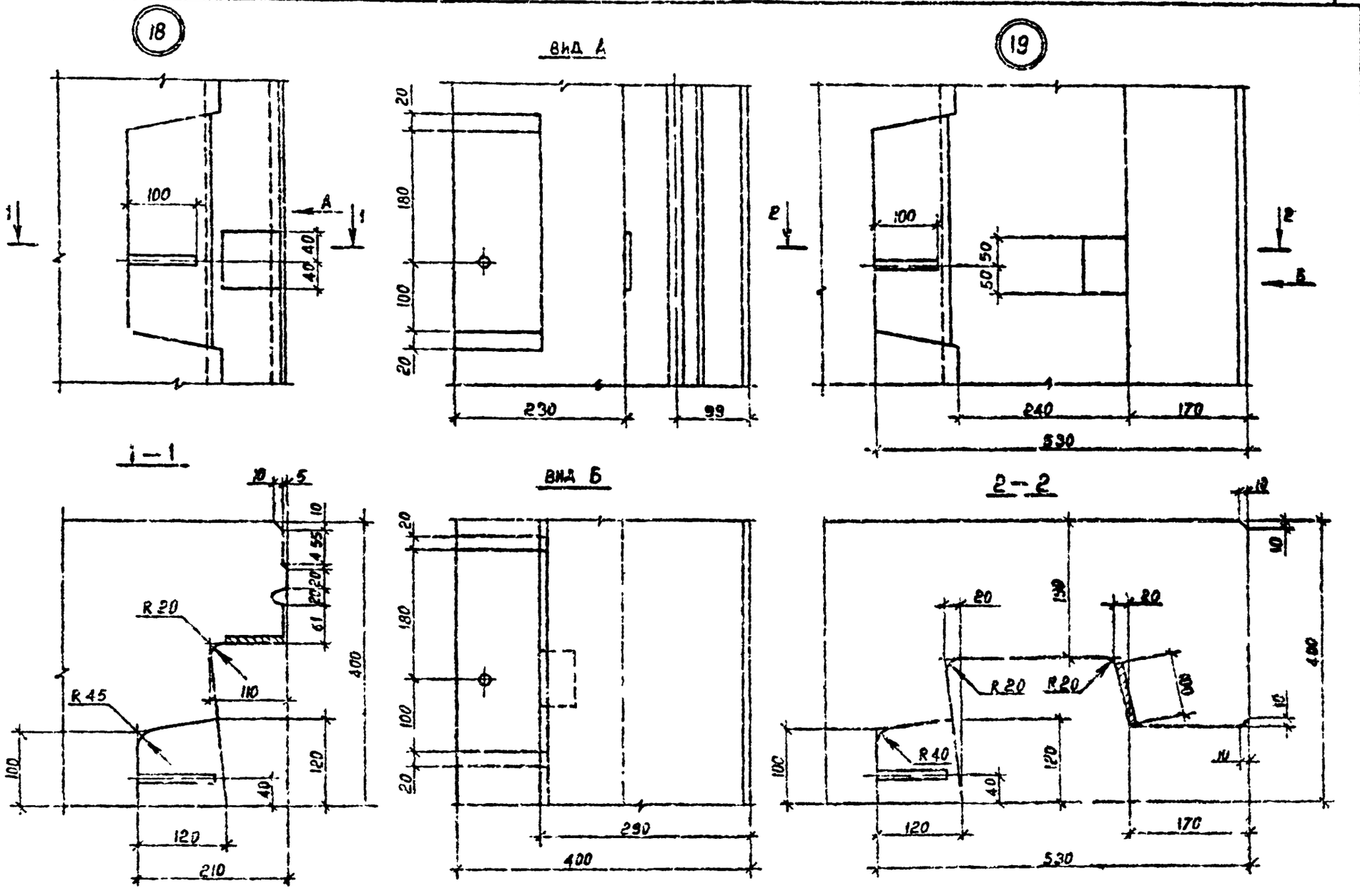

Инв. № подл. | Подпись и дата | Взам. инв. №

г к. 1.090.1-7с вып.2-5

1.090.1-7с.2-5.ДI

Лист 8

Копировал

Формат А3

Инв. № подл. | Подпись и дата | Взам. инв. №

(20)

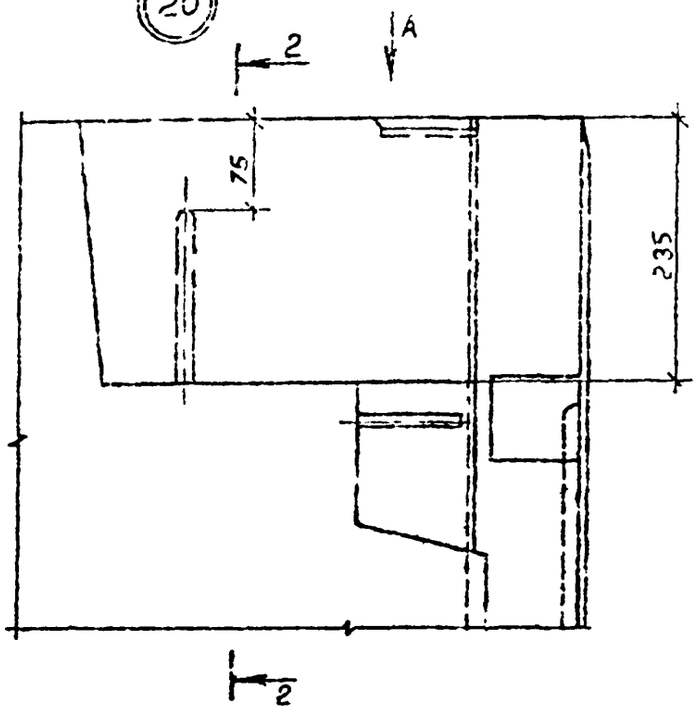

2-2

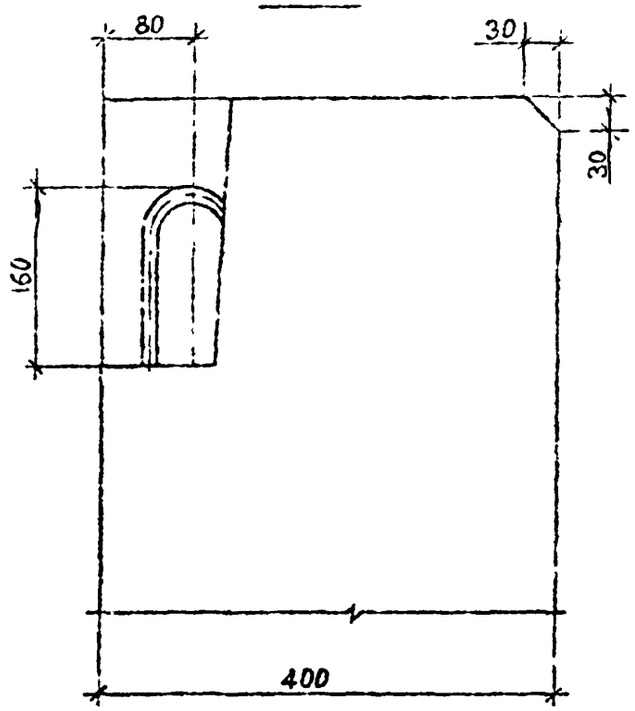

(22)

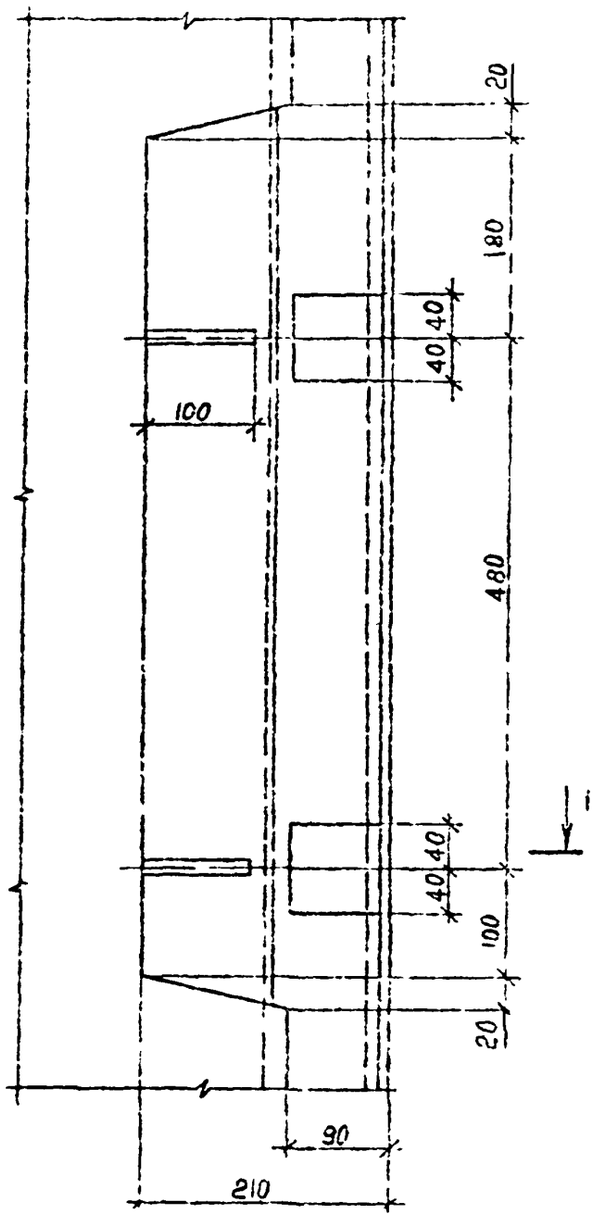

Вид А

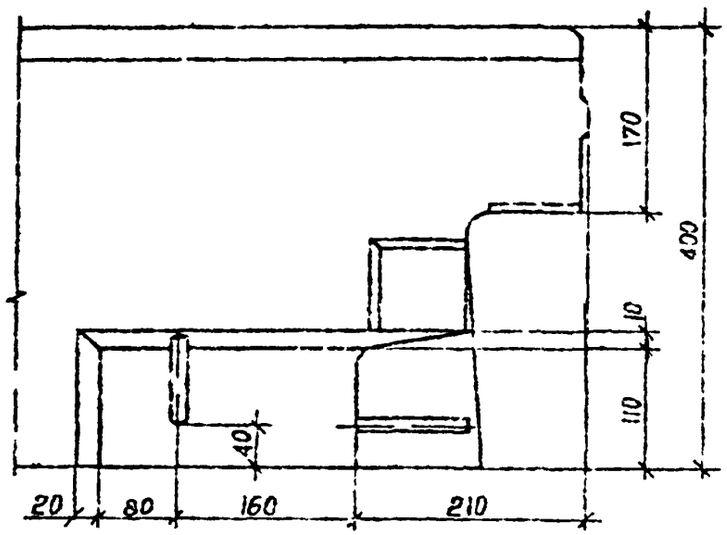

(21)

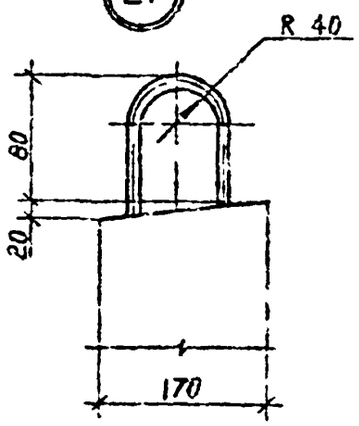

Сечение 2-2 см. лист 8

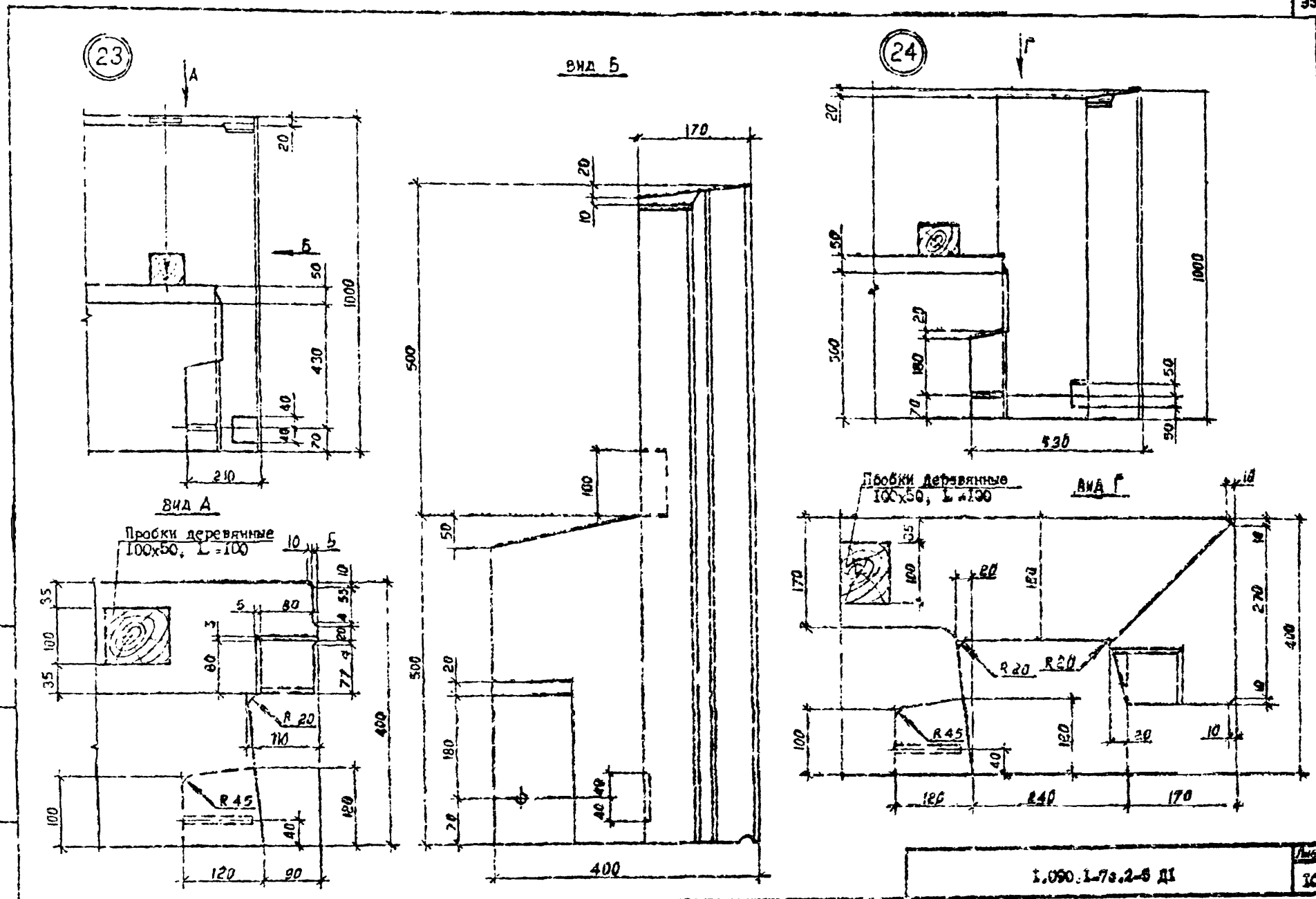

Т.К. I.090.1-7с.2-5

Инв. № подл. | Подпись и дата | Взам. инв. №

I.090.1-7с.2-5 ДI

Лист 10

Копировал

Формат А3

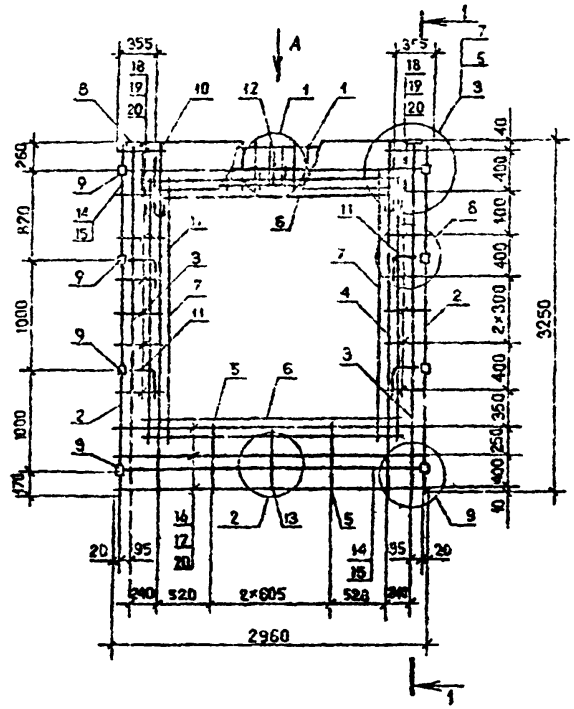

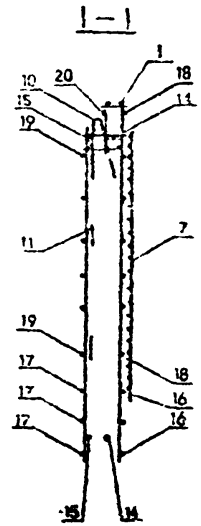

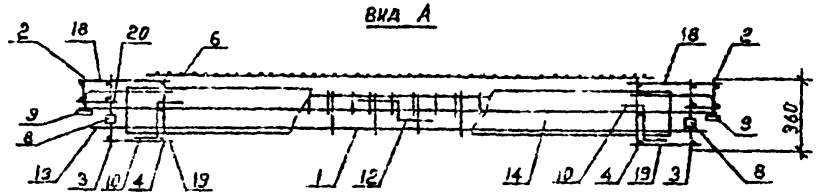

Поз.	Наименование	Количество ІКПО 30,33-І	Количество ІКПО 30,33-2	Обозначение документа
І	Каркас укр. сб. СКРІ	І	-	І.090 І-7с.2-5 7І
	СКР2	-	І	7І
2	Каркас КР8	2	2	80
3	КР2	2	2	77
4	КР6	2	2	78
5	КРІ0	2	2	80
6	Сетка СІ6	2	2	90
7	СІ6	2	2	90
8	Изделие заклад. МНІ	2	2	92
9	МН2	8	8	92
І0	Петля строповоч. СП4	2	2	96
ІІ	Стержень анкерн. АНІ	4	4	94
І2	АН2	І	І	94
І3	АН3	І	І	94
І4	ФІ4 А-І; L =2950; 3,56	2	2	Без чертежа
І5	ФІ4 А-І; L =2770; 3,35	2	2	Без чертежа
І6	Ф5 Вр-І; L =2960; 0,46	3	3	Без чертежа
І7	Ф5 ВрІ; L =2750; 0,43кг	3	3	Без чертежа
І8	Ф5 ВрІ; L =430; 0,07кг	І4	І4	Без чертежа
І9	Ф5 ВрІ; L =270; 0,04кг	І4	І4	Без чертежа
20	Ф5 ВрІ; L =І30; 0,02кг	20	20	Без чертежа
	Масса каркаса; кг	82,4І	83,67	

Технические требования см. І.090І-7с.2-5 ТТ.
Узлы см. І.090.І-7с.2-5 Д2
Арматура класса А-І по ГОСТ 578І-82*
Арматура класса Вр-І по ГОСТ 6727-80*
Опалубочный чертеж см. І.090.І-7с.2-5 0І

Разраб.	Берошвили		
Проверил	Шелия		
ГИП	Бурджанадзе		
Нач. отд.	Бахтадзе		
Н.контр.	Ларкарян		

І.090.І-7с.2-5 34

Каркас пространственный І КПО 30 33-І, ГКПО 30. 33-2

Стадия	Лист	Листов
Р		І

Тбилзниипэп

Копировал

Формат А3

Инв. № подл. | Подпись и дата | Взам. инв. №

тк 4090І-7с вып 2-5

Копия верна

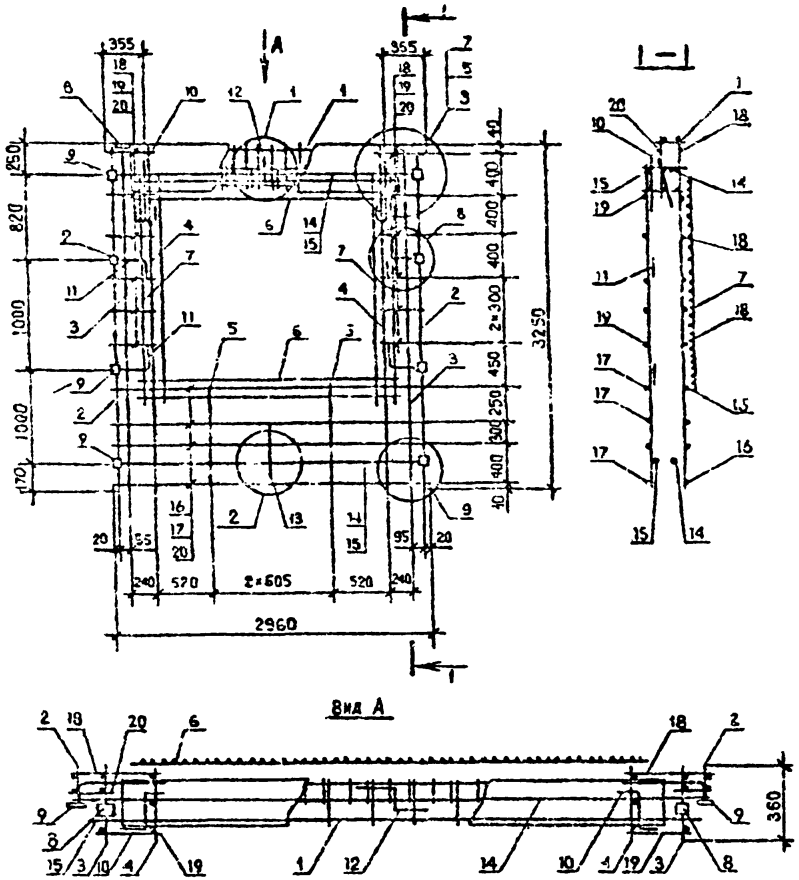

Поз.	Наименование	Количество 2КПО 30.33-I	Количество 2КПО 30.33-2	Обозначение документа
I	Каркас укр. сб. СКРI	I	-	I.090.I-7с.2-5 7I
	СКР2	-	I	7I
2	Каркас КР8	2	2	80
3	КР2	2	2	77
4	КР6	2	2	78
5	КРII	2	2	80
6	Сетка СI6	2	2	90
7	СI5	2	2	90
8	Изделие закладн. МНI	2	2	92
9	МН2	8	8	92
I0	Петля строповоч. СП4	2	2	96
II	Стержень анкерн. АНI	4	4	94
I2	АН2	I	I	94
I3	АН3	I	I	94
I4	ФI4А-I; L=2950; 3,56кг	2	2	Без чертежа
I5	ФI4А-I; L=2770; 3,35кг	2	2	Без чертежа
I6	Ф5Вр-I; L=2960; 0,46кг	4	4	Без чертежа
I7	Ф5Вр-I; L=2750; 0,43кг	I2	I2	Без чертежа
I8	Ф5Вр-I; L=430; 0,07кг	I2	I2	Без чертежа
I9	Ф5Вр-I; L=270; 0,04кг	I2	I2	Без чертежа
20	Ф5Вр-I; L=I30; 0,02кг	20	20	Без чертежа
	Масса каркаса, кг	82,80	84,06	

Технические требования см. I.090.I-7с.2-5 ТТ
Узлы см. I.090.2-5 Д2
Арматура класса А-I по ГОСТ 578I-82*
Арматура класса Вр-I по ГОСТ 6727-80*
Опалубочный чертеж см. I.090.I-7с.2-5 0I

Разраб.	Барошвили		1.9.90
Проверил	Шепия		1.9.90
ГИП	Бурджанадзе		1.9.90
Нач.отд.	Бахтодзе		1.9.90
Н.контр.	Маркарян		1.9.90

I.090.I-7с. 2-5 35

Каркас пространственный 2КПО 30.33-I, 2КПО 30.33-2

Стадия	Лист	Листов
Р		

ТбилЗНИИЭП

Копировал

Формат А3

Т.к. I.090.I-7с вып. 2-5

Инв. № подл. | Подпись и дата | Взам. инв. №

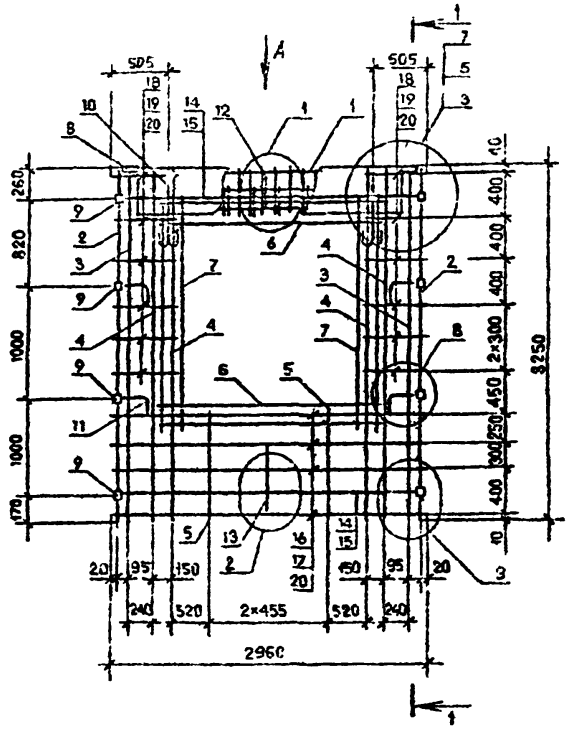

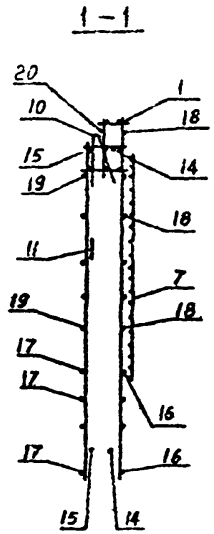

Поз.	Наименование	Количество ЗКПО 30.33-I	Количество ЗКПО 30.33-2	Обозначение документа
I	Каркас укр.сб. СКР3	I	–	I.090.I-7с.2-5 72
	СКР4	–	I	73
2	Каркас КР8	2	2	80
3	КРI	2	2	77
4	КР5	4	4	78
5	КРII	2	2	80
6	Сетка СI5	2	2	90
7	СI5	2	2	90
8	Изделие заклади.МНI	2	2	92
9	МН2	8	8	92
I0	Петля строповоч.СП4	2	2	96
II	Стержень анкерн.АНI	4	4	94
I2	АН2	I	I	94
I3	АН3	I	I	94
I4	ФI4АI; L=2950; 3,56кг	2	2	Без чертежа
I5	ФI4АI; L=2770; 3,35кг	2	2	
I6	Ф5ВрI; L=2960; 0,46кг	4	4	
I7	Ф5ВрI; L=2750; 0,43кг	4	4	
I8	Ф5ВрI, L=580; 0,09кг	I2	I2	
I9	Ф5ВрI; L=420; 0,06кг	I2	I2	
20	Ф5ВрI; L=I30; 0,02кг	20	20	
	Масса каркаса, кг	80,85	85,87	

Технические требования см. I.090.I-7с.2-5 ТТ
Узлы см. I.090.I-7с.2-5 Д2
Арматура класса АI по ГОСТ 5781-82*
Арматура класса ВрI по ГОСТ 6727-80*
Опалубочный чертеж см. I.090.I-7с.2-5 02.

Вид А

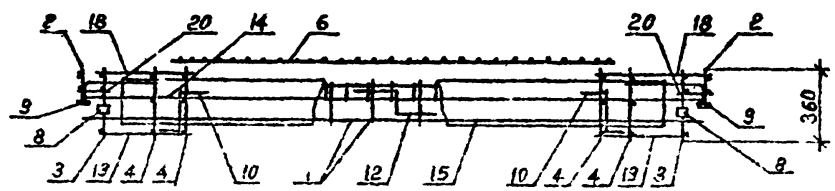

Разраб.	Верошвили		
Проверил	Шелия		
ГИП	Бурджанадзе		
Нач.отд	Бахтадзе		
Н.контр.	Маркарян		

I.090.I-7с.2-5 36

Каркас пространственный ЗКПО 30.33-I; ЗКПО 30.33-2

Стадия	Лист	Листов
Р		I

ТбилЗИИЭП

Копировал

Формат А3

Т К 1.090 1-7с вып 2-5

Инв. № подл. | Подпись и дата | Взам. инв. №

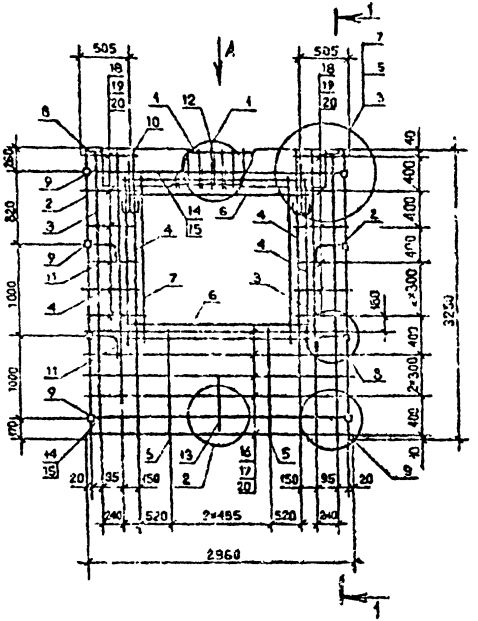

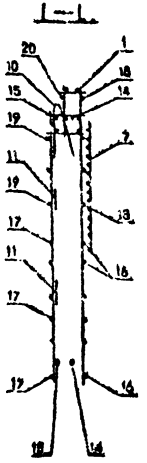

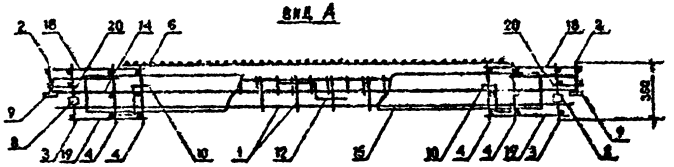

Поз.	Наименование	Количество 4КПО 30.33-1	Количество 4КПО 30.30-2	Обозначение документа
1	Каркас укр.сб. СКР3	1	-	1.090.1-7с.2-5 72
	СКР4	-	1	73
2	Каркас КР8	2	2	69
3	КР1	2	2	77
4	КР9	4	4	78
5	КР12	2	2	80
6	Сетка С15	2	2	90
7	С14	2	2	90
8	Изделие заклад. МН1	2	2	92
9	МН2	8	8	92
10	Петля строповоч. СН3	2	2	96
11	Стержень анкерн. АН1	4	4	94
12	АН2	1	1	94
13	АН3	1	1	94
14	Ф14А1; L=2950; 3,56кг	2	2	Без чертежа
15	Ф14А1; L=2770; 3,35кг	2	2	Без чертежа
16	Ф5Вр1; L=2960; 1,46кг	5	5	Без чертежа
17	Ф5Вр1; L=2750; 0,43кг	5	5	Без чертежа
18	Ф5Вр1; L=580; 0,09кг	12	12	Без чертежа
19	Ф5Вр1; L=420; 0,06кг	12	12	Без чертежа
20	Ф5Вр1; L=130; 0,02кг	20	20	Без чертежа
	Масса каркаса, кг	83,08	80,90	

Техническое требование см. 1.090.1-7с.2-5 77
Узлы см. 1.090.1-7с.2-5 Д2
Арматура класса А1 по ГОСТ 6701-82*
Арматура класса Вр1 по ГОСТ 6727-80*
Опалубочный чертеж см. 1.090.1-7с.2-5 02

Разраб.	Б. рощина		
Проверил	Шелия		
ГИП	Бурдаевич		
Нач.отд.	Бахтадзе		
Н.контр.	Маркерян		

1.090.1-7с.2-5 37

Каркас пространственный 4КПО 30.33-1; 4КПО 30.33-2

Стадия	ПиСт	ЛистОВ
Р		1

ТбилЗНИИЭП

Копировал

Формат А3

Т.К. 1.090.1-7с вып. 2-5

Инв. № подл. | Подпись и дата | Взам. инв. №

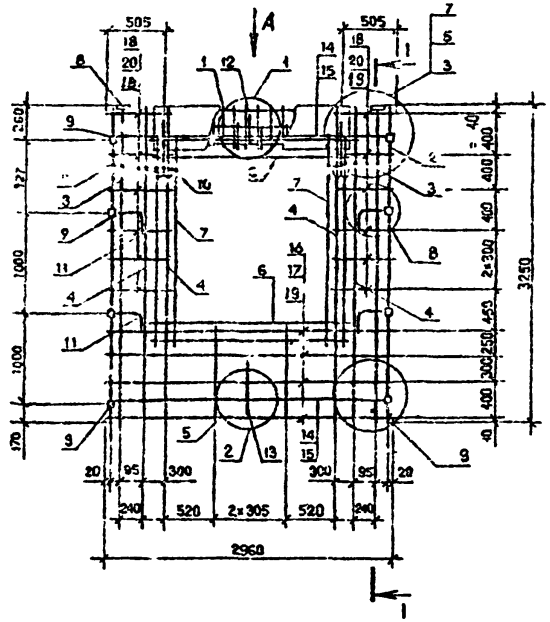

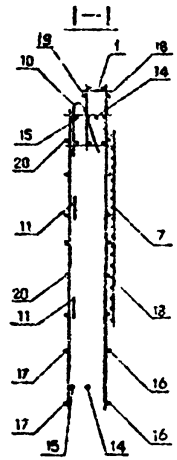

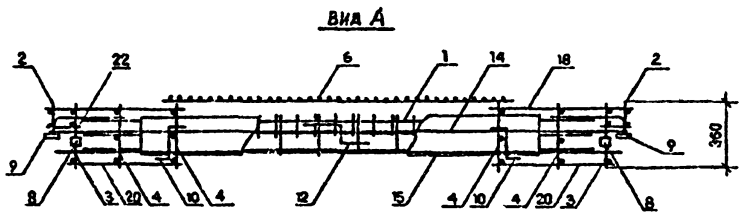

Поз	Наименование	Кол.шт. 5ПКО 30.33-2	Обозначение документа
I	Каркас укр. сб. СКР5	I	I.090.I-7с.2-5 74
2	Каркас КР8	2	80
3	КРI	2	77
4	КР5	4	78
5	КРII	2	80
6	Сетка СI4	2	90
7	СI5	2	90
8	Изделие заклад. МНI	2	92
9	МН2	8	92
I0	Петля строповоч.СП5	2	96
II	Стержень анкерн.АНI	4	94
I2	АН2	I	94
I3	АН3	I	94
I4	ФI4АI; L=2950; 3,56кг	2	Без чертежа
I5	ФI4АI; L=2770; 3,35кг	2	Без чертежа
I6	Ф5ВрI; L=2950; 0,46кг	4	Без чертежа
I7	Ф5ВрI; L=2750; 0,43кг	4	Без чертежа
I8	Ф5ВрI; L=730; 0,IIкг	I2	Без чертежа
I9	Ф5ВрI; L=I30; 0,02кг	20	Без чертежа
20	Ф5ВрI; L=570; 0,09кг	I2	Без чертежа
	Масса каркаса, кг	76,74	

Технические требования см. I.090.I-7с.2-5 ТТ
Узлы см. I.090.I-7с.2-5 Д2
Арматура класса АI по ГОСТ 578I-82*
Арматура класса ВрI по ГОСТ 6727-80*
Опалубочный чертеж см. I.090.I-7с.2-5 03.

Разраб.	Берошвили		
Проверил	Шелия		
ГИП	Бурджанадзе		
Нач.отд.	Бахтадзе		
Н.контр.	Маркарян		

I.090.I-7с.2-5 38

Каркас пространственный 5КПО 30.33-2

Стадия	Лист	Листов
Р		I

ТбилЗПИИЭП

Т.К. 1.090 I-7с вып. 2-5

Инв. № подл. | Подпись и дата | Взам. инв. №

Копировал

Формат А3

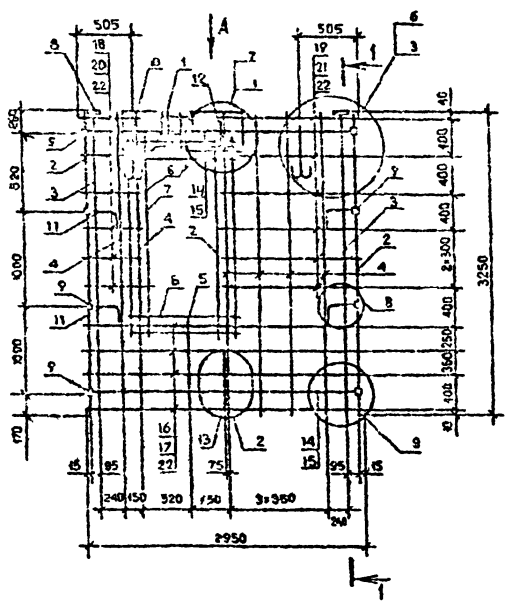

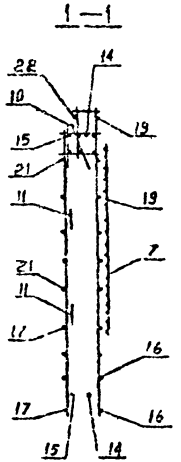

Поз.	Наименование	Кол.шт. 6КПО 30.33-2	Обозначение документа
I	Каркас утр. сб. СКР6	I	I.090.I-7с.2-5.75
2	Каркас КР0	2	80
3	КР1	2	77
4	КР5	6	78
5	КРII	I	80
6	Сетка С13	2	90
7	С15	2	90
8	Изделие закладн. МН1	2	92
9	МН2	8	92
10	Петля строповоч. СП5	2	96
II	Стержень анкерн. АН1	4	94
I2	АН2	I	94
I3	АН3	I	94
I4	⌀I4AI; L=2950; 3,56кг	2	Без чертежа
I5	⌀I4AI; L=2770; 3,35кг	2	Без чертежа
I6	⌀5BpI; L=2960; 0,46кг	4	Без чертежа
I7	⌀5BpI; L=2760; 0,43кг	4	Без чертежа
I8	⌀5BpI; L=580; 0,09кг	6	Без чертежа
I9	⌀5BpI; L=I480; 0,23кг	6	Без чертежа
20	⌀5BpI; L=420; 0,06кг	6	Без чертежа
2I	⌀5BpI; L=I320; 0,20кг	6	Без чертежа
22	⌀5BpI; L=I30; 0,02кг	20	Без чертежа
	Масса каркаса, кг	77,09	

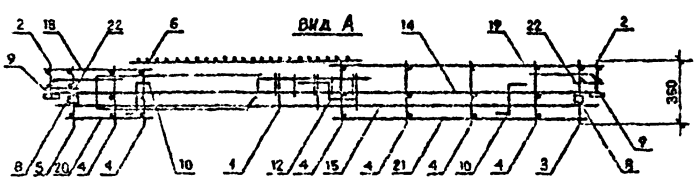

Технические требования см. I.090.I-7с.2-5 ТТ
Узлы см. I.090.I-7с.2-5 Д2
Арматура класса AI по ГОСТ 5781-82*
Арматура класса BpIno ГОСТ 6727-80*
Опалубочный чертеж см. I.090.I-7с.2-5 04.

Разраб.	Воронина		
Проверил	Шевяя		
ГИП	Бурдиашвили		
Нач.отд.	Бахадзе		
Н.контр.	Маркарян		

I.090.I-7с.2-5 39

Каркас пространственный 6КПО 30.33-2

Стадия	Лист	Листов
Р		I

ТбилЗНИИЭП

Копировал

Формат А3

Инв. № подл. | Подпись и дата | Взам. инв. №

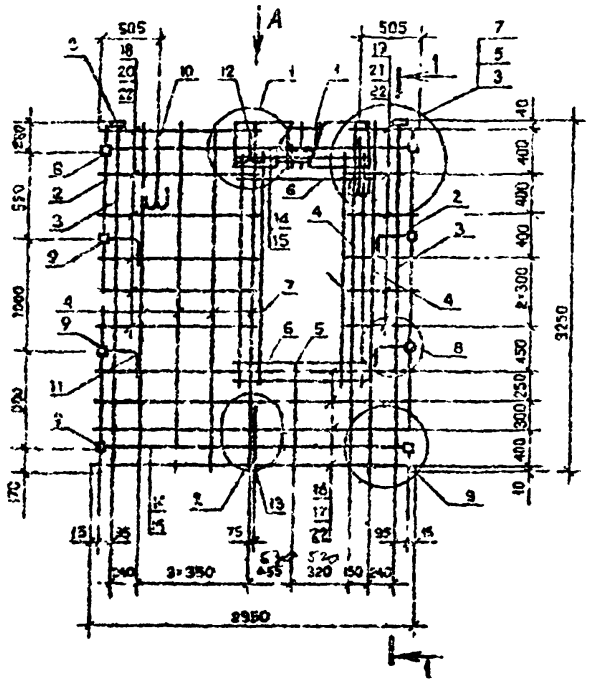

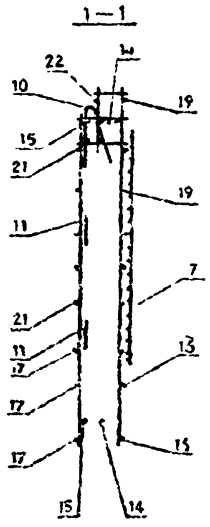

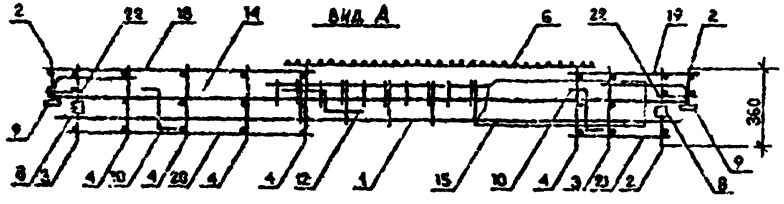

Поз.	Наименование	Кол.шт. 7КП0 30.33-2	Обозначение документа
I	Каркас укр.сб. СКР7	I	I.090.I-7с.2-5 76
2	Каркас КР8	2	80
3	КРI	2	77
4	КР5	6	73
5	КРII	I	80
6	Сетка СI3	2	90
7	СI5	2	90
8	Изделие закладн.МНI	2	92
9	МН2	8	92
I0	Петля строповоч.СП5	2	96
II	Стержень анкерн.АНI	4	94
I2	АН2	I	94
I3	АН3	I	94
I4	ФI4АI; L=2950; 3,56кг	2	Без чертежа
I5	ФI4АI; L=2770; 3,35кг	2	Без чертежа
I6	Ф5ВрI; L=2960; 0,46кг	4	Без чертежа
I7	Ф5ВрI; L=2750; 0,43кг	4	Без чертежа
I8	Ф5ВрI; L=I480; 0,23кг	6	Без чертежа
I9	Ф5ВрI; L=580; 0,09кг	6	Без чертежа
20	Ф5ВрI; L=I320; 0,20кг	6	Без чертежа
2I	Ф5ВрI; L=420; 0,06кг	6	Без чертежа
22	Ф5ВрI; L=I30; 0,02кг	20	Без чертежа
	Масса каркаса, кг	77,08	

Технические требования см. I.090.I-7с.2-5 ТТ
Узлы см. I.090.I-7с.2-5 Д2
Арматура класса АI по ГОСТ 578I-82*
Арматура класса ВрI по ГОСТ 6727-80*
Опалубочный чертеж см. I.090.I-7с.2-5 04.

Разраб.	Барошвили		
Проверил	Шелье		
ГИП	Бурдженадзе		
Нач.отд.	Бахтадзе		
Н.контр.	Меркарян		

I.090.I-7с.2-6 40

Каркас пространственный 7КП0 30.33-2

Стадия	Лист	Листов
Р		I

ТбилЗПИИЭП

Инв. N подл. | Подпись и дата | Взам. инв.

Копировал

Формат А3

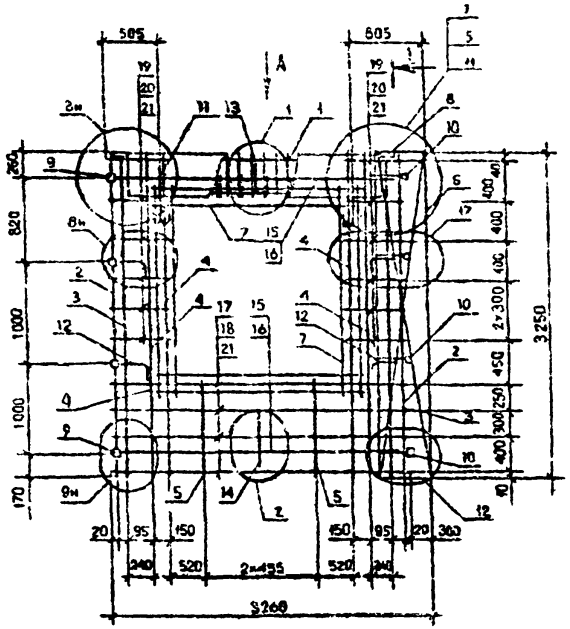

Поз.	Наименование	Количество ИКП 38.33 -1	Количество ИКП 38.33 -2	Примечание документа
I	Каркас укр. б. СКР3	I	-	I.090.I-7с.2-5 72
	СКР4	-	I	73
3	Каркас КР3	2	2	80
3	КР3	2	2	77
4	КР5	4	4	78
5	КР11	2	2	80
6	Сетка С19	I	I	91
7	С15	4	4	90
8	Изделие закладн. МН1	2	2	92
9	МН2	6	6	92
I0	МН3	4	4	93
II	Петля строповоч. СП5	2	2	96
I2	Стержень анкерн. АН1	4	4	94
I3	АН2	I	I	94
I4	АН3	I	I	94
I5	⌀I4AI; L=2960; 3,56кг	2	2	Без чертежа
I6	⌀I4AI; L=2770; 3,35кг	2	2	Без чертежа
I7	⌀5Bpl; L=2960; 0,45кг	4	4	Без чертежа
I8	⌀5Bpl; L=2760; 0,43кг	4	4	Без чертежа
I9	⌀5Bpl; L=660; 0,09кг	I0	I0	Без чертежа
20	⌀5Bpl; L=430; 0,06кг	I2	I2	Без чертежа
2I	⌀5Bpl; L=I30; 0,02кг	20	20	Без чертежа
	Масса каркаса, кг	85,II	90,I3	

Технические требования см. I.090.I-7с.3-5 ТТ
Узлы см. I.090.I-7с.2-5 ⌀⌀
Арматура класса AI по ГОСТ 5781-82*
Арматура класса Bpl по ГОСТ 6727-80*
Опалубочный чертеж см. I.090.I-7с.2-5 ОБ

Разраб.	Воронцова			I.090.I-7с.2-5 4I	
Проверил	Шапиро				
ГИП	Суворинский			Каркас пространственный ИКП 38.33-I ИКП 38.33-2	Стадия: Р; Лист: ; Листов: I
Нач.отд.	Заславцев				
Н.контр.	Мандрыка				

Копировал

Формат А3

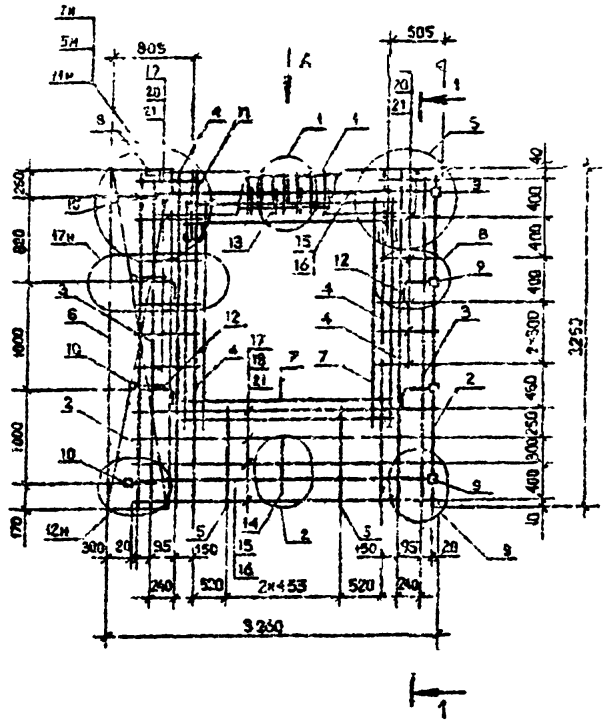

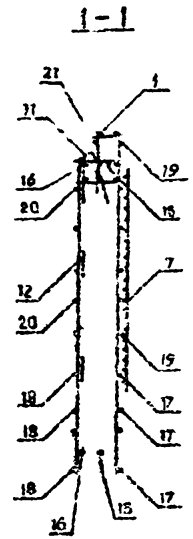

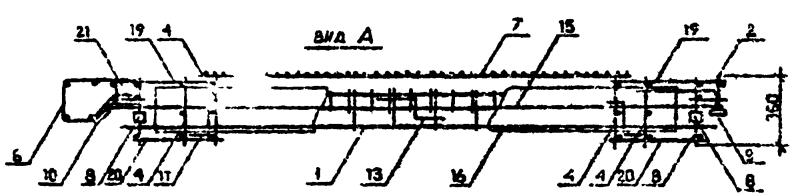

Поз.	Наименование	Количество 2КПО 33.33-1	Количество 2КПО 33.33-2	Обозначение документа
I	Каркас укр.сб. СКР3	I	I	I.090.I-7с.2-5 72
	СКР4	–	I	73
2	Каркас КР8	2	2	80
3	КРI	2	2	77
4	КР5	4	4	78
5	КРII	2	2	50
6	Сетка СI9	I	I	9I
7	СI5	4	4	90
8	Изделие заклади. МНI	2	2	92
9	МН2	4	4	92
I0	МН3	4	4	93
II	Петля строповоч. СП5	2	2	96
I2	Стержень анкерн. АНI	4	4	94
I3	АН2	I	I	94
I4	АН3	I	I	94
I5	ФI4АI; L=2950; 3,56кг	2	2	Без чертежа
I6	ФI4АI; L=2770; 3,35кг	2	2	Без чертежа
I7	Ф5ВрI; L=2960; 0,46кг	4	4	Без чертежа
I8	Ф5ВрI; L=2750; 0,43кг	4	4	Без чертежа
I9	Ф5ВрI; L=580; 0,09Кг	I2	I2	Без чертежа
20	Ф5ВрI; L=420; 0,06кг	I2	I2	Без чертежа
2I	Ф5ВрI; L=I30; 0,02кг	20	20	Без чертежа
	Масса каркаса, кг	85,II	90,I3	

Технические требования см. I.090.I-7с.2-5 ТТ
Узлы см. I.090.I-7с.2-5 Д2
Арматура класса АI по ГОСТ 5781-82*
Арматура класса ВрI по ГОСТ 6727-80*
Опалубочный чертеж см. I.090.I-7с.2-5 06.

Разраб.	Бероцвили		
Проверил	Шенка		
ГИП	Буржанадзе		
Нач.отд.	Бахтадзе		
Н.контр.	Маркарян		

I.090.I-7с.2-5 42

Каркас пространственный
2КПО 33.33-I
2КПО 33.33-2

Стадия	Лист	Листов
Р		I

ТбилЗНИИЭП

Копировал

Формат А3

Инв. № подл. | Подпись и дата | Взам. инв. №

т.к. I.090.I-7с вып. 2-5

Копия

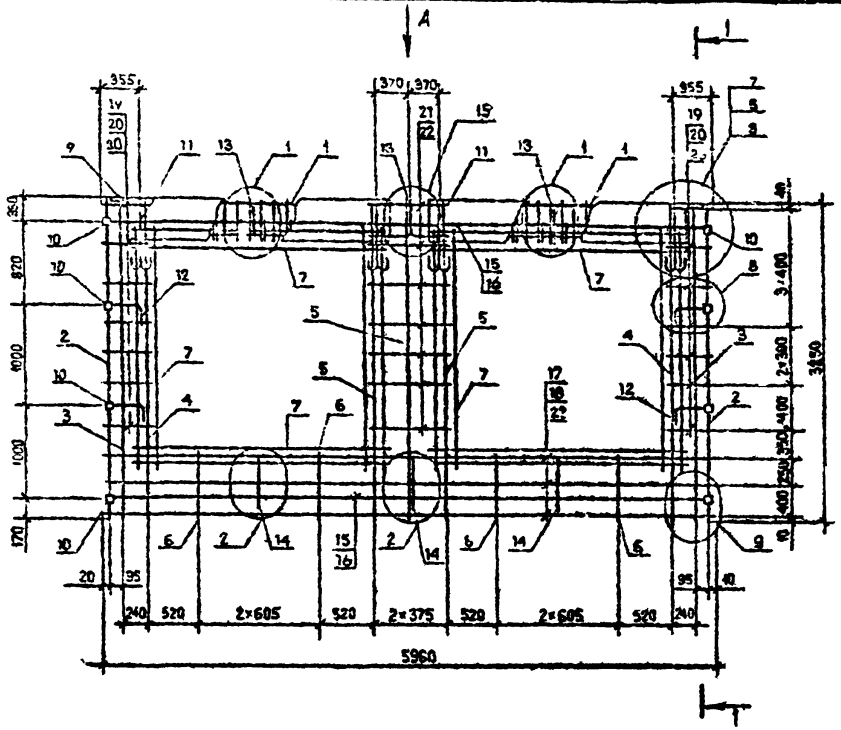

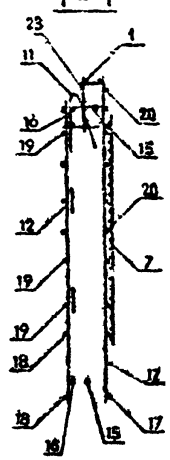

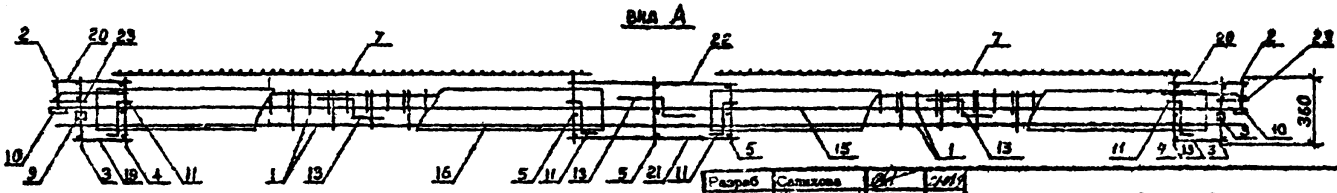

Технические требования см. I.090.I-7с.2-5 ТТ.
Спецификацию арматуры см. I.090.I-7с.2-5 43 л.2.
Опалубочный чертеж см. I.090.I-7с.2-5 07.
Узлы арматурные см. I.090.I-7с.2-5 Д2.

Разраб	Салихова		
Проверил	Шелин		
ГИП	Бурджанадзе		
Нач.отд.	Бахтадзе		
Н.контр.	Маркарян		

I.090.I-7с.2-5 43

Каркас пространственный
ПКЮ 60.33-I
ПКЮ 60.33-2

Стадия	Лист	Листов
Р	I	2

ТОМЭНИИЭП

Инв. № подл. | Подпись и дата | Взам. инв. №

Копировал

Формат А3

Т.К. 1.090.1-7с вып. 2-5

Поз.	Наименование	Количество ПКП0 60.33 -I	Количество ПКП0 60.33 -2	Обозначение документа
I	Каркас укрупн.сб. СКРI	2	-	I.090.I-7с.2-5 7I
	СКР2	-	2	7I
2	Каркас КР8	2	2	80
3	КР2	2	2	77
4	КР6	2	2	78
5	КР5	3	3	78
6	КРI0	4	4	80
7	Сетка СI6	8	8	90
9	Изделие закладное МНI	2	2	92
I0	МН2	8	8	92
II	Петля строповочная СПI5	4	4	96
I2	Стержень анкерный АНI	4	4	94
I3	АН2	3	3	94
I4	АН3	3	3	94
I5	⌀I4А-I; L=5950; 7,I9 кг	2	2	без чертежа
I6	⌀I4А-I, L=5770; 6,97 кг	2	2	без чертежа
I7	⌀5Вр-I, L=5960; 0,92кг	3	3	без чертежа
I8	⌀5Вр-I, L=5750; 0,89кг	3	3	без чертежа
I9	⌀5Вр-I, L=270; 0,04кг	I4	I4	без чертежа
20	⌀5Вр-I, L=430; 0,07кг	I4	I4	без чертежа
2I	⌀5Вр-I, L=770; 0,I2кг	7	7	без чертежа
22	⌀5Вр-I, L=9I0; 0,I4кг	7	7	без чертежа
23	⌀5Вр-I, L=I30; 0,02кг	20	20	без чертежа
Масса каркаса; кг		I50,7	I53,22	

Арматура класса А-I по ГОСТ 5781-82*.

Арматура класса Вр-I по ГОСТ 6727-80*.

т.к. 1.090.1-7с вып. 2-5 Копия верна

Инв. № подл. | Подпись и дата | Взам. инв. №

т.к. I.090.I-7с вып. 2-5

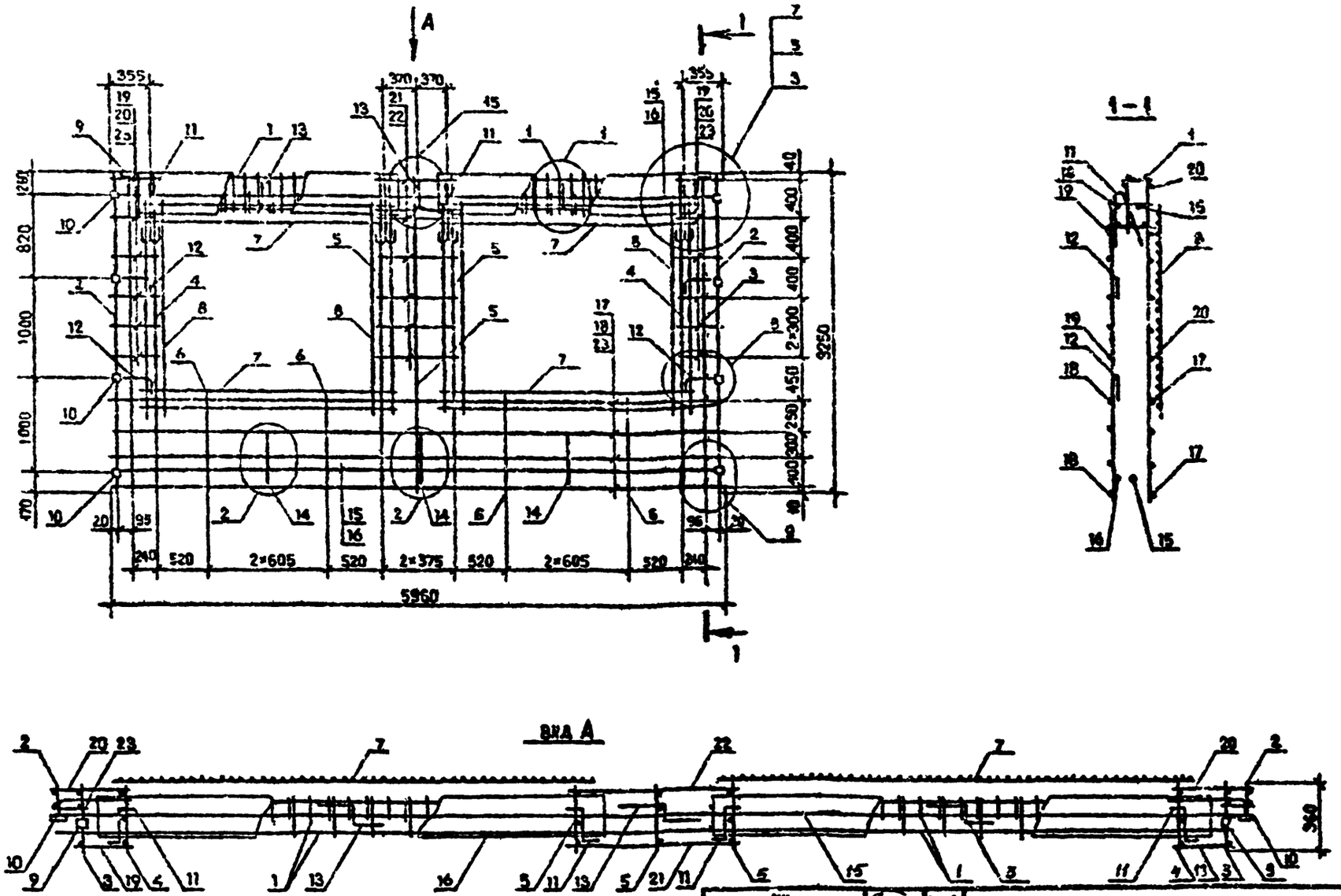

Технические требования см. I.090.I-7с.2-5 ТТ.
Спецификацию арматуры см. I.090.I-7с.2-5 44 л.2
Опалубочный чертеж см. I.090.I-7с.2-5 07.
Узлы арматурные см. I.090.I-7с.2-5 Д2.

Разраб.	Шевич		
Проверил	Сапожкова		
ГИП	Бурджанадзе		
Нач.отд.	Бахтадзе		
Н.контр.	Маркарян		

I.090.I-7с.2-5 44

Каркас пространственный
2КПО 60.33-I
2КПО 60.33-2

Стадия	Лист	Листов
Р	I	2

Таксимизм

Инв. № подл. | Подпись и дата | Взам. инв. N

Копировал

Формат А3

Поз.	Наименование	Количество 2КЮ 60.33 -I	Количество 2КЮ 60.33 -2	Обозначение документа
I	Каркас укр.сборки СКРI	2	-	I.090.I-7с.2-5 7I
	СКР2	-	2	7I
2	Каркас КР6	2	2	66
3	КР2	2	2	77
4	КР6	2	2	76
5	КР5	3	3	78
6	КРII	4	4	80
7	Сетка С16	4	4	90
8	С15	4	4	90
9	Изделие закладное М1I	2	2	92
I0	М2	8	8	92
II	Пачка строповочная СП5	4	4	96
I2	Стержень анкерный АН1	4	4	94
I3	А-2	3	3	94
I4	АН3	3	3	94
I5	⌀I4А-I, L=5950; 7,I9 кг	2	2	без чертежа
I6	⌀I4А-I, L=5770; 6,97 кг	2	2	без чертежа
I7	⌀5Вр-I, L=5960; 0,92кг	4	4	без чертежа
I8	⌀5Вр-I, L=5750; 0,89кг	4	4	без чертежа
I9	⌀5Вр-I, L=270; 0,04кг	I2	I2	без чертежа
20	⌀5Вр-I, L=430; 0,07кг	I2	I2	без чертежа
2I	⌀5Вр-I, L=770; 0,I2кг	6	6	без чертежа
22	⌀5Вр-I, L=9I0; 0,I4кг	6	6	без чертежа
23	⌀5Вр-I, L=I30; 0,02кг	20	20	без чертежа
	Масса каркаса, кг	I5I,49	I54,0I	

Арматура класса А-I по ГОСТ 5781-82*.

Арматура класса Вр-I по ГОСТ 6727-80*.

Инв.№ подл. | Подпись и дата | Взам. инв. №

в.к. I.090.I-7с зам.2-5

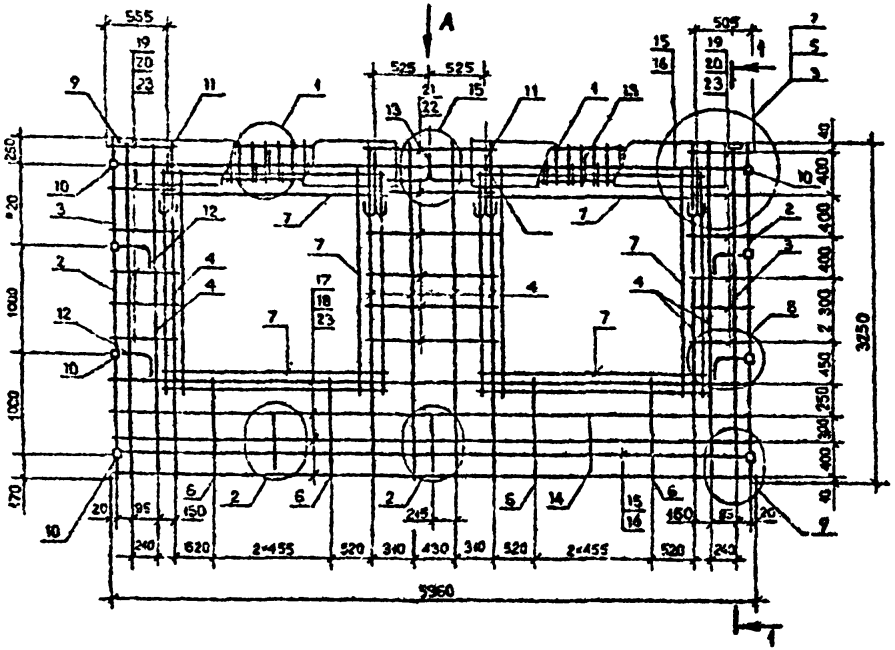

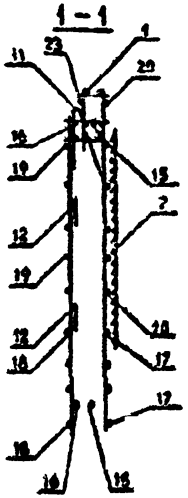

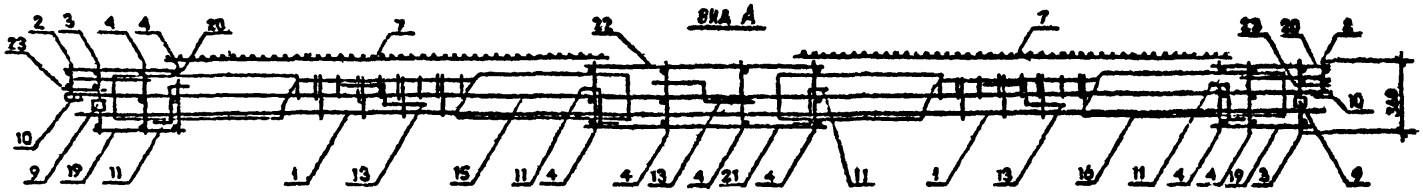

Технические требования см. I.090.I-7с.2-5 ТТ.
Опалубочный чертеж см. I.090.I-7с.2-5 ОВ.
Спецификацию арматуры см. I.090.I-7с.2-5 45 л.2.
Узлы арматурные см. I.090.I-7с.2-5 Д2.

Разраб.	Шекуа			I.090.I-7с.2-5 45			
Проверил	Сафонова						
ГИП	Бурдзиладзе						
Нач.отд.	Бахтадзе			Каркас пространственный ЗКПО 60.33-I ЗКПО 60.33-2	Стадия	Лист	Листов
					Р	I	2
					Тбилисинкиц		
Н.контр.	Маркарян						

Копировал Формат А4

Инв. № подл. | Подпись и дата | Взам. инв. №

т.к. I.090.I-7с вып.2-5

Поз.	Наименование	Количество ЗКП0 60.33 -I	Количество ЗКП0 60.33 -2	Обозначение документа
I	Каркас укр.сборки СКР3	2	-	I.090.I-7с.2-5 72
	СКР4	-	2	73
2	Каркас КР8	2	2	80
3	КРI	2	2	77
4	КР5	8	8	78
5	КРII	4	4	80
7	Сетка СП5	8	8	90
9	Изделие закладное М4I	2	2	92
I0	М42	8	8	92
II	Петля строповочная СП5	4	4	96
I2	Стержень анкерный АНI	4	4	94
I3	АН2	3	3	94
I4	АН3	3	3	94
I5	Ø14А-I, L =5950; 7,I9 кг	2	2	без чертежа
I6	Ø14А-I, L =5770; 6,97 кг	2	2	без чертежа
I7	Ø5Вр-I, L =5960; 0,92кг	4	4	без чертежа
I8	Ø5Вр-I, L =5760; 0,89кг	4	4	без чертежа
I9	Ø5Вр-I, L =420; 0,06кг	I2	I2	без чертежа
20	Ø5Вр-I, L =580; 0,09кг	I2	I2	без чертежа
2I	Ø5Вр-I, L =I070; 0,I7кг	6	6	без чертежа
22	Ø5Вр-I, L =I2I0; 0,I9кг	6	6	без чертежа
23	Ø5Вр-I, L =I30; 0,02кг	20	20	без чертежа
	Масса каркаса, кг	I4I,86	I5I,90	

Арматура класса А-I по ГОСТ 5781-82*.
Арматура класса Вр-I по ГОСТ 6727-80*.

Инв.№ подл. | Подпись и дата | Взам. инв.№

Н.К. I.090.I-7с. вып.2-5

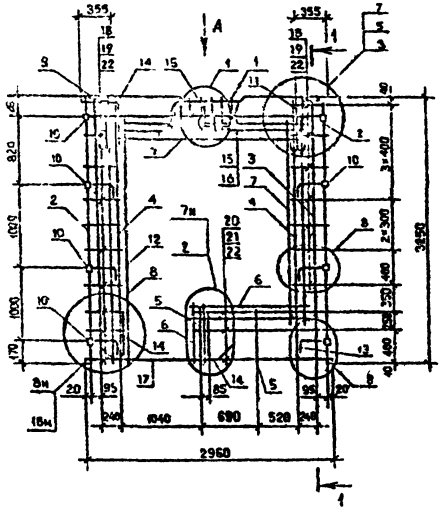

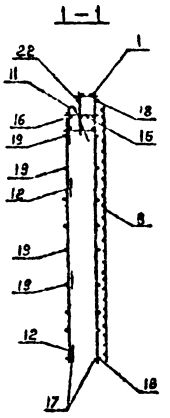

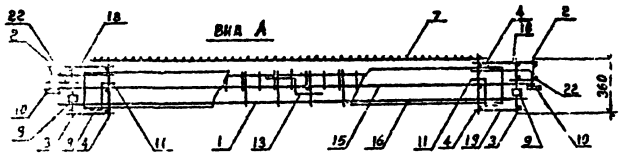

Поз.	Наименование	Количество ИКПВ 30.33 -1	Количество ИКПВ 30.33 -2	Обозначение документа
1	Кор.из упр.об. СКР1	1	-	1.090.1-7с.2-6 7I
	СКР2	-	1	7I
2	Каркас КР6	2	2	80
3	КР2	2	2	77
4	КР5	2	2	80
5	КР10	2	2	80
6	Сетка С13	2	2	90
7	С15	2	2	90
8	С17	1	1	90
9	Изделие закладн. М11	2	2	92
10	М12	8	8	92
11	Петля стропов. СП4	2	2	96
12	Стержень анкерн. АН1	6	6	94
13	АН2	1	1	94
14	АН3	3	3	94
15	2I4AI; L=2950; 3,56кг	1	1	Без чертежа
16	2I4AI; L=2770; 3,35кг	1	1	Без чертежа
17	4I4AI; L=1900; 4,75кг	2	2	Без чертежа
18	4BpI; L=430; 0,07кг	17	17	Без чертежа
19	4BpI; L=270; 0,04кг	17	17	Без чертежа
20	4BpI; L=1640; 0,25кг	3	3	Без чертежа
21	4BpI; L=1470; 0,22кг	3	3	Без чертежа
22	4BpI; L=130; 0,02кг	20	20	Без чертежа
	Масса каркаса, кг	80,50	81,76	

Технические требования см. 1.090.1-7с.2-6 ТТ
Узлы см. 1.090.1-7с.2-5 Д2
Арматура класса AI по ГОСТ 5781-82*
Арматура класса BpI по ГОСТ 6727-80*
Опалубочный чертеж см. 1.090.1-7с2-5 09.

Разраб.	Воронина			1.090.1-7с.2-5 46	
Проверил	Иванов				
ГИП	Бурлинкевич				
Нач.отд.	Бахтадзе				
				Каркас предварительный ИКПВ 30.33-1 ИКПВ 30.33-2	Стадия: Р; Лист: 1; Листов: 1
Н.контр.	Маркарян				ТСПИнжЗИЗП

Копировал

Формат А3

Инв. N подл. | Подпись и дата | Взам. инв. N

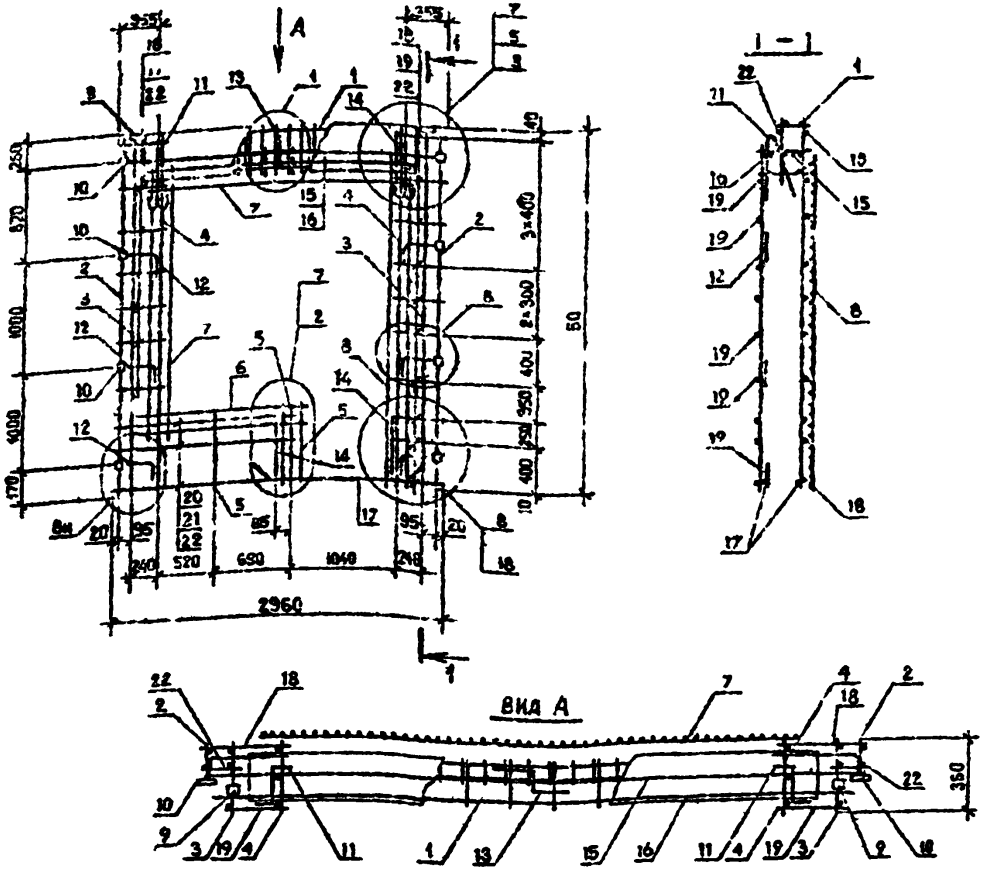

Поз.	Наименование	Количество 2КПБ 30.33-I	Количество 2КПБ 30.33-2	Обозначение документа
I	Каркас укр.сб.СКРI	I	–	I.090.I-7с.2-5 7I
	СКР2	–	I	7I
2	Каркас КР8	2	2	80
3	КР2	2	2	77
4	КР6	2	2	78
5	КРI0	2	2	80
6	Сетка СI3	2	2	90
7	СI6	2	2	90
8	СI7	I	I	90
9	Изделие закладное			
	МНI	2	2	92
I0	МН2	8	8	92
II	Петля строповочная			
	СП4	2	2	96
I2	Стержень анкерный			
	АНI	6	6	94
I3	АН2	I	I	94
I4	АН3	3	3	94
I5	ФI4А-I, L=2950;3,56кг	I	I	без чертежа
I6	ФI4А-I, L=2770;3,35кг	I	I	без чертежа
I7	Ф8А-I, L=I900;0,75кг	2	2	без чертежа
I8	Ф5Вр-I, L=430;0,07кг	I7	I7	без чертежа
I9	Ф5Вр-I, L=270;0,04кг	I7	I7	без чертежа
20	Ф5Вр-I, L=I640;0,25	3	3	без чертежа
2I	Ф5Вр-I, L=I470;0,23	3	3	без чертежа
22	Ф5Вр-I, L=I30;0,02кг	20	20	без чертежа
	Масса каркаса, кг	80,50	8I,76	

Технические требования см. I.090.I-7с.2-5 ТТ.
Узлы арматурные см. I.090.I-7с.2-5 Д2.
Арматура класса А-I по ГОСТ 5781-82^{х}.
Арматура класса Вр-I по ГОСТ 6727-80^{х}.
Опалубочный чертеж см. I.090.I-7с.2-5 I0

т.к. I.090.I-7с.2-5

Разраб.	Берощанин		
Посверил	Шелин		
ГИП	Бурджанадзе		
Нач.отд	Балтадзе		
Н.контр.	Маркарян		

I.090.I-7с.2-5 47

Каркас пространственный
2КПБ 30.33-I
2КПБ 30.33-2

Стадия	Лист	Листов
Р		I

ТбилЗНИИЭП

Копировал

Формат А3

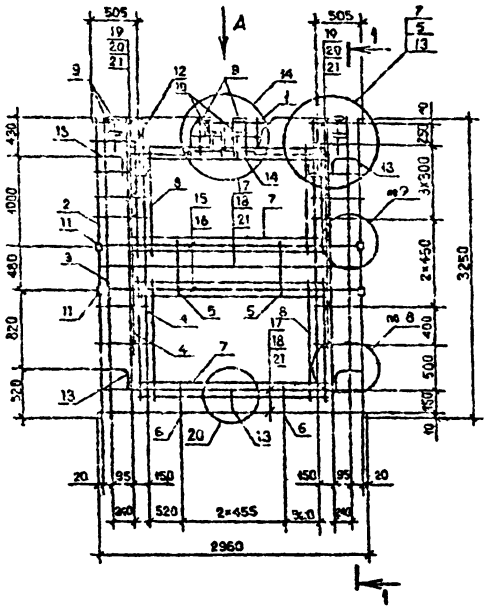

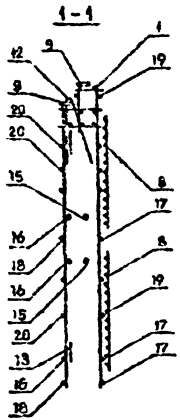

Поз.	Наименование	Код. изд. 30.33 -2	Обозначение документа
I	Каркас укр.сб. СКР4	I	I.090.I-7с.2-5 73
2	Каркас КР3	2	80
3	КР2	2	77
4	КР5	4	78
5	КРI4	2	8I
6	КРI3	2	8I
7	Сетка С.5	4	90
8	С13	4	90
9	Изделие закладн. МчI	5	92
I0	МН4	2	93
II	МН2	4	92
I2	Петля строповоч. СП4	4	96
I3	Стержень анкерн. АНI	5	94
I4	АН2	I	94
I5	Ф14AI; L=2950; 3,56кг	2	Без чертежа
I6	Ф14AI; L=2770; 3,35кг	2	Без чертежа
I7	Ф5BpI; L=2960; 0,46кг	3	Без чертежа
I8	Ф5BpI; L=2750; 0,43кг	3	Без чертежа
I9	Ф5BpI; L=580; 0,09кг	I4	Без чертежа
20	Ф5BpI; L=420; 0,06кг	I4	Без чертежа
2I	Ф5BpI; L=I30; 0,02кг	20	Без чертежа
	Масса каркаса, кг	88,7I	

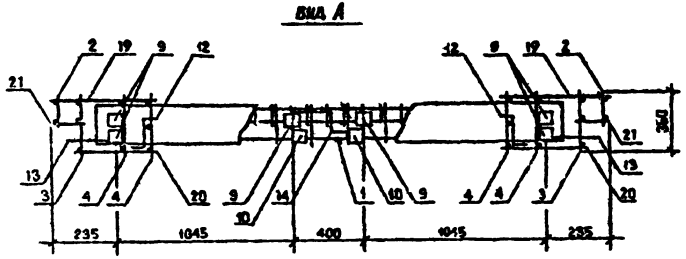

Технические требования см. I.090.I-7с.2-5 ТТ
Узлы см. I.090.I-7с.2-5 Д2
Арматура класса AI по ГОСТ 5781-82*
Арматура класса BpI по ГОСТ 6727-80*
Опалубочный чертеж см. I.090.I-7с.2-5 II

Разр.	Воронина			I.090.I-7с.2-5 48	
Проверил	Шапиз				
ГИП	Будницкий			Каркас пространственный КШ 30.33-2	Стадия: Р; Лист: ; Листов: I
Нач.отд.	Бахтадзе				ТСтальМонтаж
Н.контр.	Мордарев				

Копировал

Формат А3

Инв. № подл. | Подпись и дата | Взам. инв. №

Рек. I.090.I-7с. вып.2-5

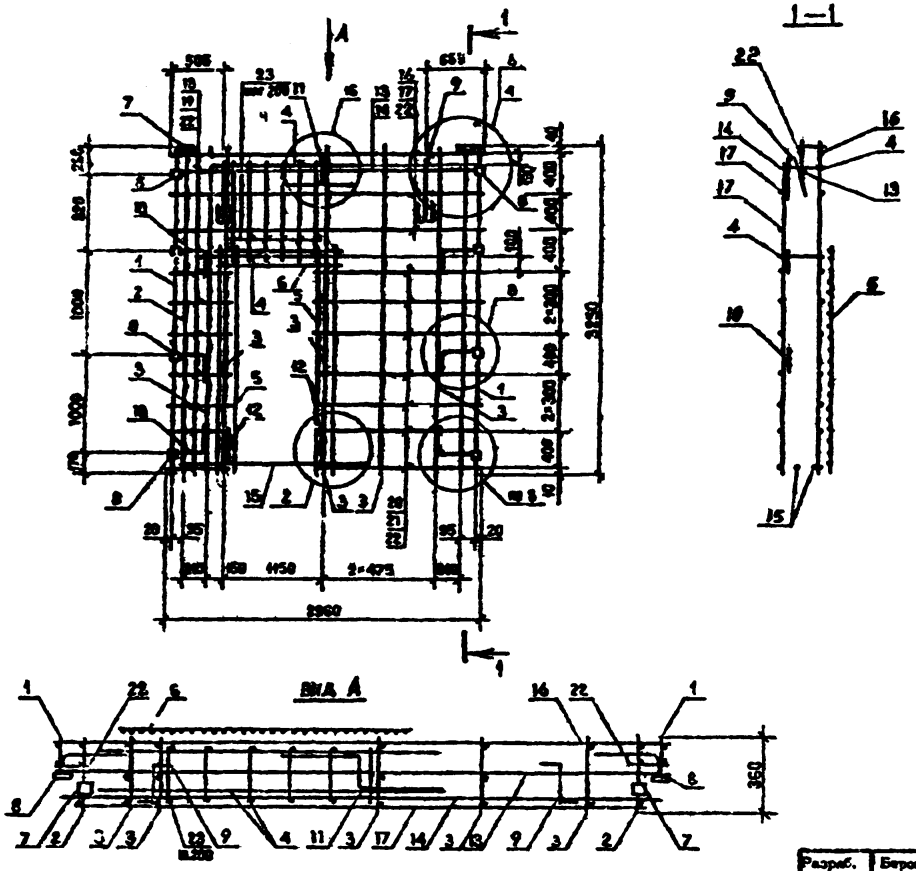

Поз.	Наименование	Колич ІКПД 30.33-2	Обозначение документа
I	Каркас КР8	2	I.090.I-7с.2-5 80
2	КРI	2	77
3	КР5	5	78
4	КРI5	2	82
5	Сетка СI6	2	90
6	СI3	I	90
7	Изделие заклад. МНI	2	92
8	МН2	8	92
9	Петля строповоч. СП5	2	96
I0	Стержень анкерн. АНI	6	94
II	АН2	I	94
I2	АН3	2	94
I3	Ф14АI; L=2950; 3,56кг	I	Без чертежа
I4	Ф14АI; L=2770; 3,35кг	I	Без чертежа
I5	Ф8АI; L=I900; 0,75 кг	2	Без чертежа
I6	Ф5ВрI; L=2960; 0,46кг	3	Без чертежа
I7	Ф5ВрI; L=2750; 0,43кг	3	Без чертежа
I8	Ф5ВрI; L=580; 0,09кг	7	Без чертежа
I9	Ф5ВрI; L=420; 0,06кг	7	Без чертежа
20	Ф5ВрI; L=I350; 0,2Iкг	7	Без чертежа
2I	Ф5ВрI; L=II90; 0,I8кг	7	Без чертежа
22	Ф5ВрI; L=I30; 0,02кг	20	Без чертежа
23	Ф5ВрI; L=830; 0,I3кг	7	Без чертежа
	Масса каркаса, кг	67,29	

Технические требования см. I.090.I-7с.2-5 ТТ
Узлы см. I.090.I-7с.2-5 Д2
Арматура класса АI по ГОСТ 578I-82*
Арматура класса ВрI по ГОСТ 6727-80*
Опалубочный чертеж см. I.090.I-7с.2-5 I2

Разраб.	Берошвили		
Проверил	Шелия		
ГИП	Бурджанадзе		
Нач.отд.	Бахтадзе		
Н.контр.	Маркарян		

I.090.I-7с.2-5 49

Каркас пространственный ІКПД 30.33-2

Стадия	Лист	Листов
Р		1

ТбилЗИИИЭП

Копировал

Формат А3

т.к. I.090.I-7с.2-5

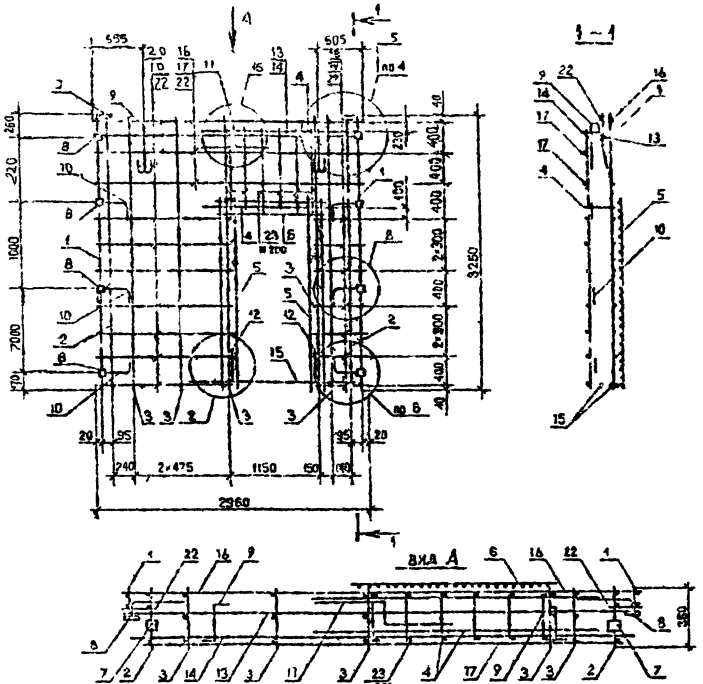

Поз.	Наименование	Кол.	Обозначение документа
I	Каркас КР0	2	I.090.I-7с.2-5 80
2	КРI	2	77
3	КР5	6	78
4	КРI5	2	82
5	Сетка СI6	2	90
6	СI3	I	90
7	Изделие закладн. МНI	2	92
8	МН2	2	92
9	Петля строгового СП5	2	96
10	Стержень анкерный АНI	6	94
II	АН2	I	94
I2	АН3	2	94
I3	ФI4А-I; L=2950; 3,56 кг	1	Без чертежа
I4	ФI4А-I; L=2770; 3,35 кг	I	Без чертежа
I5	Ф3А-I; L=I900; 0,75 кг	2	Без чертежа
I6	Ф5Вр-I; L=2960; 0,46кг	3	Без чертежа
I7	Ф5Вр-I; L=2750; 0,43кг	3	Без чертежа
I8	Ф5Вр-I; L=580; 0,09кг	7	Без чертежа
I9	Ф5Вр-I; L=420; 0,06кг	7	Без чертежа
20	Ф5Вр-I; L=I350; 0,2Iкг	7	Без чертежа
2I	Ф5Вр-I; L=II90; 0,I8кг	7	Без чертежа
22	Ф5Вр-I; L=I30; 0,02кг	20	Без чертежа
23	Ф5Вр-I; L=830; 0,I3кг	I2	Без чертежа
	Масса каркаса, кг	67,29	

Арматура: класса Вр-I по ГОСТ 6727-80^{х},
класса А-I по ГОСТ 578I-82^{х}.

Арматурные узлы см. I.090.I-7с.2-5 Д2

Технические требования см. I.090.I-7с.2-5 ТТ

Спалубочный чертеж см. I.090.I-7с.2-5 I3

Разраб.	Барсинская		
Проверил	Шепин		
ГИП	Бурдиновский		
Нач.отд.	Бакланов		
Н.контр.	Маркарян		

I.090.I-7с.2-5 50

Каркас пространственный 2КПД 30.33-2

Стадия	Лист	Листов
Р		I

ТбилЗНИИЗП

Копировал

Формат А3

Инв. № подл. | Подпись и дата | Взам. инв. №

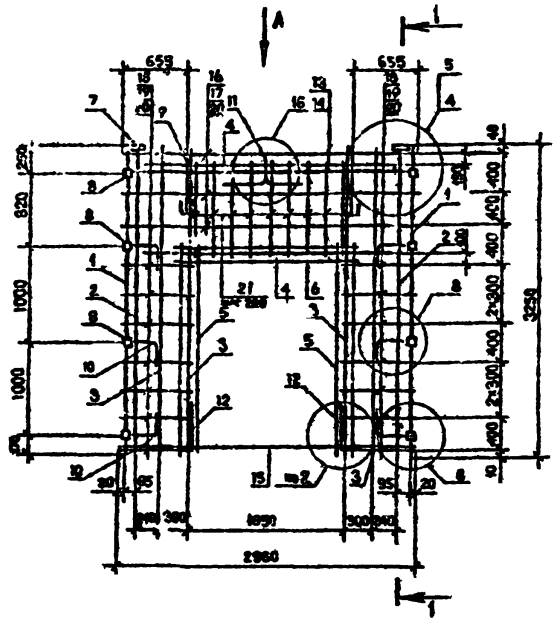

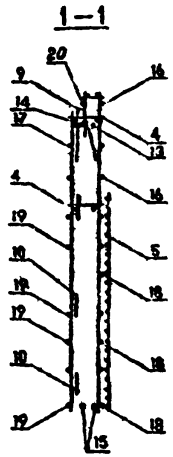

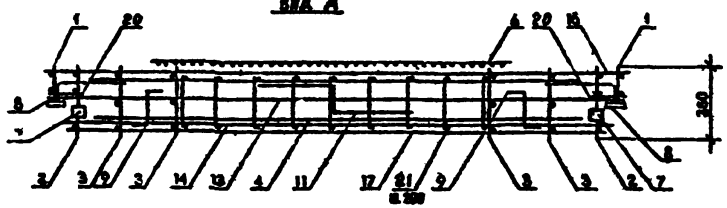

Поз.	Наименование	Кол.	Обозначение документа
I	Каркас КР6	2	I.090.I-7с.2-5 80
2	КРI	2	77
3	КР5	4	78
4	КРI6	2	82
5	Сетка СI6	2	90
6	СI4	I	30
7	Изделие закладное МНI	2	92
8	МН2	8	92
9	Петля строповочная СП4	2	96
I0	Стержень анкерный АНI	6	94
II	АН2	I	94
I2	АН3	3	24
I3	⌀I4А-I, L=2360, 3,56кг	I	Без чертежа
I4	⌀I4А-I, L=2770, 3,36кг	I	Без чертежа
I5	⌀8А-I, L=2400, 0,95кг	2	Без чертежа
I6	⌀5Вр-I, L=2960, 0,46кг	3	Без чертежа
I7	⌀5Вр-I, L=2750, 0,43кг	3	Без чертежа
I8	⌀5Вр-I, L=720, 0,IIкг	I4	Без чертежа
I9	⌀5Вр-I, L=570, 0,09кг	I4	Без чертежа
20	⌀5Вр-I, L=I30, 0,02кг	20	Без чертежа
2I	⌀5Вр-I, L=630, 0,I3кг	I8	Без чертежа
	Масса каркаса, кг	65,63	

Арматура: класса Вр-I по ГОСТ 6727-80*,
класса А-I по ГОСТ 5781-82*.
Технические требования см. I.090.I-7с.2-5 ТТ
Опалубочный чертеж см. I.090.I-7с.2-5 I4
Арматурные узлы см. I.090.I-7с.2-5 Д2

Разраб.	Воронина			I.090.I-7с.2-5 5I	
Проверил	Шегай				
ГИП	Бурачевская				
Нач.отд.	Вахтадзе			Каркас пространственный ЗКПД 30.33-2	Стадия: Р; Лист; Листов: I
Н.контр.	Марцарян				ТбилЗНИИЭП

Копировал

Формат А3

Инв. № подл. | Подпись и дата | Взам. инв. №

т.п. I.090.I-7с вып.2-5

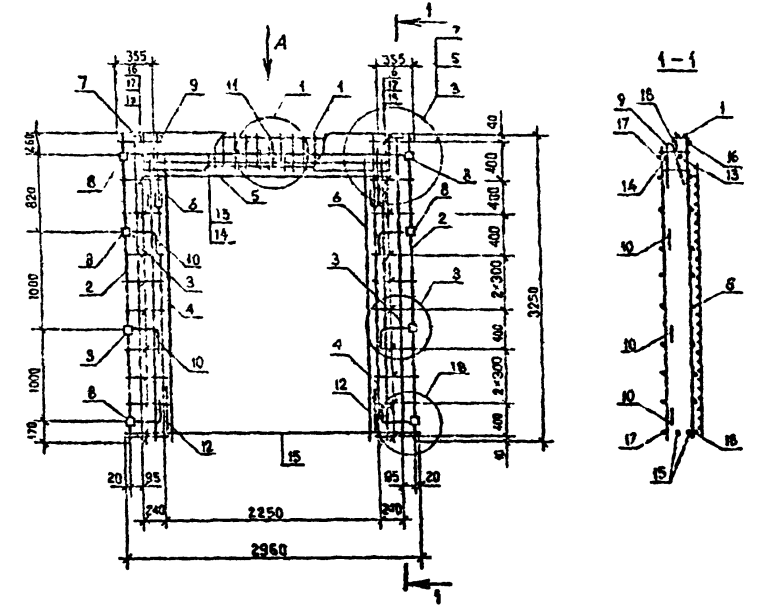

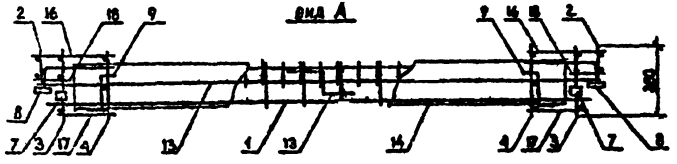

Поз.	Наименование	Кол.на карк. 4КПД 30.33-		Обозначение документа
		-1	-2	
1	Каркас укр. сборки СКР1	1	-	1.090.1-7с.2-5 71
	СКР2	-	1	71
2	Каркас КР6	2	2	80
3	КР2	2	2	77
4	КР6	2	2	78
5	Сетка С16	1	1	90
6	С17	2	2	90
7	Изделие закладное М1	2	2	92
8	М2	6	6	92
9	Петля строповочная СП3	2	2	96
10	Стержень анкерный АН1	6	6	94
11	АН2	1	1	94
12	АН3	2	2	94
13	Ø14А-I, L=2950, 3,56 кг	1	1	Без чертежа
14	Ø14А-I, L=2770, 3,35 кг	1	1	Без чертежа
15	Ø14А-I, L=3000, 3,62 кг	2	2	Без чертежа
16	Ø5Вр-I, L=430, 0,07 кг	20	20	Без чертежа
17	Ø5Вр-I, L=270, 0,04 кг	20	20	Без чертежа
18	Ø5Вр-I, L=130, 0,02 кг	20	20	Без чертежа
	Масса каркаса, кг	80,08	81,34	

Арматура: класса Вр-I по ГОСТ 6727-80*,
класса А-I по ГОСТ 5781-82*.
Технические требования см. 1.090.1-7с.2-5 ТТ
Опалубочный чертеж см. 1.090.1-7с.2-5 ВВ
Арматурные узлы см. 1.090.1-7с.2-5 ДВ

Разраб.	Бородавкин			1.090.1-7с.2-5 82	
Проверил	Шилов				
ГИП	Бородавкин				
Нач.отд.	Баглаенко			Каркас пространственный 4КПД 30.33-1, 4КПД 30.33-2	Стадия: Р; Лист; Листов
Н.контр.	Мальцева				ТПиА№88301

Копировал

Формат А3

Инв.№ подл. | Подпись и дата | Взам. инв.№

1.1. 1.090.1-7с вып.2-5

Инв.№ подл. | Подпись и дата | Взам.инв.№

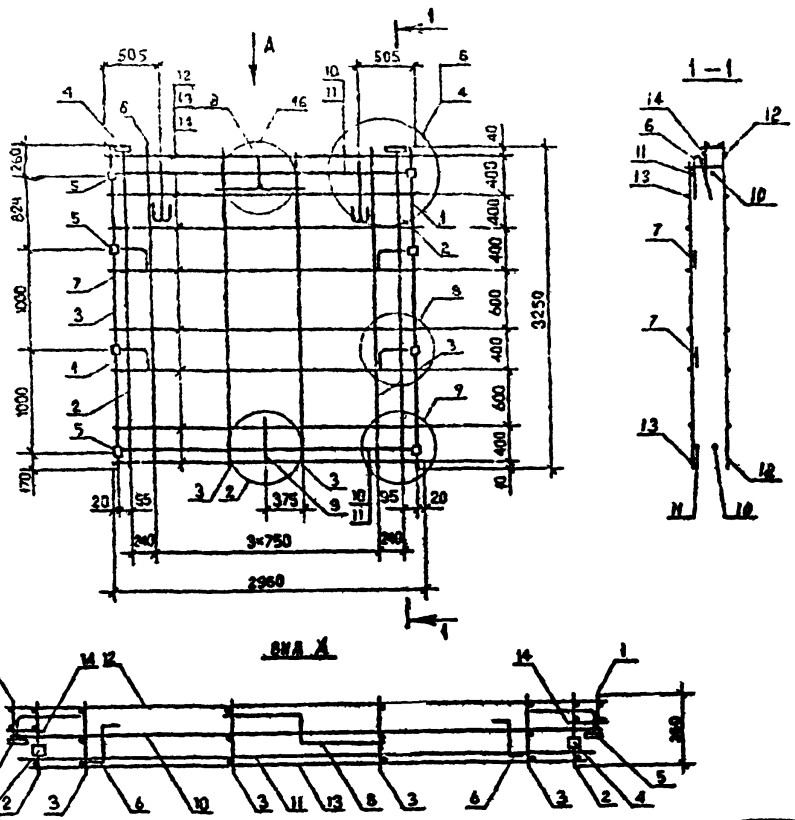

Поз.	Наименование	Кол.	Обозначение документа
I	Каркас КР8	2	I.090.I-7с.2-5 80
2	КРI	2	77
3	КР5	4	78
4	Изделие закладное МНI	2	92
5	МН2	3	92
6	Петля строповочная СП6	2	96
7	Стержень анкерный АНI	4	94
8	АН2	I	94
9	АН3	I	94
I0	ФI4А-I, L=2950, 3,56 кг	2	Без чертежа
II	ФI4А-I, L=2770, 3,35 кг	2	Без чертежа
I2	Ф5Вр-I, L=2960, 0,46 кг	8	Без чертежа
I3	Ф5Вр-I, L=2750, 0,43 кг	8	Без чертежа
I4	Ф5Вр-I, L=I30, 0,02 кг	I6	Без чертежа
	Масса каркаса, кг	60.I0	

Арматура: класса Вр-I по ГОСТ 6727-80[x],
класса А-I по ГОСТ 5781-82[x].

Технические требования см. I.090.I-7с.2-5 ТТ
Опалубочный чертеж см. I.090.I-7с.2-5 Г7
Арматурные узлы см. I.090.I-7с.2-5 Д2

Разраб.	Баронова			I.090.I-7с.2-5 54
Проверил	Шевин			
ГИП	Бурдинская			Каркас пространственный КП 30.33
Нач.отд.	Бадалов			Стадия: Р; Лист; Листов: I
Н.контр.	Меркулин			Тбилисиниз

Копировал

Формат А3

т.к. I.090.I 9с. вып.2-5

Инв. № подл. | Подпись и дата | Взам. инв. №

т.к. I.090,I-7с. вып.2-5

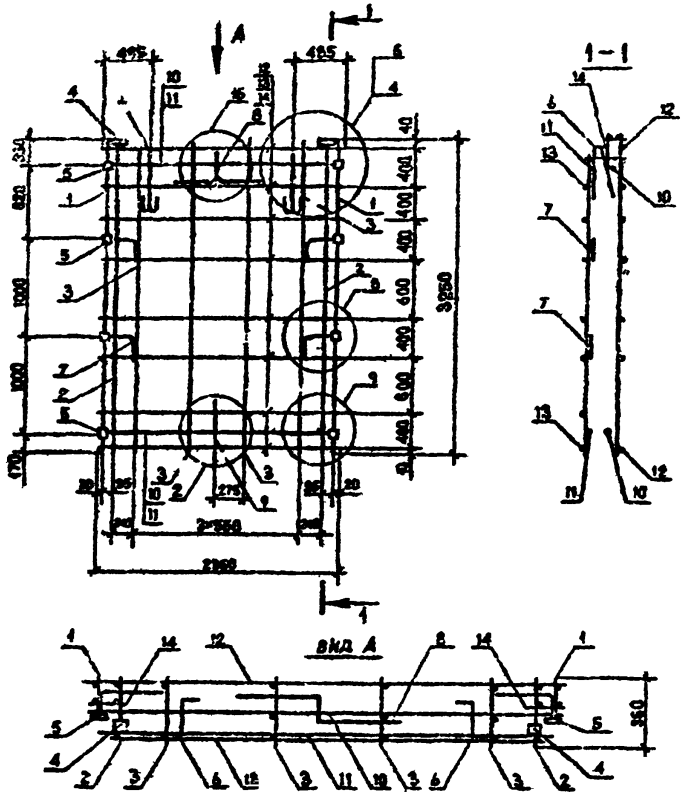

Поз.	Наименование	Кол.	Обозначение документа
I	Каркас КР8	2	I.090.I-7с.2-5 80
2	КРI	2	77
3	КР5	4	78
4	Изделие закладное МНI	2	92
5	МН2	8	92
6	Петля строповочная СП5	2	96
7	Стержень анкерный АНI	4	94
8	АН2	I	94
9	АН3	I	94
I0	ФI4А-I, L=2350, 2,84 кг	2	Без чертежа
II	ФI4А-I, L=2I70, 2,62 кг	2	Без чертежа
I2	Ф5Вр-I, L=2360; 0,37 кг	8	Без чертежа
I3	Ф5Вр-I, L=2I50, 0,33 кг		Без чертежа
I4	Ф5Вр-I, L=I30, 0,02 кг	I6	Без чертежа
	Масса каркаса, кг	53,85	

Арматура: класса Вр-I по ГОСТ 6727-80^{х},
класса А-I по ГОСТ 578I-82^{х}.

Технические требования см. I.090.I-7с.2-5 ТТ
Опалубочный чертеж см. I.090.I-7с.2-5 I8
Арматурные узлы см. I.090.I-7с.2-5 Д2

Разраб.	Бороновский		1990	I.090.I-7с.2-5 55		
Проверил	Шаля		1990			
ГИП	Бурджанадзе		1990			
Нач.отд.	Бектадзе		1990	Каркас пространственный КП 24.33	Стадия	Лист	Листов
					Р		I
Н.контр	Маркарян		1990		ТбилЗНИИЭП		

Копировал

Формат А3

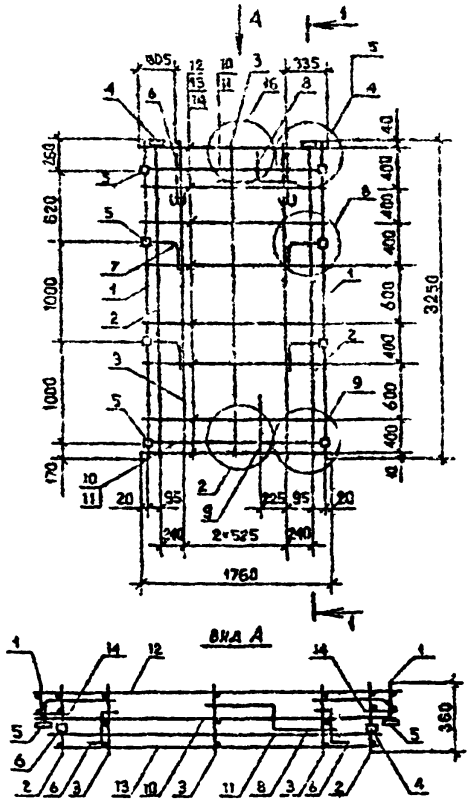

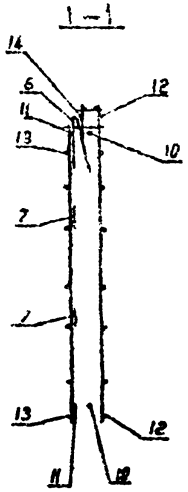

Поз.	Наименование	Кол.	Обозначение документа
I	Каркас КР8	2	I.090.I-7с.2-5 80
2	КР1	2	77
3	КР5	3	78
4	Изделие закладное МН1	2	92
5	МН2	8	92
6	Петля строповочная СП4	2	96
7	Стержень анкерный АН1	4	94
8	АН2	I	94
9	АН3	I	94
I0	ФI4А-I, L=1750, 2,II кг	2	Без чертежа
II	ФI4А-I, L=1570, I,90 кг	2	Без чертежа
I2	Ф5Вр-I, L=1760, 0,27 кг	8	Без чертежа
I3	Ф5Вр-I, L=1550, 0,24 кг	8	Без чертежа
I4	Ф5Вр-I, L=130, 0,02 кг	I6	Без чертежа
	Масса каркаса, кг	44,79	

Арматура класса Вр-I по ГОСТ 6727-80[x], класса А-I по ГОСТ 5781-82[x]

Технические требования см. I.090.I-7с.2-5 ТТ
Опалубочный чертеж см. I.090.I-7с.2-5 I9
Арматурные узлы см. I.090.I-7с.2-5 Д2

Разраб.	Бероишвили		1.9.90	I.090.I-7с.2-5 56		
Проверил	Шевин		1.9.90			
ГИП	Бурджаладзе		1.9.90			
Нач.отд.	Бахтадзе		1.9.90	Каркас пространственный КП I8.33	Стадия	Лист	Листов
					Р		I
					ТбилЗНИИЭП		
Н.контр.	Маркарян		1.9.90				

Копировал

Формат А3

т.к. I.090.I-7с. вып.2-5

Инв. № подл. | Подпись и дата | Взам. инв. №

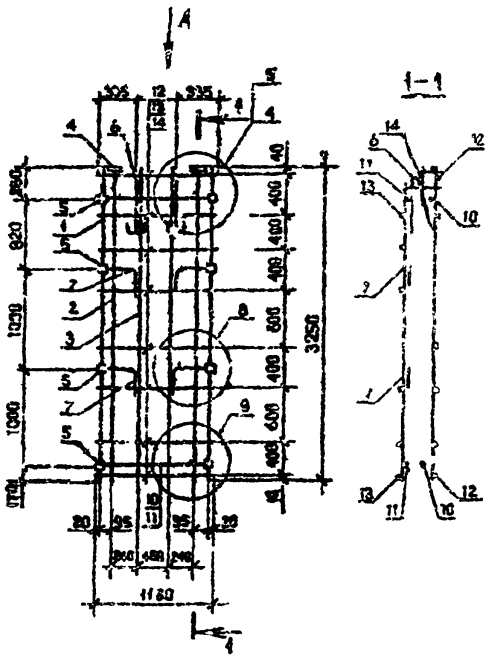

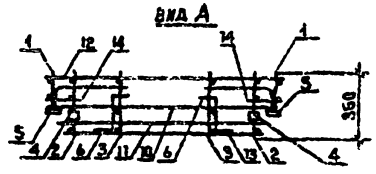

Пов.	Наименование	Кол.	Обозначение документа
1	Каркас КР8	2	I.090.I-7с.2-5 80
2	КР1	2	77
3	КР5	2	78
4	Изделие закладное МН1	2	92
5	МН2	8	92
6	Петля строповочная СП3	2	96
7	Стержень анкерный АН1	4	94
8	Ф14А-I, L=1150, 1,39 кг	2	Без чертежа
9	Ф14А-I, L=970, 1,17 кг	2	Без чертежа
10	Ф5Вр-I, L=1160, 0,18 кг	8	Без чертежа
11	Ф5Вр-I, L=950, 0,15 кг	8	Без чертежа
12	Ф5Вр-I, L=130, 0,02 кг	16	Без чертежа
	Масса каркаса, кг	33,72	

Арматура: класса Вр-I по ГОСТ 6727-80[х],
класса А-I по ГОСТ 5781-82[х].

Технические требования см. I.090.I-7с.2-5 ТТ
Опалубочный чертеж см. I.090.I-7с.2-5 20
Арматурные узлы см. I.090.I-7с.2-5 Д2

Разраб.	Бероквиля		1.9.90
Проверил	Шелия		1.9.90
ГИП	Бурджанадзе		1.9.90
Нач.отд.	Бахтадзе		1.9.90
Н.контр.	Маркарян		1.9.90

I.090.I-7с.2-5 57

Каркас пространственный
КП I2.33

Стадия	Лист	Листов
Р		I

ТбилЗНИИЭП

Копировал

Формат А3

т.к. I.090.I-7с. вып.2-5

Инв. № подл. | Подпись и дата | Взам. инв. №

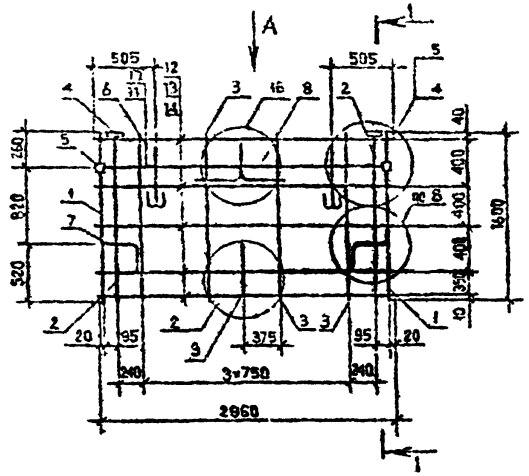

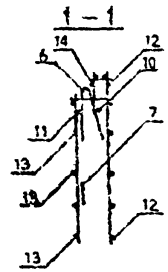

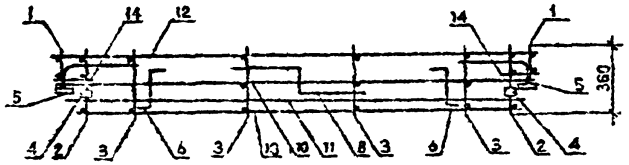

Поз.	Наименование	Кол.	Обозначение документа
I	Каркас КР9	2	I.090.I-7с.2-5 80
2	КР4	2	77
3	КР7	4	79
4	Изделие закладное МН1	2	92
5	МН2	2	92
6	Петля строповочная СП4	2	96
7	Стержень анкерный АН1	2	94
8	АН2	1	94
9	АН3	1	94
I0	ФI4А-I, L=2950, 3,56кг	1	Без чертежа
II	ФI4А-I, L=2770, 3,35кг	1	Без чертежа
I2	Ф5Вр-I, L=2960, 0,46кг	5	Без чертежа
I3	Ф5Вр-I, L=2760, 0,43кг	5	Без чертежа
I4	Ф5Вр-I, L=I30, 0,02кг	I0	Без чертежа
	Масса каркаса, кг	29,82	

Арматура класса Вр-I по ГОСТ 6727-80^{х},
класса А-I по ГОСТ 578I-82^{х}

Технические требования см. I.090.I-7с.2-5 ТТ

Опалубочный чертеж см. I.090.I-7с.2-5 2I

Арматурные узлы см. I.090.I-7с.2-5 Д2

Разраб.	Бородинин		1.9.90
Проверил	Шелия		1.9.90
ГИП	Бурджанадзе		1.9.90
Нач.отд.	Бахтадзе		1.9.90
Н.контр.	Маркарян		1.9.90

I.090.I-7с.2-5 58

Каркас пространственный КП 30.I6

Стадия	Лист	Листов
Р		I

ТбилЗНИИЗП

Копировал

Формат А3

т.к. I.090.I-7с вып.2-5

Инв. № подл. | Подпись и дата | Взам. инв. №

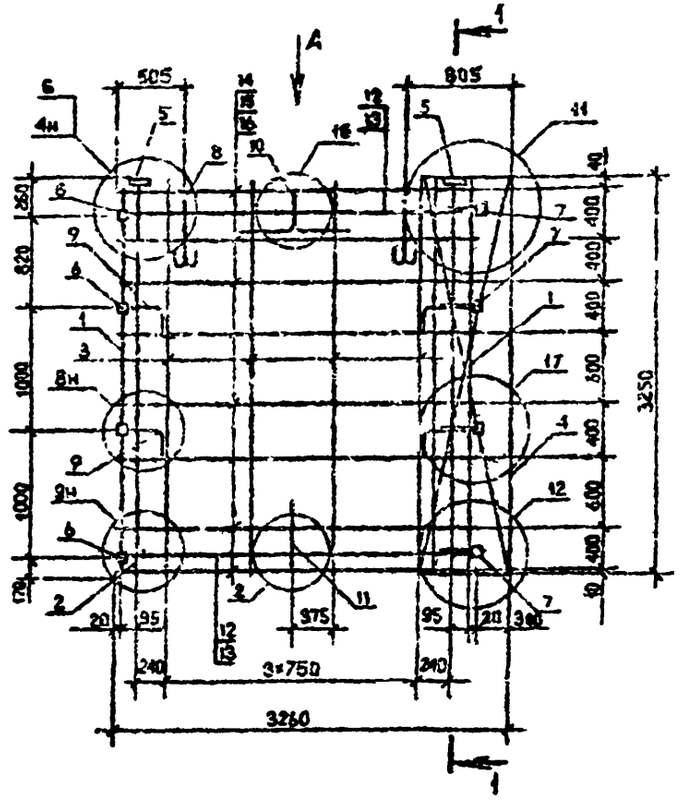

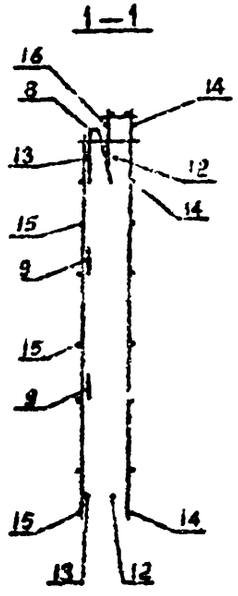

Поз.	Наименование	Кол.	Обозначение документа
I	Каркас КР8	2	I.090.I-7с.2-5 80
2	КРI	2	77
3	КР5	4	78
4	Сетка СI9	I	9I
5	Изделие закладное МНI	2	92
6	МН2	4	92
7	МН3	4	93
8	Петля строповочная СП6	2	96
9	Стержень анкерный АНI	4	94
I0	АН2	I	94
II	АН3	I	94
I2	ФI4А-I, L=2950, 3,56 кг	2	Без чертежа
I3	ФI4А-I, L=2770, 3,35 кг	2	Без чертежа
I4	Ф5Вр-I, L=2960, 0,46 кг	8	Без чертежа
I5	Ф5Вр-I, L=2750, 0,43 кг	8	Без чертежа
I6	Ф5Вр-I, L=I30, 0,02 кг	I6	Без чертежа
	Масса каркаса, кг	67,02	

Арматура класса Вр-I по ГОСТ 6727-80^{x},
класса А-I по ГОСТ 578I-82^{x}.

Технические требования см. I.090.I-7с.2-5 ТТ
Опалубочный чертеж см. I.090.I-7с.2-5 2
Арматурные узлы см. I.090.I-7с.2-5 Д2

вид А

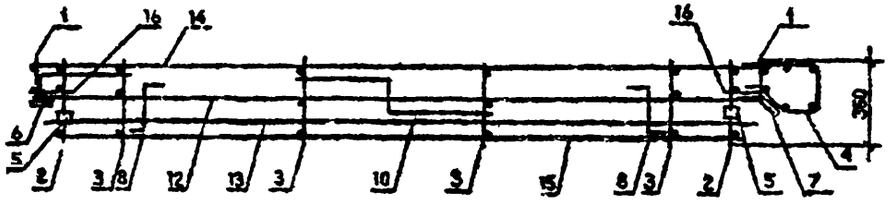

Разраб.	Бесошвили		1.9.90
Проверил	Шелия		1.9.90
ГИП	Бурджанадзе		1.9.90
Нач.отд.	Бахтадзе		1.9.90
Н.контр.	Маркарян		1.9.90

I.090.I-7с.2-5 59

Каркас пространственный
ЛКП 33.33

Стадия	Лист	Листов
Р		I

ТбилЗНИИЭП

Копировал

Формат А3

т.к. I.090.I-7с. вып.2-5

Инв. № подл. | Подпись и дата | Взам. инв. №

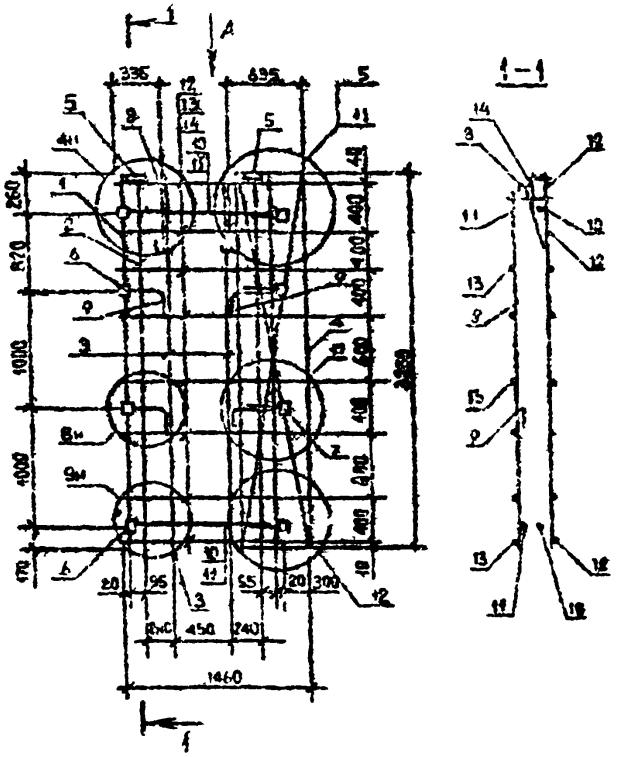

Вид А

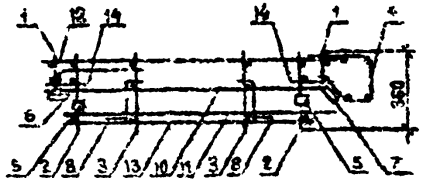

Поз.	Наименование	Кол.	Обозначение документа
I	Каркас КРВ	2	I.090.I-7с.2-5 80
2	1Т	2	77
3	КРБ	2	78
4	Сетка С19	I	9I
5	Накладные закладные М1	2	92
6	М2	4	92
7	М3	4	93
8	Петля строповочная С34	2	96
9	Стержень анкерный АП1	4	94
10	⌀14А-I, L=1150, I,39 кг	2	Без чертежа
II	⌀14А-I, L=970, I,I7 кг	2	Без чертежа
12	⌀5Вр-I, L=1160, 0,18 кг	8	Без чертежа
13	⌀5Вр-I, L=950, 0,15 кг	8	Без чертежа
14	⌀5Вр-I, L=130, 0,02 кг	16	Без чертежа
	Масса каркаса, кг	4I,58	

Арматура: класса Вр-I по ГОСТ 6727-80*,
класса А-I по ГОСТ 5781-82*.

Технические требования см. I.090.I-7с.2-5 1Т
Спецдеточный чертеж см. I.090.I-7с.2-5 22
Арматурные узлы см. I.090.I-7с.2-5 Д2

Разраб.	Бержанина		09.86
Провери.	Шапиз		09.86
ГИП	Куприянова		09.86
Нач. отд.	Бахтадзе		09.86
Н.контр.	Маркарян		09.86

I.090.I-7с.2-5 60

Каркас пространственный
СПП I5.33

Стадия	Лист	Листов
Р		I

ТбилЗНИИЭП

Копировал

Формат А3

Инв.N подл. | Подпись и дата | Взам. инв.№

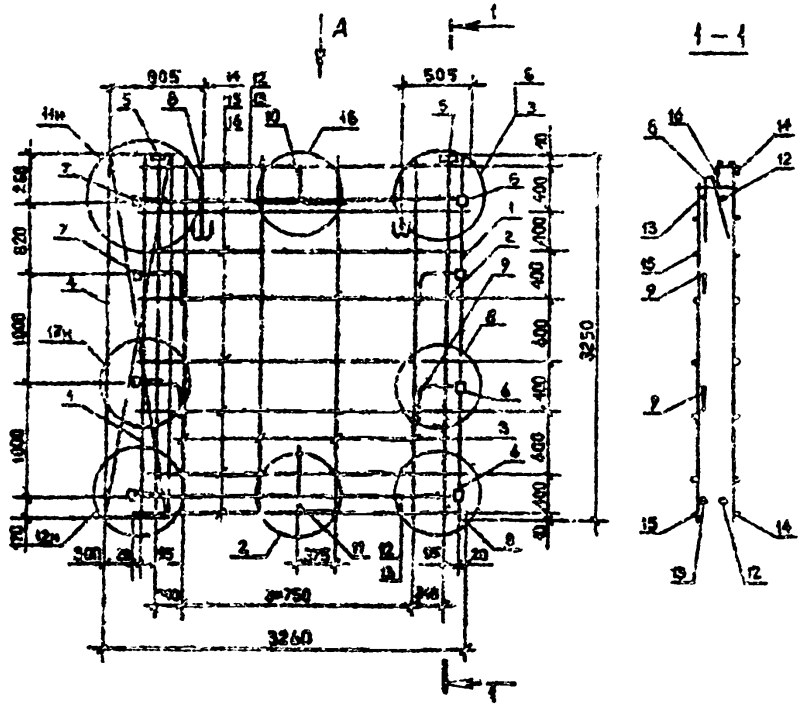

Вид А

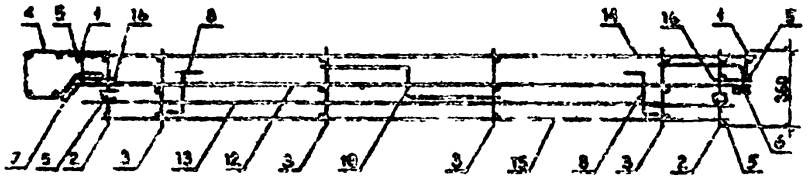

Поз.	Наименование	Кол.	Обозначение документа
I	Каркас КР8	2	I.090.I-7с.2-5 80
2	КР1	2	77
3	КР5	4	78
4	Сетка С19	I	9I
5	Изделие закладн. МП1	2	92
6	МП2	4	92
7	МП3	4	93
8	Петля строповоч. СП6	2	96
9	Стержень анкерный АН1	2	94
I0	АН2	I	94
II	АН3	I	94
I2	Ф14А-I; L=2950; 3,56кг	2	Без чертежа
I3	Ф14А-I; L=2770; 3,35кг	2	Без чертежа
I4	Ф5Вр-I; L=2960; 0,46кг	8	Без чертежа
I5	Ф5Вр-I; L=2750; 0,43кг	8	Без чертежа
I6	Ф6Вр-I; L=130; 0.02кг	I6	Без чертежа
	Масса каркаса, кг	67,02	

Арматура: класса А-I по ГОСТ 5781-82*,
класса Вр-I по ГОСТ 6727-80*

Технические требования см. I.090.I-7с.2-5 ТТ
Опалубочный чертеж см. I.090.I-7с.2-5 25
Арматурные узлы см. I.090.I-7с.2-5 Д2

Разраб.	Бородецкая		1.1.90
Проверил	Шелия		1.1.90
ГИП	Бурдинская		1.1.90
Нач.отд.	Бахтадзе		1.1.90
Н.контр.	Маркория		1.1.90

I.090.I-7с.2-5 6I

Каркас пространственный 2КП 33.33

Стадия	Лист	Листов
Р		I

ТбилЗНИИЭП

Копировал

Формат А3

Инв.N подл. | Подпись и дата | Взам. инв. N

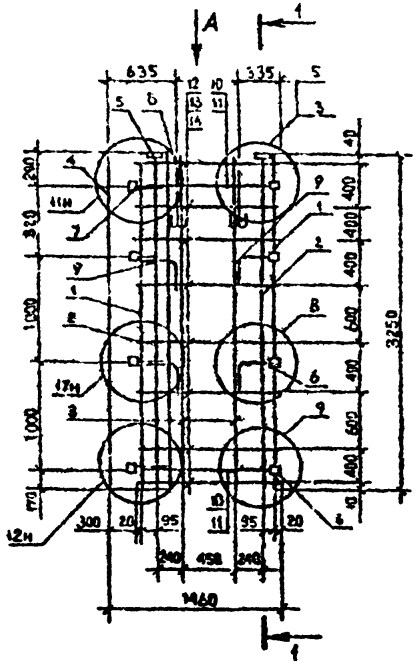

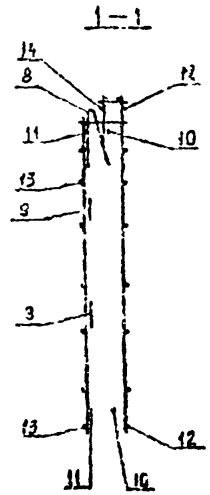

Поз.	Наименование	Кол.	Обозначение документа
I	Каркас КР8	2	I.090.I-7с.2-5 80
2	КР1	2	77
3	КР5	3	78
4	Сетка С19	I	9I
5	Изделие закладн. МН1	2	92
6	МН2	4	92
7	МН3	4	93
8	Петля строповоч. СП4	2	96
9	Стержень анкерный АН1	4	94
I0	Ф14А-I; L=II50; I,39кг	2	Без чертежа
II	Ф14А-I; L=970; I,I7кг	2	Без чертежа
I2	Ф5Вр-I; L=II60; 0,I8кг	8	Без чертежа
I3	Ф5Вр-I; L=950; 0,I5кг	8	Без чертежа
I4	Ф5Вр-I; L=I30; 0,02кг	I6	Без чертежа
	Масса каркаса, кг	4I,58	

Арматура: класса А-I по ГОСТ 5781-82*,
класса Вр-I по ГОСТ 6727-80*.

Вид А

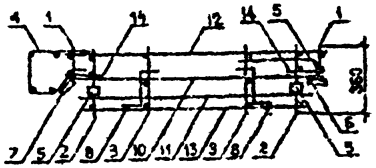

Технические требования см. I.090.I-7с.2-5 ТТ
Опалубочный чертеж см. I.090.I-7с.2-5 25
Арматурные узлы см. I.090.I-7с.2-5 Д2

Разраб.	Борошенко		1.9.90
Проверил	Шапка		1.9.90
ГИП	Буджиладзе		1.9.90
Нач.отд.	Бахтадзе		1.9.90
Н.контр.	Маркарян		1.9.90

I.090.I-7с.2-5 62

Каркас пространственный 2КП I5.33

Стадия	Лист	Листов
Р		

ТбилЗНИИЭП

Копировал

Формат А3

т.к. I.090.I-7с вып.2-5

Инв. № подл. | Подпись и дата | Взам. инв. №

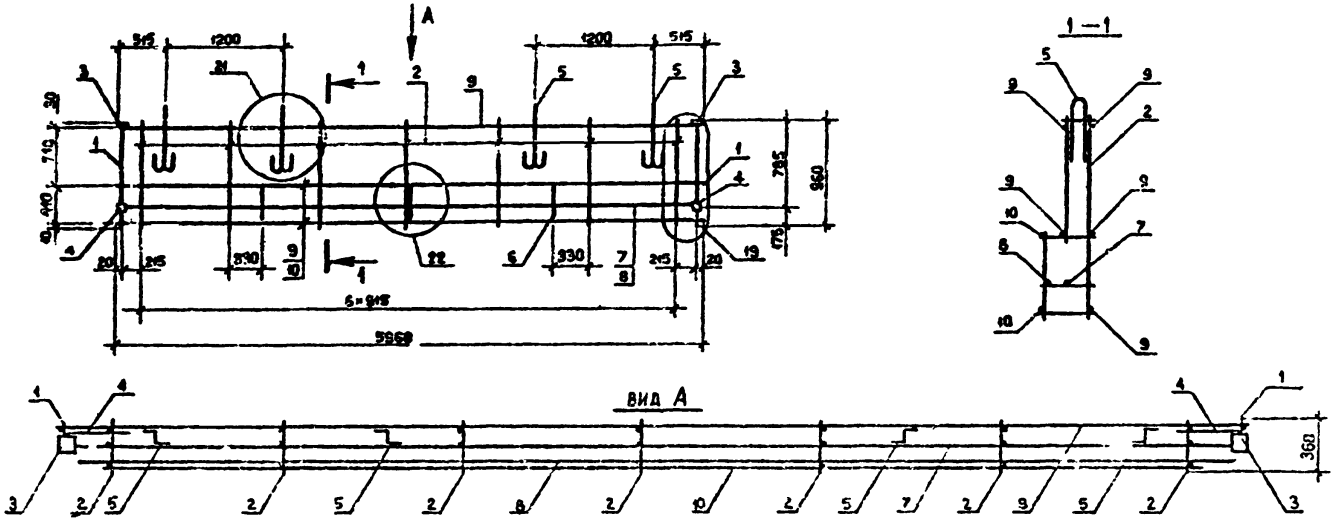

Поз.	Наименование	Кол.	Обозначение документа
I	Каркас КРI8	2	I.090.I-7с.2-5 83
2	КРI7	7	83
3	Изделие закладное МН1	2	92
4	МН2	2	92
5	Петля строповочн. СП2	4	95
6	Стержень анкерный АН4	3	94
7	ФI4А-I; L=5950; 7,19кг	I	Без чертежа
8	ФI4А-I; L=5770; 6,97кг	I	Без чертежа
9	Ф5Вр-I; L=5960; 0,92кг	5	Без чертежа
I0	Ф5Вр-I; L=5540; 0,86кг	2	Без чертежа
	Масса каркаса, кг	35, I6	

Арматура: класса А-I по ГОСТ 5781-82*,
класса Вр-I по ГОСТ 6727-80*

Технические требования см. I.090.I-7с.2-5 ТТ
Опалубочный чертеж см. I.090.I-7с.2-5 25
Арматурные узлы см. I.090.I-7с.2-5 Д2

Разраб.	Бережанин		1.9.90
Проверил	Шелия		1.9.90
ГИП	Бурдаиладзе		1.9.90
Нач.отд	Бахтадзе		1.9.90
Н.контр.	Маркарян		1.9.90

I.090.I-7с.2-5 63

Каркас пространственный КПП 60.I0

Стадия	Лист	Листов
Р		I

ТбилЗНИИЭП

Копировал

Формат А3

т.к. I.090.I-7с вып.2-5

Инв. № подл. | Подпись и дата | Взам. инв. №

т.к. I.090.I-7с вып.2-5

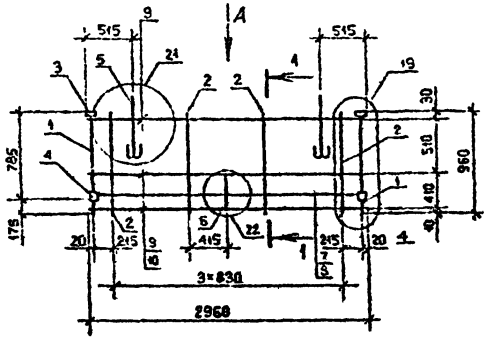

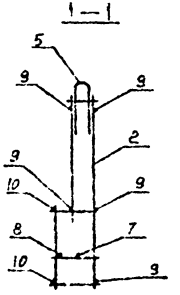

Поз.	Наименование	Кол.	Обозначение документа
I	Каркас КРI8	2	I.090.I-7с.2-5 83
2	КРI7	4	83
3	Изделие закладное МНI	2	92
4	МН2	2	92
5	Петля строповочная СП2	2	95
6	Стержень анкерный АН4	I	94
7	ФI4А-I, L=2950, 3,56 кг	I	Без чертежа
8	ФI4А-I; L=2770, 3,35 кг	I	Без чертежа
9	Ф5Вр-I, L=2960, 0,46 кг	5	Без чертежа
I0	Ф5Вр-I, L=2540, 0,39 кг	2	Без чертежа
	Масса каркаса, кг	I8,99	

Арматура: класса Вр-I по ГОСТ 6727-80^{х},
класса А-I по ГОСТ 578I-82^{х}.

вид А

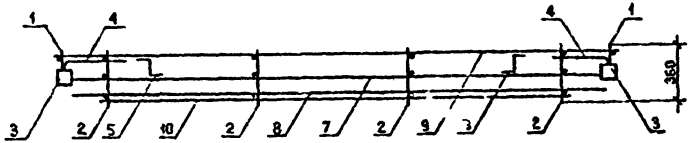

Технические требования см I.090.I-7с.2-5 ТТ
Опалубочный чертеж см. I.090.I-7с.2-5 27
Арматурные узлы см. I.090.I-7с.2-5 Д2

Разраб.	Бероидзе		1.9.90	I.090.I-7с.2-5 64			
Проверил	Шепия		1.9.90				
ГИП	Бурджанадзе		1.9.90				
Нач.отд.	Бахтадзе		1.9.90	Каркас пространственный КПП 30.I0	Стадия	Лист	Листов
					Р		I
					ТбилЗНИИЭП		
Н.контр.	Маркарян		1.9.90				

Копировал

Формат А3

Инв. № подл. | Подпись и дата | Взам. инв. №

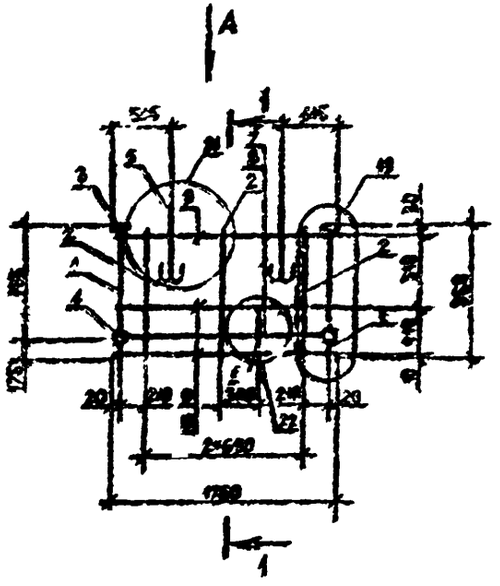
А
1
1
525
495
2
3
4
10
12
2
2
2

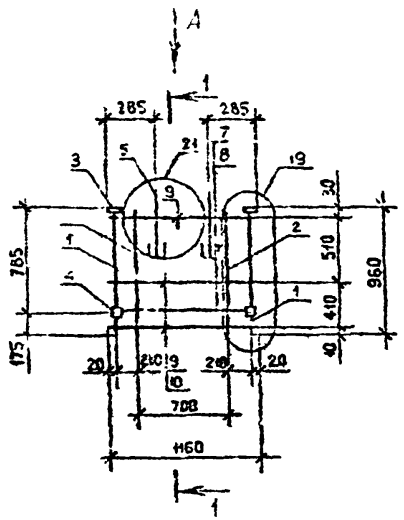

1—1

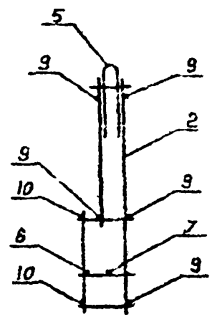

Поз.	Наименование	Кол.	Обозначение документа
I	Каркас КРI8	2	I.090.I-7с.2-5 83
2	КРI7	2	83
3	Изделие закладное МНI	2	92
4	МН2	2	92
5	Петля строповочная СПI	2	95
7	Ф14А-I, L=II50, I,39 кг	I	Без чертежа
8	Ф14А-I, L=970, I,I7 кг	I	Без чертежа
9	Ф5Вр-I, L=II60, 0,I8 кг	5	Без чертежа
I0	Ф5Вр-I, L=740, 0,I2 кг	2	Без чертежа
	Масса каркаса, кг	I2,I2	

Арматура класса Вр-I по ГОСТ 6727-80^{х},
класса А-I по ГОСТ 578I-82^{х}.

Технические требования см. I.090.I-7с.2-5 ТТ
Опалубочный чертеж см. I.090.I-7с.2-5 29
Арматурные узлы см. I.090.I-7с.2-5 Д2

вид А

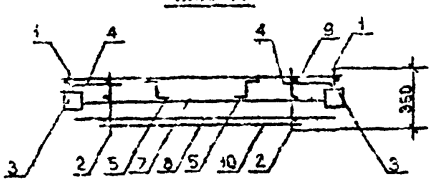

Разраб.	Берошвили		1.9.90
Проверил	Шения		1.9.90
ГИП	Бурджанадзе		1.9.90
Нач.отд.	Бахтадзе		1.9.90
Н.контр.	Маркарян		1.9.90

I.090.I-7с.2-5 66

Каркас пространственный
КПП I2.I0

Стадия	Лист	Листов
Р		2

ТбилЗНИИЭП

Копировал

Формат А3

т.к. I.090.I-7с. вып.2-5

Инв. № подл. | Подпись и дата | Взам. инв. №

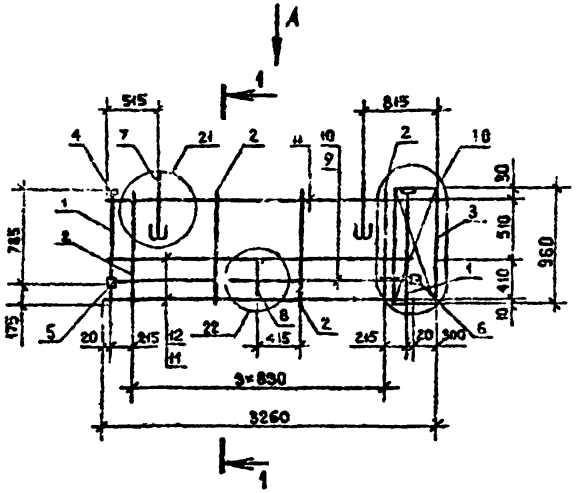

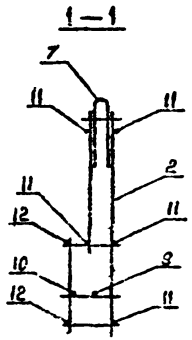

Поз.	Наименование	Кол.	Обозначение документа
I	Каркас КР18	2	I.090.I-7с.2-5 83
2	КР17	4	83
3	Сетка С18	I	9I
4	Изделие закладное МН1	2	92
5	МН2	I	92
6	МН3	I	93
7	Петля строповочная СН2	2	95
8	Стержень анкерный АН4	I	94
9	⌀I4А-I, L=2950, 3,56 кг	I	Без чертежа
I0	⌀I4А-I, L=2770, 3,35 кг	I	Без чертежа
II	⌀5Вр-I, L=2960, 0,46 кг	5	Без чертежа
I2	⌀5Вр-I, L=2540, 0,39 кг	2	Без чертежа
	Масса каркаса, кг	I8,6I	

Арматура: класса Вр-I по ГОСТ 6727-80*,
класса А-I по ГОСТ 5781-82*.

ВИД А

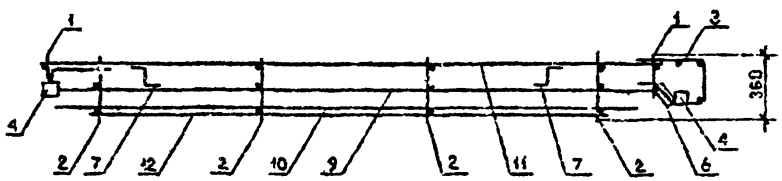

Технические требования см. I.090.I-7с.2-5 ТТ
Опалубочный чертеж см. I.090.I-7с.2-5 30
Арматурные узлы см. I.090.I-7с.2-5 Д2

Разраб.	Берсенева		1990	I.090.I-7с.2-5 67	
Проверил	Шатия		1990		
ГИП	Бурджанадзе		1990		
Нач.отд.	Бахтадзе		1990	Каркас пространственный	Стадия: Р; Лист: ; Листов: I
				ЦКП 33.I0	ТбилЗНИЭП
Н.контр.	Маркарян		1990		

Инв. № подл. | Подпись и дата | Взам. инв. №

Копировал

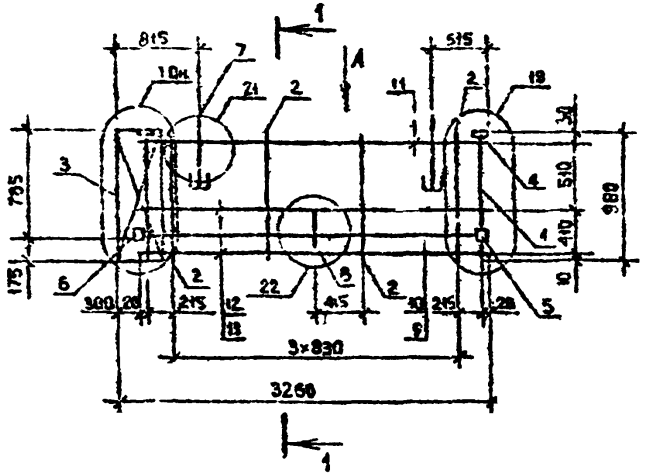

1 – 1

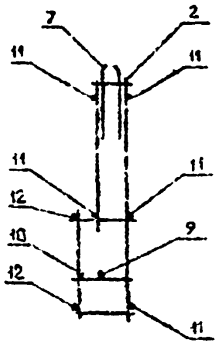

вид А

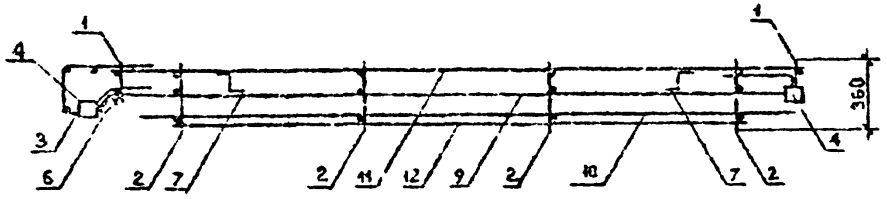

Поз.	Наименование	Кол.	Обозначение документа
I	Каркас КРI8	2	I.090.I-7с.2-5 83
2	КРI7	4	83
3	Сетка СI8	I	9I
4	Изделие закладное МНI	2	92
5	МН2	I	92
6	МН3	I	93
7	Петля строповочная СП2	2	95
8	Стержень анкерный АН4	I	94
9	ФI4А-I, L=2950, 3,56 кг	I	Без чертежа
I0	ФI4А-I, L=2770, 3,35 кг	I	Без чертежа
II	Ф5Вр-I, L=2960, 0,46 кг	5	Без чертежа
I2	Ф5Вр-I, L=2540, 0,39 кг	2	Без чертежа
	Масса каркаса, кг	I8,6I	

Арматура: класса Вр-I по ГОСТ 6727-80^{х},
класса А-I по ГОСТ 5781-82^{х}.

Технические требования см. I.090.I-7с.2-5 ТТ
Опалубочный чертеж см. I.090.I-7с.2-5 3I
Арматурные узлы см. I.090.I-7с.2-5 Д2

т.к. I.090.I-7с вып.2-5

Инв. № подл.	Подпись и дата	Взам. инв. №

Разраб.	Берошвили		1.9.90	I.090.I-7с.2-5.68			
Проверил	Шелия		1.9.90				
ГИП	Бурджанадзе		1.9.90				
Нач.отд.	Бахтадзе		1.9.90	Каркас пространственный 2КПП 33.I0	Стадия	Лист	Листов
					Р		I
					Тбил ЗНИИЭП		
Н.контр.	Маркарян		1.9.90				

Копировал

Формат А3

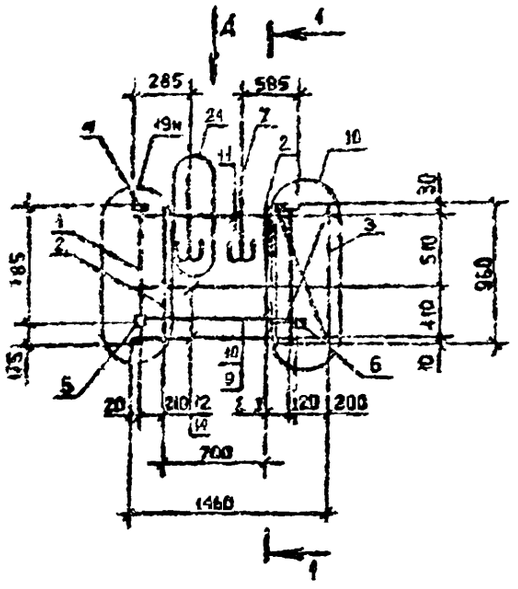

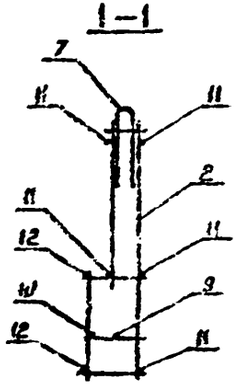

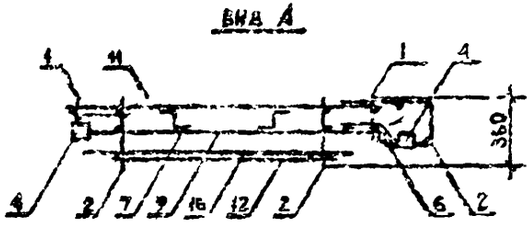

Поз.	Наименование	Кол.	Обозначение документа
I	Каркас КРI8	2	I.090.I-7с.2-5 63
2	КРI7	2	63
3	Сетка СI8	I	9I
4	Изделия закладное МНI	2	92
5	МН2	I	92
6	МН3	I	92
7	Петля строповочная СПI	2	93
8	ФI4А-I, L=II50, I,39 кг	I	Без чертежа
9	ФI4А-I, L=970, I,I7 кг	I	Без чертежа
I0	Ф5Вр-I, L=II60, 0,I8 кг	5	Без чертежа
II	Ф5Вр-I, L=740, 0,I2 кг	2	Без чертежа
	Масса каркаса, кг	I2 2I	

Арматура класса Вр-I по ГОСТ 6727-80^{х},
класса А-I по ГОСТ 5781-82^{х}.

Технические требования см. I.090.I-7с.2-5 ТТ
Опалубочный чертеж см. I.090.I-7с.2-5 32
Арматурные узлы см. I.090.I-7с.2-5 Д2

Разраб.	Борщевская		1.9.90
Проверил	Шелия		1.9.90
ГИП	Бурджанадзе		1.9.90
Нач.отд.	Бахтадзе		1.9.90
Н.контр.	Моркарин		1.9.90

I.090.I-7с.2-5 69

Каркас пространственный
ІКПП I5.I0

Стадия	Лист	Листов
Р		I

ТбирЗНИИЭП

Инв. № подл. | Подпись и дата

т.к. I.090.I-7с вып.2-5

Копировал

Формат А3

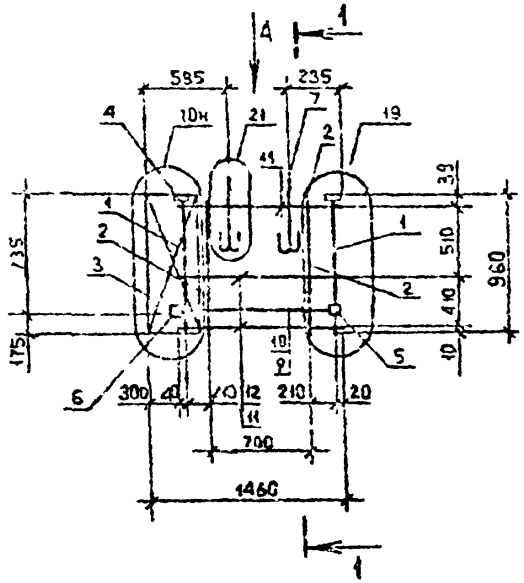

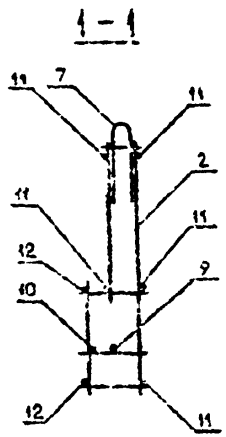

ВИД А

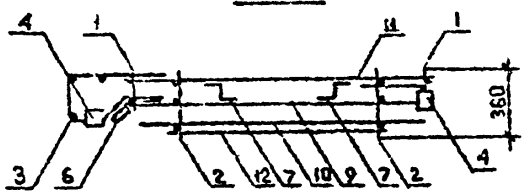

Поз.	Наименование	Кол.	Обозначение документа
I	Каркас КР18	2	I.090.I-7с.2-5 83
2	КР17	2	83
3	Сетка С18	I	9I
4	Изделие закладное М4I	2	92
5	М42	I	92
6	М43	I	93
7	Петля строповочная СП1	2	96
8	Ф14А-I, L=II50, I,39 кг	I	Без чертежа
9	Ф14А-I, L=970 , I,I7 кг	I	Без чертежа
I0	Ф5Вр-I, L=II60, 0,I8 кг	5	Без чертежа
II	Ф5Вр-I, L=740 , 0,I2 кг	2	Без чертежа
	Масса каркаса, кг	I2,2I	

Арматура класса Вр-I по ГОСТ 6727-80*,
класса А-I по ГОСТ 5781-82.

Технические требования см. I.090.I-7с.2-5 ТТ
Спалубочный чертеж см. I.090.I-7с.2-5 33
Арматурные узлы см. I.090.I-7с.2-5 Д2

т.к. I.090.I-7с вып.2-5

Инв. № подл. | Подпись и дата | Взам. инв. №

Разраб.	Берошвили		12.90
Проверил	Шелия		12.90
ГИП	Бурлаченко		12.90
Нач.отд.	Бахтадзе		12.90
Н.контр.	Маркарян		12.90

I.090.I-7с.2-5 70

Каркас пространственный
2КП I5.I0

Стадия	Лист	Листов
Р		I

ТбилЗНИИЭП

Копировал

Формат А3

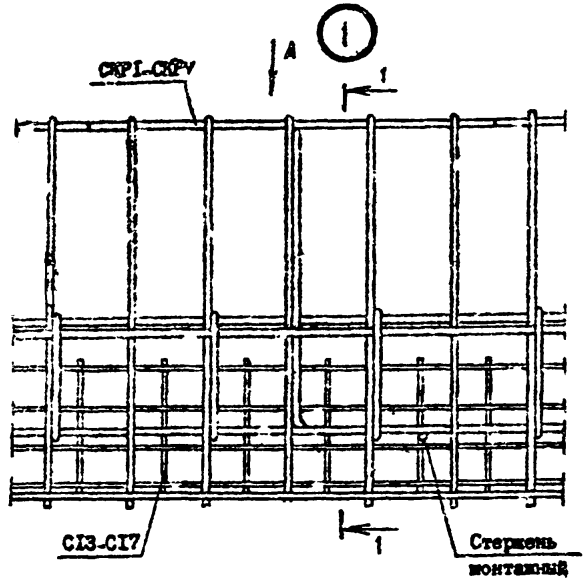

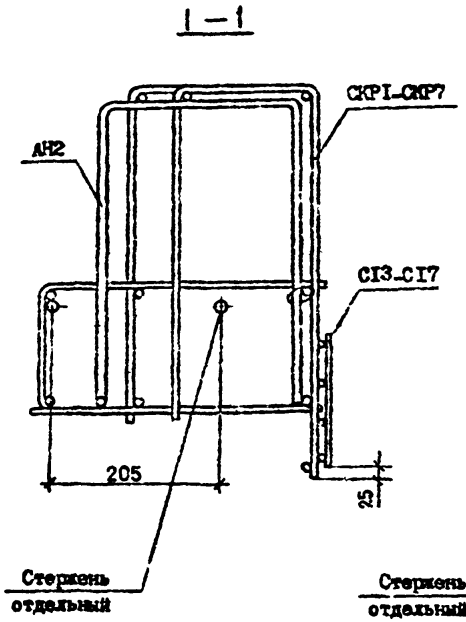

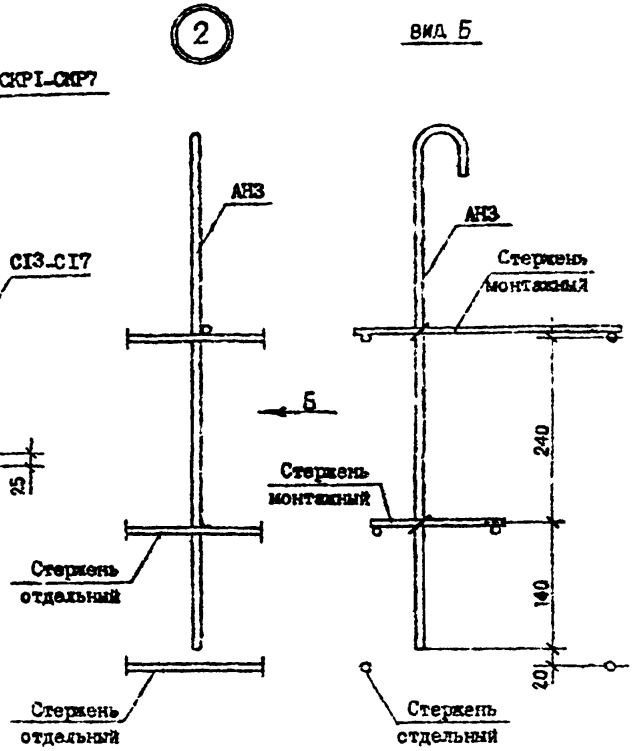

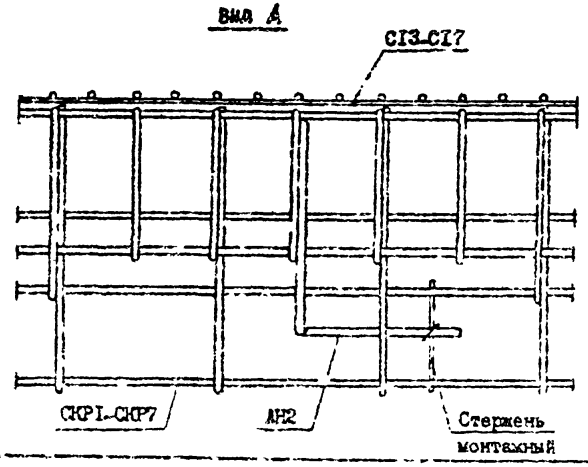

Ф.к. 1.090.1-7с, вып.2-5 Вып.

Инв. № подл. | Подпись и дата | Взам. инв. №

Разраб.	Сапронова		1.90
Провер.	Шелая		10.90
ГИП	Бурлиашвили		10.90
Нач. отд.	Балтаева		10.90
Н. контр.	Маркерян		10.90

1.090.1-7с.2-5 Д2

Узлы арматурные

Стадия	Лист	Листов
Р	1	12

ТбилЗНИИЭП

Копировал

Формат А3

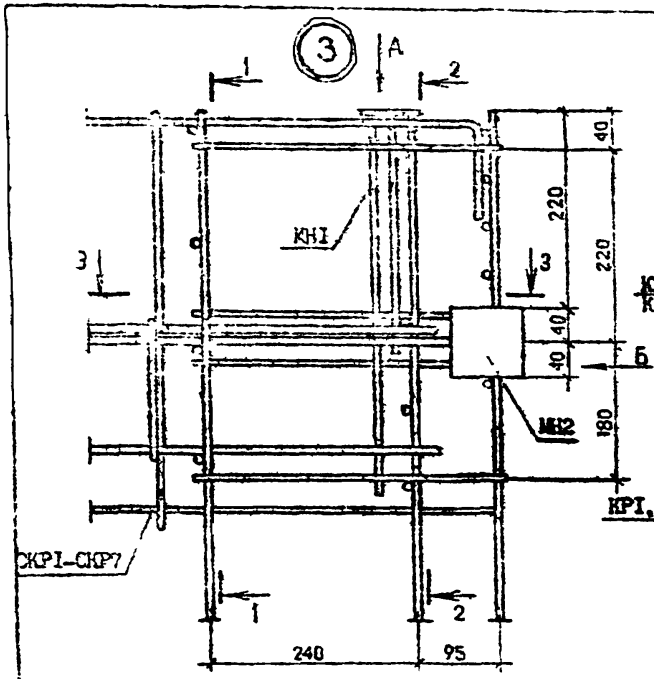

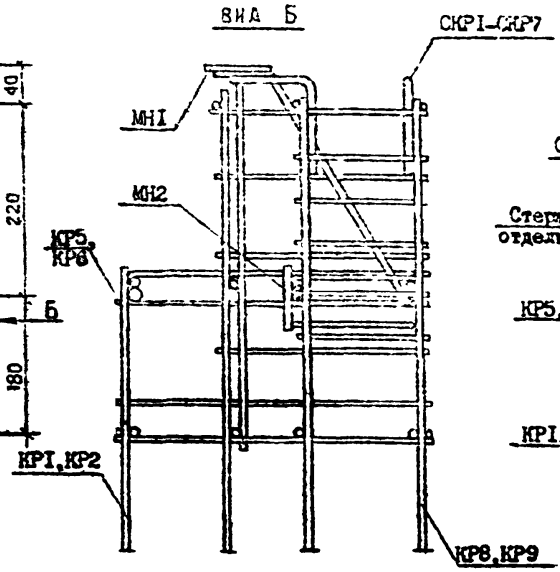

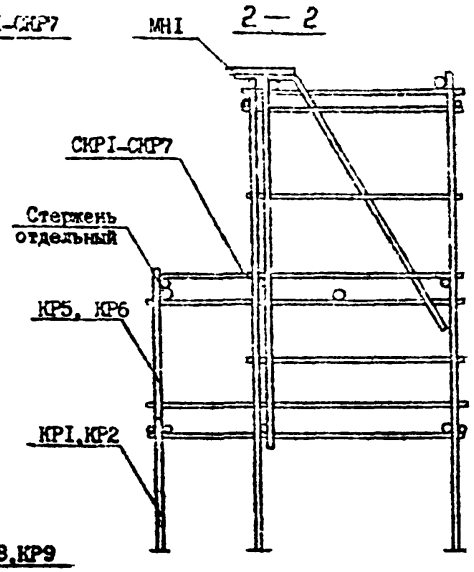

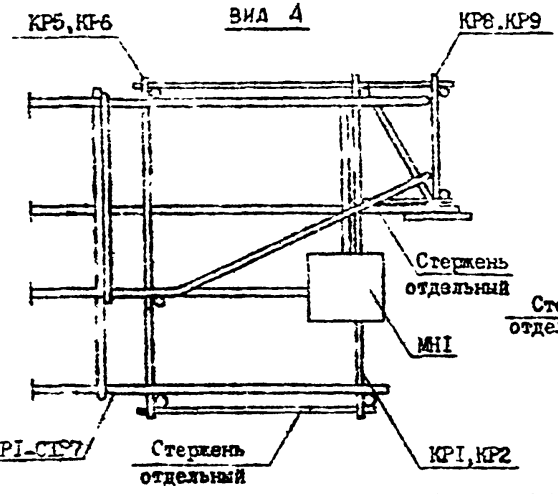

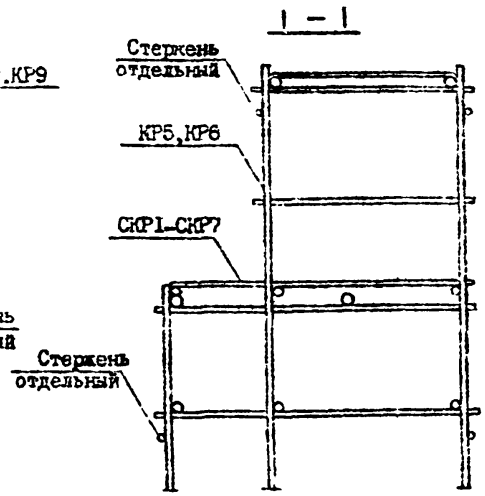

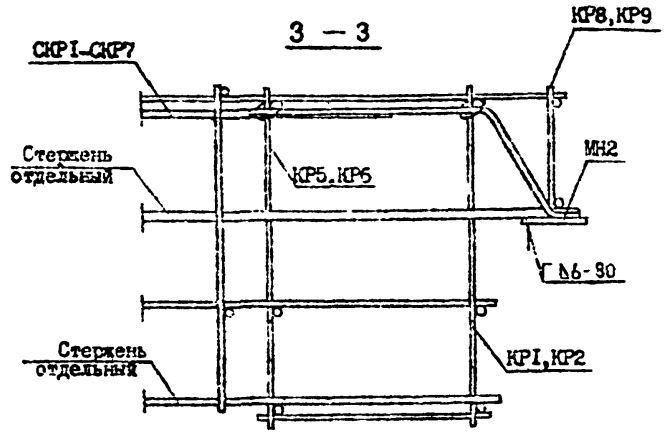

т.к. I.090.I-7с. вып.2-5

Инв. № подл. | Подпись и дата | Взам. инв. №

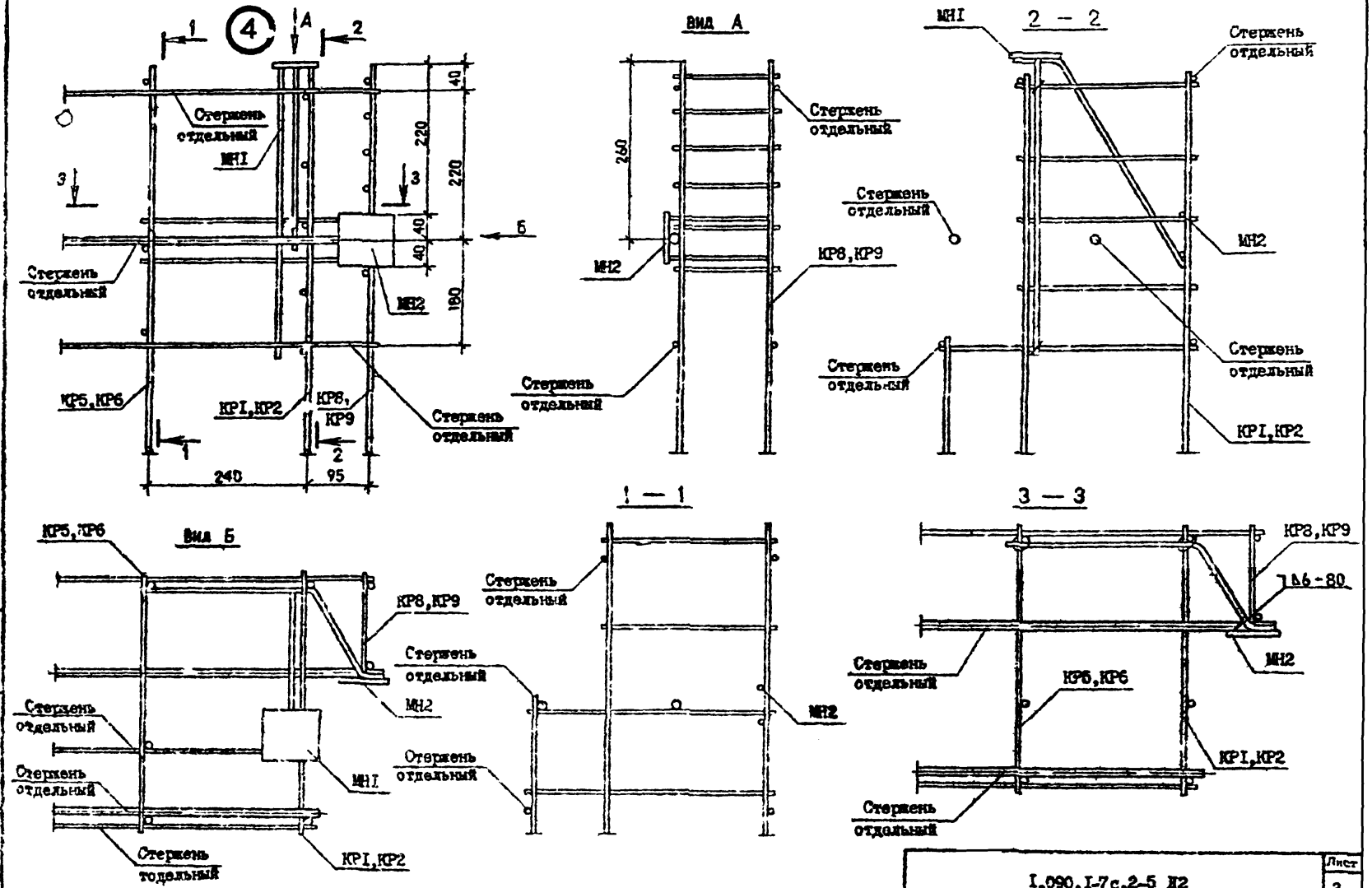

Инв.№ подл. | Подпись и дата | Взам. инв.№

т.п. 1.090.1-7с вып.2-5

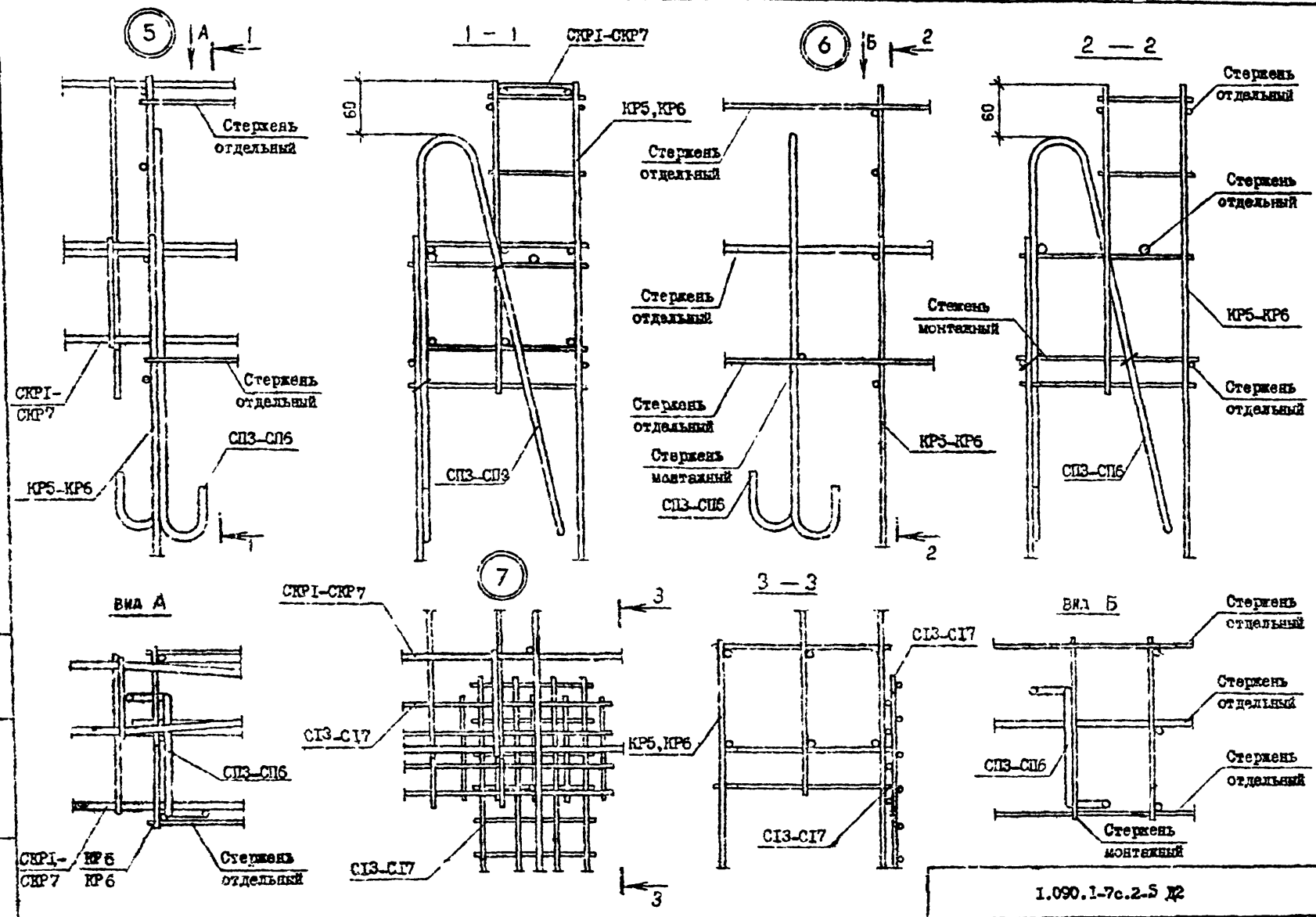

т.к.I.090.I-7с вып.2-5

Инв.№ подл. | Подпись и дата | Взам. инв.№

I.090.I-7с.2-5 Д2

Лист 4

Копировал

Формат А3

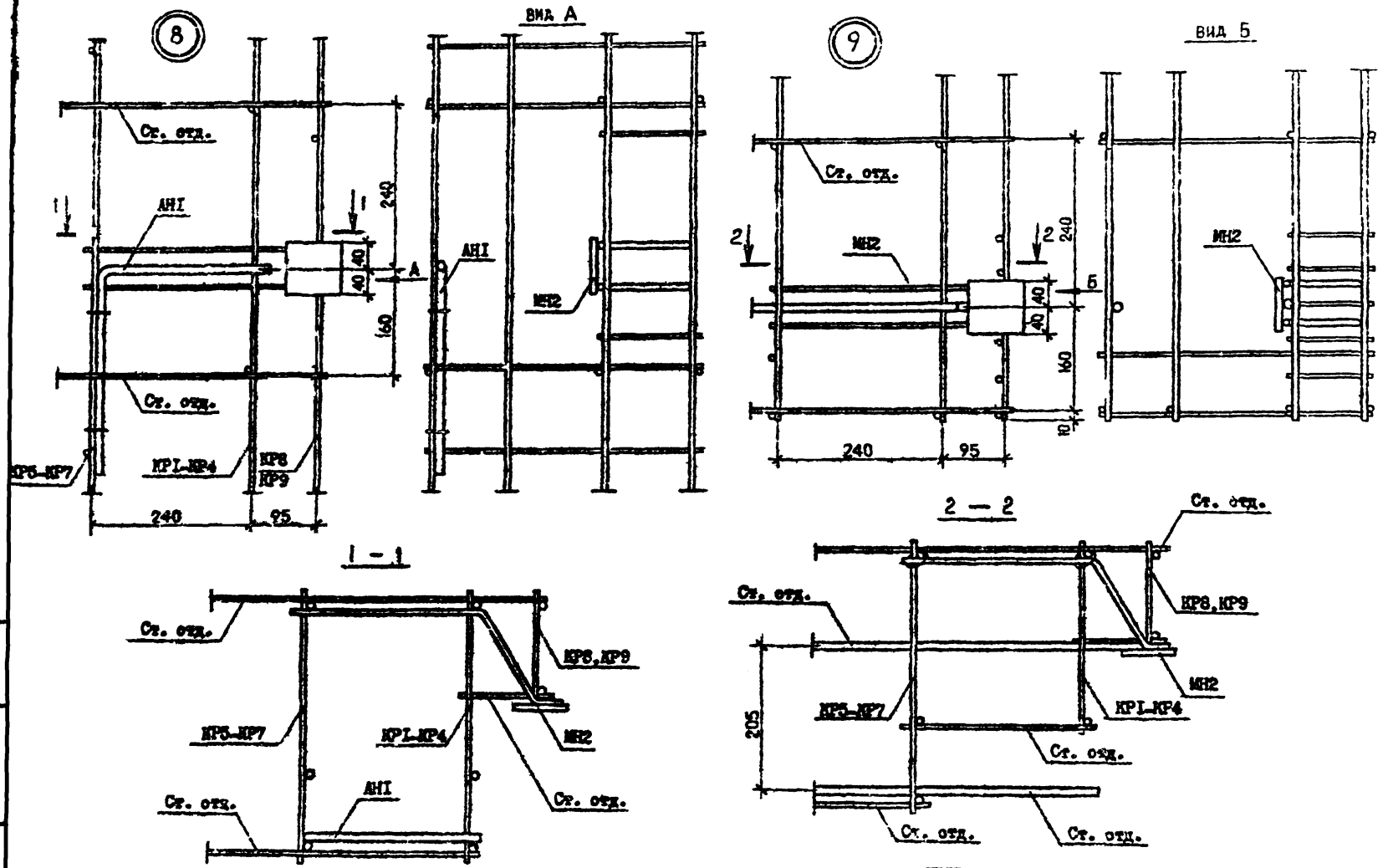

т.к. I.090.I-7с. вып.2-5

Инв. N подл.	Подпись и дата	Взам. инв. N

I.090.I-7с.2-5 Д2

Лист 5

Копировал

Формат А3

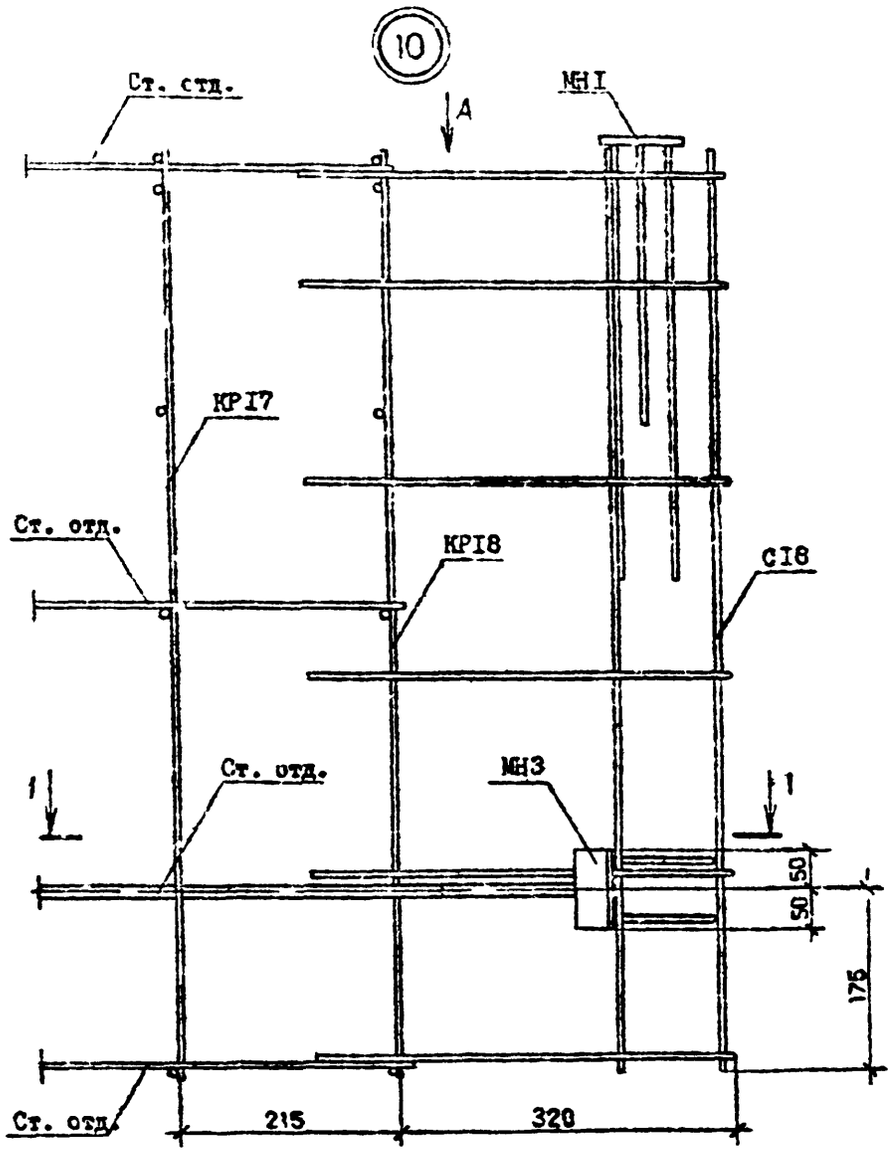

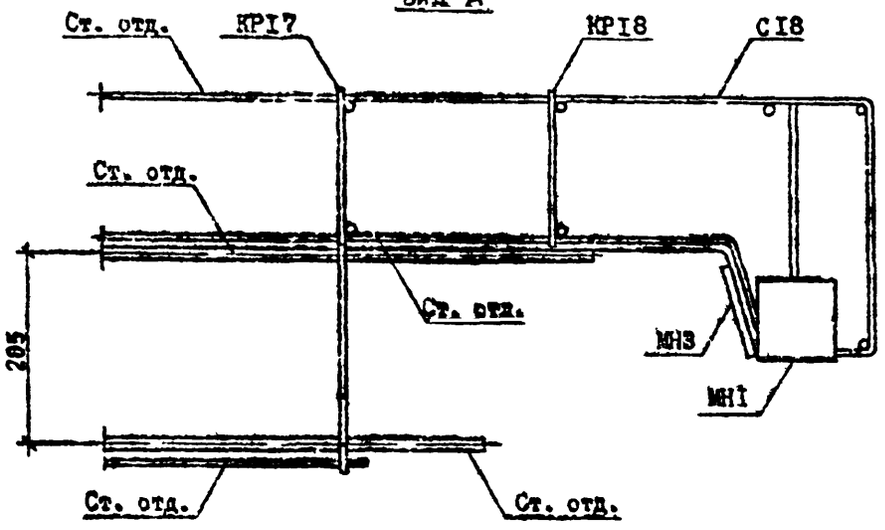

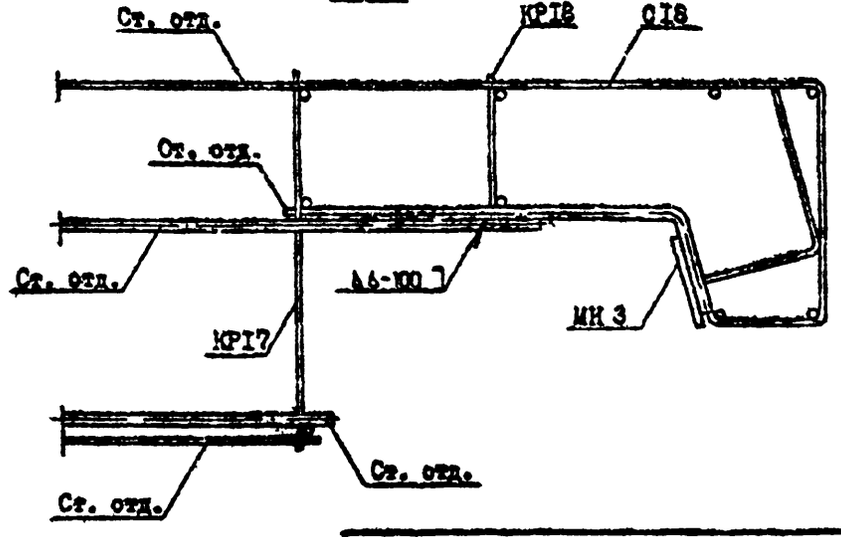

т.к.1.090.1-7с.2-5

Инв. № подл.	Подпись и дата	Взам. инв. №

1.090.1-7с.2-5 ДЗ

Лист 6

Копировал

Формат А3

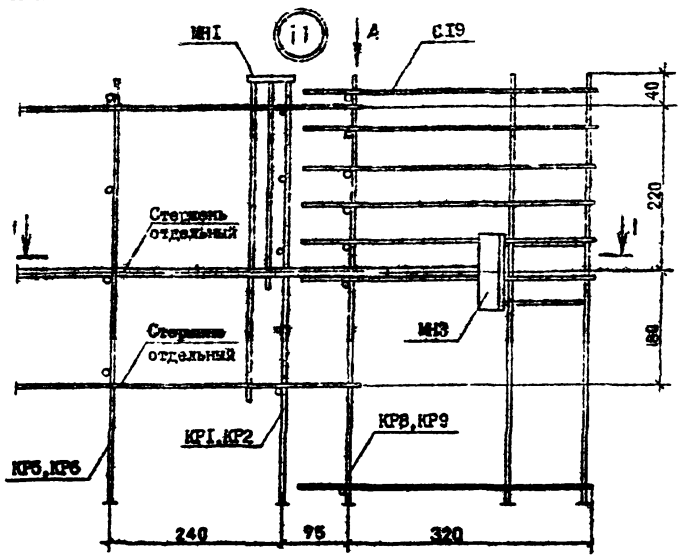

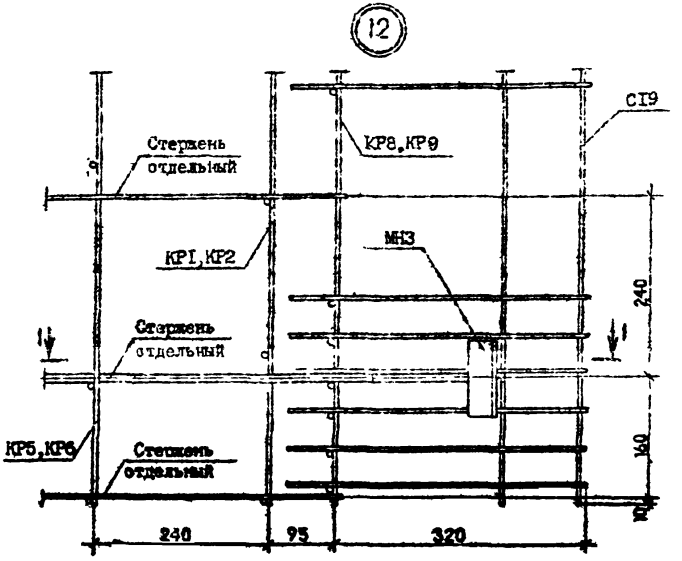

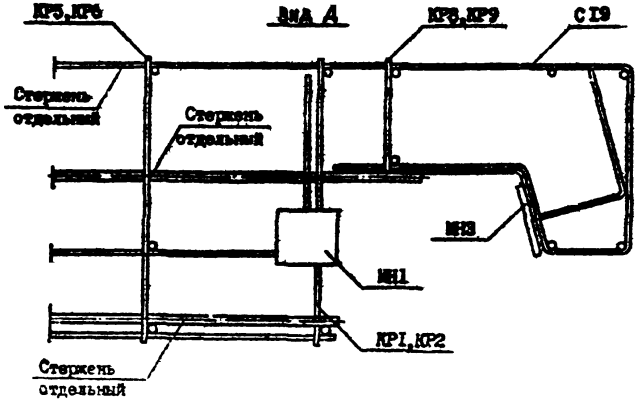

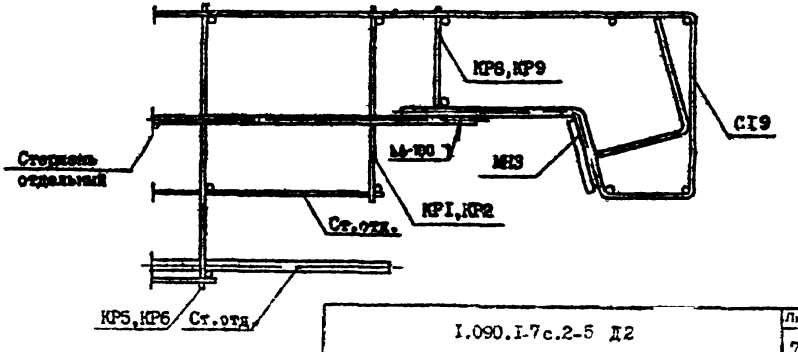

Т.к. I.090.I-7с вып.2-5

Инв.№ подл. | Подпись и дата | Взам.инв.№

I.090.I-7с.2-5 Д2

Лист 7

Копировал

Формат А3

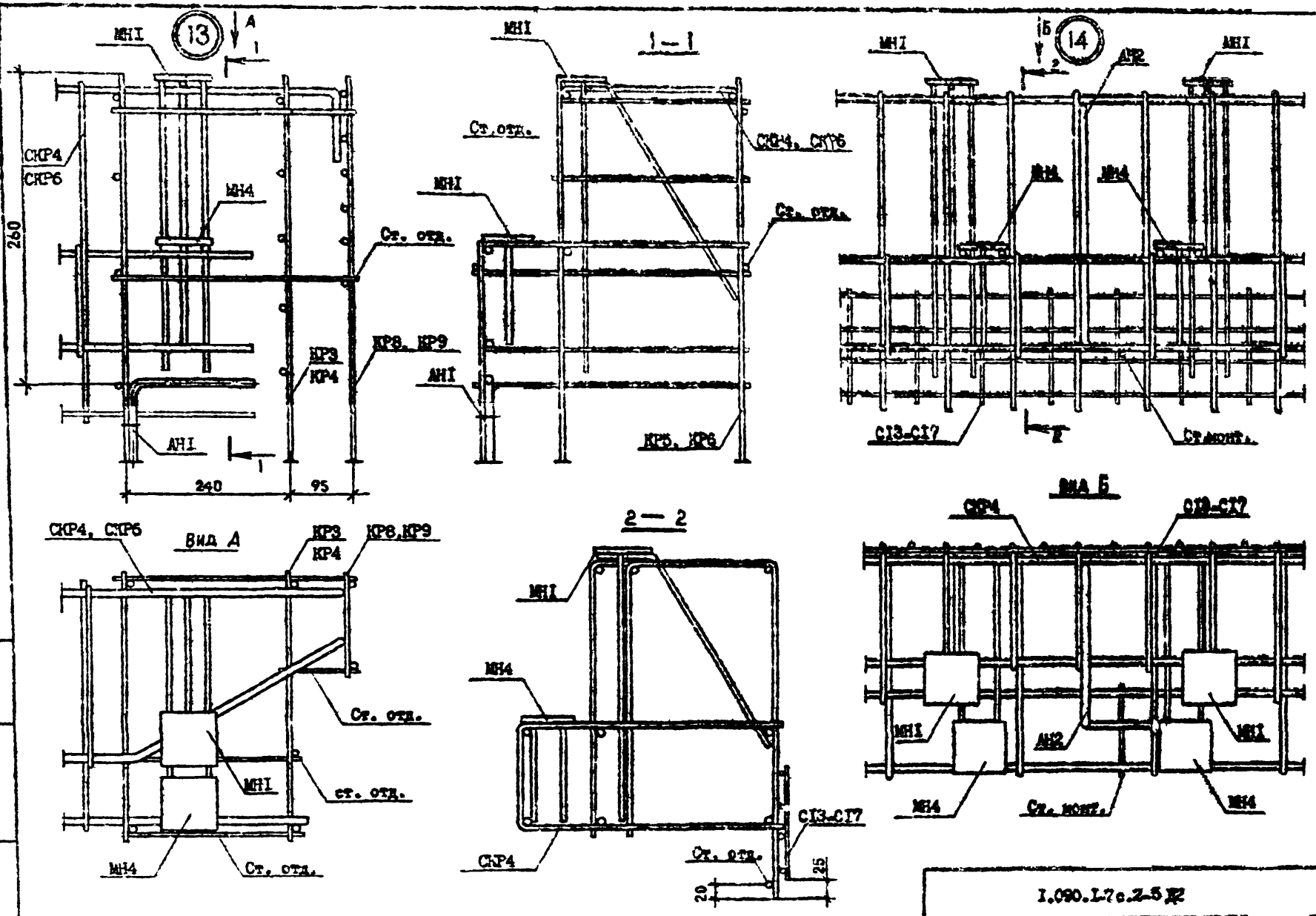

т.к.I.090.I-7с вып.2-5

Инв. № подл. | Подпись и дата | Взам. инв. №

I.090.I-7с.2-5 КЖ

Лист 8

Копировал

Формат А3

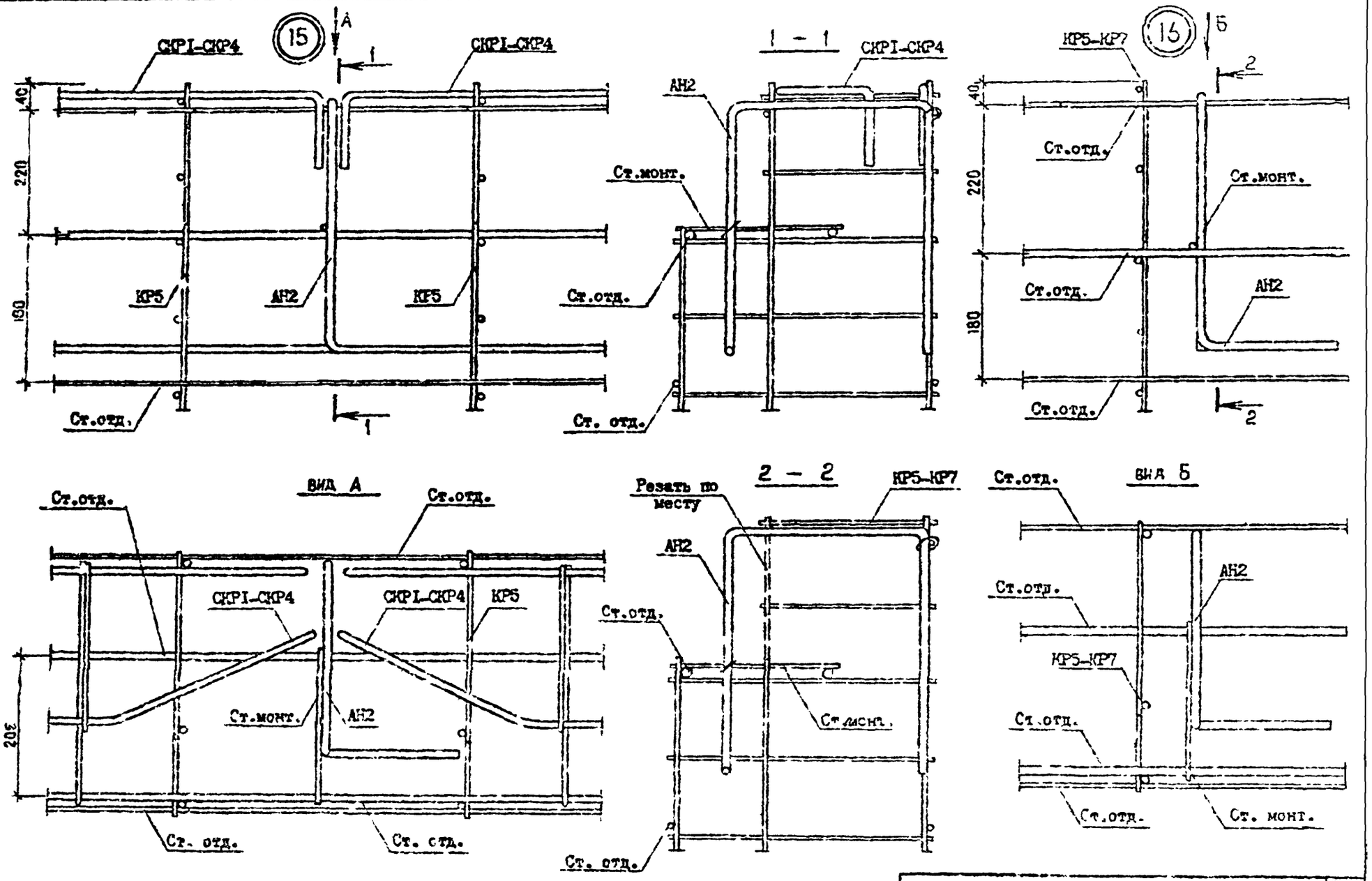

т.к. I.090.I-7с.2-5

Инв.№ подл. | Подпись и дата | Взам.инв.№

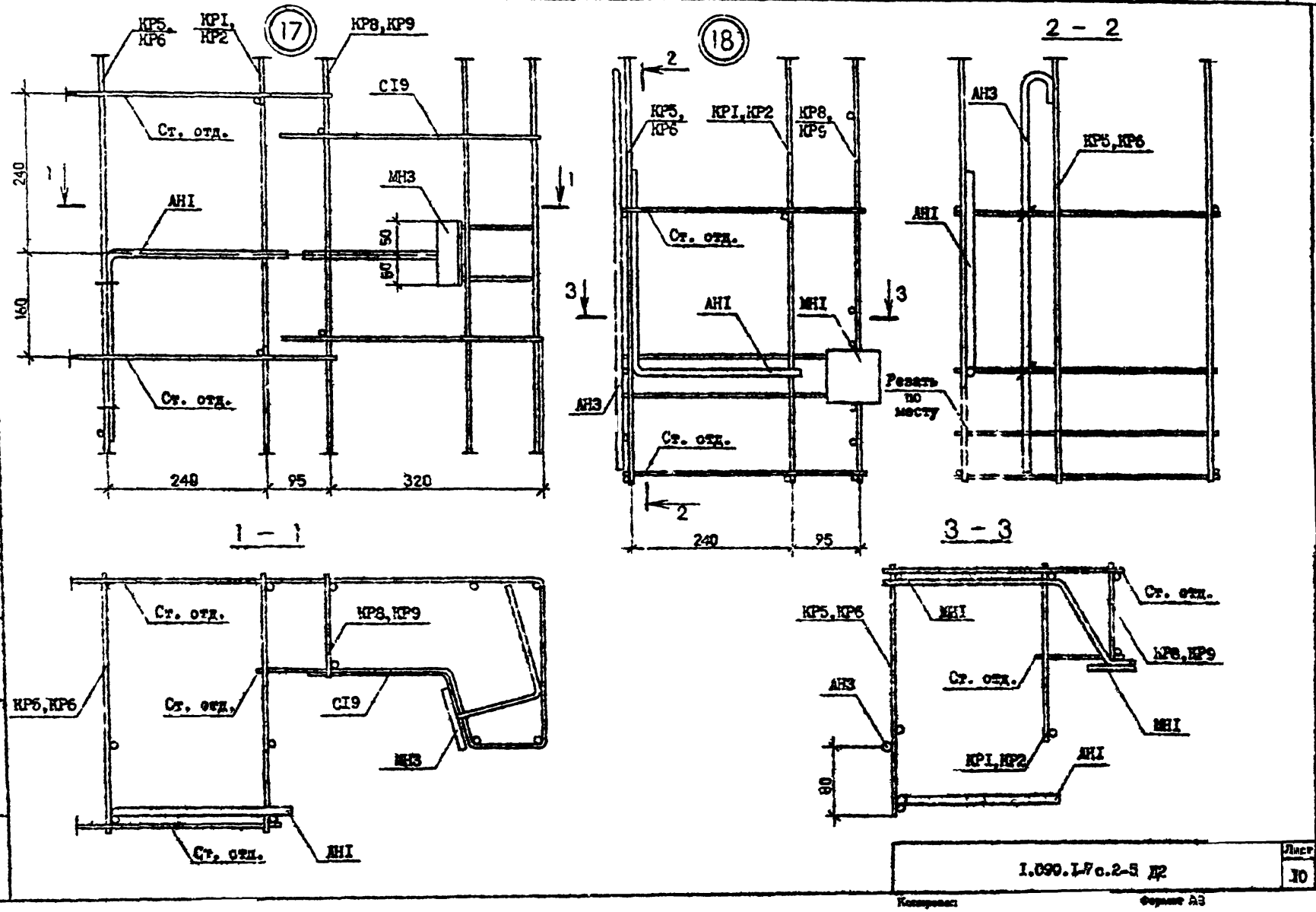

т.к. 1.090.1-7с вып.2-5

Инв. № подл. | Подпись и дата | Взам. инв. №

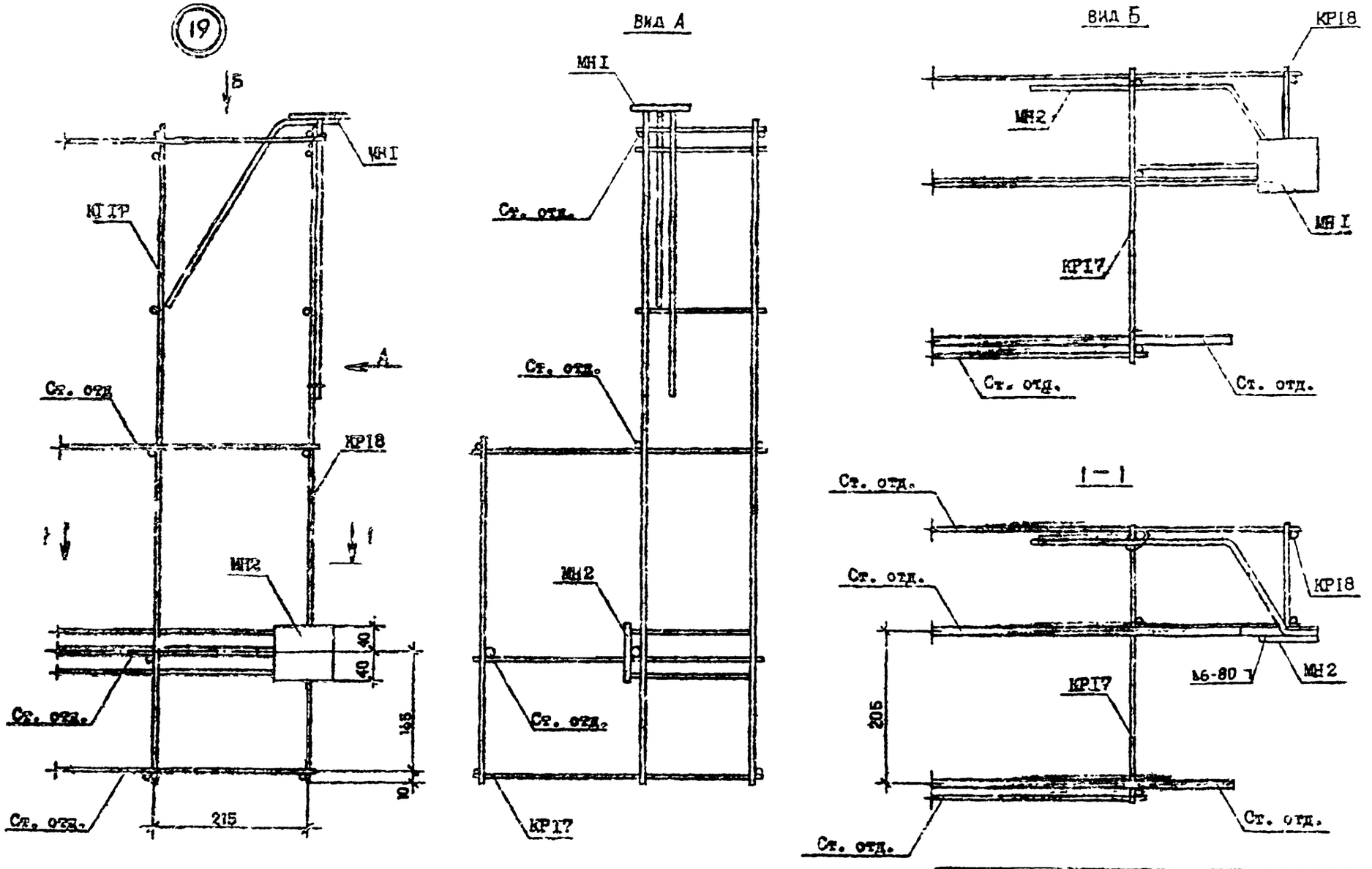

Т.к. I.090.I-7с.2-5 вып.2-5

Инв. № подл. | Подпись и дата | Взам. инв. №

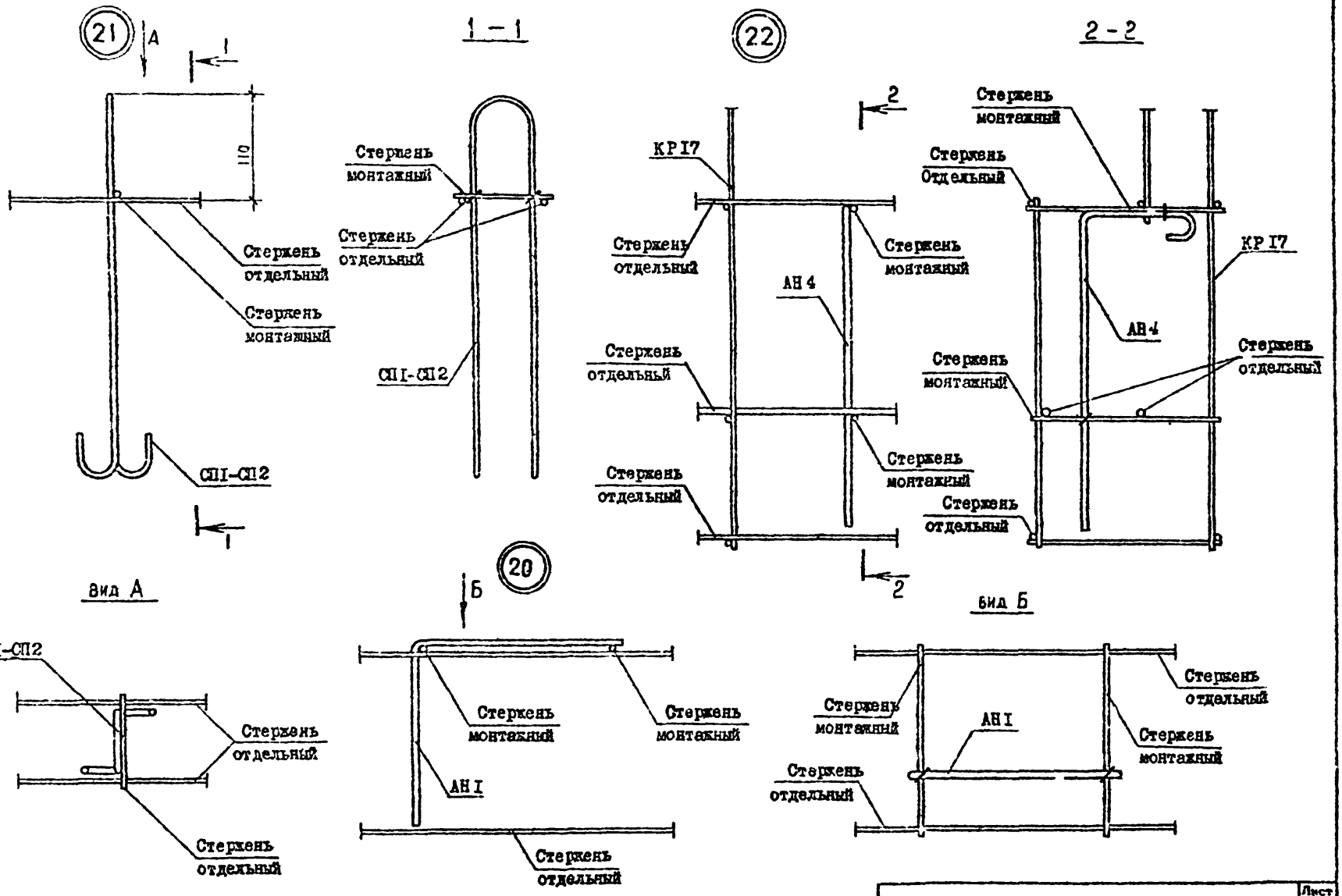

т.к. I.090.I-7с. вып.2-5

Инв.N подл. | Подпись и дата | Взам.инв.N

Т.К. I.090.I-7с Вып. 2.5

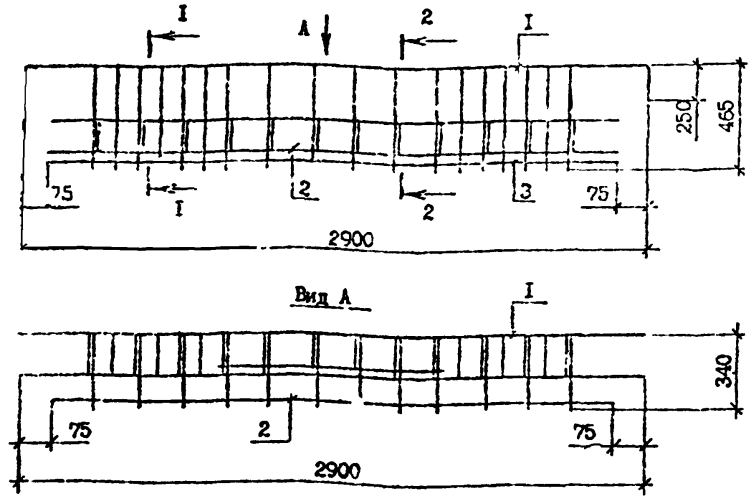

Марка	Поз.	Наименование	Кол. на карк.	Обозначение документа	Масса, кг
СКР1	I	Сетка С1	I	I.090.I-7с.2-5 84	I7,84
	2	С8	I	88	
	3	⌀5Вр-I, L =2750; 0,43 кг	I	Без чертежа	
СКР2	I	Сетка С2	I	I.090.I-7с.2-5 84	I9,I0
	2	С8	I	88	
	3	⌀5Вр-I, L =2750, 0,43 кг	I	Без чертежа	

Арматура класса Вр-I по ГОСТ 6727-80*

Разрезы I-I,2-2 см. докум. 76

Разраб.	Шелия		12.90	I.090.I-7с.2-5 71	
Проверил	Салихова		12.90		
ГИП	Бурджанадзе		12.90		
Нач.отд.	Бахтадзе		12.90	Каркас укрупнительной сборки СКР1, СКР2	Стадия Р; Лист; Листов I
Н.контр.	Морпарян		12.90		ТбилЗНИИЭП

Копировал Формат А4

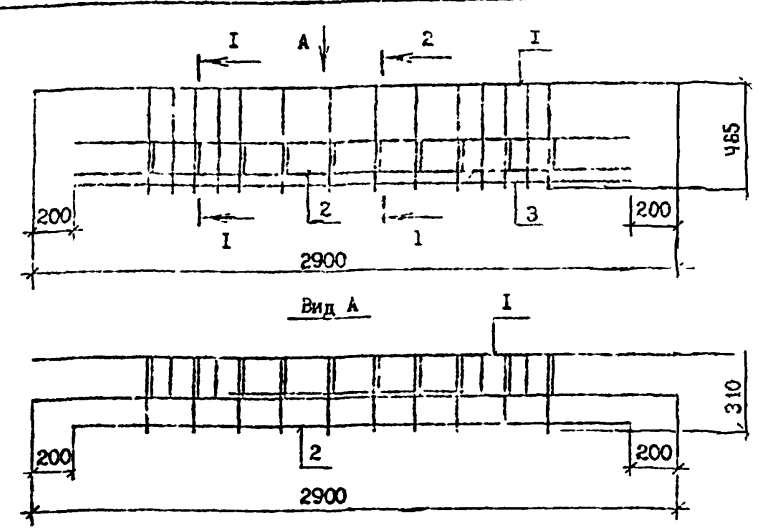

Марка	Поз.	Наименование	Кол. на карк.	Обозначение документа	Масса, кг
СКР3	I	Сетка С3	I	I.090.I-7с.2-5 84	II,25
	2	С9	I	88	
	3	⌀5Вр-I, L =2500, 0,39кг	I	Без чертежа	

Арматура класса Вр-I по.ГОСТ 6727-80*

Разрезы I-I, 2-2 см. докум. 76

Разраб.	Шелия		12.90	I.090.I-7с.2-5 72	
Проверил	Салихова		12.90		
ГИП	Бурджанадзе		12.90		
Нач.отд.	Бахтадзе		12.90	Каркас укрупнительной сборки СКР3	Стадия Р; Лист; Листов I
Н.контр.	Маркарян		12.90		ТбилЗНИИЭП

Копировал Формат А4

Т.К. I.090.I-7с Выпуск 2-5

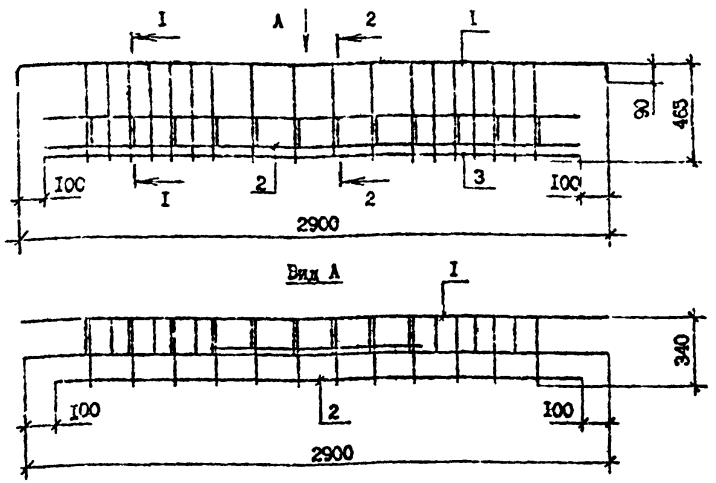

Марка	Поз.	Наименование	Кол. на карк.	Обозначение документа	Масса, кг
СКР4	I	Сетка С4	I	I.090.I-7с.2-5 84	I6,27
	2	СIO	I	89	
	3	Ф5Вр-I, L =2700, 0,42кг	I	Без чертежа	

Арматура класса Вр-I по ГОСТ 6727-80^{x}

Разрезы I-I, 2-2 см. докум. 76

Разраб.	Шепия		
Проверил	Сатикова		
ГИП	Бурджанадзе		
Нач.отд.	Бахтадзе		
Н.контр.	Маркарян		

I.090.I-7с.2-5 73

Каркас укрупнительной сборки СКР4

Стадия	Лист	Листов
Р		I

ТбилЗНИИЭП

Взам. инв. №

Подпись и дата

Инв. № подл.

Копировал

Формат А4

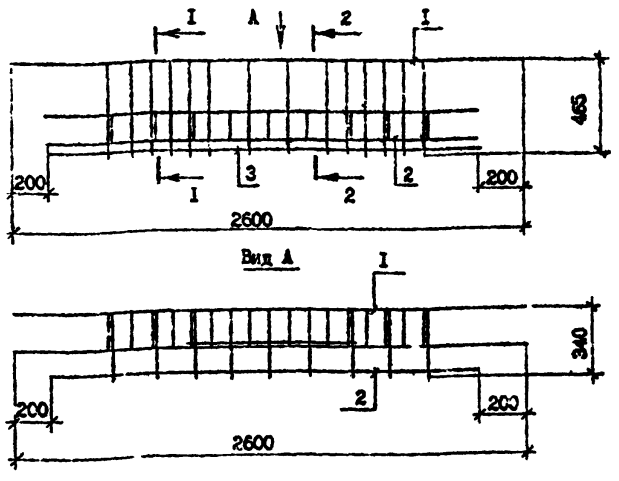

Марка	Поз.	Наименование	Кол. на карк.	Обозначение документа	Масса, кг
СКР5	I	Сетка С5	I	I.090.I-7с.2-5 85	I0,I4
	2	СII	I	89	
	3	Ф5Вр-I, L =2200, 0,34кг	I	Без чертежа	

Арматура класса Вр-I по ГОСТ 6727-80^{x}

Разрезы I-I, 2-2 см. докум. 76

Разраб.	Шепия		
Проверил	Сатикова		
ГИП	Бурджанадзе		
Нач.отд.	Бахтадзе		
Н.контр.	Маркарян		

I.090.I-7с.2-5 74

Каркас укрупнительной сборки СКР5

Стадия	Лист	Листов
Р		I

ТбилЗНИИЭП

Взам. инв. №

Подпись и дата

Инв. № подл.

Копировал

Формат А4

Т.К. 1.090.1-7с Вып. 2-5

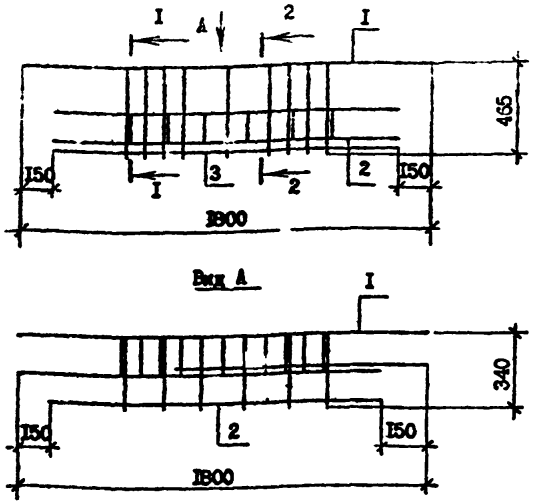

Марка	Поз.	Наименование	Кол. на карк.	Обозначение документа	Масса, кг
СКР6	I	Сетка С6	I	I.090.I-7с.2-5 86	4,64
	2	С12	I	89	
	3	Ф5Вр-I, L =I500, 0,23кг	I	Без чертежа	

Арматура класса Вр-I по ГОСТ 6727-80*

Разрезы I-I, 2-2 см. докум. 76

Разраб.	Шелия		
Проверил	Салихова		
ГИП	Сурамонидзе		
Нач.отд.	Бахтадзе		
Н.контр.	Маркарян		

I.090.I-7с.2-5 75

Каркас укрупнительной сборки СКР6

Стадия	Лист	Листов
Р		I

ТбилЗНИИЭП

Копировал Формат А4

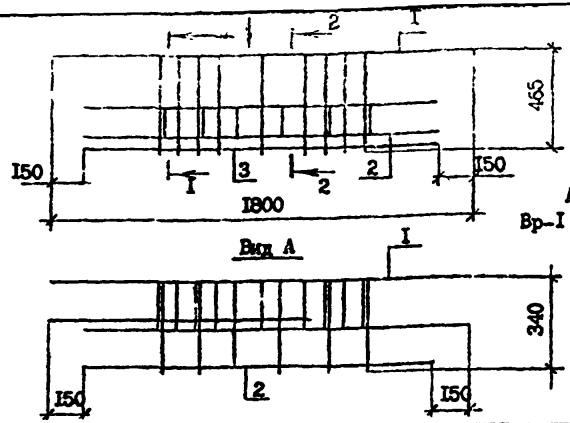

Арматура класса Вр-I по ГОСТ 6727-80

Марка	Поз.	Наименование	Кол. на ке	Обозначение документа	Масса, кг
СКР7	I	Сетка С7	I	I.090.I-7с.2-5 87	4,64
	2	С12	I	89	
	3	Ф5Вр-I, L =I500, 0,23кг	I	Без чертежа	

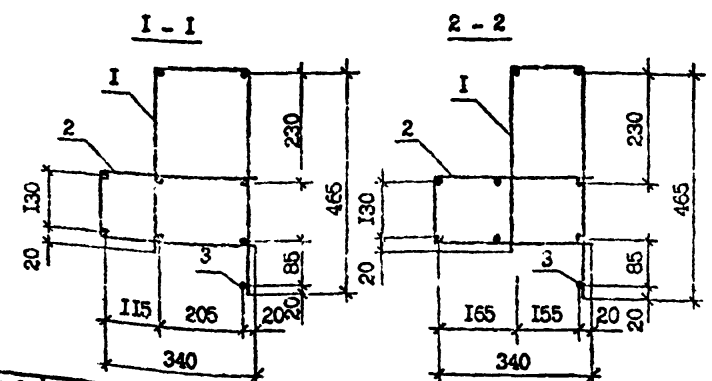

Разраб.	Шелия		
Проверил	Салихова		
ГИП	Сурамонидзе		
Нач.отд.	Бахтадзе		
Н.контр.	Маркарян		

I.090.I-7с.2-5 76

Каркас укрупнительной сборки СКР7

Стадия	Лист	Листов
Р		I

ТбилЗНИИЭП

Копировал Формат А4

т.к. I.090.I-7с вып.2-5

КРI, КР2

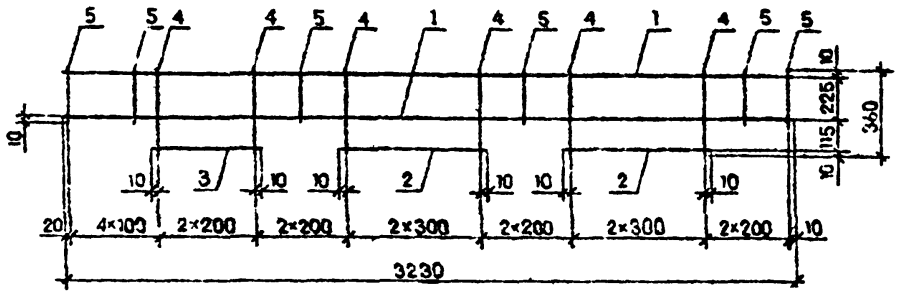

КР3

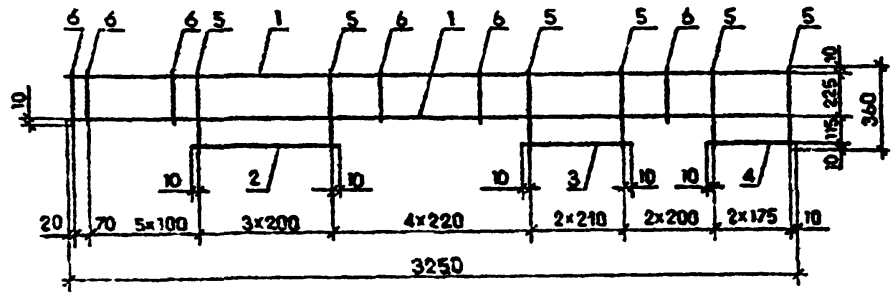

КР4

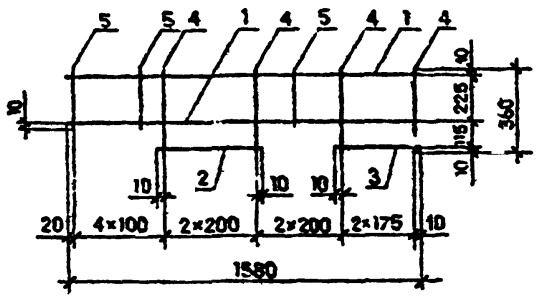

Марка	Поз.	Наименование	Кол.	Масса ед.кг	Масса, кг
КРI	I	Ф6 А-Ш, L = 3230	2	0,72	2,33
	2	Ф6 А-Ш, L = 620	2	0,I4	
	3	Ф6 А-Ш, L = 420	I	0,09	
	4	Ф4 Вр-I, L = 360	9	0,04	
	5	Ф4 Вр-I, L = 245	8	0,02	
КР2	I	Ф8 А-Ш, L = 3230	2	I,28	3,73
	2	Ф8 А-Ш L = 620	2	0,24	
	3	Ф8 А-Ш L = 420	I	0,I7	
	4	Ф4 Вр-I, L = 360	9	0,04	
	5	Ф4 Вр-I, L = 245	8	0,02	
КР3	I	Ф6 А-Ш, L = 3250	2	0,72	2,36
	2	Ф6 А-Ш, I = 620	I	0,I4	
	3	Ф6 А-Ш, L = 440	I	0,I0	
	4	Ф6 А-Ш, L = 370	I	0,08	
	5	Ф4 Вр-I, L = 360	I0	0,04	
	5	Ф4 Вр-I, L = 245	I0	0,02	
КР4	I	Ф5 А-Ш, L = I580	2	0,35	I,45
	2	Ф6 А-Ш, L = 420	I	0 09	
	3	Ф6 А-Ш, L = 370	I	0,08	
	4	Ф4 Вр-I, L = 360	6	0,08	
	5	Ф4 Вр-I, L = 245	5	0,02	

Арматура класса А-Ш по ГОСТ 578I-82^{x},
класса Вр-I по ГОСТ 6727-80^{x}

Разраб.	Шелия		1.9.90	I.090.I-7с.2-5 77
Проверил	Салихова		1.9.90	
ГИП	Бурджанадзе		1.9.90	
Нач.отд.	Бахтадзе		1.9.90	Каркас КРI...КР4
Н.контр.	Маркарян		1.9.90	

Стадия	Лист	Листов
Р		I

ТбилЗНИИЭП

Инв. № подл. | Подпись и дата | Взам. инв. №

Копировал

Формат А3

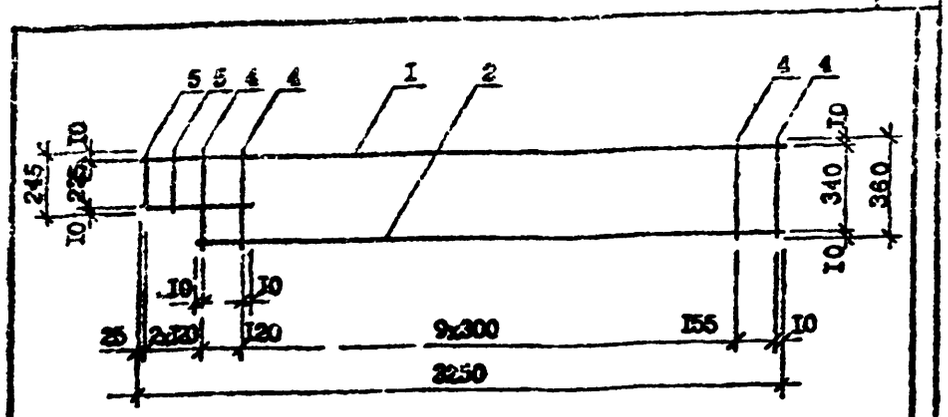

Марка	Поз.	Наименование	Кол.	Масса ед.кг	Масса, кг
КР5	I	Ø8 А-III, L = 3250	I	I,25	3,I5
	2	Ø8 А-III, L = 3005	I	I,I9	
	3	Ø8 А-III, L = 395	I	0,I6	
	4	Ø4 Вр-I, L = 360	I2	0,04	
	5	Ø4 Вр-I, L = 245	2	0,02	
КР6	I	Ø10А-III, L = 3250	I	2,0I	4,62
	2	Ø10А-III, L = 3005	I	I,85	
	3	Ø10А-III, L = 395	I	0,24	
	4	Ø4 Вр-I, L = 360	I2	0,04	
	5	Ø4 Вр-I, L = 245	2	0,02	

Арматура класса А-III по ГОСТ 5781-82*, Вр-I 6727-80*

Разраб.	Шишов		I.9.79
Провериl	Сапегова		I.9.79
	Бурдиладзе		I.9.79
Нач.отд.	Бахтадзе		I.9.79
Н.контр.	Маркарян		I.9.79

I.090.I-7с.2-6 78

Марки КР5, КР6

Стадия	Лист	Листов
Р		I

ТБюроЗНИИЭП

Копировал

Формат А4

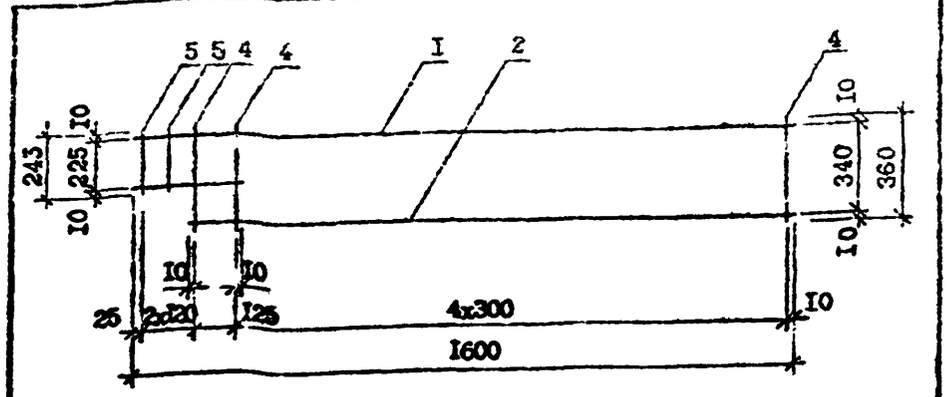

Марка	Поз.	Наименование	Кол.	Масса ед.кг	Масса, кг
КР7	I	Ø6 А-III, L = I600	I	0,36	I,03
	2	Ø6 А-III, L = I355	I	0,30	
	3	Ø6 А-III, L = 400	I	0,09	
	4	Ø4 Вр-I, L = 360	6	0,04	
	5	Ø4 Вр-I, L = 245	2	0,02	

Арматура класса А-III по ГОСТ 5781-82*, Вр-I по ГОСТ 6727-80*

Разраб.	Шишов		I.9.79
Провериl	Сапегова		I.9.79
ГИП	Бурдиладзе		I.9.79
Нач.отд.	Бахтадзе		I.9.79
Н.контр.	Маркарян		I.9.79

I.090.I-7с.2-5 79

Каркас КР7

Стадия	Лист	Листов
Р		I

ТБюроЗНИИЭП

Копировал

Формат А4

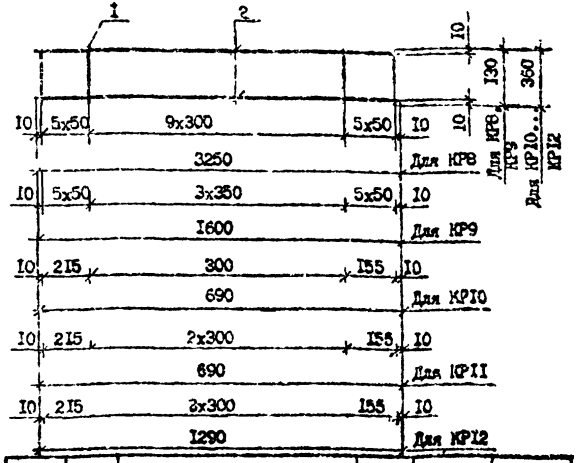

Марка	Поз.	Наименование	Кол.	Масса, ед., кг	Масса, кг
КР8	1	Ф6 А-III, L =3250,	2	0,72	1,64
	2	Ф4 Вр-I, L =130	20	0,01	
КР9	1	Ф6 А-III, L =1600	2	0,36	0,86
	2	Ф4 Вр-I, L =130	14	0,01	
КР10	1	Ф6 А-III, L =690	2	0,15	0,46
	2	Ф4 Вр-I, L =360	4	0,04	
КР11	1	Ф6 А-III, L =990	2	0,22	0,64
	2	Ф4 Вр-I, L =360	5	0,01	
КР12	1	Ф6 А-III, L =1290	2	0,29	0,84
	2	Ф4 Вр-I, L =360	6	0,04	

Арматура класса А-III по ГОСТ 5781-82[x],
класса Вр-I по ГОСТ 6727-80[x]

Разраб.	Шелия		
Проверил	Сапожова		
ГИП	Бурдюкиндзе		
Нач.отд.	Бахтадзе		
Н.контр.	Мармарян		

I.090.I-7с.2-5 80

Каркас КР8 ... КР12

Стадия	Лист	Листов
Р		1

Тельзинпроект

Инв. № подл. | Подпись и дата | Взам. инв. №

Копировал Формат А4

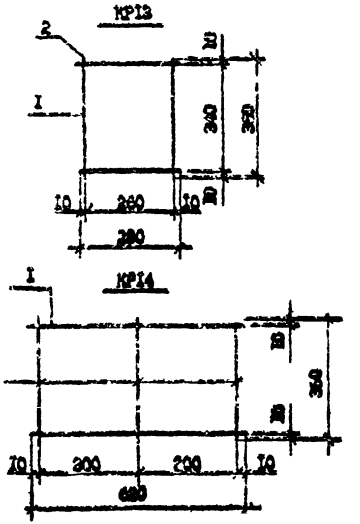

Марка	Поз.	Наименование	Кол.	Масса, ед., кг	Масса, кг
КР13	1	Ф6 А-III, L =280	2	0,05	0,20
	2	Ф4 Вр-I, L =360	2	0,04	
КР14	1	Ф6 А-III, L =620	2	0,14	0,40
	2	Ф4 Вр-I, L =360	3	0,04	

Арматура класса А-III по ГОСТ 5781-82[x],
класса Вр-I по ГОСТ 6727-80[x]

Разраб.	Шелия		
Проверил	Сапожова		
ГИП	Бурдюкиндзе		
Нач.отд.	Бахтадзе		
Н.контр.	Мармарян		

I.090.I-7с.2-5 81

Каркас КР13, КР14

Стадия	Лист	Листов
Р		1

Тельзинпроект

Инв. № подл. | Подпись и дата | Взам. инв. №

Копировал Формат А4

Т.К. I.090.I-7с Вып. 2-5

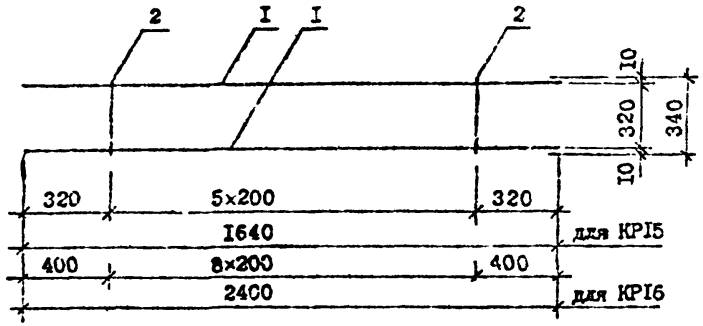

Марка	Поз.	Наименование	Кол.	Масса ед.кг	Масса, кг
КРI5	I	Ф6 А-III, L = I640	2	0,36	0,90
	2	Ф4 Вр-I, L = 340	6	0,03	
КРI6	I	Ф8 А-III, L = 2400	2	0,95	2,I7
	2	Ф4 Вр-I, L = 340	9	0,03	

Разраб.	Шония		1990
Проверил	Салихова		1990
ГИП	Бурдиладзе		1990
Нач.отд.	Бахтадзе		1990
Н.контр.	Маркарян		1990

I.090.I-7с.2-5 82

Каркас КРI5, КРI6

Стадия	Лист	Листов
Р		I

ТбилЗНИИЭП

Копировал

Формат А4

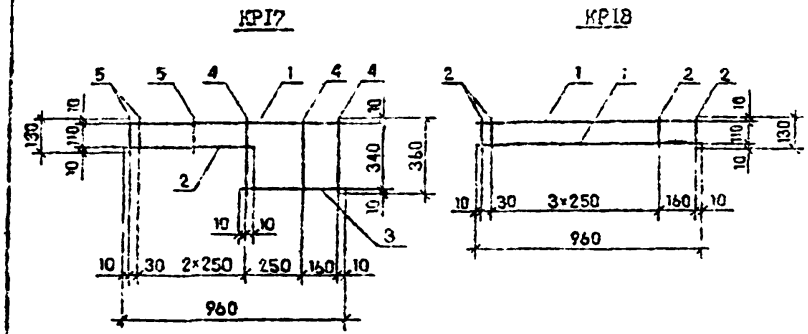

Марка	Поз.	Наименование	Кол.	Масса ед.кг	Масса, кг
КРI7	I	Ф6 А-III, L = 960	I	0,2I	0,58
	2	Ф6 А-III, L = 550	I	0,I2	
	3	Ф6 А-III, L = 430	I	0,I0	
	4	Ф4 Вр-I, L = 360	3	0,04	
	5	Ф4 Вр-I, L = I30	3	0,0I	
КРI8	I	Ф6 А-III, L = 960	2	0,2I	0,48
	2	Ф4 Вр-I, L = I30	6	0,0I	

Разраб.	Шония		1990
Проверил	Салихова		1990
ГИП	Бурдиладзе		1990
Нач.отд.	Бахтадзе		1990
Н.контр.	Маркарян		1990

I.090.I-7с.2-5 83

Каркас КРI7, КРI8

Стадия	Лист	Листов
Р		I

ТбилЗНИИЭП

Копировал

Формат А4

Т.к. I.090.I-7с вып.2-5

Инв. № подл. | Подпись и дата | Взам. инв. №

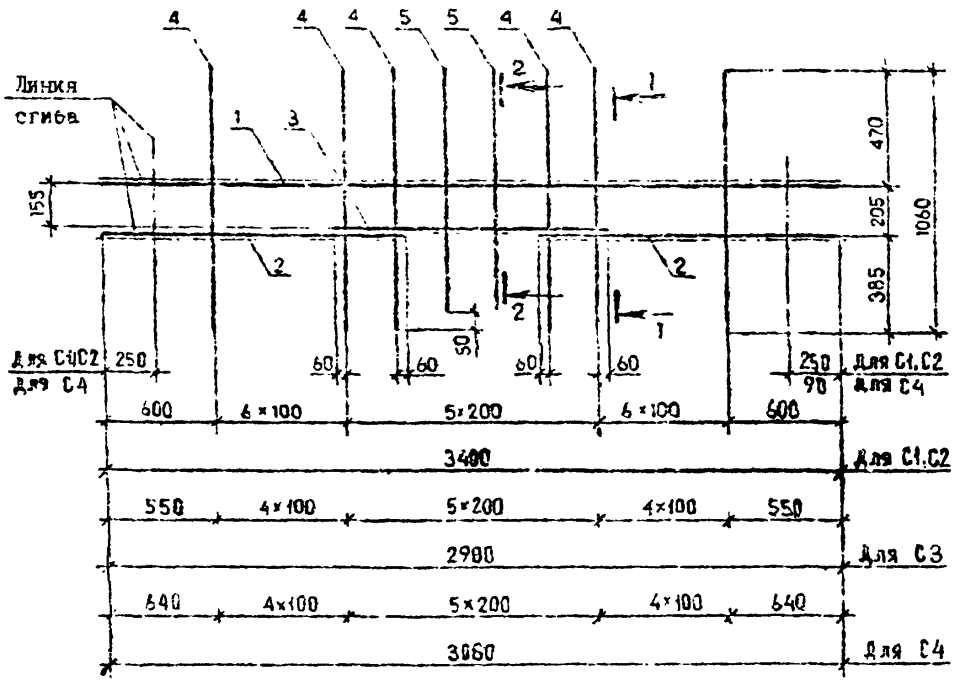

1 – 1

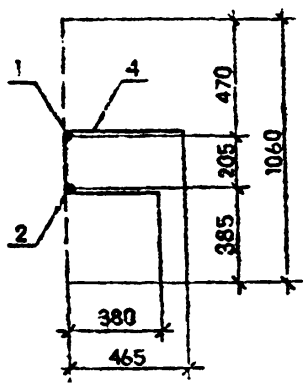

2 – 2

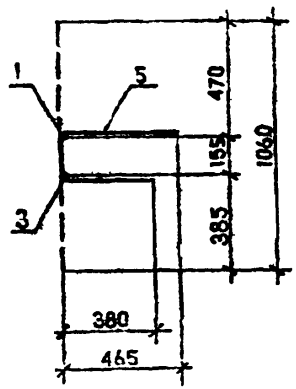

Марка	Поз.	Наименование	Кол.	Масса, ед., кг	Масса, кг
С1	1	Ф12 А-III, L=3400	1	3,02	9,47
	2	Ф12 А-III, L=1460	2	1,30	
	3	Ф12 А-III, L=1120	1	0,99	
	4	Ф5 Вр-I, L=1060	16	0,16	
	5	Ф5 Вр-I, L=1010	2	0,15	
С2	1	Ф12 А-III, L=3400	1	3,02	10,73
	2	Ф12 А-III, L=1460	2	1,30	
	3	Ф12 А-III, L=1120	1	0,99	
	4	Ф6А-III, L=1060	16	0,23	
	5	Ф6А-III, L=1010	2	0,22	
С3	1	Ф10 А-III, L=2900	1	1,79	6,20
	2	Ф10 А-III, L=1210	2	0,75	
	3	Ф10 А-III, L=1120	1	0,69	
	4	Ф5 Вр-I, L=1060	12	0,16	
	5	Ф5 Вр-I, L=1010	2	0,15	
С4	1	Ф12 А-III, L=3080	1	2,74	8,25
	2	Ф12 А-III, L=1300	2	1,15	
	3	Ф12 А-III, L=1120	1	0,99	
	4	Ф5 Вр-I, L=1060	12	0,16	
	5	Ф5Вр-I, L=1010	2	0,15	

Арматура класса А-III по ГОСТ 5781-82^{X}, класса Вр-I по ГОСТ 6727-80^{X}.

т.к. 1.090.1-7с вып.2-5

Инв. № подл. | Подпись и дата | Взам. инв. №

Разраб.	Шелга		1.89
Проверил	Салялова		1.89
ГИП	Буджиашвили		1.89
Нач.отд.	Бахтадзе		1.89
Н.контр.	Мархоян		1.89

1.090.1-7с.2-5 84

Сетка С1 ... С4

Стадия	Лист	Листов
Р		1

ТбилЗНИИЭП

Копировал

Формат А3

Развёртка

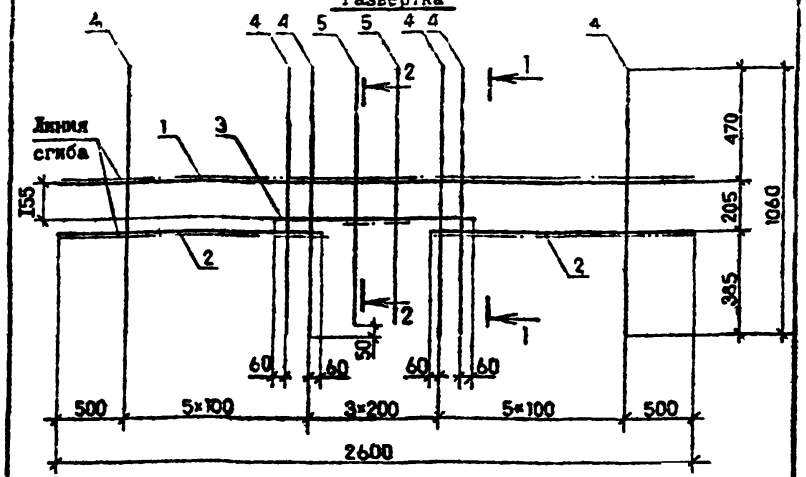

Марка	Поз.	Наименование	Кол.	Масса ед.кг	Масса, кг
С5	I	ф10 А-III, L = 2600	I	1,60	5,69
	2	ф10 А-III, L = 1060	2	0,65	
	3	ф10 А-III, L = 920	I	0,57	
	4	ф5 Вр-I, L = 1060	12	0,16	
	5	ф5 Вр-I, L = 1010	2	0,15	

Арматура класса А-III по ГОСТ 5781-82*, Вр-I по ГОСТ 6727-80*
Сечения см. докум. 84

Разраб.	Шевля			I.090.I-7в.2-5 86	
Проверил	Салихова				
ГИП	Бурджанадзе				
Нач.отд.	Бахтадзе			Сетка С5	Стадия: Р; Лист; Листов: I
Н.контр.	Мариараи				ТбилЗНИИЭП

Копировал Формат А4

Развёртка

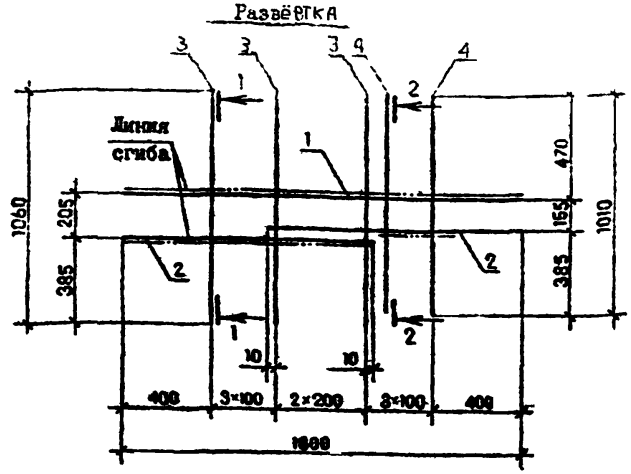

Марка	Поз.	Наименование	Кол.	Масса ед.кг	Масса, кг
С6	I	ф8 А-III, L = 1900	I	0,71	2,49
	2	ф8 А-III, L = 1110	2	0,44	
	3	ф4 Вр-I, L = 1060	6	0,10	
	4	ф4 Вр-I, L = 1050	3	0,10	

Арматура класса А-III по ГОСТ 5781-82*, Вр-I по ГОСТ 6727-80*
Сечения см. докум. 87

Разраб.	Шевля			I.090.I-7с.2-5 86	
Проверил	Салихова				
ГИП	Бурджанадзе				
Нач.отд.	Бахтадзе			Сетка С6	Стадия: Р; Лист; Листов: I
Н.контр.	Мариараи				ТбилЗНИИЭП

Копировал Формат А4

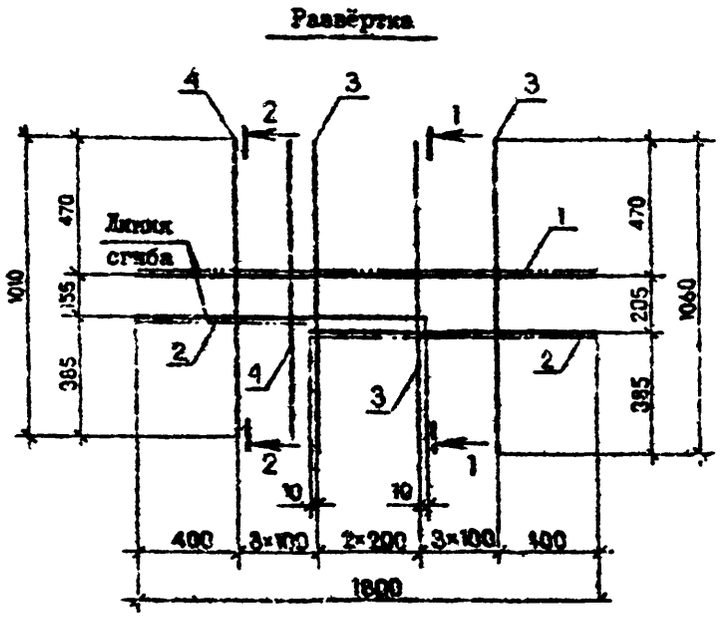
Развёртка

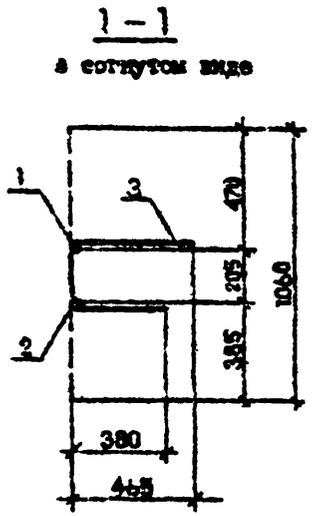
1 – 1
в согнутом виде

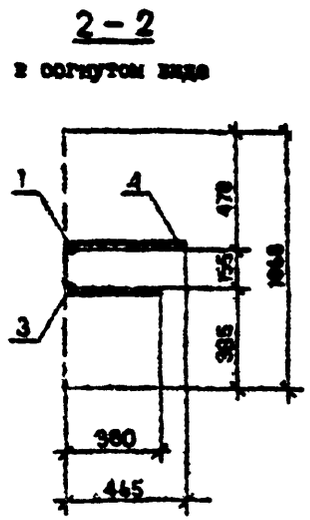
2 – 2
в согнутом виде

Марка	Поз.	Наименование	Кол.	Масса ед.кг	Масса, кг
С7	1	Ф8 А-Ш, L = 1800	1	0,71	2,47
	2	Ф8 А-Ш, L = 1110	2	0,44	
	3	Ф4 Бр-1, L = 1060	6	0,10	
	4	Ф4 Бр-1, L = 1050	3	0,10	

Арматура класса А-Ш по ГОСТ 5781-82*, Бр-1 по ГОСТ 6727-80*

Разраб.	Шелин		19.90	1.090.1-7с.2-5 87
Проверил	Салкаева		19.90	
ГИП	Бурджанадзе		19.90	
Инж.отд.	Бахтадзе		19.90	Сетка С7
Н.контр.	Маркарян		19.90	

Стадия	Лист	Листов
Р		1

ТбилЗНИИЭП

Контролер

Формат А3

т.к. 1.090.1-7с вып.2-5

Инв. N подл. | Подпись и дата | Взам. инв. N

C8, C10

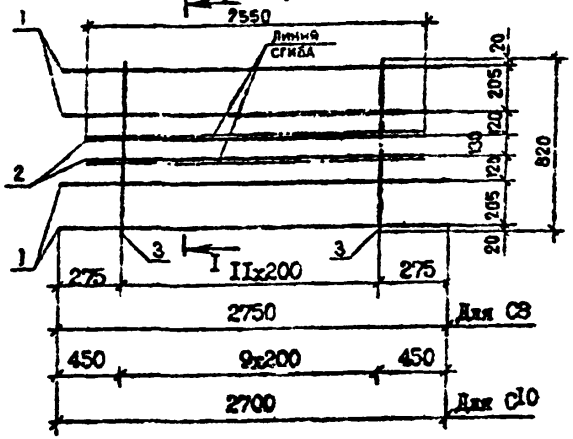

I - I

в согнутом виде

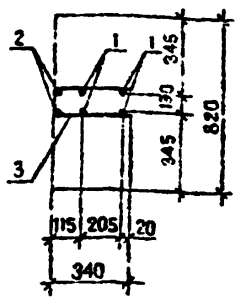

Марка	поз.	Наименование	Кол.	Масса ед.,кг	Масса, кг
C8	I	Ø8 A-III, L =2750	4	I,09	7,94
	2	Ø8 A-III, L =2550	2	I,0I	
	3	Ø5 Bp-I, L =820	I2	0,I3	
C10	I	Ø8 A-III, L =2700	4	I,07	7,60
	2	Ø8 A-III, L =2550	2	I,0I	
	3	Ø5 Bp-I, L =820	I0	0,I3	

Арматура класса A-III по ГОСТ 5781-82^{X},
класса Bp-I по ГОСТ 6727-80^{X}

Разраб.	Шелия			I.090.I-7с.2-8 89	
Проверил	Салихова				
ГИП	Бурджанадзе				
Нач.отд.	Бахтадзе			Стадия	Лист	Листов
				Р		I
Н.контр.	Маркарян			Сетка C8,C10	ТбилЗНИИЭП

Копировал Формат А4

C9 ,II, C12

развертка

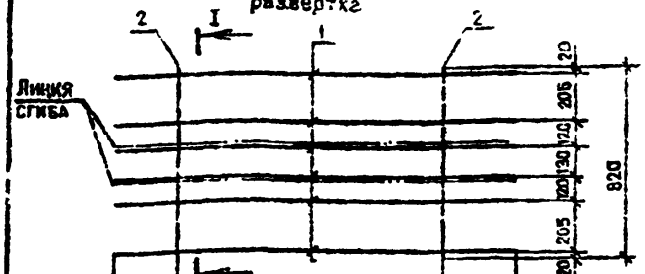

I - I

в согнутом виде

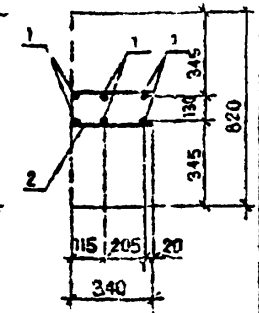

Марка	Поз.	Наименование	Кол.	Масса ед.,кг	Масса, кг
C9	I	Ø6 A-III, L =2500	6	0,56	4,66
	2	Ø5 Bp-I, L=820	I0	0,I3	
C11	I	Ø6 A-III, L =2200	6	0,49	4,II
	2	Ø5 Bp-I, L =820	9	0,I3	
C12	I	Ø5 Bp-I, L =I500	6	0,23	I,92
	2	Ø4 Bp-I, L =820	6	0,09	

Арматура: класса A-III по ГОСТ 5781-82^{X},
класса Bp-I по ГОСТ 6727-80^{X}

Разраб.	Шелия			I.090.I-7с.2-5 89	
Проверил	Салихова				
ГИП	Бурджанадзе				
Нач.отд.	Бахтадзе			Стадия	Лист	Листов
				Р		I
Н.контр.	Маркарян			Сетка C9,C11,C12	ТбилЗНИИЭП

Копировал Формат А4

Т.К. I.090.7с Вып. 2-5

CI3...CI7

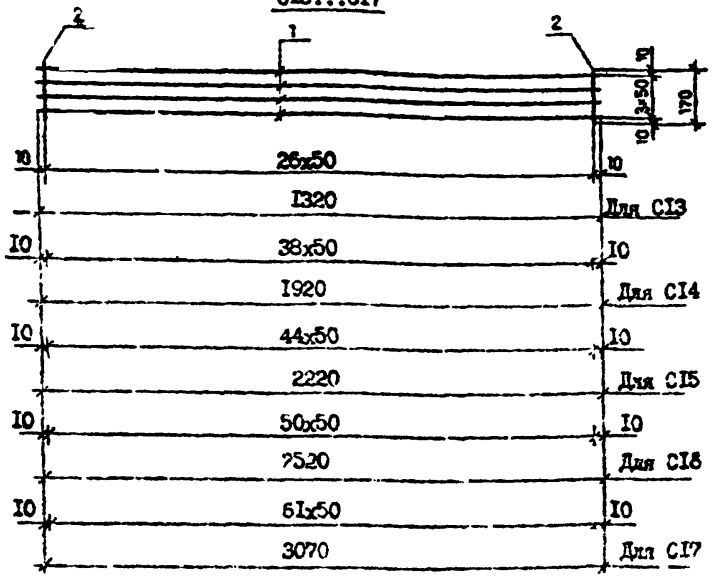

Марка	Поз.	Наименование	Кол.	Масса ед., кг	Масса, кг
CI3	I	Ф5 Вр-I, L =I320	4	0,20	I,34
	2	Ф4 Вр-I, L =I70	27	0,02	
CI4	I	Ф5 Вр-I, L =I920	4	0,30	I,98
	2	Ф4 Вр-I, L =I70	39	0,02	
CI5	I	Ф5 Вр-I, L =2220	4	0,34	2,26
	2	Ф4 Вр-I, L =I70	45	0,02	
CI6	I	Ф5 Вр-I, L =2520	4	0,39	2,58
	2	Ф4 Вр-I, L =I70	5I	0,02	
CI7	I	Ф5 Вр-I, L =3070	4	0,48	3,I6
	2	Ф4 Вр-I, L =I70	62	0,02	

Арматура класса Вр-I по ГОСТ 6727-80Х

Разраб.	Шелин		
Проверил	Балашова		
ГИП	Бурджанадзе		
Нач. отд.	Бахтадзе		
Н.контр.	Маркаран		

I 090.I-7с.2-5 90

Сетка CI3...CI7

Стадия	Лист	Листов
Р		4

ТбилЗНИИЭП

Инв. № подл. | Подпись и дата | Взам. инв. №

Копировал

Формат А4

CI9

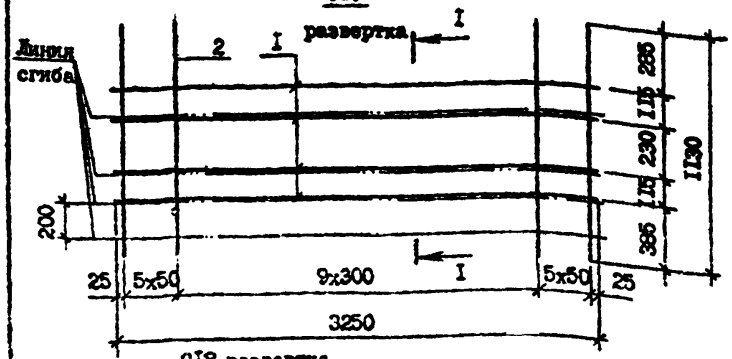

CI8 развертка

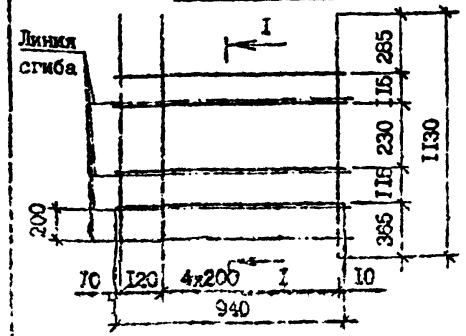

I - I в согнутом виде

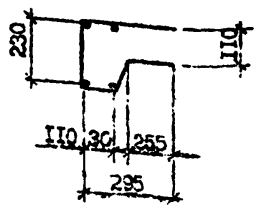

Марка	Поз.	Наименование	Кол.	Масса ед., кг	Масса, кг
CI8	I	Ф5 Вр-I, L =940	4	0,I5	I,26
	2	Ф4 Вр-I, L =II30	5	0,II	
CI9	I	Ф5 Вр-I, L =3250	4	0,50	4,20
	2	Ф4 Вр-I, L =II30	20	0,II	

Арматура класса Вр-I по ГОСТ 6727-80Х

Разраб.	Шелин		
Проверил	Сытилова		
ГИП	Бурджанадзе		
Нач. отд.	Бахтадзе		
Н.контр.	Маркаран		

I.090.I-7с.2-5 9I

Сетка CI8,CI9

Стадия	Лист	Листов
Р		I

ТбилЗНИИЭП

Инв. № подл. | Подпись и дата | Взам. инв. №

Копировал

Формат А4

МН1

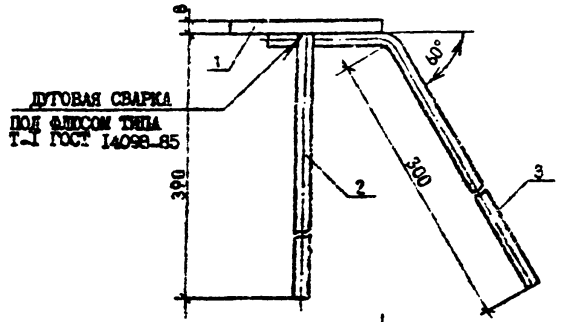

Вид А

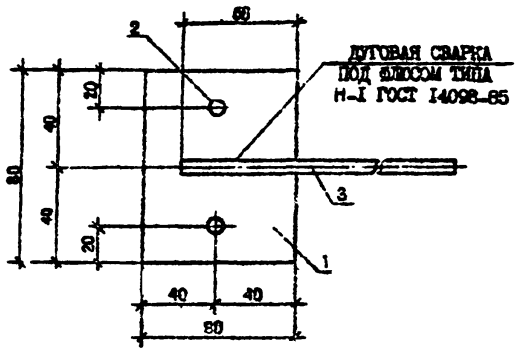

МН2

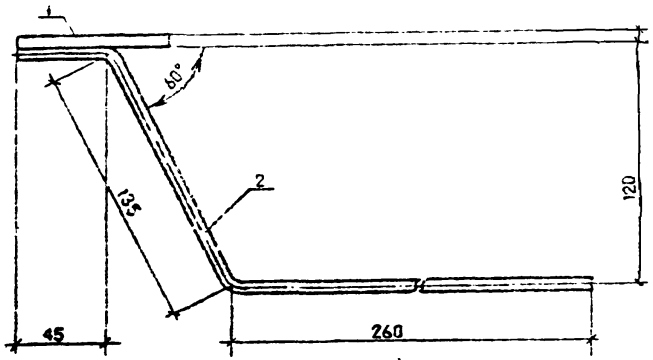

Вид Б

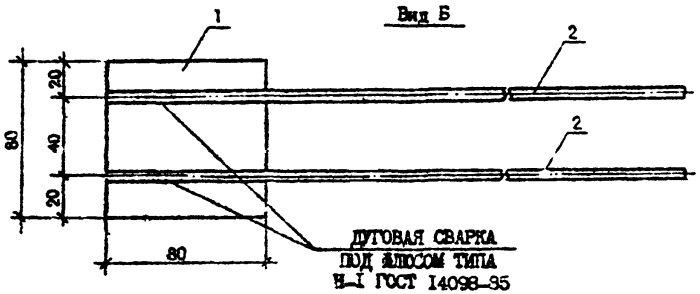

Марка	Поз.	Наименование	Кол.	Масса ед., кг	Масса, кг
МН1	I	-80х2, L=80	I	0,4I	0,79
	2	Ø8 А-III, L=390	2	0,I5	
	3	Ø6 А-III, L=360	I	0,08	
МН2	I	-80х8, L=80	I	0,4I	0,6I
	2	Ø6 А-III, L=450	2	0,I0	

Арматура класса А-III по ГОСТ 5781-82*

Полосовая сталь по ГОСТ I03-76**

Разраб.	Шолле		
Проверил	Салихова		
ГИП	Туражанадзе		
Нач.отд.	Бахтадзе		
Н.контр.	Маркерян		

I.090.I-7с.2-5 32

Изделие закладное МН1, МН2

Стадия	Лист	Листов
Р		I

Тбилзнилэп

Копировал

Формат А3

т.п. I.090.I-7с вып.2-5

Инв. № подл. | Подпись и дата | Взам. инв. №

МН3

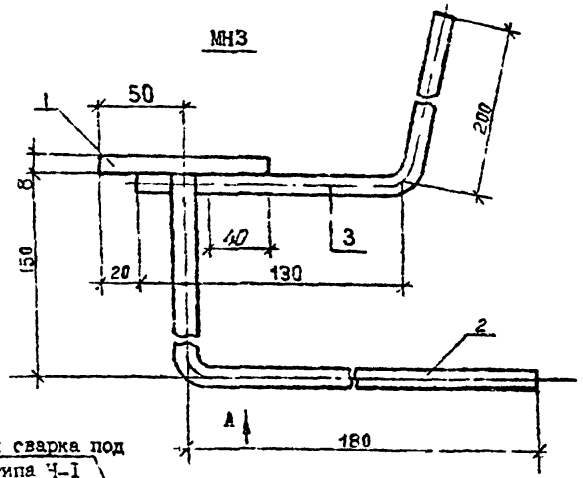

Дуговая сварка под флюсом типа Ч-I по ГОСТ 14098-85

Вид А

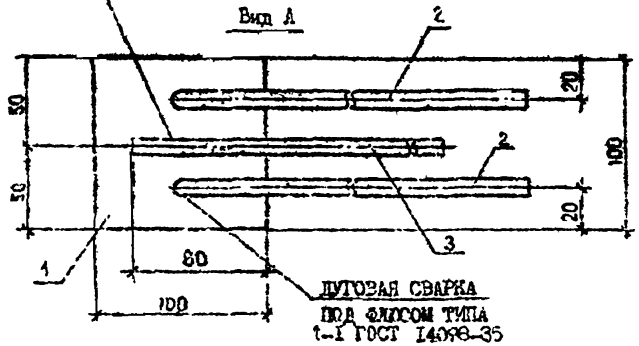

ДУГОВАЯ СВАРКА ПОД ФЛЮСОМ ТИПА Т-I ГОСТ 14098-85

МН4

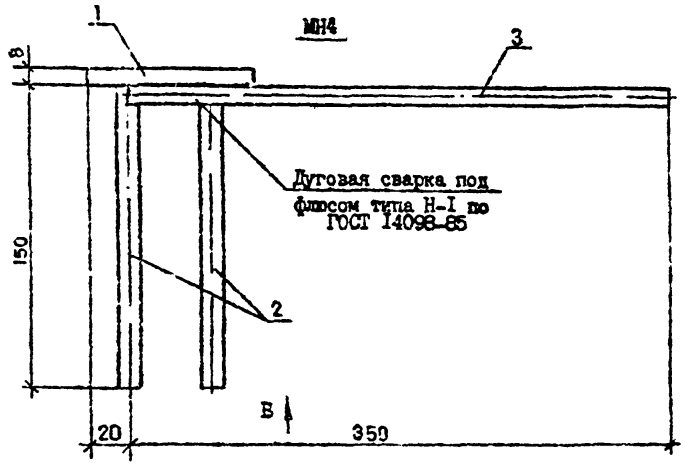

Вид Б

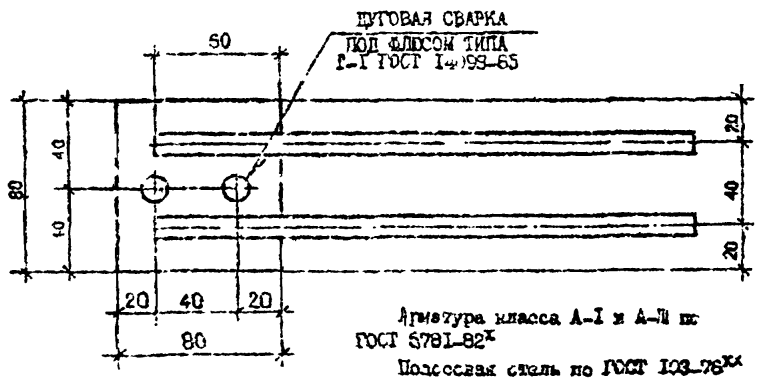

Арматура класса А-I и А-II по ГОСТ 5781-82*

Полосовая сталь по ГОСТ 103-76**

Марка	Поз.	Наименование	Кол.	Масса ед., кг	Масса, кг
МН3	1	-100х8, L=100	1	0,63	1,29
	2	Ø14 А-II, L=330	2	0,13	
	3	Ø14А-I, L=330	1	0,40	
МН4	1	-80х8, L=100	1	0,50	0,78
	2	Ø6 А-III, L=150	2	0,05	
	3	Ø6 А-III, L=350	2	0,08	

Разраб.	Шалия		
Прозерил	Салихова		
ГИП	Бурдиашвили		
Нач.отд.	Бахтадзе		
Н.контр.	Марьевич		

1.090.1-7с.2-5 93

Изделие закладное тМ3, МН4

Стадия	Лист	Листов
Р		1

ТбилЗНИИЭП

Копировал

Формат А3

Инв.№ подл. | Подпись и дата | Взам. инв.№

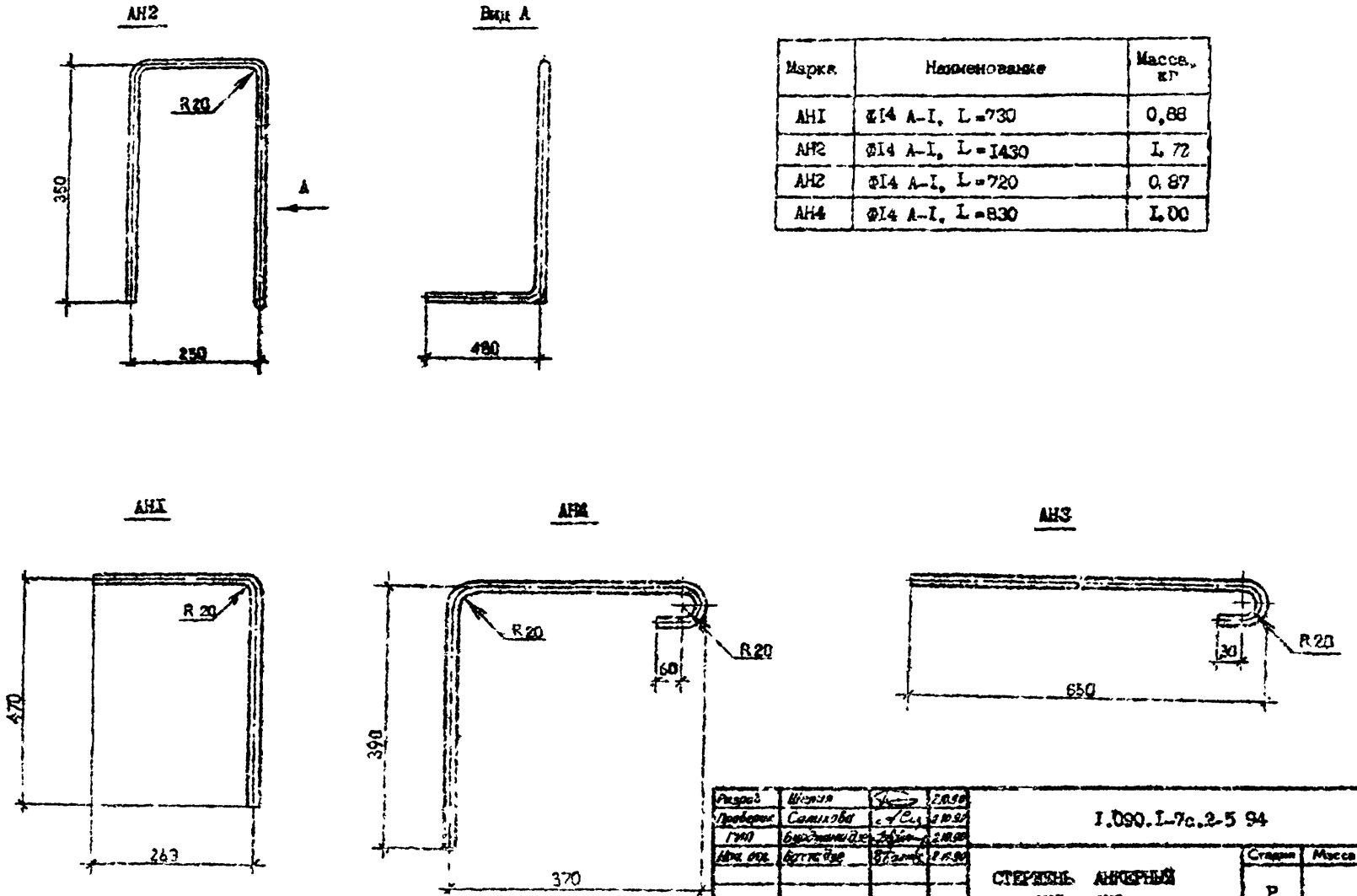

Марка	Наименование	Масса, кг
АН1	Ф14 А-I, L=730	0,88
АН2	Ф14 А-I, L=1430	1,72
АН2	Ф14 А-I, L=720	0,87
АН4	Ф14 А-I, L=830	1,00

Разраб.	Шелия		2.10.90
Проверил	Самихова		2.10.90
ГИП	Бурдиашидзе		2.10.90
Нач. отд.	Бутиадзе		2.10.90
Н. контр.	Маркарян		2.10.90

I.090.I-7c.2-5 94

СТЕРЖЕНЬ АНКЕРНЫЙ АН1...АН3

ГОСТ 5781-82[x]

Стадия	Масса	Масштаб
Р		

Лист | Листов

ТБИЛЗНИИЭП

Копировал

Формат А3

I.090.I-7c вып.2-5

Инв. № подл. | Подпись и дата | Взам. инв. №

т.к. 1.090.1-7с вып.2-5

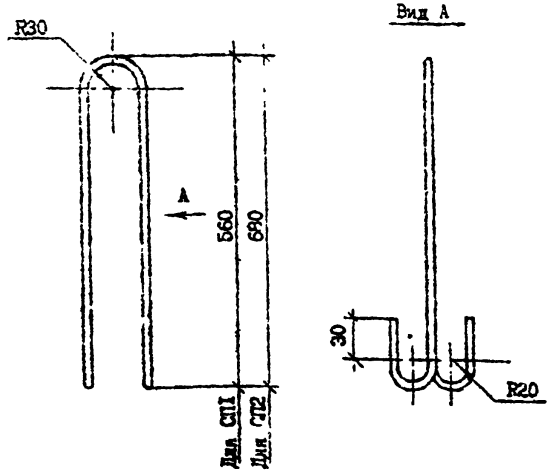

Марка	Наименование	Масса, кг
СП1	Ф8 А-I, L=1330	0,33
СП2	Ф10Ас-П, L=1550	0,96

Разраб.	Шумия		2.10.98
Проверил	Сагитова		2.10.98
ГИП	Бордюжанова		2.10.98
Нач. отд.	Бахтадзе		2.10.98
Н. контр.	Маркарян		2.10.98

1.090.1-7с.2-5 95

ПЕТЛЯ СТРОПОВОЧНАЯ СП1, СП2

Стадия	Масса	Масштаб
Р		

Лист | Листов 1

ГОСТ 5781-82х

ТБИЖЕНИИЗП

Инв. № подл. | Подпись и дата | Взам. инв. №

Копировал | Формат А4

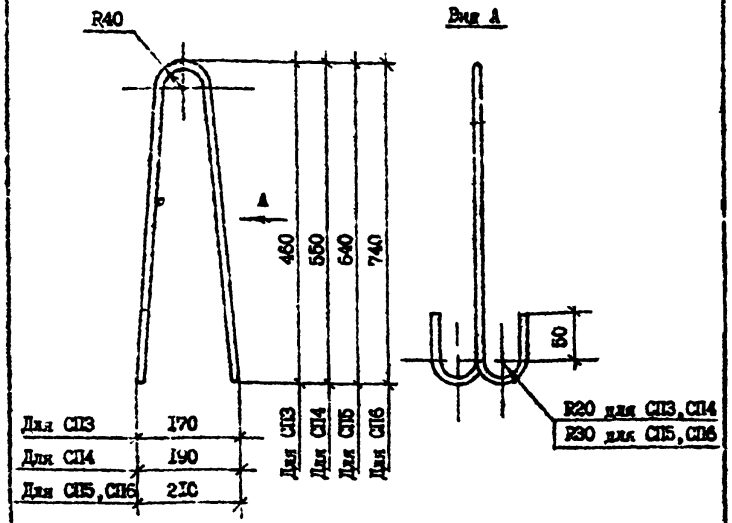

Марка	Наименование	Масса кг
СП3	Ф10Ас-П, L=1160	0,72
СП4	Ф12Ас-П, L=1340	1,19
СП5	Ф14Ас-П, L=1620	1,96
СП6	Ф16Ас-П, L=1820	2,88

Разраб.	Шумия		2.10.98
Проверил	Сагитова		2.10.98
ГИП	Бордюжанова		2.10.98
Нач. отд.	Бахтадзе		2.10.98
Н. контр.	Маркарян		2.10.98

1.090.1-7с.2-5 95

ПЕТЛЯ СТРОПОВОЧНАЯ СП3...СП6

Стадия	Масса	Масштаб
Р		

Лист | Листов 1

ГОСТ 5781-82х

ТБИЖЕНИИЗП

Инв. № подл. | Подпись и дата | Взам. инв. №

Копировал

Марка панели	Изделия арматурные																Всего
	Арматура класса																
	А-I			Ас-II					А-III					Вр-I			
	ГОСТ 5781-82*													ГОСТ 6727-80*			
	Ф8	Ф14	Итого	Ф10	Ф12	Ф14	Ф16	Итого	Ф6	Ф8	Ф10	Ф12	Итого	Ф4	Ф5	Итого	
1ПСО 30.33.4-1П-С9	-	19,94	19,94	-	2,38	-	-	2,38	3,48	12,80	8,20	6,61	31,09	6,88	15,66	22,54	75,95
1ПСО 30.33.4-2П-С9	-	19,94	19,94	-	2,38	-	-	2,38	7,60	12,80	8,20	6,61	35,21	6,88	12,80	19,68	77,21
2ПСО 30.33.4-1П-С9	-	19,94	19,94	-	2,38	-	-	2,38	3,76	12,80	8,20	6,61	31,37	6,72	15,93	22,65	76,34
2ПСО 30.33.4-2П-С9	-	19,94	19,94	-	2,38	-	-	2,38	7,88	12,80	8,20	6,61	35,49	6,72	13,07	19,79	77,60
3ПСО 30.33.4-1П-С9	-	19,94	19,94	-	2,38	-	-	2,38	10,74	10,52	3,98	-	25,24	9,72	17,11	26,83	74,39
3ПСО 30.33.4-2П-С9	-	19,94	19,94	-	2,38	-	-	2,38	7,38	16,82	-	6,03	30,23	9,72	17,14	26,86	79,41
4ПСО 30.33.4-1П-С9	-	19,94	19,94	-	-	3,92	-	3,92	11,02	10,52	3,98	-	25,52	7,36	20,68	28,04	77,42
4ПСО 30.33.4-2П-С9	-	19,94	19,94	-	-	3,92	-	3,92	7,66	16,82	-	6,03	30,51	7,36	20,71	28,07	82,44
5ПСО 30.33.4-2П-С9	-	19,94	19,94	-	-	3,92	-	3,92	10,32	10,52	3,47		24,31	7,28	15,20	22,48	70,29
6ПСО 30.33.4-2П-С9	-	19,94	19,94	-	-	3,92	-	3,92	6,94	17,37	-	-	24,31	9,08	13,37	22,45	70,62
7ПСО 30.33.4-2П-С9	-	19,94	19,94	-	-	3,92	-	3,92	6,94	17,37	-	-	24,31	9,08	13,37	22,45	70,62
1ПСО 33.33.4-1П-С9	-	19,94	19,94	-	-	3,92	-	3,92	10,74	10,52	3,98		25,24	9,72	17,11	26,83	75,93
1ПСО 33.33.4-2П-С9	-	19,94	19,94	-	-	3,92	-	3,92	7,38	16,82	-	6,03	30,23	9,72	17,14	26,86	80,95
2ПСО 33.33.4-1П-С9	-	19,94	19,94	-	-	3,92	-	3,92	10,74	10,52	3,98		25,24	9,72	17,11	26,83	75,93
2ПСО 33.33.4-2П-С9	-	19,94	19,94	-	-	3,92	-	3,92	7,38	16,82	-	6,03	30,23	9,72	17,14	26,86	80,95
1ПСО 60.33.4-1П-С9	-	39,64	39,54	-	-	7,84	-	7,84	4,08	27,07	8,20	13,22	52,57	12,84	31,37	44,21	144,24
1ПСО 60.33.4-2П-С9	-	39,64	39,64	-	-	7,84	-	7,84	12,32	27,07	8,20	13,22	60,81	12,84	25,63	38,47	146,76
2ПСО 60.33.4-1П-С9	-	39,64	39,64	-	-	7,84	-	7,84	4,64	27,07	8,20	13,22	53,13	12,52	31,90	44,42	145,03
2ПСО 60.33.4-2П-С9	-	39,64	39,64	-	-	7,84	-	7,84	12,88	27,07	8,20	13,22	61,37	12,52	26,18	38,70	147,55
3ПСО 60.33.4-1П-С9	-	39,64	39,64	-	-	7,84	-	7,84	14,98	21,04	7,96		43,98	13,60	30,34	43,94	135,40
3ПСО 60.33.4-2П-С9	-	39,54	39,64	-	-	7,84	-	7,84	8,26	33,64	-	12,06	53,96	13,60	30,40	44,00	145,44
1ПСБ 30.33.4-1П-С9	1,50	16,53	18,03	-	2,38	-	-	2,38	3,48	12,80	8,20	6,61	31,09	7,16	15,38	22,54	74,04
1ПСБ 30.33.4-2П-С9	1,50	16,53	18,03	-	2,38	-	-	2,38	7,6	12,80	8,20	6,61	35,21	7,16	12,52	19,68	75,30
2ПСБ 30.33.4-1П-С9	1,50	16,53	18,03	-	2,38	-	-	2,38	2,48	12,80	8,20	6,61	31,09	7,16	15,38	22,54	74,04
2ПСБ 30.33.4-2П-С9	1,50	16,53	18,03	-	2,38	-	-	2,38	7,6	12,80	8,20	6,61	35,21	7,16	12,52	19,68	75,30
ПСЛ 30.33.4-2П-С9	-	19,96	19,03	-	2,38	-	-	2,38	7,2	16,82	-	6,03	30,05	9,84	17,75	27,59	79,97
ПСЛ 30.33.4-2П-С9	1,50	15,66	17,16	-	-	3,92	-	3,92	7,94	13,5	-		21,09	6,98	11,68	18,66	60,83

Продолжение таблицы см I.090.I-7с.2-5 РС л.2.

Разраб.	Шегал		
Проверил	Салихова		
ГИП	Бурджанадзе		
Нач.отд.	Бахтадзе		
Н.контр.	Маркарян		

I.090.I-7с.2-5 РС

Расход стали

Стадия	Лист	Листов
Р	I	4

ТбилЗНИИЭП

Копировал

Формат А3

Инв. № подл. | Подпись и дата | Взам. инв. №

т.4, I.090.I-7с.2-5

Марка элемента	Изделия закладные								Всего	Общий расход
	Арматура класса					Прокат марки				
	А-I		А-III			ВСт3пс6				
	Ø14	Итого	Ø6	Ø8	Итого	-8х80	-8х100	Итого		
1ПС0 30.33.4-1П-С9	-	-	1,76	0,6	2,36	4,1	-	4,1	6,46	82,41
1ПС0 30.33.4-2П-С9	-	-	1,76	0,6	2,36	4,1	-	4,1	6,46	83,67
2ПС0 30.33.4-1П-С9	-	-	1,76	0,6	2,36	4,1	-	4,1	6,46	82,80
2ПС0 30.33.4-2П-С9	-	-	1,76	0,6	2,36	4,1	-	4,1	6,46	84,06
3ПС0 30.33.4-1П-С9	-	-	1,76	0,6	2,36	4,1	-	4,1	6,46	80,86
3ПС0 30.33.4-2П-С9	-	-	1,76	0,6	2,36	4,1	-	4,1	6,46	85,87
4ПС0 30.33.4-1П-С9	-	-	1,76	0,6	2,36	4,1	-	4,1	6,46	83,88
4ПС0 30.33.4-2П-С9	-	-	1,76	0,6	2,36	4,1	-	4,1	6,46	88,90
5ПС0 30.33.4-2П-С9	-	-	1,76	0,6	2,36	4,1	-	4,1	6,46	76,74
6ПС0 30.33.4-2П-С9	-	-	1,76	0,6	2,36	4,1	-	4,1	6,46	77,08
7ПС0 30.33.4-2П-С9	-	-	1,76	0,6	2,36	4,1	-	4,1	6,46	77,08
1ПС0 33.33.4-1П-С9	1,6	1,6	0,96	1,64	2,60	2,46	2,52	4,98	9,18	85,11
1ПС0 33.33.4-2П-С9	1,6	1,6	0,96	1,64	2,60	2,46	2,52	4,98	9,18	90,43
2ПС0 33.33.4-1П-С9	1,6	1,6	0,96	1,64	2,60	2,46	2,52	4,98	9,18	85.11
2ПС0 33.33.4-2П-С9	1,6	1,6	0,96	1,64	2,60	2,46	2,52	4,98	9,18	90,13
1ПС0 60.33.4-1П-С9	-	-	1,76	0,6	2,36	4,1	-	4,1	6,46	150,7
1ПС0 60.33.4-2П-С9	-	-	1,76	0,6	2,36	4,1	-	4,1	6,46	159,22
2ПС0 60.33.4-1П-С9	-	-	1,76	0,6	2,36	4,1	-	4,1	6,46	151,49
2ПС0 60.33.4-2П-С9	-	-	1,76	0,6	2,36	4,1	-	4,1	6,46	154,07
3ПС0 60.33.4-1П-С9	-	-	1,76	0,6	2,36	4,1	-	4,1	6,46	141,86
3ПС0 60.33.4-2П-С9	-	-	1,76	0,6	2,36	4,1	-	4,1	6,46	151,90
1ПС5 30.33.4-1П-С9	-	-	1,76	0,6	2,36	4,1	-	4,1	6,46	80,50
1ПС5 30.33.4-2П-С9	-	-	1,76	0,6	2,36	4,1	-	4,1	6,46	81,76
2ПС5 30.33.4-1П-С9	-	-	1,76	0,6	2,36	4,1	-	4,1	6,46	80,50
2ПС5 30.33.4-2П-С9	-	-	1,76	0,6	2,36	4,1	-	4,1	6,46	81,76
1ПС1 30.33.4-2П-С9	-	-	1,60	2,04	3,64	5,1	-	5,1	8,74	68,71
1ПС1 30.33.4-2П-С9	-	-	1,76	0,6	2,36	4,1	-	4,1	6,46	67,29

т.к. 1.090.1-7с. вып.2-5

Инв. № подл. | Подпись и дата | Взам. инв. №

Марка панели	Изделия арматурные																Всего
	Арматура класса																
	A-I			Ac-II					A-III					Bp-I			
	ГОСТ 5781-82*													ГОСТ 6727-80*			
	Ø6	Ø14	Итого	Ø10	Ø12	Ø14	Ø16	Итого	Ø8	Ø6	Ø10	Ø12	Итого	Ø4	Ø5	Итого	
2ПСД 30.33.4-2П-С9	1,5	15,66	17,16	-	-	3,92	-	3,92	7,94	13,15	-	-	21,09	6,98	11,68	18,66	50,83
3ПСД 30.33.4-2П-С9	1,9	15,66	17,56	-	2,38	-	-	2,38	6,50	14,32	-	-	20,82	6,88	12,53	19,41	60,17
4ПСД 30.33.4-III-С9		22,90	22,90	1,44	-	-	-	1,44	2,88	12,80	8,20	6,61	30,49	5,98	12,81	18,79	73,62
4ПСД 30.33.4-2П-С9		22,90	22,90	1,44	-	-	-	1,44	7,0	12,80	6,20	6,61	34,61	5,98	9,95	15,93	74,88
ПСД 30.33.4-2П-С9	-	9,64	9,64	-	2,38	-	-	2,38	7,82	-	19,87	-	27,69	6,6	15,52	22,12	61,83
ПС 30.33.4-II-С9	-	19,94	19,94	-	-	-	5,76	5,76	6,5	10,52	-	-	17,02	3,52	7,40	10,92	53,64
ПС 24.33.4-II-С9	-	17,04	17,04	-	-	3,92	-	3,92	6,5	10,52	-	-	17,02	3,52	5,89	9,41	47,39
ПС 18.33.4-II-С9	-	14,14	14,14	-	2,38	-	-	2,38	6,5	7,89	-	-	14,39	3,00	4,42	7,42	38,33
ПС 12.33.4-II-С9	-	8,64	8,64	1,44	-	-	-	1,44	6,5	5,26	-	-	11,76	2,48	2,94	5,42	27,26
ПС 30.16.4-II-С9	-	11,27	11,27	-	2,38	-	-	2,38	6,18	-	-	-	6,18	2,56	4,63	7,19	27,02
IIIС 33.33.4-II-С9	-	19,94	19,94	-	-	-	5,76	5,76	6,5	10,52	-	-	17,02	5,72	9,40	15,12	57,84
2IIС 33.33.4-II-С9	-	19,94	19,94	-	-	-	5,76	5,76	6,5	10,52	-	-	17,02	5,72	9,40	15,12	57,84
IIIС 15.33.4-II-С9	-	8,64	8,64	-	2,38	-	-	2,38	6,5	5,26	-	-	11,76	4,68	4,94	9,62	32,40
2IIС 15.33.4-II-С9	-	8,64	8,64	-	2,38	-	-	2,38	6,5	5,26	-	-	11,76	4,68	4,94	9,62	32,40
IIСП 60.10.4-II-С9	-	17,16	17,16	3,84	-	-	-	3,84	3,85	-	-	-	3,85	1,18	6,33	7,51	32,36
IIСП 30.10.4-II-С9	-	7,91	7,91	1,92	-	-	-	1,92	2,56	-	-	-	2,56	0,72	3,08	3,80	16,13
IIСП 18.10.4-II-С9	1,06	5,01	6,07	-	-	-	-	-	2,13	-	-	-	2,13	0,57	1,78	2,35	10,55
IIСП 12.10.4-II-С9	1,06	5,01	6,07	-	-	-	-	-	1,70	-	-	-	1,70	0,41	1,14	1,55	9,32
IIIСП 33.10.4-II-С9	-	7,91	7,91	1,92	-	-	-	-	2,56	-	-	-	2,56	1,38	3,68	5,06	15,53
2IIСП 33.10.4-II-С9	-	7,91	7,91	1,92	-	-	-	-	2,56	-	-	-	2,56	1,38	3,68	5,06	15,53
IIIСП 15.10.4-II-С9	1,06	3,56	4,62	-	-	-	-	-	1,70	-	-	-	1,70	1,08	1,73	2,81	9,13
2IIСП 15.10.4-II-С9	1,06	3,56	4,62	-	-	-	-	-	1,70	-	-	-	1,70	1,08	1,73	2,81	9,13

Продолжение таблицы см. I.090.I-7с.2-5 РС л.4

Марка элемента	Изделия закладные									Общий расход
	Арматура класса					Прокат марки			Всего	
	А-I		А-Ш			ВСт3пс6				
	ГОСТ 5781-82[x]					ГОСТ 103-76[x]				
	Ф14	Итого	Ф6	Ф8	Итого	-8х80	-8х100	Итого		
2ПСД 30.33.4-2П-С9	-	-	I,76	0,60	2,36	4,I	-	4,I	6,46	67,29
3ПСД 30.33.4-2П-С9	-	-	I,76	0,60	2,36	4,I	-	4,I	6,46	66,63
4ПСД 30.33.4-IП-С9	-	-	I,76	0,60	2,36	4,I	-	4,I	6,46	80,08
4ПСД 30.33.4-2П-С9	-	-	I,76	0,60	2,36	4,I	-	4,I	6,46	81,34
ПСД 30.33.4-2П-С9	-	-	I,60	2,04	3,64	5,I	-	5,I	8,74	70,57
ПС 30.33.4-П-С9	-	-	I,76	0,60	2,36	4,I	-	4,I	6,46	60,I0
ПС 24.33.4-П-С9	-	-	I,76	0,60	2,36	4,I	-	4,I	6,46	53,85
ПС I8.33.4-П-С9	-	-	I,76	0,60	2,36	4,I	-	4,I	6,46	44,79
ПС I2.33.4-П-С9	-	-	I,76	0,60	2,36	4,I	-	4,I	6,46	33,72
ПС 30.I6.4-П-С9	-	-	0,56	0,60	I,I6	I,64	-	I,64	2,80	29,82
IПС 33.33.4-П-С9	I,60	I,60	0,96	I,64	2,60	2,46	2,52	4,98	9,I8	67,02
2ПС 33.33.4-П-С9	I,60	I,60	0,96	I,64	2,60	2,46	2,52	4,98	9,I8	67,02
IПС I5.33.4-П-С9	I,60	I,60	0,96	I,64	2,60	2,46	2,52	4,98	9,I8	4I,58
2ПС I5.33.4-П-С9	I,60	I,60	0,95	I,64	2,60	2,46	2,52	4,98	9,I8	4I,58
ПСП 60.I0.4-П-С9	-	-	0,56	0,60	I,I6	I,64	-	I,64	2,80	35,I6
ПСП 30.I0.4-П-С9	-	-	0,56	0,60	I,I6	I,64	-	I,64	2,80	I8,99
ПСП I8.I0.4-П-С9	-	-	0,56	0,60	I,I6	I,64	-	I,64	2,80	I3,35
ПСП I2.I0.4-П-С9	-	-	0,56	0,60	I.I6	I,64	-	I,64	2,80	I2,I2
IПСП 33.I0.4-П-С9	-	-	0,36	0,86	I,22	I,23	0,63	I,86	3,08	I8,6I
2ПСП 33.I0.4-П-С9	-	-	0,36	0,86	I,22	I,23	0,63	I,86	3,08	I8,6I
IПСП I5.I0.4-П-С9	-	-	0,36	0,86	I,22	I,23	0,63	I,86	3,08	I2,2I
2ПСП I5.I0.4-П-С9	-	-	0,36	0,86	I,22	I,23	0,63	I,86	3,08	I2.2I

Инв. № подл. | Подпись и дата | Взам. инв. №

Копировал | Формат А3

Госстрой СССР
Тбилисский филиал
ЦИТП
Типовой проект /серия/
№ 1.090.1-7с.82-5
Заказ №: 4
Цена 41 руб. 42 коп.
Тираж 850
Дата "22" 7 1981г.

gost.e-ecolog.ru