ТИПОВЫЕ КОНСТРУКЦИИ, ИЗДЕЛИЯ И УЗЛЫ ЗДАНИЙ И СООРУЖЕНИЙ

# Серия 1.427.1-3

# КОЛОННЫ ЖЕЛЕЗОБЕТОННЫЕ ПРЯМОУГОЛЬНОГО СЕЧЕНИЯ ДЛЯ ПРОДОЛЬНОГО И ТОРЦОВОГО ФАХВЕРКА ОДНОЭТАЖНЫХ ПРОИЗВОДСТВЕННЫХ ЗДАНИЙ ВЫСОТОЙ 3,0-14,4 м

## Выпуск 2

## АРМАТУРНЫЕ И ЗАКЛАДНЫЕ ИЗДЕЛИЯ, СТАЛЬНЫЕ ЭЛЕМЕНТЫ КОЛОНН

## РАБОЧИЕ ЧЕРТЕЖИ


РАЗРАБОТАНЫ

ЦНИИПРОМЗДАНИЙ

Гл. инженер института — В.В.Гранев

Начальник ОКОЗ — А.Я.Розенблюм

Гл. инж. проекта — Т.М.Кутырина

НИИЖБ

Зам. директора — Н.Н.Коровин

Рук. лаборатории — А.П.Васильев



УТВЕРЖДЕНЫ
И ВВЕДЕНЫ В ДЕЙСТВИЕ
С 1 АПРЕЛЯ 1984 Г.
Постановлением ГОССТРОЯ СССР
ОТ 30 ДЕКАБРЯ 1983 Г. №338


gost.e-ecolog.ru

| Обозначение | Наименование | Стр. |
|---|---|---|
| 1.427.1-3.2-0.00.ОТО | Техническое описание | 4 |
| 1.427.1-3.2-1.00.0 | Каркас пространственный КП1...КП119 | 7 |
| 1.427.1-3.2-1.00.ОСБ | Каркас пространственный КП1...КП119 | |
| | Сборочный чертеж | 12 |
| 1.427.1-3.2-2.00.0 | Каркас пространственный КП120...КП298 | 15 |
| 1.427.1-3.2-2.00.ОСБ | Каркас пространственный КП120...КП298 | |
| | Сборочный чертеж | 25 |
| 1.427.1-3.2-0.01.0 | Каркас плоский КР1...КР284, КР513...КР523 | 29 |
| 1.427.1-3.2-0.01.ОСБ | Каркас плоский КР1...КР284, КР513...КР523 | |
| | Сборочный чертеж | 35 |
| 1.427.1-3.2-0.02.0 | Каркас плоский КР285...КР404 | 41 |
| 1.427.1-3.2-0.02.ОСБ | Каркас плоский КР285...КР404 | |
| | Сборочный чертеж | 45 |
| 1.427.1-3.2-0.03.0 | Каркас плоский КР405...КР512 | 48 |
| 1.427.1-3.2-0.03.ОСБ | Каркас плоский КР405...КР512 | |
| | Сборочный чертеж | 52 |
| 1.427.1-3.2-0.04.0 | Сетка С1...С5 | 54 |
| 1.427.1-3.2-0.04.ОСБ | Сетка С1...С5 | |
| | Сборочный чертеж | 55 |
| 1.427.1-3.2-0.05.0 | Изделие закладное МН41 | 55 |
| 1.427.1-3.2-0.06.0 | Изделие закладное МН1 | 56 |
| 1.427.1-3.2-0.07.0 | Изделие закладное МН2 | 56 |
| 1.427.1-3.2-0.08.0 | Изделие закладное МН3 | 57 |
| 1.427.1-3.2-0.09.0 | Изделие закладное МН4 | 57 |
| 1.427.1-3.2-0.10.0 | Изделие закладное МН5 | 58 |
| 1.427.1-3.2-0.11.0 | Изделие закладное МН6 | 58 |
| 1.427.1-3.2-0.12.0 | Изделие закладное МН7, МН8 | 59 |
| 1.427.1-3.2-0.12.ОСБ | Изделие закладное МН7, МН8 | |
| | Сборочный чертеж | 59 |
| 1.427.1-3.2-0.13.0 | Изделие закладное МН9, МН10 | 60 |
| 1.427.1-3.2-0.13.ОСБ | Изделие закладное МН9, МН10 | |
| | Сборочный чертеж | 60 |
| 1.427.1-3.2-0.14.0 | Изделие закладное МН11, МН12 | 61 |
| 1.427.1-3.2-0.14.ОСБ | Изделие закладное МН11, МН12 | |
| | Сборочный чертеж | 61 |
| 1.427.1-3.2-0.15.0 | Изделие закладное МН13, МН14 | 62 |
| 1.427.1-3.2-0.15.ОСБ | Изделие закладное МН13, МН14 | |
| | Сборочный чертеж | 62 |
| 1.427.1-3.2-0.16.0 | Изделие закладное МН15, МН16 | 63 |
| 1.427.1-3.2-0.16.ОСБ | Изделие закладное МН15, МН16 | |
| | Сборочный чертеж | 63 |


Инв. № подл. | Подпись и дата | Взам. инв. №

1.427.1-3.2-0.00.0

Нач. отд. Розенблюм
Н. контр. Кутырина
Гл. инженер Кутырина

Содержание

| Стадия | Лист | Листов |
|---|---|---|
| Р | 1 | 4 |

ЦНИИПРОМЗДАНИЙ

Инв. № подл. | Подпись и дата | Взам. инв. №

| Обозначение | Наименование | Стр. |
|---|---|---|
| 1.427.1-3.2-0.17.0 | Изделие закладное МН17 | 64 |
| 1.427.1-3.2-0.18.0 | Изделие закладное МН18 | 64 |
| 1.427.1-3.2-0.19.0 | Изделие закладное | |
| | МН19... МН27 | 65 |
| 1.427.1-3.2-0.19.0СБ | Изделие закладное | |
| | МН19... МН27 | |
| | Сборочный чертеж | 66 |
| 1.427.1-3.2-0.20.0 | Изделие закладное | |
| | МН28... МН31 | 67 |
| 1.427.1-3.2-0.20.0СБ | Изделие закладное | |
| | МН28... МН31 | |
| | Сборочный чертеж | 67 |
| 1.427.1-3.2-0.21.0 | Изделие закладное | |
| | МН32... МН38 | 68 |
| 1.427.1-3.2-0.21.0СБ | Изделие закладное | |
| | МН32... МН38 | |
| | Сборочный чертеж | 68 |
| 1.427.1-3.2-0.22.0 | Изделие закладное МН39 | 69 |
| 1.427.1-3.2-0.23.0 | Изделие закладное МН40 | 69 |
| 1.427.1-3.2-0.24.0 | Стальной элемент колонны | |
| | 1СФ32, 1СФ33, 1СФ37 | 70 |
| 1.427.1-32-0.24.0СБ | Стальной элемент колонны | |
| | 1СФ32, 1СФ33, 1СФ37 | |
| | Сборочный чертеж | 70 |
| 1.427.1-3.2-0.25.0 | Стальной элемент колонны | |
| | 2СФ1, 2СФ2, 2СФ3 | 71 |





| Обозначение | Наименование | Стр. 3 |
|---|---|---|
| 1.427.1-3.2-0.25.0СБ | Стальной элемент колонны | |
| | 2СФ1, 2СФ2, 2СФ3 | |
| | Сборочный чертеж | 71 |
| 1.427.1-3.2-0.00.1 | Стержень арматурный | 72 |
| 1.427.1-3.2-0.00.2 | Стержень арматурный | 77 |


Инв. № подл. | Подпись и дата | Взам. инв. №

## Общие сведения

Выпуск 2 серии 1.427.1-3 содержит рабочие чертежи арматурных и закладных изделий колонн, разработанных в выпуске 1 настоящей серии и рабочие чертежи стыковых элементов колонн (РФ).

Состав серии приведен в выпуске 0.

## 1. Арматурные изделия

1.1. Колонны армированы пространственными арматурными каркасами, состоящими из плоских сварных каркасов, объединенных поперечными стержнями.

1.2. Изготовление арматурных изделий следует производить в соответствии с требованиями ГОСТ 10922-75 и „Инструкции по сварке соединений арматуры и закладных деталей железобетонных конструкций" (СН 393-78).

1.3. Стыкование стержней при заготовке арматуры следует производить контактной стыковой сваркой.

1.4. Плоские каркасы и сетки следует изготовлять с помощью контактной точечной сварки. Сварку каркасов производить во всех точках пересечения стержней. При изготовлении сеток сварке подлежат все узлы пересечений двух крайних стержней по периметру сетки.

| | | | | | | |
|---|---|---|---|---|---|---|
| | | | | 1.427.1-3.2-0.00.ОТО | | |
| Нач. отд. | Резенблюм | | | Техническое описание | Стадия | Лист | Листов |
| Н. контр. | Кутырина | | | | Р | 1 | 5 |
| Гл. инж. пр. | Кутырина | | | | ЦНИИПРОМЗДАНИЙ | | |

Копировал: Шорина Формат А4

Инв. № подл. | Подпись и дата | Взам. инв. №

1.5. Размеры сеток и каркасов даны по осям и торцам стержней.

1.6. Пространственные каркасы запроектированы из условия образования их путем привязки соединительных поперечных стержней к продольным стержням плоских каркасов.

При отсутствии сварочных клещей объединение плоских каркасов в пространственный производится одним из следующих способов:

а) привязка поперечных соединительных стержней к поперечным стержням плоских каркасов;

б) допускается объединение плоских каркасов с помощью шпилек, расплавляя их с тем же шагом, что и поперечные стержни плоских каркасов и привязывая к продольной арматуре вязальной проволокой. В этом случае для придания каркасу необходимой жесткости при транспортировании должны быть предусмотрены связи, устанавливаемые не реже чем через 6м и не менее двух на каркас.

Сетки должны быть привязаны вязальной проволокой к продольным стержням каркаса.

1.7. Испытания соединений арматурных изделий и оценку их качества производить по ГОСТ 10922-75.

## 2. Закладные изделия

2.1. Анкеро закладных изделий должны изготовляться из арматурной стали класса А-III марки 35ГС или 25ГС.

Прокатные профили закладных изделий должны изготовляться из стали марки ВСт3кп2-1. Марки стали должны отвечать требованиям ТУ 14-1-3023-80, а при невозможности получения таких сталей - требованиям ГОСТ 380-71*.

2.2. Изготовление закладных изделий следует производить в соответствии с требованиями ГОСТ 10922-75 „Арматурные изделия и закладные детали сборные для железобетонных конструкций. Технические требования и методы испытаний." и „Инструкции по сборке соединений арматуры и закладных деталей железобетонных конструкций." СН 393-78.

2.3. При тавровых соединениях анкерных стержней с плоским элементом толщина пластинки $\delta$ назначена из условия применения автоматической сварки под слоем флюса в соответствии с ГОСТ 19292-75 $\delta \geq 0{,}65\,d_{ан}$, где $d_{ан}$ - диаметр анкеров.
В случае изготовления закладных изделий при помощи дуговой сварки втавр под слоем флюса на полуавтоматах или в раззенкованные отверстия толщина пластин должна быть принята $\delta \geq 0{,}75\,d_{ан}$.

2.4. Длина анкеров на чертежах и в спецификациях даны номинальными, т.е. без учета добавления размера на оплавление и осадку втавр (припуск в длине заготовки анкера может приниматься равным диаметру анкера при приварке с одной стороны, и двух диаметров при приварке с двух сторон).

2.5. Закладные изделия (МН7, МН8, МН19...МН27) должны быть металлизированы слоем цинка 150мк или слоем алюминия со специальной обработкой



(металлизируются пластины и анкера на длине приварки плюс 50мм). Металлизацию стальных марок закладных изделий производить при наличии соответствующих указаний в проекте здания.

2.6. В закладных изделиях (МН1...МН8, МН17, МН18) для их фиксации предусмотрены отверстия размером 10×10мм. Форма и размеры отверстий для фиксации могут быть уточнены на заводе-изготовителе в зависимости от применения того или иного типа фиксатора. Допускается не устраивать эти отверстия при способах фиксации, не требующих отверстий в пластинах.

2.7. Монтажные петли должны изготавливаться из арматурной стали класса А-I марок ВСт3сп2 и ВСт3пс2. В случае, если монтаж может производиться при расчетной температуре ниже минус 40°С для монтажных петель не допускается применение стали марок ВСт3пс2.

2.8. На закладные изделия риски наносятся кероном и обводятся краской.

## 3. Стальные элементы колонн

3.1. Стальные элементы колонн фахверков обозначены марками, состоящими из буквенно-цифровой группы.

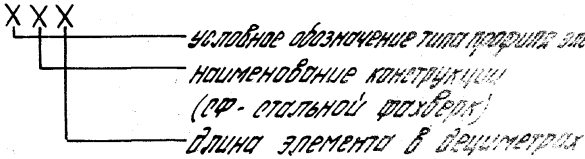


Инв.№ подл. | Подпись и дата | Взам.инв.№



Копировал: Шедрина 19445-03 6 Формат А4

Пример условного обозначения стального элемента фахверка коробчатого сечения из двух швеллеров длиной 3670 мм

1СФ37.

3.2. Стальные элементы 1СФ32, 1СФ33 и 1СФ37 приняты коробчатого сечения из двух швеллеров с параллельными гранями полок по ГОСТ 8240-72. При отсутствии таких швеллеров могут быть приняты швеллеры того же сечения с уклоном внутрених граней полок по ГОСТ 8240-72.

Стальные элементы 2СФ1, 2СФ2 и 2СФ3 (столики) приняты двутаврового сечения по ГОСТ 8239-72.

3.3. Стальные элементы должны изготавливаться из стали марки В Ст.3кп2-1 или марки В Ст.3сп5-1 по ТУ-14-1-3023-80. В случае, если монтаж может производиться при расчетной температуре ниже минус 40°С для стальных элементов не допускается применение стали марки В Ст.3кп2-1.

3.4. Защиту стальных элементов от коррозии следует производить в соответствии с указаниями, приведенными в проекте здания.

Инв.№ подл. | Подпись и дата | Взам.инв.№

1.427.1-3.2-0.00.ОТО

Лист 5

Копировал: Петрова

Формат А4

| Формат | Зона | Поз. | Обозначение | Наименование | Кол. | Примечание |
|---|---|---|---|---|---|---|
| | | | | Документация | | |
| А4 | | | 1.427.1-3.2-0.00.ОТО | Техническое описание | | |
| А3 | | | 1.427.1-3.2-1.00.ОСБ | Сборочный чертеж | | |

| Формат | Зона | Для исполнения с порядковым номером[1] | Обозначение | Кол. | Примечание |
|---|---|---|---|---|---|
| | | | Переменные данные | | |
| | | | Сборочные единицы | | |
| | | Поз. 1 | Каркас плоский КР28... КР35; КР42... КР55; КР64... КР68; КР77... КР81; КР83; КР92; КР93; КР95... КР97; КР99; КР109... КР113, КР115; КР124... КР127, КР130; КР131; КР134; КР136; КР138... КР140; КР142; КР151... КР159, КР161... КР164; КР165; КР177... КР185; КР187; КР189; КР191; КР209... КР214; КР217; КР218; КР221; КР225; КР223; КР240... КР246; КР249... КР251; КР253; КР255; КР264; КР265; КР268; КР269... КР273; КР275; КР277; КР515 | | |
| А3 | | -000 | 1.427.1-3.2-0.01.0-027 | 2 | КР28 |
| А3 | | -001 | -028 | 2 | КР29 |

[1] Основное исполнение, не имеющее порядкового номера, обозначено „000"

| | | | | | |
|---|---|---|---|---|---|
| | | | 1.427.1-3.2-1.00.0 | | |
| Нач. отд | Розенблюм | | Каркас пространственный КП1... КП119 | Стадия: Р | Лист: 1 | Листов: 9 |
| Н. контр | Корнетова | | | | | |
| Гл. инж. пр | Кутырина | | | ЦНИИПРОМЗДАНИЙ | | |
| Ст. инж | Ортковская | | | | | |
| Проверил | Корнетова | | | | | |

Копировал: Петрова Формат А4

| Формат | Зона | Для исполнения с порядковым номером | Обозначение | Кол. | Примечание |
|---|---|---|---|---|---|
| А3 | | -002 | 1.427.1-3.2-0.01.0-029 | 2 | КР30 |
| А3 | | -003 | -030 | 2 | КР31 |
| А3 | | -004 | -031 | 2 | КР32 |
| А3 | | -005 | -032 | 2 | КР33 |
| А3 | | -006 | -033 | 2 | КР34 |
| А3 | | -007 | -034 | 2 | КР35 |
| А3 | | -008 | -041 | 2 | КР42 |
| А3 | | -009 | -042 | 2 | КР43 |
| А3 | | -010 | -043 | 2 | КР44 |
| А3 | | -011 | -044 | 2 | КР45 |
| А3 | | -012 | -045 | 2 | КР46 |
| А3 | | -014 | -046 | 2 | КР47 |
| А3 | | -013 | -047 | 2 | КР48 |
| А3 | | -015 | -048 | 2 | КР49 |
| А3 | | -016 | -049 | 2 | КР50 |
| А3 | | -018 | -050 | 2 | КР51 |
| А3 | | -017 | -051 | 2 | КР52 |
| А3 | | -019 | -052 | 2 | КР53 |
| А3 | | -020 | -053 | 2 | КР54 |
| А3 | | -021 | -054 | 2 | КР55 |
| А3 | | -022 | -063 | 2 | КР64 |
| А3 | | -023 | -064 | 2 | КР65 |
| А3 | | -025 | -065 | 2 | КР66 |
| А3 | | -024 | -066 | 2 | КР67 |
| А3 | | -026 | -069 | 2 | КР68 |
| А3 | | -027 | -076 | 2 | КР77 |
| А3 | | -029 | -077 | 2 | КР78 |
| А3 | | -028 | -078 | 2 | КР79 |
| А3 | | -030 | -079 | 2 | КР80 |
| А3 | | -031 | -080 | 2 | КР81 |

Инв. № подл. | Подпись и дата | Взам. инв. №

| | | |
|---|---|---|
| | 1.427.1-3.2-1.00.0 | Лист 2 |

Копировал: Петрова 19445-03 8 Формат А4

| Формат | Зона | Для исполнения с порядковым номером | Обозначение | Кол. | Примечание |
|---|---|---|---|---|---|
| А3 | | -032 | 1.427.1-3.2-0.01.0 -082 | 2 | КР83 |
| А3 | | -033 | -091 | 2 | КР92 |
| А3 | | -035 | -092 | 2 | КР93 |
| А3 | | -034 | -094 | 2 | КР95 |
| А3 | | -036 | -095 | 2 | КР96 |
| А3 | | -037 | -096 | 2 | КР97 |
| А3 | | -038 | -098 | 2 | КР99 |
| А3 | | -039 | -108 | 2 | КР109 |
| А3 | | -041 | -109 | 2 | КР110 |
| А3 | | -040 | -110 | 2 | КР111 |
| А3 | | -042 | -111 | 2 | КР112 |
| А3 | | -043 | -112 | 2 | КР113 |
| А3 | | -044 | -114 | 2 | КР115 |
| А3 | | -045 | -123 | 2 | КР124 |
| А3 | | -046 | -124 | 2 | КР125 |
| А3 | | -047 | -125 | 2 | КР126 |
| А3 | | -049 | -126 | 2 | КР127 |
| А3 | | -048 | -129 | 2 | КР130 |
| А3 | | -050 | -130 | 2 | КР131 |
| А3 | | -051 | -133 | 2 | КР134 |
| А3 | | -052 | -135 | 2 | КР136 |
| А3 | | -053 | -137 | 2 | КР138 |
| А3 | | -054 | -138 | 2 | КР139 |
| А3 | | -055 | -139 | 2 | КР140 |
| А3 | | -056 | -141 | 2 | КР142 |
| А3 | | -057 | -150 | 2 | КР151 |
| А3 | | -059 | -151 | 2 | КР152 |
| А3 | | -058 | -152 | 2 | КР153 |
| А3 | | -060 | -153 | 2 | КР154 |
| А3 | | -061 | -154 | 2 | КР155 |

Инв.№ подл. | Подпись и дата | Взам. инв.№



Копировал: Левина Формат А4

| Формат | Зона | Для исполнения с порядковым номером | Обозначение | Кол. | Примечание |
|---|---|---|---|---|---|
| А3 | | -063 | 1.427.1-3.2-0.01.0 -155 | 2 | КР156 |
| А3 | | -062 | -156 | 2 | КР157 |
| А3 | | -064 | -157 | 2 | КР158 |
| А3 | | -069 | -158 | 2 | КР159 |
| А3 | | -065 | -160 | 2 | КР161 |
| А3 | | -067 | -161 | 2 | КР162 |
| А3 | | -066 | -162 | 2 | КР163 |
| А3 | | -068 | -163 | 2 | КР164 |
| А3 | | -070 | -164 | 2 | КР165 |
| А3 | | -071 | -176 | 2 | КР177 |
| А3 | | -073 | -177 | 2 | КР178 |
| А3 | | -072 | -178 | 2 | КР179 |
| А3 | | -074 | -179 | 2 | КР180 |
| А3 | | -075 | -180 | 2 | КР181 |
| А3 | | -077 | -181 | 2 | КР182 |
| А3 | | -076 | -182 | 2 | КР183 |
| А3 | | -078 | -183 | 2 | КР184 |
| А3 | | -079 | -184 | 2 | КР185 |
| А3 | | -080 | -186 | 2 | КР187 |
| А3 | | -081 | -188 | 2 | КР189 |
| А3 | | -082 | -190 | 2 | КР191 |
| А3 | | -083 | -208 | 2 | КР209 |
| А3 | | -085 | -209 | 2 | КР210 |
| А3 | | -084 | -210 | 2 | КР211 |
| А3 | | -086 | -211 | 2 | КР212 |
| А3 | | -087 | -212 | 2 | КР213 |
| А3 | | -088 | -213 | 2 | КР214 |
| А3 | | -089 | -216 | 2 | КР217 |
| А3 | | -090 | -217 | 2 | КР218 |
| А3 | | -091 | -220 | 2 | КР221 |

Инв.№ подл. | Подпись и дата | Взам. инв.№



Копировал: Левина 19445-03 9 Формат А4

| Формат | Зона | Для исполнения с порядковым номером | Обозначение | Кол. | Примечание |
|---|---|---|---|---|---|
| А3 | | -093 | 1.427.1-3.2-0.01.0 -224 | 2 | КР225 |
| А3 | | -092 | -222 | 2 | КР223 |
| А3 | | -094 | -239 | 2 | КР240 |
| А3 | | -096 | -240 | 2 | КР241 |
| А3 | | -095 | -241 | 2 | КР242 |
| А3 | | -097 | -242 | 2 | КР243 |
| А3 | | -098 | -243 | 2 | КР244 |
| А3 | | -099 | -244 | 2 | КР245 |
| А3 | | -101 | -245 | 2 | КР246 |
| А3 | | -100 | -248 | 2 | КР249 |
| А3 | | -102 | -249 | 2 | КР250 |
| А3 | | -103 | -250 | 2 | КР251 |
| А3 | | -104 | -252 | 2 | КР253 |
| А3 | | -106 | -254 | 2 | КР255 |
| А3 | | -107; -111 | -263 | 2 | КР264 |
| А3 | | -109; -113 | -264 | 2 | КР265 |
| А3 | | -108; -112 | -267 | 2 | КР268 |
| А3 | | -110 | -268 | 2 | КР269 |
| А3 | | -114 | -269 | 2 | КР270 |
| А3 | | -115 | -270 | 2 | КР271 |
| А3 | | -117 | -272 | 2 | КР273 |
| А3 | | -116 | -274 | 2 | КР275 |
| А3 | | -118 | -276 | 2 | КР277 |
| А3 | | -105 | -286 | 2 | КР515 |
| | | Поз. 2 Сетка С1... С5 | | | |
| А4 | | -000...-030; -045; -046 | 1.427.1-3.2-0.04.0 | 3 | С1 |
| А4 | | -053; -054; -057...-060 | | 3 | С1 |
| А4 | | -065...-068 | | 3 | С1 |
| А4 | | -031...-044; -047...-052 | -01 | 3 | С2 |
| А4 | | -071...-074; -079, -080 | -01 | 3 | С2 |



Инв. № подл. | Подпись и дата | Взам. инв. №

| Формат | Зона | Для исполнения с порядковым номером | Обозначение | Кол. | Примечание |
|---|---|---|---|---|---|
| А4 | | -055; -056; -061...-064; | 1.427.1-3.2-0.04.0-02 | 3 | С3 |
| А4 | | -083...-087; -091; | -02 | 3 | С3 |
| А4 | | -094...-098; -103; -104; | -02 | 3 | С3 |
| А4 | | -107...-110; -115; -116 | -02 | 3 | С3 |
| А4 | | -069; -070; -075...-078; -081; -082 | -03 | 3 | С4 |
| А4 | | -088...-090; -092; -093; | -03 | 3 | С4 |
| А4 | | -099...-102 | -03 | 3 | С4 |
| А4 | | -105; -106; -111...-114; | -04 | 3 | С5 |
| А4 | | -117; -118 | -04 | 3 | С5 |
| | | Поз. 3 Стержень арматурный | | | |
| А4 | | -000 | 1.427.1-3.2-0.00.1 | 28 | |
| А4 | | -001 | | 48 | |
| А4 | | -002 | | 32 | |
| А4 | | -003 | | 52 | |
| А4 | | -004 | | 34 | |
| А4 | | -005 | | 56 | |
| А4 | | -006 | | 36 | |
| А4 | | -007 | | 60 | |
| А4 | | -054 | | 122 | |
| А4 | | -012; -016 | | 44 | |
| А4 | | -014 | | 72 | |
| А4 | | -018; -053 | | 74 | |
| А4 | | -045 | | 68 | |
| А4 | | -046 | | 112 | |
| А4 | | -008 | 1.427.1-3.2-0.00.1-002 | 32 | |
| А4 | | -010; -022 | -002 | 40 | |
| А4 | | -011 | -002 | 50 | |
| А4 | | -013; -017; -027 | -002 | 44 | |
| А4 | | -015 | -002 | 54 | |

| Формат | Зона | Для исполнения с порядковым номером | Обозначение | Кол. | Примечание |
|---|---|---|---|---|---|
| А4 | | -020 | 1.427.1-3.2-0.00.1-002 | 46 | |
| А4 | | -019; -021 | -002 | 56 | |
| А4 | | -023 | -002 | 60 | |
| А4 | | -024 | -002 | 42 | |
| А4 | | -025; -026 | -002 | 62 | |
| А4 | | -029 | -002 | 66 | |
| А4 | | -057 | -002 | 64 | |
| А4 | | -059 | -002 | 96 | |
| А4 | | -065 | -002 | 70 | |
| А4 | | -067 | -002 | 104 | |
| А4 | | -009 | -002 | 48 | |
| А4 | | -030 | -006 | 52 | |
| А4 | | -058 | -006 | 56 | |
| А4 | | -060 | -006 | 76 | |
| А4 | | -066 | -006 | 60 | |
| А4 | | -068 | -006 | 84 | |
| А4 | | -028 | -006 | 38 | |
| А4 | | -031 | -001 | 54 | |
| А4 | | -071 | -001 | 86 | |
| А4 | | -073 | -001 | 144 | |
| А4 | | -079 | -001 | 92 | |
| А4 | | -032; -044 | -003 | 54 | |
| А4 | | -040 | -003 | 52 | |
| А4 | | -034 | -003 | 48 | |
| А4 | | -035; -036 | -003 | 72 | |
| А4 | | -037; -051; -033 | -003 | 58 | |
| А4 | | -038 | -003 | 50 | |
| А4 | | -039; -055 | -003 | 62 | |
| А4 | | -041; -042 | -003 | 78 | |
| А4 | | -043 | -003 | 64 | |

Инв. № подл. | Подпись и дата | Взам. инв. №







| Формат | Зона | Для исполнения с порядковым номером | Обозначение | Кол. | Примечание |
|---|---|---|---|---|---|
| А4 | | -047 | 1.427.1-3.2-0.00.1-003 | 56 | |
| А4 | | -049 | -003 | 84 | |
| А4 | | -072; -091 | -003 | 86 | |
| А4 | | -074 | -003 | 108 | |
| А4 | | -080 | -003 | 92 | |
| А4 | | -083 | -003 | 96 | |
| А4 | | -084 | -003 | 80 | |
| А4 | | -085; -086 | -003 | 120 | |
| А4 | | -094 | -003 | 88 | |
| А4 | | -096 | -003 | 132 | |
| А4 | | -103 | -003 | 94 | |
| А4 | | -048; -062 | -007 | 48 | |
| А4 | | -050 | -007 | 68 | |
| А4 | | -052 | -007 | 50 | |
| А4 | | -056 | -007 | 46 | |
| А4 | | -061 | -007 | 56 | |
| А4 | | -063; -095 | -007 | 76 | |
| А4 | | -064 | -007 | 64 | |
| А4 | | -087 | -007 | 96 | |
| А4 | | -097 | -007 | 106 | |
| А4 | | -104 | -007 | 80 | |
| А4 | | -107 | -007 | 82 | |
| А4 | | -109 | -007 | 116 | |
| А4 | | -115; -098 | -007 | 88 | |
| А4 | | -108 | -012 | 64 | |
| А4 | | -110 | -012 | 96 | |
| А4 | | -116 | -012 | 68 | |
| А4 | | -069; -081 | -004 | 82 | |
| А4 | | -075 | -004 | 86 | |
| А4 | | -077 | -004 | 108 | |

Инв. № подл. | Подпись и дата | Взам. инв. №

| Для исполнения с порядковым номером | Обозначение | Кол. | Примечание |
|---|---|---|---|
| -101 | 1.427.1-3.2-0.00.1 -008 | 88 | |
| -010 | -008 | 52 | |
| -016 | -008 | 62 | |
| -018 | -008 | 86 | |
| -082 | -008 | 62 | |
| -088; -092 | -008 | 68 | |
| -089 | -008 | 60 | |
| -099 | -008 | 66 | |
| -114 | -018 | 82 | |
| -118 | -018 | 62 | |
| -090 | -013 | 80 | |
| -093 | -013 | 60 | |
| -100 | -017 | 54 | |
| -102; -117 | -017 | 76 | |
| -105 | -009 | 84 | |
| -111 | -009 | 82 | |
| -113 | -009 | 116 | |
| -112 | -014 | 64 | |
| -106 | -014 | 66 | |

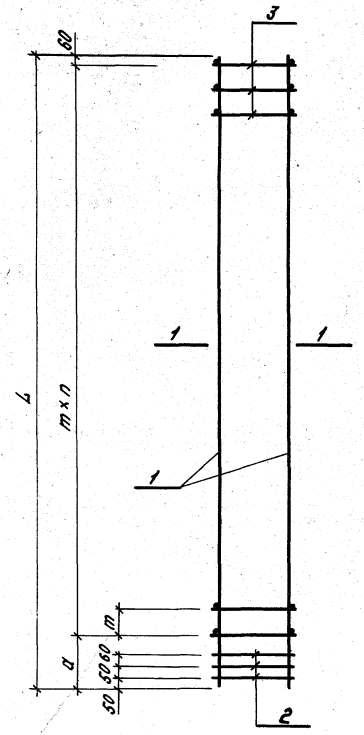


1-1

Рис.1

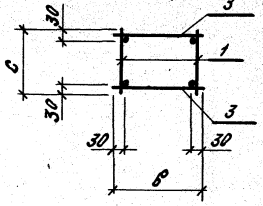


| Обозначение | Марка | Рис. | n, шт. | Размеры, мм m | a | в | c | L | Масса, кг |
|---|---|---|---|---|---|---|---|---|---|
| 1.427.1-3.2-1.00.0 | КП1 | 1 | 13 | 250 | 320 | 280 | 280 | 3680 | 15,7 |
| -001 | КП2 | | 23 | 150 | 120 | | | | 16,3 |
| -002 | КП3 | | 15 | 250 | | | | 3980 | 16,8 |
| -003 | КП4 | | 25 | 150 | | | | | 17,4 |
| -004 | КП5 | | 16 | 250 | 220 | | | 4280 | 17,9 |
| -005 | КП6 | | 27 | 150 | 170 | | | | 18,7 |
| -006 | КП7 | | 17 | 250 | 270 | | | 4580 | 19,2 |
| -007 | КП8 | | 29 | 150 | 170 | | | | 19,9 |
| -008 | КП9 | | 15 | 300 | 320 | | | 4880 | 37,7 |
| -009 | КП10 | | 23 | 200 | 220 | | | | 32,6 |
| -010 | КП11 | | 19 | 250 | 320 | | | 5180 | 28,9 |
| -011 | КП12 | | 24 | 200 | 320 | | | | 29,4 |
| -012 | КП13 | | 21 | 250 | 120 | | | 5480 | 22,6 |
| -013 | КП14 | | | | | | | | 30,6 |
| -014 | КП15 | | 35 | 150 | | | | | 23,4 |
| -015 | КП16 | | 26 | 200 | 220 | | | | 31,1 |

| | | | |
|---|---|---|---|
| Нач.отд. | Розенблют | | 1.427.1-3.2-1.00.ОСБ |
| Н.контр. | Корнетова | | Каркас пространственный КП1... КП119 Сборочный чертеж |
| Гл.инж.пр. | Кутырина | | |
| Ст.инж. | Рутковская | | |
| Провер. | Корнетова | | |

| Стадия | Масса | Масштаб |
|---|---|---|
| Р | см. табл. | — |
| Лист 1 | Листов 5 | |

ЦНИИПРОМЗДАНИЙ

| Обозначение | Марка | Рис. | n, шт | Размеры, мм m | a | в | c | L | Масса, кг |
|---|---|---|---|---|---|---|---|---|---|
| 1.427.1-3.2-1.00.0-016 | КП17 | 1 | 21 | 250 | 370 | 280 | 280 | 5680 | 23,3 |
| -017 | КП18 | | | | | | | | 31,5 |
| -018 | КП19 | | 36 | 150 | 220 | | | | 24,1 |
| -019 | КП20 | | 27 | 200 | | | | | 32,1 |
| -020 | КП21 | | 22 | 250 | | | | 5780 | 32,3 |
| -021 | КП22 | | 27 | 200 | 320 | | | | 32,6 |
| -022 | КП23 | | 19 | 300 | | | | 6080 | 44,2 |
| -023 | КП24 | | 29 | 200 | 220 | | | | 44,9 |
| -024 | КП25 | | 20 | 300 | 320 | | | 6380 | 44,3 |
| -025 | КП26 | | 30 | 200 | | | | | 35,8 |
| -026 | КП27 | | | | | | | | 45,3 |
| -027 | КП28 | | 21 | 300 | | | | 6680 | 46,3 |
| -028 | КП29 | | 18 | 350 | | | | | 58,3 |
| -029 | КП30 | | 32 | 200 | 220 | | | | 47,4 |
| -030 | КП31 | | 25 | 250 | 370 | | | | 59,4 |
| -031 | КП32 | | 26 | | 320 | 380 | | 6880 | 28,7 |
| -032 | КП33 | | | | | | | | 38,9 |
| -033 | КП34 | | 28 | | 220 | | | 7280 | 41,1 |
| -034 | КП35 | | 23 | 300 | 320 | | | | 51,3 |
| -035 | КП36 | | 35 | 200 | 220 | | | | 42,0 |
| -036 | КП37 | | | | | | | | 52,8 |
| -037 | КП38 | | 28 | 250 | 420 | | | 7480 | 42,0 |
| -038 | КП39 | | 24 | 300 | 220 | | | | 52,6 |
| -039 | КП40 | | 30 | 250 | 320 | | | 7880 | 44,3 |
| -040 | КП41 | | 25 | 300 | | | | | 55,3 |
| -041 | КП42 | | 38 | 200 | 220 | | | | 45,3 |
| -042 | КП43 | | | | | | | | 56,9 |
| -043 | КП44 | | 31 | 250 | 270 | | | 8080 | 45,2 |

1.427.1-3.2-1.00.0 СБ

Лист 2

| Обозначение | Марка | Рис. | n, шт. | Размеры, мм m | a | в | c | L | Масса, кг |
|---|---|---|---|---|---|---|---|---|---|
| 1.427.1-3.2-1.00.0-044 | КП45 | 1 | 26 | 300 | 220 | 380 | 280 | 8080 | 56,7 |
| -045 | КП46 | | 33 | 250 | 170 | 280 | | 8480 | 34,0 |
| -046 | КП47 | | 55 | 150 | | | | | 35,3 |
| -047 | КП48 | | 27 | 300 | 320 | 380 | | | 59,3 |
| -048 | КП49 | | 23 | 350 | 370 | | | | 74,7 |
| -049 | КП50 | | 41 | 200 | 220 | | | | 61,0 |
| -050 | КП51 | | 33 | 250 | 170 | | | | 76,6 |
| -051 | КП52 | | 28 | 300 | 220 | | | 8680 | 60,8 |
| -052 | КП53 | | 24 | 350 | | | | | 76,6 |
| -053 | КП54 | | 36 | 250 | | 280 | | 9280 | 36,9 |
| -054 | КП55 | | 60 | 150 | | | | | 38,4 |
| -055 | КП56 | | 30 | 300 | | 380 | 380 | | 66,6 |
| -056 | КП57 | | 22 | 400 | 420 | | | | 100,3 |
| -057 | КП58 | | 31 | 300 | 320 | 280 | 280 | 9680 | 66,3 |
| -058 | КП59 | | 27 | 350 | 170 | | | | 83,6 |
| -059 | КП60 | | 47 | 200 | 220 | | | | 68,1 |
| -060 | КП61 | | 37 | 250 | 370 | | | | 85,2 |
| -061 | КП62 | | 27 | 350 | 170 | 380 | 380 | | 87,1 |
| -062 | КП63 | | 23 | 400 | 420 | | | | 104,4 |
| -063 | КП64 | | 37 | 250 | 370 | | | | 89,6 |
| -064 | КП65 | | 31 | 300 | 320 | | | | 106,4 |
| -065 | КП66 | | 34 | | 220 | 280 | 280 | 10480 | 71,6 |
| -066 | КП67 | | 29 | 350 | 270 | | | | 90,4 |
| -067 | КП68 | | 51 | 200 | 220 | | | | 73,5 |
| -068 | КП69 | | 41 | 250 | 170 | | | | 92,4 |
| -069 | КП70 | | 40 | | 420 | 480 | 380 | | 61,5 |
| -070 | КП71 | | 25 | 400 | | | | | 114,3 |
| -071 | КП72 | | 42 | 250 | 320 | 380 | 280 | 10880 | 43,9 |

1.427.1-3.2-1.00.0 СБ

Лист 3

Инв. № подл. | Подпись и дата | Взам. инв. №

Копировал Кипарадзе Формат А4

| Обозначение | Марка | Рис. | n, шт. | Размеры, мм m | a | в | c | L | Масса, кг |
|---|---|---|---|---|---|---|---|---|---|
| 1.427.1-3.2-1.00.0-072 | КП73 | 1 | 42 | 250 | 320 | 380 | 280 | 10880 | 60,2 |
| -073 | КП74 | | 71 | 150 | 170 | | | | 46,1 |
| -074 | КП75 | | 53 | 200 | 220 | | | | 61,6 |
| -075 | КП76 | | 42 | 250 | 320 | 480 | 380 | | 63,9 |
| -076 | КП77 | | 30 | 350 | | | | | 99,2 |
| -077 | КП78 | | 53 | 200 | 220 | | | | 64,2 |
| -078 | КП79 | | 42 | 250 | 320 | | | | 102,1 |
| -079 | КП80 | | 45 | | 370 | 380 | 280 | 11680 | 47,9 |
| -080 | КП81 | | | | | | | | 64,4 |
| -081 | КП82 | | 40 | 300 | 420 | 480 | 380 | 12480 | 89,7 |
| -082 | КП83 | | 30 | 400 | 420 | | | | 131,9 |
| -083 | КП84 | | 47 | 250 | 270 | 380 | | 12080 | 68,8 |
| -084 | КП85 | | 39 | 300 | 320 | | | | 85,4 |
| -085 | КП86 | | 59 | 200 | 220 | | | | 70,4 |
| -086 | КП87 | | | | | | | | 88,2 |
| -087 | КП88 | | 47 | 250 | 270 | | | | 110,6 |
| -088 | КП89 | | 33 | 350 | 470 | 480 | | | 109,4 |
| -089 | КП90 | | 29 | 400 | 420 | | | | 131,1 |
| -090 | КП91 | | 39 | 300 | 320 | | | | 161,3 |
| -091 | КП92 | | 42 | 300 | 220 | 380 | | 12880 | 91,0 |
| -092 | КП93 | | 33 | 400 | 420 | 480 | | 13680 | 147,9 |
| -093 | КП94 | | 29 | 450 | 570 | | | | 179,2 |
| -094 | КП95 | | 43 | 300 | 320 | 380 | | 13280 | 93,5 |
| -095 | КП96 | | 37 | 350 | 270 | | | | 118,2 |
| -096 | КП97 | | 65 | 200 | 220 | | | | 96,6 |
| -097 | КП98 | | 52 | 250 | | | | | 121,4 |
| -098 | КП99 | | 43 | 300 | 320 | | | | 143,6 |
| -099 | КП100 | | 32 | 400 | 420 | 480 | | | 143,7 |

Инв. № подл. | Подпись и дата | Взам. инв. №

1.427.1-3.2-1.00.0 СБ | Лист 4

Копировал Кипарадзе Формат А4

| Обозначение | Марка | Рис. | n, шт. | Размеры, мм m | a | в | c | L | Масса, кг |
|---|---|---|---|---|---|---|---|---|---|
| 1.427.1-3.2-1.00.0-100 | КП101 | 1 | 26 | 500 | 220 | 480 | 380 | 13280 | 226,9 |
| -101 | КП102 | | 43 | 300 | 320 | | | | 146,4 |
| -102 | КП103 | | 37 | 350 | 270 | | | | 234,4 |
| -103 | КП104 | | 46 | 300 | 220 | 380 | | 14080 | 99,1 |
| -104 | КП105 | | 39 | 350 | 370 | | | | 125,0 |
| -105 | КП106 | | 41 | | 470 | 580 | | 14880 | 136,0 |
| -106 | КП107 | | 32 | 450 | 420 | | | | 197,1 |
| -107 | КП108 | | 40 | 350 | 420 | 380 | | 14480 | 128,5 |
| -108 | КП109 | | 31 | 450 | 470 | | | | 187,2 |
| -109 | КП110 | | 57 | 250 | 170 | | | | 132,2 |
| -110 | КП111 | | 47 | 300 | 320 | | | | 192,7 |
| -111 | КП112 | | 40 | 350 | 420 | 580 | | | 132,7 |
| -112 | КП113 | | 31 | 450 | 470 | | | | 191,9 |
| -113 | КП114 | | 57 | 250 | 170 | | | | 137,3 |
| -114 | КП115 | | 40 | 350 | 420 | | | | 259,0 |
| -115 | КП116 | | 43 | | 170 | 380 | | 15280 | 135,4 |
| -116 | КП117 | | 33 | 450 | 370 | | | | 197,5 |
| -117 | КП118 | | 39 | 400 | 420 | 580 | | 16080 | 175,1 |
| -118 | КП119 | | 31 | 500 | 520 | | | | 276,6 |

Инв. № подл. | Подпись и дата | Взам. инв. №

1.427.1-3.2-1.00.0 СБ | Лист 5

| Формат | Зона | Поз. | Обозначение | Наименование | Кол. | Примечание |
|---|---|---|---|---|---|---|
| | | | | Документация | | |
| А4 | | | 1.427.1-3.2-0.00. ОТО | Техническое описание | | |
| А3 | | | 1.427.1-3.2-2.00.0 | Сборочный чертеж | | |

| Формат | Зона | Для исполнения с порядковым номером [1] | Обозначение | Кол. | Примечание |
|---|---|---|---|---|---|
| | | | | | |
| | | Переменные данные | | | |
| | | Сборочные единицы | | | |
| | | Поз. 1 Каркас плоский КР82; КР84; КР92; КР94; КР98; КР100; КР114; КР116; КР128; КР129; КР132; КР133; КР135; КР137; КР141; КР143; КР160; КР166; КР186; КР188; КР190; КР192...КР196; КР215; КР216; КР219; КР220; КР222; КР224; КР226...КР230; КР247; КР248; КР252; КР254; КР256; КР257; КР272; КР274; КР276; КР278; КР279...КР284; КР388...КР512; КР522 | | | |
| А3 | | - 000 | 1.427.1-3.2-0.01.0 - 081 | 1 | КР82 |
| А3 | | - 001 | - 083 | 1 | КР84 |
| А3 | | - 006 | - 091 | 1 | КР92 |
| А3 | | - 008 | - 093 | 1 | КР94 |

[1] Основное исполнение, не имеющее порядкового номера, обозначено „000"

| | | | |
|---|---|---|---|
| Нач. отд. | Розенблюм | | 1.427.1-3.2-2.00.0 |
| Н. контр. | Корнетова | | |
| Гл. инж. пр. | Кутырина | | Каркас пространственный КП120... КП298 |
| Ст. инж. | Рутковская | | Стадия Р; Лист 1; Листов 20 |
| Исполн. | Тирадян | | ЦНИИПРОМЗДАНИЙ |
| Провер. | Корнетова | | |

Копировал Купарадзе Формат А4

| Формат | Зона | Для исполнения с порядковым номером | Обозначение | Кол. | Примечание |
|---|---|---|---|---|---|
| А3 | | - 010 | 1.427.1-3.2-0.01.0 - 097 | 1 | КР98 |
| А3 | | - 011 | - 099 | 1 | КР100 |
| А3 | | - 020 | - 113 | 1 | КР114 |
| А3 | | - 021 | - 115 | 1 | КР116 |
| А3 | | - 026 | - 127 | 1 | КР128 |
| А3 | | - 028 | - 128 | 1 | КР129 |
| А3 | | - 027 | - 131 | 1 | КР132 |
| А3 | | - 029 | - 132 | 1 | КР133 |
| А3 | | - 030 | - 134 | 1 | КР135 |
| А3 | | - 031 | - 136 | 1 | КР137 |
| А3 | | - 040 | - 140 | 1 | КР141 |
| А3 | | - 041 | - 142 | 1 | КР143 |
| А3 | | - 058 | - 159 | 1 | КР160 |
| А3 | | - 059 | - 165 | 1 | КР166 |
| А3 | | - 076 | - 185 | 1 | КР186 |
| А3 | | - 077 | - 187 | 1 | КР188 |
| А3 | | - 078 | - 189 | 1 | КР190 |
| А3 | | - 079 | - 191 | 1 | КР192 |
| А3 | | - 080 | - 192 | 1 | КР193 |
| А3 | | - 081 | - 193 | 1 | КР194 |
| А3 | | - 083 | - 194 | 1 | КР195 |
| А3 | | - 082 | - 195 | 1 | КР196 |
| А3 | | - 085 | - 214 | 1 | КР215 |
| А3 | | - 087 | - 215 | 1 | КР216 |
| А3 | | - 090 | - 218 | 1 | КР219 |
| А3 | | - 097 | - 219 | 1 | КР220 |
| А3 | | - 098 | - 221 | 1 | КР222 |
| А3 | | - 099 | - 223 | 1 | КР224 |
| А3 | | - 100 | - 225 | 1 | КР226 |
| А3 | | - 101 | - 226 | 1 | КР227 |

Инв. № подл. | Подпись и дата | Взам. инв. №

1.427.1-3.2-2.00.0 Лист 2

 Копировал Купарадзе Формат А4

| Формат | Зона | Для исполнения с порядковым номером | Обозначение | Кол. | Примечание |
|---|---|---|---|---|---|
| А3 | | - 102 | 1.427.1 - 3.2 - 0.01.0 - 227 | 1 | КР 228 |
| А3 | | - 104 | - 228 | 1 | КР 229 |
| А3 | | - 103 | - 229 | 1 | КР 230 |
| А3 | | - 106 | - 246 | 1 | КР 247 |
| А3 | | - 108 | - 247 | 1 | КР 248 |
| А3 | | - 119 | - 251 | 1 | КР 252 |
| А3 | | - 120 | - 253 | 1 | КР 254 |
| А3 | | - 122 | - 255 | 1 | КР 256 |
| А3 | | - 123 | - 256 | 1 | КР 257 |
| А3 | | - 142 | - 271 | 1 | КР 272 |
| А3 | | - 144 | - 273 | 1 | КР 274 |
| А3 | | - 143 | - 275 | 1 | КР 276 |
| А3 | | - 145 | - 277 | 1 | КР 278 |
| А3 | | - 146 | - 278 | 1 | КР 279 |
| А3 | | - 148 | - 279 | 1 | КР 280 |
| А3 | | - 165 | - 280 | 1 | КР 281 |
| А3 | | - 166 | - 281 | 1 | КР 282 |
| А3 | | - 163 | - 282 | 1 | КР 283 |
| А3 | | - 164 | - 283 | 1 | КР 284 |
| А3 | | - 147 | 1.427.1 - 3.2 - 0.02.0 - 103 | 1 | КР 388 |
| А3 | | - 149 | - 104 | 1 | КР 389 |
| А3 | | - 156 | - 105 | 1 | КР 390 |
| А3 | | - 158 | - 106 | 1 | КР 391 |
| А3 | | - 160 | - 107 | 1 | КР 392 |
| А3 | | - 162 | - 108 | 1 | КР 393 |
| А3 | | - 167 | - 109 | 1 | КР 394 |
| А3 | | - 169 | - 110 | 1 | КР 395 |
| А3 | | - 168 | - 111 | 1 | КР 396 |
| А3 | | - 170 | - 112 | 1 | КР 397 |
| А3 | | - 171 | - 113 | 1 | КР 398 |

Инв.№ подл. | Подпись и дата | Взам. инв.№

1.427.1 - 32 - 2.00.0₃

Лист 3

Копировал Купарадзе Формат А4



| Формат | Зона | Для исполнения с порядковым номером | Обозначение | Кол. | Примечание |
|---|---|---|---|---|---|
| А3 | | - 172 | 1.427.1 - 3.2 - 0.02.0 - 114 | 1 | КР 399 |
| А3 | | - 174 | - 115 | 1 | КР 400 |
| А3 | | - 175 | - 116 | 1 | КР 401 |
| А3 | | - 177 | - 117 | 1 | КР 402 |
| А3 | | - 176 | - 118 | 1 | КР 403 |
| А3 | | - 178 | - 119 | 1 | КР 404 |
| А3 | | - 002 | 1.427.1 - 3.2 - 0.03.0 - 000 | 1 | КР 405 |
| А3 | | - 004 | - 001 | 1 | КР 406 |
| А3 | | - 003 | - 002 | 1 | КР 407 |
| А3 | | - 005 | - 003 | 1 | КР 408 |
| А3 | | - 007 | - 004 | 1 | КР 409 |
| А3 | | - 009 | - 005 | 1 | КР 410 |
| А3 | | - 012 | - 006 | 1 | КР 411 |
| А3 | | - 014 | - 007 | 1 | КР 412 |
| А3 | | - 013 | - 008 | 1 | КР 413 |
| А3 | | - 015 | - 009 | 1 | КР 414 |
| А3 | | - 016 | - 010 | 1 | КР 415 |
| А3 | | - 018 | - 011 | 1 | КР 416 |
| А3 | | - 017 | - 012 | 1 | КР 417 |
| А3 | | - 019 | - 013 | 1 | КР 418 |
| А3 | | - 022 | - 014 | 1 | КР 419 |
| А3 | | - 024 | - 015 | 1 | КР 420 |
| А3 | | - 023 | - 016 | 1 | КР 421 |
| А3 | | - 025 | - 017 | 1 | КР 422 |
| А3 | | - 032 | - 018 | 1 | КР 423 |
| А3 | | - 034 | - 019 | 1 | КР 424 |
| А3 | | - 033 | - 020 | 1 | КР 425 |
| А3 | | - 035 | - 021 | 1 | КР 426 |
| А3 | | - 036 | - 022 | 1 | КР 427 |
| А3 | | - 038 | - 023 | 1 | КР 428 |

Инв.№ подл. | Подпись и дата | Взам. инв.№

1.427.1 - 3.2 - 2.00.0

Лист 4



Копировал Купарадзе Формат А4

| Формат | Зона | Для исполнения с порядковым номером | Обозначение | Кол. | Примечание |
|---|---|---|---|---|---|
| А3 | | -037 | 1.427.1-3.2-0.03.0 -024 | 1 | КР 429 |
| А3 | | -039 | -025 | 1 | КР 430 |
| А3 | | -042 | -026 | 1 | КР 431 |
| А3 | | -044 | -027 | 1 | КР 432 |
| А3 | | -043 | -028 | 1 | КР 433 |
| А3 | | -045 | -029 | 1 | КР 434 |
| А3 | | -046 | -030 | 1 | КР 435 |
| А3 | | -048 | -031 | 1 | КР 436 |
| А3 | | -047 | -032 | 1 | КР 437 |
| А3 | | -049 | -033 | 1 | КР 438 |
| А3 | | -050 | -034 | 1 | КР 439 |
| А3 | | -052 | -035 | 1 | КР 440 |
| А3 | | -051 | -036 | 1 | КР 441 |
| А3 | | -053 | -037 | 1 | КР 442 |
| А3 | | -054 | -038 | 1 | КР 443 |
| А3 | | -056 | -039 | 1 | КР 444 |
| А3 | | -055 | -040 | 1 | КР 445 |
| А3 | | -057 | -041 | 1 | КР 446 |
| А3 | | -060 | -042 | 1 | КР 447 |
| А3 | | -062 | -043 | 1 | КР 448 |
| А3 | | -061 | -044 | 1 | КР 449 |
| А3 | | -063 | -045 | 1 | КР 450 |
| А3 | | -064 | -046 | 1 | КР 451 |
| А3 | | -066 | -047 | 1 | КР 452 |
| А3 | | -065 | -048 | 1 | КР 453 |
| А3 | | -067 | -049 | 1 | КР 454 |
| А3 | | -068 | -050 | 1 | КР 455 |
| А3 | | -070 | -051 | 1 | КР 456 |
| А3 | | -069 | -052 | 1 | КР 457 |
| А3 | | -071 | -053 | 1 | КР 458 |

Инв. № подл. | Подп. и дата | Взам. инв. №



Копировал Куприадзе Формат А4



| Формат | Зона | Для исполнения с порядковым номером | Обозначение | Кол. | Примечание |
|---|---|---|---|---|---|
| А3 | | -072 | 1.427.1-3.2-0.03.0 -054 | 1 | КР 459 |
| А3 | | -074 | -055 | 1 | КР 460 |
| А3 | | -073 | -056 | 1 | КР 461 |
| А3 | | -075 | -057 | 1 | КР 462 |
| А3 | | -084 | -058 | 1 | КР 463 |
| А3 | | -086 | -059 | 1 | КР 464 |
| А3 | | -088 | -060 | 1 | КР 465 |
| А3 | | -089 | -061 | 1 | КР 466 |
| А3 | | -091 | -062 | 1 | КР 467 |
| А3 | | -092 | -063 | 1 | КР 468 |
| А3 | | -093 | -064 | 1 | КР 469 |
| А3 | | -095 | -065 | 1 | КР 470 |
| А3 | | -094 | -066 | 1 | КР 471 |
| А3 | | -096 | -067 | 1 | КР 472 |
| А3 | | -105 | -068 | 1 | КР 473 |
| А3 | | -107 | -069 | 1 | КР 474 |
| А3 | | -109 | -070 | 1 | КР 475 |
| А3 | | -110 | -071 | 1 | КР 476 |
| А3 | | -112 | -072 | 1 | КР 477 |
| А3 | | -111 | -073 | 1 | КР 478 |
| А3 | | -113 | -074 | 1 | КР 479 |
| А3 | | -114 | -075 | 1 | КР 480 |
| А3 | | -116 | -076 | 1 | КР 481 |
| А3 | | -115 | -077 | 1 | КР 482 |
| А3 | | -117 | -078 | 1 | КР 483 |
| А3 | | -118 | -079 | 1 | КР 484 |
| А3 | | -124 | -080 | 1 | КР 485 |
| А3 | | -126 | -081 | 1 | КР 486 |
| А3 | | -125 | -082 | 1 | КР 487 |
| А3 | | -127 | -083 | 1 | КР 488 |

Инв. № подл. | Подп. и дата | Взам. инв. №





Копировал Куприадзе Формат А4

| Формат | Зона | Для исполнения с порядковым номером | Обозначение | Кол. | Примечание |
|---|---|---|---|---|---|
| А3 | | -128 | 1.427.1-3.2-0.03.0 -084 | 1 | КР489 |
| А3 | | -129 | -085 | 1 | КР490 |
| А3 | | -131 | -086 | 1 | КР491 |
| А3 | | -130 | -087 | 1 | КР492 |
| А3 | | -132 | -088 | 1 | КР493 |
| А3 | | -133 | -089 | 1 | КР494 |
| А3 | | -135 | -090 | 1 | КР495 |
| А3 | | -134 | -091 | 1 | КР496 |
| А3 | | -136 | -092 | 1 | КР497 |
| А3 | | -137 | -093 | 1 | КР498 |
| А3 | | -138 | -094 | 1 | КР499 |
| А3 | | -140 | -095 | 1 | КР500 |
| А3 | | -139 | -096 | 1 | КР501 |
| А3 | | -141 | -097 | 1 | КР502 |
| А3 | | -150 | -098 | 1 | КР503 |
| А3 | | -151 | -099 | 1 | КР504 |
| А3 | | -153 | -100 | 1 | КР505 |
| А3 | | -152 | -101 | 1 | КР506 |
| А3 | | -154 | -102 | 1 | КР507 |
| А3 | | -155 | -103 | 1 | КР508 |
| А3 | | -157 | -104 | 1 | КР509 |
| А3 | | -159 | -105 | 1 | КР510 |
| А3 | | -161 | -106 | 1 | КР511 |
| А3 | | -173 | -107 | 1 | КР512 |
| А3 | | -121 | 1.427.1-3.2-0.01.0 -293 | 1 | КР522 |
| | | Поз. 2 Каркас плоский КР36... КР41; КР56... КР63; | | | |
| | | КР69... КР76; КР85... КР91; КР101... КР108; | | | |
| | | КР117... КР121; КР123; КР144... КР150; КР167... | | | |
| | | КР176; КР197... КР208; КР231... КР239; КР258... | | | |
| | | КР263; КР373... КР387; КР516... КР521; КР523 | | | |

Инв. № подл. | Подпись и дата | Инв. № подл.

1.427.1-3.2-2.00.0 Лист 7

Копировал Купарадзе Формат А4

| Формат | Зона | Для исполнения с порядковым номером | Обозначение | Кол. | Примечание |
|---|---|---|---|---|---|
| А3 | | -002 | 1.427.1-3.2-0.01.0-035 | 1 | КР36 |
| А3 | | -004 | -036 | 1 | КР37 |
| А3 | | -003;-006;-007;-012;-016 | -37 | 1 | КР38 |
| А3 | | -005;-008;-014;-018 | -038 | 1 | КР39 |
| А3 | | -013;-017 | -039 | 1 | КР40 |
| А3 | | -015;-019;-009 | -040 | 1 | КР41 |
| А3 | | -000 | -055 | 1 | КР56 |
| А3 | | -022 | -056 | 1 | КР57 |
| А3 | | -024 | -057 | 1 | КР58 |
| А3 | | -001 | -058 | 1 | КР59 |
| А3 | | -023;-026;-032;-036 | -059 | 1 | КР60 |
| А3 | | -025;-028;-034;-038 | -060 | 1 | КР61 |
| А3 | | -027;-033;-037 | -061 | 1 | КР62 |
| А3 | | -029;-035;-039 | -062 | 1 | КР63 |
| А3 | | -010 | -068 | 1 | КР69 |
| А3 | | -011 | -069 | 1 | КР70 |
| А3 | | -042;-046 | -070 | 1 | КР71 |
| А3 | | -044;-048 | -071 | 1 | КР72 |
| А3 | | -043 | -072 | 1 | КР73 |
| А3 | | -045 | -073 | 1 | КР74 |
| А3 | | -047 | -074 | 1 | КР75 |
| А3 | | -049 | -075 | 1 | КР76 |
| А3 | | -020 | -084 | 1 | КР85 |
| А3 | | -021 | -085 | 1 | КР86 |
| А3 | | -050;-054 | -086 | 1 | КР87 |
| А3 | | -052;-056 | -087 | 1 | КР88 |
| А3 | | -051;-055 | -088 | 1 | КР89 |
| А3 | | -053 | -089 | 1 | КР90 |
| А3 | | -057 | -090 | 1 | КР91 |
| А3 | | -060 | -100 | 1 | КР101 |

Инв. № подл. | Подпись и дата | Инв. № подл.

1.427.1-3.2-2.00.0 Лист 8



Копировал Купарадзе Формат А4

| Формат | Зона | Для исполнения с порядковым номером | Обозначение | Кол. | Примечание |
|---|---|---|---|---|---|
| А3 | | -062 | 1.427.1-3.2-0.01.0 -101 | 1 | КР102 |
| А3 | | -064 | -102 | 1 | КР103 |
| А3 | | -066 | -103 | 1 | КР104 |
| А3 | | -030 | -104 | 1 | КР105 |
| А3 | | -031 | -105 | 1 | КР106 |
| А3 | | -061; -065 | -106 | 1 | КР107 |
| А3 | | -063; -067 | -107 | 1 | КР108 |
| А3 | | -040 | -116 | 1 | КР117 |
| А3 | | -068; -072 | -117 | 1 | КР118 |
| А3 | | -070; -074 | -118 | 1 | КР119 |
| А3 | | -069; -073 | -119 | 1 | КР120 |
| А3 | | -071 | -120 | 1 | КР121 |
| А3 | | -075; -041 | -122 | 1 | КР123 |
| А3 | | -058 | -143 | 1 | КР144 |
| А3 | | -081; -085; -089; -093 | -144 | 1 | КР145 |
| А3 | | -083; -087; -091; -095 | -145 | 1 | КР146 |
| А3 | | -082; -086 | -146 | 1 | КР147 |
| А3 | | -059; -084 | -147 | 1 | КР148 |
| А3 | | -090; -094 | -148 | 1 | КР149 |
| А3 | | -092; -096; -088 | -149 | 1 | КР150 |
| А3 | | -076 | -166 | 1 | КР167 |
| А3 | | -077 | -167 | 1 | КР168 |
| А3 | | -078 | -168 | 1 | КР169 |
| А3 | | -102; -110 | -169 | 1 | КР170 |
| А3 | | -104; -112 | -170 | 1 | КР171 |
| А3 | | -106; -114 | -171 | 1 | КР172 |
| А3 | | -108; -116 | -172 | 1 | КР173 |
| А3 | | -103; -107; -111; -115 | -173 | 1 | КР174 |
| А3 | | -105; -117 | -174 | 1 | КР175 |
| А3 | | -109; -113; -118 | -175 | 1 | КР176 |



Копировал: Формат А4

Инв. № подл. | Подпись и дата | Взам. инв. №

| Формат | Зона | Для исполнения с порядковым номером | Обозначение | Кол. | Примечание |
|---|---|---|---|---|---|
| А3 | | -097 | 1.427.1-3.2-0.01.0-196 | 1 | КР197 |
| А3 | | -098 | -197 | 1 | КР198 |
| А3 | | -124 | -198 | 1 | КР199 |
| А3 | | -126 | -199 | 1 | КР200 |
| А3 | | -129; -133; -138 | -200 | 1 | КР201 |
| А3 | | -131; -135 | -201 | 1 | КР202 |
| А3 | | -125 | -202 | 1 | КР203 |
| А3 | | -127; -140 | -203 | 1 | КР204 |
| А3 | | -130; -139; -134 | -204 | 1 | КР205 |
| А3 | | -128; -136 | -205 | 1 | КР206 |
| А3 | | -132; -137; -141 | -206 | 1 | КР207 |
| А3 | | -101 | -207 | 1 | КР208 |
| А3 | | -119 | -230 | 1 | КР231 |
| А3 | | -120 | -231 | 1 | КР232 |
| А3 | | -146; -151; -155 | -232 | 1 | КР233 |
| А3 | | -148; -153; -161 | -233 | 1 | КР234 |
| А3 | | -157 | -234 | 1 | КР235 |
| А3 | | -159 | -235 | 1 | КР236 |
| А3 | | -123 | -236 | 1 | КР237 |
| А3 | | -152 | -237 | 1 | КР238 |
| А3 | | -150; -154 | -238 | 1 | КР239 |
| А3 | | -142 | -257 | 1 | КР258 |
| А3 | | -144 | -258 | 1 | КР259 |
| А3 | | -163 | -259 | 1 | КР260 |
| А3 | | -143; -165; -173 | -260 | 1 | КР261 |
| А3 | | -164 | -261 | 1 | КР262 |
| А3 | | -166 | -262 | 1 | КР263 |
| А3 | | -079 | -287 | 1 | КР516 |
| А3 | | -080 | -288 | 1 | КР517 |
| А3 | | -099 | -289 | 1 | КР518 |



Копировал: Левина Формат А4

| Формат | Зона | Для исполнения с порядковым номером | Обозначение | Кол. | Примечание |
|---|---|---|---|---|---|
| А3 | | -100 | 1.427.1-3.2-0.01.0 -290 | 1 | КР519 |
| А3 | | -122 | -291 | 1 | КР520 |
| А3 | | -145 | -292 | 1 | КР521 |
| А3 | | -121 | -294 | 1 | КР523 |
| А3 | | -147 | 1.427.1-3.2-0.02.0 -088 | 1 | КР373 |
| А3 | | -149 | -089 | 1 | КР374 |
| А3 | | -156 | -090 | 1 | КР375 |
| А3 | | -158 | -091 | 1 | КР376 |
| А3 | | -160 | -092 | 1 | КР377 |
| А4 | | -162 | -093 | 1 | КР378 |
| А3 | | -167 | -094 | 1 | КР379 |
| А3 | | -169 | -095 | 1 | КР380 |
| А3 | | -175 | -096 | 1 | КР381 |
| А3 | | -177 | -097 | 1 | КР382 |
| А3 | | -171 | -098 | 1 | КР383 |
| А3 | | -168 | -099 | 1 | КР384 |
| А3 | | -170 | -100 | 1 | КР385 |
| А3 | | -172; -176 | -101 | 1 | КР386 |
| А3 | | -174; -178 | -102 | 1 | КР387 |
| | | Поз.3 Каркас плоский КР1... КР27; КР285... КР372; КР513; КР514 | | | |
| А3 | | -000; -076 | 1.427.1-3.2-0.01.0 -000 | 1 | КР1 |
| А3 | | -001; -010; -020; -077 | -001 | 1 | КР2 |
| А3 | | -058; -097 | -002 | 1 | КР3 |
| А3 | | -040; -078; -098; -119 | -003 | 1 | КР4 |
| А3 | | -120; -121; -142 | -004 | 1 | КР5 |
| А3 | | -041; -059; -079; -099 | -005 | 1 | КР6 |
| А3 | | -144 | -005 | 1 | КР6 |
| А3 | | -080; -100; -122; -143 | -006 | 1 | КР7 |





| Формат | Зона | Для исполнения с порядковым номером | Обозначение | Кол. | Примечание |
|---|---|---|---|---|---|
| А3 | | -101; -123; -145 | 1.427.1-3.2-0.01.0 -007 | 1 | КР8 |
| А3 | | -081; -102 | -008 | 1 | КР9 |
| А3 | | -083 -104 | -009 | 1 | КР10 |
| А3 | | -082; -146 | -010 | 1 | КР11 |
| А3 | | -148 | -011 | 1 | КР12 |
| А3 | | -103; -163 | -012 | 1 | КР13 |
| А3 | | -165 | -013 | 1 | КР14 |
| А3 | | -006 | -014 | 1 | КР15 |
| А3 | | -008 | -015 | 1 | КР16 |
| А3 | | -164 | -016 | 1 | КР17 |
| А3 | | -166 | -017 | 1 | КР18 |
| А3 | | -026 | -018 | 1 | КР19 |
| А3 | | -028 | -019 | 1 | КР20 |
| А3 | | -027 | -020 | 1 | КР21 |
| А3 | | -029 | -021 | 1 | КР22 |
| А3 | | -085 | -022 | 1 | КР23 |
| А3 | | -087 | -023 | 1 | КР24 |
| А3 | | -106 | -024 | 1 | КР25 |
| А3 | | -108 | -025 | 1 | КР26 |
| А3 | | -090 | -026 | 1 | КР27 |
| А3 | | -011; -021; -030 | -284 | 1 | КР513 |
| А3 | | -031 | -285 | 1 | КР514 |
| А3 | | -002 | 1.427.1-3.2-0.02.0 -000 | 1 | КР285 |
| А3 | | -004 | -001 | 1 | КР286 |
| А3 | | -003; -022 | -002 | 1 | КР287 |
| А3 | | -005; -024 | -003 | 1 | КР288 |
| А3 | | -023 | -004 | 1 | КР289 |
| А3 | | -025 | -005 | 1 | КР290 |
| А3 | | -124 | -006 | 1 | КР291 |
| А3 | | -126 | -007 | 1 | КР292 |

Инв. № подл. | Подпись и дата | Взам. инв. №

| Формат | Зона | Для исполнения с порядковым номером | Обозначение | Кол. | Примечание |
|---|---|---|---|---|---|
| А3 | | -125 | 1.427.1-3.2-0.02.0-008 | 1 | КР293 |
| А3 | | -127; -084 | -009 | 1 | КР294 |
| А3 | | -147 | -010 | 1 | КР295 |
| А3 | | -149 | -011 | 1 | КР296 |
| А3 | | -007 | -012 | 1 | КР297 |
| А3 | | -009 | -013 | 1 | КР298 |
| А3 | | -128; -105 | -014 | 1 | КР299 |
| А3 | | -086 | -015 | 1 | КР300 |
| А3 | | -151 | -016 | 1 | КР301 |
| А3 | | -153 | -017 | 1 | КР302 |
| А3 | | -129; -167 | -018 | 1 | КР303 |
| А3 | | -131; -169 | -019 | 1 | КР304 |
| А3 | | -088 | -020 | 1 | КР305 |
| А3 | | -107 | -021 | 1 | КР306 |
| А3 | | -170 | -022 | 1 | КР307 |
| А3 | | -130; -168 | -023 | 1 | КР308 |
| А3 | | -109; -132; -150 | -024 | 1 | КР309 |
| А3 | | -012 | -025 | 1 | КР310 |
| А3 | | -014 | -026 | 1 | КР311 |
| А3 | | -013; -032 | -027 | 1 | КР312 |
| А3 | | -015; -034 | -028 | 1 | КР313 |
| А3 | | -042; -068 | -029 | 1 | КР314 |
| А3 | | -044; -070 | -030 | 1 | КР315 |
| А3 | | -033 | -031 | 1 | КР316 |
| А3 | | -035 | -032 | 1 | КР317 |
| А3 | | -050; -089; -110 | -033 | 1 | КР318 |
| А3 | | -052; -091 | -034 | 1 | КР319 |
| А3 | | -045; -069; -133 | -035 | 1 | КР320 |
| А3 | | -045; -112 | -036 | 1 | КР321 |
| А3 | | -071; -135 | -037 | 1 | КР322 |





| Формат | Зона | Для исполнения с порядковым номером | Обозначение | Кол. | Примечание |
|---|---|---|---|---|---|
| А3 | | -051; -155 | 1.427.1-3.2-0.02.0-038 | 1 | КР323 |
| А3 | | -053 | -039 | 1 | КР324 |
| А3 | | -060 | -040 | 1 | КР325 |
| А3 | | -062 | -041 | 1 | КР326 |
| А3 | | -061 | -042 | 1 | КР327 |
| А3 | | -063 | -043 | 1 | КР328 |
| А3 | | -134 | -044 | 1 | КР329 |
| А3 | | -136; -157 | -045 | 1 | КР330 |
| А3 | | -152 | -046 | 1 | КР331 |
| А3 | | -154 | -047 | 1 | КР332 |
| А3 | | -016 | -048 | 1 | КР333 |
| А3 | | -018 | -049 | 1 | КР334 |
| А3 | | -111 | -050 | 1 | КР335 |
| А3 | | -173 | -051 | 1 | КР336 |
| А3 | | -171 | -052 | 1 | КР337 |
| А3 | | -092 | -053 | 1 | КР338 |
| А3 | | -156 | -054 | 1 | КР339 |
| А3 | | -158 | -055 | 1 | КР340 |
| А3 | | -172 | -056 | 1 | КР341 |
| А3 | | -174 | -057 | 1 | КР342 |
| А3 | | -113 | -058 | 1 | КР343 |
| А3 | | -137 | -059 | 1 | КР344 |
| А3 | | -017; -036 | -060 | 1 | КР345 |
| А3 | | -019; -038 | -061 | 1 | КР346 |
| А3 | | -037 | -062 | 1 | КР347 |
| А3 | | -039 | -063 | 1 | КР348 |
| А3 | | -046 | -064 | 1 | КР349 |
| А3 | | -048 | -065 | 1 | КР350 |
| А3 | | -093; -054 | -066 | 1 | КР351 |
| А3 | | -095; -056 | -067 | 1 | КР352 |

Инв. № подл. | Подпись и дата | Взам. инв. №



Копировал: Дерина Формат А4

| Формат | Зона | Для исполнения с порядковым номером | Обозначение | Кол. | Примечание |
|---|---|---|---|---|---|
| А3 | | -047; -114 | 1.427.1-3.2-0.02.0-068 | 1 | КР353 |
| А3 | | -116 | -069 | 1 | КР354 |
| А3 | | -049 | -070 | 1 | КР355 |
| А3 | | -055; -175 | -071 | 1 | КР356 |
| А3 | | -075; -140; -161; -177 | -072 | 1 | КР357 |
| А3 | | -064 | -073 | 1 | КР358 |
| А3 | | -066 | -074 | 1 | КР359 |
| А3 | | -065 | -075 | 1 | КР360 |
| А3 | | -067 | -076 | 1 | КР361 |
| А3 | | -072 | -077 | 1 | КР362 |
| А3 | | -074 | -078 | 1 | КР363 |
| А3 | | -073; -138 | -079 | 1 | КР364 |
| А3 | | -057 | -080 | 1 | КР365 |
| А3 | | -094 | -081 | 1 | КР366 |
| А3 | | -117 | -082 | 1 | КР367 |
| А3 | | -115; -159 | -083 | 1 | КР368 |
| А3 | | -139; -176 | -084 | 1 | КР369 |
| А3 | | -096; -178 | -085 | 1 | КР370 |
| А3 | | -160 | -086 | 1 | КР371 |
| А3 | | -118; -141; -162 | -087 | 1 | КР372 |
| | | | | | |
| | | Поз. 4 Сетка С2; С3; С4; С5 | | | |
| А4 | | -000...-039; -076; -077 | 1.427.1-3.2-0.04.0-01 | 3 | С2 |
| А4 | | -040...-057; -097; | -02 | 3 | С3 |
| А4 | | -098; -119; -120; -142; -143 | -02 | 3 | С3 |
| А4 | | -058...-075; -078...-096 | -03 | 3 | С4 |
| А4 | | -099...118 | -03 | 3 | С4 |
| А4 | | -121...-141; -144...-178 | -04 | 3 | С5 |
| | | Поз. 5 Стержень арматурный | | | |
| А4 | | -000; -076 | 1.427.1-3.2-0.00.1 | 12 | |





| Формат | Зона | Для исполнения с порядковым номером | Обозначение | Кол. | Примечание |
|---|---|---|---|---|---|
| А4 | | -002 | 1.427.1-3.2-0.00.1 | 18 | |
| А4 | | -004 | 1.427.1-3.2-0.00.1 | 30 | |
| А4 | | -001 | 1.427.1-3.2-0.00.1 -002 | 10 | |
| А4 | | -003; -022; -023; -026; -028; -124 | -002 | 18 | |
| А4 | | -005; -024; -025 | -002 | 30 | |
| А4 | | -006; -007 | -002 | 20 | |
| А4 | | -008; -016; -017; -036; -046 | -002 | 26 | |
| А4 | | -009 | -002 | 34 | |
| А4 | | -010; -011; -020; -021 | -002 | 10 | |
| А4 | | -030; -040; -058; -077 | -002 | 10 | |
| А4 | | -078; -097; -098; -119 | -002 | 10 | |
| А4 | | -012; -013; -032; -042; -068 | -002 | 24 | |
| А4 | | -014; -015; -034; -044; -070 | -002 | 38 | |
| А4 | | -018; -019; -038 | -002 | 42 | |
| А4 | | -048; -074 | -002 | 32 | |
| А4 | | -072; -126 | -002 | 22 | |
| А4 | | -027; -061; -085; -129; -147 | -006 | 16 | |
| А4 | | -148; -151; -167 | -006 | 16 | |
| А4 | | -069; -086; -087; -131; -029; 043 | -006 | 20 | |
| А4 | | -133; -153; -169 | -006 | 20 | |
| А4 | | -031; -120; -121; -142 | -006 | 8 | |
| А4 | | -033; -050; -051; -060; -063 | -006 | 24 | |
| А4 | | -089; -110; -155; -071; -135 | -006 | 24 | |
| А4 | | -035; -081; -102; -106 | -006 | 14 | |
| А4 | | -037; -064; -149; -075; -140 | -006 | 22 | |
| А4 | | -161; -177; | -006 | 22 | |
| А4 | | -066; -095; -116; -039; -049; -056 | -006 | 32 | |
| А4 | | -041; -059; -079; -099; -144 | -006 | 6 | |
| А4 | | -045; -053; -062; -112 | -006 | 28 | |
| А4 | | -047; -054; -093; -114 | -006 | 26 | |

Взам. инв. № | Подпись и дата | Инв. № подл.

| Формат | Зона | Для исполнения с порядковым номером | Обозначение | Кол. | Примечание |
|---|---|---|---|---|---|
| А4 | | -091; -052 | 1.427.1-3.2-0.00.1 -006 | 38 | |
| А4 | | -055; -073; -083; -104; -108; -125 | -006 | 18 | |
| А4 | | -138; -175 | -006 | 18 | |
| А4 | | -082; -146 | -006 | 12 | |
| А4 | | -084; -127 | -006 | 30 | |
| А4 | | -065; -170 | -011 | 18 | |
| А4 | | -067; -088; -094 | -011 | 26 | |
| А4 | | -080; -100; -122; -143 | -011 | 6 | |
| А4 | | -090; -130; -139; -156; -168; -172; -176 | -011 | 14 | |
| А4 | | -057 | -011 | 42 | |
| А4 | | -117 | -011 | 32 | |
| А4 | | -103; -163 | -011 | 10 | |
| А4 | | -165; | -011 | 16 | |
| А4 | | -107; -134; -158; -171; -174 | -011 | 20 | |
| А4 | | -092; -111 | -011 | 24 | |
| А4 | | -136; -157 | -011 | 28 | |
| А4 | | -096; -115; -128; -105; -159; -178 | -011 | 22 | |
| А4 | | -113 | -011 | 38 | |
| А4 | | -101; -123; -145 | -015 | 6 | |
| А4 | | -150 | -015 | 22 | |
| А4 | | -118; -141; -152; -162 | -015 | 18 | |
| А4 | | -109; -132 | -015 | 26 | |
| А4 | | -113 | -015 | 28 | |
| А4 | | -164 | -015 | 10 | |
| А4 | | -160; -166 | -015 | 14 | |
| А4 | | -137; -154 | -015 | 16 | |
| | | Поз. 6 Стержень арматурный | | | |
| А4 | | -000 | 1.427.1-3.2-0.001 -001 | 82 | |
| А4 | | -002 | -001 | 42 | |
| А4 | | -004 | -001 | 66 | |







| Формат | Зона | Для исполнения с порядковым номером | Обозначение | Кол. | Примечание |
|---|---|---|---|---|---|
| А4 | | -076 | 1.427.1-3.0-0.00.1 -001 | 146 | |
| А4 | | -001 | -003 | 64 | |
| А4 | | -003; -006; -007; -012; -016 | -003 | 42 | |
| А4 | | -005; -008; -009; -014 | -003 | 50 | |
| А4 | | -018; -019; -015 | -003 | 50 | |
| А4 | | -010; -011 | -003 | 70 | |
| А4 | | -013; -017 | -003 | 36 | |
| А4 | | -020; -021 | -003 | 76 | |
| А4 | | -022 | -003 | 52 | |
| А4 | | -023; -026; -032; -036 | -003 | 44 | |
| А4 | | -024; -025; -028; -034; -038 | -003 | 62 | |
| А4 | | -030 | -003 | 82 | |
| А4 | | -040 | -003 | 88 | |
| А4 | | -042; -046 | -003 | 48 | |
| А4 | | -044; -048 | -003 | 68 | |
| А4 | | -077 | -003 | 112 | |
| А4 | | -097; -098 | -003 | 124 | |
| А4 | | -119 | -003 | 136 | |
| А4 | | -058 | -004 | 100 | |
| А4 | | -068; -072 | -004 | 60 | |
| А4 | | -070; -074 | -004 | 86 | |
| А4 | | -078 | -004 | 118 | |
| А4 | | -124 | -005 | 84 | |
| А4 | | -126 | -005 | 122 | |
| А4 | | -027; -033; -037 | -007 | 38 | |
| А4 | | -029; -035; -039; -053 | -007 | 52 | |
| А4 | | -031 | -007 | 66 | |
| А4 | | -052; -056; -041 | -007 | 60 | |
| А4 | | -043 | -007 | 42 | |

Инв.№ подл. | Подпись и дата | Взам. инв.№

| Формат | Зона | Для исполнения с порядковым номером | Обозначение | Кол. | Примечание |
|---|---|---|---|---|---|
| А4 | | -045 | 1.427.1-3.2-0.00.1-007 | 56 | |
| А4 | | -047 | -007 | 36 | |
| А4 | | -049 | -007 | 48 | |
| А4 | | -050; -054 | -007 | 44 | |
| А4 | | -051; -055 | -007 | 40 | |
| А4 | | -120 | -007 | 110 | |
| А4 | | -142 | -007 | 120 | |
| А4 | | -062; -066; -083; -087; -091 | -008 | 80 | |
| А4 | | -095 | -008 | 80 | |
| А4 | | -084 | -008 | 68 | |
| А4 | | -059 | -008 | 68 | |
| А4 | | -060; -063; -067; -102; -110 | -008 | 66 | |
| А4 | | -061; -065 | -008 | 48 | |
| А4 | | -064 | -008 | 56 | |
| А4 | | -069; -073; -082; -086 | -008 | 52 | |
| А4 | | -071 | -008 | 70 | |
| А4 | | -108, -116 | -008 | 76 | |
| А4 | | -079 | -008 | 80 | |
| А4 | | -075 | -008 | 60 | |
| А4 | | -081; -085; -089; -093; -106; -114 | -008 | 58 | |
| А4 | | -099 | -008 | 88 | |
| А4 | | -104; -112 | -008 | 90 | |
| А4 | | -121 | -009 | 116 | |
| А4 | | -125 | -009 | 64 | |
| А4 | | -127; -140 | -009 | 84 | |
| А4 | | -129; -133; -138 | -009 | 72 | |
| А4 | | -131; -135; -177 | -009 | 100 | |
| А4 | | -144 | -009 | 104 | |
| А4 | | -146; -151; -155 | -009 | 70 | |
| А4 | | -147; -148; -153; -161 | -009 | 92 | |



Копировал: Левина Формат А4



| Формат | Зона | Для исполнения с порядковым номером | Обозначение | Кол. | Примечание |
|---|---|---|---|---|---|
| А4 | | -149 | 1.427.1-3.2-0.00.1-009 | 134 | |
| А4 | | -167; -175 | -009 | 86 | |
| А4 | | -169 | -009 | 118 | |
| А4 | | -057 | -012 | 52 | |
| А4 | | -143 | -012 | 100 | |
| А4 | | -105; -117 | -013 | 76 | |
| А4 | | -080 | -013 | 80 | |
| А4 | | -090; -094 | -013 | 46 | |
| А4 | | -092; -096; -088 | -013 | 68 | |
| А4 | | -100 | -013 | 88 | |
| А4 | | -103; -107; -111; -115 | -013 | 52 | |
| А4 | | -157; -158 | -014 | 92 | |
| А4 | | -122 | -014 | 96 | |
| А4 | | -128; -136 | -014 | 84 | |
| А4 | | -130; -139 | -014 | 58 | |
| А4 | | -134 | -014 | 64 | |
| А4 | | -163; -176 | -014 | 68 | |
| А4 | | -165; -170; -171; -173 | -014 | 100 | |
| А4 | | -174; -178 | -014 | 100 | |
| А4 | | -156; -159 | -014 | 70 | |
| А4 | | -168; -172 | -014 | 76 | |
| А4 | | -101 | -017 | 78 | |
| А4 | | -109; -113; -118 | -017 | 66 | |
| А4 | | -123 | -018 | 82 | |
| А4 | | -150; -154; -162 | -018 | 80 | |
| А4 | | -132; -137; -141 | -018 | 72 | |
| А4 | | -145 | -018 | 92 | |
| А4 | | -152; -160 | -018 | 56 | |
| А4 | | -164 | -018 | 62 | |
| А4 | | -166 | -018 | 86 | |



Копировал: Левина 19445-03 25 Формат А4

Инв. № подл. | Подпись и дата | Взам. инв. №

Инв. № подл. | Подпись и дата | Взам. инв. №

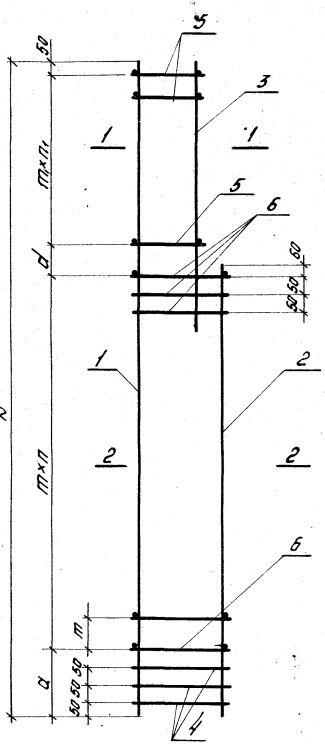


1-1
Рис. 1

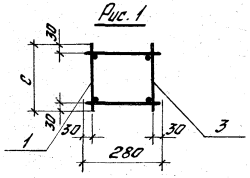


1-1
Рис. 2

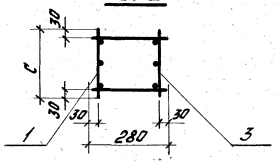


2-2
Рис. 3

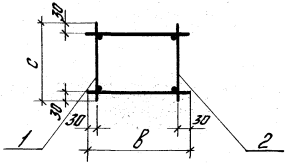


2-2
Рис. 4

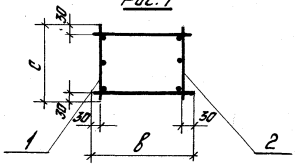


| Обозначение | Марка | Рис. | n, шт. | n₁, шт. | Размеры, мм m | m₁ | a | в | c | d | L | Масса, кг |
|---|---|---|---|---|---|---|---|---|---|---|---|---|
| 1.427.1-3.2-2.00.0 | КП120 | 1;3 | 38 | 5 | 150 | 150 | | | | 150 | 6880 | 30,6 |
| -001 | КП121 | | 28 | 4 | 200 | 200 | | | | 200 | | 41,0 |
| -002 | КП122 | | 18 | 8 | 250 | 250 | 220 | | | 200 | | 34,9 |
| -003 | КП123 | 2;3 | | | | | | | | | | 46,0 |
| -004 | КП124 | | 30 | 14 | 150 | | | | | | 6980 | 36,2 |
| -005 | КП125 | | 22 | | 200 | 150 | 320 | | | 100 | | 47,2 |
| -006 | КП126 | 1;3 | 18 | 9 | 250 | 250 | 220 | | | 250 | | 42,1 |
| -007 | КП127 | 2;3 | | | | | | | | | 7280 | 47,3 |
| -008 | КП128 | 1;3 | 22 | 12 | | 200 | 320 | | | 100 | | 43,0 |
| -009 | КП129 | 2;3 | | 16 | 200 | 150 | | 380 | 280 | | | 59,6 |
| -010 | КП130 | 1;3 | 31 | 4 | | 200 | | | | 200 | 7480 | 44,3 |
| -011 | КП131 | | | | | | | | | | | 55,8 |
| -012 | КП132 | | 18 | 11 | 250 | | 220 | | | 50 | | 51,2 |
| -013 | КП133 | | 15 | | 300 | 250 | | | | | 7580 | 61,4 |
| -014 | КП134 | | 22 | 18 | 200 | 150 | 320 | | | | | 51,5 |
| -015 | КП135 | 2;3 | | | | | | | | | | 63,1 |
| -016 | КП136 | | 18 | 12 | 250 | 250 | 220 | | | 100 | | 51,5 |
| -017 | КП137 | | 15 | | 300 | | | | | | 7880 | 63,8 |
| -018 | КП138 | | 22 | 20 | 200 | 150 | 320 | | | | | 52,8 |
| -019 | КП139 | | | | | | | | | | | 65,5 |
| -020 | КП140 | 1:3 | 34 | 4 | | 200 | 220 | | | 200 | 8080 | 47,4 |

| | | | |
|---|---|---|---|
| Нач. отд. | Разенблюм | | 1.427.1-3.2-2.00.0 СБ |
| Н. контр. | Кутырина | | Каркас пространственный КП120...КП298 сборочный чертеж |
| Ближ. пр. | Кутырина | | |
| Рук. гр. | Карнегова | | |
| Проверил | Дмитриев | | |

Стадия: Р | Масса: — | Масштаб: —
Лист 1 | Листов 7
ЦНИИПРОМЗДАНИЙ

| Обозначение | Марка | Рис. | n, шт. | n1, шт. | Размеры, мм m | m1 | a | в | c | d | L | Масса, кг |
|---|---|---|---|---|---|---|---|---|---|---|---|---|
| 1.427.1-3.2-2.00.0-021 | КП141 | 1;3 | 34 | 4 | 200 | 200 | 220 | | | | 8080 | 59,9 |
| -022 | КП142 | | 23 | 8 | 250 | 250 | 170 | | | 200 | 8180 | 52,3 |
| -023 | КП143 | | 19 | | 300 | | 220 | | | | | 64,1 |
| -024 | КП144 | 2;3 | 28 | 14 | 200 | 150 | 320 | | | 100 | | 53,6 |
| -025 | КП145 | | | | | | | | | | | 65,9 |
| -026 | КП146 | | 19 | 8 | 300 | 300 | 220 | | | | 8480 | 61,4 |
| -027 | КП147 | | 16 | 7 | 350 | 350 | 320 | | | 50 | | 75,9 |
| -028 | КП148 | | 28 | 8 | 200 | 200 | | | | 100 | | 62,6 |
| -029 | КП149 | 1;3 | 23 | 9 | 250 | 250 | 170 | | | 250 | | 78,7 |
| -030 | КП150 | | 37 | 4 | 200 | 200 | 220 | | 280 | 200 | 8680 | 64,1 |
| -031 | КП151 | | 29 | 3 | 250 | | 370 | | | 250 | | 80,1 |
| -032 | КП152 | | 19 | 11 | 300 | 250 | 220 | | | 50 | 8780 | 69,4 |
| -033 | КП153 | | 16 | | 350 | | 320 | | | | | 88,0 |
| -034 | КП154 | | 28 | 18 | 200 | 150 | | | | 100 | | 71,3 |
| -035 | КП155 | | 23 | 6 | 250 | 200 | 170 | 380 | | 200 | | 89,3 |
| -036 | КП156 | 2;3 | 19 | 12 | 300 | 250 | 220 | | | 100 | 9080 | 42,8 |
| -037 | КП157 | | 16 | 10 | 350 | 300 | 320 | | | | | 93,4 |
| -038 | КП158 | | 28 | 20 | 200 | 150 | | | | | | 73,8 |
| -039 | КП159 | | 23 | 15 | 250 | 200 | 170 | | | | | 95,7 |
| -040 | КП160 | 1;3 | 40 | 4 | 200 | | 220 | | 380 | 200 | 9280 | 69,8 |
| -041 | КП161 | | 27 | 2 | 300 | 300 | | | | 300 | | 104,6 |
| -042 | КП162 | 2;3 | 21 | 11 | | 250 | | | | 50 | 9380 | 75,4 |
| -043 | КП163 | | 18 | 9 | 350 | 300 | | | | 100 | | 97,5 |
| -044 | КП164 | | 31 | 18 | 200 | 150 | 320 | | | | | 77,5 |
| -045 | КП165 | | 25 | 13 | 250 | 200 | 270 | | | 200 | | 99,7 |
| -046 | КП166 | | 21 | 12 | 300 | 250 | 220 | | | 100 | 9680 | 80,1 |
| -047 | КП167 | | 15 | 12 | 400 | | 520 | | | | | 116,7 |
| -048 | КП168 | | 31 | 15 | 200 | 200 | 320 | | | | | 78,7 |

Инв. № подл. | Подпись и дата | Взам. инв. №

1.427.1-3.2-2.00.0СБ | Лист 2

Копировал: Левина | Формат А4



| Обозначение | Марка | Рис. | n, шт. | n1, шт. | Размеры, мм m | m1 | a | в | c | d | L | Масса, кг |
|---|---|---|---|---|---|---|---|---|---|---|---|---|
| 1.427.1-3.2-2.00.0-049 | КП169 | | 21 | 15 | 300 | 200 | 220 | | | 100 | 9680 | 121,2 |
| -050 | КП170 | | 19 | 11 | 350 | 250 | 470 | | | 50 | 9980 | 98,4 |
| -051 | КП171 | | 17 | | 400 | | 320 | | | | | 122,8 |
| -052 | КП172 | 2;3 | 27 | 18 | 250 | 150 | 370 | | | 100 | | 101,3 |
| -053 | КП173 | | 23 | 13 | 300 | 200 | 220 | 380 | | 200 | | 120,3 |
| -054 | КП174 | | 19 | 12 | 350 | 250 | 470 | | | 100 | | 103,6 |
| -055 | КП175 | | 17 | 8 | 400 | 350 | 320 | | | 300 | 10280 | 128,0 |
| -056 | КП176 | | 27 | 15 | 250 | 200 | 370 | | | 100 | | 105,9 |
| -057 | КП177 | | 23 | 20 | 300 | 150 | 220 | | | | | 149,8 |
| -058 | КП178 | 1;3 | 46 | 4 | 200 | 200 | | | | 200 | 10480 | 64,4 |
| -059 | КП179 | | 31 | 2 | 300 | 300 | 220 | | | 300 | | 119,5 |
| -060 | КП180 | 2;3 | 30 | 11 | 250 | 250 | | | | 50 | 10580 | 83,4 |
| -061 | КП181 | | 21 | 7 | 350 | 350 | 370 | | 380 | 350 | | 115,2 |
| -062 | КП182 | | 37 | 13 | 200 | 200 | 320 | | | 200 | | 85,2 |
| -063 | КП183 | | 30 | 11 | 250 | 250 | 220 | | | 50 | | 118,2 |
| -064 | КП184 | | 25 | 10 | 300 | 300 | | | | 100 | | 98,0 |
| -065 | КП185 | | 21 | 8 | 350 | 350 | 370 | | | 300 | 10880 | 124,6 |
| -066 | КП186 | | 37 | 15 | 200 | 200 | 320 | | | 100 | | 101,7 |
| -067 | КП187 | | 30 | 12 | 250 | 250 | 220 | 480 | | | | 128,3 |
| -068 | КП188 | | 27 | 11 | 300 | | | | | 50 | | 89,0 |
| -069 | КП189 | | 23 | 9 | 350 | 300 | 270 | | | 100 | 11180 | 114,9 |
| -070 | КП190 | | 40 | 18 | 200 | 150 | 320 | | | | | 91,9 |
| -071 | КП191 | | 32 | 11 | 250 | 250 | | | | 50 | | 120,2 |
| -072 | КП192 | | 27 | 10 | 300 | 300 | 220 | | | 100 | | 96,3 |
| -073 | КП193 | | 23 | 8 | 350 | 350 | 270 | | | 300 | 11480 | 121,0 |
| -074 | КП194 | | 40 | 15 | 200 | 200 | 320 | | | 100 | | 98,9 |
| -075 | КП195 | | 27 | 10 | 300 | 300 | 220 | | | | | 147,8 |
| -076 | КП196 | 1;3 | 70 | 5 | 150 | 150 | | 380 | 280 | 150 | 11680 | 49,8 |

Инв. № подл. | Подпись и дата | Взам. инв. №

1.427.1-3.2-2.00.0СБ | Лист 3

 Копировал: Левина | Формат А4

| Обозначение | Марка | Рис. | n, шт. | n1, шт. | Размеры, мм m | m1 | a | b | c | d | L | Масса, кг |
|---|---|---|---|---|---|---|---|---|---|---|---|---|
| 1.427.1-32-2.000.0-077 | КП197 | 1;3 | 52 | 4 | 200 | 200 | 220 | 380 | 280 | 200 | 11680 | 67,0 |
| -078 | КП198 | | 56 | | | | | | | | | 94,7 |
| -079 | КП199 | | 37 | 2 | 300 | 300 | 420 | | | 300 | 12480 | 140,2 |
| -080 | КП200 | | | | | | | | | | | 173,0 |
| -081 | КП201 | | 26 | 6 | 350 | 350 | 420 | | | 100 | | 109,2 |
| -082 | КП202 | | 23 | 5 | 400 | 400 | 320 | | | 200 | 11780 | 130,9 |
| -083 | КП203 | | 37 | 8 | 250 | 250 | 270 | | | | | 112,2 |
| -084 | КП204 | 2;3 | 31 | 14 | 300 | 150 | 220 | 480 | 380 | 100 | 12380 | 139,3 |
| -085 | КП205 | 1;3 | 26 | 7 | 350 | 350 | 420 | | | 50 | | 111,9 |
| -086 | КП206 | 2;3 | 23 | 9 | 400 | 250 | 320 | | | 250 | 12080 | 140,5 |
| -087 | КП207 | 1;3 | 37 | 9 | 250 | | 270 | | | | | 115,0 |
| -088 | КП208 | 2;3 | 31 | 12 | 300 | 200 | 220 | | | 100 | | 176,6 |
| -089 | КП209 | | 26 | 11 | 350 | 250 | 420 | | | 50 | | 121,0 |
| -090 | КП210 | 1;3 | 20 | 6 | 450 | 450 | 520 | | | 100 | 12380 | 159,0 |
| -091 | КП211 | 2;3 | 37 | 18 | 250 | 150 | 270 | | | | | 124,9 |
| -092 | КП212 | | 31 | 11 | 300 | 250 | 220 | | | 50 | | 185,9 |
| -093 | КП213 | | 26 | 12 | 350 | 250 | 420 | | | 100 | 12580 | 126,2 |
| -094 | КП214 | | 20 | | 450 | | 520 | | | | | 179,4 |
| -095 | КП215 | | 37 | 15 | 250 | 200 | 270 | | | | | 129,6 |
| -096 | КП216 | | 31 | 10 | 300 | 300 | | | | | | 198,9 |
| -097 | КП217 | 1;3 | 58 | 4 | 200 | 200 | 220 | 380 | | 200 | 12880 | 76,0 |
| -098 | КП218 | | | | | | | | | | | 95,5 |
| -099 | КП219 | | 41 | 2 | 300 | 300 | 420 | 480 | | 300 | 13080 | 143,5 |
| -100 | КП220 | | | | | | | | | | | 188,9 |
| -101 | КП221 | | 35 | | 350 | 350 | 320 | | | 350 | 12980 | 248,0 |
| -102 | КП222 | | 30 | 6 | | | 220 | | | 100 | | 119,8 |
| -103 | КП223 | | 23 | 4 | 450 | 450 | 370 | | | 400 | | 174,8 |
| -104 | КП224 | | 42 | 8 | 250 | 250 | 220 | | | 200 | | 128,1 |



| Обозначение | Марка | Рис. | n, шт. | n1, шт. | Размеры, мм m | m1 | a | b | c | d | L | Масса, кг |
|---|---|---|---|---|---|---|---|---|---|---|---|---|
| 1.427.1-32-2.000.0-105 | КП225 | 2;3 | 35 | 10 | 300 | 200 | 220 | 480 | 380 | 200 | 12080 | 190,7 |
| -106 | КП226 | 1;3 | 26 | 6 | 400 | 400 | 320 | | | 100 | | 147,5 |
| -107 | КП227 | 2;3 | 23 | 9 | 450 | 250 | 370 | | | 250 | 13280 | 186,0 |
| -108 | КП228 | 1;3 | 35 | 8 | 300 | 300 | | | | 100 | | 149,4 |
| -109 | КП229 | 2;3 | 30 | 12 | 350 | 200 | 220 | | | | | 253,0 |
| -110 | КП230 | | 30 | 11 | | 250 | | | | 50 | | 131,6 |
| -111 | КП231 | | 23 | | 450 | | 370 | | | | 13580 | 190,9 |
| -112 | КП232 | | 42 | 13 | 250 | 200 | 220 | | | 200 | | 139,5 |
| -113 | КП233 | | 30 | | 350 | | | | | | | 260,4 |
| -114 | КП234 | | 26 | 12 | 400 | 250 | 320 | | | 100 | 13880 | 163,1 |
| -115 | КП235 | | 23 | 10 | 450 | 300 | 370 | | | | | 199,4 |
| -116 | КП236 | | 35 | 15 | 300 | 200 | 220 | | | | | 165,2 |
| -117 | КП237 | | | | | | | | | | | 203,9 |
| -118 | КП238 | | 30 | 8 | 350 | 350 | | | | 300 | | 280,5 |
| -119 | КП239 | | 64 | 4 | 200 | 200 | | 380 | | 200 | 14080 | 103,9 |
| -120 | КП240 | | 51 | | | | 270 | | | | | 130,3 |
| -121 | КП241 | 1;3 | 54 | 3 | 250 | 250 | 320 | 580 | | 250 | | 143,3 |
| -122 | КП242 | 2;3 | 45 | 2 | 300 | 300 | 420 | | | 300 | 14880 | 208,1 |
| -123 | КП243 | | 38 | | 350 | 350 | 470 | | | 350 | | 268,0 |
| -124 | КП244 | | 39 | 8 | 300 | 250 | 220 | | | | | 111,8 |
| -125 | КП245 | | 29 | | 400 | | | | | 200 | | 162,6 |
| -126 | КП246 | | 58 | 10 | 200 | 200 | 320 | | | | 14180 | 115,3 |
| -127 | КП247 | | 39 | 14 | 300 | 150 | 220 | | | 100 | | 167,1 |
| -128 | КП248 | | | 10 | | 200 | | | | 200 | | 209,2 |
| -129 | КП249 | | 33 | 7 | 350 | 350 | 370 | | | 50 | | 137,3 |
| -130 | КП250 | | 26 | 6 | 450 | 400 | 220 | | | 100 | 14480 | 211,5 |
| -131 | КП251 | | 47 | 9 | 250 | 250 | 170 | | | 250 | | 141,4 |
| -132 | КП252 | | 33 | 12 | 350 | 200 | 370 | | | 100 | | 276,6 |

Инв. № подл. | Подп. и дата | Взам. инв. №

| Обозначение | Марка | Рис. | $n_1$, шт. | $n_2$, шт. | Размеры, мм | | | | | | | Масса, кг |
|---|---|---|---|---|---|---|---|---|---|---|---|---|
| | | | | | $m$ | $m_1$ | $a$ | $b$ | $c$ | $d$ | $h$ | |
| 1427.1-3.2-200.0-153 | КП253 | | 33 | 9 | 350 | 300 | 370 | | | 100 | | 148,1 |
| -154 | КП254 | | 29 | | 400 | | 320 | | | | | 212,0 |
| -155 | КП255 | | 47 | 11 | 250 | 250 | 170 | | | 50 | 14780 | 155,3 |
| -156 | КП256 | | 39 | 13 | 300 | 200 | 220 | | | 200 | | 217,8 |
| -157 | КП257 | 2;3 | 33 | 7 | 350 | 350 | 370 | 580 | | 350 | | 295,8 |
| -158 | КП258 | | 33 | 8 | | | | | | 300 | | 154,3 |
| -159 | КП259 | | 26 | 6 | 450 | 450 | 220 | | | 400 | 15080 | 226,6 |
| -160 | КП260 | | 39 | 10 | 300 | 300 | 220 | | | 100 | | 188,5 |
| -161 | КП261 | | 33 | 8 | 350 | 350 | 370 | | | 300 | | 304,1 |
| -162 | КП262 | | 56 | 3 | 250 | 250 | 220 | 380 | | 250 | 15280 | 142,8 |
| -163 | КП263 | | 47 | 2 | 300 | 300 | | | | | | 207,0 |
| -164 | КП264 | 1;3 | 49 | | | | 420 | | | 300 | 16080 | 181,7 |
| -165 | КП265 | | 42 | | 350 | 350 | 270 | | | 350 | | 294,3 |
| -166 | КП266 | | 28 | 5 | 400 | 400 | 320 | | 380 | 200 | | 170,6 |
| -167 | КП267 | 2;4 | 43 | 7 | 300 | 300 | 220 | | | 100 | 15380 | 222,5 |
| -168 | КП268 | 1;3 | | | | | | | | | | 174,0 |
| -169 | КП269 | 2;4 | 64 | 10 | 200 | 200 | 320 | | | 200 | | 244,4 |
| -170 | КП270 | | 37 | 11 | 350 | 200 | 170 | 580 | | | | 295,5 |
| -171 | КП271 | | 32 | 9 | 400 | 350 | 320 | | | 50 | | 186,4 |
| -172 | КП272 | | 26 | 8 | 500 | 300 | 620 | | | 100 | 15680 | 289,9 |
| -173 | КП273 | 2;3 | 43 | 9 | 300 | 250 | 220 | | | 250 | | 190,0 |
| -174 | КП274 | | 37 | 7 | 350 | 350 | 170 | | | 50 | | 313,5 |
| -175 | КП275 | | 32 | 11 | 400 | 250 | 320 | | | 50 | | 185,8 |
| -176 | КП276 | 2;4 | 52 | 6 | 400 | 400 | 320 | | | 400 | | 297,7 |
| -177 | КП277 | 2;3 | 43 | 13 | 300 | 200 | 220 | | | 200 | 15080 | 233,8 |
| -178 | КП278 | 2;4 | 43 | 9 | 300 | 300 | 220 | | | 100 | | 303,1 |
| -179 | КП279 | 2;3 | 32 | 10 | 400 | 300 | 320 | | | 100 | 15280 | 233,8 |
| -180 | КП280 | 2;4 | 25 | 6 | 500 | 500 | 620 | | | | | 414,3 |

Инв. № подл. | Подпись и дата | Взам. инв. №





| Обозначение | Марка | Рис. | $n_1$, шт. | $n_2$, шт. | Размеры, мм | | | | | | | Масса, кг |
|---|---|---|---|---|---|---|---|---|---|---|---|---|
| | | | | | $m$ | $m_1$ | $a$ | $b$ | $c$ | $d$ | $h$ | |
| 1427.1-3.2-200.0-181 | КП281 | 2;3 | 43 | 10 | 300 | 300 | 220 | | | 100 | 16280 | 201,4 |
| -182 | КП282 | 2;4 | 37 | 8 | 350 | 350 | 170 | | | 300 | | 424,4 |
| -183 | КП283 | | 31 | 4 | 450 | 450 | 370 | | | 400 | | 223,2 |
| -184 | КП284 | 1;3 | 28 | | 500 | 500 | 320 | | | 200 | 16580 | 291,8 |
| -185 | КП285 | | 47 | 7 | 300 | 300 | 220 | | | 100 | | 229,1 |
| -186 | КП286 | | 40 | 6 | 350 | 350 | | | | | | 299,9 |
| -187 | КП287 | | | 7 | | | | | | 50 | | 214,8 |
| -188 | КП288 | 2;4 | 35 | 6 | 400 | 400 | 320 | | | 100 | 16880 | 313,2 |
| -189 | КП289 | | 56 | 9 | 250 | 250 | | 580 | 380 | 250 | | 219,5 |
| -190 | КП290 | | 47 | 8 | 300 | 300 | 220 | | | 100 | | 319,1 |
| -191 | КП291 | 2;4 | 47 | 9 | 300 | 300 | | | | 100 | | 294,0 |
| -192 | КП292 | 2;4 | 35 | 6 | 400 | 400 | 320 | | | 400 | 17180 | 336,9 |
| -193 | КП293 | 2;3 | 47 | 18 | 300 | 150 | 220 | | | 100 | | 247,8 |
| -194 | КП294 | 2;4 | | 9 | | 300 | | | | | | 343,3 |
| -195 | КП295 | 2;4 | 40 | 8 | 350 | 350 | 320 | | | 300 | | 260,7 |
| -196 | КП296 | | 31 | 6 | 450 | 450 | 370 | | | 400 | 17480 | 341,1 |
| -197 | КП297 | | 47 | 10 | 300 | 300 | 220 | | | 100 | | 285,4 |
| -198 | КП298 | | | | | | | | | | | 349,2 |

Инв. № подл. | Подпись и дата | Взам. инв. №

| Формат | Зона | Поз. | Обозначение | Наименование | Кол. | Примечание |
|---|---|---|---|---|---|---|
| | | | | | | |
| | | | | Документация | | |
| А4 | | | 1.427.1-3.2-0.00.ОТО | Техническое описание | | |
| А4 | | | 1.427.1-3.2-0.01.ОСБ | Сборочный чертеж | | |
| | | | | | | |
| | | | | | | |

| Формат | Зона | Для исполнения с порядковым номером[1] | Обозначение | Кол. | Примечание |
|---|---|---|---|---|---|
| | | | | | |
| | | Переменные данные | | | |
| | | Детали | | | |
| | | Поз. 1 Стержень арматурный | | | |
| А4 | | -000 | 1.427.1-3.2-0.00.1-032 | 2 | |
| А4 | | -001; -002 | -059 | 2 | |
| А4 | | -003; -284 | -093 | 2 | |
| А4 | | -004; -285 | -141 | 2 | |
| А4 | | -005 | -185 | 2 | |
| А4 | | -006 | -223 | 2 | |
| А4 | | -007 | -258 | 2 | |
| А4 | | -008; -009 | -142 | 2 | |
| А4 | | -010; -011 | -186 | 2 | |
| А4 | | -012; -013 | -224 | 2 | |
| А4 | | -014; -015 | -061 | 2 | |
| А4 | | -016; -017 | -259 | 2 | |

[1] Основное исполнение, не имеющее порядкового номера, обозначено „000"

| | | | |
|---|---|---|---|
| Нач. отд. | Розенблюм | | |
| Н. контр. | Корнетова | | |
| Гл. инж. пр. | Кутырина | | |
| Рук. гр. | Корнетова | | |
| Ст. инж. | Рутковская | | |
| Проверил | Корнетова | | |

1.427.1-3.2-0.01.0

Каркас плоский КР1...КР284, КР513...КР523

| Стадия | Лист | Листов |
|---|---|---|
| Р | 1 | 12 |

ЦНИИПРОМЗДАНИЙ

| Формат | Зона | Для исполнения с порядковым номером | Обозначение | Кол. | Примечание |
|---|---|---|---|---|---|
| А4 | | -018; -019 | 1.427.1-3.2-0.00.1-096 | 2 | |
| А4 | | -020; -021; -022; -023 | -143 | 2 | |
| А4 | | -024; -025 | -187 | 2 | |
| А4 | | -026 | -227 | 2 | |
| А4 | | -027; -028 | -039 | 2 | |
| А4 | | -029; -030 | -041 | 2 | |
| А4 | | -031; -032 | -042 | 2 | |
| А4 | | -033; -034 | -043 | 2 | |
| А4 | | -035; -036 | -044 | 2 | |
| А4 | | -037; -038 | -066 | 2 | |
| А4 | | -039; -040 | -101 | 2 | |
| А4 | | -041; -042 | -102 | 2 | |
| А4 | | -043; -044 | -067 | 2 | |
| А4 | | -045; -046 | -045 | 2 | |
| А4 | | -047; -048 | -068 | 2 | |
| А4 | | -049; -050 | -046 | 2 | |
| А4 | | -051; -052 | -069 | 2 | |
| А4 | | -053; -054 | -070 | 2 | |
| А4 | | -055 | -047 | 2 | |
| А4 | | -056; -057; -058 | -071 | 2 | |
| А4 | | -059; -060 | -103 | 2 | |
| А4 | | -061; -062 | -147 | 2 | |
| А4 | | -063; -064 | -104 | 2 | |
| А4 | | -065 | -072 | 2 | |
| А4 | | -066; -067 | -105 | 2 | |
| А4 | | -068 | -073 | 2 | |
| А4 | | -069; -070; -071 | -106 | 2 | |
| А4 | | -072; -073 | -148 | 2 | |
| А4 | | -074; -075 | -192 | 2 | |
| А4 | | -076; -077 | -107 | 2 | |

Взам. инв. №

Подпись и дата

Инв. № подл.

1.427.1-3.2-0.01.0

Лист 2

| Формат | Зона | Для исполнения с порядковым номером | Обозначение | Кол. | Примечание |
|---|---|---|---|---|---|
| А4 | | -078; -079 | 1.427.1-3.2-0.00.1-149 | 2 | |
| А4 | | -080; -081 | -048 | 2 | |
| А4 | | -082; -083 | -074 | 2 | |
| А4 | | -084 | -076 | 2 | |
| А4 | | -085 | -108 | 2 | |
| А4 | | -086; -087 | -150 | 2 | |
| А4 | | -088; -089 | -193 | 2 | |
| А4 | | -090 | -230 | 2 | |
| А4 | | -091; -092; -093 | -077 | 2 | |
| А4 | | -094; -095 | -109 | 2 | |
| А4 | | -096; -097 | -078 | 2 | |
| А4 | | -098; -099 | -110 | 2 | |
| А4 | | -100; -101 | -080 | 2 | |
| А4 | | -102; -103; -104 | -112 | 2 | |
| А4 | | -105; -106; -107 | -151 | 2 | |
| А4 | | -108; -109 | -081 | 2 | |
| А4 | | -110; -111 | -113 | 2 | |
| А4 | | -112; -113 | -082 | 2 | |
| А4 | | -114; -115 | -114 | 2 | |
| А4 | | -116; -117; -118 | -116 | 2 | |
| А4 | | -119; -120 | -152 | 2 | |
| А4 | | -122 | -194 | 2 | |
| А4 | | -123; -124 | -050 | 2 | |
| А4 | | -125; -126; -127; -128 | -117 | 2 | |
| А4 | | -129; -130; -131; -132 | -153 | 2 | |
| А4 | | -133; -134 | -118 | 2 | |
| А4 | | -135; -136 | -154 | 2 | |
| А4 | | -137; -138 | -051 | 2 | |
| А4 | | -139; -140 | -121 | 2 | |
| А4 | | -141; -142 | -195 | 2 | |

Инв. № подл. | Подпись и дата | Взам. инв. №



| Формат | Зона | Для исполнения с порядковым номером | Обозначение | Кол. | Примечание |
|---|---|---|---|---|---|
| А4 | | -143 | 1.427.1-3.2-0.00.1-084 | 2 | |
| А4 | | -144; -145 | -158 | 2 | |
| А4 | | -146; -147 | -196 | 2 | |
| А4 | | -148; -149 | -231 | 2 | |
| А4 | | -150; -151 | -123 | 2 | |
| А4 | | -152; -153; -154; -155 | -159 | 2 | |
| А4 | | -156; -157 | -197 | 2 | |
| А4 | | -158; -159 | -085 | 2 | |
| А4 | | -160; -161 | -124 | 2 | |
| А4 | | -162; -163 | -162 | 2 | |
| А4 | | -164; -165 | -200 | 2 | |
| А4 | | -166 | -052 | 2 | |
| А4 | | -167 | -087 | 2 | |
| А4 | | -168 | -125 | 2 | |
| А4 | | -169; -170 | -164 | 2 | |
| А4 | | -171; -172 | -201 | 2 | |
| А4 | | -173; -174 | -233 | 2 | |
| А4 | | -175 | -264 | 2 | |
| А4 | | -176; -177 | -053 | 2 | |
| А4 | | -178; -179; -180; -181 | -088 | 2 | |
| А4 | | -182; -183 | -165 | 2 | |
| А4 | | -184; -185 | -054 | 2 | |
| А4 | | -186; -187 | -089 | 2 | |
| А4 | | -188; -189 | -129 | 2 | |
| А4 | | -190; -191 | -203 | 2 | |
| А4 | | -192 | -234 | 2 | |
| А4 | | -193; -194 | -168 | 2 | |
| А4 | | -195 | -204 | 2 | |
| А4 | | -196 | -090 | 2 | |
| А4 | | -197; -198; -199 | -130 | 2 | |

Инв. № подл. | Подпись и дата | Взам. инв. №

| Формат | Зона | Для исполнения с порядковым номером | Обозначение | Кол. | Примечание |
|---|---|---|---|---|---|
| А4 | | -200; -201 | 1.427.1-3.2-0.00.1 -169 | 2 | |
| А4 | | -202; -203 | -205 | 2 | |
| А4 | | -204; -205 | -235 | 2 | |
| А4 | | -206 | -265 | 2 | |
| А4 | | -207 | -286 | 2 | |
| А4 | | -208; -209 | -091 | 2 | |
| А4 | | -210; -211 | -131 | 2 | |
| А4 | | -212; -213; -214; -215 | -170 | 2 | |
| А4 | | -216 | -206 | 2 | |
| А4 | | -217 | -236 | 2 | |
| А4 | | -219 | -092 | 2 | |
| А4 | | -220; -221 | -132 | 2 | |
| А4 | | -222; -223 | -207 | 2 | |
| А4 | | -224; -225 | -239 | 2 | |
| А4 | | -226 | -266 | 2 | |
| А4 | | -227; -228 | -173 | 2 | |
| А4 | | -229 | -240 | 2 | |
| А4 | | -230 | -133 | 2 | |
| А4 | | -231 | -174 | 2 | |
| А4 | | -232; -233 | -208 | 2 | |
| А4 | | -234; -235 | -241 | 2 | |
| А4 | | -236 | -287 | 2 | |
| А4 | | -237; -238 | -267 | 2 | |
| А4 | | -239; -240 | -134 | 2 | |
| А4 | | -241; -242 | -175 | 2 | |
| А4 | | -243; -244; -245; -246; -247 | -209 | 2 | |
| А4 | | -248; -249 | -268 | 2 | |
| А4 | | -250; -251 | -135 | 2 | |
| А4 | | -252; -253 | -177 | 2 | |
| А4 | | -254; -255 | -245 | 2 | |

Инв. № подл. | Подпись и дата | Взам. инв. №





| Формат | Зона | Для исполнения с порядковым номером | Обозначение | Кол. | Примечание |
|---|---|---|---|---|---|
| А4 | | -256 | 1.427.1-3.2-0.00.1-271 | 2 | |
| А4 | | -257 | -178 | 2 | |
| А4 | | -258 | -212 | 2 | |
| А4 | | -259; -260 | -247 | 2 | |
| А4 | | -261; -262 | -272 | 2 | |
| А4 | | -263; -264 | -179 | 2 | |
| А4 | | -267; -268 | -248 | 2 | |
| А4 | | -269 | -273 | 2 | |
| А4 | | -270; -271 | -182 | 2 | |
| А4 | | -272; -273 | -215 | 2 | |
| А4 | | -274; -275 | -251 | 2 | |
| А4 | | -276; -277 | -275 | 2 | |
| А4 | | -278; -279 | -216 | 2 | |
| А4 | | -218 | -237 | 2 | |
| А4 | | -294 | -140 | 2 | |
| А4 | | -280; -282 | -254 | 2 | |
| А4 | | -281; -283 | -279 | 2 | |
| А4 | | -291 | -285 | 2 | |
| А4 | | -292 | -288 | 2 | |
| А4 | | -286; -293 | -280 | 2 | |
| А4 | | -287 | -281 | 2 | |
| А4 | | -288 | -283 | 2 | |
| А4 | | -289 | -282 | 2 | |
| А4 | | -290 | -284 | 2 | |
| | | | | | |
| | | | | | |
| | | Поз.2 Стержень арматурный | | | |
| А4 | | -000 | 1.427.1-3.2-0.00.1 | 8 | |
| А4 | | -027 | | 14 | |
| А4 | | -028 | | 24 | |

Инв. № подл. | Подпись и дата | Взам. инв. №

| Формат | Зона | Для исполнения с порядковым номером | Обозначение | Кол. | Примечание |
|---|---|---|---|---|---|
| А4 | | -029 | 1.427.1-3.2-0.00.1 | 16 | |
| А4 | | -030 | | 26 | |
| А4 | | -031 | | 17 | |
| А4 | | -032 | | 28 | |
| А4 | | -033 | | 18 | |
| А4 | | -034 | | 30 | |
| А4 | | -035 | | 19 | |
| А4 | | -036 | | 31 | |
| А4 | | -045; -049 | | 22 | |
| А4 | | -046 | | 36 | |
| А4 | | -050; -157 | | 37 | |
| А4 | | -055 | | 39 | |
| А4 | | -080 | | 27 | |
| А4 | | -081 | | 45 | |
| А4 | | -123 | | 34 | |
| А4 | | -124 | | 56 | |
| А4 | | -138 | | 61 | |
| А4 | | -166 | | 71 | |
| А4 | | -176 | | 43 | |
| А4 | | -177 | | 72 | |
| А4 | | -184 | | 46 | |
| А4 | | -185 | | 77 | |
| А4 | | -001; -284 | 1.427.1-3.2-0.00.1 -002 | 7 | |
| А4 | | -014; -018; -019 | -002 | 11 | |
| А4 | | -015 | -002 | 15 | |
| А4 | | -037 | -002 | 19 | |
| А4 | | -038; -040; -053 | -002 | 23 | |
| А4 | | -039; -041 | -002 | 16 | |
| А4 | | -043; -059; -063 | -002 | 20 | |
| А4 | | -044; -098 | -002 | 25 | |



Копировал: Петрова Формат А4



| Формат | Зона | Для исполнения с порядковым номером | Обозначение | Кол. | Примечание |
|---|---|---|---|---|---|
| А4 | | -047; -051; -076 | 1.427.1-3.2-0.00.1 -002 | 22 | |
| А4 | | -048; -082; -114 | -002 | 27 | |
| А4 | | -052; -054; -125 | -002 | 28 | |
| А4 | | -042; -056; -094 | -002 | 24 | |
| А4 | | -057; -060; -091; -096; -127; -133 | -002 | 29 | |
| А4 | | -064; -058 | -002 | 30 | |
| А4 | | -065; -108; -067 | -002 | 31 | |
| А4 | | -066 | -002 | 21 | |
| А4 | | -068; -069; -077 | -002 | 33 | |
| А4 | | -083 | -002 | 34 | |
| А4 | | -160 | -002 | 35 | |
| А4 | | -092; -093; -095; -084; -085 | -002 | 36 | |
| А4 | | -097; -099 | -002 | 37 | |
| А4 | | -128 | -002 | 38 | |
| А4 | | -109; -111; -104 | -002 | 39 | |
| А4 | | -110 | -002 | 26 | |
| А4 | | -113; -115 | -002 | 40 | |
| А4 | | -126 | -002 | 42 | |
| А4 | | -134; -178 | -002 | 43 | |
| А4 | | -151 | -002 | 48 | |
| А4 | | -161 | -002 | 52 | |
| А4 | | -167; -179 | -002 | 54 | |
| А4 | | -186 | -002 | 46 | |
| А4 | | -187 | -002 | 58 | |
| А4 | | -112; -150 | -002 | 32 | |
| А4 | | -002; -003 | -003 | 7 | |
| А4 | | -100; -139 | -003 | 31 | |
| А4 | | -101; -103 | -003 | 38 | |
| А4 | | -102 | -003 | 26 | |
| А4 | | -070 | -003 | 22 | |

Инв.№ подл. | Подпись и дата | Взам.инв.№



Копировал: Петрова 19445-03 33 Формат А4

| Формат | Зона | Для исполнения с порядковым номером | Обозначение | Кол. | Примечание |
|---|---|---|---|---|---|
| А4 | | -117 | 1.427.1-3.2-0.00.1-003 | 28 | |
| А4 | | -116; -118; -158; -188 | -003 | 41 | |
| А4 | | -140 | -003 | 46 | |
| А4 | | -143; -208 | -003 | 48 | |
| А4 | | -159 | -003 | 52 | |
| А4 | | -168 | -003 | 58 | |
| А4 | | -181 | -003 | 54 | |
| А4 | | -180; -220 | -003 | 43 | |
| А4 | | -189 | -003 | 62 | |
| А4 | | -196; -197; -209; -211 | -003 | 60 | |
| А4 | | -198; -210 | -003 | 40 | |
| А4 | | -199 | -003 | 59 | |
| А4 | | -219; -221 | -003 | 64 | |
| А4 | | -230; -240 | -003 | 66 | |
| А4 | | -239 | -003 | 44 | |
| А4 | | -250 | -003 | 47 | |
| А4 | | -251 | -003 | 70 | |
| А4 | | -071 | -003 | 32 | |
| А4 | | -021 | -006 | 12 | |
| А4 | | -061 | -006 | 17 | |
| А4 | | -062; -129 | -006 | 24 | |
| А4 | | -078 | -006 | 19 | |
| А4 | | -079 | -006 | 26 | |
| А4 | | -105 | -006 | 31 | |
| А4 | | -130; -132; -136 | -006 | 34 | |
| А4 | | -131; -135 | -006 | 25 | |
| А4 | | -152 | -006 | 28 | |
| А4 | | -153 | -006 | 38 | |
| А4 | | -162 | -006 | 30 | |
| А4 | | -163 | -006 | 42 | |



Инв. № подл. | Подпись и дата | Взам. инв. №

| Формат | Зона | Для исполнения с порядковым номером | Обозначение | Кол. | Примечание |
|---|---|---|---|---|---|
| А4 | | -285 | 1.427.1-3.2-0.00.1-006 | 6 | |
| А4 | | -020 | -006 | 10 | |
| А4 | | -005 | -007 | 5 | |
| А4 | | -008; -024 | -007 | 9 | |
| А4 | | -009; -025 | -007 | 11 | |
| А4 | | -010 | -007 | 8 | |
| А4 | | -011; -022 | -007 | 10 | |
| А4 | | -023 | -007 | 12 | |
| А4 | | -144; -171 | -007 | 27 | |
| А4 | | -075; -106 | -007 | 22 | |
| А4 | | -072 | -007 | 19 | |
| А4 | | -073; -164 | -007 | 26 | |
| А4 | | -074 | -007 | 16 | |
| А4 | | -086 | -007 | 20 | |
| А4 | | -087; -122; -154 | -007 | 28 | |
| А4 | | -088 | -007 | 18 | |
| А4 | | -089; -119; -146; -156 | -007 | 24 | |
| А4 | | -107; -142; -169; -182; -190 | -007 | 31 | |
| А4 | | -120; -232; -244 | -007 | 33 | |
| А4 | | -141 | -007 | 23 | |
| А4 | | -191; -263 | -007 | 41 | |
| А4 | | -278 | -007 | 39 | |
| А4 | | -145; -155; -227; -241; -287 | -007 | 38 | |
| А4 | | -004 | -007 | 6 | |
| А4 | | -147; -157 | -007 | 32 | |
| А4 | | -193; -200; -213; -222; -246 | -007 | 34 | |
| А4 | | -165; -214 | -007 | 35 | |
| А4 | | -170; -183 | -007 | 43 | |
| А4 | | -223 | -007 | 45 | |
| А4 | | -172 | -007 | 36 | |

| Формат | Зона | Для исполнения с порядковым номером | Обозначение | Кол. | Примечание |
|---|---|---|---|---|---|
| А4 | | -293 | 1.427.1-3.2-0.00.1-007 | 59 | |
| А4 | | -194 | -007 | 47 | |
| А4 | | -195; -202; -216 | -007 | 30 | |
| А4 | | -203; -252; -272 | -007 | 40 | |
| А4 | | -201; -212; -215 | -007 | 48 | |
| А4 | | -228; -231; -279 | -007 | 52 | |
| А4 | | -233; -243; -245; -270 | -007 | 44 | |
| А4 | | -242; -273; -231 | -007 | 53 | |
| А4 | | -247 | -007 | 45 | |
| А4 | | -253; -294 | -007 | 56 | |
| А4 | | -257; -264 | -007 | 58 | |
| А4 | | -271 | -007 | 61 | |
| А4 | | -258 | -007 | 50 | |
| А4 | | -286; -289 | -007 | 42 | |
| А4 | | -290 | -012 | 42 | |
| А4 | | -006 | -012 | 5 | |
| А4 | | -012 | -012 | 7 | |
| А4 | | -013 | -012 | 10 | |
| А4 | | -026 | -012 | 9 | |
| А4 | | -148 | -012 | 21 | |
| А4 | | -149; -259; -267 | -012 | 32 | |
| А4 | | -090; -173 | -012 | 24 | |
| А4 | | -174 | -012 | 36 | |
| А4 | | -192 | -012 | 41 | |
| А4 | | -291 | -012 | 46 | |
| А4 | | -204 | -012 | 27 | |
| А4 | | -205; -217 | -012 | 40 | |
| А4 | | -218 | -012 | 28 | |
| А4 | | -224 | -012 | 30 | |
| А4 | | -229 | -012 | 29 | |

Инв. № подл. | Подпись и дата | Взам. инв. №



Копировал: Левина Формат А4

| Формат | Зона | Для исполнения с порядковым номером | Обозначение | Кол. | Примечание |
|---|---|---|---|---|---|
| А4 | | -225 | 1.427.1-3.2-0.00.1-012 | 45 | |
| А4 | | -234 | -012 | 44 | |
| А4 | | -235; -254 | -012 | 33 | |
| А4 | | -255 | -012 | 49 | |
| А4 | | -260; -268 | -012 | 48 | |
| А4 | | -274 | -012 | 34 | |
| А4 | | -275 | -012 | 51 | |
| А4 | | -280 | -012 | 56 | |
| А4 | | -282 | -012 | 37 | |
| А4 | | -288 | -012 | 38 | |
| А4 | | -007 | -016 | 5 | |
| А4 | | -016 | -016 | 6 | |
| А4 | | -281 | -016 | 48 | |
| А4 | | -292 | -016 | 44 | |
| А4 | | -017 | -016 | 9 | |
| А4 | | -175 | -016 | 36 | |
| А4 | | -206; -283 | -016 | 34 | |
| А4 | | -207 | -016 | 37 | |
| А4 | | -226 | -016 | 39 | |
| А4 | | -236 | -016 | 40 | |
| А4 | | -238; -249 | -016 | 38 | |
| А4 | | -237 | -016 | 25 | |
| А4 | | -248 | -016 | 27 | |
| А4 | | -256 | -016 | 42 | |
| А4 | | -261 | -016 | 29 | |
| А4 | | -262; -269 | -016 | 41 | |
| А4 | | -276 | -016 | 32 | |
| А4 | | -277 | -016 | 46 | |

Инв. № подл. | Подпись и дата | Взам. инв. №



Копировал: Левина 19445-03 35 Формат А4

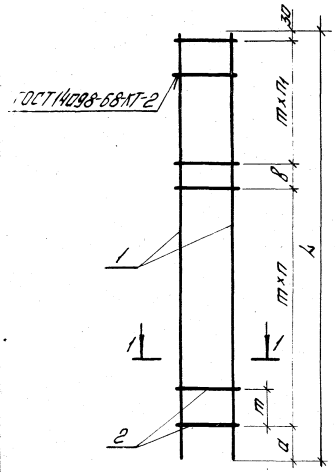


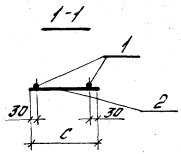


| Обозначение | Марка | n, шт. | n1, шт | Размеры, мм m | a | в | c | L | Масса, кг |
|---|---|---|---|---|---|---|---|---|---|
| 1.427.1-3.2-0.01.0-009 | КР10 | 1 | 8 | 250 | 270 | 200 | 380 | 2750 | 11,6 |
| -010 | КР11 | | 5 | 400 | 120 | | | | 14,0 |
| -011 | КР12 | | 7 | 300 | 220 | 100 | | | 14,1 |
| -012 | КР13 | | 4 | 450 | 200 | 400 | | 2880 | 17,8 |
| -013 | КР14 | | 7 | 300 | 420 | 100 | | | 18,0 |
| -014 | КР15 | 10 | — | 250 | 350 | — | 280 | | 7,2 |
| -015 | КР16 | 1 | 12 | 200 | 150 | 100 | | | 7,3 |
| -016 | КР17 | — | 4 | 500 | 350 | 200 | 380 | | 23,1 |
| -017 | КР18 | 1 | 6 | 350 | 300 | 100 | | | 23,5 |
| -018 | КР19 | | 8 | 300 | 270 | | 280 | 3100 | 10,1 |
| -019 | КР20 | | | 200 | 370 | | | | 10,1 |
| -020 | КР21 | | 7 | 350 | 220 | 50 | | | 12,8 |
| -021 | КР22 | 11 | — | 250 | 320 | — | | | 12,9 |
| -022 | КР23 | 1 | 7 | 350 | 220 | 50 | 380 | | 12,9 |
| -023 | КР24 | 11 | — | 250 | 320 | — | | | 13,0 |
| -024 | КР25 | 1 | 6 | 400 | 170 | 100 | | | 15,8 |
| -025 | КР26 | | 8 | 300 | 270 | | | | 15,9 |
| -026 | КР27 | | 6 | 450 | 200 | | | 3480 | 21,5 |

| Обозначение | Марка | n, шт. | n1, шт. | Размеры, мм m | a | в | c | L | Масса, кг |
|---|---|---|---|---|---|---|---|---|---|
| 1.427.1-3.2-0.01.0 | КР1 | 7 | — | 150 | 150 | — | 280 | 1230 | 2,3 |
| -001 | КР2 | 6 | | 200 | 50 | | | 1280 | 3,3 |
| -002 | КР3 | | | | | | 380 | | 3,3 |
| -003 | КР4 | | | | 100 | | | 1330 | 4,4 |
| -004 | КР5 | 5 | | 250 | 110 | | | 1390 | 5,9 |
| -005 | КР6 | 4 | | 300 | 210 | | | 1440 | 7,4 |
| -006 | КР7 | | | | 270 | | | 1500 | 9,4 |
| -007 | КР8 | | | 350 | 150 | | | 1580 | 13,0 |
| -008 | КР9 | 1 | 6 | | 170 | 100 | | 2750 | 11,5 |

| | | |
|---|---|---|
| Нач. отд. | Розенблюм | |
| Н. контр. | Рутковская | |
| Гл. инж. пр. | Кутырина | |
| Рук. гр. | Корнетова | |
| Инженер. | Максимова | |
| Проверил | Рутковская | |

1.427.1-3.2-0.01.0СБ

Каркас плоский
КР1...КР284, КР513...КР523
Сборочный чертеж

| Стадия | Масса | Масштаб |
|---|---|---|
| Р | Ст. табл. | — |

Лист 1 | Листов 11

ЦНИИПРОМЗДАНИЙ

Копировал: Левина 19445-03 36 Формат А3

| Обозначение | Марка | n, шт. | n1, шт. | Размеры, мм a | b | c | l | Масса, кг |
|---|---|---|---|---|---|---|---|---|
| 1.427.1-3.2-0.01.0-027 | КР28 | 13 | | 250 | 400 | | 3680 | 6,7 |
| -028 | КР29 | 23 | | 150 | | | | 6,9 |
| -029 | КР30 | 15 | | 250 | 200 | | 3980 | 7,3 |
| -030 | КР31 | 25 | | 150 | | | | 7,5 |
| -031 | КР32 | 16 | | 250 | 250 | | 4280 | 7,8 |
| -032 | КР33 | 27 | | 150 | 200 | | | 8,0 |
| -033 | КР34 | 17 | | 250 | 300 | | 4580 | 8,4 |
| -034 | КР35 | 29 | | 150 | 200 | | | 8,6 |
| -035 | КР36 | 18 | | 250 | | | | 8,8 |
| -036 | КР37 | 30 | | 150 | 250 | | | 8,9 |
| -037 | КР38 | 18 | | 250 | | | 4780 | 12,0 |
| -038 | КР39 | 22 | | 200 | 350 | | | 12,1 |
| -039 | КР40 | 15 | — | 300 | 250 | — | | 15,5 |
| -040 | КР41 | 22 | | 200 | | 280 | | 15,7 |
| -041 | КР42 | 15 | | 300 | 350 | | 4880 | 14,6 |
| -042 | КР43 | 23 | | 200 | 250 | | | 14,8 |
| -043 | КР44 | 19 | | 250 | 400 | | 5180 | 13,0 |
| -044 | КР45 | 24 | | 200 | 350 | | | 13,2 |
| -045 | КР46 | 21 | | 250 | 200 | | | 10,1 |
| -046 | КР47 | 35 | | 150 | | | 5480 | 10,5 |
| -047 | КР48 | 21 | | 250 | | | | 13,8 |
| -048 | КР49 | 26 | | 200 | 250 | | | 13,9 |
| -049 | КР50 | 21 | | 250 | 400 | | | 10,4 |
| -050 | КР51 | 36 | | 150 | 250 | | | 10,6 |
| -051 | КР52 | 21 | | 250 | 400 | | 5680 | 14,3 |
| -052 | КР53 | 27 | | 200 | 250 | | | 14,4 |
| -053 | КР54 | 22 | | 250 | | | 5780 | 14,6 |
| -054 | КР55 | 27 | | 200 | 350 | | | 14,7 |

Инв. № подл. | Подпись и дата | Взам. инв. №



Копировал: Левина Формат А4

| Обозначение | Марка | n, шт | n1, шт. | Размеры, мм a | b | c | l | Масса, кг |
|---|---|---|---|---|---|---|---|---|
| 1.427.1-3.2-0.01.0-055 | КР56 | 38 | | 150 | 250 | — | | 11,2 |
| -056 | КР57 | 23 | | 250 | 200 | | | 15,1 |
| -057 | КР58 | 28 | | 200 | 350 | | | 15,2 |
| -058 | КР59 | | | 250 | | 100 | 5980 | 15,3 |
| -059 | КР60 | 19 | | 300 | | | | 19,4 |
| -060 | КР61 | 28 | | 200 | 350 | | | 19,6 |
| -061 | КР62 | 16 | | 350 | | | | 24,3 |
| -062 | КР63 | 23 | | 250 | 200 | — | 280 | 24,8 |
| -063 | КР64 | 19 | | 300 | 350 | | 6080 | 20,7 |
| -064 | КР65 | 29 | | 200 | 250 | | | 20,9 |
| -065 | КР66 | 30 | | | | | | 16,2 |
| -066 | КР67 | 20 | | 300 | 350 | | 6380 | 20,7 |
| -067 | КР68 | 30 | — | | | | | 20,9 |
| -068 | КР69 | 31 | | 200 | | 100 | | 16,7 |
| -069 | КР70 | | | | 250 | | | 21,6 |
| -070 | КР71 | 21 | | 300 | | | | 21,5 |
| -071 | КР72 | 31 | | 200 | 350 | | 6580 | 21,9 |
| -072 | КР73 | 18 | | 350 | 250 | | | 27,3 |
| -073 | КР74 | 25 | | 250 | 300 | 380 | | 27,7 |
| -074 | КР75 | 15 | | 400 | 550 | | | 33,3 |
| -075 | КР76 | 21 | | 300 | 250 | — | | 33,6 |
| -076 | КР77 | | | | 350 | | | 21,7 |
| -077 | КР78 | 32 | | 200 | 250 | | 6680 | 21,9 |
| -078 | КР79 | 18 | | 350 | 350 | | | 27,5 |
| -079 | КР80 | 25 | | 250 | 400 | 280 | | 27,7 |
| -080 | КР81 | 26 | | | 350 | | | 12,6 |
| -081 | КР82 | 44 | | 150 | 250 | | 6880 | 12,9 |
| -082 | КР83 | 26 | | 250 | 350 | | | 17,3 |

Инв. № подл. | Подпись и дата | Взам. инв. №



Копировал: Левина Формат А4

| Обозначение | Марка | П, шт. | Пг, шт. | Размеры, мм | | | | | Масса, кг |
|---|---|---|---|---|---|---|---|---|---|
| | | | | m | a | в | c | l | |
| 1.427.1-3.2-0.01.0-083 | КР84 | 33 | | 200 | 250 | — | 280 | 6880 | 17,5 |
| -084 | КР85 | 34 | | | | 100 | | 7180 | 18,2 |
| -085 | КР86 | | | | | | | | 23,3 |
| -086 | КР87 | 19 | | 350 | 500 | | 380 | | 29,8 |
| -087 | КР88 | 27 | | 250 | 400 | | | | 30,2 |
| -088 | КР89 | 17 | — | 400 | 350 | | | | 36,4 |
| -089 | КР90 | 23 | | 300 | 250 | — | | | 36,7 |
| -090 | КР91 | | | | | | | | 44,9 |
| -091 | КР92 | 28 | | 250 | | | 280 | 7280 | 18,3 |
| -092 | КР93 | 35 | | 200 | | | | | 18,5 |
| -093 | КР94 | 22 | 12 | | 350 | 100 | | | 18,5 |
| -094 | КР95 | 23 | | 300 | | | | 7480 | 23,6 |
| -095 | КР96 | 35 | | 200 | 250 | | | | 23,9 |
| -096 | КР97 | 28 | | 250 | 450 | | | | 18,8 |
| -097 | КР98 | 36 | | 200 | 250 | — | | | 19,1 |
| -098 | КР99 | 24 | | 300 | | | | | 24,2 |
| -099 | КР100 | 36 | | 200 | | | | | 24,6 |
| -100 | КР101 | 30 | | 250 | | | 380 | 7780 | 19,9 |
| -101 | КР102 | 37 | — | 200 | 350 | | | | 20,1 |
| -102 | КР103 | 25 | | 300 | 250 | | | | 25,5 |
| -103 | КР104 | 37 | | 200 | 350 | | | | 25,9 |
| -104 | КР105 | | | | 250 | 100 | 280 | | 25,6 |
| -105 | КР106 | 29 | | 250 | 400 | | | | 32,3 |
| -106 | КР107 | 21 | | 350 | | | 380 | | 32,3 |
| -107 | КР108 | 30 | | 250 | 250 | | | | 32,7 |
| -108 | КР109 | | | | 350 | — | | | 19,8 |
| -109 | КР110 | 38 | | 200 | 250 | | 280 | 7880 | 20,0 |
| -110 | КР111 | 25 | | 300 | 350 | | | | 25,5 |

| Обозначение | Марка | П, шт. | Пг, шт. | Размеры, мм | | | | | Масса, кг |
|---|---|---|---|---|---|---|---|---|---|
| | | | | m | a | в | c | l | |
| 1.427.1-3.2-0.01.0-111 | КР112 | 38 | | 200 | 250 | — | 280 | 7880 | 25,9 |
| -112 | КР113 | 31 | | 250 | 300 | | | | 20,3 |
| -113 | КР114 | 39 | | 200 | 250 | | | 8080 | 20,5 |
| -114 | КР115 | 26 | | 300 | | | | | 26,2 |
| -115 | КР116 | 39 | | 200 | | | | | 26,5 |
| -116 | КР117 | 40 | | | | 100 | | | 27,5 |
| -117 | КР118 | 27 | | 300 | | | | | 27,4 |
| -118 | КР119 | 40 | — | 200 | 350 | | 380 | 8380 | 27,9 |
| -119 | КР120 | 23 | | 350 | 300 | | | | 34,8 |
| -120 | КР121 | 32 | | 250 | 350 | | | | 35,2 |
| -122 | КР123 | 27 | | 300 | 250 | — | | | 42,8 |
| -123 | КР124 | 33 | | 250 | 200 | | | | 15,6 |
| -124 | КР125 | 55 | | 150 | | | | | 15,9 |
| -125 | КР126 | 27 | | 300 | 350 | | | | 27,5 |
| -126 | КР127 | 41 | | 200 | 250 | | | | 27,8 |
| -127 | КР128 | 19 | 8 | 300 | | 100 | | 8480 | 27,5 |
| -128 | КР129 | 28 | | 200 | 350 | | | | 27,7 |
| -129 | КР130 | 23 | — | 350 | 400 | — | | | 34,8 |
| -130 | КР131 | 33 | | 250 | 200 | | | | 35,2 |
| -131 | КР132 | 16 | 7 | 350 | 350 | 50 | 280 | | 34,9 |
| -132 | КР133 | 33 | | 250 | 200 | | | | 35,2 |
| -133 | КР134 | 28 | | 300 | 250 | | | 8680 | 28,2 |
| -134 | КР135 | 42 | | 200 | | | | | 28,5 |
| -135 | КР136 | 24 | — | 350 | | — | | | 35,7 |
| -136 | КР137 | 33 | | 250 | 400 | | | | 36,1 |
| -137 | КР138 | 36 | | | | | | | 17,0 |
| -138 | КР139 | 60 | | 150 | 250 | | | 9280 | 17,4 |
| -139 | КР140 | 30 | | 300 | | | 380 | | 30,4 |

Инв. № подл. | Подпись и дата | Взам. инв. №

| Обозначение | Марка | n, шт. | n1, шт. | Размеры, мм m | a | в | с | L | Масса, кг |
|---|---|---|---|---|---|---|---|---|---|
| 1.427.1-3.2.0.01.0-140 | КР141 | 45 | | 200 | 250 | | | | 30,9 |
| -141 | КР142 | 22 | | 400 | 450 | — | | 9280 | 47,1 |
| -142 | КР143 | 30 | | 300 | 250 | | | | 47,5 |
| -143 | КР144 | 46 | | 200 | | 100 | | | 24,8 |
| -144 | КР145 | 26 | | 350 | 450 | | | | 39,7 |
| -145 | КР146 | 37 | | 250 | 300 | | 380 | | 40,3 |
| -146 | КР147 | 23 | | 400 | 350 | | | 9580 | 48,5 |
| -147 | КР148 | 31 | | 300 | 250 | | | | 49,1 |
| -148 | КР149 | 20 | | 450 | 550 | | | | 58,9 |
| -149 | КР150 | 31 | | 300 | 250 | | | | 59,9 |
| -150 | КР151 | | | | 350 | | | | 31,4 |
| -151 | КР152 | 47 | | 200 | 250 | | 280 | | 31,9 |
| -152 | КР153 | 27 | | 350 | 200 | | | | 39,8 |
| -153 | КР154 | 37 | — | 250 | 370 | | | 9680 | 40,2 |
| -154 | КР155 | 27 | | 350 | 200 | | | | 40,2 |
| -155 | КР156 | 37 | | 250 | 400 | — | | | 40,8 |
| -156 | КР157 | 23 | | 400 | 450 | | 380 | | 49,1 |
| -157 | КР158 | 31 | | 300 | 350 | | | | 49,6 |
| -158 | КР159 | 40 | | 250 | 450 | | | | 26,7 |
| -159 | КР160 | 51 | | 200 | | | | | 27,1 |
| -160 | КР161 | 34 | | 300 | 250 | | | | 34,0 |
| -161 | КР162 | 51 | | 200 | | | 280 | 10480 | 34,5 |
| -162 | КР163 | 29 | | 350 | 300 | | | | 43,1 |
| -163 | КР164 | 41 | | 250 | 200 | | | | 43,6 |
| -164 | КР165 | 25 | | 400 | 450 | | 380 | | 53,1 |
| -165 | КР166 | 34 | | 300 | | | | | 53,6 |
| -166 | КР167 | 70 | | 150 | 250 | | 280 | 10780 | 20,2 |
| -167 | КР168 | 52 | | 200 | | 100 | | | 27,4 |

| Обозначение | Марка | n, шт. | n1, шт. | Размеры, мм m | a | в | с | L | Масса, кг |
|---|---|---|---|---|---|---|---|---|---|
| 1.427.1-3.2-0.01.0-168 | КР169 | 56 | | 200 | | 100 | | 11580 | 39,6 |
| -169 | КР170 | 30 | | 350 | 250 | | | | 44,7 |
| -170 | КР171 | 42 | | 250 | | | | | 45,4 |
| -171 | КР172 | 26 | | 400 | 350 | | | 10780 | 54,6 |
| -172 | КР173 | 35 | | 300 | 250 | | 380 | | 55,2 |
| -173 | КР174 | 23 | | 450 | 400 | | | | 66,4 |
| -174 | КР175 | 35 | | 300 | 250 | | | | 67,4 |
| -175 | КР176 | | | 350 | | | | | 88,4 |
| -176 | КР177 | 42 | | 250 | 350 | | | | 19,9 |
| -177 | КР178 | 71 | | 150 | 200 | | | | 20,4 |
| -178 | КР179 | 42 | | 250 | 350 | | 280 | | 27,4 |
| -179 | КР180 | 53 | | 200 | 250 | | | 10880 | 27,7 |
| -180 | КР181 | 42 | — | 250 | 350 | | | | 27,5 |
| -181 | КР182 | 53 | | 200 | 250 | — | 380 | | 28,2 |
| -182 | КР183 | 30 | | 350 | 350 | | | | 45,2 |
| -183 | КР184 | 42 | | 250 | | | | | 45,8 |
| -184 | КР185 | 45 | | | 400 | | | | 21,4 |
| -185 | КР186 | 76 | | 150 | 250 | | 280 | 11680 | 21,8 |
| -186 | КР187 | 45 | | 250 | 400 | | | | 29,4 |
| -187 | КР188 | 57 | | 200 | 250 | | | | 29,7 |
| -188 | КР189 | 40 | | 300 | 450 | | | | 40,8 |
| -189 | КР190 | 61 | | 200 | 250 | | | | 41,6 |
| -190 | КР191 | 30 | | 400 | | | | 12480 | 61,6 |
| -191 | КР192 | 40 | | 300 | 450 | | 380 | | 64,0 |
| -192 | КР193 | | | | | | | | 77,9 |
| -193 | КР194 | 26 | 6 | 350 | 450 | 100 | | | 48,9 |
| -194 | КР195 | 37 | 8 | 250 | 300 | 200 | | 11780 | 49,6 |
| -195 | КР196 | 23 | 5 | 400 | 350 | | | | 59,7 |

Инв.№ подл. | Подпись и дата | Взам.инв.№ | Инв.№ дубл. | Подпись и дата

| Обозначение | Марка | n, шт. | n₁, шт. | Размеры, мм m | a | в | c | L | Масса, кг |
|---|---|---|---|---|---|---|---|---|---|
| 1.427.1-3.2-0.01.0-196 | КР197 | 58 | | 200 | 250 | 100 | | | 39,9 |
| -197 | КР198 | | | | | | | | 61,2 |
| -198 | КР199 | 39 | | 300 | | | | | 39,2 |
| -199 | КР200 | 58 | | 200 | 350 | | | | 39,8 |
| -200 | КР201 | 33 | | 350 | 400 | | | | 49,7 |
| -201 | КР202 | 47 | | 250 | 200 | | | 11980 | 50,4 |
| -202 | КР203 | 29 | | 400 | 350 | — | | | 60,7 |
| -203 | КР204 | 39 | | 300 | | | | | 61,3 |
| -204 | КР205 | 26 | | 450 | 250 | | | | 73,8 |
| -205 | КР206 | 39 | — | 300 | | | | | 74,9 |
| -206 | КР207 | 33 | | 350 | 400 | | | | 97,4 |
| -207 | КР208 | 35 | | | 350 | 150 | | 12780 | 103,7 |
| -208 | КР209 | 47 | | 250 | 300 | | | | 30,9 |
| -209 | КР210 | 59 | | 200 | 250 | | 380 | | 31,3 |
| -210 | КР211 | 39 | | 300 | 350 | — | | | 39,5 |
| -211 | КР212 | 59 | | 200 | 250 | | | | 40,3 |
| -212 | КР213 | 47 | | 250 | 300 | | | | 50,9 |
| -213 | КР214 | 33 | | 350 | 500 | | | 12080 | 50,1 |
| -214 | КР215 | 26 | 7 | | 450 | 50 | | | 50,1 |
| -215 | КР216 | 47 | | 250 | 300 | | | | 50,8 |
| -216 | КР217 | 29 | — | 400 | 450 | | | | 61,2 |
| -217 | КР218 | 39 | | 300 | 350 | | | | 75,5 |
| -218 | КР219 | 20 | 6 | 450 | 550 | — | | 12380 | 78,1 |
| -219 | КР220 | 63 | | 200 | | | | | 33,3 |
| -220 | КР221 | 42 | | 300 | 250 | | | 12880 | 42,2 |
| -221 | КР222 | 63 | — | 200 | | | | | 42,9 |
| -222 | КР223 | 33 | | 400 | 450 | | | | 69,3 |
| -223 | КР224 | 44 | | 300 | | | | 13680 | 69,9 |

1.427.1-3.2-0.01.0СБ

Лист 8

| Обозначение | Марка | n, шт. | n₁, шт. | Размеры, мм m | a | в | c | L | Масса, кг |
|---|---|---|---|---|---|---|---|---|---|
| 1.427.1-3.2-0.01.0-224 | КР225 | 29 | | 450 | 600 | | | | 84,2 |
| -225 | КР226 | 44 | — | 300 | 450 | — | | 13680 | 85,4 |
| -226 | КР227 | 38 | | 350 | 350 | | | | 111,2 |
| -227 | КР228 | 30 | 6 | | 250 | 100 | | | 53,9 |
| -228 | КР229 | 42 | 8 | 250 | | 200 | | 12980 | 60,6 |
| -229 | КР230 | 23 | 4 | 450 | 400 | 400 | | | 79,9 |
| -230 | КР231 | 64 | | 200 | 250 | 100 | | 13180 | 43,9 |
| -231 | КР232 | 51 | | 250 | 300 | | | | 55,6 |
| -232 | КР233 | 32 | | 400 | 350 | | | | 66,7 |
| -233 | КР234 | 43 | | 300 | 250 | | | 13180 | 67,3 |
| -234 | КР235 | | | | | | | | 82,4 |
| -235 | КР236 | 32 | | 400 | 350 | | | | 81,4 |
| -236 | КР237 | 38 | | 350 | 500 | | 380 | 13980 | 111,3 |
| -237 | КР238 | 25 | | 500 | 650 | | | 13180 | 105,4 |
| -238 | КР239 | 37 | — | 350 | 200 | — | | | 107,2 |
| -239 | КР240 | 43 | | 300 | 350 | | | | 43,4 |
| -240 | КР241 | 65 | | 200 | 250 | | | | 44,2 |
| -241 | КР242 | 37 | | 350 | 300 | | | | 55,2 |
| -242 | КР243 | 52 | | 250 | 250 | | | | 56,0 |
| -243 | КР244 | 43 | | 300 | 350 | | | | 50,3 |
| -244 | КР245 | 32 | | 400 | 450 | | | 13280 | 67,3 |
| -245 | КР246 | 43 | | 300 | 350 | | | | 67,9 |
| -246 | КР247 | 26 | 6 | 400 | | 100 | | | 67,3 |
| -247 | КР248 | 35 | 8 | 300 | 250 | | | | 67,9 |
| -248 | КР249 | 26 | | 500 | | | | | 106,0 |
| -249 | КР250 | 37 | — | 350 | 300 | — | | | 107,7 |
| -250 | КР251 | 46 | | 300 | 250 | | | 14080 | 46,1 |
| -251 | КР252 | 69 | | 200 | | | | | 46,9 |

1.427.1-3.2-0.01.0СБ

Лист 9

Подпись и дата | Взам. инв. №

Инв. № подл.

| Обозначение | Марка | П, шт. | П1, шт. | Размеры, мм m | a | в | c | L | Масса, кг |
|---|---|---|---|---|---|---|---|---|---|
| 1.427.1-3.2-0.01.0-252 | КР253 | 39 | | 350 | 400 | | | 14080 | 58.5 |
| -253 | КР254 | 55 | | 250 | 300 | | | | 59,4 |
| -254 | КР255 | 32 | | 450 | 450 | — | | 14880 | 91,6 |
| -255 | КР256 | 48 | | 300 | | | | | 93,0 |
| -256 | КР257 | 41 | | 350 | 500 | | | | 117,8 |
| -257 | КР258 | 56 | | 250 | 250 | 100 | | 14380 | 60.7 |
| -258 | КР259 | 49 | | 300 | 450 | | | 15180 | 77,7 |
| -259 | КР260 | 31 | | 450 | 400 | | | 14380 | 88.5 |
| -260 | КР261 | 47 | | 300 | 250 | | | | 89,9 |
| -261 | КР262 | 28 | | 500 | 350 | | | | 115,1 |
| -262 | КР263 | 40 | | 350 | | | | | 116,9 |
| -263 | КР264 | | — | | 450 | | | | 60.2 |
| -264 | КР265 | 57 | | 250 | 200 | | | | 61,1 |
| -267 | КР268 | 31 | | 450 | 500 | | | 14480 | 89,1 |
| -268 | КР269 | 47 | | 300 | 350 | — | 380 | | 90.5 |
| -269 | КР270 | 40 | | 350 | 450 | | | | 117,4 |
| -270 | КР271 | 43 | | | 200 | | | 15280 | 63.5 |
| -271 | КР272 | 60 | | 250 | 250 | | | | 64,5 |
| -272 | КР273 | 39 | | 400 | 450 | | | 16080 | 81,5 |
| -273 | КР274 | 52 | | 300 | | | | | 82,2 |
| -274 | КР275 | 33 | | 450 | 400 | | | 15280 | 94,1 |
| -275 | КР276 | 50 | | 300 | 250 | | | | 95,5 |
| -276 | КР277 | 31 | | 500 | 550 | | | 16080 | 128.3 |
| -277 | КР278 | 45 | | 350 | 300 | 200 | | | 130.4 |
| -278 | КР279 | 32 | 5 | 400 | 350 | | | 15380 | 77,9 |
| -279 | КР280 | 43 | 7 | 300 | 250 | | | | 78,6 |
| -280 | КР281 | 47 | | | | 100 | | 16580 | 101,9 |
| -281 | КР282 | 40 | 6 | 350 | 350 | | | | 132,6 |

1.427.1-3.2-0.01.0СБ

Лист 10

Копировал: Левина Формат А4

| Обозначение | Марка | П, шт. | П1, шт. | Размеры, мм m | a | в | c | L | Масса, кг |
|---|---|---|---|---|---|---|---|---|---|
| 1.427.1-3.2-0.01.0-282 | КР283 | 31 | 4 | 450 | 400 | 400 | 380 | 16580 | 102,1 |
| -283 | КР284 | 28 | | 500 | 350 | 200 | | | 132,8 |
| -284 | КР513 | 6 | | 200 | 100 | | 280 | 1330 | 4,4 |
| -285 | КР514 | 5 | | 250 | 110 | | | 1390 | 5,8 |
| -286 | КР515 | 41 | | 350 | 500 | | 380 | 14880 | 61,8 |
| -287 | КР516 | 37 | — | 300 | 450 | — | | 11580 | 59,3 |
| -288 | КР517 | | | | | | | | 72,2 |
| -289 | КР518 | 41 | | | | | | 12780 | 65,5 |
| -290 | КР519 | | | | | | | | 79,9 |
| -291 | КР520 | 45 | | | | | | 13980 | 87,2 |
| -292 | КР521 | 42 | | 350 | 300 | 150 | | 15180 | 123,2 |
| -293 | КР522 | 58 | | 250 | 350 | - | | 14880 | 62,8 |
| -294 | КР523 | 54 | | 250 | | 100 | | 13980 | 59,1 |

Инв. № подл. | Подпись и дата | Взам. инв. №

1.427.1-3.2-0.01.0СБ

Лист 11

Копировал: Левина 19445-03 41 Формат А4

| Формат | Зона | Поз. | Обозначение | Наименование | Кол. | Примечание |
|---|---|---|---|---|---|---|
| | | | | Документация | | |
| А4 | | | 1.427.1-3.2-0.00.ОТО | Техническое описание | | |
| А4 | | | 1.427.1-3.2-0.02.ОСБ | Сборочный чертеж | | |

| Формат | Зона | Для исполнения с порядковым номером [1] | Обозначение | Кол. | Примечание |
|---|---|---|---|---|---|
| | | | Переменные данные | | |
| | | | Сборочные единицы | | |
| | | | Поз. 1 Стержень арматурный | | |
| А4 | | -000; -001 | 1.427.1-3.2-0.00.1-033 | 2 | |
| А4 | | -002; -003 | -060 | 2 | |
| А4 | | -004; -005; -006; -007 | -094 | 2 | |
| А4 | | -008; -009; -010; -011 | -186 | 2 | |
| А4 | | -012 | -061 | 2 | |
| А4 | | -013 | -095 | 2 | |
| А4 | | -015; -016; -017 | -187 | 2 | |
| А4 | | -020; -021; -022; -023 | -225 | 2 | |
| А4 | | -018; -019 | -143 | 2 | |
| А4 | | -024 | -260 | 2 | |
| А4 | | -025; -026; -040; -041 | -063 | 2 | |
| А4 | | -027; -028; -029; -030 | -097 | 2 | |

[1] Основное исполнение, не имеющее порядкового номера, обозначено „000"

| | | | |
|---|---|---|---|
| Нач.отд. | Разенталит | | 1427.1-3.2-0.02.0 |
| Н.контр. | Кутырина | | |
| Гл.инж.пр. | Кутырина | | Каркас плоский КР285...КР404 |
| Рук.гр. | Корнетова | | |
| Ст.инж. | Рулковская | | |
| Привод. | Кутырина | | |

| Стадия | Лист | Листов |
|---|---|---|
| Р | 1 | 7 |

ЦНИИПРОМЗДАНИЙ

Копировал: Левина Формат А4

| Формат | Зона | Для исполнения с порядковым номером | Обозначение | Кол. | Примечание |
|---|---|---|---|---|---|
| А4 | | -031; -032; -033; -034; -035; | 1.427.1-3.2-0.00.1-144 | 2 | |
| А4 | | -036; -037; -042; -043 | -144 | 2 | |
| А4 | | -038; -039 | -188 | 2 | |
| А4 | | -044; -045 | -226 | 2 | |
| А4 | | -046; -047 | -261 | 2 | |
| А4 | | -048; -049 | -064 | 2 | |
| А4 | | -050; -051; -052; -053; -054 | -227 | 2 | |
| А4 | | -055; -056; -057 | -227 | 2 | |
| А4 | | -058; -059 | -262 | 2 | |
| А4 | | -014 | -224 | 2 | |
| А4 | | -060; -061; -064; -065; | -099 | 2 | |
| А4 | | -073; -074; -077; -078 | -099 | 2 | |
| А4 | | -062; -063; -066; -067; | -146 | 2 | |
| А4 | | -075; -076; -079 | -146 | 2 | |
| А4 | | -068; -069; -070; -071; -072 | -190 | 2 | |
| А4 | | -080 | -228 | 2 | |
| А4 | | -081; -082; -083; -084; -085 | -229 | 2 | |
| А4 | | -086; -087 | -263 | 2 | |
| А4 | | -088; -089 | -208 | 2 | |
| А4 | | -090; -091 | -241 | 2 | |
| А4 | | -092; -093 | -267 | 2 | |
| А4 | | -094; -095 | -178 | 2 | |
| А4 | | -096; -097 | -213 | 2 | |
| А4 | | -098; -099; -100; -101; -102 | -247 | 2 | |
| А4 | | -103; -104 | -216 | 2 | |
| А4 | | -105; -106 | -252 | 2 | |
| А4 | | -107; -108 | -278 | 2 | |
| А4 | | -109; -110 | -183 | 2 | |
| А4 | | -111; -112 | -255 | 2 | |
| А4 | | -113; -114; -115 | -256 | 2 | |

Инв.№ подл. | Подпись и дата | Взам. инв.№

1.427.1-3.2-0.02.0

Лист 2

Копировал: Левина 19445-03 42 Формат А4

| Формат | Зона | Для исполнения с порядковым номером | Обозначение | Кол. | Примечание |
|---|---|---|---|---|---|
| А4 | | -116; -117 | 1.427.1-3.2-0.00.1-222 | 2 | |
| А4 | | -118; -119 | -257 | 2 | |
| | | | | | |
| | | Поз. 2 Стержень арматурный | | | |
| А4 | | -000; -001; -002; -003; -004 | 1.427.1-3.2-0.00.1-033 | 1 | |
| А4 | | -005; -008; -009 | -033 | 1 | |
| А4 | | -006; -007 | -060 | 1 | |
| А4 | | -010; -011 | -094 | 1 | |
| А4 | | -012; -013 | -034 | 1 | |
| А4 | | -014 | -095 | 1 | |
| А4 | | -015 | -035 | 1 | |
| А4 | | -024 | -096 | 1 | |
| А4 | | -016; -017; -018; -019 | -143 | 1 | |
| А4 | | -020; -021 | -062 | 1 | |
| А4 | | -022; -023 | -187 | 1 | |
| А4 | | -025; -026; -027; -028 | -036 | 1 | |
| А4 | | -029; -030; -033; -034 | -036 | 1 | |
| А4 | | -031; -032; -038; -039 | -063 | 1 | |
| А4 | | -035; -036; -044; -045; -046 | -097 | 1 | |
| А4 | | -037 | -144 | 1 | |
| А4 | | -040; -041; -042; -043 | -188 | 1 | |
| А4 | | -047 | -261 | 1 | |
| А4 | | -048; -049; -050; -051 | -037 | 1 | |
| А4 | | -052; -058 | -098 | 1 | |
| А4 | | -053 | -145 | 1 | |
| А4 | | -054; -055 | -189 | 1 | |
| А4 | | -056; -057 | -227 | 1 | |
| А4 | | -059 | -262 | 1 | |
| А4 | | -060; -061; -080 | -038 | 1 | |
| А4 | | -062; -063; -070; -077; -078 | -099 | 1 | |

Инв.№ подл. | Подпись и дата | Взам.инв.№

1.427.1-3.2-0.02.0 Лист 3

Копировал Левина Формат А4

| Формат | Зона | Для исполнения с порядковым номером | Обозначение | Кол. | Примечание |
|---|---|---|---|---|---|
| А4 | | -064; -065; -066; -067; | 1.427.1-3.2-0.00.1-065 | 1 | |
| А4 | | -068; -069 | -065 | 1 | |
| А4 | | -071; -073; -074; -079 | -146 | 1 | |
| А4 | | -072 | -190 | 1 | |
| А4 | | -075; -078 | -228 | 1 | |
| А4 | | -081 | -040 | 1 | |
| А4 | | -082; -083 | -100 | 1 | |
| А4 | | -084; -085 | -229 | 1 | |
| А4 | | -086; -087 | -263 | 1 | |
| А4 | | -088; -089 | -133 | 1 | |
| А4 | | -090; -091 | -208 | 1 | |
| А4 | | -092; -093 | -267 | 1 | |
| А4 | | -094; -095; -096 | -178 | 1 | |
| А4 | | -097; -099; -100 | -213 | 1 | |
| А4 | | -098 | -137 | 1 | |
| А4 | | -101; -102 | -247 | 1 | |
| А4 | | -103; -104 | -138 | 1 | |
| А4 | | -105; -106 | -218 | 1 | |
| А4 | | -107; -108 | -278 | 1 | |
| А4 | | -109; -110 | -183 | 1 | |
| А4 | | -111; -112 | -220 | 1 | |
| А4 | | -113 | -139 | 1 | |
| А4 | | -114; -115 | -256 | 1 | |
| А4 | | -116 | -184 | 1 | |
| А4 | | -117 | -222 | 1 | |
| А4 | | -118; -119 | -257 | 1 | |
| | | | | | |
| | | Поз. 3 Стержень арматурный | | | |
| А4 | | -000 | 1.427.1-3.2-0.00.1 | 11 | |
| А4 | | -001 | | 17 | |

Инв.№ подл. | Подпись и дата | Взам.инв.№

1.427.1-3.2-0.02.0 Лист 4

Копировал Левина 19445 01 43 Формат А4

| Формат | Зоны | Для исполнения с порядковым номером | Обозначение | Кол. | Примечание |
|---|---|---|---|---|---|
| А4 | | -002; -004 | 1.427.1-3.2-0.001-002 | 11 | |
| А4 | | -003; -005 | -002 | 17 | |
| А4 | | -012 | -002 | 11 | |
| А4 | | -013 | -002 | 19 | |
| А4 | | -025; -027; -048 | -002 | 14 | |
| А4 | | -026; -028 | -002 | 21 | |
| А4 | | -049 | -002 | 23 | |
| А4 | | -060 | -002 | 15 | |
| А4 | | -061 | -002 | 24 | |
| А4 | | -065; -078 | -003 | 18 | |
| А4 | | -006 | -003 | 11 | |
| А4 | | -007; -077 | -003 | 13 | |
| А4 | | -029 | -003 | 14 | |
| А4 | | -030 | -003 | 21 | |
| А4 | | -064 | -003 | 15 | |
| А4 | | -063 | -006 | 18 | |
| А4 | | -031 | -006 | 14 | |
| А4 | | -032 | -006 | 16 | |
| А4 | | -062 | -006 | 13 | |
| А4 | | -074 | -007 | 19 | |
| А4 | | -008; -071; -079 | -007 | 11 | |
| А4 | | -009; -036 | -007 | 17 | |
| А4 | | -010; -016; -018; -042 | -007 | 10 | |
| А4 | | -011; -072; -073 | -007 | 13 | |
| А4 | | -015; -017; -019; -035 | -007 | 12 | |
| А4 | | -033; -037; -038; -040; -043 | -007 | 14 | |
| А4 | | -034 | -007 | 22 | |
| А4 | | -039; -041 | -007 | 16 | |
| А4 | | -066; -068 | -007 | 15 | |
| А4 | | -067; -069; -070 | -007 | 18 | |

1.427.1-3.2-0.02.0 Лист 5

Копировал: Левина Формат А4

| Формат | Зоны | Для исполнения с порядковым номером | Обозначение | Кол. | Примечание |
|---|---|---|---|---|---|
| А4 | | -097 | 1.427.1-3.2-0.001-007 | 48 | |
| А4 | | -088 | -007 | 44 | |
| А4 | | -089 | -007 | 65 | |
| А4 | | -094; -096 | -007 | 41 | |
| А4 | | -095 | -007 | 57 | |
| А4 | | -103 | -007 | 52 | |
| А4 | | -104 | -007 | 76 | |
| А4 | | -109 | -007 | 49 | |
| А4 | | -110 | -007 | 67 | |
| А4 | | -116 | -007 | 50 | |
| А4 | | -117 | -007 | 59 | |
| А4 | | -080 | -012 | 24 | |
| А4 | | -021; -044; -052; -055; -057 | -012 | 12 | |
| А4 | | -020; -053; -075; -081; -076 | -012 | 15 | |
| А4 | | -023; -054; -056; -084 | -012 | 9 | |
| А4 | | -022; -075 | -012 | 11 | |
| А4 | | -014; -050 | -012 | 14 | |
| А4 | | -051 | -012 | 22 | |
| А4 | | -045 | -012 | 16 | |
| А4 | | -083; -085 | -012 | 13 | |
| А4 | | -082 | -012 | 19 | |
| А4 | | -091 | -012 | 44 | |
| А4 | | -090 | -012 | 33 | |
| А4 | | -105 | -012 | 40 | |
| А4 | | -112 | -012 | 57 | |
| А4 | | -099 | -012 | 36 | |
| А4 | | -098; 100; -102 | -012 | 48 | |
| А4 | | -101 | -012 | 32 | |
| А4 | | -106 | -012 | 54 | |
| А4 | | -111; -114 | -012 | 43 | |

Инв.№подл. | Подпись и дата | Взам.инв.№

1.427.1-3.2-0.02.0 Лист 6

Копировал: Левина 19445-03 44 Формат А4

| Формат | Зона | Для исполнения с порядковым номером | Обозначение | Кол. | Примечание |
|---|---|---|---|---|---|
| А4 | | -113; -115 | 1.427.1-3.2-0.00.1 -012 | 58 | |
| А4 | | -118 | -012 | 39 | |
| А4 | | -119 | -012 | 59 | |
| А4 | | -024 | -016 | 15 | |
| А4 | | -046 | -016 | 12 | |
| А4 | | -047; -059 | -016 | 10 | |
| А4 | | -086 | -016 | 9 | |
| А4 | | -087 | -016 | 11 | |
| А4 | | -092 | -016 | 26 | |
| А4 | | -093 | -016 | 38 | |
| А4 | | -058 | -016 | 17 | |
| А4 | | -107 | -016 | 33 | |
| А4 | | -108 | -016 | 47 | |

Инв. № подл. | Подпись и дата | Взам. инв. №

1.427.1-3.2-0.020 Лист 7

Копировал: Левина Формат А4

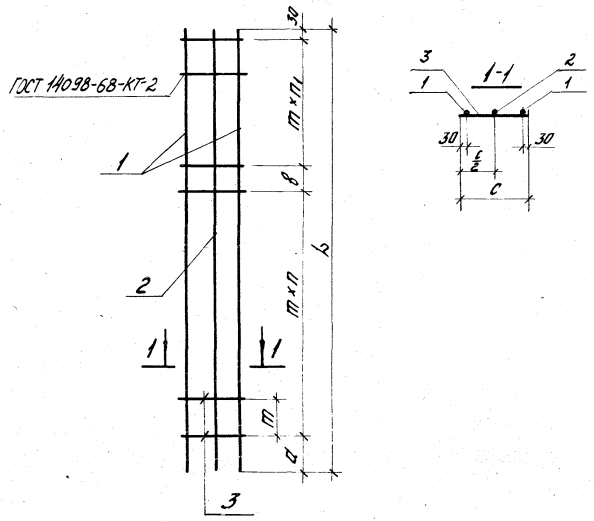


| Обозначение | Марка | П, шт. | П1, шт. | Размеры, мм m | a | в | с | L | Масса, кг |
|---|---|---|---|---|---|---|---|---|---|
| 1.427.1-3.2-0.02.0 | КР285 | 1 | 8 | 250 | 270 | 200 | 280 | 2750 | 7,5 |
| -001 | КР286 | | 14 | 150 | 370 | 100 | | | 7,6 |
| -002 | КР287 | | 8 | 250 | 270 | 200 | | | 9,5 |
| -003 | КР288 | | 14 | 150 | 370 | 100 | | | 9,7 |
| -004 | КР289 | | 8 | 250 | 270 | 200 | | | 11,4 |
| -005 | КР290 | | 14 | 150 | 370 | 100 | | | 11,6 |
| -006 | КР291 | | 8 | 250 | 270 | 200 | 380 | | 12,1 |
| -007 | КР292 | — | 12 | 200 | 320 | — | | | 12,5 |

| Обозначение | Марка | П, шт. | П1, шт. | Размеры, мм m | a | в | с | L | Масса, кг |
|---|---|---|---|---|---|---|---|---|---|
| 1.427.1-3.2-0.02.0-008 | КР293 | 1 | 8 | 250 | 270 | 200 | 380 | 2750 | 16,6 |
| -009 | КР294 | | 14 | 150 | 370 | 100 | | | 16,9 |
| -010 | КР295 | | 7 | 300 | 220 | | | | 18,5 |
| -011 | КР296 | — | 12 | 200 | 320 | — | | | 18,7 |
| -012 | КР297 | 10 | — | 250 | 350 | | | | 9,9 |
| -013 | КР298 | 1 | 16 | 150 | 200 | 100 | 280 | 2880 | 12,2 |
| -014 | КР299 | — | 13 | 200 | 250 | — | 380 | 3100 | 22,9 |
| -015 | КР300 | 11 | — | 250 | 320 | | | | 18,8 |
| -016 | КР301 | 1 | 7 | 350 | 220 | 50 | | | 22,0 |
| -017 | КР302 | — | 11 | 250 | 320 | — | | | 22,2 |
| -018 | КР303 | 1 | 7 | 350 | 220 | 50 | | | 9,2 |
| -019 | КР304 | — | 11 | 250 | 320 | — | | | 9,3 |
| -020 | КР305 | 1 | 12 | 200 | 370 | 100 | | | 23,6 |
| -021 | КР306 | 11 | — | 250 | 320 | — | | | 23,2 |
| -022 | КР307 | 1 | 8 | 300 | 270 | 100 | | | 27,1 |
| -023 | КР308 | | 6 | 400 | 170 | 100 | | | 26,9 |
| -024 | КР309 | | 12 | 200 | 370 | | | | 31,1 |
| -025 | КР310 | | 11 | 250 | 270 | 50 | 280 | 3350 | 12,5 |
| -026 | КР311 | | 18 | 150 | 370 | 100 | | | 11,7 |
| -027 | КР312 | | 11 | 250 | 270 | 50 | | | 14,0 |
| -028 | КР313 | | 18 | 150 | 370 | 100 | | | 14,2 |
| -029 | КР314 | | 11 | 250 | 270 | 50 | 380 | | 14,1 |

| | | | |
|---|---|---|---|
| Нач. отд. | Разенблат | | |
| Н. контр. | Рутьобекян | | |
| Гл. инж. пр. | Кутырина | | |
| Рук. гр. | Корнетова | | |
| Ст. инж. | Рутковская | | |
| Проверил | Рутковская | | |

1.427.1-3.2-0.02.ОСБ

Каркас плоский КР285... КР404 Сборочный чертеж

| Стадия | Масса | Масштаб |
|---|---|---|
| Р | см. табл. | — |
| Лист 1 | Листов 5 | |

ЦНИИПРОМЗДАНИЙ

| Обозначение | Марка | П, шт. | П1, шт. | Размеры, мм т | а | в | с | L | Масса, кг |
|---|---|---|---|---|---|---|---|---|---|
| 1.427.1-3.2-0.02.0-030 | КР315 | 1 | 18 | 150 | 370 | 100 | 380 | | 14,3 |
| -031 | КР316 | | 11 | 250 | 270 | 50 | 280 | | 18,1 |
| -032 | КР317 | 15 | — | 200 | 350 | — | | | 18,2 |
| -033 | КР318 | 1 | 11 | 250 | 270 | 50 | | | 17,2 |
| -034 | КР319 | 2 | 18 | 150 | 220 | 100 | | | 17,6 |
| -035 | КР320 | 1 | 9 | 300 | | | | | 19,4 |
| -036 | КР321 | 16 | — | 200 | 150 | — | | | 19,6 |
| -037 | КР322 | 1 | 11 | 250 | 270 | 50 | | 3350 | 20,9 |
| -038 | КР323 | | | | | | | | 21,4 |
| -039 | КР324 | 15 | — | 200 | 320 | — | | | 21,5 |
| -040 | КР325 | 1 | 11 | 250 | 270 | 50 | 380 | | 17,2 |
| -041 | КР326 | 15 | — | 200 | 320 | — | | | 17,3 |
| -042 | КР327 | 9 | | 350 | 170 | | | | 22,3 |
| -043 | КР328 | 1 | 11 | 250 | 270 | 50 | | | 22,5 |
| -044 | КР329 | | 9 | 300 | 220 | 100 | | | 26,3 |
| -045 | КР330 | 15 | — | 200 | 320 | — | | | 26,7 |
| -046 | КР331 | 2 | 8 | 300 | 220 | 100 | | | 32,9 |
| -047 | КР332 | 1 | 7 | 350 | 470 | 50 | | | 40,2 |
| -048 | КР333 | — | 12 | 250 | 350 | 100 | 280 | | 11,9 |
| -049 | КР334 | 1 | 20 | 150 | 200 | | | | 12,1 |
| -050 | КР335 | | 11 | 250 | 400 | 50 | | | 25,1 |
| -051 | КР336 | 2 | 18 | 150 | 350 | 100 | | | 25,7 |
| -052 | КР337 | 1 | 9 | 300 | | | | | 27,3 |
| -053 | КР338 | 2 | 11 | 250 | 150 | 50 | | | 29,1 |
| -054 | КР339 | — | 8 | 400 | 250 | — | 380 | 3480 | 30,2 |
| -055 | КР340 | 1 | 9 | 300 | 350 | 100 | | | 30,3 |
| -056 | КР341 | — | 8 | 400 | 250 | — | | | 32,0 |
| -057 | КР342 | 1 | 9 | 300 | 320 | 100 | | | 32,2 |
| -058 | КР343 | — | 16 | 200 | 250 | — | | | 34,9 |
| -059 | КР344 | | 9 | 350 | 300 | | | | 41,7 |



Копировал: Левина Формат А4



| Обозначение | Марка | П, шт. | П1, шт. | Размеры, мм т | а | в | с | L | Масса, кг |
|---|---|---|---|---|---|---|---|---|---|
| 1.427.1-3.2-0.02.0-060 | КР345 | 1 | 12 | 250 | 270 | | | | 15,1 |
| -061 | КР346 | 2 | 20 | 150 | 220 | | 280 | | 15,3 |
| -062 | КР347 | | 10 | 300 | | | | | 20,7 |
| -063 | КР348 | | 15 | 200 | 320 | | | | 20,9 |
| -064 | КР349 | | 12 | 250 | 270 | | | | 16,4 |
| -065 | КР350 | | 15 | 200 | 320 | 100 | | | 13,4 |
| -066 | КР351 | | 12 | 250 | 270 | | | | 19,8 |
| -067 | КР352 | | 15 | 200 | 320 | | | | 20,0 |
| -068 | КР353 | 1 | 12 | 250 | 270 | | | | 23,2 |
| -069 | КР354 | | 15 | 200 | 320 | | | | 23,4 |
| -070 | КР355 | | | | | | | | 24,7 |
| -071 | КР356 | | 8 | 350 | 170 | 300 | | 3650 | 25,9 |
| -072 | КР357 | | | | | | | | 27,7 |
| -073 | КР358 | | 10 | 300 | 220 | 100 | | | 19,6 |
| -074 | КР359 | 2 | 15 | 200 | 120 | | | | 20,0 |
| -075 | КР360 | | 8 | 350 | 170 | 300 | | | 26,4 |
| -076 | КР361 | | 12 | 250 | 270 | | | | 26,8 |
| -077 | КР362 | 1 | 10 | 300 | 220 | 100 | 380 | | 17,8 |
| -078 | КР363 | | 15 | 200 | 320 | | | | 17,9 |
| -079 | КР364 | | 8 | 350 | 170 | 300 | | | 22,5 |
| -080 | КР365 | 2 | 20 | 150 | 220 | | | | 27,0 |
| -081 | КР366 | 1 | 12 | 250 | 420 | 100 | | | 27,4 |
| -082 | КР367 | 2 | 15 | 200 | 270 | | | | 30,3 |
| -083 | КР368 | | 10 | 300 | 370 | | | | 29,8 |
| -084 | КР369 | | 6 | 450 | 220 | 400 | | 3800 | 34,8 |
| -085 | КР370 | 1 | 10 | 300 | 370 | 100 | | | 35,2 |
| -086 | КР371 | | 6 | 500 | 170 | | | | 45,3 |
| -087 | КР372 | | 8 | 350 | 320 | 300 | | | 45,6 |
| -088 | КР373 | 43 | — | 300 | 250 | — | | 13180 | 87,6 |
| -089 | КР374 | 64 | | 200 | 350 | | | | 103,7 |



Копировал: Левина 19445 03 47 Формат А4

| Обозначение | Марка | n, шт. | n1, шт. | Размеры, мм m | a | B | c | L | Масса, кг |
|---|---|---|---|---|---|---|---|---|---|
| 1.427.1-3.2-0.02.0-090 | КР315 | 32 | | 400 | 350 | | | | 114.0 |
| -091 | КР316 | 43 | | 300 | 250 | | | 13180 | 114.9 |
| -092 | КР317 | 25 | | 500 | 650 | | | | 156.1 |
| -093 | КР318 | 37 | | 350 | 200 | | | | 157.9 |
| -094 | КР319 | 40 | | | | | | | 88.4 |
| -095 | КР380 | 56 | | 250 | 350 | | | | 89.3 |
| -096 | КР381 | 40 | — | 350 | | — | | | 101.2 |
| -097 | КР382 | 47 | | 300 | 250 | | | | 110.6 |
| -098 | КР383 | | | | | | | 14380 | 112.6 |
| -099 | КР384 | 35 | | 400 | 350 | | | | 124.3 |
| -100 | КР385 | 47 | | 300 | 250 | | 380 | | 125.4 |
| -101 | КР386 | 31 | | 450 | 310 | | | | 131.4 |
| -102 | КР387 | 47 | | 300 | 250 | | | | 132.8 |
| -103 | КР388 | 43 | 7 | | | 100 | | 15380 | 103.0 |
| -104 | КР389 | 75 | — | 200 | 350 | — | | | 104.4 |
| -105 | КР390 | 39 | | 400 | | | | 15980 | 138.2 |
| -106 | КР391 | 43 | 9 | 300 | 250 | 100 | | | 139.4 |
| -107 | КР392 | 25 | 6 | 500 | 650 | | | 16280 | 193.0 |
| -108 | КР393 | 37 | 8 | 350 | 200 | 300 | | | 195.1 |
| -109 | КР394 | 40 | 7 | | 350 | 50 | | 16880 | 103.9 |
| -110 | КР395 | 66 | — | 250 | | — | | | 104.8 |
| -111 | КР396 | 35 | 6 | 400 | | 100 | | | 145.9 |
| -112 | КР397 | 47 | 8 | 300 | 250 | | | | 147.1 |
| -113 | КР398 | | 9 | | | | | 17180 | 134.5 |



| Обозначение | Марка | n, шт. | n1, шт. | Размеры, мм m | a | B | c | L | Масса, кг |
|---|---|---|---|---|---|---|---|---|---|
| 1.427.1-32-002.0-114 | КР399 | 42 | — | 400 | 350 | — | 380 | 17180 | 157.4 |
| -115 | КР400 | 47 | 9 | 300 | 250 | 100 | | | 158.7 |
| -116 | КР401 | 40 | 8 | 350 | 350 | 300 | | 17480 | 120.2 |
| -117 | КР402 | 47 | 10 | 300 | 250 | 100 | | | 132.5 |
| -118 | КР403 | 31 | 6 | 450 | 400 | 400 | | | 159.8 |
| -119 | КР404 | 47 | 10 | 300 | 250 | 100 | | | 161.5 |

Инв. № подл. | Подпись и дата | Взам. инв. №

| Формат | Зона | Поз. | Обозначение | Наименование | Кол. | Примечание |
|---|---|---|---|---|---|---|
| | | | | Документация | | |
| А4 | | | 1.427.1-3.2-0.00.ОТО | Техническое описание | | |
| А0 | | | 1.427.1-3.2-0.03.0СБ | Сборочный чертеж | | |

| Формат | Зона | Для исполнения с порядковым номером [1] | Обозначение | Кол. | Примечание |
|---|---|---|---|---|---|
| | | | Перетенные данные | | |
| | | | Детали | | |
| | | | Поз. 1 Стержень арматурный | | |
| А4 | | 000; -001 | 1.427.1-3.2-0.00.1 -049 | 2 | |
| А4 | | -002; -003 | -075 | 2 | |
| А4 | | -004 | -077 | 2 | |
| А4 | | -005 | -109 | 2 | |
| А4 | | -006; -007 | -079 | 2 | |
| А4 | | -008; -009 | -111 | 2 | |
| А4 | | -010; -011 | -081 | 2 | |
| А4 | | -012; -013 | -113 | 2 | |
| А4 | | -014; -015 | -083 | 2 | |
| А4 | | -016; -017 | -115 | 2 | |
| А4 | | -018; -019 | -119 | 2 | |

[1] Основное исполнение, не имеющее порядкового номера, обозначено „000"

Инв.№ подл. | Подпись и дата | Взам.инв.№

| | | | 1.427.1-3.2-0.03.0 | | | |
|---|---|---|---|---|---|---|
| Нач.отд. | Розенблюм | | | Стадия | Лист | Листов |
| Н.контр. | Корнетова | | | Р | 1 | 7 |
| Гл.инж.пр | Кутырина | | Каркас плоский КР405...КР512 | ЦНИИПРОМЗДАНИЙ | | |
| Рук.гр. | Корнетова | | | | | |
| Инженер | Максимова | | | | | |
| Проверил | Корнетова | | | | | |

Копировал: Левина Формат А4

| Формат | Зона | Для исполнения с порядковым номером | Обозначение | Кол. | Примечание |
|---|---|---|---|---|---|
| А4 | | -020; -021 | 1.427.1-3.2-0.00.1 -155 | 2 | |
| А4 | | -022; -023 | -120 | 2 | |
| А4 | | -024; -025 | -156 | 2 | |
| А4 | | -026; -027 | -122 | 2 | |
| А4 | | -028; -029 | -157 | 2 | |
| А4 | | -030; -031 | -123 | 2 | |
| А4 | | -032; -033 | -197 | 2 | |
| А4 | | -034; -035 | -160 | 2 | |
| А4 | | -036; -037 | -198 | 2 | |
| А4 | | -038; -039 | -161 | 2 | |
| А4 | | -040 | -199 | 2 | |
| А4 | | -041 | -232 | 2 | |
| А4 | | -042; -043 | -086 | 2 | |
| А4 | | -044; -045 | -163 | 2 | |
| А4 | | -046; -047 | -126 | 2 | |
| А4 | | -048; -049 | -165 | 2 | |
| А4 | | -050; -051 | -127 | 2 | |
| А4 | | -052; -053 | -166 | 2 | |
| А4 | | -054; -055 | -128 | 2 | |
| А4 | | -056 | -167 | 2 | |
| А4 | | -057 | -202 | 2 | |
| А4 | | -058 | -204 | 2 | |
| А4 | | -059 | -206 | 2 | |
| А4 | | -060 | -236 | 2 | |
| А4 | | -061; -062 | -171 | 2 | |
| А4 | | -063 | -237 | 2 | |
| А4 | | -064; -065 | -172 | 2 | |
| А4 | | -066; -067 | -238 | 2 | |
| А4 | | -068 | -240 | 2 | |
| А4 | | -069 | -242 | 2 | |

Инв.№ подл. | Подпись и дата | Взам.инв.№

| | | Лист |
|---|---|---|
| 1.427.1-3.2-0.03.0 | | 2 |

Копировал: Левина 19445-03 49 Формат А4

| Формат | Зона | Для исполнения с порядковым номером | Обозначение | Кол | Примечание |
|---|---|---|---|---|---|
| А4 | | -070 | 1.427.1-3.2-0.00.1-268 | 2 | |
| А4 | | -071; -072 | -176 | 2 | |
| А4 | | -073 | -243 | 2 | |
| А4 | | -074 | -269 | 2 | |
| А4 | | -075; -076 | -210 | 2 | |
| А4 | | -077; -078 | -244 | 2 | |
| А4 | | -079 | -270 | 2 | |
| А4 | | -080; -081 | -136 | 2 | |
| А4 | | -082; -083 | -211 | 2 | |
| А4 | | -084 | -246 | 2 | |
| А4 | | -085; -086 | -179 | 2 | |
| А4 | | -087 | -248 | 2 | |
| А4 | | -088 | -273 | 2 | |
| А4 | | -089; -090 | -180 | 2 | |
| А4 | | -091; -092 | -249 | 2 | |
| А4 | | -093 | -274 | 2 | |
| А4 | | -094 | -181 | 2 | |
| А4 | | -095 | -214 | 2 | |
| А4 | | -096 | -250 | 2 | |
| А4 | | -098 | -276 | 2 | |
| А4 | | -099; -100 | -217 | 2 | |
| А4 | | -101, -102 | -277 | 2 | |
| А4 | | -103 | -218 | 2 | |
| А4 | | -104 | -252 | 2 | |
| А4 | | -105 | -253 | 2 | |
| А4 | | -106 | -219 | 2 | |
| А4 | | -107 | -256 | 2 | |
| А4 | | -097 | -289 | 2 | |



Копировал: Левина Формат А4

| Формат | Зона | Для исполнения с порядковым номером | Обозначение | Кол | Примечание |
|---|---|---|---|---|---|
| | | Поз. 2 Стержень арматурный | | | |
| А4 | | 000; -001, -002; -003; -014; | 1427.1-3.2-0.00.1-033 | 1 | |
| А4 | | -015... -017; -058; -082; -083 | -033 | 1 | |
| А4 | | -004; -005 | -034 | 1 | |
| А4 | | -059 | -035 | 1 | |
| А4 | | -006... -009 | -035 | 1 | |
| А4 | | -018; -019, -026; -027; -034; | -036 | 1 | |
| А4 | | -035; -050; -051; -061; -062; | -036 | 1 | |
| А4 | | -071 | -036 | 1 | |
| А4 | | -010; -011; -013; -107 | -037 | 1 | |
| А4 | | -012; -013; -022; -023; -041 | -038 | 1 | |
| А4 | | -066 | -040 | 1 | |
| А4 | | -080; -081 | -060 | 1 | |
| А4 | | -060; -069 | -062 | 1 | |
| А4 | | -020, -021; -036; -037; -103 | -063 | 1 | |
| А4 | | -030... -032; -038; -039; -064; | -065 | 1 | |
| А4 | | -065; -075; -076 | -065 | 1 | |
| А4 | | -070; -088; -038 | -096 | 1 | |
| А4 | | -028; -029; -052; -072; -089; | -097 | 1 | |
| А4 | | -091; -092; -101; -104 | -097 | 1 | |
| А4 | | -074 | -098 | 1 | |
| А4 | | -024, -025; -033; -054; | -099 | 1 | |
| А4 | | -055 | -099 | 1 | |
| А4 | | -077; -078; -105 | -100 | 1 | |
| А4 | | -085; -086; -099; -100 | -143 | 1 | |
| А4 | | -053; -090 | -144 | 1 | |
| А4 | | -063 | -145 | 1 | |
| А4 | | -040; -046; -047; -056; -094 | -146 | 1 | |
| А4 | | -087 | -187 | 1 | |

Инв. № подл. | Подпись и дата | Взам. инв. №



Копировал: Левина 19445-03 50 Формат А4

| Формат | Зона | Для исполнения с порядковым номером | Обозначение | Кол. | Примечание |
|---|---|---|---|---|---|
| А4 | | -042...-045 | 1.427.1-3.2-0.00.1-188 | 1 | |
| А4 | | -057; -095; -106 | -190 | 1 | |
| А4 | | -048; -049 | -228 | 1 | |
| А4 | | -067; -096 | -229 | 1 | |
| А4 | | -102 | -261 | 1 | |
| А4 | | -093 | -262 | 1 | |
| А4 | | -079; -097 | -263 | 1 | |
| А4 | | -068; -084 | -095 | 1 | |
| | | Поз. 3 Стержень арматурный | | | |
| А4 | | 000 | 1.427.1-3.2-0.00.1 | 28 | |
| А4 | | -001 | 1.427.1-3.2-0.00.1 | 46 | |
| А4 | | -002; -008 | 1.427.1-3.2-0.00.1-002 | 28 | |
| А4 | | -003 | -002 | 38 | |
| А4 | | -004; -012; -016 | -002 | 29 | |
| А4 | | -005 | -002 | 40 | |
| А4 | | -006 | -002 | 31 | |
| А4 | | -007; -009 | -002 | 42 | |
| А4 | | -010; -018 | -002 | 32 | |
| А4 | | -011; -013; -015; -017 | -002 | 44 | |
| А4 | | -014; -022 | -002 | 33 | |
| А4 | | -019 | -002 | 48 | |
| А4 | | -023 | -002 | 50 | |
| А4 | | -026 | -003 | 34 | |
| А4 | | -027 | -003 | 51 | |
| А4 | | -030 | -003 | 35 | |
| А4 | | -031 | -003 | 48 | |
| А4 | | -050 | -003 | 40 | |
| А4 | | -051 | -003 | 60 | |
| А4 | | -054 | -003 | 39 | |
| А4 | | -055 | -003 | 57 | |

Взам. инв. № | Подпись и дата | Инв. № подл.

1.427.1-3.2-0.03.0

Лист 5

Копировал: [illegible] Формат А4

| Формат | Зона | Для исполнения с порядковым номером | Обозначение | Кол. | Примечание |
|---|---|---|---|---|---|
| А4 | | -080 | 1.427.1-3.2-0.00.1-003 | 49 | |
| А4 | | -081 | -003 | 70 | |
| А4 | | -020 | -006 | 29 | |
| А4 | | -021 | -006 | 38 | |
| А4 | | -024 | -006 | 28 | |
| А4 | | -025 | -006 | 40 | |
| А4 | | -028; -032 | -007 | 29 | |
| А4 | | -099 | -007 | 41 | |
| А4 | | -033; -037 | -007 | 38 | |
| А4 | | -034 | -007 | 32 | |
| А4 | | -035; -058 | -007 | 47 | |
| А4 | | -036; -044 | -007 | 30 | |
| А4 | | -038; -056 | -007 | 33 | |
| А4 | | -039; -089 | -007 | 44 | |
| А4 | | -040 | -007 | 27 | |
| А4 | | -046 | -007 | 37 | |
| А4 | | -042; -045; -071; -094 | -007 | 43 | |
| А4 | | -043; -076 | -007 | 52 | |
| А4 | | -047; -065; -086; -100 | -007 | 54 | |
| А4 | | -052; -059 | -007 | 34 | |
| А4 | | -053; -103 | -007 | 45 | |
| А4 | | -057; -061; -082 | -007 | 39 | |
| А4 | | -062; -072 | -007 | 57 | |
| А4 | | -064; -075; -029 | -007 | 40 | |
| А4 | | -106; -083 | -007 | 55 | |
| А4 | | -085 | -007 | 42 | |
| А4 | | -090 | -007 | 60 | |
| А4 | | -095 | -007 | 51 | |
| А4 | | -049; -063; -092; -105 | -012 | 44 | |
| А4 | | -068 | -012 | 47 | |

Взам. инв. № | Подпись и дата | Инв. № подл.

1.427.1-3.2-0.03.0

Лист 6

Копировал: Левина 19445-03 51 Формат А4

| Формат | Зона | Для исполнения с порядковым номером | Обозначение | Кол. | Примечание |
|---|---|---|---|---|---|
| А4 | | -066; -069; -087; -096 | 1.427.1-3.2-0.00.1-012 | 34 | |
| А4 | | -104 | -012 | 58 | |
| А4 | | -091 | -012 | 40 | |
| А4 | | -073 | -012 | 36 | |
| А4 | | -077 | -012 | 35 | |
| А4 | | -067 | -012 | 43 | |
| А4 | | -078 | -012 | 42 | |
| А4 | | -084 | -012 | 51 | |
| А4 | | -107 | -012 | 67 | |
| А4 | | -041; 060 | -012 | 45 | |
| А4 | | -048 | -012 | 31 | |
| А4 | | -074 | -016 | 45 | |
| А4 | | -079 | -016 | 40 | |
| А4 | | -088 | -016 | 47 | |
| А4 | | -093 | -016 | 42 | |
| А4 | | -097 | -018 | 43 | |
| А4 | | -098 | -016 | 49 | |
| А4 | | -101 | -016 | 35 | |
| А4 | | -070 | -016 | 44 | |
| А4 | | -102 | -016 | 46 | |

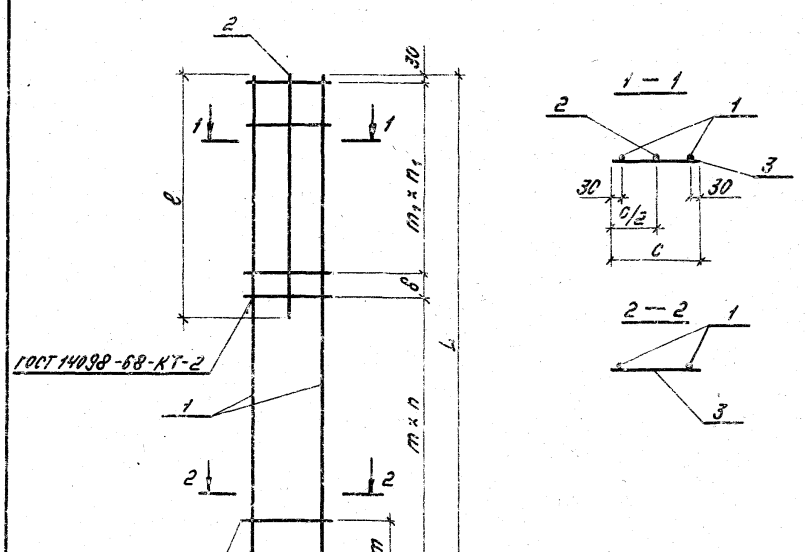


| Обозначение | Марка | n, шт | n₁, шт | Размеры, мм m | m₁ | a | в | c | e | L | Масса, кг |
|---|---|---|---|---|---|---|---|---|---|---|---|
| 1.427I-32-0.030-010 | КР415 | 18 | 12 | 250 | 250 | 250 | | | 3480 | | 22,9 |
| -011 | КР416 | 22 | 20 | 200 | 150 | 350 | 100 | | | 7880 | 23,2 |
| -012 | КР417 | 15 | 12 | 300 | 250 | 250 | | | 3650 | | 28,8 |
| -013 | КР418 | 22 | 20 | 200 | 150 | 350 | | | | | 29,2 |
| -014 | КР419 | 23 | 8 | 250 | 250 | 200 | 200 | | | | 23,0 |
| -015 | КР420 | 28 | 14 | 200 | 150 | 350 | 100 | 280 | 2250 | 8180 | 23,3 |
| -016 | КР421 | 19 | 8 | 300 | 250 | 250 | 200 | | | | 28,9 |
| -017 | КР422 | 28 | 14 | 200 | 150 | 350 | 100 | | | | 29,3 |
| -018 | КР423 | 19 | 11 | 300 | 250 | 250 | 50 | | | | 31,5 |
| -019 | КР424 | 28 | 18 | 200 | 150 | 350 | 100 | | 3350 | 8280 | 31,9 |
| -020 | КР425 | 16 | 11 | 350 | 250 | | 50 | | | | 40,3 |
| -021 | КР426 | 23 | 14 | 250 | 200 | 200 | — | | | | 40,7 |
| -022 | КР427 | 19 | 12 | 300 | 250 | 250 | | | | | 32,7 |
| -023 | КР428 | 28 | 20 | 200 | 150 | 350 | 100 | | 3650 | 9080 | 33,2 |
| -024 | КР429 | 16 | 10 | 350 | 300 | 350 | | | | | 43,2 |
| -025 | КР430 | 23 | 15 | 250 | 200 | 200 | | | | | 43,7 |
| -026 | КР431 | 21 | 11 | 300 | 250 | 250 | 50 | 380 | | | 33,8 |
| -027 | КР432 | 31 | 18 | 200 | 150 | 350 | 100 | | 3350 | 9380 | 34,3 |
| -028 | КР433 | 18 | 9 | 350 | 300 | 250 | | | | | 44,3 |
| -029 | КР434 | 25 | 14 | 250 | 200 | 300 | — | | | | 44,9 |
| -030 | КР435 | 21 | 12 | 300 | 250 | 250 | 100 | | | | 36,1 |
| -031 | КР436 | 31 | 15 | 200 | 200 | 350 | | | 3650 | 9680 | 36,6 |
| -032 | КР437 | 15 | 12 | 400 | 250 | 550 | | | | | 53,6 |
| -033 | КР438 | 21 | 15 | 300 | 200 | 250 | | | | | 55,5 |

| Обозначение | Марка | n, шт | n₁, шт | Размеры, мм m | m₁ | a | в | c | e | L | Масса, кг |
|---|---|---|---|---|---|---|---|---|---|---|---|
| 1.427I-32-0.030 | КР405 | 18 | 8 | 250 | 250 | | 200 | | | | 15,2 |
| -001 | КР406 | 30 | 14 | 150 | 150 | 250 | 100 | | 2250 | 6980 | 15,5 |
| -002 | КР407 | 18 | 8 | 250 | 250 | | 200 | | | | 20,0 |
| -003 | КР408 | 22 | 14 | 200 | 150 | 350 | 100 | | | | 20,3 |
| -004 | КР409 | 28 | — | 250 | — | 250 | — | 280 | 2880 | 7280 | 24,9 |
| -005 | КР410 | 22 | 16 | 200 | 150 | 350 | 100 | | | | 26,6 |
| -006 | КР411 | 18 | 11 | 250 | 250 | 250 | 50 | | | | 22,1 |
| -007 | КР412 | 22 | 18 | 200 | 150 | 350 | 100 | | 3350 | 7580 | 22,4 |
| -008 | КР413 | 15 | 11 | 300 | 250 | 250 | 50 | | | | 27,6 |
| -009 | КР414 | 22 | 18 | 200 | 150 | 350 | 100 | | | | 28,0 |

| | | | |
|---|---|---|---|
| Нач.отд. | Розенблют | | |
| Н.контр. | Рутковская | | |
| Гл.инж.пр. | Кутырина | | |
| Рук.гр. | Корнетова | | |
| Инжен. | Максимова | | |
| Провер. | Рутковская | | |

1.427I-3.2-0.030 СБ

Каркас плоский КР405...К512 Сборочный чертеж

| Стадия | Масса | Масштаб |
|---|---|---|
| Р | см. тобл. | — |
| Лист 1 | Листов 4 | |

ЦНИИПРОМЗДАНИЙ

Инв.№ подл. | Подпись и дата | Взам.инв.№

| Обозначение | Марка | n, шт. | n1, шт. | Размеры, мм m | m1 | a | в | c | l | L | Масса, кг |
|---|---|---|---|---|---|---|---|---|---|---|---|
| 427.1-3.2-0.030-34 | КР 439 | 19 | 11 | 350 | 250 | 500 | 50 | 380 | 3350 | 9980 | 44,6 |
| -035 | КР 440 | 27 | 18 | 250 | 150 | 400 | 100 | | | | 45,4 |
| -036 | КР 441 | 17 | 11 | 400 | 250 | 350 | 50 | | | | 54,9 |
| -037 | КР 442 | 23 | 14 | 300 | 200 | 250 | — | | | | 55,3 |
| -038 | КР 443 | 19 | 12 | 350 | 250 | 500 | 100 | | 3650 | 10280 | 47,2 |
| -039 | КР 444 | 27 | 15 | 250 | 200 | 400 | | | | | 47,8 |
| -040 | КР 445 | 17 | 8 | 400 | 350 | 350 | 300 | | | | 59,4 |
| -041 | КР 446 | 23 | 20 | 300 | 150 | 250 | 100 | | | | 68,4 |
| -042 | КР 447 | 30 | 11 | 250 | 250 | 250 | 50 | | 3350 | 10580 | 36,2 |
| -043 | КР 448 | 51 | — | 200 | — | 350 | — | | | | 36,7 |
| -044 | КР 449 | 29 | | 350 | | 400 | | | | | 52,2 |
| -045 | КР 450 | 30 | 11 | 250 | 250 | 250 | 50 | | | | 52,9 |
| -046 | КР 451 | 25 | 10 | 300 | 300 | | 100 | | 3650 | 10880 | 43,6 |
| -047 | КР 452 | 37 | 15 | 200 | 200 | 350 | | | | | 44,5 |
| -048 | КР 453 | 21 | 8 | 350 | 350 | 400 | 300 | | | | 57,0 |
| -049 | КР 454 | 30 | 12 | 250 | 250 | 250 | 100 | | | | 58,1 |
| -050 | КР 455 | 27 | 11 | 300 | | | 50 | | 3350 | 11180 | 39,7 |
| -051 | КР 456 | 40 | 18 | 200 | 150 | 350 | 100 | | | | 40,4 |
| -052 | КР 457 | 23 | 9 | 350 | 300 | 300 | | | | | 51,8 |
| -053 | КР 458 | 32 | 11 | 250 | 250 | 350 | 50 | | | | 53,8 |
| -054 | КР 459 | 27 | 10 | 300 | 300 | 250 | 100 | | 3650 | 11480 | 43,3 |
| -055 | КР 460 | 40 | 15 | 200 | 200 | 350 | 100 | | | | 44,0 |
| -056 | КР 461 | 23 | 8 | 350 | 350 | 300 | 300 | | | | 54,9 |
| -057 | КР 462 | 27 | 10 | 300 | 300 | 250 | 100 | | | | 67,7 |
| -058 | КР 463 | 31 | 14 | | 150 | | | | 2750 | 11780 | 63,0 |
| -059 | КР 464 | 23 | 10 | 400 | 250 | 350 | — | | 3300 | 12080 | 64,2 |
| -060 | КР 465 | 31 | 12 | 300 | 200 | 250 | 100 | | | | 79,7 |
| -061 | КР 466 | 26 | 11 | 350 | 250 | 450 | 50 | | 3350 | 12380 | 54,6 |



| Обозначение | Марка | n, шт. | n1, шт. | Размеры, мм m | m1 | a | в | c | l | L | Масса, кг |
|---|---|---|---|---|---|---|---|---|---|---|---|
| 1.427.1-3.2-0.03.0-062 | КР 467 | 37 | 18 | 250 | 150 | 300 | 100 | 380 | 3350 | 12380 | 55,5 |
| -063 | КР 468 | 31 | 11 | 300 | 250 | 250 | 50 | | 3480 | | 84,6 |
| -064 | КР 469 | 26 | 12 | 350 | 250 | 450 | 100 | | 3650 | 12680 | 57,2 |
| -065 | КР 470 | 37 | 15 | 250 | 200 | 300 | | | | | 58,0 |
| -066 | КР 471 | 20 | 12 | 450 | 250 | 550 | | | 3800 | | 82,0 |
| -067 | КР 472 | 31 | 10 | 300 | 300 | 250 | | | | | 90,6 |
| -068 | КР 473 | 35 | 11 | 300 | 200 | 250 | — | | 2820 | 12980 | 86,2 |
| -069 | КР 474 | 23 | 10 | 450 | 250 | 400 | | | 3100 | 13280 | 86,0 |
| -070 | КР 475 | 30 | 12 | 350 | 200 | | 100 | | | | 111,7 |
| -071 | КР 476 | 30 | 11 | 350 | 250 | 250 | 50 | | 3350 | 13580 | 59,6 |
| -072 | КР 477 | 42 | 14 | 250 | 200 | | — | | | | 62,6 |
| -073 | КР 478 | 23 | 11 | 450 | 250 | 400 | 50 | | 3480 | | 87,2 |
| -074 | КР 479 | 30 | 14 | 350 | 200 | 250 | — | | | | 116,9 |
| -075 | КР 480 | 26 | 12 | 400 | 250 | 350 | 100 | | 3650 | 13880 | 75,0 |
| -076 | КР 481 | 35 | 15 | 300 | 200 | 250 | | | | | 75,7 |
| -077 | КР 482 | 23 | 10 | 450 | 300 | 400 | | | 3800 | | 91,8 |
| -078 | КР 483 | 25 | 15 | 300 | 200 | | | | | | 92,4 |
| -079 | КР 484 | 30 | 8 | 350 | 350 | 250 | 300 | | | | 127,5 |
| -080 | КР 485 | 39 | 8 | 300 | 250 | | 200 | | 2750 | 14180 | 49,8 |
| -081 | КР 486 | 69 | — | 200 | — | 350 | — | | | | 50,5 |
| -082 | КР 487 | 29 | 8 | 400 | 250 | | 200 | | | | 73,8 |
| -083 | КР 488 | 39 | 14 | 300 | 150 | 250 | 100 | | | | 75,2 |
| -084 | КР 489 | | 11 | | 200 | | — | | 2880 | | 93,6 |
| -085 | КР 490 | 33 | 7 | 350 | 350 | 400 | 50 | | 3100 | 14480 | 66,3 |
| -086 | КР 491 | 53 | — | 250 | — | 200 | — | | | | 67,0 |
| -087 | КР 492 | 26 | 6 | 450 | 400 | 250 | 100 | | | | 97,0 |
| -088 | КР 493 | 33 | 12 | 350 | 200 | 400 | 100 | | | | 123,3 |
| -089 | КР 494 | | 9 | | 300 | | | | 3350 | 14780 | 66,7 |

Инв. № подл. | Подпись и дата | Взам. инв. №

| Обозначение | Марка | n, шт. | $n_1$, шт. | Размеры, мм m | $m_1$ | a | в | c | e | L | Масса, кг |
|---|---|---|---|---|---|---|---|---|---|---|---|
| 1427.1-3.2-0.03.0-090 | КР495 | 42 | 11 | 250 | 250 | 200 | 50 | | 3350 | 14780 | 69,0 |
| -091 | КР496 | 29 | 9 | 400 | 300 | 350 | 100 | | | | 96,9 |
| -092 | КР497 | 39 | 14 | 300 | 200 | 250 | — | | | | 98,1 |
| -093 | КР498 | 33 | 8 | 350 | 350 | 400 | | | 3480 | | 133,5 |
| -094 | КР499 | | | | | | 300 | | 3650 | 15080 | 69,9 |
| -095 | КР500 | 39 | 10 | 300 | 300 | 250 | 100 | | | | 86,1 |
| -096 | КР501 | 26 | 6 | 450 | 450 | | 400 | | 3800 | | 104,2 |
| -097 | КР502 | 33 | 8 | 350 | 350 | 400 | 300 | | | | 137,1 |
| -098 | КР503 | 32 | 11 | | 200 | 200 | — | 380 | 3100 | 15380 | 130,7 |
| -099 | КР504 | 32 | 7 | 400 | 350 | 350 | 50 | | 3100 | 15680 | 85,7 |
| -100 | КР505 | 43 | 10 | 300 | 250 | 250 | — | | | | 86,4 |
| -101 | КР506 | 25 | 8 | 500 | 300 | 650 | 100 | | 3350 | 15980 | 131,3 |
| -102 | КР507 | 32 | 7 | 350 | 350 | 200 | 50 | | | | 140,5 |
| -103 | КР508 | 32 | 11 | 400 | 250 | 350 | | | | | 85,3 |
| -104 | КР509 | 43 | 14 | 300 | 200 | 250 | — | | | | 105,6 |
| -105 | КР510 | 32 | 10 | 400 | 300 | 350 | 100 | | 3800 | 16280 | 106,7 |
| -106 | КР511 | 43 | | 300 | | 250 | | | 3650 | | 92,2 |
| -107 | КР512 | 42 | 18 | | 150 | | | | 3480 | 17180 | 111,3 |

1.427.1-3.2-0.03.0 СБ — Лист 4

Копировал Купарадзе Формат А4

54

| Формат | Зона | Поз. | Обозначение | Наименование | Кол. | Примечание |
|---|---|---|---|---|---|---|
| | | | | Документация | | |
| А4 | | | 1.427.1-3.2-0.00.0 ТО | Техническое описание | | |
| А4 | | | 1.427.1-3.2-0.04.0 | Сборочный чертеж | | |

| Формат | Зона | Для исполнения с порядковым номером[1] | Обозначение | Кол. | Примечание |
|---|---|---|---|---|---|
| | | | Переменные данные | | |
| | | | Детали | | |
| | | | Поз. 1 Стержень арматурный | | |
| А4 | | -00 | 1.427.1-3.2-0.00.1 -011 | 4 | |
| А4 | | -01 | -012 | 4 | |
| А4 | | -02 | -012 | 6 | |
| А4 | | -03 | -013 | 6 | |
| А4 | | -04 | -014 | 6 | |
| | | | Поз. 2 Стержень арматурный | | |
| А4 | | -00 | 1.427.1-3.2-0.00.1 -011 | 6 | |
| А4 | | -01 | -011 | 8 | |
| А4 | | -02 | -012 | 8 | |
| А4 | | -03 | -012 | 10 | |
| А4 | | -04 | -012 | 12 | |

[1] Основное исполнение, не имеющее порядкового номера, обозначено „00"

Инв. № подл. | Подпись и дата | Взам. инв. №

| | | | |
|---|---|---|---|
| Нач. отд. | Розенблюм | | |
| Н. контр. | Рутковская | | |
| Гл. инж. пр. | Кутырина | | |
| Рук. гр. | Корнетова | | |
| Инженер | Королева | | |
| Проверил | Рутковская | | |

1.427.1-3.2-0.04.0

Сетка С1...С5

| Стадия | Лист | Листов |
|---|---|---|
| Р | | 1 |

ЦНИИПРОМЗДАНИЙ

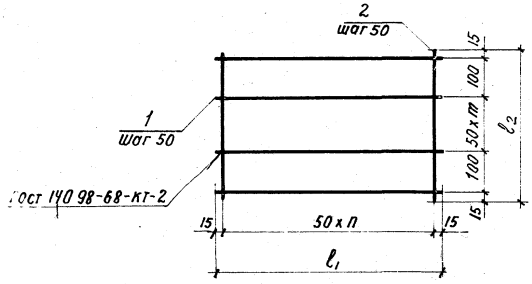


| Обозначение | Марка | n, шт | m, шт | Размеры, мм $\ell_1$ | Размеры, мм $\ell_2$ | Масса, кг |
|---|---|---|---|---|---|---|
| 1.427.1-3.2-0.04.0 | С1 | 5 | 1 | 280 | 280 | 0,6 |
| -01 | С2 | 7 | 1 | 380 | 280 | 0,8 |
| -02 | С3 | 7 | 3 | 380 | 380 | 1,2 |
| -03 | С4 | 9 | 3 | 480 | 380 | 1,5 |
| -04 | С5 | 11 | 3 | 580 | 380 | 1,8 |

1.427.1-3.2-0.04.0СБ

| | | |
|---|---|---|
| Нач. отд. | Розенблюм | |
| Н. контр. | Рутковская | |
| Гл. инж. пр. | Кутырина | |
| Рук. гр. | Корнетова | |
| Инж. | Королева | |
| Проверил | Рутковская | |

Сетка С1... С5
Сборочный чертеж

| Стадия | Масса | Масштаб |
|---|---|---|
| Р | См. табл. | 1:10 |
| Лист | Листов 1 | |

ЦНИИПРОМЗДАНИЙ

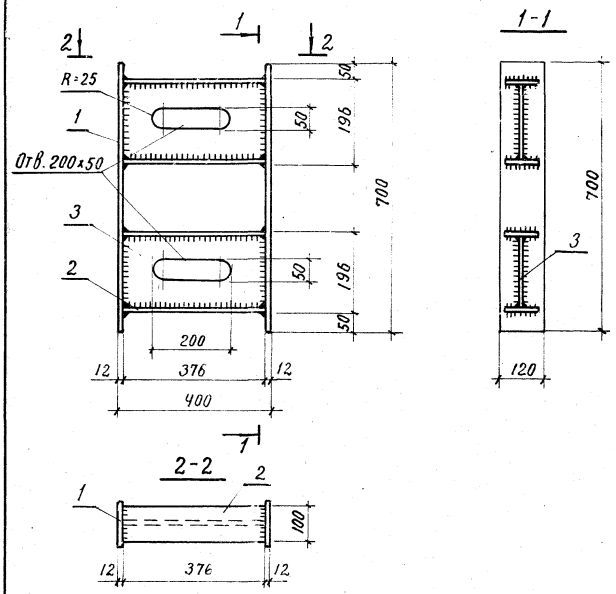


| Формат | Зона | Поз. | Обозначение | Наименование | Кол. | Примечание |
|---|---|---|---|---|---|---|
| | | | | Детали | | |
| БЧ | | 1 | 1.427.1-3.2-0.05.1 | Полоса $\frac{12\times120}{\text{Вст.3кп2-1ту14-1-3023-80}}$ $\ell$=700 | 2 | 8,0 кг |
| БЧ | | 2 | -01 | Полоса $\frac{18\times100}{\text{Вст.3кп2-1ту14-1-3023-80}}$ $\ell$=376 | 4 | 5,2 кг |
| БЧ | | 3 | -02 | Полоса $\frac{12\times160}{\text{Вст.3кп2-1ту14-1-3023-80}}$ $\ell$=376 | 2 | 5,5 кг |

1.427.1-3.2-0.05.0

| | | |
|---|---|---|
| Нач. отд. | Розенблюм | |
| Н. контр. | Корнетова | |
| Гл. инж. пр. | Кутырина | |
| Ст. инж. | Рутковская | |
| Инж. | Шорова | |
| Проверил | Корнетова | |

Изделие закладное МН41

| Стадия | Масса | Масштаб |
|---|---|---|
| Р | 47,8 | 1:10 |
| Лист | Листов 1 | |

ЦНИИПРОМЗДАНИЙ

Инв. № подл. | Подпись и дата | Взам. инв. №

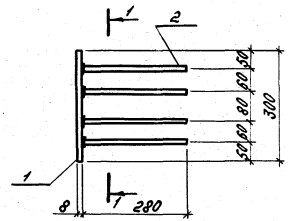


1 - 1

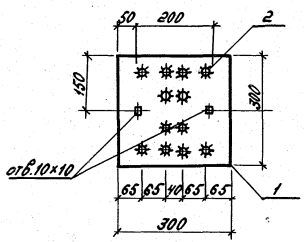


| Формат | Зона | Поз. | Обозначение | Наименование | Кол. | Примечание |
|---|---|---|---|---|---|---|
| | | | | Детали | | |
| Б4 | | 1 | 1.427.1-3.2-0.06.1 | Полоса $\frac{8\times300}{ВСт3кп-1\ ГОСТ\ 14-1-3023-80}$ | | |
| | | | | $\ell$=300 | 1 | 5,7 кг |
| А4 | | 2 | 1.427.1-3.2-0.00.1-021 | Стержень арматурный | 12 | 0,18 кг |

1.427.1-3.2-0.06.0

| | | | Стадия | Масса | Масштаб |
|---|---|---|---|---|---|
| Изделие закладное МН1 | | | Р | 7,8 | 1:10 |
| | | | Лист | Листов 1 | |
| Нач.отд. | Розенблюм | | ЦНИИПРОМЗДАНИЙ | | |
| Н.контр. | Рутковская | | | | |
| Гл.инж.пр. | Кутырина | | | | |
| Рук.гр. | Корнетова | | | | |
| Инжен. | Королева | | | | |
| Провер. | Рутковская | | | | |

Копировал Купарадзе Формат А4

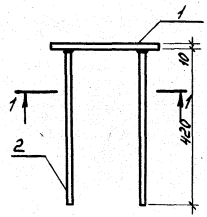


1 - 1

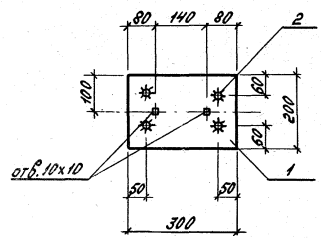


| Формат | Зона | Поз. | Обозначение | Наименование | Кол. | Примечание |
|---|---|---|---|---|---|---|
| | | | | Детали | | |
| Б4 | | 1 | 1.427.1-3.2-0.07.1 | Полоса $\frac{10\times300}{ВСт3кп2-1\ ГОСТ\ 14-1-3023-80}$ | | |
| | | | | $\ell$=200 | 1 | 4,7 кг |
| А4 | | 2 | 1.427.1-3.2-0.00.1-056 | Стержень арматурный | 4 | 0,52 кг |

Инв.№ подл. | Подпись и дата | Взам.инв.№

1.427.1-3.2-0.07.0

| | | | Стадия | Масса | Масштаб |
|---|---|---|---|---|---|
| Изделие закладное МН2 | | | Р | 6,8 | 1:10 |
| | | | Лист | Листов 1 | |
| Нач.отд. | Розенблюм | | ЦНИИПРОМЗДАНИЙ | | |
| Н.контр. | Рутковская | | | | |
| Гл.инж.пр. | Кутырина | | | | |
| Рук.гр. | Корнетова | | | | |
| Инжен. | Королева | | | | |
| Провер. | Рутковская | | | | |

 Копировал Купарадзе Формат А4

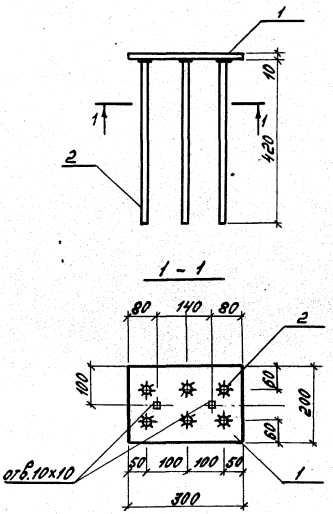


| Формат | Зона | Поз. | Обозначение | Наименование | Кол. | Примечание |
|---|---|---|---|---|---|---|
| | | | | Детали | | |
| Б4 | | 1 | 1.427.1-3.2-0.08.1 | Полоса 10х300 ВСт3кп2-1ТУ14-1-3023-80 | | |
| | | | | ℓ=200 | 1 | 4,7 кг |
| А4 | | 1 | 1.427.1-3.2-0.00.1-056 | Стержень арматурный | 6 | 0,5 кг |

| | | | | | |
|---|---|---|---|---|---|
| | | | 1.427.1-3.2-0.08.0 | | |
| | | | | Стадия | Масса | Масштаб |
| Нач.отд. | Розенблют | | Изделие закладное МН3 | Р | 7,7 | 1:10 |
| Н.контр. | Рутковская | | | Лист | Листов 1 |
| Гл.инж.пр. | Кутырина | | | ЦНИИПРОМЗДАНИЙ | |
| Рук.гр. | Корнетова | | | | |
| Инжен. | Королева | | | | |
| Провер. | Рутковская | | | | |

Копировал Купарадзе Формат А4

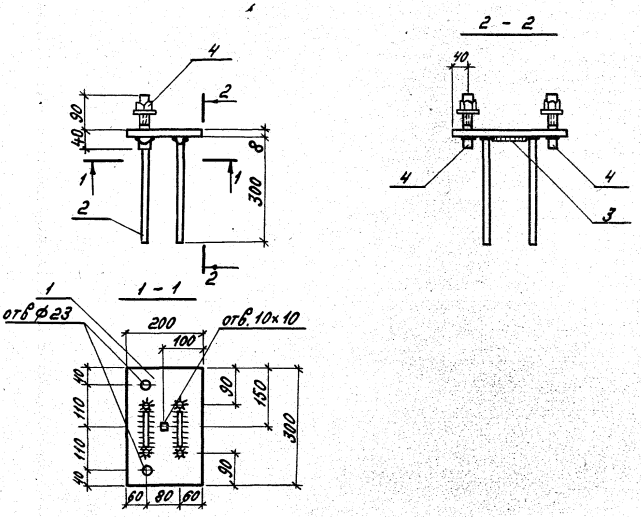


| Формат | Зона | Поз. | Обозначение | Наименование | Кол. | Примечание |
|---|---|---|---|---|---|---|
| | | | | Детали | | |
| Б4 | | 1 | 1.427.1-3.2-0.09.1 | Полоса 8х200 ВСт3кп2-1ТУ14-1-3023-80 | | |
| | | | | ℓ=300 | 1 | 3,8 кг |
| А4 | | 2 | 1.427.1-3.2-0.00.1-022 | Стержень арматурный | 4 | 0,2 кг |
| А4 | | 3 | 1.427.1-3.2-0.00.1-019 | Стержень арматурный | 2 | 0,05 кг |
| Б4 | | 4 | 1.427.1-3.2-0.09.2 | Болт М20 с шайбой и гайкой | 2 | 0,4 кг |

| | | | | | |
|---|---|---|---|---|---|
| | | | 1.427.1-3.2-0.09.0 | | |
| | | | | Стадия | Масса | Масштаб |
| Нач.отд. | Розенблют | | Изделие закладное МН4 | Р | 5,5 | 1:10 |
| Н.контр. | Рутковская | | | Лист | Листов 1 |
| Гл.инж.пр. | Кутырина | | | ЦНИИПРОМЗДАНИЙ | |
| Рук.гр. | Корнетова | | | | |
| Инжен. | Королева | | | | |
| Провер. | Рутковская | | | | |

Инв.№подл. | Подпись и дата | Взам.инв.№

Копировал Купарадзе Формат А4

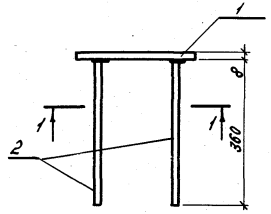


1 - 1

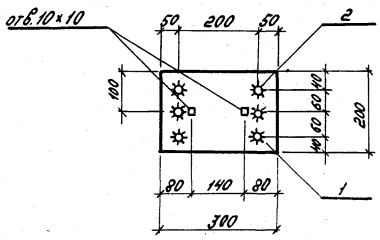


| Формат | Зона | Поз. | Обозначение | Наименование | Кол. | Примечание |
|---|---|---|---|---|---|---|
| | | | | Детали | | |
| Б4 | | 1 | 1.427.1-3.2-0.10.1 | Полоса $\frac{8\times300}{ВСт3кп2\text{-}1\ ГОСТ\ 14\text{-}1\text{-}3023\text{-}80}$ | | |
| | | | | $\ell$=200 | 1 | 3,8 кг |
| А4 | | 2 | 1.427.1-3.2-0.00.1-027 | Стержень арматурный | 6 | 0,33 кг |

Инв.№подл. | Подпись и дата | Взам.инв.№

| | | | | | |
|---|---|---|---|---|---|
| | | | 1.427.1-3.2-0.10.0 | | |
| Нач.отд. | Розенблют | | Изделие закладное МН5 | Стадия: Р; Масса: 5,8; Масштаб: 1:10 | |
| Н.контр. | Рутковская | | | Лист | Листов 1 |
| Гл.инж.пр. | Кутырина | | | ЦНИИПРОМЗДАНИЙ | |
| Рук.гр. | Корнетова | | | | |
| Инжен. | Королева | | | | |
| Провер. | Рутковская | | | | |

Копировал Куларадзе Формат А4

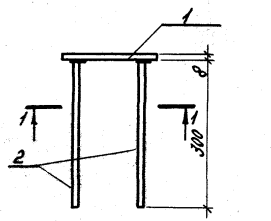


1 - 1

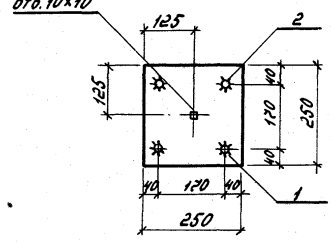


| Формат | Зона | Поз. | Обозначение | Наименование | Кол. | Примечание |
|---|---|---|---|---|---|---|
| | | | | Детали | | |
| Б4 | | 1 | 1.427.1-3.2-0.11.1 | Полоса $\frac{8\times250}{ВСт3кп2\text{-}1\ ГОСТ\ 14\text{-}1\text{-}3023\text{-}80}$ | | |
| | | | | $\ell$=250 | 1 | 3,9 кг |
| А4 | | 2 | 1.427.1-3.2-0.00.1-022 | Стержень арматурный | 4 | 0,2 кг |

Инв.№подл. | Подпись и дата | Взам.инв.№

| | | | | | |
|---|---|---|---|---|---|
| | | | 1.427.1-3.2-0.11.0 | | |
| Нач.отд. | Розенблют | | Изделие закладное МН6 | Стадия: Р; Масса: 4,7; Масштаб: 1:10 | |
| Н.контр. | Рутковская | | | Лист | Листов 1 |
| Гл.инж.пр. | Кутырина | | | ЦНИИПРОМЗДАНИЙ | |
| Рук.гр. | Корнетова | | | | |
| Инжен. | Королева | | | | |
| Провер. | Рутковская | | | | |


Копировал Куларадзе Формат А4

| Формат | Зона | Поз. | Обозначение | Наименование | Кол. | Примечание |
|---|---|---|---|---|---|---|
| | | | | | | |
| | | | | Документация | | |
| А4 | | | 1.427.1-3.2-0.00.0 ТО | Техническое описание | | |
| А4 | | | 1.427.1-3.2-0.12.0 СБ | Сборочный чертеж | | |
| | | | | | | |
| | | | Переменные данные для исполнений: | | | |
| | | | | 1.427.1-3.2-0.12.0 | | МН7 |
| | | | | Детали | | |
| Б4 | | 1 | 1.427.1-3.2-0.12.1 | Уголок $\frac{90\times6}{ВСт.3кп2-1ТУ14-1-3023-80}$ | | |
| | | | | $l$ =250 | 2 | 2,1кг |
| А4 | | 2 | 1.427.1-3.2-0.00.1-020 | Стержень арматурный | 2 | 0,15кг |
| А4 | | 3 | -0.00.2 -05 | Стержень арматурный | 4 | 0,2кг |
| | | | | | | |
| | | | | 1.427.1-3.2-0.12.0-01 | | МН8 |
| | | | | Детали | | |
| Б4 | | 1 | 1.427.1-3.2-0.12.1-01 | Уголок $\frac{90\times6}{ВСт.3кп2-1ТУ14-1-3023-80}$ | | |
| | | | | $l$=300 | 2 | 2,5кг |
| А4 | | 2 | 1.427.1-3.2-0.00.1-024 | Стержень арматурный | 2 | 0,25кг |
| А4 | | 3 | -0.00.2 -06 | Стержень арматурный | 4 | 0,22кг |

0,5
0,88
1,38

| | | | |
|---|---|---|---|
| Нач. отд. | Розенблюм | | 1.427.1-3.2-0.12.0 |
| Н. контр. | Рутковская | | |
| Гл. инж. пр. | Кутырина | | Изделие закладное МН7; МН8 |
| Рук. гр. | Корнетова | | |
| Инженер | Королева | | |
| Проверил | Рутковская | | |

| Стадия | Лист | Листов |
|---|---|---|
| Р | | 1 |

ЦНИИПРОМЗДАНИЙ

Копировал Евдокимова Формат А4

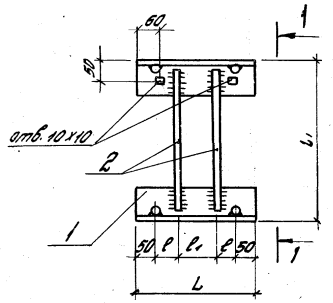


i - 1

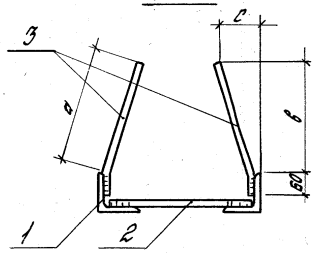


| Обозначение | Марка | Размеры, мм | | | | | | | Масса, кг |
|---|---|---|---|---|---|---|---|---|---|
| | | L | $L_1$ | $l$ | $l_1$ | a | в | c | |
| 1.427.1-3.2-0.12.0 | МН7 | 250 | 300 | 40 | 70 | 240 | 225 | 82 | 5,3 |
| -01 | МН8 | 300 | 400 | 50 | 100 | 300 | 282 | 103 | 6,4 |

Взам. инв. №

Подпись и дата

Инв. № подл.

| | | |
|---|---|---|
| Нач. отд. | Розенблюм | |
| Н. контр. | Рутковская | |
| Гл. инж. пр. | Кутырина | |
| Рук. гр. | Корнетова | |
| Инженер | Королева | |
| Проверил | Рутковская | |

1.427.1-3.2-0.12.0 СБ

Изделие закладное МН7; МН8 Сборочный чертеж

| Стадия | Масса | Масштаб |
|---|---|---|
| Р | см. табл. | 1:10 |

Лист | Листов 1

ЦНИИПРОМЗДАНИЙ

Копировал Евдокимова 19445-03 60 Формат А4

| Формат | Зона | Поз. | Обозначение | Наименование | Кол. | Примечание |
|---|---|---|---|---|---|---|
| | | | | | | |
| | | | | Документация | | |
| А4 | | | 1.427.1-3.2-0.00.0 ТО | Техническое описание | | |
| А4 | | | 1.427.1-3.2-0.13.0 СБ | Сборочный чертеж | | |
| | | | | | | |
| | | | | Детали | | |
| А4 | | 2 | 1.427.1-3.2-0.00.1-028 | Стержень арматурный | 4 | 0,33 кг |
| А4 | | 3 | -022 | Стержень арматурный | 3 | 0,2 кг |
| А4 | | 4 | -0.00.2-07 | Стержень арматурный | 4 | 0,33 кг |
| | | | | | | |
| | | | Переменные данные для исполнений: | | | |
| | | | | 1.427.1-3.2-0.13.0 | | МН9 |
| | | | | Детали | | |
| Б4 | | 1 | 1.427.1-3.2-0.13.1 | Уголок 180×110×10 ВСт.3кп2-1ГУ4-1-3023-80 | | |
| | | | | $\ell$ = 270 | 1 | 6,0 кг |
| | | | | | | |
| | | | | 1.427.1-3.2-0.13.0-01 | | МН10 |
| | | | | Детали | | |
| Б4 | | 1 | 1.427.1-3.2-0.13.1-01 | Уголок 180×110×12 ВСт.3кп2-1ГУ4-1-3023-80 | | |
| | | | | $\ell$ = 270 | 1 | 7,2 кг |

| Изм. | Кол.уч. | Лист | № док. | Подпись | Дата |
|---|---|---|---|---|---|
| Нач.отд. | Розенблюм | | | | |
| Н.контр. | Рутковская | | | | |
| Гл.инж.пр. | Кутырина | | | | |
| Рук.гр. | Корнетова | | | | |
| Проверил | Рутковская | | | | |

1.427.1-3.2-0.13.0

Изделие закладное МН9; МН10

| Стадия | Лист | Листов |
|---|---|---|
| Р | | 1 |

ЦНИИПРОМЗДАНИЙ

Копировал ЕВдокимова Формат А4

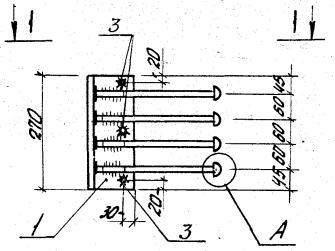


1-1

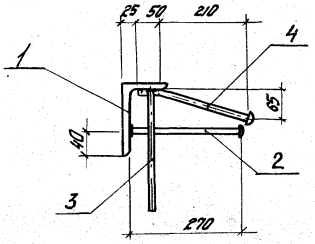


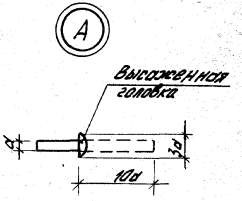


| Обозначение | Марка | Масса, кг |
|---|---|---|
| 1.427.1-3.2-0.13.0 | МН9 | 9,2 |
| -01 | МН10 | 10,4 |

| Изм. | Кол.уч. | Лист | № док. | Подпись | Дата |
|---|---|---|---|---|---|
| Нач.отд. | Розенблюм | | | | |
| Н.контр. | Рутковская | | | | |
| Гл.инж.пр. | Кутырина | | | | |
| Рук.гр. | Корнетова | | | | |
| Проверил | Рутковская | | | | |

1.427.1-3.2-0.13.0 СБ

Изделие закладное МН9; МН10 Сборочный чертеж

| Стадия | Масса | Масштаб |
|---|---|---|
| Р | см. табл. | 1:10 |
| Лист | Листов 1 | |

ЦНИИПРОМЗДАНИЙ

Копировал ЕВдокимова 19445-03 61 Формат А4

| Формат | Зона | Поз. | Обозначение | Наименование | Кол. | Примечание |
|---|---|---|---|---|---|---|
| | | | | **Документация** | | |
| А4 | | | 1.427.1-3.2-0.00.0ТО | Техническое описание | | |
| А4 | | | 1.427.1-3.2-0.14.0СБ | Сборочный чертеж | | |
| | | | | **Детали** | | |
| А4 | | 2 | 1.427.1-3.2-0.00.1-055 | Стержень арматурный | 4 | 0,56 кг |
| А4 | | 3 | -022 | Стержень арматурный | 3 | 0,2 кг |
| А4 | | 4 | 1.427.1-3.2-0.00.2-09 | Стержень арматурный | 4 | 0,51 кг |
| | | | | **Переменные данные для исполнений:** | | |
| | | | | 1.427.1-3.2-0.14.0 | | МН11 |
| | | | | **Детали** | | |
| Б4 | | 1 | 1.427.1-3.2-0.14.1 | Уголок 180×110×10 ВСт.3кп2-1ГУ4-1-3023-80 | | |
| | | | | $\ell$=270 | 1 | 6,0 кг |
| | | | | 1.427.1-3.2-0.14.0-01 | | МН12 |
| | | | | **Детали** | | |
| Б4 | | 1 | 1.427.1-3.2-0.14.1-01 | Уголок 180×110×12 ВСт.3кп2-1ГУ4-1-3023-80 | | |
| | | | | $\ell$=270 | 1 | 7,2 кг |

| | | | |
|---|---|---|---|
| Нач.отд. | Розенблюм | | 1.427.1-3.2-0.14.0 |
| Н.контр. | Рутковская | | |
| Гл.инж.пр. | Кутырина | | Изделие закладное МН11; МН12 |
| Рук.гр. | Корнетова | | Стадия: Р; Лист; Листов: 1 |
| Проверил | Рутковская | | ЦНИИПРОМЗДАНИЙ |

Копировал Евдокимова Формат А4

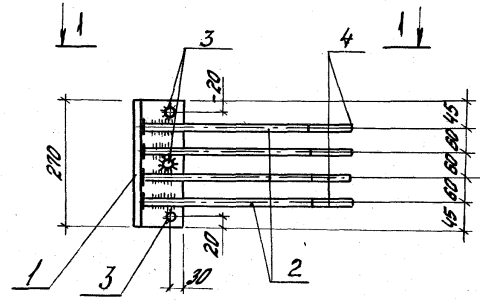


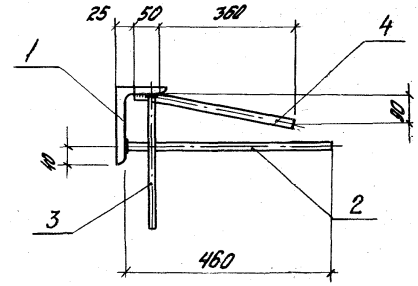


| Обозначение | Марка | Масса, кг |
|---|---|---|
| 1.427.1-3.2-0.14.0 | МН11 | 10,9 |
| -01 | МН12 | 12,1 |

Инв.№ подл. | Подпись и дата | Взам.инв.№

| | | | |
|---|---|---|---|
| Нач.отд. | Розенблюм | | 1.427.1-3.2-0.14.0СБ |
| Н.контр. | Рутковская | | |
| Гл.инж.пр. | Кутырина | | Изделие закладное МН11; МН12 Сборочный чертеж |
| Рук.гр. | Корнетова | | Стадия: Р; Масса: см.табл.; Масштаб: 1:10; Лист; Листов: 1 |
| Проверил | Рутковская | | ЦНИИПРОМЗДАНИЙ |

Копировал Евдокимова 19445-03 62 Формат А4

| Формат | Зона | Поз. | Обозначение | Наименование | Кол. | Примечание |
|---|---|---|---|---|---|---|
| | | | | | | |
| | | | | Документация | | |
| А4 | | | 1.427.1-3.2-0.00.0ТО | Техническое описание | | |
| А4 | | | 1.427.1-3.2-0.15.0СБ | Сборочный чертеж | | |
| | | | | | | |
| | | | | Детали | | |
| Б4 | | 1 | 1.427.1-3.2-0.15.1 | Полоса $\frac{8\times200}{8\text{ст}3\text{кп}2\text{-}1\text{ТУ}14\text{-}1\text{-}3023\text{-}80}$ | | |
| | | | | $l=250$ | 2 | 3,2кг |
| | | | | | | |
| | | | Переменные | данные для исполнений: | | |
| | | | | 1.427.1-3.2-0.15.0 | | МН13 |
| | | | | Детали | | |
| А4 | | 2 | 1.427.1-3.2-0.00.1-026 | Стержень арматурный | 6 | 0,26кг |
| | | | | | | |
| | | | | 1.427.1-3.2-0.15.0-01 | | МН14 |
| | | | | Детали | | |
| А4 | | 2 | 1.427.1-3.2-0.00.1-030 | Стержень арматурный | 6 | 0,35кг |

1.427.1-3.2-0.15.0

| | | | |
|---|---|---|---|
| Нач. отд. | Розенблюм | | |
| Н. контр. | Рутковская | | |
| Гл. инж. пр. | Кутырина | | |
| Рук. гр. | Корнетова | | |
| Проверил | Рутковская | | |

Изделие закладное МН13; МН14

| Стадия | Лист | Листов |
|---|---|---|
| Р | | 1 |

ЦНИИПРОМЗДАНИЙ

Копировал Евдокимова Формат А4

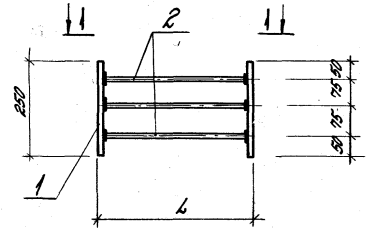


1-1

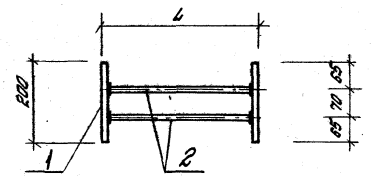


| Обозначение | Марка | L, мм | Масса, кг |
|---|---|---|---|
| 1.427.1-3.2-0.15.0 | МН13 | 300 | 8,0 |
| -01 | МН14 | 400 | 8,5 |

1.427.1-3.2-0.15.0 СБ

| | | | |
|---|---|---|---|
| Нач. отд. | Розенблюм | | |
| Н. контр. | Рутковская | | |
| Гл. инж. пр. | Кутырина | | |
| Рук. гр. | Корнетова | | |
| Проверил | Рутковская | | |

Изделие закладное МН13; МН14 Сборочный чертеж

| Стадия | Масса | Масштаб |
|---|---|---|
| Р | см. табл. | 1:10 |
| Лист | Листов 1 | |

ЦНИИПРОМЗДАНИЙ

Инв. № подл. | Подпись и дата | Взам. инв. №

Копировал Евдокимова 19445-03 63 Формат А4

| Формат | Зона | Поз. | Обозначение | Наименование | Кол. | Примечание |
|---|---|---|---|---|---|---|
| | | | | | | |
| | | | | Документация | | |
| А4 | | | 1.427.1-3.2-0.00.0ТО | Техническое описание | | |
| А4 | | | 1.427.1-3.2-0.16.0СБ | Сборочный чертеж | | |
| | | | | | | |
| | | | | 1.427.1-3.2-0.16.0 | | МН15 |
| | | | | 1.427.1-3.2-0.16.0-01 | | МН16 |
| | | | | Детали | | |
| Б4 | | 1 | 1.427.1-3.2-0.16.1 | Полоса $\frac{8\times150}{8Ст.3кп2-1ТУ14-1-3023-80}$ | | |
| | | | | $l=270$ | 1 | 2,6кг |
| А4 | | 2 | 1.427.1-3.2-0.00.1-024 | Стержень арматурный | 3 | 0,23кг |

1.427.1-3.2-0.16.0

| | | |
|---|---|---|
| Нач.отд. | Розенблюм | |
| Н.контр. | Рутковская | |
| Гл.инж.пр. | Кутырина | |
| Рук.гр. | Корнетова | |
| Проверил | Рутковская | |

Изделие закладное МН15; МН16

| Стадия | Лист | Листов |
|---|---|---|
| Р | | 1 |

ЦНИИПРОМЗДАНИЙ

Инв.№ подл. | Подпись и дата | Взам.инв.№

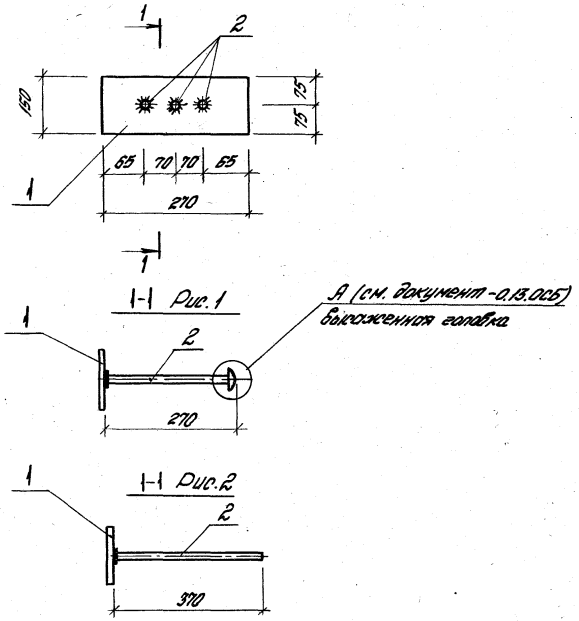


| Обозначение | Рис. | Марка | Масса, кг |
|---|---|---|---|
| 1.427.1-3.2-0.16.0- | 1 | МН15 | 3,3 |
| -01 | 2 | МН16 | 3,3 |

1.427.1-3.2-0.16.0СБ

| | | |
|---|---|---|
| Нач.отд. | Розенблюм | |
| Н.контр. | Рутковская | |
| Гл.инж.пр. | Кутырина | |
| Рук.гр. | Корнетова | |
| Провер. | Рутковская | |

Изделие закладное МН15; МН16 Сборочный чертеж

| Стадия | Масса | Масштаб |
|---|---|---|
| Р | см.табл. | 1:10 |

Лист | Листов 1

ЦНИИПРОМЗДАНИЙ

Инв.№ подл. | Подпись и дата | Взам.инв.№

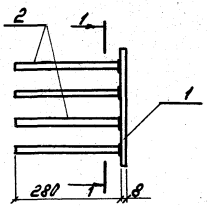


1 - 1

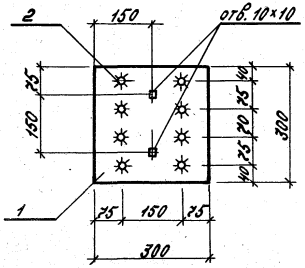


| Формат | Зона | Поз. | Обозначение | Наименование | Кол. | Примечание |
|---|---|---|---|---|---|---|
| | | | | Детали | | |
| Б4 | | 1 | 1.427.1-3.2-0.17.1 | Полоса $\frac{8\times300}{ВСт3кп2\text{-}1ГУ4\text{-}1\text{-}3023\text{-}80}$ | | |
| | | | | $\ell$=300 | 1 | 5,7 кг |
| А4 | | 2 | 1.427.1-3.2-0.00.1-021 | Стержень арматурный | 8 | 0,2 кг |

1.427.1-3.2-0.17.0

| | | | | | |
|---|---|---|---|---|---|
| Изделие закладное МН 17 | | Стадия | Масса | Масштаб |
| | | Р | 7,3 | 1:10 |
| | | Лист | | Листов 1 |
| | | ЦНИИПРОМЗДАНИЙ | | |

| | | |
|---|---|---|
| Нач.отд. | Розенблюм | |
| Н.контр. | Рутковская | |
| Гл.инж.пр. | Кутырина | |
| Рук.гр. | Корнетова | |
| Инжен. | Королева | |
| Провер. | Рутковская | |

Копировал Купарадзе Формат А4

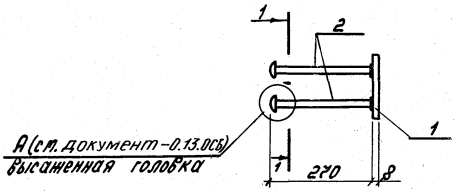


1 - 1

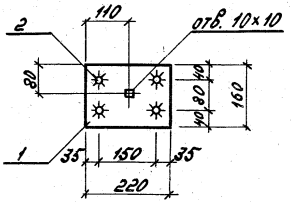


| Формат | Зона | Поз. | Обозначение | Наименование | Кол. | Примечание |
|---|---|---|---|---|---|---|
| | | | | Детали | | |
| Б4 | | 1 | 1.427.1-3.2-0.18.1 | Полоса $\frac{8\times160}{ВСт3кп2\text{-}1ГУ4\text{-}1\text{-}3023\text{-}80}$ | | |
| | | | | $\ell$=220 | 1 | 2,2 кг |
| А4 | | 2 | 1.427.1-3.2-0.00.1-029 | Стержень арматурный | 4 | 0,35 кг |

1.427.1-3.2-0.18.0

| | | | | | |
|---|---|---|---|---|---|
| Изделие закладное МН 18 | | Стадия | Масса | Масштаб |
| | | Р | 3,6 | 1:10 |
| | | Лист | | Листов 1 |
| | | ЦНИИПРОМЗДАНИЙ | | |

| | | |
|---|---|---|
| Нач.отд. | Розенблюм | |
| Н.контр. | Рутковская | |
| Гл.инж.пр. | Кутырина | |
| Рук.гр. | Корнетова | |
| Инжен. | Королева | |
| Провер. | Рутковская | |

Инв.№подл. | Подпись и дата | Взам.инв.№



Инв.№подл. | Подпись и дата | Взам.инв.№

| Формат | Зона | Поз. | Обозначение | Наименование | Кол. | Примечание |
|---|---|---|---|---|---|---|
| | | | | Документация | | |
| А4 | | | 1.427.1-3.2-0.00.ОТО | Технические описание | | |
| А4 | | | 1.427.1-3.2-0.19.ОСБ | Сборочный чертеж | | |
| | | | | Детали | | |
| А4 | | 3 | 1.427.1-3.2-0.00.1-010 | Стержень арматурный | 2 | 0,05 кг |
| | | | Переменные данные для исполнений | | | |
| | | | | 1.427.1-3.2-0.19.0 | | МН19 |
| | | | | Детали | | |
| Б4 | | 1 | 1.427.1-3.2-0.19.1 | Полоса $\frac{10\times290}{ВСт.3кп2\text{-}1ТУ14\text{-}1\text{-}3023\text{-}80}$ | | |
| | | | | $l=200$ | 1 | 3,1 кг |
| А4 | | 2 | 1.427.1-3.2-0.00.1-029 | Стержень арматурный | 6 | 0,33 кг |
| | | | | 1.427.1-3.2-0.19.0-01 | | МН20 |
| | | | | Детали | | |
| Б4 | | 1 | 1.427.1-3.2-0.19.1-01 | Полоса $\frac{10\times290}{ВСт.3кп2\text{-}1ТУ14\text{-}1\text{-}3023\text{-}80}$ | | |
| | | | | $l=250$ | 1 | 3,9 кг |
| А4 | | 2 | 1.427.1-3.2-0.00.1-029 | Стержень арматурный | 6 | 0,33 кг |
| | | | | 1.427.1-3.2-0.19.0-02 | | МН21 |
| | | | | Детали | | |
| Б4 | | 1 | 1.427.1-3.2-0.19.1-02 | Полоса $\frac{10\times290}{ВСт.3кп2\text{-}1ТУ14\text{-}1\text{-}3023\text{-}80}$ | | |
| | | | | $l=300$ | 1 | 4,8 кг |
| А4 | | 2 | 1.427.1-3.2-0.00.1-055 | Стержень арматурный | 6 | 0,47 кг |

1.427.1-3.2-0.19.0

| | | |
|---|---|---|
| Нач. отд. | Розенблюм | |
| Н. контр. | Рутковская | |
| Гл. инж. пр. | Кутырина | |
| Рук. гр. | Корнетова | |
| Проверил | Рутковская | |

Изделие закладное МН19 ... МН27

| Стадия | Лист | Листов |
|---|---|---|
| Р | 1 | 3 |

ЦНИИПРОМЗДАНИЙ

Инв. № подл. | Подпись и дата | Взам. инв. №

| Формат | Зона | Поз. | Обозначение | Наименование | Кол. | Примечание |
|---|---|---|---|---|---|---|
| | | | | 1.427.1-3.2-0.19.0-03 | | МН22 |
| | | | | Детали | | |
| Б4 | | 1 | 1.427.1-3.2-0.19.1 | Полоса $\frac{10\times290}{ВСт.3кп2\text{-}1ТУ14\text{-}1\text{-}3023\text{-}80}$ | 1 | 3,1 кг |
| | | | | $l=200$ | | |
| А4 | | 2 | 1.427.1-3.2-0.00.1-031 | Стержень арматурный | 6 | 0,43 кг |
| | | | | 1.427.1-3.2-0.19.0-04 | | МН23 |
| | | | | Детали | | |
| Б4 | | 1 | 1.427.1-3.2-0.19.1-01 | Полоса $\frac{10\times290}{ВСт.3кп2\text{-}1ТУ14\text{-}1\text{-}3023\text{-}80}$ | | |
| | | | | $l=250$ | 1 | 3,9 кг |
| А4 | | 2 | 1.427.1-3.2-0.00.1-031 | Стержень арматурный | 6 | 0,43 кг |
| | | | | 1.427.1-3.2-0.19.0-05 | | МН24 |
| | | | | Детали | | |
| Б4 | | 1 | 1.427.1-3.2-0.19.1-02 | Полоса $\frac{10\times290}{ВСт.3кп2\text{-}1ТУ14\text{-}1\text{-}3023\text{-}80}$ | | |
| | | | | $l=300$ | 1 | 4,8 кг |
| А4 | | 2 | 1.427.1-3.2-0.00.1-057 | Стержень арматурный | 6 | 0,6 кг |
| | | | | 1.427.1-3.2-0.19.0-06 | | МН25 |
| | | | | Детали | | |
| Б4 | | 1 | 1.427.1-3.2-0.19.1 | Полоса $\frac{10\times290}{ВСт.3кп2\text{-}1ТУ14\text{-}1\text{-}3023\text{-}80}$ | | |
| | | | | $l=200$ | 1 | 3,1 кг |
| А4 | | 2 | 1.427.1-3.2-0.00.1-290 | Стержень арматурный | 6 | 0,51 кг |
| | | | | 1.427.1-3.2-0.19.0-07 | | МН26 |
| | | | | Детали | | |
| Б4 | | 1 | 1.427.1-3.2-0.19.1-01 | Полоса $\frac{10\times290}{ВСт.3кп2\text{-}1ТУ14\text{-}1\text{-}3023\text{-}80}$ | | |
| | | | | $l=250$ | 1 | 3,9 кг |
| А4 | | 2 | 1.427.1-3.2-0.00.1-290 | Стержень арматурный | 6 | 0,51 кг |

1.427.1-3.2-0.19.0

Лист 2

| Формат | Зона | Поз. | Обозначение | Наименование | Кол. | Примечание |
|---|---|---|---|---|---|---|
| | | | | 1.427.1-3.2-0.19.0-08 | | МН27 |
| | | | | Детали | | |
| Б4 | | 1 | 1.427.1-3.2-0.19.1-02 | Полоса $\frac{10\times290}{\text{в Ст.3кп2-17ГпсЧ-1.3ОСТ}}$ | | |
| | | | | $\ell$ = 300 | 1 | 4,8 кг |
| А4 | | 2 | 1.427.1-3.2-0.00.1-058 | Стержень арматурный | 6 | 0,71 кг |

Инв. № подл. | Подпись и дата | Взам. инв. №

| | | | |
|---|---|---|---|
| | | 1.427.1-3.2-0.19.0 | Лист 3 |

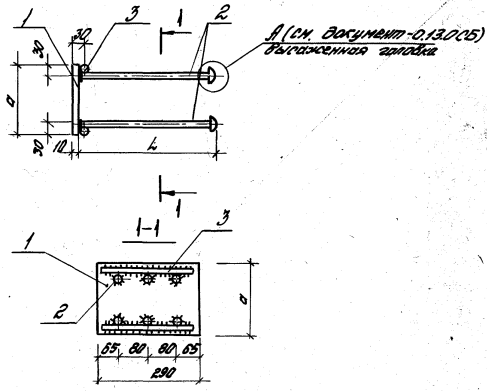


| Обозначение | Марка | Размеры мм | | Масса, кг |
|---|---|---|---|---|
| | | a | L | |
| 1.427.1-3.2-0.19.0 | МН19 | 200 | 260 | 5,2 |
| -01 | МН20 | 250 | 260 | 6,0 |
| -02 | МН21 | 300 | 240 | 7,7 |
| -03 | МН22 | 200 | 360 | 5,8 |
| -04 | МН23 | 250 | 360 | 6,6 |
| -05 | МН24 | 300 | 350 | 8,5 |
| -06 | МН25 | 200 | 460 | 6,3 |
| -07 | МН26 | 250 | 460 | 7,1 |
| -08 | МН27 | 300 | 450 | 9,2 |

Инв. № подл. | Подпись и дата | Взам. инв. №

| | | | |
|---|---|---|---|
| Нач. отд. | Розенблюм | | |
| Н. контр. | Рутковский | | |
| Гл. инж. пр. | Кутюрина | | |
| Рук. гр. | Корнетова | | |
| Проверил | Рутковский | | |

1.427.1-3.2-0.19.0СБ

Изделие закладное МН19... МН27
Сборочный чертеж

| Стадия | Масса | Масштаб |
|---|---|---|
| Р | см. табл. | 1:10 |
| Лист | Листов 1 | |

ЦНИИПРОМЗДАНИЙ

| Зона | Поз. | Обозначение | Наименование | Кол. | Примечание |
|---|---|---|---|---|---|
| | | | **Документация** | | |
| АА | | 1.427.1-3.2-0.00.ОТО | Техническое описание | | |
| АА | | 1.427.1-3.2-0.20.ОСБ | Сборочный чертеж | | |
| | | | **Переменные данные для исполнений:** | | |
| | | | 1.427.1-3.2-0.20.0 | | МН28 |
| | | | **Детали** | | |
| БА | 1 | 1.427.1-3.2-0.20.1 | Уголок $\frac{63\times5}{ВСт3кп2\text{-}1ГОСТ14\text{-}1\text{-}3023\text{-}80}$ | | |
| | | | $\ell$=150 | 2 | 0,7кг |
| АА | 2 | 1.427.1-3.2-0.00.1-025 | Стержень арматурный | 1 | 0,2кг |
| | | | 1.427.1-3.2-0.20.0-01 | | МН29 |
| | | | **Детали** | | |
| БА | 1 | 1.427.1-3.2-0.20.1 | Уголок $\frac{63\times5}{ВСт3кп2\text{-}1ГОСТ14\text{-}1\text{-}3023\text{-}80}$ | | |
| | | | $\ell$=150 | 2 | 0,7кг |
| АА | 2 | 1.427.1-3.2-0.00.1-028 | Стержень арматурный | 1 | 0,3кг |
| | | | 1.427.1-3.2-0.20.0-02 | | МН30 |
| | | | **Детали** | | |
| БА | 1 | 1.427.1-3.2-0.20.1-01 | Уголок $\frac{63\times5}{ВСт3кп2\text{-}1ГОСТ14\text{-}1\text{-}3023\text{-}80}$ | | |
| | | | $\ell$=200 | 2 | 0,8кг |
| АА | 2 | 1.427.1-3.2-0.00.1-025 | Стержень арматурный | 2 | 0,2кг |
| | | | 1.427.1-3.2-0.20.0-03 | | МН31 |
| | | | **Детали** | | |
| БА | 1 | 1.427.1-3.2-0.20.1-01 | Уголок $\frac{63\times5}{ВСт3кп2\text{-}1ГОСТ14\text{-}1\text{-}3023\text{-}80}$ | | |
| | | | $\ell$=200 | 2 | 0,8кг |
| АА | 2 | 1.427.1-3.2-0.00.1-028 | Стержень арматурный | 2 | 0,3кг |

1.427.1-3.2-0.20.0

| | | | |
|---|---|---|---|
| Нач. отд. | Разенблат | | |
| Н. контр. | Рутковская | | |
| Гл. инж. пр. | Кутырина | | |
| Рук. гр. | Корнетова | | |
| Проверил | Рутковская | | |

Изделие закладное МН28...МН31

| Стадия | Лист | Листов |
|---|---|---|
| Р | | 1 |

ЦНИИПРОМЗДАНИЙ

Копировал: Левина Формат А4

Рис.1

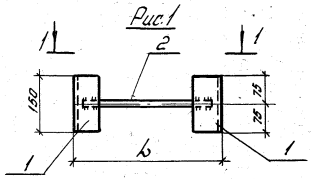


Рис.2

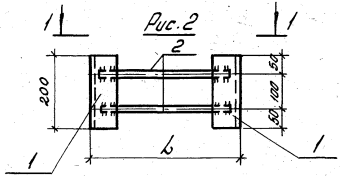


1-1

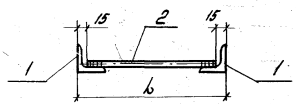


| Обозначение | Рис. | Марка | L, мм | Масса, кг |
|---|---|---|---|---|
| 1.427.1-3.2-0.20.0 | 1 | МН28 | 300 | 1,6 |
| -01 | 1 | МН29 | 400 | 1,7 |
| -02 | 2 | МН30 | 300 | 2,3 |
| -03 | 2 | МН31 | 400 | 2,5 |

Взам. инв. № | Подпись и дата | Инв. № подл.

1.427.1-3.2-0.20.0СБ

| | | | |
|---|---|---|---|
| Нач. отд. | Разенблат | | |
| Н. контр. | Рутковская | | |
| Гл. инж. пр. | Кутырина | | |
| Рук. гр. | Корнетова | | |
| Проверил | Рутковская | | |

Изделие закладное МН28...МН31 Сборочный чертеж.

| Стадия | Масса | Масштаб |
|---|---|---|
| Р | см. табл. | 1:10 |
| Лист | Листов 1 | |

ЦНИИПРОМЗДАНИЙ

Копировал: Левина 19445-03 68 Формат А4

| Формат | Зона | Поз. | Обозначение | Наименование | Кол. | Примечание |
|---|---|---|---|---|---|---|
| | | | | Документация | | |
| А4 | | | 1.427.1-3.2-0.00.ОТО | Техническое описание | | |
| А4 | | | 1.427.1-3.2-0.21.0СБ | Сборочный чертеж | | |
| | | | Переменные данные для исполнений | | | |
| | | | | 1.427.1-3.2-0.21.0 | | МН32 |
| | | | | Детали | | |
| Б4 | | 1 | 1.427.1-3.2-0.21.1 | Стержень Ф10АI ГОСТ 5781-82 $\ell$=355 | 1 | 0,6 кг |
| | | | | 1.427.1-3.2-0.21.0-01 | | МН33 |
| | | | | Детали | | |
| Б4 | | 1 | 1.427.1-3.2-0.21.1-01 | Стержень Ф12АI ГОСТ 5781-82 $\ell$=335 | 1 | 0,8 кг |
| | | | | 1.427.1-3.2-0.21.0-00 | | МН34 |
| | | | | Детали | | |
| Б4 | | 1 | 1.427.1-3.2-0.21.1-02 | Стержень Ф14АI ГОСТ 5781-82 $\ell$=1210 | 1 | 1,6 кг |
| | | | | 1.427.1-3.2-0.21.0-03 | | МН35 |
| | | | | Детали | | |
| Б4 | | 1 | 1.427.1-3.2-0.21.1-03 | Стержень Ф16АI ГОСТ 5781-82 $\ell$=1295 | 1 | 2,1 кг |
| | | | | 1.427.1-3.2-0.21.0-04 | | МН36 |
| | | | | Детали | | |
| Б4 | | 1 | 1.427.1-3.2-0.21.1-04 | Стержень Ф20АI ГОСТ 5781-82 $\ell$=1675 | 1 | 4,2 кг |
| | | | | 1.427.1-3.2-0.21.0-05 | | МН37 |
| | | | | Детали | | |
| Б4 | | 1 | 1.427.1-3.2-0.21.1-05 | Стержень Ф22 ГОСТ 5781-82 $\ell$=1755 | 1 | 5,4 кг |
| | | | | 1.427.1-3.2-0.21.0 | | МН38 |
| | | | | Детали | | |
| Б4 | | 1 | 1.427.1-3.2-0.21.1-06 | Стержень Ф25 ГОСТ 5781-82 $\ell$=2495 | 1 | 9,6 кг |

Инв.№ подл. | Подпись и дата | Взам.инв.№

| | | | |
|---|---|---|---|
| Нач. отд | Розенблюм | | |
| Н. контр. | Кутырина | | |
| Гл. инж. пр. | Кутырина | | |
| Рук. гр. | Харнетова | | |
| Ст. инж. | Дуткевская | | |
| Проверил | Кутырина | | |

1.427.1-3.2-0.21.0

Изделие закладное МН32... МН38

| Стадия | Лист | Листов |
|---|---|---|
| Р | | 1 |

ЦНИИПРОМЗДАНИЙ

Копировал: Левина Формат А4

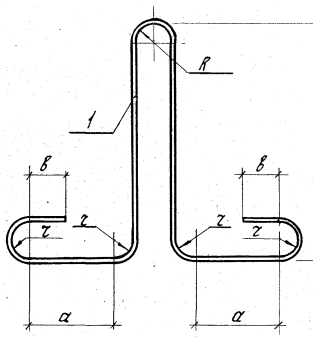


| Обозначение | Марка | Размеры, мм | | | | | Масса, кг |
|---|---|---|---|---|---|---|---|
| | | a | в | c | z | R | |
| 1.427.1-3.2-0.21.0- | МН32 | 75 | 30 | 260 | 20 | 30 | 0,6 |
| -01 | МН33 | 75 | 30 | 300 | 20 | 30 | 0,8 |
| -02 | МН34 | 115 | 50 | 340 | 30 | 30 | 1,6 |
| -03 | МН35 | 115 | 50 | 380 | 30 | 30 | 2,1 |
| -04 | МН36 | 155 | 70 | 480 | 40 | 40 | 4,2 |
| -05 | МН37 | 155 | 70 | 520 | 40 | 40 | 5,4 |
| -06 | МН38 | 230 | 100 | 750 | 60 | 60 | 9,6 |

Инв.№ подл. | Подпись и дата | Взам.инв.№

| | | | |
|---|---|---|---|
| Нач. отд | Розенблюм | | |
| Н. контр. | Кутырина | | |
| Гл. инж. пр. | Кутырина | | |
| Рук. гр. | Харнетова | | |
| Ст. инж. | Кутырина | | |
| Проверил | Кутырина | | |

1.427.1-3.2-0.21.0 СБ

Изделие закладное МН32... МН38 Сборочный чертеж

| Стадия | Масса | Масштаб |
|---|---|---|
| Р | | 1:5 |
| Лист | Листов 1 | |

ЦНИИПРОМЗДАНИЙ

Копировал: Левина 19445-03 69 Формат А4

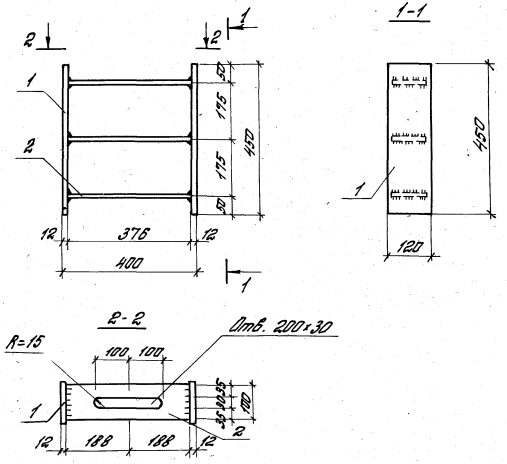


| Формат | Зона | Поз. | Обозначение | Наименование | Кол. | Примечание |
|---|---|---|---|---|---|---|
| | | | | Детали | | |
| Б4 | | 1 | 1.427.1-3.2-0.22.1 | Полоса 12×120 ВСТ3КП2-1ТУ14-1-3023-80 ℓ=450 | 2 | 5.1 кг |
| Б4 | | 2 | -01 | Полоса 12×100 ВСТ3КП2-1ТУ14-1-3023-80 ℓ=376 | 3 | 3.5 кг |

1.427.1-3.2 - 0.22.0

| | | | |
|---|---|---|---|
| Нач.отд. | Розенблюм | | |
| Н.контр. | Корнетова | | |
| Гл.инж.пр. | Кутырина | | |
| Ст.инж. | Рутковская | | |
| Инж. | Ус | | |
| Провер. | Корнетова | | |

Изделие закладное МН39

| Стадия | Масса | Масштаб |
|---|---|---|
| Р | 20.7 | 1:10 |
| Лист | Листов 1 | |

ЦНИИПРОМЗДАНИЙ

Копировал: Щедрина Формат А4

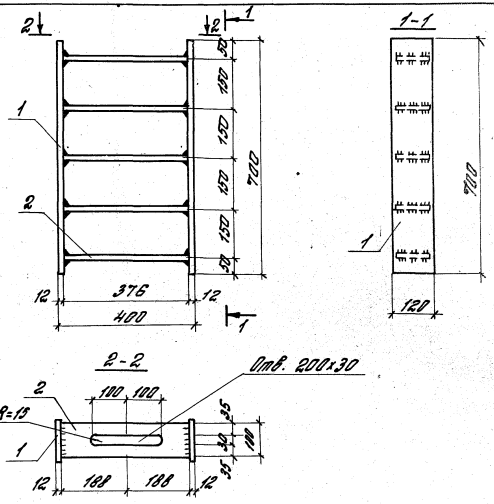


| Формат | Зона | Поз. | Обозначение | Наименование | Кол. | Примечание |
|---|---|---|---|---|---|---|
| | | | | Детали | | |
| Б4 | | 1 | 1.427.1-3.2-0.23.1 | Полоса 12×120 ВСТ3КП2-1ТУ14-1-3023-80 ℓ=700 | 2 | 8.0 кг |
| Б4 | | 2 | -01 | Полоса 12×100 ВСТ3КП2-1ТУ14-1-3023-80 ℓ=376 | 5 | 3.5 кг |

1.427.1-3.2- 0.23.0

| | | | |
|---|---|---|---|
| Нач.отд. | Розенблюм | | |
| Н.контр. | Корнетова | | |
| Гл.инж.пр. | Кутырина | | |
| Ст.инж. | Рутковская | | |
| Инж. | Ус | | |
| Провер. | Корнетова | | |

Изделие закладное МН40

| Стадия | Масса | Масштаб |
|---|---|---|
| Р | 33.5 | 1:10 |
| Лист | Листов 1 | |

ЦНИИПРОМЗДАНИЙ

Инв.№ подл. | Подпись и дата | Взам. инв.№

Копировал: Щедрина 19445-03 70 Формат А4

| Формат | Зона | Поз. | Обозначение | Наименование | Кол. | Приме-чание |
|---|---|---|---|---|---|---|
| | | | | Документация | | |
| А4 | | | 1.427.1-3.2-0.00. ОТО | Техническое описание | | |
| А4 | | | 1.427.1-3.2-0.24. ОСБ | Сборочный чертеж | | |
| | | | | Детали | | |
| Б4 | | 2 | 1.427.1-3.2-0.24.1 | Полоса $\frac{10\times120}{ВСт3кп2\text{-}1ГОСТ14\text{-}1\text{-}5023\text{-}80}$ | | |
| | | | | $\ell$=160 | 1 | 1,5 кг |
| Б4 | | 3 | 1.427.1-3.2-0.24.1-01 | Полоса $\frac{10\times110}{ВСт3кп2\text{-}1ГОСТ14\text{-}1\text{-}5023\text{-}80}$ | | |
| | | | | $\ell$=300 | 1 | 2,6 кг |
| | | | Переменные данные | для исполнений: | | |
| | | | | 1.427.1-3.2-0.24.0 | | 1СФ32 |
| | | | | Детали | | |
| Б4 | | 1 | 1.427.1-3.2-0.24.2 | Швеллер $\frac{12}{ВСт3кп2\text{-}1ГОСТ14\text{-}3023\text{-}80}$ | | |
| | | | | $\ell$=3130 | 2 | 32,6 кг |
| | | | | 1.427.1-3.2-0.24.0-01 | | 1СФ33 |
| | | | | Детали | | |
| Б4 | | 1 | 1.427.1-3.2-0.24.2-01 | Швеллер $\frac{12}{ВСт3кп2\text{-}1ГОСТ14\text{-}1\text{-}3023\text{-}80}$ | | |
| | | | | $\ell$=3280 | 2 | 34,2 кг |
| | | | | 1.427.1-3.2-0.24.0-02 | | 1СФ37 |
| | | | | Детали | | |
| Б4 | | 1 | 1.427.1-3.2-0.24.2-02 | Швеллер $\frac{12}{ВСт3кп2\text{-}1ГОСТ14\text{-}1\text{-}3023\text{-}80}$ | | |
| | | | | $\ell$=3650 | 2 | 38,2 кг |

| | | | |
|---|---|---|---|
| Нач. отд. | Розенблат | | 1.427.1-3.2-0.24.0 |
| Н. контр. | Кутырина | | |
| Гл. инж. пр. | Кутырина | | Стальной элемент колонны 1СФ32, 1СФ33, 1СФ37 |
| Рук. гр. | Корнетова | | Стадия: Р; Лист; Листов: 1 |
| Инженер | Королева | | ЦНИИПРОМЗДАНИЙ |
| Проверил | Рутковская | | |

Копировал: Левина Формат А4

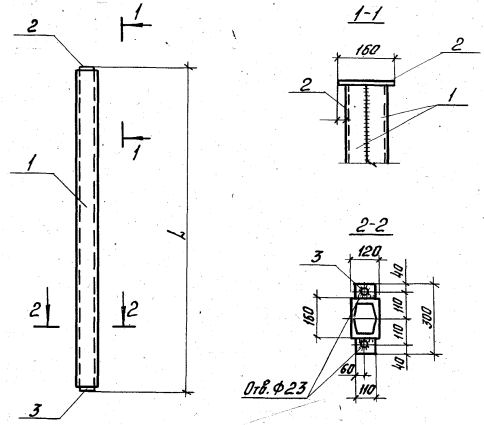


| Обозначение | Марка | h, мм | Масса, кг |
|---|---|---|---|
| 1.427.1-3.2-0.24.0 | 1СФ32 | 3150 | 69,3 |
| -01 | 1СФ33 | 3300 | 72,5 |
| -02 | 1СФ37 | 3670 | 80,5 |

Взам. инв. № | Подпись и дата | Инв. № подл.

1.427.1-3.2-0.24.0 СБ

| | | |
|---|---|---|
| Нач. отд. | Розенблат | |
| Н. контр. | Кутырина | |
| Гл. инж. пр. | Кутырина | |
| Рук. гр. | Корнетова | |
| Инженер | Королева | |
| Проверил | Рутковская | |

Стальной элемент колонны 1СФ32; 1СФ33; 1СФ37 Сборочный чертеж

| Стадия | Масса | Масштаб |
|---|---|---|
| Р | | – |
| Лист | Листов 1 | |

ЦНИИПРОМЗДАНИЙ

Копировал: Левина 19445-03 71 Формат А4

| Формат | Зона | Поз. | Обозначение | Наименование | Кол. | Приме-чание |
|---|---|---|---|---|---|---|
| | | | | **Документация** | | |
| А4 | | | 1.427.1-3.2-0.00.ОТО | Техническое описание | | |
| А4 | | | 1.427.1-3.2-0.25.ОСБ | Сборочный чертеж | | |
| | | | | **Детали** | | |
| Б4 | | 1 | 1.427.1-3.2-0.25.1 | Полоса $\frac{10\times300}{ВСт3кп2\text{-}1ГОСТ\ 14\text{-}1\text{-}3023\text{-}80}$ | | |
| | | | | $\ell = 300$ | 1 | 7,1 кг |
| | | | | **Переменные данные для исполнений** | | |
| | | | | 1.427.1-3.2-0.25.0 | | 2СФ1 |
| | | | | **Детали** | | |
| Б4 | | 2 | 1.427.1-3.2-0.25.2 | Двутавр $\frac{27}{ВСт3кп2\text{-}1ГОСТ\ 14\text{-}1\text{-}3023\text{-}80}$ | | |
| | | | | $\ell = 115$ | 1 | 3,6 кг |
| | | | | 1.427.1-3.2-0.25.0-01 | | 2СФ2 |
| | | | | **Детали** | | |
| Б4 | | 2 | 1.427.1-3.2-0.25.2-01 | Двутавр $\frac{27}{ВСт3кп2\text{-}1ГОСТ\ 14\text{-}1\text{-}3023\text{-}80}$ | | |
| | | | | $\ell = 190$ | 1 | 6,0 кг |
| | | | | 1.427.1-3.2-0.25.0-01 | | 2СФ3 |
| | | | | **Детали** | | |
| Б4 | | 2 | 1.427.1-3.2-0.25.2-02 | Двутавр $\frac{27}{ВСт3кп2\text{-}1ГОСТ\ 14\text{-}1\text{-}3023\text{-}80}$ | | |
| | | | | $\ell = 265$ | 1 | 8,4 кг |

| | | | |
|---|---|---|---|
| Нач. отд. | Розенблат | | |
| Н. контр. | Кутырина | | |
| Гл. инж. пр | Кутырина | | |
| Рук. гр. | Корнетова | | |
| Инженер | Королево | | |
| Проверил | Рутковская | | |

1.427.1-3.2-0.25.0

Стальной элемент колонны 2СФ1, 2СФ2, 2СФ3

| Стадия | Лист | Листов |
|---|---|---|
| Р | | 1 |

ЦНИИПРОМЗДАНИЙ

Копировал: Левина Формат А4

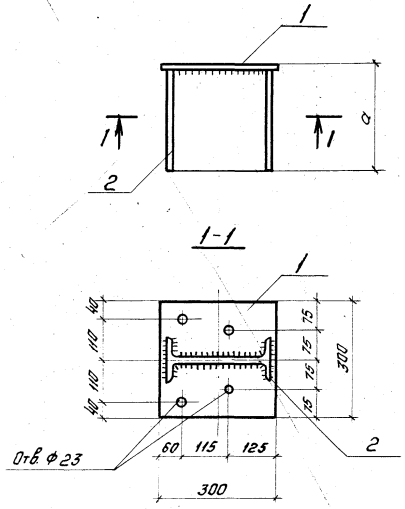


| Обозначение | Марка | a, мм | Масса, кг |
|---|---|---|---|
| 1.427.1-3.2-0.25.0 | 2СФ1 | 125 | 10,7 |
| -01 | 2СФ2 | 200 | 13,1 |
| -02 | 2СФ3 | 275 | 15,5 |

Инв. № подл. | Подпись и дата | Взам. инв. №

| | | | |
|---|---|---|---|
| Нач. отд. | Розенблат | | |
| Н. контр. | Кутырина | | |
| Гл. инж. пр | Кутырина | | |
| Рук. гр. | Корнетова | | |
| Инженер | Королево | | |
| Проверил | Рутковская | | |

1.427.1-3.2-0.25.ОСБ

Стальной элемент колонны 2СФ1, 2СФ2, 2СФ3 Сборочный чертеж

| Стадия | Масса | Масштаб |
|---|---|---|
| Р | ст. табл. | 1:10 |
| Лист | Листов 1 | |

ЦНИИПРОМЗДАНИЙ

Копировал: Левина 19445 03 72 Формат А4

| Обозначение | Ф, мм и класс стали | Длина, мм | Масса, кг | Примечание |
|---|---|---|---|---|
| 1.427.1-3.2-0.00.1 | 3Bpī | 280 | 0,02 | ГОСТ 6727-80 |
| -001 | | 380 | 0,02 | |
| -002 | 4Bpī | 280 | 0,03 | |
| -003 | | 380 | 0,04 | |
| -004 | | 480 | 0,04 | |
| -005 | | 580 | 0,05 | |
| -006 | 5Bpī | 280 | 0,04 | |
| -007 | | 380 | 0,05 | |
| -008 | | 480 | 0,07 | |
| -009 | | 580 | 0,08 | |
| -010 | 6Aī | 260 | 0,06 | ГОСТ 5781-82 |
| -011 | | 280 | 0,06 | |
| -012 | | 380 | 0,08 | |
| -013 | | 480 | 0,11 | |
| -014 | | 580 | 0,13 | |
| -015 | 8Aī | 280 | 0,11 | |
| -016 | | 380 | 0,15 | |
| -017 | | 480 | 0,19 | |
| -018 | | 580 | 0,23 | |
| -019 | 10AIII | 80 | 0,05 | |
| -020 | | 270 | 0,17 | |
| -021 | | 280 | 0,17 | |
| -022 | | 300 | 0,19 | |
| -023 | | 360 | 0,22 | |
| -024 | | 370 | 0,23 | |
| -025 | 12AIII | 270 | 0,24 | |
| -026 | | 284 | 0,25 | |

| | | | |
|---|---|---|---|
| Нач.отд. | Розенблюм | | 1.427.1-3.2-0.00.1 |
| Н.контр. | Рутковская | | |
| Гл.инж.пр. | Кутырина | | Стержень арматурный |
| Рук.гр. | Корнетова | | Стадия: Р; Лист: 1; Листов: 10 |
| Инженер | Максимова | | ЦНИИПРОМЗДАНИЙ |
| Проверил | Рутковская | | |

Копировал Зайцев Формат А4



| Обозначение | Ф, мм и класс стали | Длина, мм | Масса, кг | Примечание |
|---|---|---|---|---|
| 1.427.1-3.2-0.00.1-027 | 12AIII | 360 | 0,32 | ГОСТ 5781-82 |
| -028 | | 370 | 0,33 | |
| -029 | | 380 | 0,34 | |
| -030 | | 384 | 0,34 | |
| -031 | | 480 | 0,43 | |
| -290 | | 580 | 0,52 | |
| -032 | | 1230 | 1,09 | |
| -033 | | 2750 | 2,44 | |
| -034 | | 2880 | 2,56 | |
| -035 | | 3100 | 2,75 | |
| -036 | | 3350 | 2,97 | |
| -037 | | 3480 | 3,09 | |
| -038 | | 3650 | 3,24 | |
| -039 | | 3680 | 3,27 | |
| -040 | | 3800 | 3,37 | |
| -041 | | 3980 | 3,53 | |
| -042 | | 4280 | 3,80 | |
| -043 | | 4580 | 4,07 | |
| -044 | | 4780 | 4,24 | |
| -045 | | 5480 | 4,87 | |
| -046 | | 5680 | 5,04 | |
| -047 | | 5980 | 5,31 | |
| -048 | | 6880 | 6,11 | |
| -049 | | 6980 | 6,2 | |
| -050 | | 8480 | 7,53 | |
| -051 | | 9280 | 8,24 | |
| -052 | | 10780 | 9,57 | |
| -053 | | 10880 | 9,66 | |
| -054 | | 11680 | 10,37 | |
| -055 | 14AIII | 460 | 0,56 | |

Взам.инв.№ | Подпись и дата | Инв.№ подл.

1.427.1-3.2-0.00.1 Лист 2

Копировал Зайцев Формат А4

| Обозначение | Ф, мм и класс стали | Длина, мм | Масса, кг | Примечание |
|---|---|---|---|---|
| 1.427.1-3.2-0.00.1-056 | | 420 | 0,51 | |
| -057 | | 490 | 0,59 | |
| -058 | | 590 | 0,71 | |
| -059 | | 1280 | 1,55 | |
| -060 | | 2750 | 3,32 | |
| -061 | | 2880 | 3,48 | |
| -062 | | 3100 | 3,74 | |
| -063 | | 3350 | 4,05 | |
| -064 | | 3480 | 4,20 | |
| -065 | | 3650 | 4,41 | |
| -066 | | 4780 | 5,77 | |
| -067 | | 5180 | 6,26 | |
| -068 | 14А-III | 5480 | 6,62 | ГОСТ 5781-82 |
| -069 | | 5680 | 6,86 | |
| -070 | | 5780 | 6,98 | |
| -071 | | 5980 | 7,22 | |
| -072 | | 6380 | 7,71 | |
| -073 | | 6580 | 7,95 | |
| -074 | | 6880 | 8,31 | |
| -075 | | 6980 | 8,43 | |
| -076 | | 7180 | 8,67 | |
| -077 | | 7280 | 8,79 | |
| -078 | | 7480 | 9,04 | |
| -079 | | 7580 | 9,16 | |
| -080 | | 7780 | 9,40 | |
| -081 | | 7880 | 9,52 | |
| -082 | | 8080 | 9,76 | |
| -083 | | 8180 | 9,88 | |
| -084 | | 9580 | 11,57 | |
| -085 | | 10480 | 12,66 | |



Копировал Лебина Чернышова



| Обозначение | Ф, мм и класс стали | Длина, мм | Масса, кг | Примечание |
|---|---|---|---|---|
| 1.427.1-3.2-0.00.1-086 | | 10580 | 12,78 | |
| -087 | | 10780 | 13,02 | |
| -088 | | 10880 | 13,14 | |
| -089 | 14А-III | 11680 | 14,11 | |
| -090 | | 11980 | 14,47 | |
| -091 | | 12080 | 14,59 | |
| -092 | | 12880 | 15,56 | |
| -093 | | 1330 | 2,10 | |
| -094 | | 2750 | 4,34 | |
| -095 | | 2880 | 4,54 | |
| -096 | | 3100 | 4,89 | |
| -097 | | 3350 | 5,29 | |
| -098 | | 3480 | 5,49 | ГОСТ 5781-82 |
| -099 | | 3650 | 5,76 | |
| -100 | | 3800 | 6,00 | |
| -101 | | 4780 | 7,54 | |
| -102 | 16А-III | 4880 | 7,70 | |
| -103 | | 5980 | 9,44 | |
| -104 | | 6080 | 9,59 | |
| -105 | | 6380 | 10,07 | |
| -106 | | 6580 | 10,38 | |
| -107 | | 6680 | 10,54 | |
| -108 | | 7180 | 11,33 | |
| -109 | | 7280 | 11,49 | |
| -110 | | 7480 | 11,80 | |
| -111 | | 7580 | 11,96 | |
| -112 | | 7780 | 12,28 | |
| -113 | | 7880 | 12,43 | |
| -114 | | 8080 | 12,75 | |
| -115 | | 8180 | 12,90 | |

Инв. № подл. | Подпись и дата | Взам. инв. №



Копировал Лебина 19415-05 Филатов

| Обозначение | Ф, мм и класс стали | Длина, мм | Масса, кг | Примечание |
|---|---|---|---|---|
| 1.427.1-3.2-0.00.1-116 | | 8380 | 13,22 | |
| -117 | | 8480 | 13,38 | |
| -118 | | 8680 | 13,70 | |
| -119 | | 8780 | 13,85 | |
| -120 | | 9080 | 14,33 | |
| -121 | | 9280 | 14,64 | |
| -122 | | 9380 | 14,80 | |
| -123 | | 9680 | 15,28 | |
| -124 | | 10480 | 16,54 | |
| -12,5 | 16А III | 11580 | 18,27 | |
| -126 | | 10880 | 17,17 | |
| -127 | | 11180 | 17,69 | |
| -128 | | 11480 | 18,12 | ГОСТ5781-82 |
| -129 | | 12480 | 19,69 | |
| -130 | | 11980 | 18,90 | |
| -131 | | 12080 | 19,06 | |
| -132 | | 12880 | 20,32 | |
| -133 | | 13180 | 20,80 | |
| -134 | | 13280 | 20,96 | |
| -135 | | 14080 | 22,20 | |
| -136 | | 14180 | 22,38 | |
| -137 | | 14380 | 22,69 | |
| -138 | | 15380 | 24,27 | |
| -139 | | 17180 | 27,10 | |
| -140 | | 13980 | 27,93 | |
| -141 | | 1390 | 2,78 | |
| -142 | 18А III | 2750 | 5,49 | |
| -143 | | 3100 | 6,19 | |
| -144 | | 3350 | 6,69 | |
| -145 | | 3480 | 6,95 | |

Взам. инв. №

Подпись и дата

Инв. № подл.

1.427.1-3.2-0.00.1

Лист 5

Копировал Левина Формат А4



| Обозначение | Ф, мм и класс стали | Длина, мм | Масса, кг | Примечание |
|---|---|---|---|---|
| 1.427.1-3.2-0.00.1-146 | | 3650 | 7,29 | |
| -147 | | 5980 | 11,95 | |
| -148 | | 6580 | 13,15 | |
| -149 | | 6680 | 13,35 | |
| -150 | | 7180 | 14,35 | |
| -151 | | 7780 | 15,54 | |
| -152 | | 8380 | 16,74 | |
| -153 | | 8480 | 16,94 | |
| -154 | | 8680 | 17,34 | |
| -155 | | 8780 | 17,54 | |
| -156 | | 9080 | 18,14 | |
| -157 | | 9380 | 18,74 | |
| -158 | 18А III | 9580 | 19,14 | ГОСТ5781-82 |
| -159 | | 9680 | 19,34 | |
| -160 | | 9980 | 19,94 | |
| -161 | | 10280 | 20,54 | |
| -162 | | 10480 | 20,94 | |
| -163 | | 10580 | 21,14 | |
| -164 | | 10780 | 21,54 | |
| -165 | | 10880 | 21,73 | |
| -166 | | 11180 | 22,34 | |
| -167 | | 11480 | 22,94 | |
| -168 | | 11780 | 23,54 | |
| -169 | | 11980 | 23,94 | |
| -170 | | 12080 | 24,14 | |
| -171 | | 12380 | 24,74 | |
| -172 | | 12680 | 25,33 | |
| -173 | | 12980 | 25,93 | |
| -174 | | 13180 | 26,35 | |
| -175 | | 13280 | 26,53 | |

Взам. инв. №

Подпись и дата

Инв. № подл.

1.427.1-3.2-0.00.1

Лист 6

Копировал Левина 19445 [illegible] Формат А

| Обозначение | Ф, мм и класс стали | Длина, мм | Масса, кг | Примечание |
|---|---|---|---|---|
| 1.427.1-3.2-0.001-176 | | 13580 | 27,13 | |
| -177 | | 14080 | 28,13 | |
| -178 | | 14380 | 28,73 | |
| -179 | | 14480 | 28,93 | |
| -180 | 18А III | 14780 | 29,53 | |
| -181 | | 15080 | 30,13 | |
| -182 | | 15280 | 30,53 | |
| -183 | | 16880 | 33,73 | |
| -184 | | 17480 | 34,93 | |
| -280 | | 14880 | 29,76 | |
| -185 | | 1440 | 3,55 | |
| -186 | | 2750 | 6,78 | |
| -187 | | 3100 | 7,64 | ГОСТ 5781-82 |
| -188 | | 3350 | 8,26 | |
| -189 | | 3480 | 8,58 | |
| -190 | | 3650 | 9,00 | |
| -191 | | 3800 | 9,37 | |
| -192 | | 6580 | 16,23 | |
| -193 | 20А III | 7180 | 17,71 | |
| -194 | | 8380 | 20,67 | |
| -195 | | 9280 | 22,88 | |
| -196 | | 9580 | 23,62 | |
| -197 | | 9680 | 23,87 | |
| -198 | | 9980 | 24,61 | |
| -199 | | 10280 | 25,35 | |
| -200 | | 10480 | 25,84 | |
| -201 | | 10780 | 26,58 | |
| -202 | | 11480 | 28,30 | |
| -203 | | 12480 | 30,78 | |
| -204 | | 11780 | 29,05 | |



Копировал Левина Формат А4

| Обозначение | Ф, мм и класс стали | Длина, мм | Масса, кг | Примечание |
|---|---|---|---|---|
| 1.427.1-3.2-0.001-205 | | 11980 | 29,54 | |
| -206 | | 12080 | 29,79 | |
| -207 | | 13680 | 33,70 | |
| -208 | | 13180 | 32,50 | |
| -209 | | 13280 | 32,75 | |
| -210 | | 13880 | 34,23 | |
| -211 | | 14180 | 34,97 | |
| -212 | 20А III | 15180 | 37,50 | |
| -213 | | 14380 | 35,50 | |
| -214 | | 15080 | 37,19 | |
| -215 | | 16080 | 39,65 | |
| -216 | | 15380 | 37,93 | |
| -217 | | 15680 | 38,67 | ГОСТ 5781-82 |
| -218 | | 15980 | 39,41 | |
| -219 | | 16280 | 40,15 | |
| -220 | | 16880 | 41,63 | |
| -221 | | 17180 | 42,37 | |
| -222 | | 17480 | 43,11 | |
| -281 | | 11580 | 28,60 | |
| -282 | | 12780 | 31,60 | |
| -223 | | 1500 | 4,48 | |
| -224 | | 2880 | 8,59 | |
| -225 | | 3100 | 9,25 | |
| -226 | | 3350 | 10,00 | |
| -227 | | 3480 | 10,38 | |
| -228 | 22А III | 3650 | 10,89 | |
| -229 | | 3800 | 11,34 | |
| -230 | | 7180 | 21,43 | |
| -231 | | 9580 | 28,59 | |
| -232 | | 10280 | 30,68 | |

Инв. № подл. | Подпись и дата | Взам. инв. №



Копировал: Левина 19445 03 76 Формат А4

| Обозначение | Ф, мм и класс стали | Длина, мм | Масса, кг | Примечание |
|---|---|---|---|---|
| 1.427.1-3.2-0.00.1-233 | | 10780 | 32,17 | |
| -234 | | 12480 | 37,19 | |
| -235 | | 11980 | 35,75 | |
| -236 | | 12080 | 36,05 | |
| -237 | | 12380 | 36,94 | |
| -238 | | 12680 | 37,84 | |
| -239 | | 13680 | 40,82 | |
| -240 | | 12980 | 38,73 | |
| -241 | | 13180 | 39,33 | |
| -242 | | 13280 | 39,63 | |
| -243 | | 13580 | 40,52 | |
| -244 | | 13880 | 41,42 | |
| -245 | 22 AIII | 14880 | 44,40 | |
| -246 | | 14180 | 42,31 | |
| -247 | | 14380 | 42,91 | ГОСТ 5781-82 |
| -248 | | 14480 | 43,21 | |
| -249 | | 14780 | 44,10 | |
| -250 | | 15080 | 45,00 | |
| -251 | | 15280 | 45,60 | |
| -252 | | 15980 | 47,68 | |
| -253 | | 16280 | 48,58 | |
| -254 | | 16580 | 49,47 | |
| -255 | | 16880 | 50,37 | |
| -256 | | 17180 | 51,27 | |
| -257 | | 17480 | 52,16 | |
| -283 | | 11580 | 34,50 | |
| -284 | | 12780 | 38,10 | |
| -285 | | 13980 | 41,66 | |
| -258 | | 1580 | 6,08 | |
| -259 | 25 AIII | 2880 | 11,09 | |

Инв. № подл. | Подпись и дата | Взам. инв. №

1.427.1-3.2-0.00.1

Лист 9

Копировал Лебедева Формат А4

| Обозначение | Ф, мм и класс стали | Длина, мм | Масса, кг | Примечание |
|---|---|---|---|---|
| 1.427.1-3.2-0.00.1-260 | | 3100 | 11,94 | |
| -261 | | 3350 | 12,90 | |
| -262 | | 3480 | 13,40 | |
| -263 | | 3800 | 14,63 | |
| -264 | | 10780 | 41,50 | |
| -265 | | 11980 | 46,12 | |
| -266 | | 13680 | 52,66 | |
| -267 | | 13180 | 50,74 | |
| -268 | | 13280 | 51,13 | |
| -269 | | 13580 | 52,28 | |
| -270 | | 13880 | 53,44 | ГОСТ 5781-82 |
| -271 | 25 AIII | 14880 | 57,28 | |
| -272 | | 14380 | 55,36 | |
| -273 | | 14480 | 55,75 | |
| -274 | | 14780 | 56,90 | |
| -275 | | 16080 | 61,74 | |
| -276 | | 15380 | 59,21 | |
| -277 | | 15680 | 60,37 | |
| -278 | | 16280 | 62,68 | |
| -279 | | 16580 | 63,83 | |
| -286 | | 12780 | 49,07 | |
| -287 | | 13980 | 52,66 | |
| -288 | | 15180 | 58,44 | |
| -289 | | 15080 | 58,06 | |

Инв. № подл. | Подпись и дата | Взам. инв. №

1.427.1-3.2-0.00.1

Инв. 1

Копировал Лебедева Формат А4

gost.e-ecolog.ru

Рис. 1

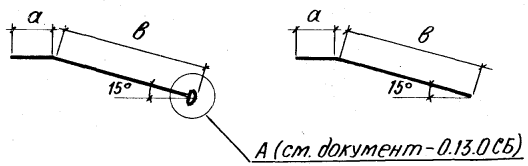


Рис. 2




Рис. 3

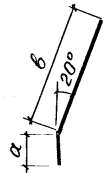


Рис. 4

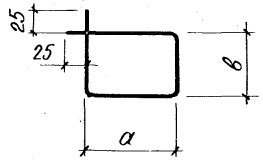


| Обозначение | ф, мм и класс стали | Рис. | Размеры, мм | | | Масса, кг | Примечание |
|---|---|---|---|---|---|---|---|
| | | | а | в | Общая длина | | |
| 1.427.1-3.2-0.00.2 | 12АI | 4 | 250 | 250 | 1050 | 0.93 | ГОСТ 5781-82 |
| -01 | | | 350 | | 1250 | 1.11 | |
| -02 | | | | 350 | 1450 | 1.29 | |
| -03 | | | 450 | | 1650 | 1.47 | |
| -04 | | | 550 | | 1850 | 1.64 | |

| | | | | |
|---|---|---|---|---|
| Нач. отд. | Розенблюм | | 1.427.1-3.2-0.00.2 | |
| Контр. | Корнетова | | Стержень арматурный | Стадия: Р; Лист: 1; Листов: 2 |
| Гл. инж. пр. | Кутырина | | | ЦНИИПРОМЗДАНИЙ |
| Ст. инж. | Рутковская | | | |
| Проверил | Корнетова | | | |

Инв. № подл. | Подпись и дата | Взам. инв. №

Копировал Максимова Формат А4

| Обозначение | ф, мм и класс стали | Рис. | Размеры, мм | | | Масса, кг | Примечание |
|---|---|---|---|---|---|---|---|
| | | | а | в | Общая длина | | |
| 1.427.1-3.2-0.00.2 -05 | 10АIII | 3 | 60 | 240 | 300 | 0.20 | ГОСТ 5781-82 |
| -06 | | | | 300 | 360 | 0.22 | |
| -07 | 12АIII | 1 | 50 | 320 | 370 | 0.42 | |
| -08 | 14АIII | | | | | 0.45 | |
| -09 | | 2 | | 370 | 420 | 0.51 | |

Инв. № подл. | Подпись и дата | Взам. инв. №

1.427.1-3.2-0.00.2 Лист 2

Копировал Максимова 19445-03 (78) Формат А4