ГОСУДАРСТВЕННЫЙ КОМИТЕТ ПО ГРАЖДАНСКОМУ СТРОИТЕЛЬСТВУ
И АРХИТЕКТУРЕ ПРИ ГОССТРОЕ СССР

ТИПОВЫЕ КОНСТРУКЦИИ И ДЕТАЛИ ЗДАНИЙ И СООРУЖЕНИЙ

ИИ – 04

СБОРНЫЕ ЭЛЕМЕНТЫ ЗДАНИЙ КАРКАСНОЙ КОНСТРУКЦИИ

Серия ИИ-04-2

КОЛОННЫ

Выпуск 6
Часть I

Колонны связевого каркаса сечением 40×40 см
для зданий с высотой этажа 2.4; 3.3; 3.6 и 4.2 м
Арматурные изделия Объемные каркасы

РАБОЧИЕ ЧЕРТЕЖИ

gost.e-ecolog.ru

Тиражировано Свердловским филиалом ЦИТП
620062 г. Свердловск К-62, ул. Генеральская, 3-а
Заказ 183 Тираж 2000 Цена 2-79
Инв. № 11675-01 1972 г.

ГОСУДАРСТВЕННЫЙ КОМИТЕТ ПО ГРАЖДАНСКОМУ СТРОИТЕЛЬСТВУ
И АРХИТЕКТУРЕ ПРИ ГОССТРОЕ СССР

ТИПОВЫЕ КОНСТРУКЦИИ И ДЕТАЛИ ЗДАНИЙ И СООРУЖЕНИЙ

ИИ – 04

СБОРНЫЕ ЭЛЕМЕНТЫ ЗДАНИЙ КАРКАСНОЙ КОНСТРУКЦИИ

Серия ИИ-04-2

КОЛОННЫ

Выпуск 6
Часть I

Колонны связевого каркаса сечением 40×40 см
для зданий с высотой этажа 2.4; 3.3; 3.6 и 4.2 м
Арматурные изделия. Объемные каркасы

Разработаны
ЦНИИЭП
торгово – бытовых
зданий и туристских
комплексов совместно
с НИИЖБ Госстроя СССР

РАБОЧИЕ ЧЕРТЕЖИ

Утверждены
28 января 1972 г.
Государственным комитетом
по гражданскому строительству
и архитектуре при Госстрое СССР
Приказ № 9

ЦНИИЭП зданий и туристских комплексов г. Москва
Гл. инж. пр-та
Гл. инж. пр-та
Волынский
Гл. специалист

Перечень серий и выпусков рабочих чертежей стальных элементов [illegible] ИИ-04 [illegible] сечением 40х40 см

1. ИИ-04-0 Выпуск 4 — Указания по применению изделий связевого каркаса с колоннами сечением 40х40 см.
2. ИИ-04-1 Выпуск 3 — Фундаменты для колонн сечением 40х40 см.
3. ИИ-04-2 Выпуск 3 — Колонны связевого каркаса сечением 40х40 см. для зданий с высотой этажа 2,4 м и 3,3 м. Опалубка и армирование.
4. ИИ-04-2 Выпуск 4 — Колонны связевого каркаса сечением 40х40 см для зданий с высотой этажа 3,6 м Опалубка и армирование.
5. ИИ-04-2 Выпуск 5 — Колонны связевого каркаса сечением 40х40 см для зданий с высотой этажа 4,2 м Опалубка и армирование
6. ИИ-04-2 Выпуск 6 Часть I — Колонны связевого каркаса сечением 40х40 см. для зданий с высотой этажа 2,4; 3,3; 3,6; 4,2 м. Арматурные изделия. Объемные каркасы
7. ИИ-04-2 Выпуск 6 Часть II — Колонны связевого каркаса сечением 40х40 см. для зданий с высотой этажа 2,4; 3,3; 3,6 и 4,2 м. Арматурные изделия. Плоские каркасы.
8. ИИ-04-3 Выпуск 3 Часть I — Ригели связевого каркаса с колоннами сечением 40х40 см. Опалубка и армирование
9. ИИ-04-3 Выпуск 3 Часть II — Ригели связевого каркаса с колоннами сечением 40х40 см. Арматурные изделия.
10. ИИ-04-6 Выпуск 5 Часть I — Диафрагмы жесткости связевого каркаса. Опалубка и армирование.
11. ИИ-04-6 Выпуск 5 Часть II — Диафрагмы жесткости связевого каркаса Арматурные изделия.
12. ИИ-04-7 Выпуск 2 — Лестницы для зданий с высотой этажа 3,6 м.
13. [illegible] Выпуск 3 — Закладные [illegible] и соединительные элементы изделий связевого каркаса.
14. [illegible] Выпуск 3 — Монтажные [illegible] и детали связевого каркаса с колоннами сечением 40х40 см.

Перечень серий и выпусков рабочих чертежей стальных форм для изготовления изделий связевого каркаса с колоннами сечением 40х40 см.

1. ИИ-04-I Выпуск 3-1 — Стальные формы для изготовления железобетонных фундаментов под колонны сечением 400х400 мм.
2. ИИ-04-2 Выпуск 3-I Часть I — Стальные формы для изготовления железобетонных колонн связевого каркаса сечением 400х400 мм. (Реконструкция действующих форм серии ИИ-04-2 Выпуск 2-I).
3. ИИ-04-2 Выпуск 3-1 Часть II — Стальные формы для изготовления железобетонных колонн связевого каркаса сечением 400х400 мм.
4. ИИ-04-3 Выпуск 3-1 — Стальные формы для изготовления железобетонных ригелей связевого каркаса с колоннами сечением 400х400 мм.
5. ИИ-04-6 Выпуск 5-1 — Стальные формы для изготовления диафрагм жесткости связевого каркаса.
6. ИИ-04-7 Выпуск 2-1 — Стальные формы для изготовления железобетонных лестниц для зданий с высотой этажа - 3,6 м.

Т.К.	Колонны	Серия ИИ-04-2	
1971	Перечень серий и выпусков	Выпуск 6 Часть I	Лист

	№ листа	№ стр
Перечень серий и выпусков		2
Содержание выпуска		3-4
Пояснительная записка		5-6
Объемный каркас ОК-1	1	7
Объемный каркас ОК-2	2	8
Объемный каркас ОК-3	3	9
Объемный каркас ОК-4	4	10
Объемный каркас ОК-5	5	11
Объемный каркас ОК-6	6	12
Объемный каркас ОК-7	7	13
Объемный каркас ОК-8	8	14
Объемный каркас ОК-9	9	15
Объемный каркас ОК-10	10	16
Объемный каркас ОК-11	11	17
Объемный каркас ОК-12	12	18
Объемный каркас ОК-13	13	19
Объемный каркас ОК-14	14	20
Объемный каркас ОК-15	15	21
Объемный каркас ОК-16	16	22
Объемный каркас ОК-17	17	23
Объемный каркас ОК-18	18	24
Объемный каркас ОК-19	19	25
Объемный каркас ОК-20	20	26
Объемный каркас ОК-21	21	27
Объемный каркас ОК-22	22	28
Объемный каркас ОК-23	23	29
Объемный каркас ОК-24	24	30
Объемный каркас ОК-25	25	31
Объемный каркас ОК-26	26	32
Объемный каркас ОК-27	27	33
Объемный каркас ОК-28	28	34
Объемный каркас ОК-29	29	35
Объемный каркас ОК-30	30	36
Объемный каркас ОК-31	31	37
Объемный каркас ОК-32	32	38
Объемный каркас ОК-33	33	39
Объемный каркас ОК-34	34	40
Объемный каркас ОК-35	35	41
Объемный каркас ОК-36	36	42
Объемный каркас ОК-37	37	43
Объемный каркас ОК-38	38	44
Объемный каркас ОК-39	39	45
Объемный каркас ОК-40	40	46
Объемный каркас ОК-41	41	47
Объемный каркас ОК-42	42	48
Объемный каркас ОК-43	43	49

			№ листа	№ стр
Объемный	каркас	ОК-44	44	50
Объемный	каркас	ОК-45	45	51
Объемный	каркас	ОК-46	46	52
Объемный	каркас	ОК-47	47	53
Объемный	каркас	ОК-48	48	54
Объемный	каркас	ОК-49	49	55
Объемный	каркас	ОК-50	50	56
Объемный	каркас	ОК-51	51	57
Объемный	каркас	ОК-52	52	58
Объемный	каркас	ОК-53	53	59
Объемный	каркас	ОК-54	54	60
Объемный	каркас	ОК-55	55	61
Объемный	каркас	ОК-56	56	62
Объемный	каркас	ОК-57	57	63
Объемный	каркас	ОК-58	58	64
Объемный	каркас	ОК-59	59	65
Объемный	каркас	ОК-60	60	66
Объемный	каркас	ОК-61	61	67
Объемный	каркас	ОК-62	62	68
Объемный	каркас	ОК-63	63	69
Объемный	каркас	ОК-64	64	70
Объемный	каркас	ОК-65	65	71
Объемный	каркас	ОК-66	66	72
Объемный	каркас	ОК-67	67	73

			№ листа	№ стр
Объемный	каркас	ОК 68	68	74
Объемные	каркасы	Узел 26	69	75
Объемные	каркасы	Узел 27	70	76
Объемные	каркасы	Узел 28	71	77
Объемные	каркасы	Узел 29	72	78
Объемные	каркасы	Узел 30	73	79
Объемные	каркасы	Узел 31	74	80
Объемные	каркасы	Узел 32	75	81
Объемные	каркасы	Узел 33	76	82
Объемные	каркасы	Узел 34	77	83
Объемные	каркасы	Узел 35	78	84
Объемные	каркасы	Узел 36	79	85
Объемные	каркасы	Узел 37	80	86
Объемные	каркасы	Узел 38	81	87
Объемные	каркасы	Узел 39	82	88
Объемные	каркасы	Узел 40	83	89
Объемные	каркасы	Узел 41	84	90
Объемные	каркасы	Узел 42	85	91

Альбом серии ИИ-04-2 выпуск 6 часть I содержит рабочие чертежи объемных каркасов колонн по выпускам NN 3, 4, 5.

Рабочая арматура колонн принята из горячекатаной арматурной стали периодического профиля класса А-III, марки Ст 3 по ГОСТ 5781-61.

Поперечная арматура в стволах колонн принята из горячекатаной арматурной гладкой стали класса А-I, марки Ст3 по ГОСТ 5781-61*.

Для закладных деталей применяется сталь ВСТ-3 для сварных конструкций по подгруппе В ГОСТ 380-71.

Закладные детали должны выполняться с соблюдением требований СН 393-69 и ГОСТ 10922-64.

Армирование торцов колонн усилено сварными сетками косвенного армирования из горячекатаной арматурной стали периодического профиля класса А-III 35 ГС по ГОСТ 5781-61*.

Сварные каркасы и сетки изготавляются при помощи контактной точечной электросварки в соответствии с СН 393-69 и ГОСТ 14098-68

Электродуговая сварка стержней между собой и с сортовым прокатом должна выполняться электродами Э-50А ГОСТ 9467-60.

Качество стали для изготовления арматурных сеток, каркасов закладных деталей должно удовлетворять требованиям ГОСТ 380-71 и ГОСТ 5058-65*.

Область применения арматурной стали и виды обязательных контрольных испытаний при приемке определять согласно СН 390-69.

Колонны армируются объемными каркасами. Объемные каркасы собираются из плоских каркасов, сеток, отдельных стержней и закладных элементов с применением контактной точечной сварки с помощью сварочных клещей /электродуговая сварка и вязка стержней вязальной проволокой при установке сеток косвенного армирования и для неоговоренных дополнительных закладных деталей/.

Закладные детали М-5, М-6, М-7 должны быть закреплены на форме.

Качество закладных деталей М-5, М-6, М-7 следует проверя в каждом изделии с поштучной приемкой.

Дополнительные закладные детали крепятся к объемному каркасу с применением электродуговой сварки и вязки вязальной проволокой.

Применение дуговой электросварки вместо контактной точечной во всех случаях не допускается.

Сборка объемных каркасов должна производиться в поворотном кондукторе с соблюдением следующей последовательности:

а) укладывается и фиксируется в зажимах кондуктора плоский каркас ствола.

б) устанавливаются и закрепляются передвижными фиксаторами закладные детали М-5, М-6 и М-7.

в) укладывается и фиксируется в зажимах кондуктора второй плоский каркас ствола.

г) Плоские каркасы стволов соединяются между собой поперечными стержнями с пособом контактной точечной сварки при помощи подвесных сварочных клещей.

д) устанавливаются сетки косвенного армирования у торцов колонн. закрепляются на арматурном каркасе вязальной проволокой или сваркой

е) устанавливаются дополнительные закладные детали и закрепляются в соответствии с указаниями на чертежах.

ж) Положение установленных элементов пространственного каркаса выверяется в соответствии с размерами, приведенными в рабочих чертежах.

Окончательная проверка каркасов производится при установке в стальную опалубку, причем, особо тщательно должны соблюдаться допуски на установку выпусков арматуры из колонн, фиксируемых в опалубке колонн и положение закладных деталей.

Изготовление, приемка и контроль качества каркасов должны производиться в соответствии с требованиями следующих нормативных документов:

ГОСТ 10922-64 „Арматура и закладные детали".

ТК	Колонны	Серия ИИ-04
1971	Пояснительная записка.	Выпуск 6 часть I

Колдашева | Рук группы | г. Москва

для железобетонных конструкций", технические требования и методы испытаний".

Гост 14098-68 „Соединение сварной арматуры железобетонных изделий и конструкций. Контактная и ванная сварка. Основные типы и конструктивные элементы."

При изготовлении объемных каркасов должны быть учтены фактические допуски на размеры стальных форм по длине, причем эти допуски не должны превышать допусков, указанных в чертежах и в пояснительной записке в разделе „Технические требования к изготовлению и приемке колонн."

Допуски на монтаж элементов каркаса принимаются в соответствии со СНиП III-В.3-62 „Бетонные и железобетонные конструкции сборные. Правила производства и приемки монтажных работ"

В связи с принятой практикой изготовления закладных деталей на специализированных механических заводах в составе серии выделен альбом закладных деталей, куда вошли все закладные детали для колонн.

Для удобства пользования в арматурных цехах чертежами арматурных изделий скомплектован отдельный альбом „Арматурные изделия. Плоские каркасы. ИИ-04-2, выпуск 6, часть II.

При эксплуатации колонн в особых условиях (низких температур, при динамических и вибрационных нагрузках и т.п.) марки стали арматуры и закладных элементов должны быть обязательно указаны в конкретном проекте.

Назначение марок стали арматуры в конкретном проекте производится в зависимости от условий эксплуатации, в соответствии с действующими нормативными документами и указаниями, приведенными в пояснительной записке к альбому колонн.

Сортамент и качество арматурной стали, а также методы их испытаний должны удовлетворять требованиям главы СНиП I-В 4-62.

„Арматура для железобетонных конструкций" и действующих государственных стандартов или технических условий на соответствующий вид стали.

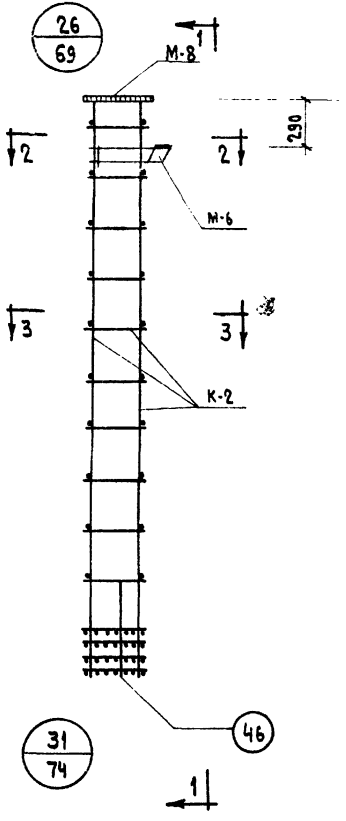

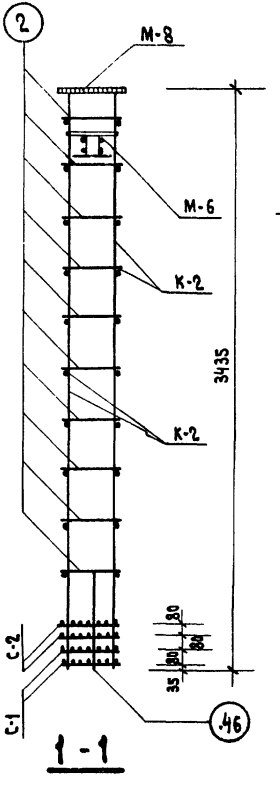

1 - 1

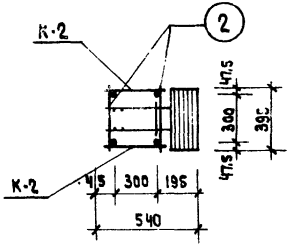

2 - 2

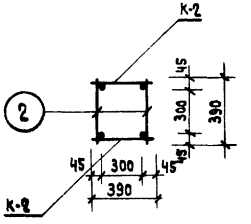

3 - 3

Спецификация марок изделий

на ОК-1

Марка объёмн. каркаса	Марка арматур. изделия	Кол-во шт.	Вес, кг: одного изделия	Вес, кг: всех издел.	NN серии выпуска, лист
ОК-1	К-2	2	17,9	35,8	ИИ-04-2 вып.6 ч.II лист 1
	С-1	2	0,8	1,6	ИИ-04-2 вып.6 ч.II лист 18
	С-2	2	1,2	2,4	ИИ-04-2 вып.6 ч.II лист 18
	М-6	1	20,0	20,0	ИИ-04-8 вып. 3
	М-8	1	16,9	16,9	ИИ-04-8 вып. 3
	поз. 2	20	0,1	2,0	ИИ-04-2 вып. 6 ч. II лист 17
	поз. 46	4	0,1	0,4	
			Итого: 79,1		

Примечание:

1. Армирование колонны выполнено в виде пространственного каркаса, собираемого из отдельных плоских каркасов с применением контактной сварки в соответствии с СН 393-69 и ГОСТ 14098-68.

ТК	Колонна КВК-442-24	Серия ИИ-04-1
1971	Объемный каркас ОК-1	Выпуск 6 часть I / Лист 1

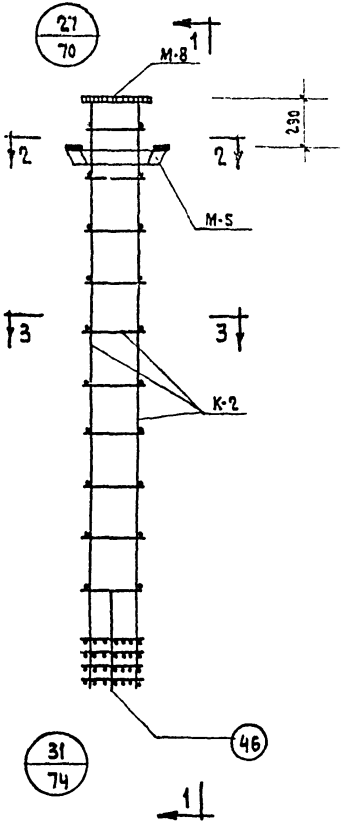

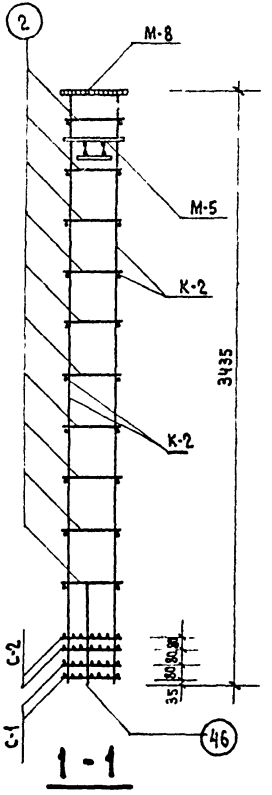

1 - 1

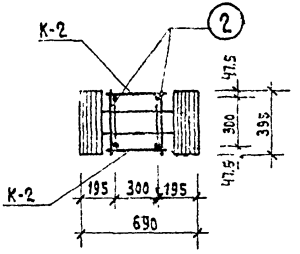

2 - 2

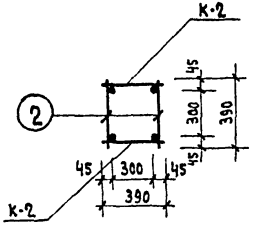

3-3

Спецификация марок изделий на ОК-2

Марка объемн. каркаса	Марка арматурн. изделия	Кол. шт.	Вес, кг одного издел.	Вес, кг всех издел.	Инсерии выпуска лист
ОК-2	К-2	2	17,9	35,8	ИИ-04-2 Вып. 6 ч. II лист 1
	С-1	2	0,8	1,6	ИИ-04-2 Вып. 6 ч. II лист 18
	С-2	2	1,2	2,4	ИИ-04-2 Вып. 6 ч. II лист 18
	М-5	1	28,6	28,6	ИИ-04-8 Вып. 3
	М-8	1	16,9	16,9	ИИ-04-8 Вып. 3
	поз. 2	20	0,1	2,0	ИИ-04-2 Вып. 6 ч. II лист 17
	поз. 46	4	0,1	0,4	
			Итого: 87,7		

Примечание:

1. Армирование колонны выполнено в виде пространственного каркаса, собираемого из отдельных плоских каркасов с применением контактной сварки в соответствии с СН 393-69 и ГОСТ 14098-68.

ТК	Колонна КВР-442-24	Серия ИИ-04
1971	Объемный каркас ОК-2	Выпуск 6 часть 1 / Лист 2

Цинтпроп Комплексов г. Москва | Рук. гр. инж. | Колдашева

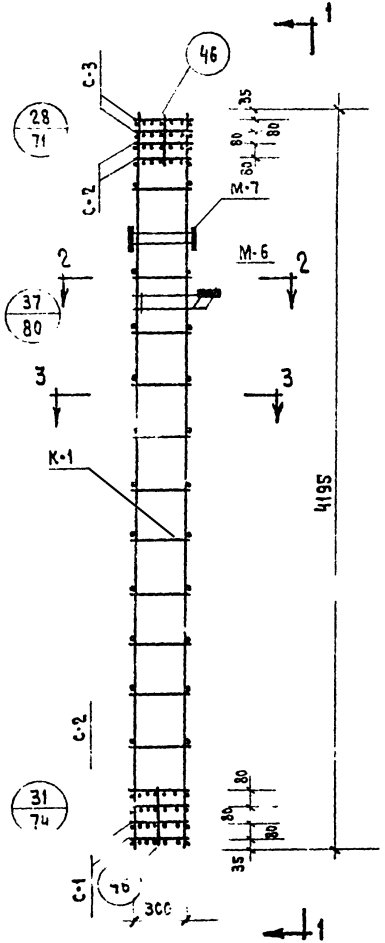

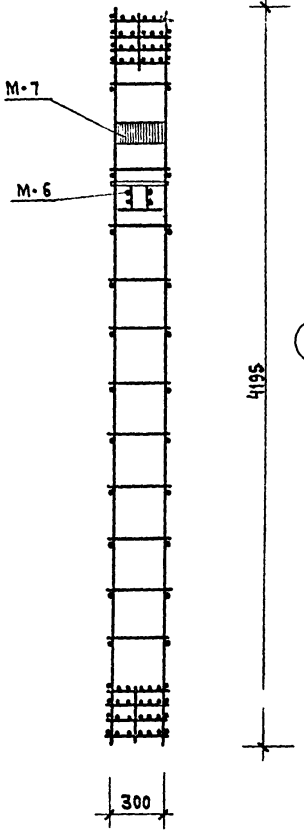

1-1

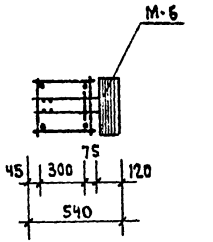

2-2

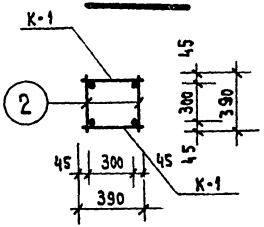

3-3

Спецификация марок изделий на ОК-3

Марка объемн. каркаса	Марка арматур. изделия	Кол. шт.	Вес, кг. одного издел.	Вес, кг. всех издел.	№№ серии Выпуск Лист
ОК-3	К-1	2	21.8	43.6	ИИ-04-82 вып.6 ч. II лист 1
	С-1	4	0.8	3.2	ИИ-04-2 вып.6 ч. II лист 18
	С-2	4	1.2	4.8	
	М-6	1	20.0	20.0	ИИ-04-8 вып.3
	М-7	1	11.8	11.8	
	поз.2	24	0.1	2.4	ИИ-04-2 вып.6 ч. II лист 17
	поз.46	8	0.1	0.8	
			Итого: 86.6		

Примечания:

1. Армирование колонны выполнено в виде пространственного каркаса, собираемого из отдельных плоских каркасов с применением контактной сварки в соответствии с СН 393-69 и ГОСТ 14098-68.

ТК	Колонны КСК-442-15, КСК-442-[illegible] КСК-[illegible]2-29	Серия ИИ-04-2	
1971	Объемный каркас ОК-3	Выпуск 6 Часть I	Лист 3

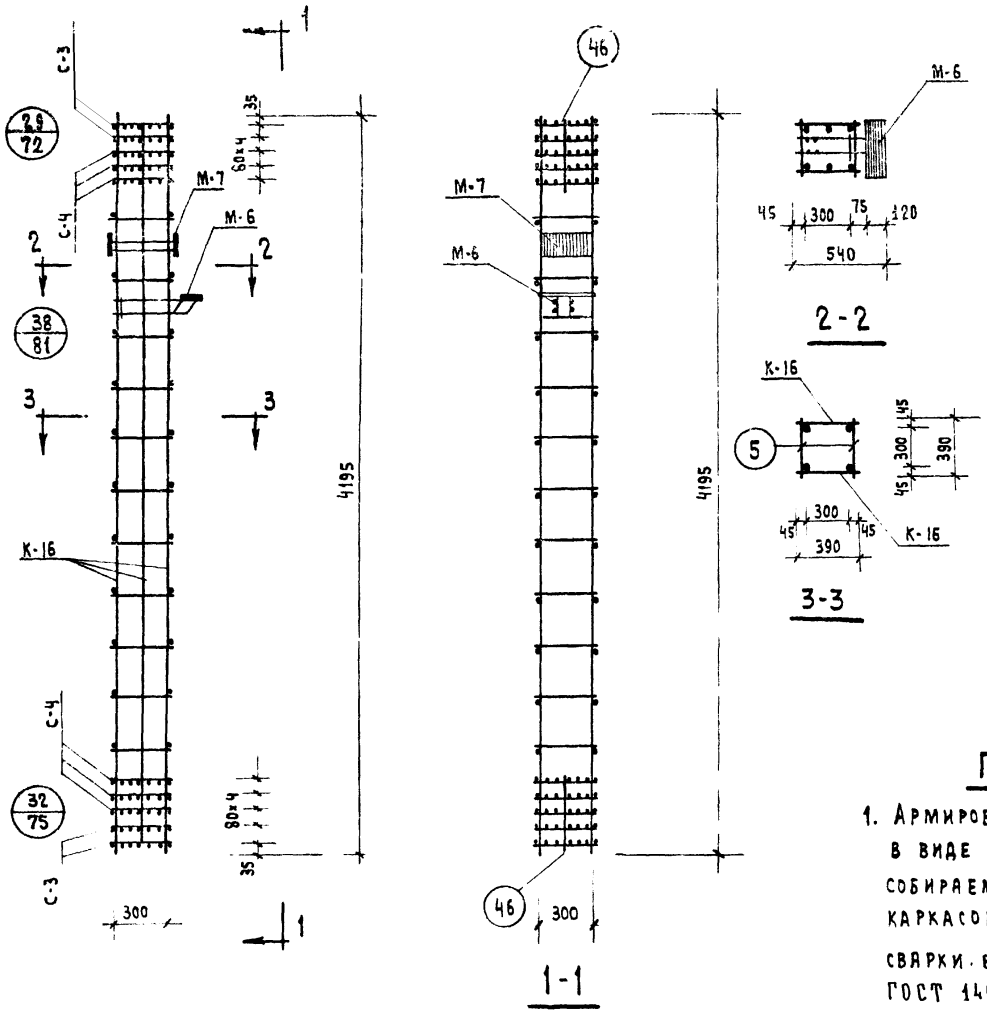

Спецификация марок изделий на ОК-4

Марка объемн. каркаса	Марка армату. изделия	Кол. шт.	Вес, кг. одного издел.	Вес, кг. всех издел.	№№ серии, выпуск, лист
ОК-4	К-16	2	82,2	164,4	ИИ-04-2 вып. 6 ч. II лист 8
	С-3	4	1.0	4,0	ИИ-04-2 Вып. 6 ч. II лист 18
	С-4	6	1.4	8,4	
	М-6	1	20.0	20.0	ИИ-04-8 вып. 3 лист 4,5
	М-7	1	11.8	11,8	
	поз 5	22	0.25	5,5	ИИ-04-2 Вып. 6 ч. II лист 17
	поз 46	4	0.1	0,4	
			Итого: 214.5		

Примечания:

1. Армирование колонны выполнено в виде пространственного каркаса собираемого из отдельных плоских каркасов с применением контактной сварки в соответствии с СН-393-69 и ГОСТ 14098-68.

ТК	Колонны КСК-442-34, КСК-442-40	ИИ-04-2
1971	Объемный каркас ОК-4	Выпуск 6 часть I / Лист 4

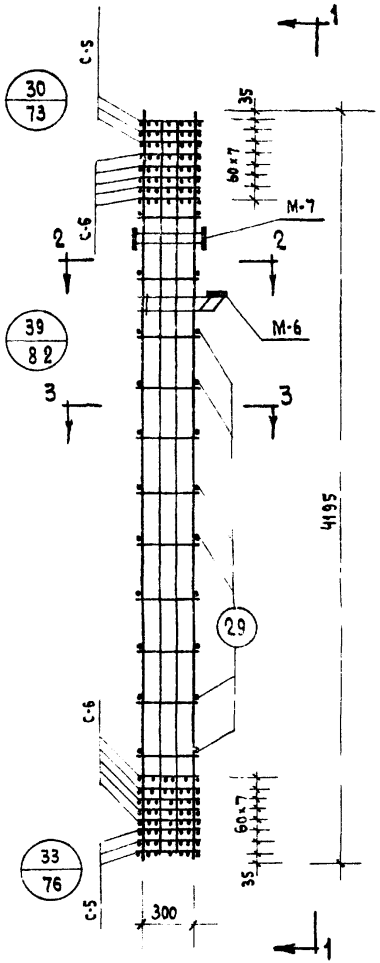

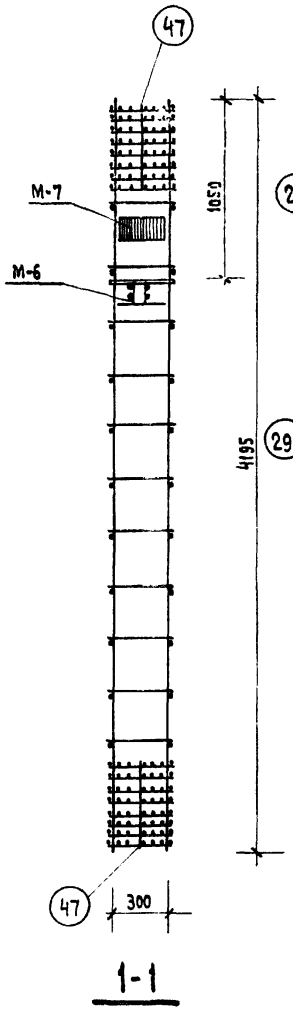

1-1

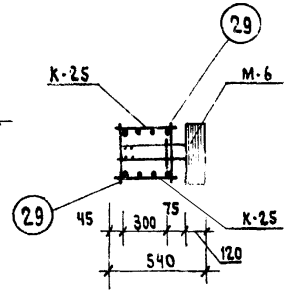

2-2

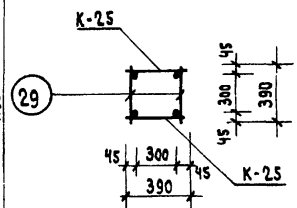

3-3

Спецификация марок изделий на ОК-5

Марка объемн. каркаса	Марка армятур. изделия	Кол. шт.	Вес, кг. одного издел.	Вес, кг. всех издел.	№№ серии Выпуск Лист
ОК-5	К-25	2	169.8	339.6	ИИ-04-2 Вып. 6 ч. II Лист 13
	С-5	6	3.3	19.8	ИИ-04-2 Вып. 6 ч. II Лист 19
	С-6	10	4.9	49.0	
	М-6	1	20.0	20.0	ИИ-04-8 Вып. 3 Лист 4,5
	М-7	1	11.8	11.8	
	поз. 29	22	0.35	7.7	ИИ-04-2 Вып. 6 ч. II Лист 17
	поз. 47	4	0.1	0.4	
			Итого: 448.3		

Примечания:

1. Армирование колонны выполнено в виде пространственного каркаса собираемого из отдельных плоских каркасов с применением контактной сварки в соответствии с СН 393-69 и ГОСТ 14098-68.

Т.К. 1971	Колонна КСК-442-52 Объемный каркас ОК-5	Серия ИИ-04-2 Выпуск 6 часть I	Лист 5

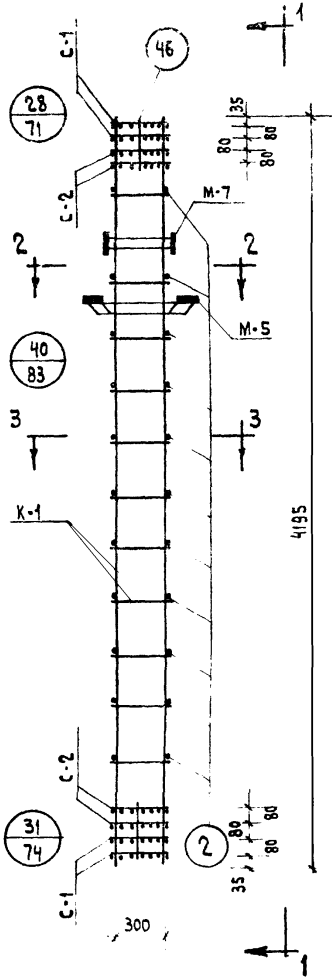

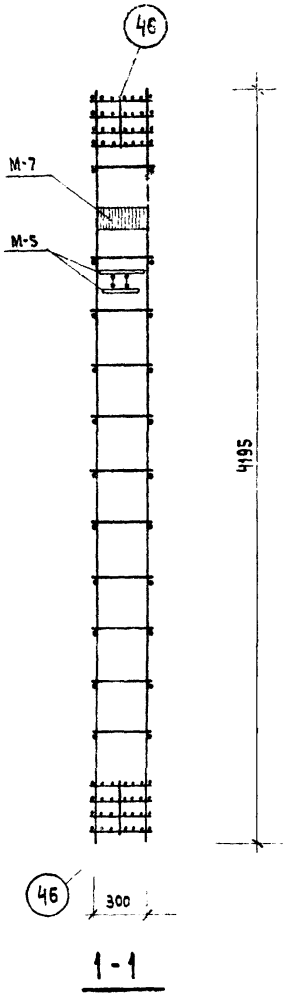

1-1

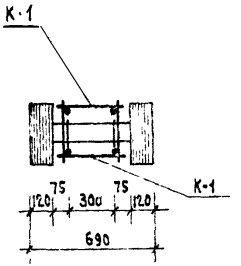

2-2

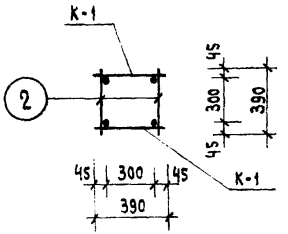

3-3

Спецификация марок изделий на ОК-6

Марка объемн. каркаса	Марка армат. изделия	Кол. шт.	Вес, кг. одного изд.	Вес, кг. всех изд.	№№ серии выпуск, лист
ОК-6	К-1	2	21.8	43.6	ИИ-04-2 вып. 6 ч. II лист 1
	С-1	4	0.8	3.2	ИИ-04-2 вып. 6 ч. I лист 18
	С-2	4	1.2	4.8	
	М-5	1	28.6	28.6	ИИ-04-8 вып. 3. лист 3.5
	М-7	1	11.8	11.8	
	поз. 2	24	0.1	2.4	ИИ-04-2 вып. 6 ч. II лист 18
	поз. 46	8	0.1	0.8	
			Итого:	95.2	

Примечания

1. Армирование колонны выполнено в виде пространственного каркаса, собираемого из отдельных плоских каркасов с применением контактной сварки в соответствии с СН 393-69 и ГОСТ 14098-68.

ТК	Колонны КСР-442-24 : КСР-442-29	Серия ИИ-04-2	
1971	Объемный каркас ОК-6	Выпуск 6 часть I	Лист 6

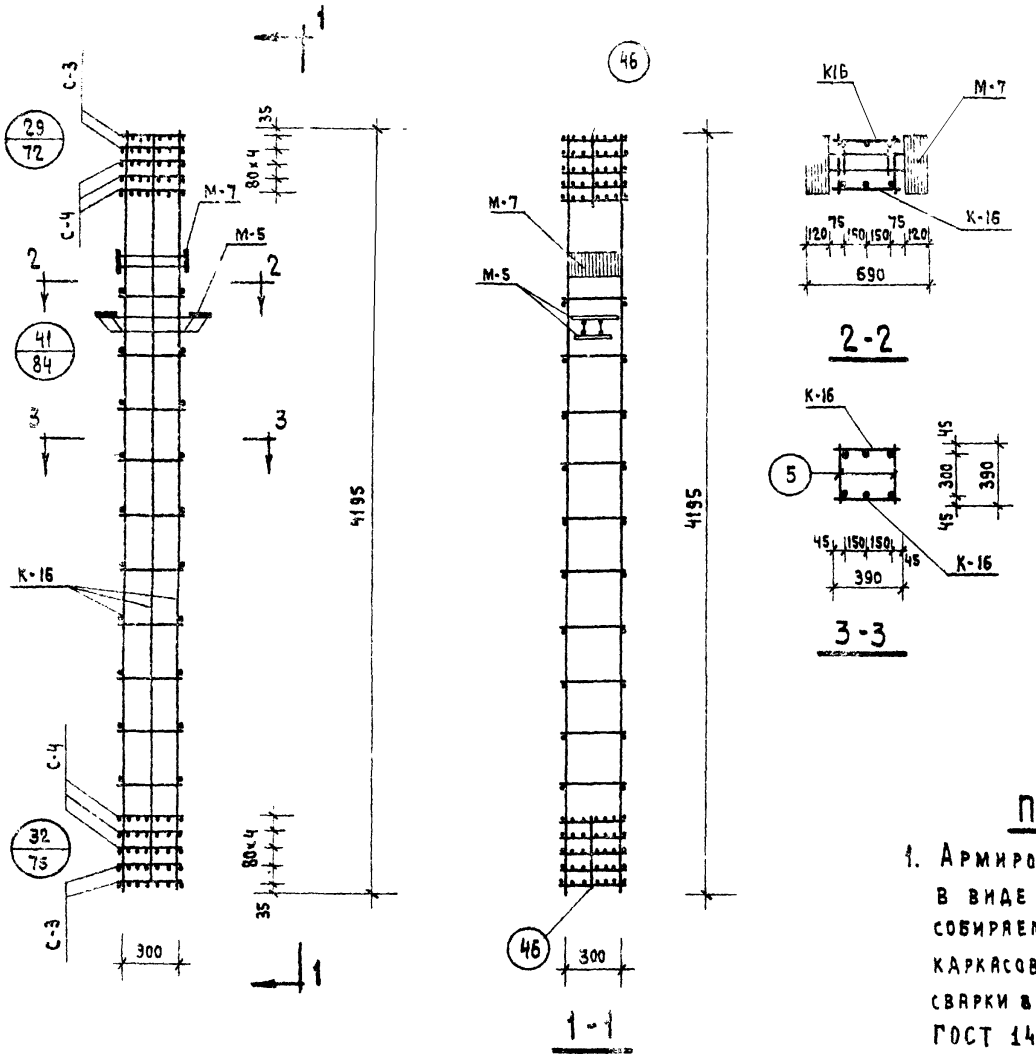

Спецификация марок изделий

на ОК-7

Марка объемн. каркаса	Марка армятур. изделия	Кол. шт.	Вес, кг одного издел.	Вес, кг всех издел.	№№ серии, выпуск, лист
ОК-7	К-16	2	82,2	164,4	ИИ-04-2 вып.6 ч.II лист 8
	С-3	4	1.0	4,0	ИИ-04-2 вып. 6 ч. II лист 18
	С-4	6	1.4	8,4	
	М-5	1	28.6	28.6	ИИ-04-8 вып. 3 лист 3.5
	М-7	1	11.8	11.8	
	поз. 5	22	0.25	5.5	ИИ-04-2 вып. 6 ч. II лист 18
	поз. 46	4	0.1	0,4	
	Итого: 223,1				

Примечания:

1. Армирование колонны выполнено в виде пространственного каркаса собираемого из отдельных плоских каркасов с применением контактной сварки в соответствии с СН393-69 и ГОСТ 14098-68

Т.К.	Колонны КСР-442-34, КСР-442-40	Серия ИИ-04-2	
1971	Объемный каркас ОК-7	Выпуск 6 Часть I	Лист 7

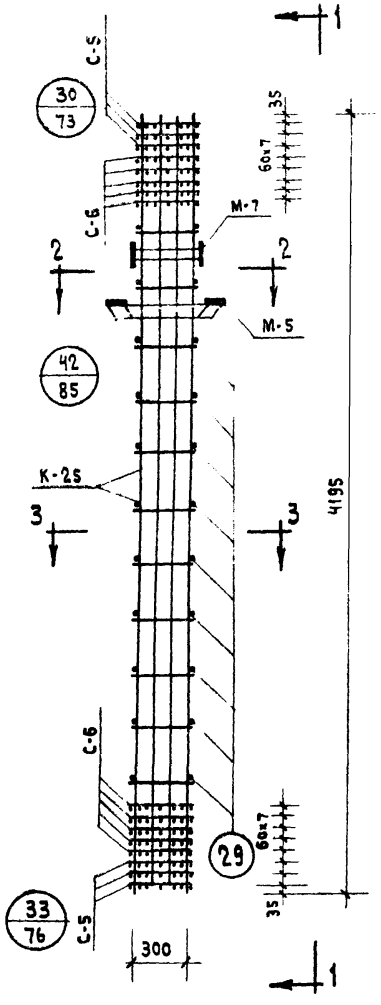

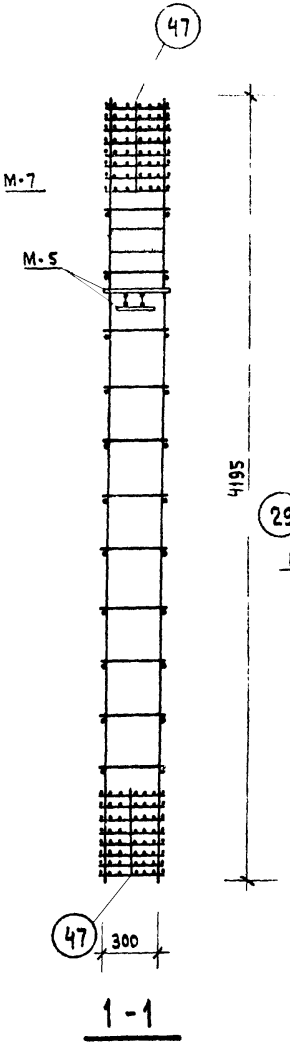

1-1

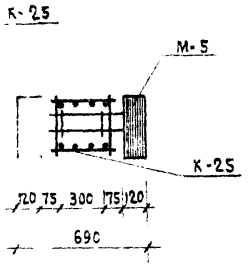

2-2

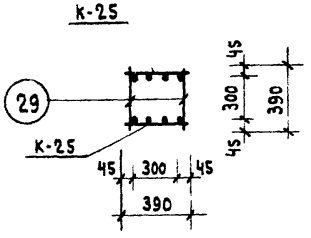

3-3

Спецификация марок изделий

на ОК-8

Марка объемн. каркаса	Марка армату. изделия	Кол. шт.	Вес, кг одного издел.	Вес, кг всех издел.	№№серии, выпуск, лист
ОК-8	К-25	2	169,8	339,6	ИИ-04-2 вып. 6, ч. II лист 13
	С-5	6	3,3	19,8	ИИ-04-2 вып. 6 ч. II лист 19
	С-6	10	4,9	49,0	
	М-5	1	28,6	28,6	ИИ-04-8 вып. 3 листы 3,5
	М-7	1	11,8	11,8	
	поз 29	22	0,35	7,7	ИИ-04-2 вып. 6 ч. II лист 17
	поз. 47	4	0,1	0,4	
			Итого: 456,9		

Примечания:

1. Армирование колонны выполнено в виде пространственного каркаса собираемого из отдельных плоских каркасов с применением контактной сварки, в соответствии с СН 393-69 и ГОСТ 14098-68.

ТК	Колонны КСР-442-52, КСР-442-58	Серия ИИ-04
1971	Объемный каркас ОК-8	Выпуск 6 часть I — Лист 8

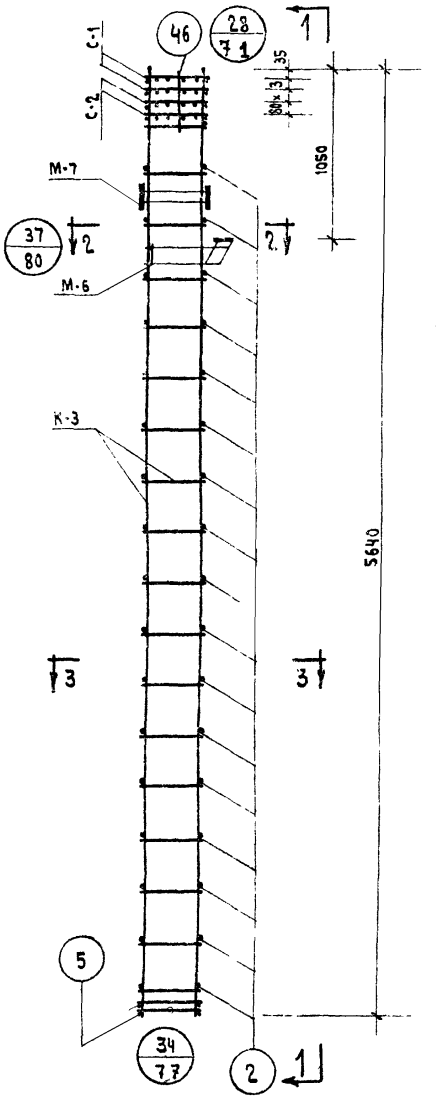

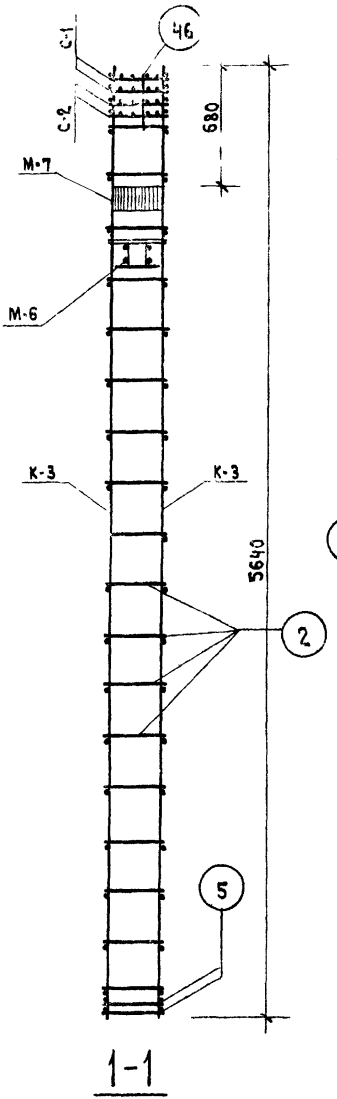

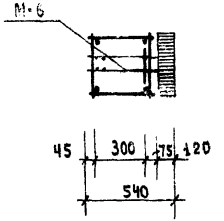

2-2

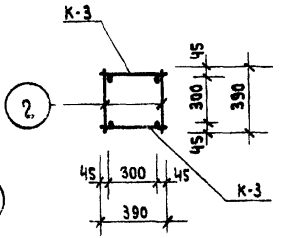

3-3

Спецификация марок изделий на ОК-9

Марка объемн. каркаса	Марка арматур. изделия	Кол. шт.	Вес, кг одного издел.	Вес, кг всех издел.	№№ серии Выпуск, Лист
ОК-9	К-3	2	29,9	59,8	ИИ-04-2 Вып. 6 ч. II лист 2
	С-1	2	0,8	1,6	ИИ-04-2 Вып. 6 ч. II лист 18
	С-2	2	1,2	2,4	
	М-7	1	11,8	11,8	ИИ-04-8 Вып. 3 лист 4,5
	М-6	1	20,0	20,0	
	Поз. 2	36	0,1	3,6	ИИ-04-2 Вып. 6 ч. II лист 17
	Поз. 5	4	0,25	1,0	
	Поз. 46	4	0,1	0,4	
	Итого: 100,6				

Примечания:

1. Армирование колонны выполнено в виде пространственного каркаса, собираемого из плоских каркасов с помощью контактной сварки в соответствии с СН-393-69 и ГОСТ 14098-68.

ТК	Колонны КНК-442-15; КНК-442-24; КНК-442-29	Серия ИИ-04-2	
1971	Объемный каркас ОК-9	Выпуск 6 часть I	Лист 9

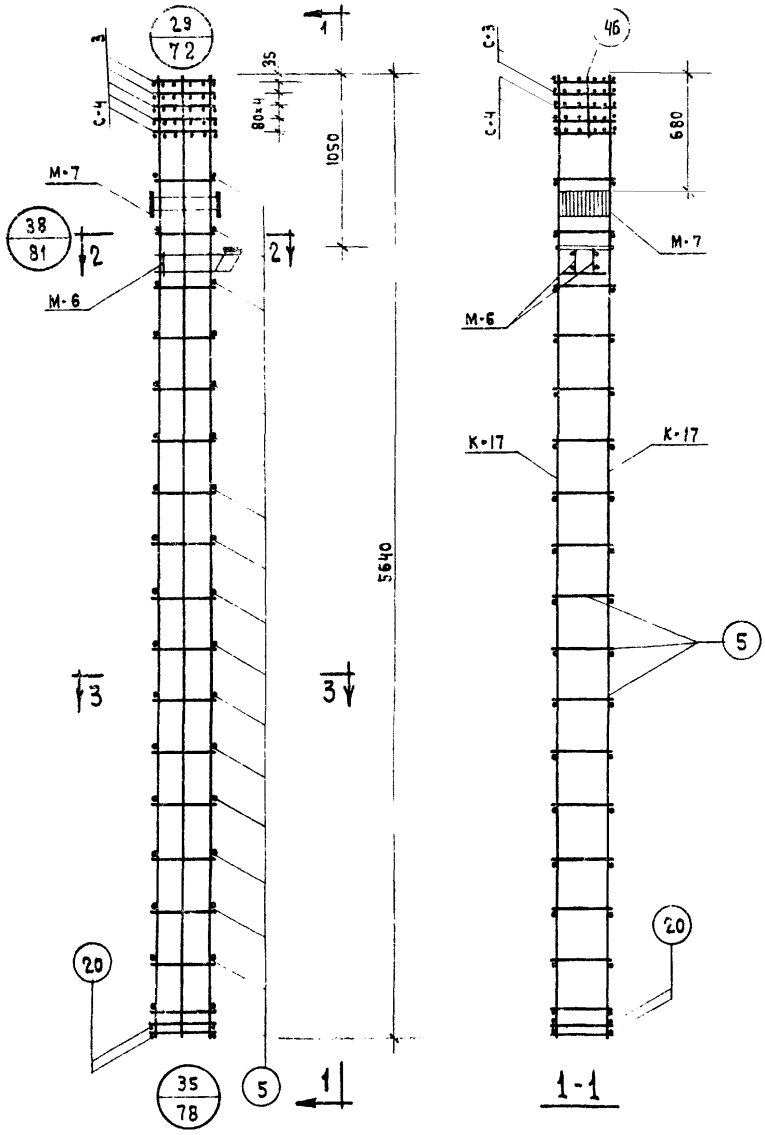

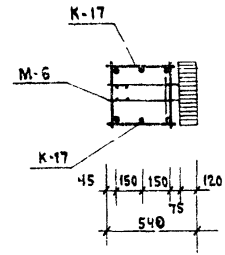

2-2

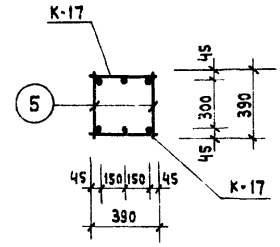

3-3

Спецификация марок изделий

на ОК-10

Марка объемн. каркаса	Марка армотур. изделия	Кол. шт.	Вес, кг. одного издел.	Вес, кг. всех изд.	NN серии, Выпуск, Лист
ОК-10	К-17	2	112.5	225.0	ИИ-04-2 Вып. 6 ч. II Лист 9
	С-3	2	1.0	2.0	ИИ-04-2 Вып. 6. ч. II Лист 18
	С-4	3	1.4	4.2	
	М-6	1	20.0	20.0	ИИ-04-8 Вып. 3 Лист ч.5
	М-7	1	11.8	11.8	
	поз. 5	34	0.25	8.5	ИИ-04-2 Вып. 6 ч. II Лист 17
	поз. 20	4	0.6	2.4	
	поз. 46	4	0.1	0.4	
			Итого:	274.1	

Примечания:

1. Армирование колонны выполнено в виде пространственного каркаса собираемого из плоских каркасов с помощью контактной сварки в соответствии с СН-393-69 и ГОСТ 14098-68.

ТК	Колонны КНК-442-34 ; КНК-442-40	Серия ИИ-04-2	
1971	Объемный каркас ОК-10	Выпуск 6 часть I	Лист 10

Рук. гр. инж. Колдашева г. Москва

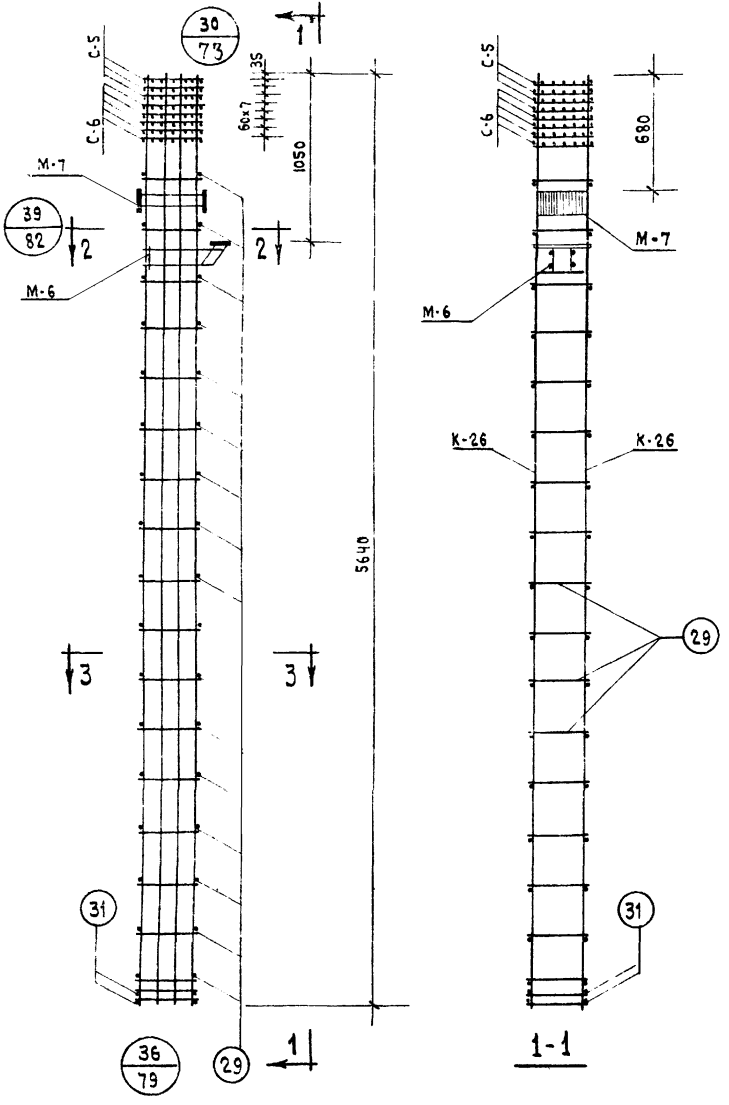

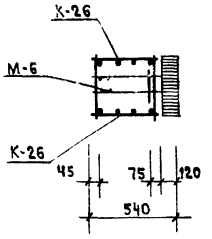

2-2

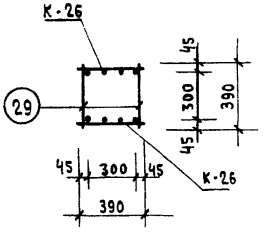

3-3

Спецификация марок изделий на ОК-11

Марка объемн. каркаса	Марка армату. изделия	Кол. шт.	Вес, кг одного издел.	Вес, кг всех издел	№№ серии, выпуск, лист
ОК-11	К-26	2	231.0	462.0	ИИ-04-2 вып. 6 ч. II лист 13
	С-5	3	3.3	9.9	ИИ-04-2 вып. 6 ч. II лист 19
	С-6	5	4.9	24.5	
	М-6	1	20.0	20.0	ИИ-04-8 вып. 3 лист 4,5
	М-7	1	11.8	11.8	
	поз. 29	34	0.35	11.9	ИИ-04-2 вып. 6 ч. II лист 17
	поз. 31	4	0.9	3.6	
	поз. 47	2	0.1	0.2	
			Итого: 544.3		

Примечания:

1. Армирование колонны выполнено в виде пространственного каркаса собираемого из плоских каркасов с помощью контактной сварки в соответствии с СН-393-69 и ГОСТ 14098-68.

ТК	Колонна КНК-442-52	Серия ИИ-04-2
1971	Объемный каркас ОК-11	Выпуск 6 Часть I — Лист 11

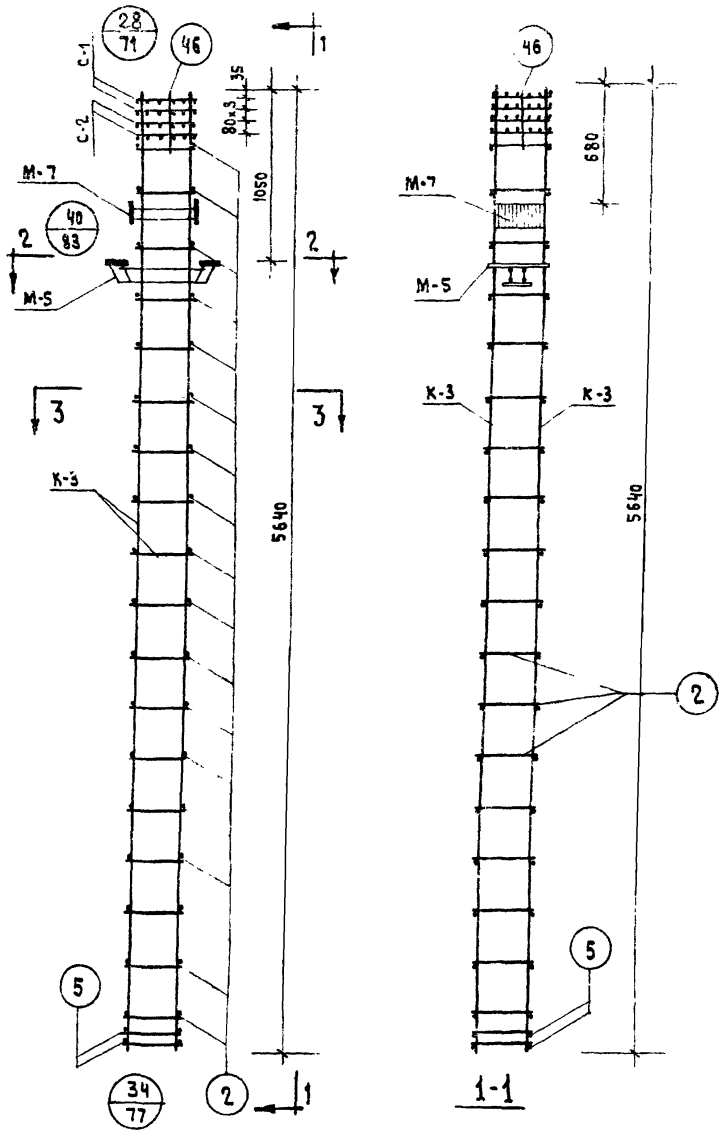

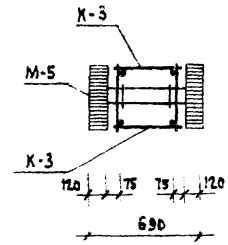

2-2

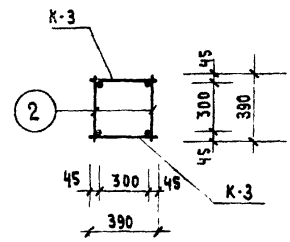

3-3

Спецификация марок изделий на ОК-12

Марка объемн. каркаса	Марка арматур. изделия	Кол. шт.	Вес, кг одного издел.	Вес, кг всех издел.	№№ серии, выпуск, лист
ОК-12	К-3	2	29,9	59,8	ИИ-04-2 вып. 6 ч. II лист 2
	С-1	2	0,8	1,6	ИИ-04-2 вып. 6 ч. II лист 18
	С-2	2	1,2	2,4	
	М-5	1	28,6	28,6	ИИ-04-8 вып. 3 лист 3,5
	М-7	1	11,8	11,8	
	поз. 2	36	0,1	3,6	ИИ-04-2 вып. 6 ч. II лист 17
	поз. 5	4	0,25	1,0	
	поз. 46	4	0,1	0,4	
			Итого: 109.2		

Примечания:

1. Армирование колонны выполнено в виде пространственного каркаса собираемого из плоских каркасов с помощью контактной сварки в соответствии с СН-393-69 и ГОСТ 14098-68

ТК	Колонны ; КНР-442-24; КНР-442-29	Серия ИИ-04-г	
1971	Объемный каркас ОК-12	Выпуск 6 часть I	Лис 12

Цитадель комплексов г. Москва | Рук. гр. инж. | Колдашева

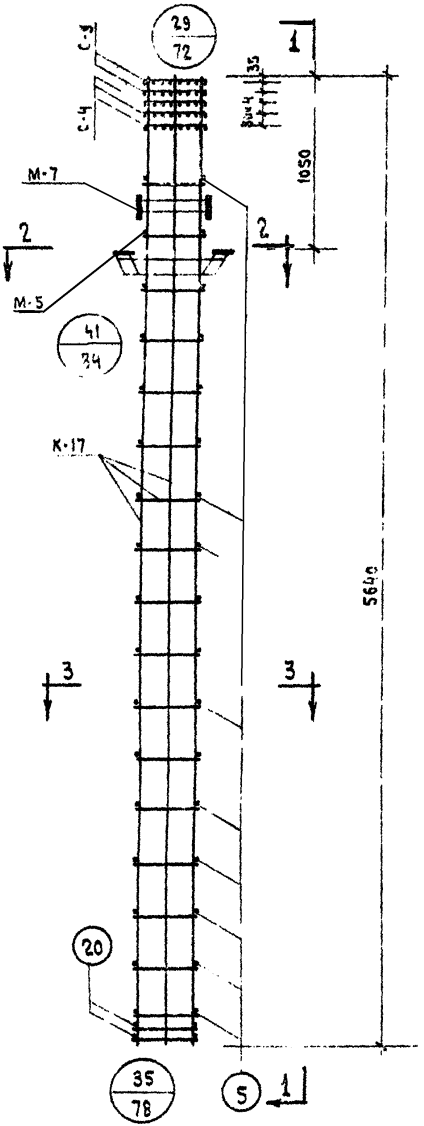

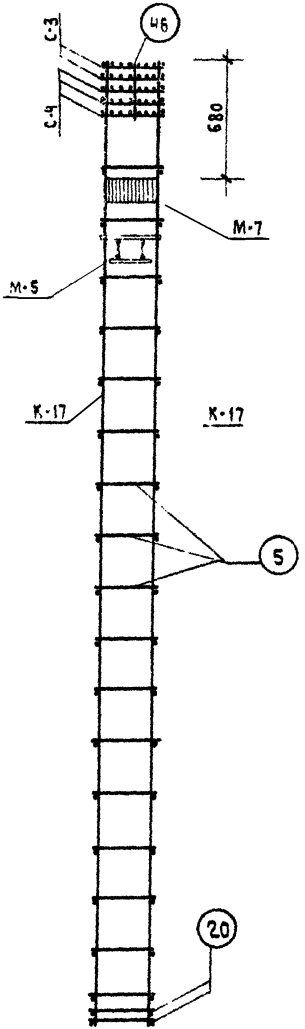

1-1

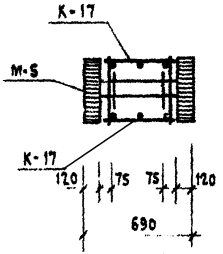

2-2

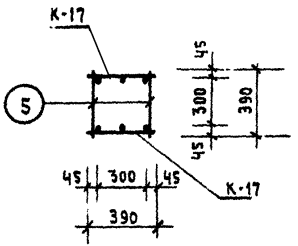

3-3

Спецификация марок изделий на ОК-13

Марка объемн. каркаса	Марка арматур. изделия	Кол. шт.	Вес, кг одного издел.	Вес, кг всех издел.	№№ серии, выпуск, лист
ОК-13	К-17	2	112,5	225,0	ИИ-04-2 вып. 6 ч. II лист 9
	С-3	2	1,0	2,0	ИИ-04-2 вып. 6 ч. II лист 18
	С-4	3	1,4	4,2	
	М-5	1	28,6	28,6	ИИ-04-8 вып. 3 лист 3.5
	М-7	1	11,8	11,8	
	поз. 5	34	0,25	8,5	ИИ-04-2 вып. 6 ч. II лист 17
	поз. 20	4	0,6	2,4	
	поз. 46	2	0,1	0,2	
			Итого: 282,7		

Примечания:

1. Армирование колонны выполнено в виде пространственного каркаса собираемого из плоских каркасов с помощью контактной сварки в соответствии с СН-393-69 и ГОСТ 14098-68

ТК	Колонны КНР-442-34; КНР-442-40	Серия ИИ-04-2	
1971	Объемный каркас ОК-13	Выпуск 6 часть I	Лис 13

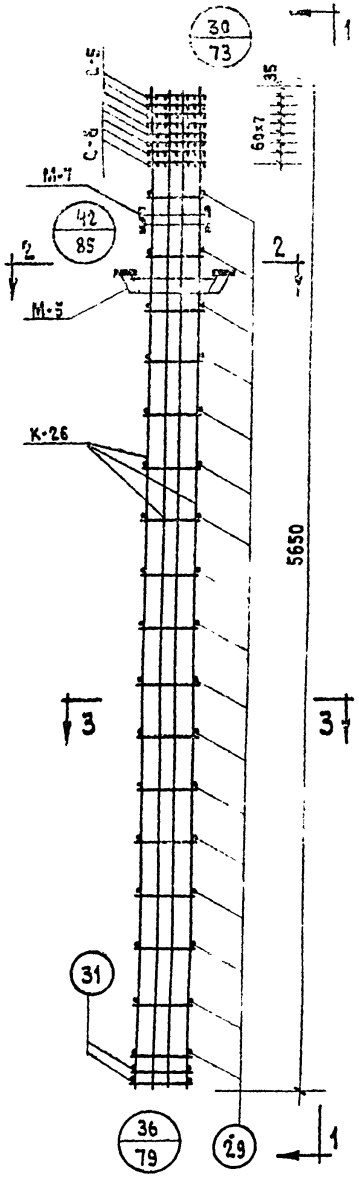

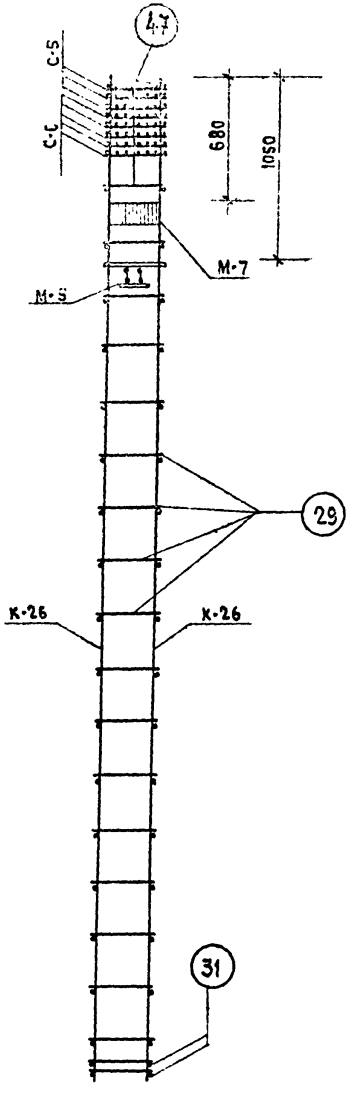

1-1

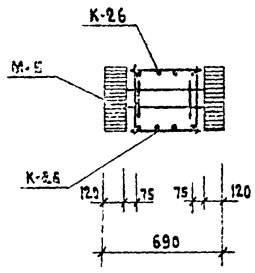

2-2

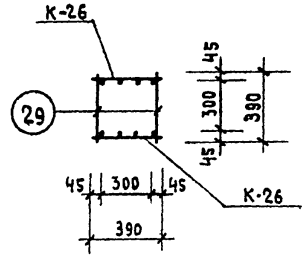

3-3

Спецификация марок изделий на ОК-14

Марка объемн. каркаса	Марка арматур. изделия	Кол. шт.	Вес, кг. одного издел.	Вес, кг. всех издел.	NN серии, выпуск, лист
ОК-14	К-26	2	231.0	462,0	ИИ-04-2 вып. 6 ч. II лист
	С-5	3	3.3	9,9	ИИ-04-2 вып. 6 ч. II
	С-6	5	4.9	24,5	лист 19
	М-5	1	28,6	28,6	ИИ-04-8 вып. 3
	М-7	1	11.8	11,8	лист 3.5
	поз. 29	34	0,35	11,9	ИИ-04-2 вып. 6 ч. II
	поз. 31	4	0.9	3,6	лист 17
	поз. 47	2	0,1	0,2	
			Итого: 552,5		

Примечания:

1. Армирование колонны выполнено в виде пространственного каркаса собираемого из плоских каркасов с помощью контактной сварки в соответствии с СН-393-69 и ГОСТ 14098-68.

ТК	Колонны КНР-442-52; КНР-442-58	Серия ИИ-04*	
1971	Объемный каркас ОК-14	Выпуск 6 часть I	Лист 14

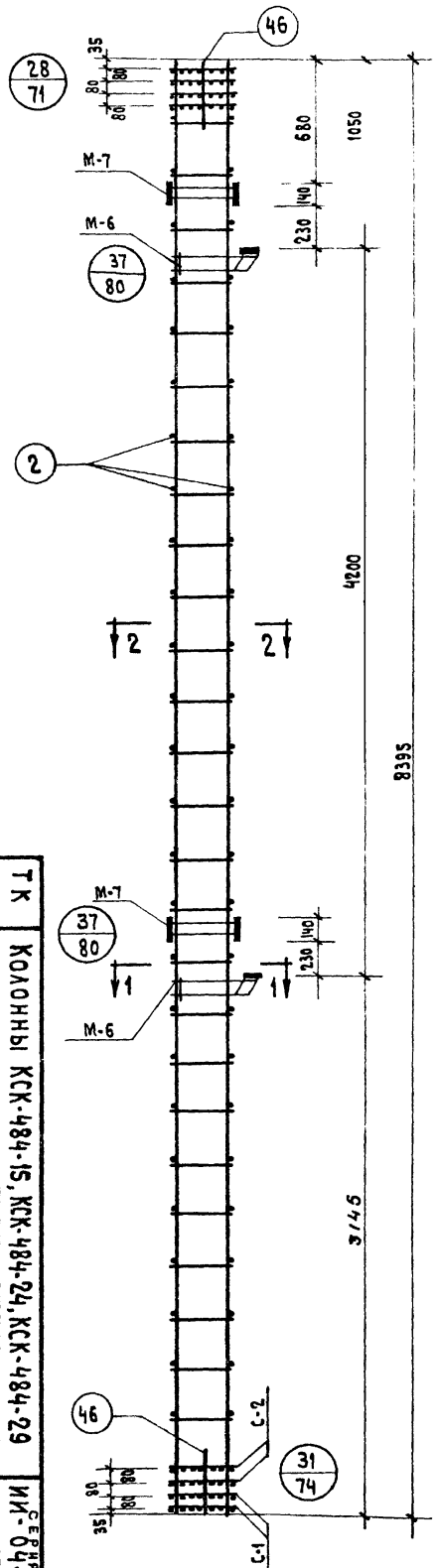

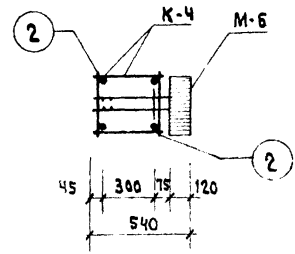

1-1

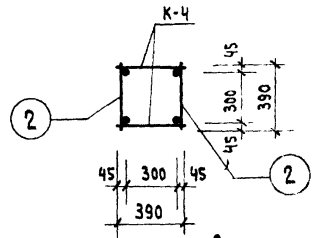

2-2

Спецификация марок изделий на ОК-15

Марка объемн. каркаса	Марка армат. изделия	Кол. шт.	Вес, кг одного издел.	Вес, кг всех издел.	NN серии, выпуск, лист
ОК-15	К-4	2	43.8	87.6	ИИ-04-2 Вып.6 ч.II Лист 2
	С-1	4	0.8	3.2	ИИ-04-2 Вып.6 ч.II Лист 18
	С-2	4	1.2	4.8	
	М-6	2	20.0	40.0	ИИ-04-2 Вып.3 Лист 4.5
	М-7	2	11.8	23.6	
	поз.2	52	0.1	5.2	ИИ-04-2 Вып.6 ч.II Лист 17
	поз.46	8	0.1	0.8	
			Итого:	165.2	

Примечание:

Армирование колонны выполнено в виде пространственного каркаса собираемого из отдельных плоских каркасов с применением контактной сварки в соответствии с СН 393-69 и ГОСТ 14098-68.

ТК	Колонны КСК-484-15, КСК-484-24, КСК-484-29		
1971	Объемный каркас ОК-15	Серия ИИ-04-2 Выпуск 6 Часть II	Лист 15

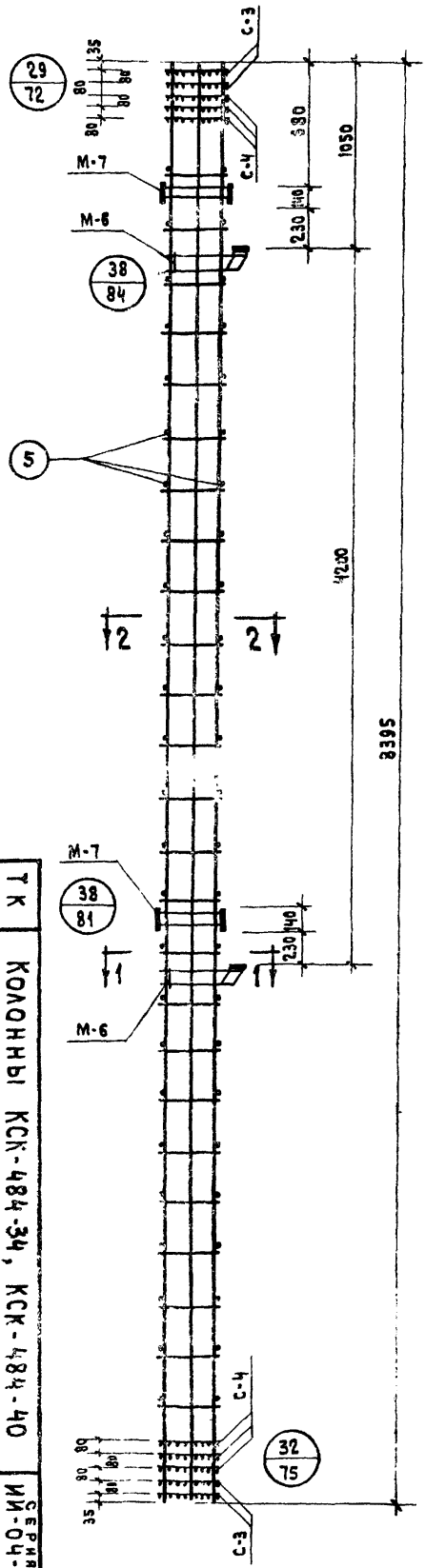

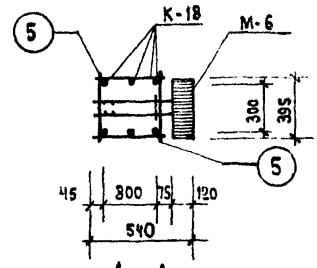

1 - 1

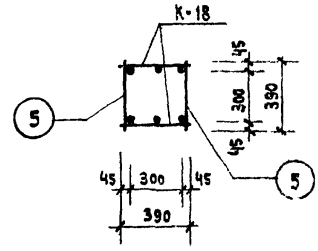

2 - 2

Спецификация марок изделий на ОК-16

Марка объемн. каркаса	Марка армат. изделия	Кол-во шт.	Вес, кг одного издел.	Вес, кг всех издел.	№ серии, выпуск, лист
ОК-16	К-18	2	165,1	330,2	ИИ-04-2 вып. 6 ч. II лист 9
	С-3	4	1.0	4.0	ИИ-04-2 вып. 6 ч. II лист 18
	С-4	6	1.4	8.4	
	М-6	2	20.0	40.0	ИИ-04-2 вып. 3 лист ч.5
	М-7	2	11.8	23.6	
	поз. 5	50	0.25	12.5	ИИ-04-2 вып. 6 ч. II лист 17
	поз. 46	4	0.1	0.4	
			Итого:	419.1	

Примечание.

1. Армирование колонны выполнено в виде пространственного каркаса собираемого из отдельных плоских каркасов с применением контактной сварки в соответствии с СН 393-69 и ГОСТ 14098-68.
2. Поз. 46 см. на узлах 29 и 32

1971	ТК	Колонны КСК-484-34, КСК-484-40	Серия ИИ-04-2 Выпуск 6 Часть I Лист 16
		Объемный каркас ОК-16	

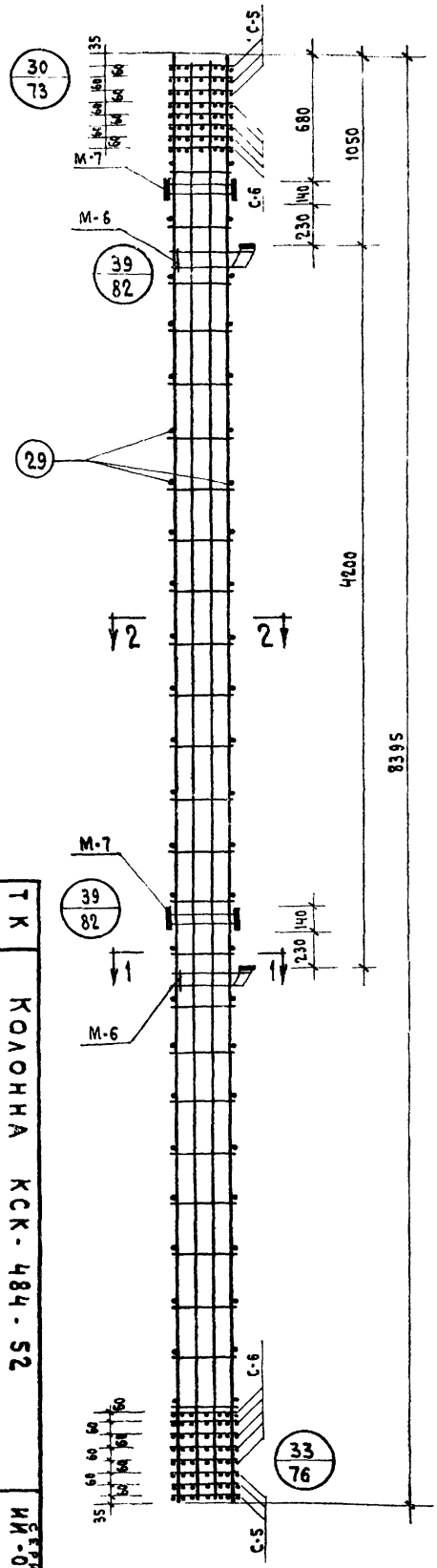

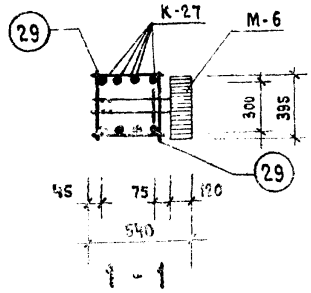

1 - 1

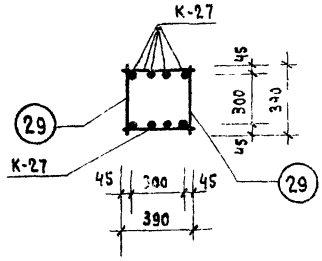

2 - 2

Спецификация марок изделий на ОК-17

Марка объемн. каркаса	Марка арматур. изделия	Кол-во шт.	Вес кг одного издел.	Вес кг всех издел.	№№ см. выпуск, лист
ОК-17	К-27	2	340,7	681,4	ИИ-04-2 вып. 6 ч. II лист 14
	С-5	6	3,3	19,8	ИИ-04-2 вып. 6 ч. II лист 19
	С-6	10	4,9	49,0	
	М-6	2	20,0	20,0	ИИ-04-8 вып. лист 4
	М-7	2	11,8	23,6	
	поз. 29	50	0,35	17,5	ИИ-04-2 вып. 6 ч. II лист 17
	поз. 47	4	0,1	0,4	
			Итого:	831,7	

Примечание.

1. Армирование колонны выполнено в виде пространственного каркаса собираемого из отдельных плоских каркасов с применением контактной сварки в соответствии с СН 393-69 и ГОСТ 14098-68.
2. Позицию 47 см. узлы 30 и 33

ТК	Колонна КСК-484-52	Серия ИИ-04-
1971	Объемный каркас ОК-17	Выпуск 6 Часть I Лист 1

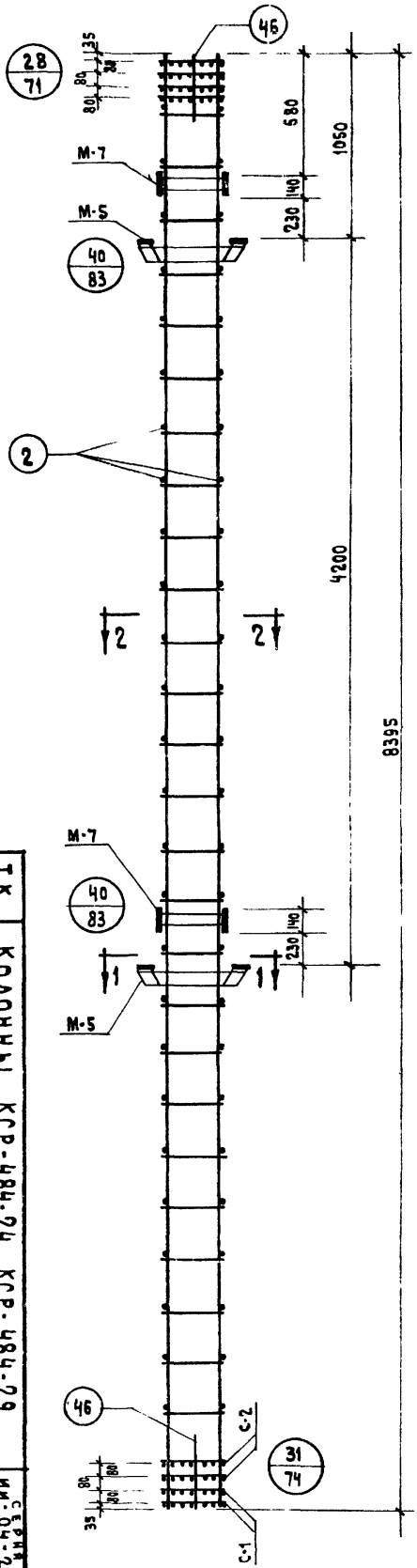

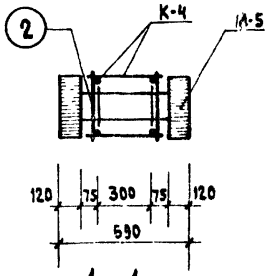

1 - 1

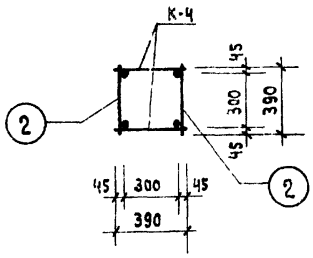

2 - 2

Спецификация марок изделий на ОК-18

Марка объемн каркаса	Марка арматур изделия	Кол. шт.	Вес. кг одного издел.	Вес. кг всех издел.	Н Н серии, выпуск, лист
ОК-18	К-4	2	43.8	87.6	ИИ-04-2 Вып.6 ч.II лист 2
	С-1	4	0.8	3.2	ИИ-04-2 Вып. 6 ч. II лист 18
	С-2	4	1.2	4.8	
	М-5	2	28.6	28.6	ИИ-04-8 Вып. 3 лист 3,5
	М-7	2	11.8	23.6	
	поз. 2	52	0.1	5.2	ИИ-04-2 Вып. 6 ч. II лист 17
	поз. 46	8	0.1	0.8	
			Итого:	182.4	

Примечание.

Армирование колонны выполнено в виде пространственного каркаса собираемого из отдельных плоских каркасов с применением контактной сварки. В соответствии с СН-393-69 и ГОСТ 14098-68.

ТК	Колонны КСР-484-24, КСР-484-29	Серия ИИ-04-2
1971	Объемный каркас ОК-18	Выпуск 6 часть I
		Лист 18

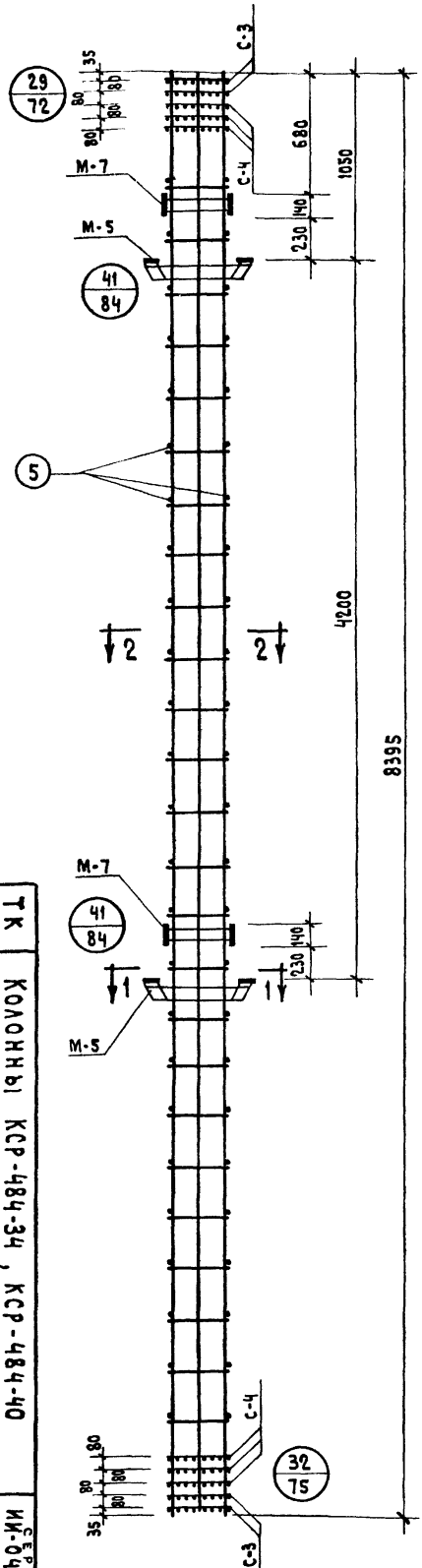

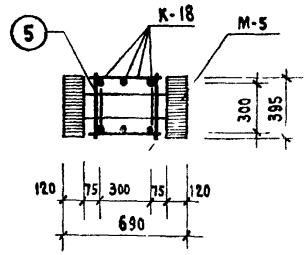

1 - 1

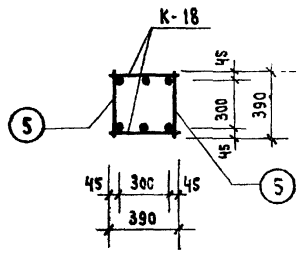

2 - 2

Спецификация марок изделий на ОК-19

Марка объемн. каркаса	Марка арматур изделия	Кол. шт	Вес, кг. одного издел.	Вес, кг. всех издел.	NN серии, Выпуск, Лист
ОК-19	К-18	2	165,1	330,2	ИИ-04-2 вып. 6 ч. II лист 9
	С-3	4	1.0	4,0	ИИ-04-2 вып. 6 ч. II
	С-4	6	1.4	8.4	Лист 18
	М-5	2	28.6	57,2	ИИ-04-8 Вып. 3 Лист 3.5
	М-7	2	11,8	23.6	
	поз. 5	50	0,25	12,50	ИИ-04-2 Вып. 6 ч. II Лист 17
	поз. 46	4	0,1	0,4	
			Итого: 436,5		

Примечание:

1. Армирование колонны выполнено в виде пространственного каркаса собираемого из отдельных плоских каркасов с применением контактной сварки в соответствии с СН-393-69 и ГОСТ 14098-68.
2. Поз. 46 см. узлы 29 и 32

1971	ТК	Колонны КСР-484-34, КСР-484-40	Серия ИИ-04-2
	Объемный каркас ОК-19		Выпуск 6 часть II, Лист 19

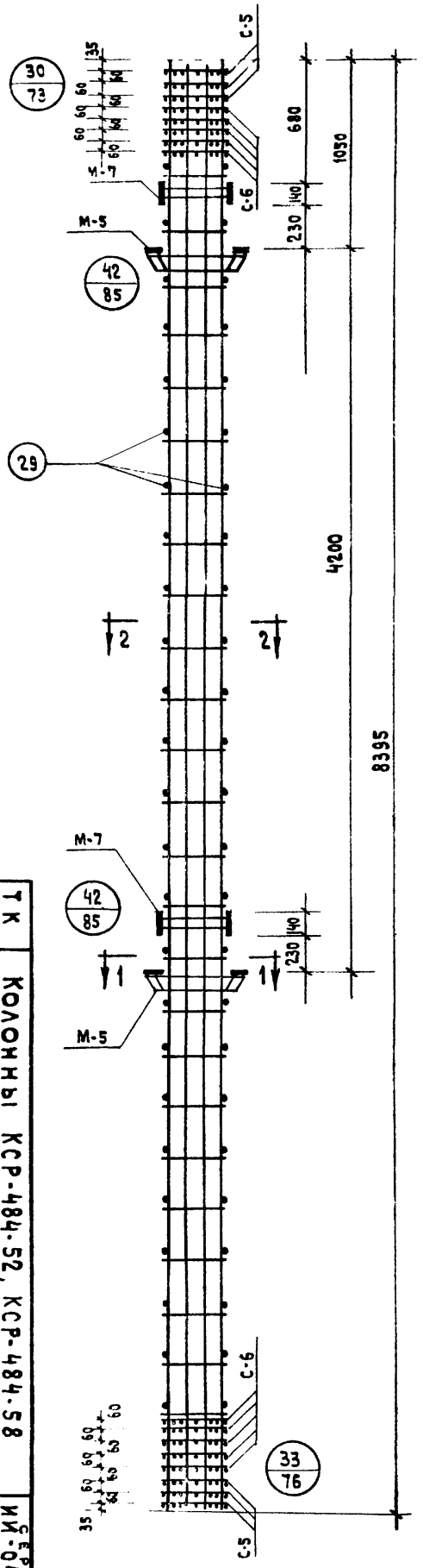

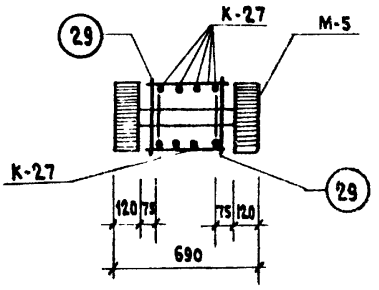

1-1

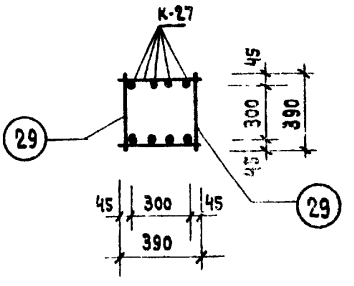

2-2

Спецификация марок изделий на ОК-20

Марка объемн. каркаса	Марка арматур. изделия	Кол-во шт.	Вес, кг одного издел.	Вес, кг всех издел.	ИН серии, выпуск, лист
ОК-20	К-27	2	340,7	681,4	ИИ-04-2 вып. 6 ч. II лист 14
	С-5	6	3,3	19,8	ИИ-04-2 вып. 6 ч. II лист 19
	С-6	10	4,9	49,0	
	М-5	2	28,6	57,2	ИИ-04-8 вып. 3 лист 3,5
	М-7	2	11,8	23,6	
	поз. 29	50	0,35	17,5	ИИ-04-2 вып. 6 ч. II лист 17
	поз. 47	4	0,1	0,4	
			Итого: 848,9		

Примечание.

Армирование колонны выполнено в виде пространственного каркаса собираемого из отдельных плоских каркасов с применением контактной сварки в соответствии с СН 393-69 и ГОСТ 14098-68.

ТК	Колонны КСР-484-52, КСР-484-58	Серия ИИ-04-2
1971	Объемный каркас ОК-20	Выпуск 6 часть I
		20

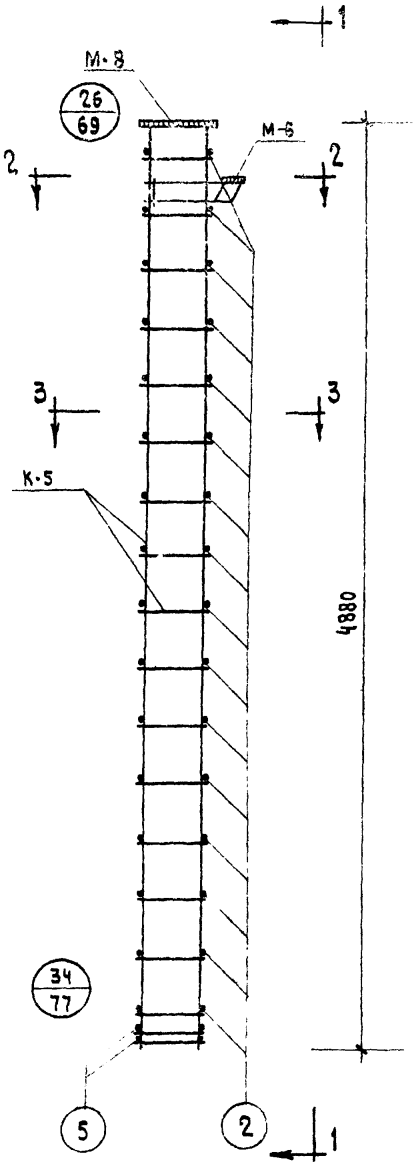

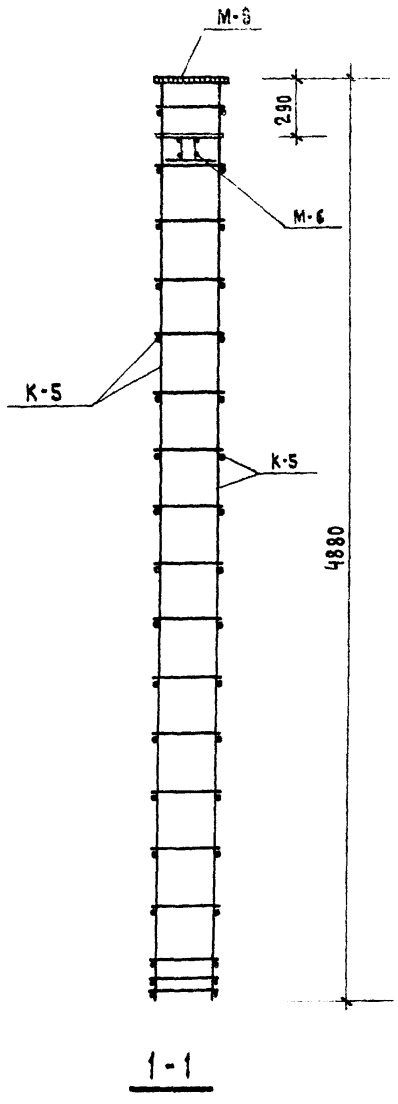

1-1

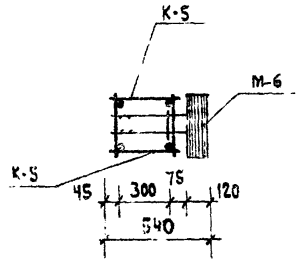

2-2

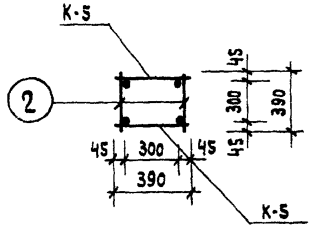

3-3

Спецификация марок изделий на ОК-21

Марка объемн. каркаса	Марка армату. изделия	Кол. шт.	Вес, кг. одного издел.	Вес, кг. всех издел.	N N серии, Выпуск, Лист
ОК-21	К-5	2	26,1	52,2	ИИ-04-2 Вып.6 ч. II Лист 3
	М-6	1	20.0	20.0	ИИ-04-8 Вып. 3 Лист 4,7
	М-8	1	16.9	16.9	
	поз. 2	32	0,1	3,2	ИИ-04-2 Вып. 6 ч. II Лист 17
	поз. 3	4	0,25	1.0	
			Итого:	93,3	

Примечания:

1. Армирование колонны выполнено в виде пространственного каркаса, собираемого из отдельных плоских каркасов с применением контактной сварки в соответствии с СН-393-69 и ГОСТ-14098-68

ТК	Колонна КК-442-24	серия ИИ-04-
1971	Объемный каркас ОК-21	Выпуск 6 часть I — 2

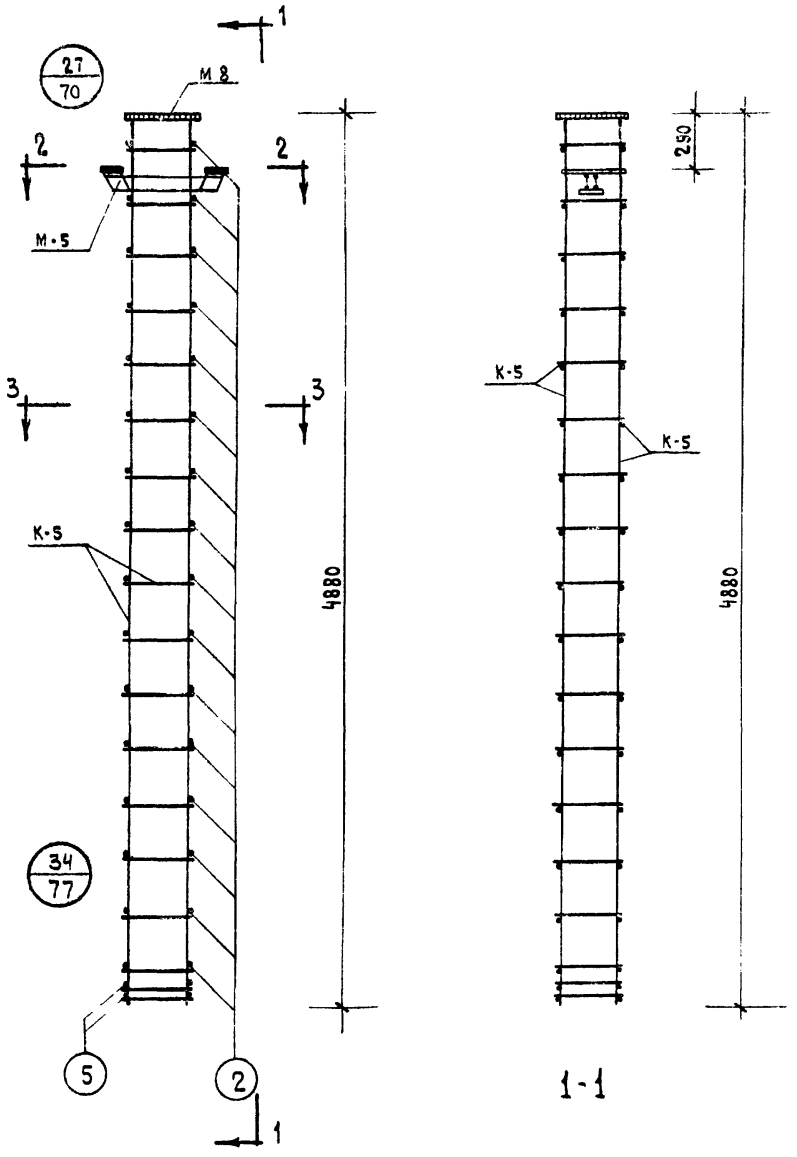

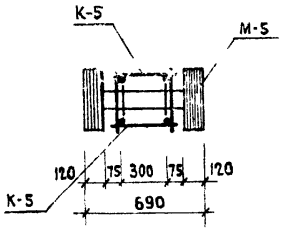

2-2

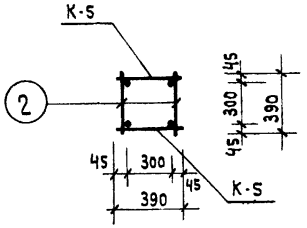

3-3

Спецификация марок изделий на ОК-22

Марка объемн. каркаса	Марка армату. изделия	Кол. шт.	Вес. кг одного издел.	Вес. кг всех издел.	№№ серии, выпуск, лист
ОК-22	К-5	2	26,1	52,2	ИИ-ОЧ-2 вып. 6 ч. II лист 3
	М-5	1	28,6	28,6	ИИ-ОЧ-8 вып. 3
	М-8	1	16,9	16,9	лист 3.7
	поз. 2	32	0,1	3,2	ИИ-ОЧ-2 вып. 6
	поз 5	4	0,25	1,0	ч. II лист 17
			Итого:	101,9	

Примечания:

1. Армирование колонны выполнено в виде пространственного каркаса, собираемого из отдельных плоских каркасов с применением контактной сварки в соответствии с СН-393-69 и ГОСТ 14098-68

ТК	Колонна КР-442-24	Серия ИИ-ОЧ-2
1971	Объемный каркас ОК-22	Выпуск 6 часть I / Лист 22

Спецификация марок изделий на ОК-23

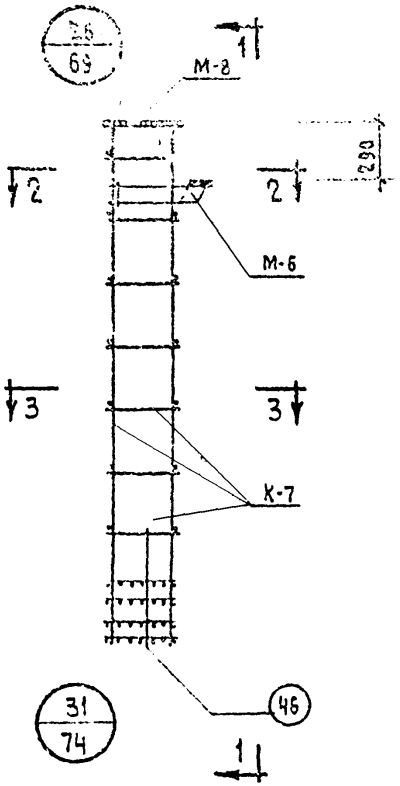

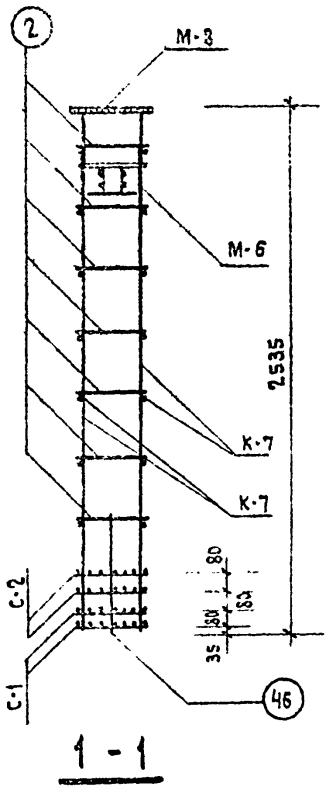

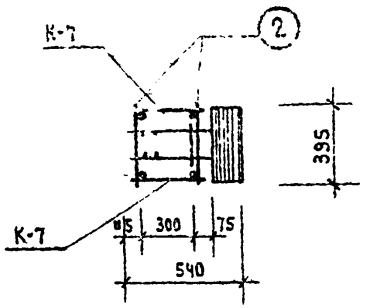

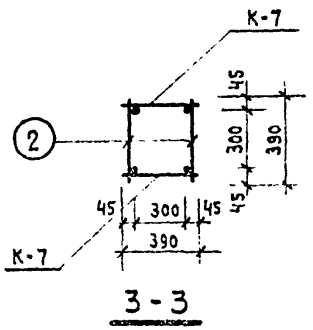

Марка объемн. каркаса	Марка арматур каркаса	Кол-во шт	Вес, кг одного издел.	Вес, кг всех издел.	№№ серии, выпуск, лист
ОК-23	К-7	2	13.2	26.4	ИИ-04-2 Вып.6 ч.II Лист 4
	С-1	2	0.8	1.6	ИИ-04-2 Вып.6 ч.II Лист 18
	С-2	2	1.2	2.4	ИИ-04-2 Вып.6 ч.II Лист 18
	М-6	1	20.0	20.0	ИИ-04-8 Вып. 3 л.k
	М-8	1	16.9	16.9	ИИ-04-8 Вып. 3 л.7
	поз.2	14	0.1	1.4	ИИ-04-2 Вып.6 ч.II Лист 17
	поз.46	4	0.1	0.4	ИИ-04-2 Вып.6 ч.II Лист 17
			Итого:	69.1	

Примечание:

1. Армирование колонны выполнено в виде пространственного каркаса, собираемого из отдельных плоских каркасов с применением контактной сварки в соответствии с СН 393-69 и ГОСТ 14098-68.

ТК	Колонна КВК-433-24	Серия ИИ-04
1971	Объемный каркас ОК-23	Выпуск 2 Часть I

г. Москва Рук гр инж Кол

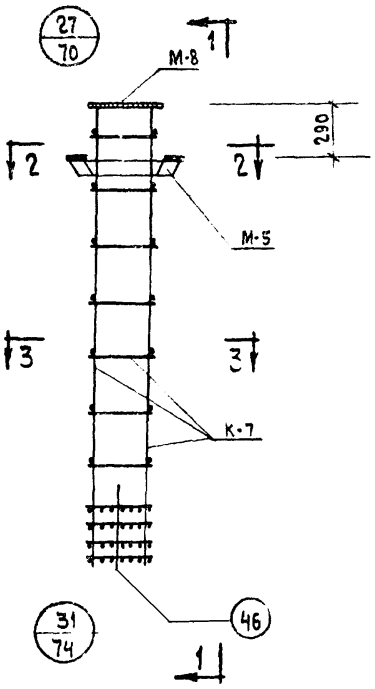

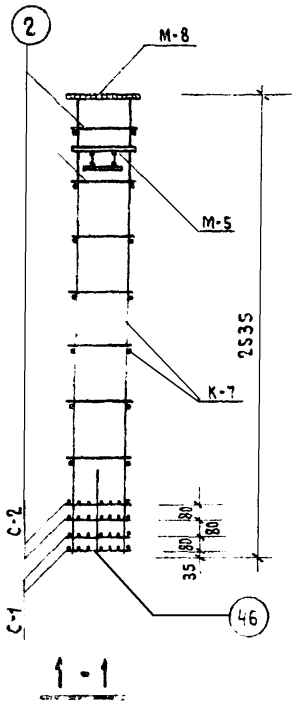

1-1

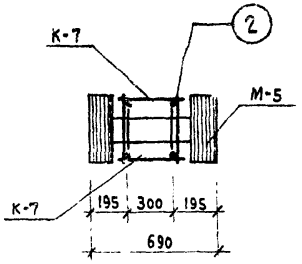

2-2

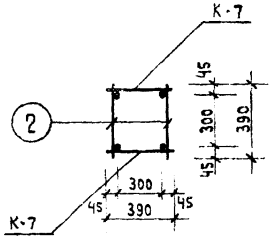

3-3

Спецификация марок изделий на ОК-24

Марка объемн. каркаса	Марка арматур. изделия	Кол-во шт.	Вес, кг одного издел.	Вес, кг всех издел.	NN серии, выпуск, лист
ОК-24	К-7	2	13.2	26.4	ИИ-04-2 вып.6 ч.II лист 4
	С-1	2	0.8	1.6	ИИ-04-2 вып.6 ч.II лист 18
	С-2	2	1.2	2.4	ИИ-04-2 вып.6 ч.II лист 18
	М-5	1	28.6	28.6	ИИ-04-8 вып. 3 л.3
	М-8	1	16.9	16.9	ИИ-04-8 вып. 3 л.7
	Поз.2	14	0.1	1.4	ИИ-04-2 вып.6 ч.II лист 17
	Поз.46	4	0.1	0.4	ИИ-04-2 вып.6 ч.II лист 17
			Итого:	77.7	

Примечание:

1. Армирование колонны выполнено в виде пространственного каркаса, собираемого из отдельных плоских каркасов с применением контактной сварки в соответствии с СН 393-69 и ГОСТ 14098-68

ТК	Колонна КВР-433-24	Серия ИИ-04 2	
1971	Объемный каркас ОК-24	Выпуск 6 (часть I)	Лист 24

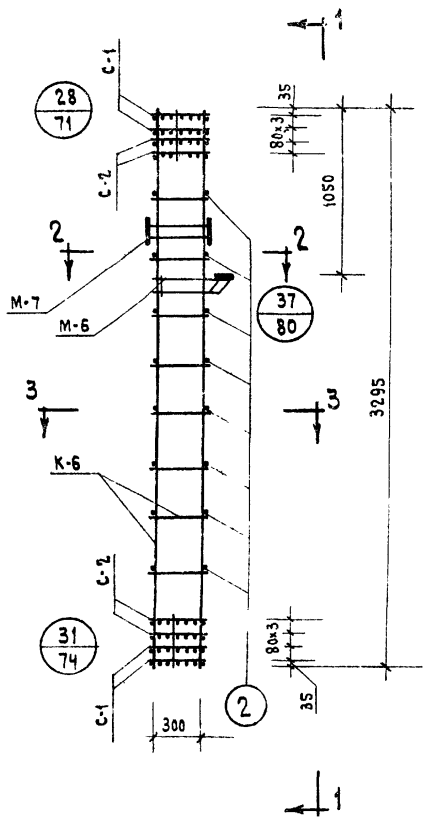

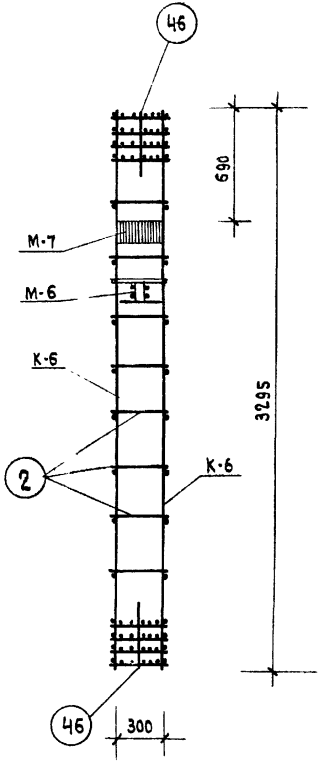

1-1

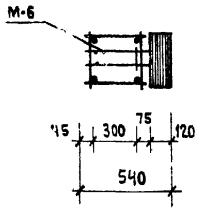

2-2

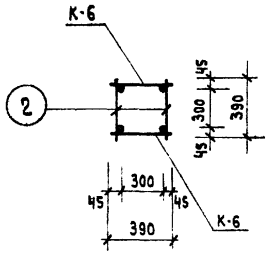

3-3

Спецификация марок изделий на ОК-25

Марка объемн. каркаса	Марка армату. каркаса	Кол-во шт.	Вес, кг одного издел.	Вес, кг всех издел	№ № серии, выпуск, лист
ОК-25	К-6	2	17.1	34.2	ИИ-04-2 вып.6 ч. II лист 3
	С-1	4	0.8	3.2	ИИ-04-2 вып.6 ч. II лист 18
	С-2	4	1.2	4.8	ИИ-04-2 вып.6 ч. II лист 18
	М-6	1	20.0	20.0	ИИ-04-8 вып. 3 л.4
	М-7	1	11.8	11.8	ИИ-04-8 вып. 3 л.5
	поз.2	18	0.1	1.8	ИИ-04-2 вып.6 ч. II лист 17
	поз.46	8	0.1	0.8	ИИ-04-2 вып.6 ч. II лист 17
			итого:	76.6	

Примечания:

1. Армирование колонны выполнено в виде пространственного каркаса, собираемого из плоских каркасов с помощью контактной сварки в соответствии с СН-393-69 и ГОСТ 14098-68

ТК	Колонны КСК-433-24, КСК-433-29	Серия ИИ-04-2
1971	Объемный каркас ОК-25	Выпуск 8 часть I / Лист 25

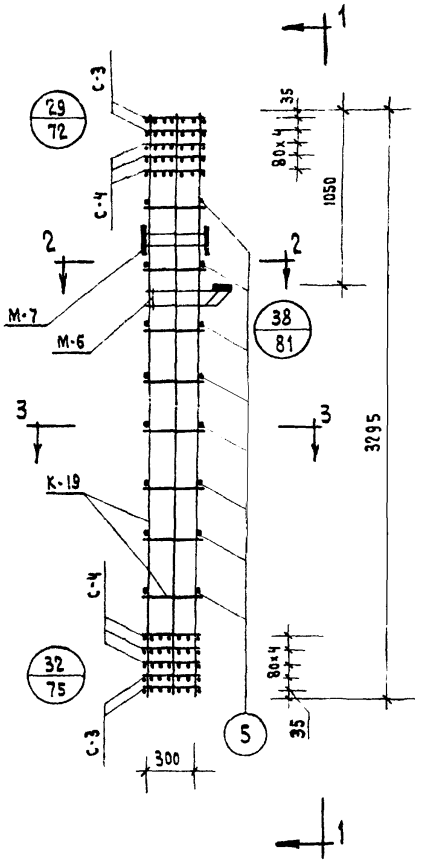

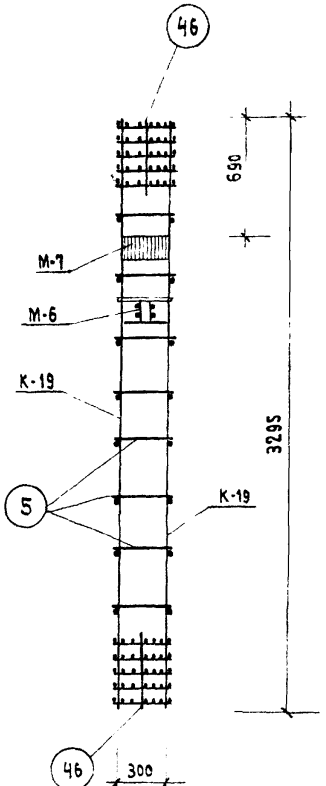

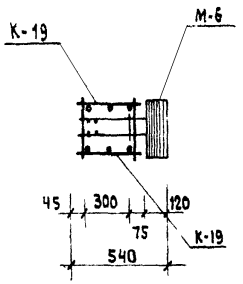

2-2

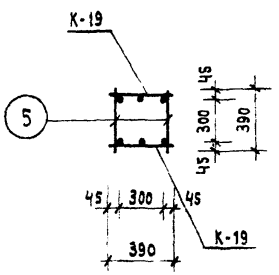

3-3

Спецификация марок изделий на ОК-26

Марка объемн. каркаса	Марка армат. изделия	Кол-во шт.	Вес, кг одного издел.	Вес, кг всех издел.	NN серии, выпуск, лист
ОК-26	К-19	2	64.4	128.8	ИИ-04-2 вып.6 ч.II лист 10
	С-3	4	1.0	4,0	ИИ-04-2 вып.6 ч.II лист 18
	С-4	6	1.4	8,4	ИИ-04-2 вып.6 ч.II лист 18
	М-6	1	20.0	20,0	ИИ-04-8 вып. 3 л. 4
	М-7	1	11.8	11.8	ИИ-04-8 вып. 3 л. 5
	поз.5	16	0,25	4 0	ИИ-04-2 вып.6 ч.II лист 17
	поз.46	4	0,1	0,4	ИИ-04-2 вып.6 ч.II лист 17
			Итого: 177,4		

Примечания:

1. Армирование колонны выполнено в виде пространственного каркаса, собираемого из плоских каркасов с помощью контактной сварки в соответствии с СН-393-69 и ГОСТ 14098-68

ТК	Колонны КСК-433-34, КСК-433-40	Серия ИИ-04-2	
1971	Объемный каркас ОК-26	Выпуск 6 часть I	Лист 26

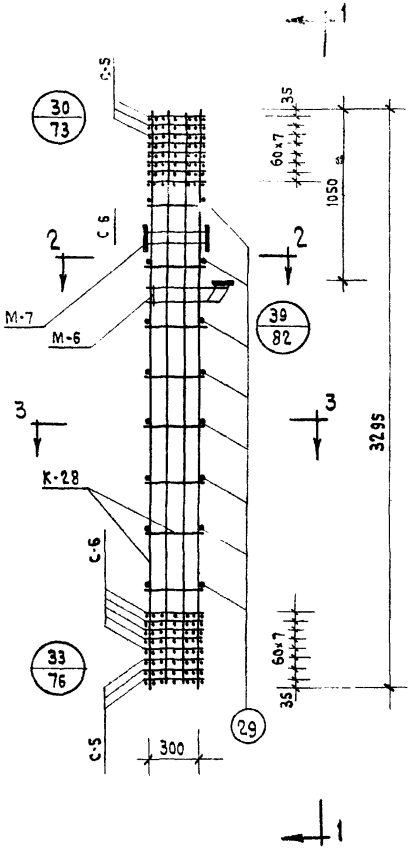

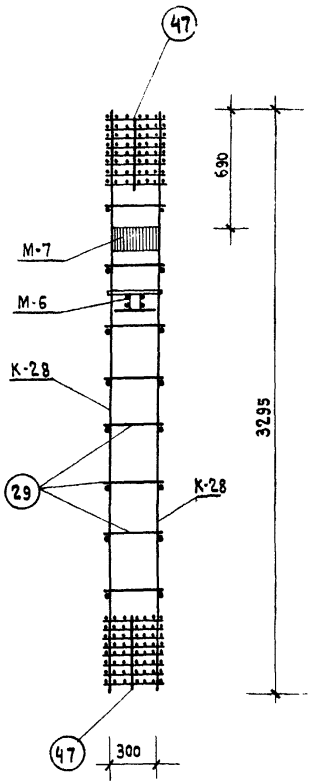

1-1

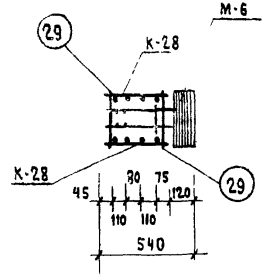

2-2

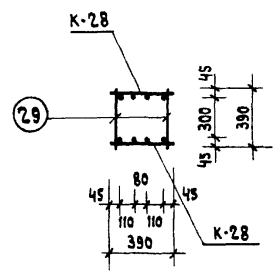

3-3

Спецификация марок изделий на ОК-27

Марка объемн. каркаса	Марка армат. издел.	К-во шт.	Вес, кг одного издел.	Вес, кг всех издел.	№ серии, выпуск, лист
ОК-27	К-28	2	132.8	265.6	ИИ-04-2 Вып. 6 ч. II Лист 14
	С-5	6	3.3	19.8	ИИ-04-2 Вып. 6 ч. II Лист 19
	С-6	10	4.9	49,0	ИИ-04-2 Вып. 6 ч. II Лист 19
	М-6	1	20.0	20.0	ИИ-04-8 Вып. 3 л. 4
	М-7	1	11.8	11.8	ИИ-04-8 Вып. 3 л. 5
	П03-29	16	0.35	5.6	ИИ-04-2 Вып. 6 ч. II Лист 17
	30..47	4	0,1	0.4	ИИ-04-2 Вып. 6 ч. II Лист 17
			Итого: 372.2		

Примечания:

1. Армирование колонны выполнено в виде пространственного каркаса, собираемого из плоских каркасов с помощью контактной сварки в соответствии с СН-393-69 и ГОСТ 14098-68.

ТК	Колонна КСК-433-52	Серия ИИ-04-2	
1971	Объемный каркас ОК-27	Выпуск 6 часть I	Лист 27

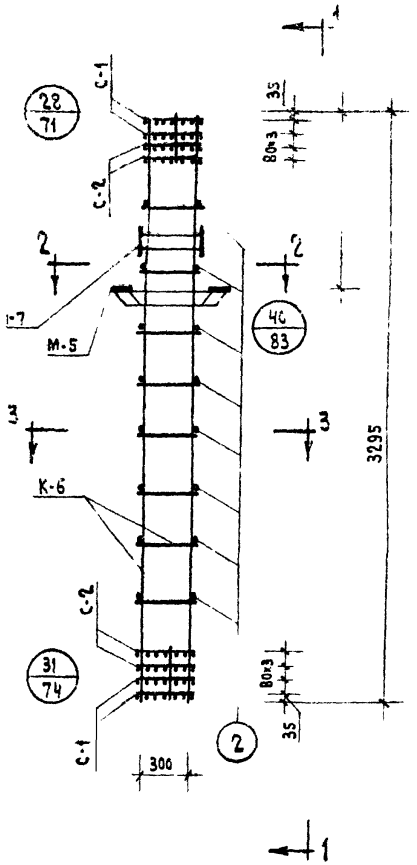

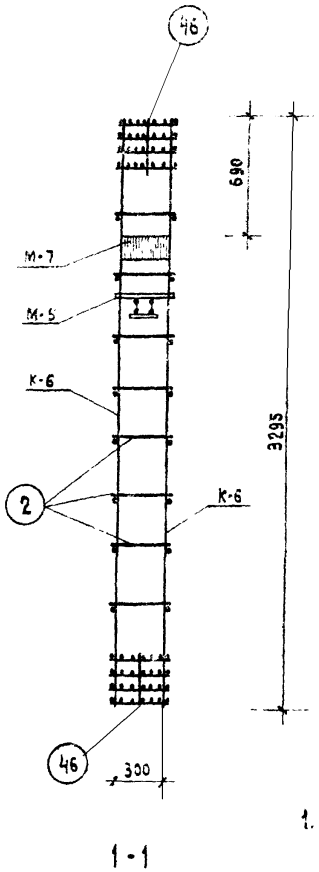

1-1

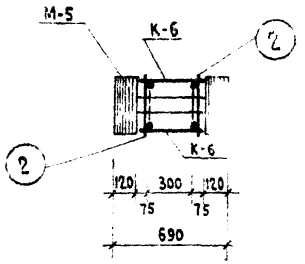

2-2

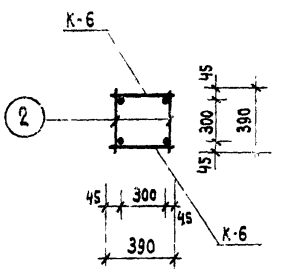

3-3

Спецификация марок изделий на ОК-28

Марка объемн. каркаса	Марка армат. каркаса	К-во шт.	Вес, кг. одного издел.	Вес, кг. всех издел.	NN серии, Выпуск, лист.
ОК-28	К-6	2	17.1	34.2	ИИ-04-2 Вып. 6 ч. II лист 3
	С-1	4	0.8	3.2	ИИ-04-2 Вып. 6 ч. II лист 18
	С-2	4	1.2	4.8	ИИ-04-2 Вып. 6 ч. II лист 18
	М-5	1	28.6	28.6	ИИ-04-8 Вып. 3 л. 3
	М-7	1	11.8	11.8	ИИ-04-8 Вып. 3 л. 5
	поз. 2	18	0.1	1.8	ИИ-04-2 Вып. 6 ч. II лист 17
	поз. 46	8	0.1	0.8	ИИ-04-2 Вып. 6 ч. II лист 17
			Итого 85.2		

Примечания:

1. Армирование колонны выполнено в виде пространственного каркаса, собираемого из плоских каркасов с помощью контактной сварки в соответствии с СН-393-69 и ГОСТ 14098-68.

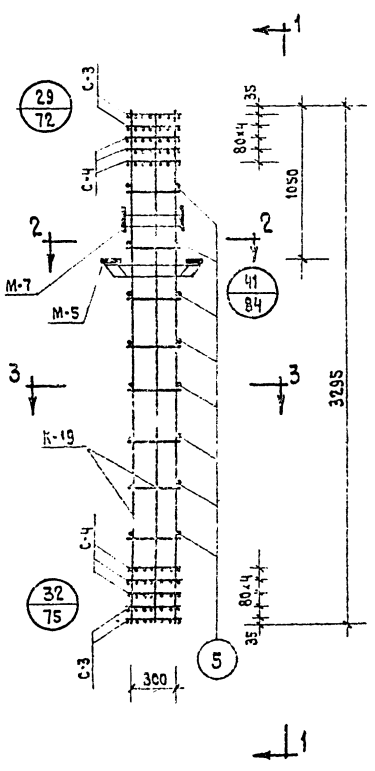

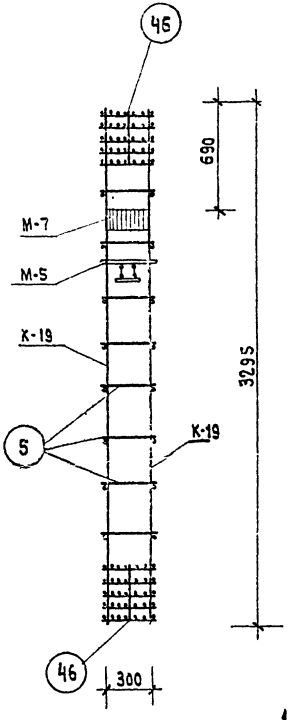

1-1

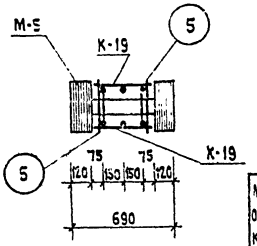

2-2

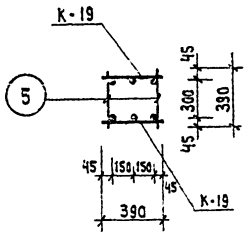

3-3

Спецификация марок изделий на ОК-29

Марка объемн. каркаса	Марка армат. каркаса	Кол. шт.	Вес, кг одного издел.	Вес, кг всех издел.	NN серии выпуск лист
ОК-29	К-19	2	64,4	128,8	ИИ-04-2 вып. 6 ч. II лист 10
	С-3	4	1,0	4,0	ИИ-04-2 вып. 6 ч. II лист 18
	С-4	6	1,4	8,4	ИИ-04-2 вып. 6 ч. II лист 18
	М-5	1	28,6	28,6	ИИ-04-8 вып. 3 л. 3
	М-7	1	11,8	11,8	ИИ-04-8 вып. 3 л. 5
	Поз. 5	18	0,25	4,5	ИИ-04-2 вып. 6 ч. II лист 17
	Поз. 46	4	0,1	0,4	ИИ-04-2 вып. 6 ч. II лист 17
			Итого:	186,5	

Примечания

1. Армирование колонны выполнено в виде пространственного каркаса, собираемого из плоских каркасов с помощью контактной сварки в соответствии с СН-393-69 и ГОСТ 14098-68

ТК	Колонны КСР-433-34, КСР-433-40	Серия ИИ-04-2
1971	Объемный каркас ОК-29	Выпуск 6 часть I / Лист 29

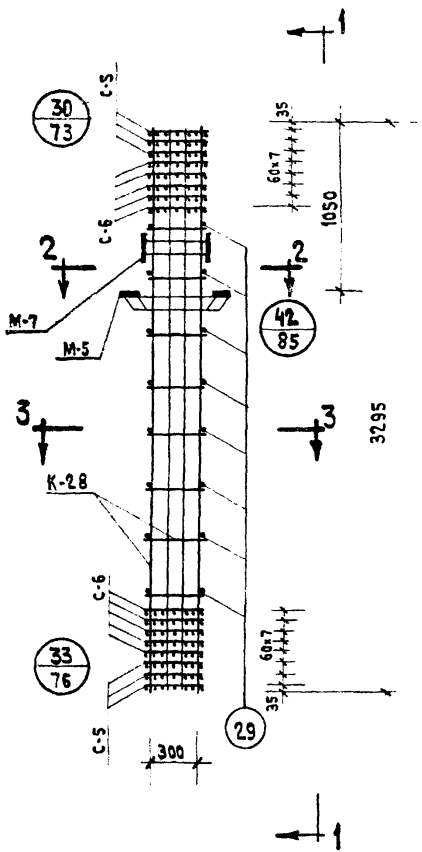

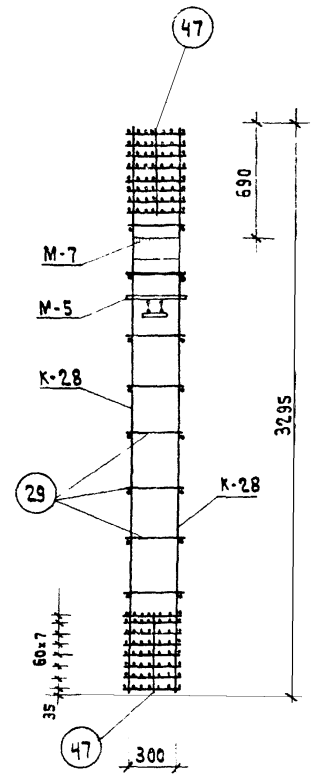

1-1

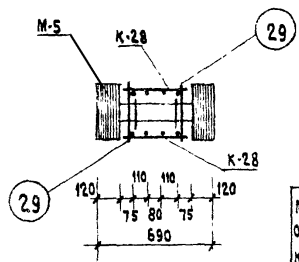

2-2

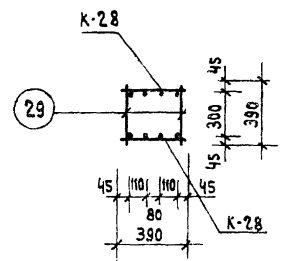

3-3

Спецификация марок изделий на ОК-30

Марка объемн. каркаса	Марка армятур. каркаса	Кол. шт.	Вес, кг одного издел.	Вес, кг всех издел.	NN серии, выпуск, лист.
ОК-30	К-28	2	132,8	265,6	ИИ-04-2 Вып.6 ч. II лист 14
	С-5	6	3,3	19,8	ИИ-04-2 Вып.6 ч. II лист 19
	С-6	10	4,9	49,0	ИИ-04-2 Вып.6 ч. II лист 19
	М-5	1	28,6	28,6	ИИ-04-8 Вып.3 л.3
	М-7	1	11,8	11,8	ИИ-04-8 Вып.3 л.5
	поз.29	18	0,35	6,3	ИИ-04-2 Вып.6 ч. II лист 17
	поз.47	4	0,4	0,4	ИИ-04-2 Вып.6 ч. II лист 17
			Итого:	382,7	

Примечания:

1. Армирование колонны выполнено в виде пространственного каркаса, собираемого из плоских каркасов с помощью контактной сварки в соответствии с СН-393-69 и ГОСТ 14098-68.

ТК	Колонны КСР-433-52, КСР-433-58	Серия ИИ-04-2	
1971	Объемный каркас ОК-30	Выпуск 6 часть I	Лист 30

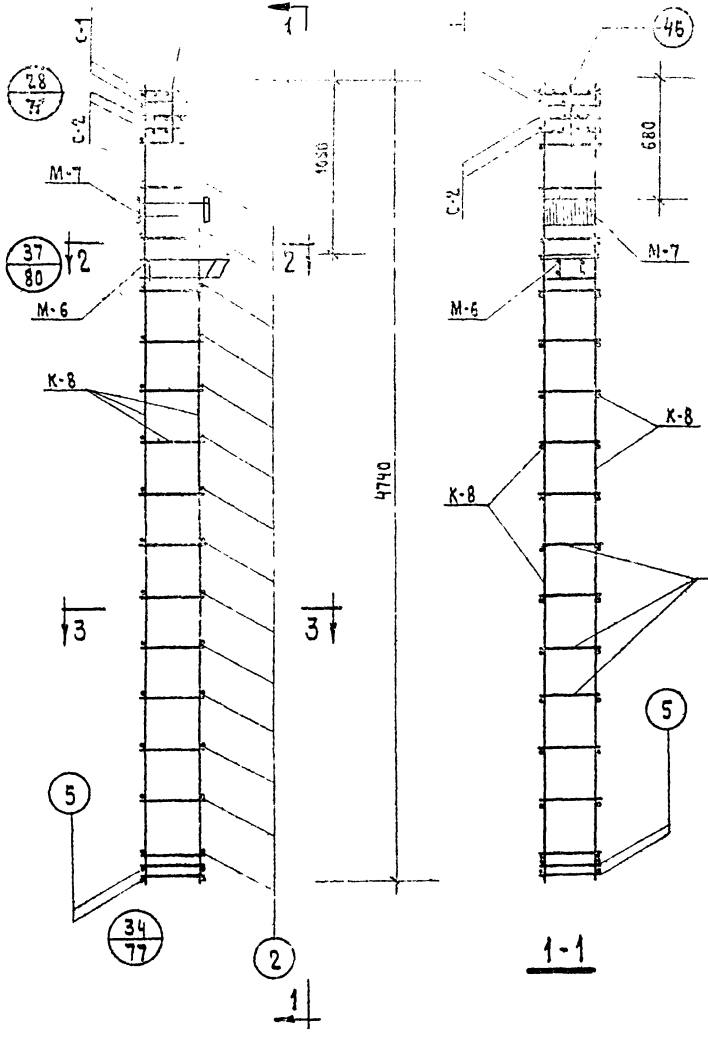

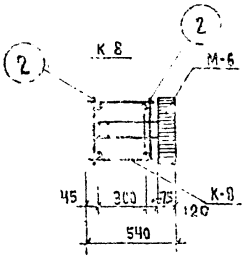

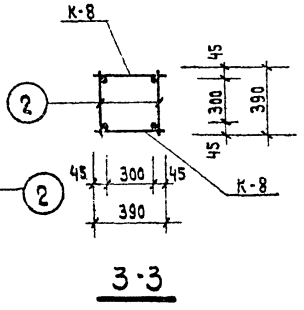

Спецификация марок изделий на ОК-31

Марка объемн. каркаса	Марка армат. каркаса	Кол. шт.	Вес, кг одного изд.	Вес, кг всех изд.	NN серии, выпуск, лист
ОК-31	К-8	2	25,2	50,4	ИИ-04-2 Вып. 6 ч. II лист 4
	С-1	2	0,8	1,6	ИИ-04-2 Вып. 6 ч. II лист 18
	С-2	2	1,2	2,4	ИИ-04-2 Вып. 6 ч. II лист 18
	М-6	1	20,0	20,0	ИИ-04-8 Вып. 3 л. 4
	М-7	1	11,8	11,8	ИИ-04-8 Вып. 3 л. 5
	поз. 2	30	0,1	3,0	ИИ-04-2 Вып. 6 ч. II лист. 17
	поз. 5	4	0,25	1,0	ИИ-04-2 Вып. 6 ч. II лист 17
	поз. 46	4	0,1	0,4	ИИ-04-2 Вып. 6 ч. II лист 17
			Итого:	90,6	

Примечания

1. Армирование колонны выполнено в виде пространственного каркаса собираемого из плоских каркасов с помощью контактной сварки в соответствии с СН 393-69 и ГОСТ 14098-68

ТК	Колонны КНК-433-24, КНК-433-29	Серия ИИ-04-2	
1971	Объемный каркас ОК-31	Выпуск 6 часть I	Лист 31

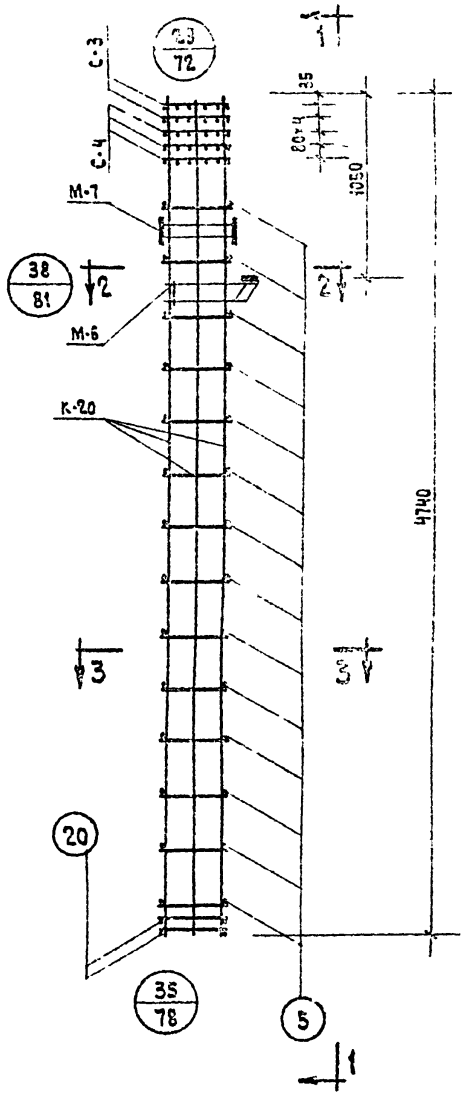

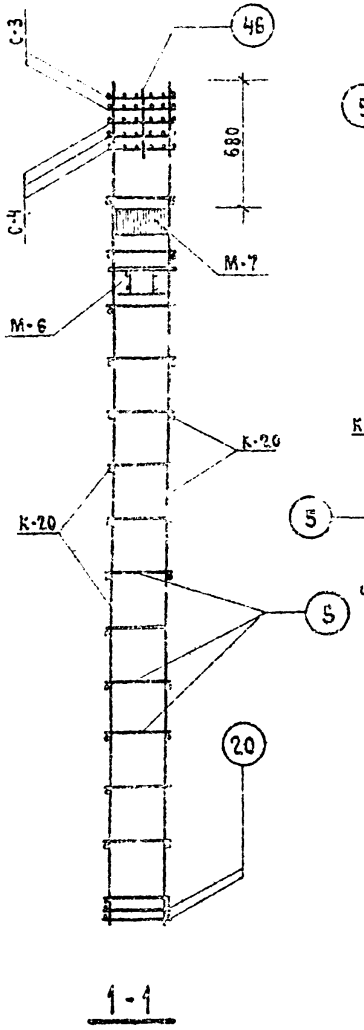

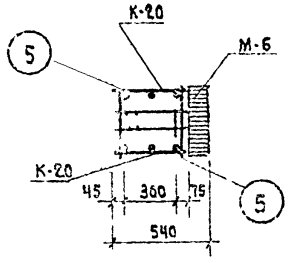

2-2

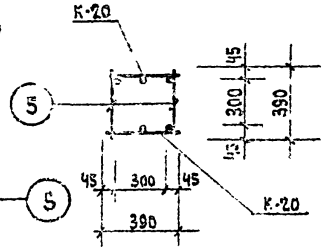

3-3

Спецификация марок изделий на ОК-32

Марка объемн. каркаса	Марка армат. каркаса	Кол. шт.	Вес, кг одного издел.	Вес, кг всех издел.	Инсерии, выпуск, лист.
ОК-32	К-20	2	94.2	188.4	ИИ-04-2 вып. 6 ч. II лист 10
	С-3	2	1.0	2.0	ИИ-04-2 вып. 6 ч. II лист 18
	С-4	3	1.4	4.2	ИИ-04-2 вып. 6 ч. II лист 18
	М-6	1	20.0	20.0	ИИ-04-8 вып. 3 л. 4
	М-7	1	11.8	11.8	ИИ-04-8 вып. 3 л. 5
	Поз. 5	28	0.25	7.0	ИИ-04-2 вып. 6 ч. II лист 17
	Поз. 20	4	0.6	2.4	ИИ-04-2 вып. 6 ч. II лист 17
	Поз. 46	2	0.1	0.2	ИИ-04-2 вып. 6 ч. II лист 17
			Итого:	236.0	

Примечания

1. Армирование колонны выполнено в виде пространственного каркаса, собираемого из плоских каркасов с помощью контактной сварки в соответствии с СН 393-69 и ГОСТ 14098-68.

ТК	Колонна КНК-433-34; КНК-433-40	Серия ИИ-04-2	
1971	Объемный каркас ОК-32	Выпуск 6 часть I	Лист 32

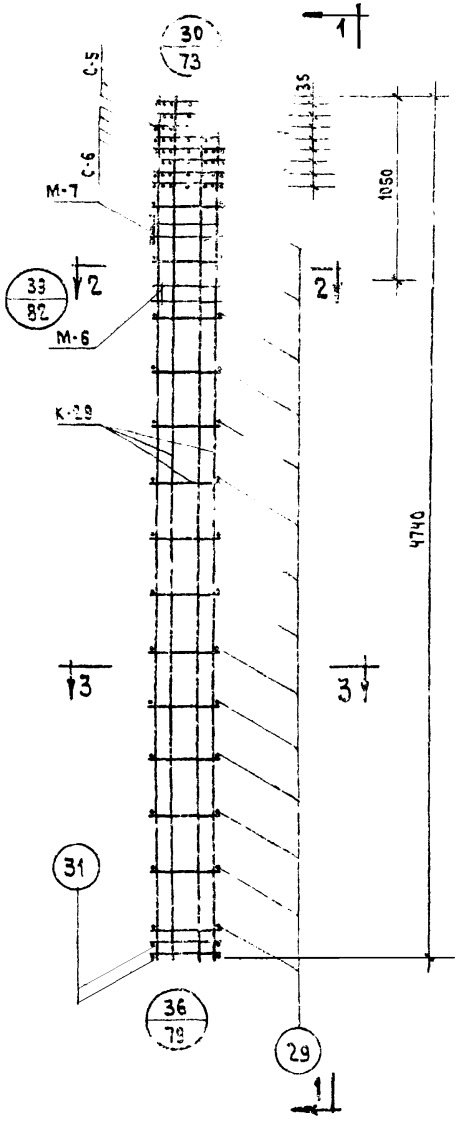

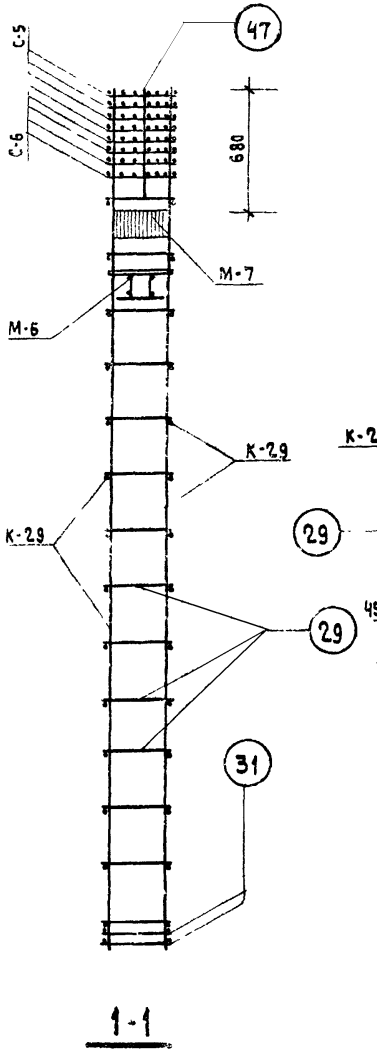

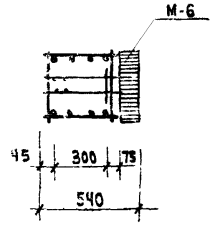

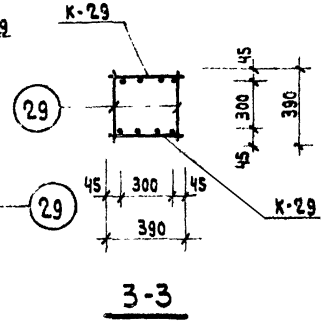

Спецификация марок изделий на ОК-33

Марка объемн. каркаса	Марка арматур. каркаса	Кол. шт.	Вес, кг одного издел.	Вес, кг всех издел.	Nn серии, выпуск, лист
ОК-33	К-29	2	194,9	389,8	ИИ-04-2 Вып. 6 ч. I лист 17
	С-5	3	3,3	9,9	ИИ-04-2 Вып. 6 ч. II лист 19
	С-6	5	4,9	24,5	ИИ-04-2 Вып. 6 ч. II лист 19
	М-6	1	20,0	20,0	ИИ-04-8 Вып. 3 л. 4
	М-7	1	11,8	11,8	ИИ-04-8 Вып. 3 л. 5
	поз. 29	28	0,35	9,8	ИИ-04-2 Вып. 6 ч. II лист 17
	поз. 31	4	0,9	3,6	ИИ-04-2 Вып. 6 ч. II лист 17
	поз. 47	2	0,1	0,2	ИИ-04-2 Вып. 6 ч. II лист 17
			Итого:	469,6	

Примечания

1. Армирование колонны выполнено в виде пространственного каркаса собираемого из плоских каркасов с помощью контактной сварки в соответствии с СН-393-69 и ГОСТ 14098-68.

ТК	Колонна КНК-433-52	Серия ИИ-04
1971	Объемный каркас ОК-33	Выпуск 6 часть I; Лист 3

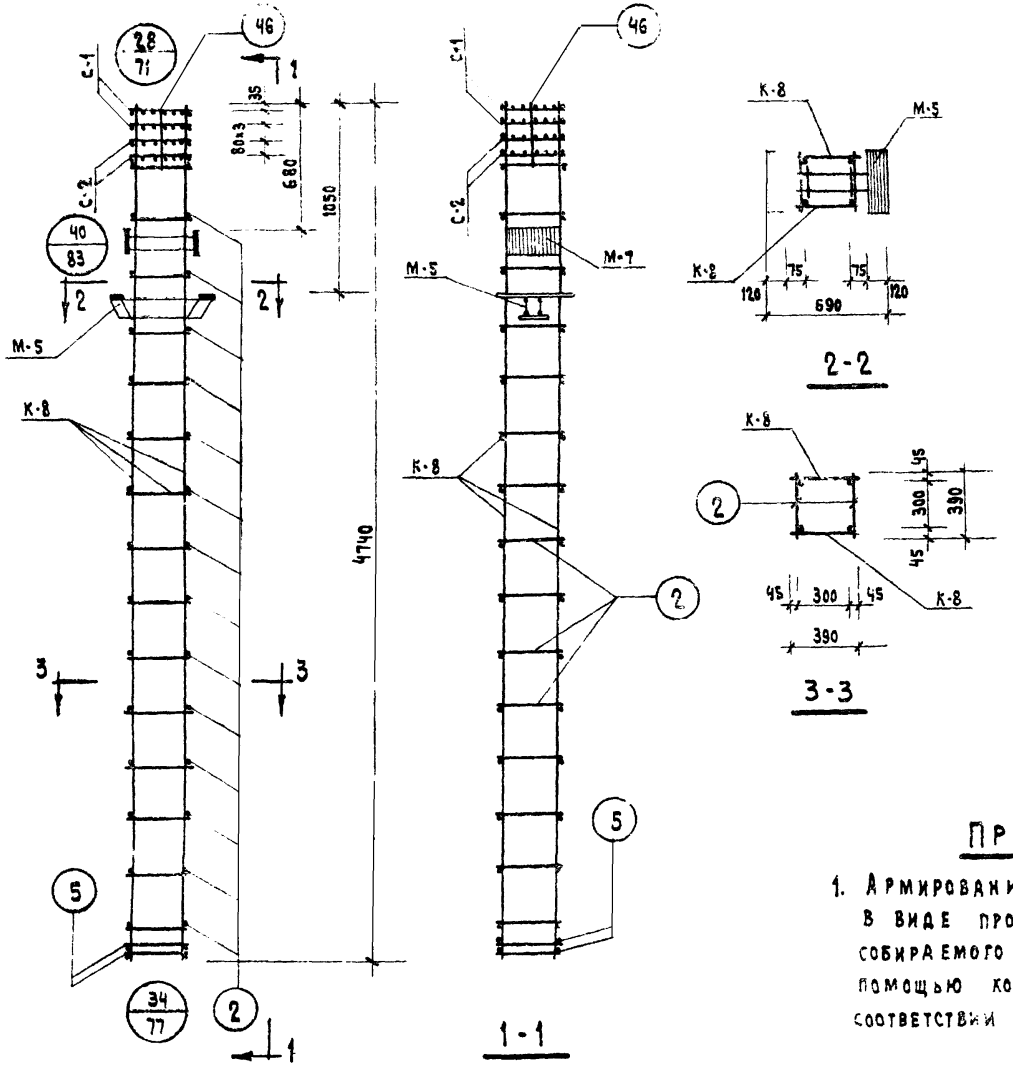

Спецификация марок изделий на ОК-34

Марка объемн. каркаса	Марка армату. изделия	Кол. шт.	Вес в кг одного издел.	Вес в кг всех издел.	NN серии, Выпуск, Лист
ОК-34	К-8	2	25.2	50.4	ИИ-04-2 Вып.6 ч.II лист 4
	С-1	2	0.8	1.6	ИИ-04-2 Вып.6 ч.II лист 18
	С-2	2	1.2	2.4	ИИ-04-2 Вып.6 ч.II лист 18
	М-5	1	28.6	28.6	ИИ-04-8 Вып. 3 л. 3
	М-7	1	11.8	11.8	ИИ-04-8 Вып. 3 л. 5
	поз. 2	30	0.1	3.0	ИИ-04-2 Вып.6 ч.II лист 17
	поз. 5	4	0.25	1.0	ИИ-04-2 Вып.6 ч.II лист 17
	поз. 46	4	0.1	0.4	ИИ-04-2 Вып.6 ч.II лист 17
			Итого:	99.2	

Примечание

1. Армирование колонны выполнено в виде пространственного каркаса собираемого из плоских каркасов с помощью контактной сварки в соответствии с СН 393-69 и ГОСТ 14098-68

ТК	Колонны КНР-433-24, КНР-433 29.	Серия ИИ-04-2
1971	Объемный каркас ОК-34	Выпуск 6 Част I / Лист 34

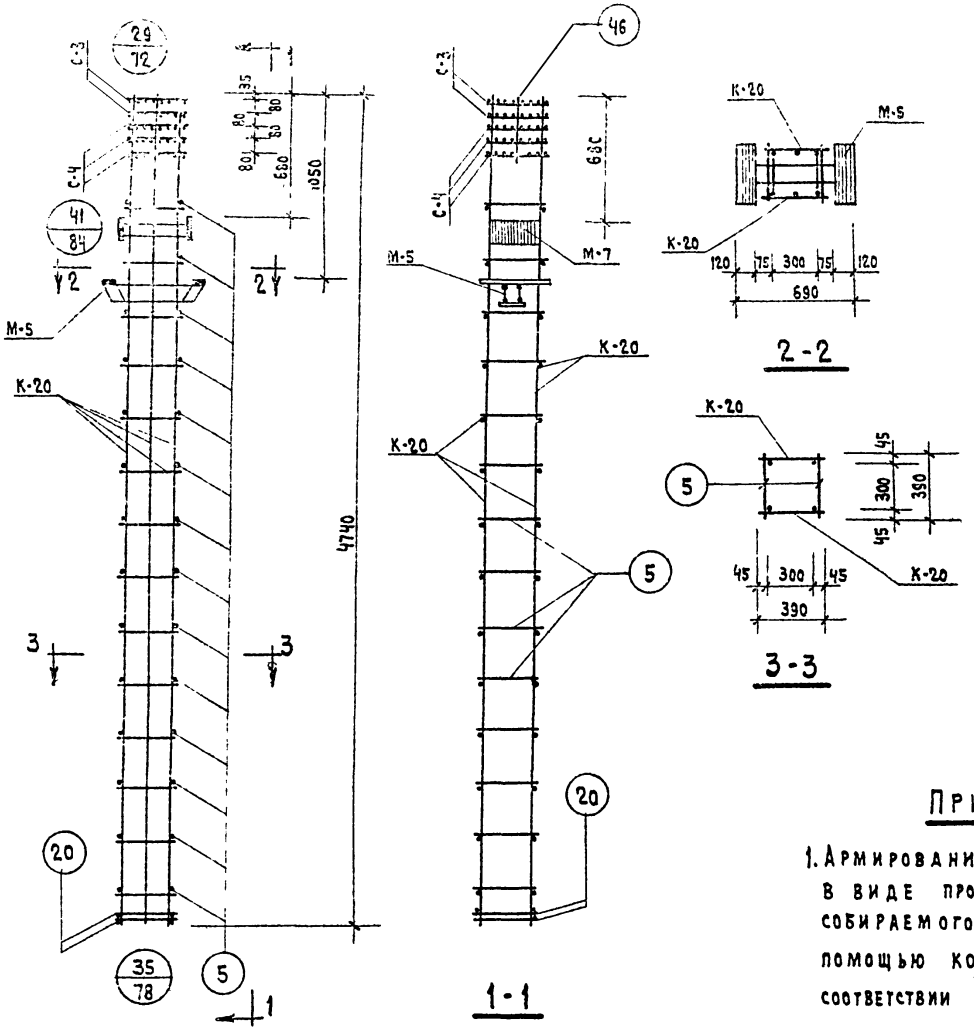

Спецификация марок изделий на ОК-35

Марка объемн. каркаса	Марка армат. каркаса	Кол. шт.	Вес, кг. одного изд.	Вес, кг. всех изд.	NN серии, выпуск, лист
ОК-35	К-20	2	94.2	188,4	ИИ-04-2 Вып.6 ч.II лист 10
	С-3	2	1.0	2.0	ИИ-04-2 Вып.6 ч.II лист 18
	С-4	3	1.4	4.2	ИИ-04-2 Вып.6 ч.II лист 18
	М-5	1	28,6	28,6	ИИ-04-8 Вып.3 л.3
	М-7	1	11.8	11,8	ИИ-04-8 Вып.3 л.5
	поз.[illegible]	28	0,25	7.0	ИИ-04-2 Вып.6 ч.II лист 17
	поз.20	4	0.6	2,4	ИИ-04-2 Вып.6 ч.II лист 17
	поз.46	4	0.1	0.4	ИИ-04-2 Вып.6 ч.II лист 17
			Итого:	244,6	

Примечание

1. Армирование колонны выполнено в виде пространственного каркаса, собираемого из плоских каркасов с помощью контактной сварки в соответствии с СН 393-69 и ГОСТ 14098-68.

ТК	Колонны КНР-433-34, КНР-433-40	Серия ИИ-04-
1971	Объемный каркас ОК-35	Выпуск 6 часть I / Лист 35

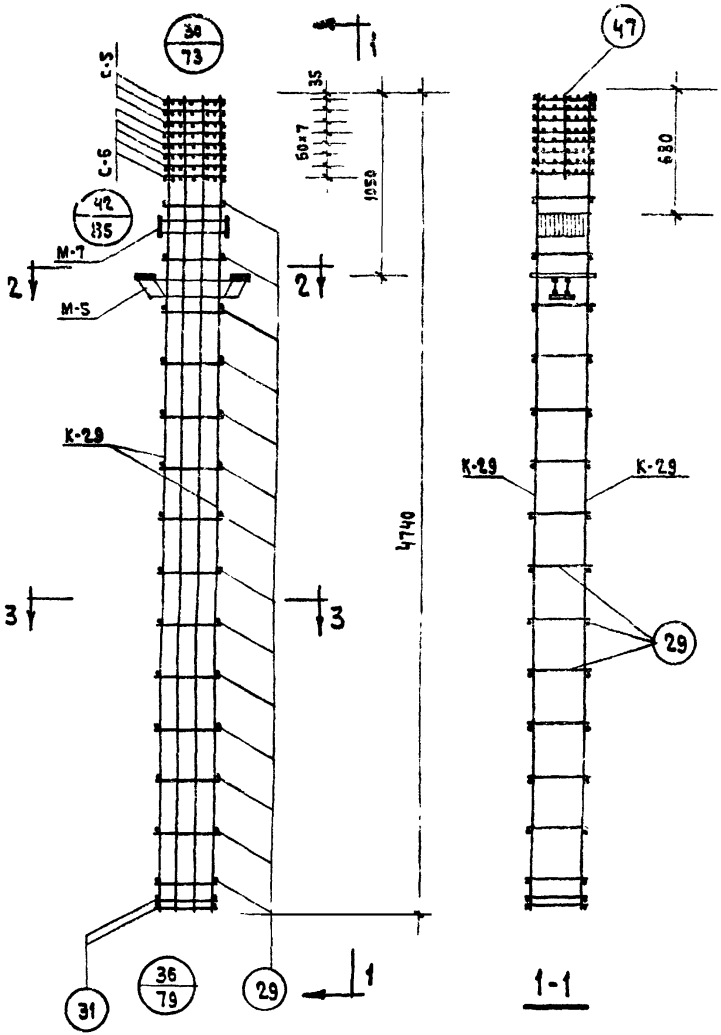

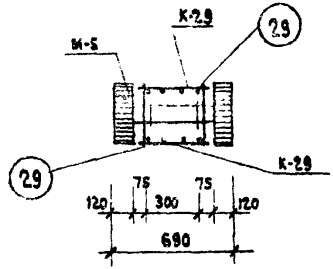

2-2

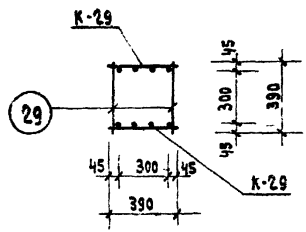

3-3

Спецификация марок изделий на ОК-36

Марка объемн. каркаса	Марка армату. каркаса	Кол. шт.	Вес, кг. одного изд.	Вес, кг. всех изд.	NN серии, выпуск, лист
ОК-36	К-29	2	194.9	389.8	ИИ-04-2 Вып. 6 ч. II лист 15
	С-5	3	3,3	9.9	ИИ-04-2 Вып. 6 ч. II лист 19
	С-6	5	4.9	24.5	ИИ-04-2 Вып. 6 ч. II лист 19
	М-5	1	28,6	28.6	ИИ-04-8 Вып. 3 л. 3
	М-7	1	11,8	11.8	ИИ-04-8 Вып. 3 л. 5
	поз. 29	28	0.35	9.8	ИИ-04-2 Вып. 6 ч. II лист 17
	поз. 31	4	0.9	3.6	ИИ-04-2 Вып. 6 ч. II лист 17
	поз. 47	4	0.1	0.4	ИИ-04-2 Вып. 6 ч. II лист 17
			Итого:	478.2	

Примечание

1. Армирование колонны выполнено в виде пространственного каркаса собираемого из плоских каркасов с помощью контактной сварки в соответствии с СН-393-69 и ГОСТ 14098-68.

ТК	Колонны КНР-433-52; КНР-433-58	Серия ИИ-04-2	
1971	Объемный каркас ОК-36	Выпуск 6 часть I	Лист 36

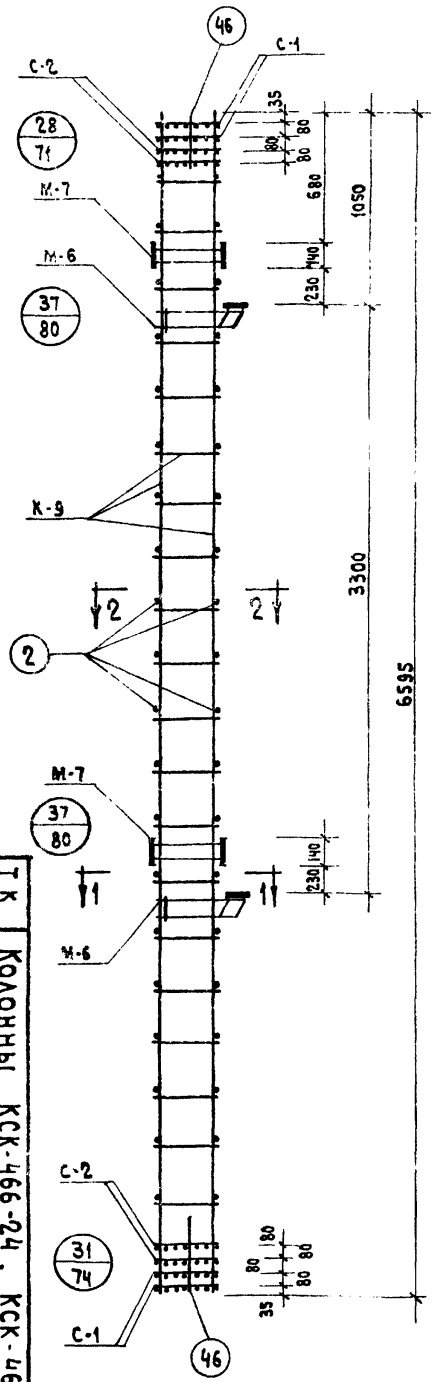

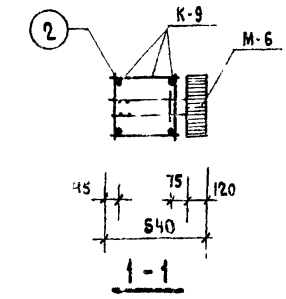

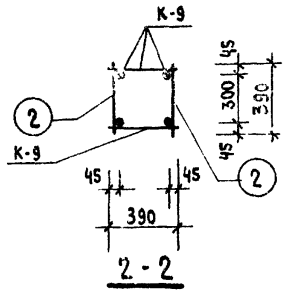

Спецификация марок изделий на ОК-37

Марка объемн. каркаса	Марка арматур. каркаса	Кол. шт.	Вес, кг одного изделя	Вес, кг всех изделя	Н и серии, Выпуск, Лист
ОК-37	К-9	2	34.2	68.4	ИИ-04-2 Вып.6 ч.II лист 5
	С-1	4	0.8	3.2	ИИ-04-2 Вып 6 ч.2 лист 18
	С-2	4	1.2	4.8	ИИ-04-2 Вып.6 ч.II л.18
	М-6	2	20.0	40.0	ИИ-04-8 Вып 3 Л. 4
	М-7	2	14.8	23.6	ИИ-04-8 Вып-3 л.6
	Поз. 2	40	0.1	4.0	ИИ-04-2 Вып.6 ч.II лист 17
	Поз. 46	8	0.1	0.8	ИИ-04-2 Вып.6 ч.II лист 17
			Итого:	145.2	

Примечание.

Армирование колонны выполнено в виде пространственного каркаса собираемого из отдельных плоских каркасов с применением контактной сварки в соответствии с СН 393-69 и ГОСТ 14098-68.

Тк	Колонны КСК-466-24, КСК-466-29	1971
	Объемный каркас ОК-37	
Выпуск 6 часть I	Лист 37	Серия ИИ-04-2

г. Москва Рук. гр. инж. Колдашева

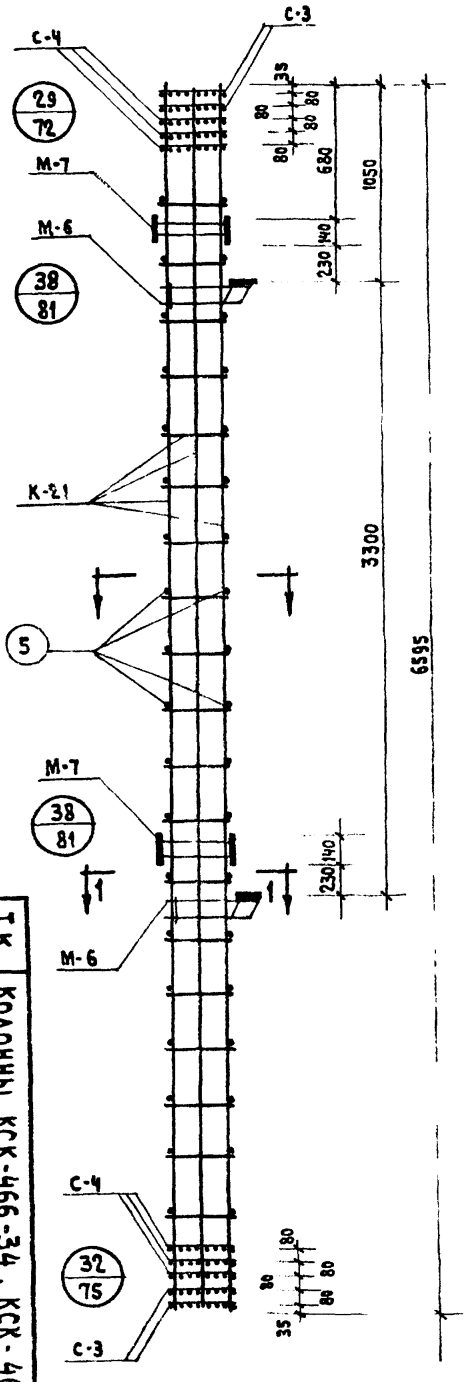

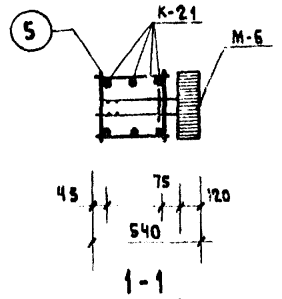

1-1

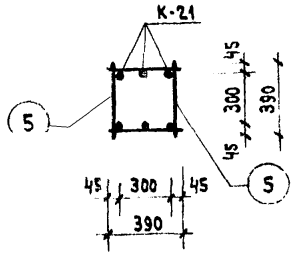

2-2

Спецификация марок изделий на ОК-38

Марка объемн. каркаса	Марка арматур. каркаса	Кол. шт.	Вес, кг одного издел.	Вес, кг всех издел.	NN серии, Выпуск, Лист
ОК-38	К-21	2	129,6	259,2	ИИ-04-2 Вып.6 ч.II лист 11
	С-3	4	1,0	4,0	ИИ-04-2 Вып. 6 ч.II лист 18
	С-4	6	1,4	8,4	ИИ-04-2 Вып.6 ч.II лист 18
	М-6	2	20,0	40,0	ИИ-04-8 Вып. 3 л.4
	М-7	2	11,8	23,6	ИИ-04-8 Вып. 3 л. 5
	поз. 5	40	0,25	10,0	ИИ-04-2 Вып.6 ч.II лист 17
	поз.47	4	0,1	0,4	ИИ-04-2 Вып.6 ч.II лист 17
			Итого:	346,0	

Примечание

Армирование колонны выполнено в виде пространственного каркаса собираемого из отдельных плоских каркасов с применением контактной сварки в соответствии с СН 393-69 и ГОСТ 14098-68

1971	ТК	Колонны КСК-466-34, КСК-466-40	
		Объемный каркас ОК-38	
		Выпуск 6 часть I	Лист 38
			Серия ИИ-04-2

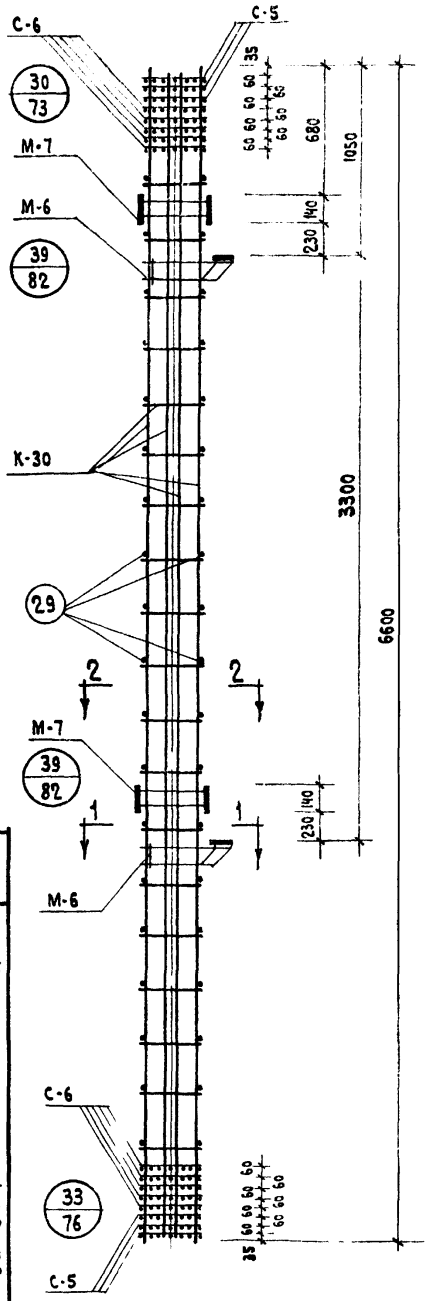

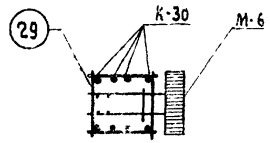

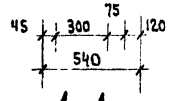

1-1

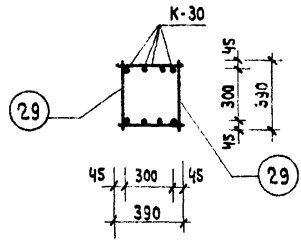

2-2

Спецификация марок изделий на ОК-39

Марка объемн. каркаса	Марка арматур каркаса	Кол. шт.	Вес, кг одного издел.	Вес, кг всех издел.	НИ серия, выпуск, лист
ОК-39	К-30	2	266.6	533.2	ИИ-04-2 вып 6 ч.II лист 15
	С-5	6	3.3	19.8	ИИ-04-2 вып 6 ч.II лист 19
	С-6	10	4.9	49.0	ИИ-04-2 вып 6 ч.II лист 19
	М-6	2	20.0	40.0	ИИ-04-8 вып. 3 л.4
	М-7	2	11.8	23.6	ИИ-04-8 вып. 3 л.5
	поз. 29	40	0.35	14.0	ИИ-04-2 вып. 6 ч.II лист 17
	поз. 47	4	0.1	0.4	ИИ-04-2 вып. 6 ч.II лист 17
			Итого:	688.0	

Примечание

Армирование колонны выполнено в виде пространственного каркаса собираемого из отдельных плоских каркасов с применением контактной сварки в соответствии с СН-393-69 и ГОСТ 14098-68.

1971	ТК	Колонна КСК-466-52	ИИ-04-2 Серия
		Объемный каркас ОК-39	Выпуск 6 часть I / Лист 39

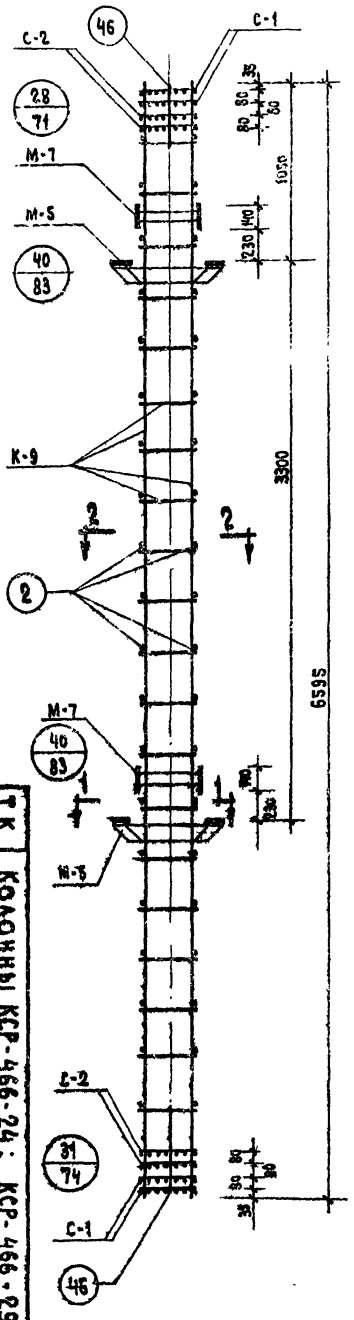

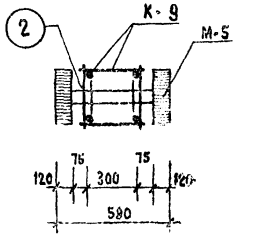

1-1

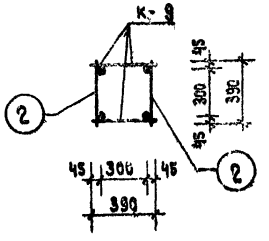

2-2

Спецификация марок изделий на ОК-40

Марка объемн. каркаса	Марка арматур. каркаса	Кол. шт.	Вес, кг. одного издел.	Вес, кг. всех издел.	ИН серии, выпуск, лист
ОК-40	К-9	2	34,2	68,4	ИН-04-2 Вып. 6 ч. II
	С-1	4	0,8	3,2	ИН-04-2 Вып. 6 ч. II лист 18
	С-2	4	1,2	4,8	ИН-04-2 Вып. 6 ч. II лист 18
	М-5	2	28,6	57,2	ИН-04-8 Вып. 3 л. 3
	М-7	2	11,8	23,6	ИН-04-8 Вып. 3 л. 5
	Поз. 2	40	0,1	4,0	ИН-04-2 Вып. 6 ч. II лист 17
	Поз. 46	8	0,1	0,8	ИН-04-2 Вып. 6 ч. II лист 17
			Итого:	162,0	

Примечание

Армирование колонны выполнено в виде пространственного каркаса, собираемого из отдельных плоских каркасов с применением контактной сварки в соответствии с СН 393-69 и ТОСТ 14098-68

ТК 1971	Колонны КСР-466-24; КСР-466-29	Серия ИИ-04-2	
	Объемный каркас ОК-40	Выпуск 6 часть I	Лист 40

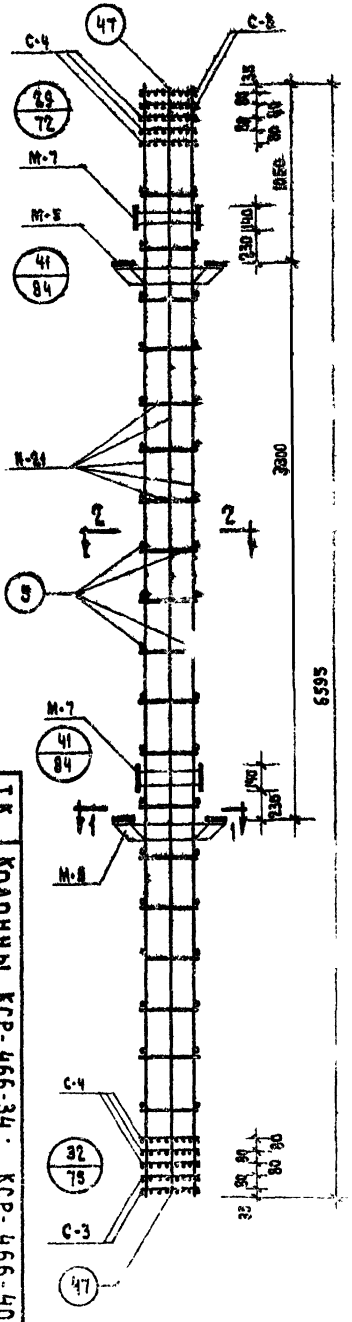

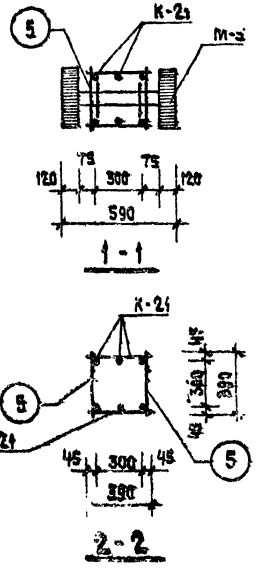

Спецификация марок изделий на ОК-41

Марка объемн. каркаса	Марка армат. каркаса	Кол. шт.	Вес, кг. одного издел.	Вес, кг. всех издел	NN серии, выпуск, лист
ОК-41	К-21	2	129.6	259.2	ИИ-04 Вып.6 ч.II лист 21
	С-3	4	1.0	4.0	ИИ-04-2 Вып.6 ч.II лист 18
	С-4	6	1.4	8.4	ИИ-04-2 Вып.6 ч.II лист 16
	М-5	2	28,6	57.2	ИИ-04-3 Вып. 6 л.3
	М-7	2	11.8	23.6	ИИ-04-3 Вып. 6 л.5
	поз.5	38	0.25	9.5	ИИ-04-2 Вып.6 ч.II лист 17
	поз.47	4	0,1	0.4	ИИ-04-2 Вып.6 ч.II лист 17
			Итого:	362.3	

Примечание

Армирование колонны выполнено в виде пространственного каркаса собираемого из отдельных плоских каркасов с применением контактной сварки в соответствии с СН 393-69 и ГОСТ 14098-68.

1977 | ТК | Колонны КСР-466-34; КСР-466-40 | ИИ-04-2 выпуск 6 лист 41

Объемный каркас ОК-41

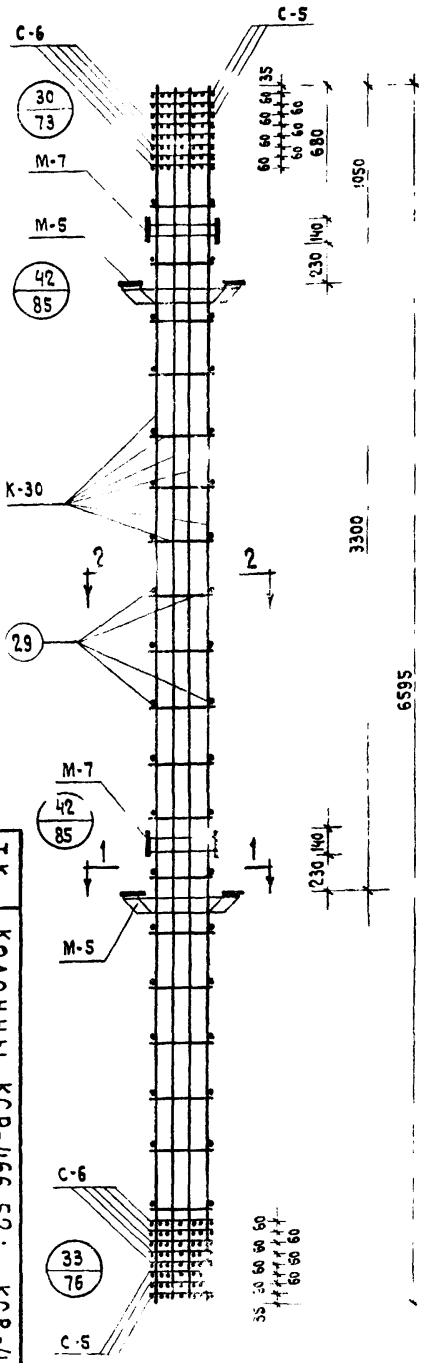

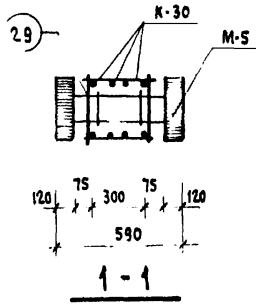

1 - 1

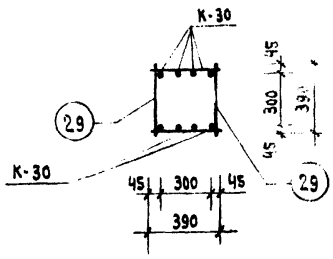

2 - 2

Спецификация марок изделий

на ОК-42

Марка объемн. каркаса	Марка армату. каркаса	Кол. шт.	Вес, кг одного издел.	Вес, кг всех издел.	NN серии, Выпуск, Лист
ОК-42	К-30	2	266.6	533.2	ИИ-04-2 Вып.6 ч.II лист 15
	С-5	6	3.3	19.8	ИИ-04-2 Вып.6 ч.II лист 19
	С-6	10	4.9	49.0	ИИ-04-2 Вып.6 ч.II лист 19
	М-5	2	28.6	57.2	ИИ-04-8 Вып. 3 л.3
	М-7	2	11.8	23.6	ИИ-04-8 Вып.3 л.5
	поз.29	38	0.35	73.3	ИИ-04-2 Вып.6 ч.II лист 17
	поз. 47	4	0.1	0.4	ИИ-04-2 Вып.6 ч.II лист 17
			Итого:	696.5	

Примечание:

Армирование колонны выполнено в виде пространственного каркаса, собираемого из отдельных плоских каркасов с применением контактной сварки в соответствии с СН 393 69 и ГОСТ 14098-68.

1971	ТК	
Объемный каркас ОК-42	Колонны КСР-466-52; КСР-456-58	
	Выпуск 6 часть I	Серия ИИ-04-2
	Лист 42	

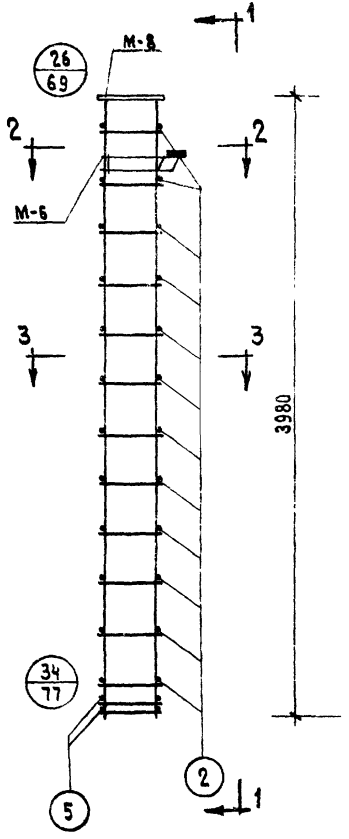

1-1

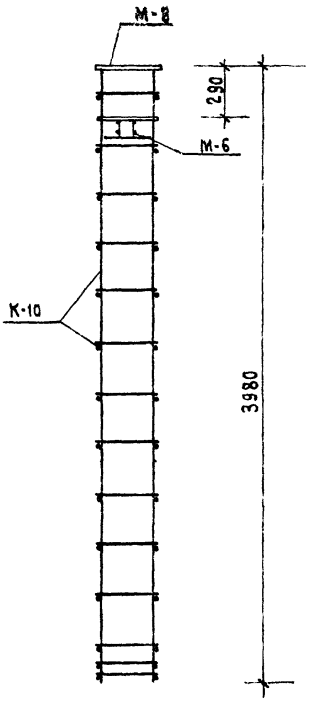

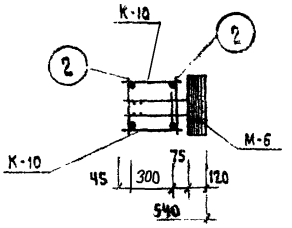

2-2

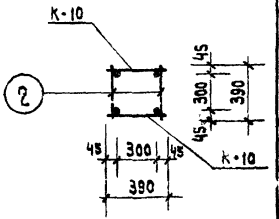

3-3

Спецификация марок изделий на ОК-43

Марка объемн. каркаса	Марка армат. каркаса	Кол. шт.	Вес в кг одного издел.	Вес в кг всех издел.	N N серии, Выпуск, лист.
ОК-43	К-10	2	21.4	42,8	ИИ-04-2 Вып. 6 ч. II лист 5
	М-6	1	20.0	20.0	ИИ-04-8 Вып. 3 А.4
	М-8	1	16.9	16,9	ИИ-04-8 Вып. 3 А.6
	поз. 2	26	0.1	2,6	ИИ-04-2 Вып. 6 ч. II лист 17
	поз. 5	4	0.25	1.0	ИИ-04-2 Вып. 6 ч. II лист 17
			Итого:	83.3	

Примечание

1. Армирование колонны выполнено в виде пространственного каркаса собираемого из плоских каркасов с помощью контактной сварки в соответствии с СН-393-69 и ГОСТ 14098-68.

ТК	Колонна КК-433-24	Серия ИИ-04-2
1971	Объемный каркас ОК-43	Выпуск 8 часть I / Лист 43

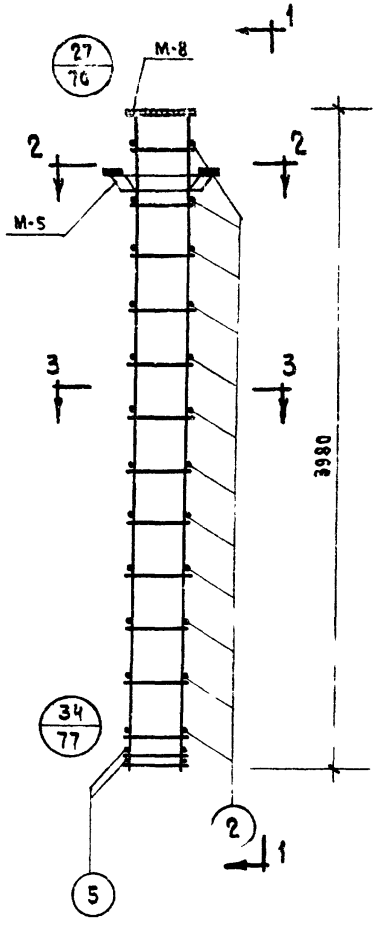

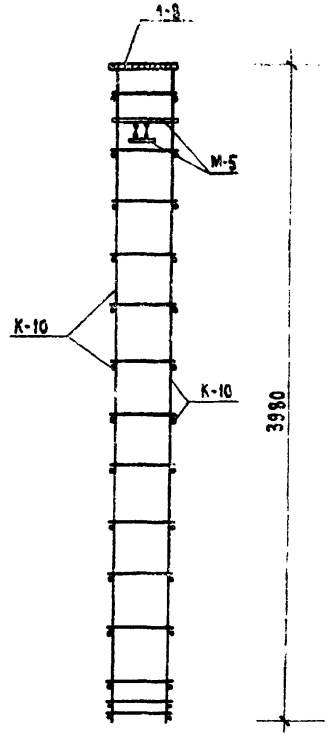

1 - 1

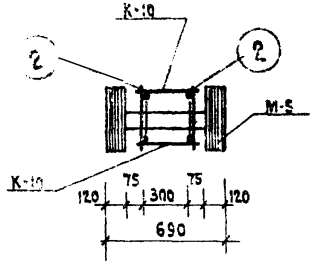

2 - 2

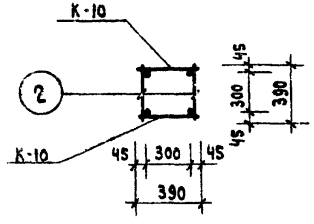

3 - 3

Спецификация марок изделий на ОК-44

Марка объемн. каркаса	Марка армату. каркаса	Кол. шт.	Вес в кг. одного изд.	Вес в кг. всех изд.	NN серии, выпуск, лист.
ОК-44	К-10	2	21.4	42.8	ИИ-04-2 Вып. 6 ч. II лист 5
	М-5	1	28.6	28.6	ИИ-04-8 вып. 3 л. 3
	М-8	1	16.9	16.9	ИИ-04-8 вып. 3 л. 6
	поз. 2	26	0.1	2.6	ИИ-04-2 Вып. 6 ч. II лист 17
	поз. 5	4	0.25	1.0	ИИ-04-2 Вып. 6 ч. II лист 17
			Итого:	91.6	

Примечания

1. Армирование колонны выполнено в виде пространственного каркаса, собираемого из отдельных плоских каркасов с применением контактной сварки в соответствии с СН-393-69 и ГОСТ 14098-68.

ТК	Колонна КР-433-24		ИИ-04-2
1971	Объемный каркас ОК-44	Выпуск 6 часть I	Лист 44

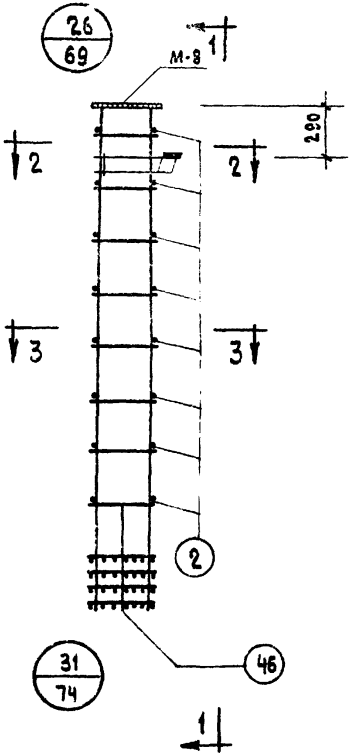

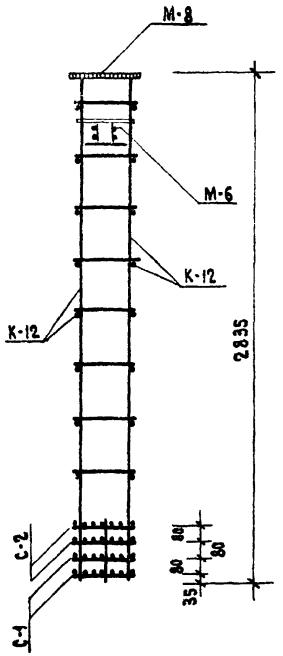

1 - 1

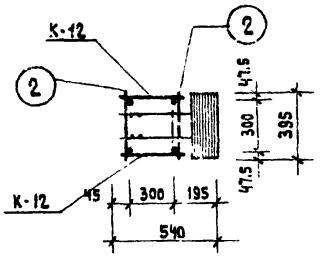

2 - 2

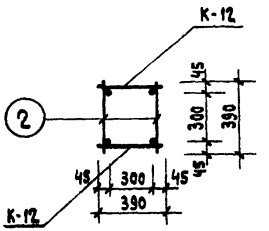

3 - 3

Спецификация марок изделий

на ОК-45

Марка объемн. каркаса	Марка армату. изделия	Кол. шт.	Вес, кг одного изделия	Вес, кг всех изделий	NN серии, выпуск, лист.
ОК-45	К-12	2	14.8	29.6	ИИ-04-2 Вып. 6 ч. II лист 6
	С-1	2	0.8	1.6	ИИ-04-2 Вып. 6 ч. II лист 18
	С-2	2	1.2	2.4	ИИ-04-2 Вып. 6 ч. II лист 18
	М-6	1	20.0	20.0	ИИ-04-8 Выпуск 3 лист 4
	М 8	1	16.9	16.9	ИИ-04-8 Выпуск 3 лист 7
	поз. 2	16	0.10	1.6	ИИ-04-2 Вып. 6 ч. II лист 17
	поз. 46	4	0.10	0.4	ИИ-04-2 Вып. 6 ч. II лист 17
		Итого: 72.5			

Примечание:

1. Армирование колонны выполнено в виде пространственного каркаса, собираемого из отдельных плоских каркасов с применением контактной сварки в соответствии с СН-393-69 и ГОСТ 14098-68.

ТК	Колонна КВК-436-24	Серия ИИ-04
1971	Объемный каркас ОК-45	Выпуск 6 Часть I

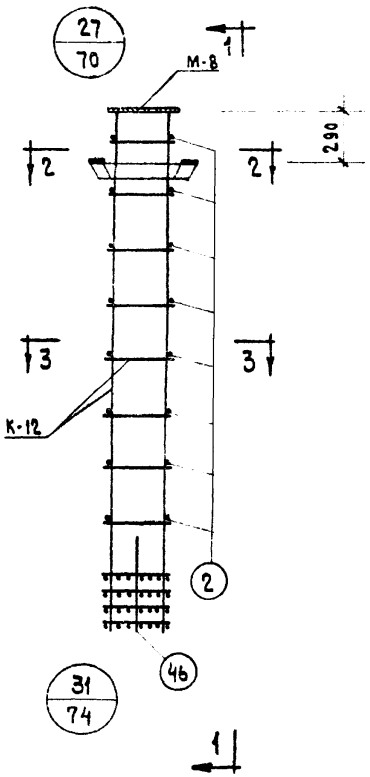

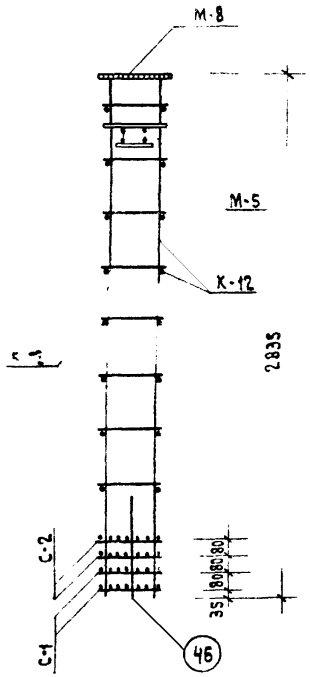

1 - 1

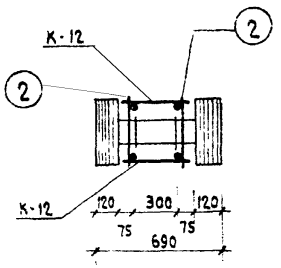

2 - 2

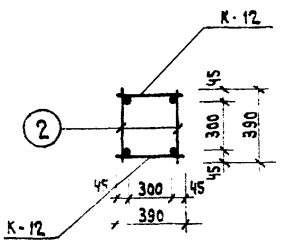

3 - 3

Спецификация марок изделий

на ОК-46

Марка объемн. каркаса	Марка армятур. изделия	Кол. шт	Вес, кг одного издел.	Вес, кг всех издел.	NN серии, выпуск, лист
ОК-46	К-12	2	14.8	29.6	ИИ-04-2 Вып. 6 ч. II лист 6
	С-1	2	0.8	1.6	ИИ-04-2 Вып. 6 ч. II лист 18
	С-2	2	1.20	2.4	ИИ-04-2 Вып. 6 ч. II лист 18
	М-5	1	28.6	28.6	ИИ-04-8 Вып. 3 лист 3
	М-8	1	16.9	16.9	ИИ-04-8 Вып. 3 лист 7
	поз. 2	16	0.10	1.6	ИИ-04-2 Вып. 6 - II лист [illegible]
	поз. 46	4	0.10	0.4	ИИ-04-2 Вып. 6 - II лист [illegible]
			Итого:	81.1	

Примечание:

1. Армирование колонны выполнено в виде пространственного каркаса, собираемого из отдельных плоских каркасов с применением контактной сварки в соответствии с СН-393-69 и ГОСТ 14098-68.

ТК	Колонна КВР-436-24	Серия ИИ-04-2
1971	Объемный каркас ОК-46	Выпуск 6 часть I / Лист 46

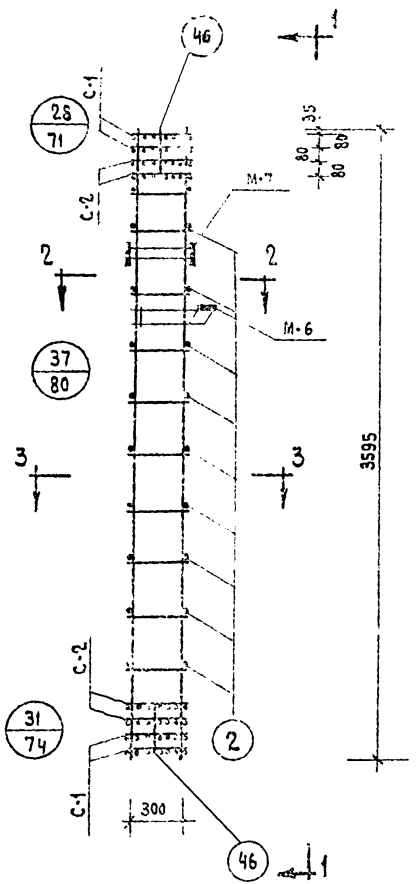

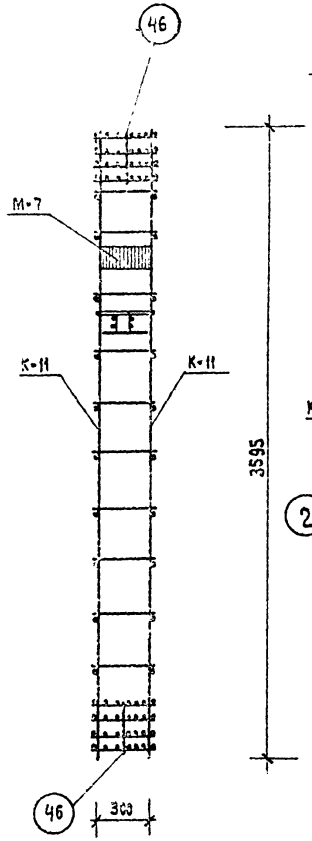

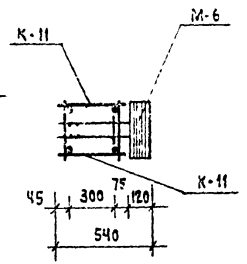

2-2

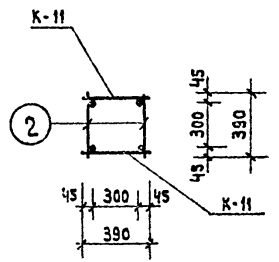

3-3

Спецификация марок изделий на ОК-47

Марка объемн. каркаса	Марка арматур. изделия	Кол-во шт.	Вес, кг одного издел.	Вес, кг всех издел.	№ серии, выпуск, лист
ОК-47	К-11	2	18.7	37.4	ИИ-04-2 Вып.6 ч. II лист 6
	С-1	4	0.8	3.2	ИИ-04-2 Вып.6 ч. II лист 18
	С-2	4	1.2	4.8	ИИ-04-2 Вып.6 ч. II лист 18
	М-6	1	20.0	20.0	ИИ-04-8 выпуск 3 лист 4
	М-7	1	11.8	11.8	ИИ-04-8 выпуск 3 лист 5
	поз.2	20	0.1	2.0	ИИ-04-2 выпуск 6 часть II л.17
	поз.46	8	0.1	0.8	ИИ-04-2 Вып.6 ч. II лист 17
			Итого:	80.0	

Примечания:

1. Армирование колонны выполнено в виде пространственного каркаса, собираемого из плоских каркасов с помощью контактной сварки в соответствии с СН 393-69 и ГОСТ 14098-68.

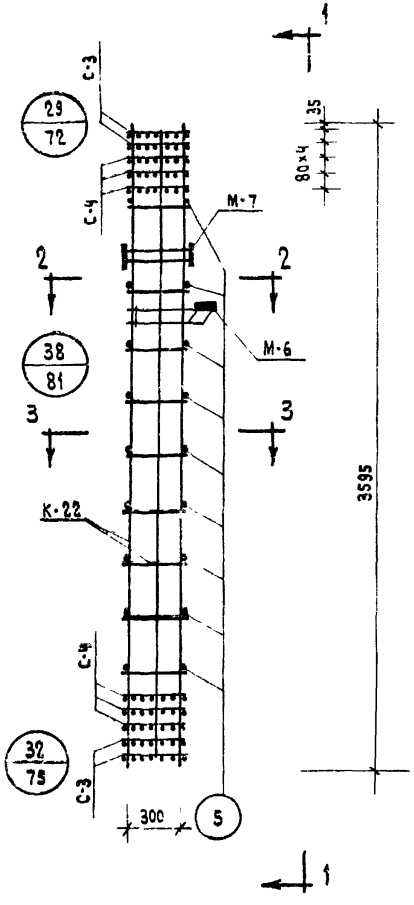

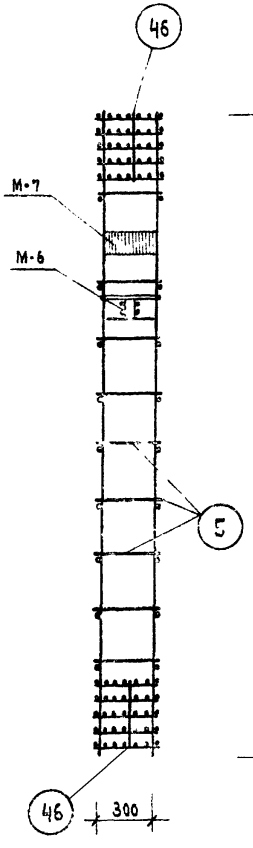

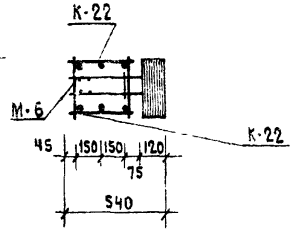

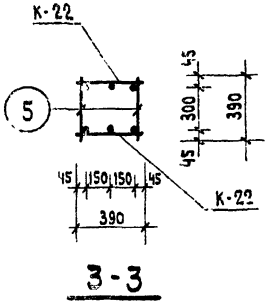

Спецификация марок изделий на ОК-48

Марка объемн. каркаса	Марка армятур. изделия	Кол-во шт.	Вес, кг одного издел.	Вес, кг всех издел	NN серии, выпуск, лист
ОК-48	К-22	2	70.7	141.4	ИИ-04-2 Вып. 6 ч. II лист 11
	С-3	4	1.00	4.00	ИИ-04-2 Вып. 6 ч. II лист 18
	С-4	6	1.40	8.40	ИИ-04-2 Вып. 6 ч. II лист 18
	М-6	1	20.0	20.0	ИИ-04-8 Выпуск 3 лист 4
	М-7	1	11.3	11.8	ИИ-04-8 Выпуск 3 лист 5
	поз. 5	18	0.25	4.50	ИИ-04-2 Вып. 6 ч. II лист 17
	поз. 46	4	0.1	0.40	ИИ-04-2 Вып. 6 ч. II лист 17
			Итого:	190.5	

Примечания:

1. Армирование колонны выполнено в виде пространственного каркаса, собираемого из отдельных плоских каркасов с применением контактной сварки в соответствии с СН 393-69 и ГОСТ 14098-68.

ТК	Колонны КСК-436-34, КСК-436-40	Серия ИИ-04-2	
1971	Объемный каркас ОК-48	Выпуск 6 часть I	Лист 48

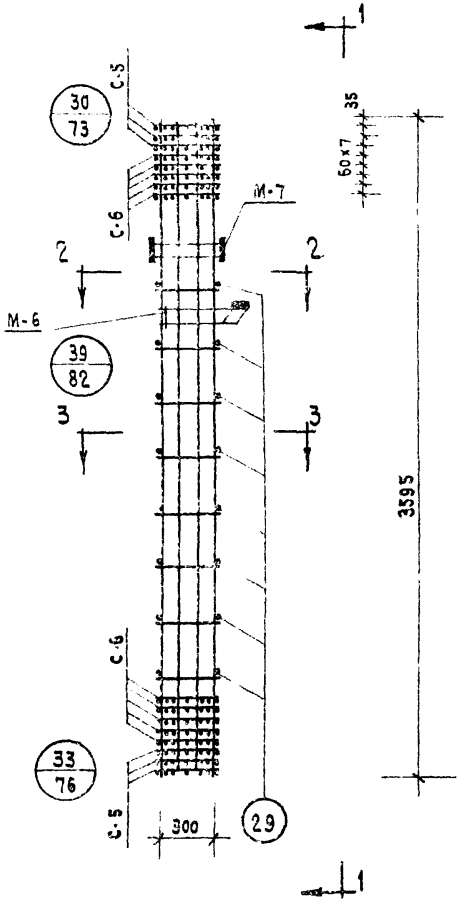

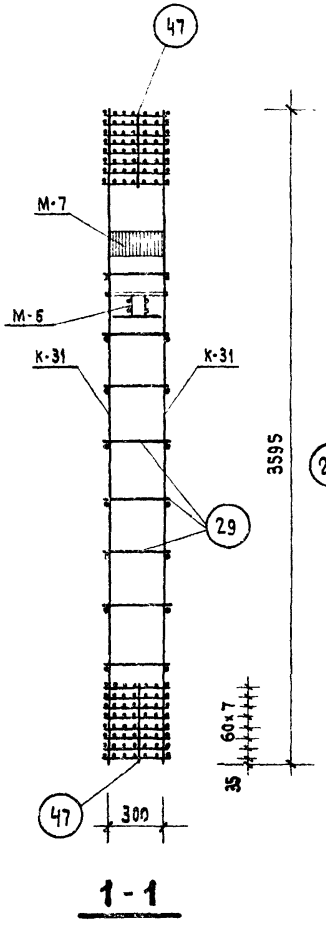

1-1

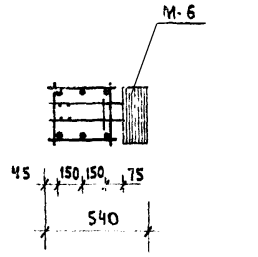

2-2

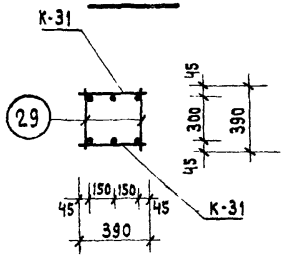

3-3

Спецификация марок изделий на ОК-49

Марка объемн. каркаса	Марка армятурн. изделия	Кол-во шт.	Вес, кг. одного издел.	Вес, кг. всех издел.	NN серии, выпуск, лист
ОК-49	К-31	2	144.2	288.4	ИИ-04-2 Вып. 6 ч. II лист 16
	С-5	6	3.3	19.8	ИИ-04-2 Вып. 6 ч. II лист 19
	С-6	10	4.9	49.0	ИИ-04-2 Вып. 6 ч. II лист 19
	М-6	1	20.0	20.0	ИИ-04-8 выпуск 3 лист 4
	М-7	1	11.8	11.8	ИИ-04-8 выпуск 3 лист 5
	поз. 29	18	0,35	6,3	ИИ-04-2 Вып. 6 ч. II лист 17
	поз. 47	8	0,10	0,8	ИИ-04-2 Вып. 6 ч. II лист 17
			Итого:	395.7	

Примечания:

1. Армирование колонны выполнено в виде пространственного каркаса собираемого из отдельных плоских каркасов с применением контактной сварки в соответствии с СН-393-69 и ГОСТ 14098-68.

ТК	Колонна КСК-436-52		Серия ИИ-04-2
1971	Объемный каркас ОК-49	Выпуск 6 часть I	Лист 49

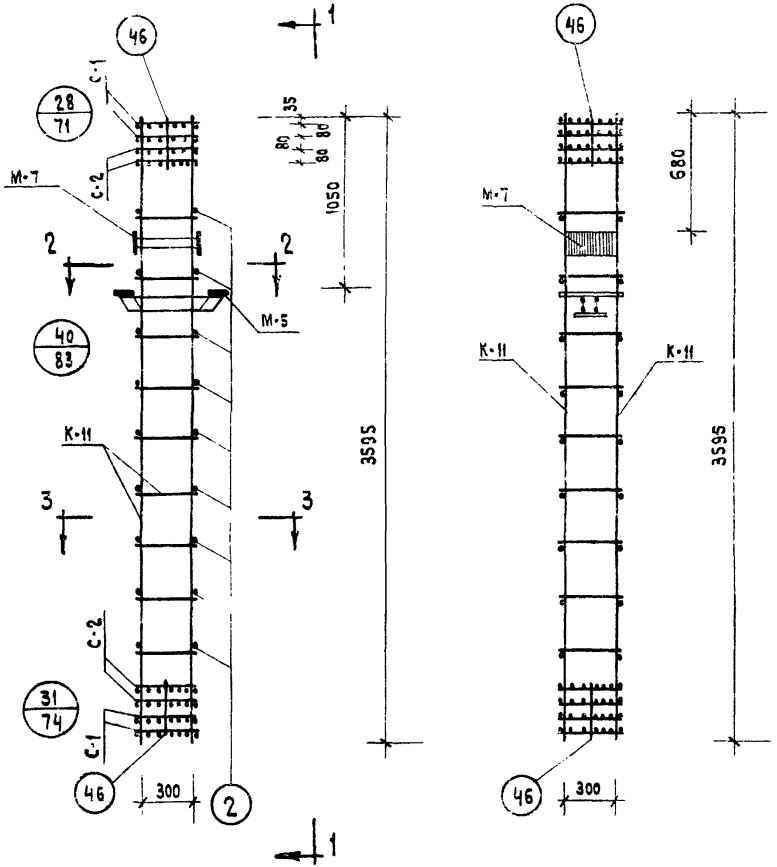

1-1

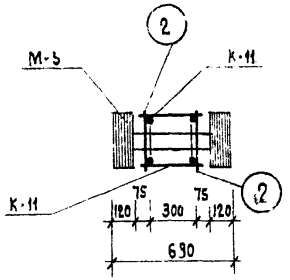

2-2

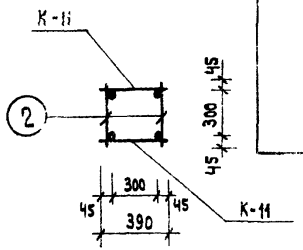

3-3

Спецификация марок изделий на ОК-50

Марка объемн. каркаса	Марка арматур изделия	Кол-во шт.	Вес, кг. одного издел.	Вес, кг. всех издел	NN серии выпуск, лист
ОК-50	К-11	2	18,7	37,4	ИИ-04-2 Вып. 6 ч. II лист [illegible]
	С-1	4	0,8	3,2	ИИ-04-2 Вып. 6 ч. II лист 1
	С-2	4	1,2	4,8	ИИ-04-2 Вып. 6 ч. II лист 1[illegible]
	М-5	1	28,6	28,6	ИИ-04-8 Выпуск 3 лист 3
	М-7	1	11,8	11,8	ИИ-04-8 Выпуск 3 лист
	поз. 2	20	0,1	2,0	ИИ-04-2 Вып. 6 ч. II лист 17
	поз. 46	8	0,1	0,8	ИИ-04-2 Вып. 6 ч. II лист 17
			Итого:	88,6	

Примечания:

1. Армирование колонны выполнено в виде пространственного каркаса, собираемого из плоских каркасов с помощью контактной сварки в соответствии с СН-393-69 и ГОСТ 14098-68

ТК	Колонны КСР-436-24; КСР-436-29	Серия ИИ-04-2	
1971	Объемный каркас ОК-50	Выпуск 6 часть I	Лист 50

Рук. гр. инж. Колдашева

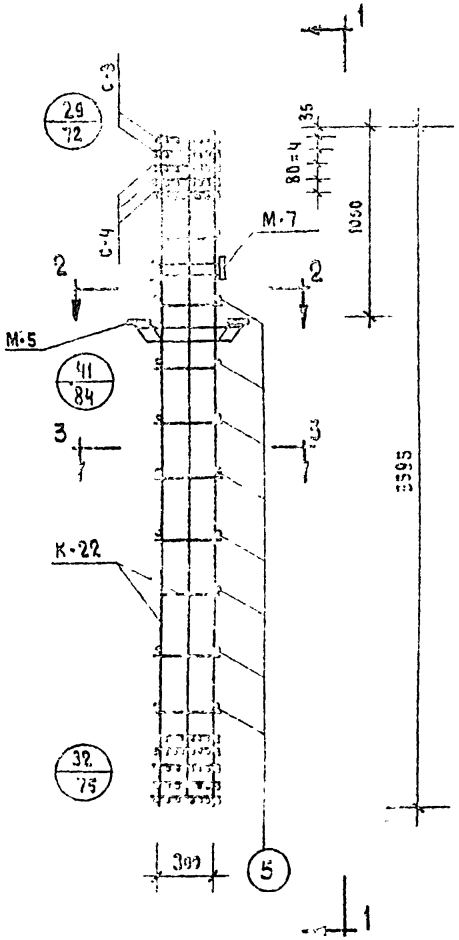

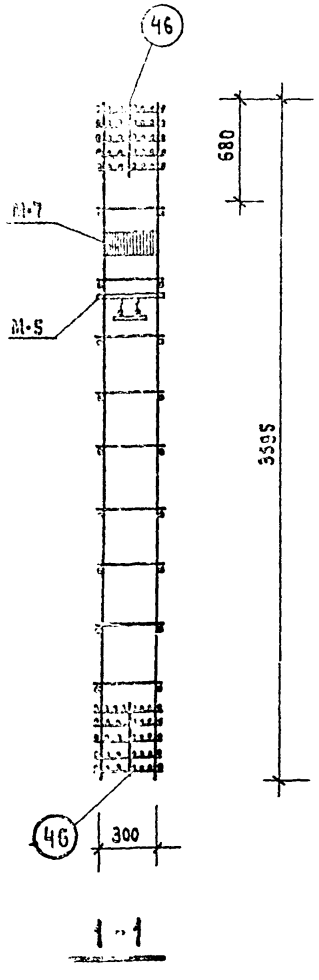

1-1

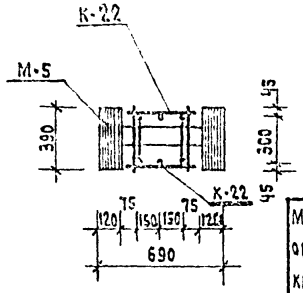

2-2

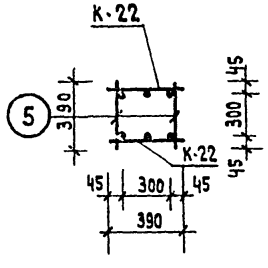

3-3

Спецификация марок изделий

на ОК-51

Марка объемн. каркаса	Марка арматур. изделия	Кол-во шт.	Вес, кг одного издел.	Вес, кг всех издел.	NN серии, выпуск, лист
ОК-51	К-22	2	70.7	141.4	ИИ-04-2 Вып. 6 ч II лист 11
	С-3	4	1.0	4.0	ИИ-04-2 Вып. 6 ч. II лист 18
	С-4	6	1.4	8.4	ИИ-04-2 Вып. 6 ч. II лист 18
	М-5	1	28.6	28.6	ИИ-04-8 Выпуск 3 лист 3
	М-7	1	11.8	11.8	ИИ-04-8 Выпуск 3 лист 5
	поз. 5	18	0,25	4,5	ИИ-04-2 Вып. 6 ч. II лист 17
	поз. 46	4	0.10	0.4	ИИ-04-2 Вып. 6 ч. II лист 17
			Итого:	199,1	

Примечания:

1. Армирование колонны выполнено в виде пространственного каркаса, собираемого из плоских каркасов с помощью контактной сварки в соответствии с СН-393-69 и ГОСТ 14098-68.

ТК	Колонны КСР-436-34, КСР-436-40	Серия ИИ-04-2	
1971	Объемный каркас ОК-51	Выпуск 6 часть I	Лист 51

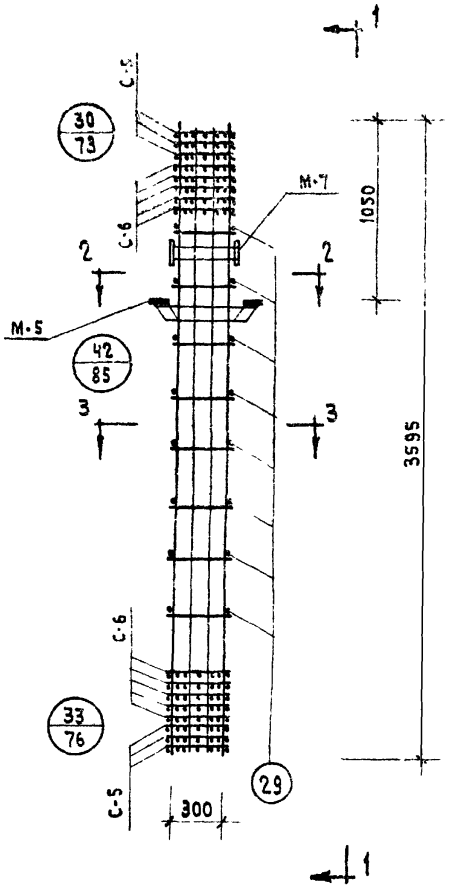

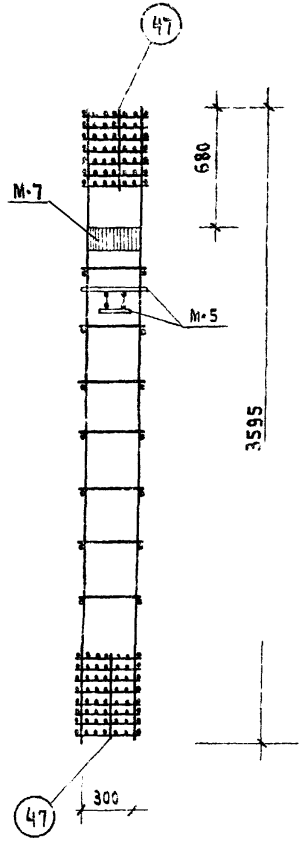

1-1

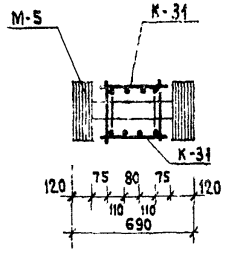

2-2

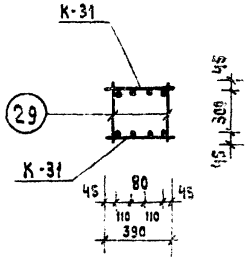

3-3

Спецификация марок изделий на ОК-52

Марка объемн. каркаса	Марка арматур. изделия	Кол. шт.	Вес, кг. одного издел.	Вес, кг. всех издел.	NN серии, выпуск, лист
ОК-52	К-31	2	144.2	288.4	ИИ-04-2 вып.6 ч. II лист 16
	С-5	6	3.3	19.8	ИИ-04-2 вып. 6 ч. II лист 19
	С-6	10	4.9	49.0	ИИ-04-2 вып. 6 ч. II лист 19
	М-5	1	28.6	28.6	ИИ-04-8 вып 3 лист 3
	М-7	1	11.8	11.8	ИИ-04-8 выпуск 3 лист 5
	поз.29	18	0.35	6.3	ИИ-04-2 вып. 6 ч. II лист 17
	поз.47	4	0.10	0.4	ИИ-04-2 вып. 6 ч. II лист 17
			Итого	404.3	

Примечания:

1. Армирование колонны выполнено в виде пространственного каркаса, собираемого из плоских каркасов с помощью контактной сварки в соответствии с СН-393-69 и ГОСТ 14098-68

ТК	Колонны КСР-436-52, КСР-436-58	Серия ИИ-04-2	
1971	Объемный каркас ОК-52	Выпуск 6 часть I	Лист 52

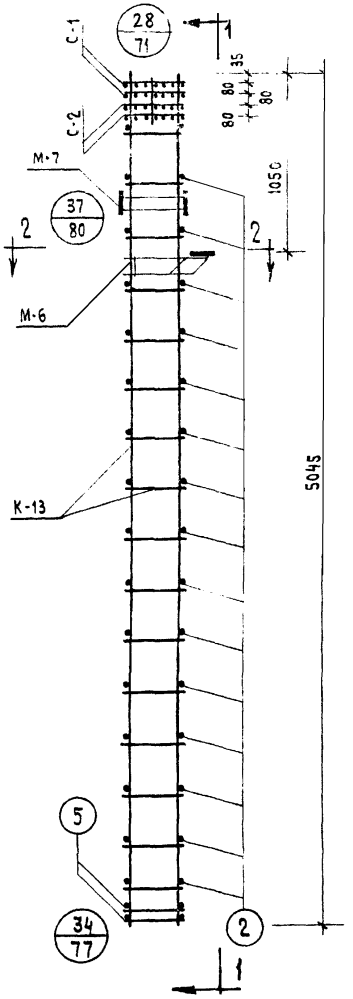

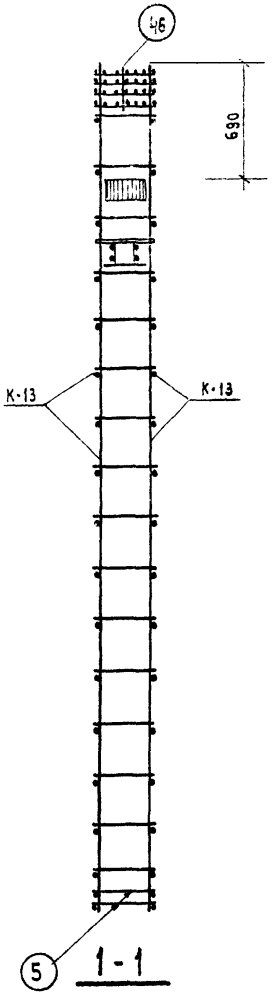

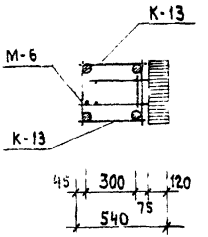

2-2

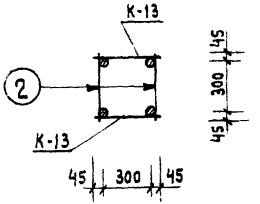

3-3

Спецификация марок изделий на ОК-53

Марка объемн. каркаса	Марка арматур. изделия	Кол-во шт.	Вес, кг одного издел.	Вес, кг всех издел.	№№ серии, выпуск, лист
ОК-53	К-13	2	26.6	53.2	ИИ-04-2 Вып.6 ч.II лист 7
	С-1	2	0.8	1.6	ИИ-04-2 Вып.6 ч.II лист 13
	С-2	2	1.2	2.4	ИИ-04-2 Вып.6 ч.II лист 18
	М-6	1	20.0	20.0	ИИ-04-8 Выпуск 3 лист 4
	М-7	1	11.8	11.8	ИИ-04-8 Выпуск 3 лист 5
	поз.2	32	0.1	3.2	ИИ-04-2 Вып.6 ч.II лист 17
	поз.46	4	0.1	0.4	ИИ-04-2 Вып.6 ч.II лист 17
	поз.5	4	0.25	1.0	ИИ-04-2 Вып.6 ч.II лист 17
			Итого:	93.6	

Примечания:

1. Армирование колонны выполнено в виде пространственного каркаса, собираемого из плоских каркасов с помощью контактной сварки в соответствии с СН-393-69 и ГОСТ 14098-68.

ТК	Колонны КНК-436-24; КНК-436-29	Серия ИИ-04-2	
1971	Объемный каркас ОК-53	Выпуск 6 часть I	Лист 53

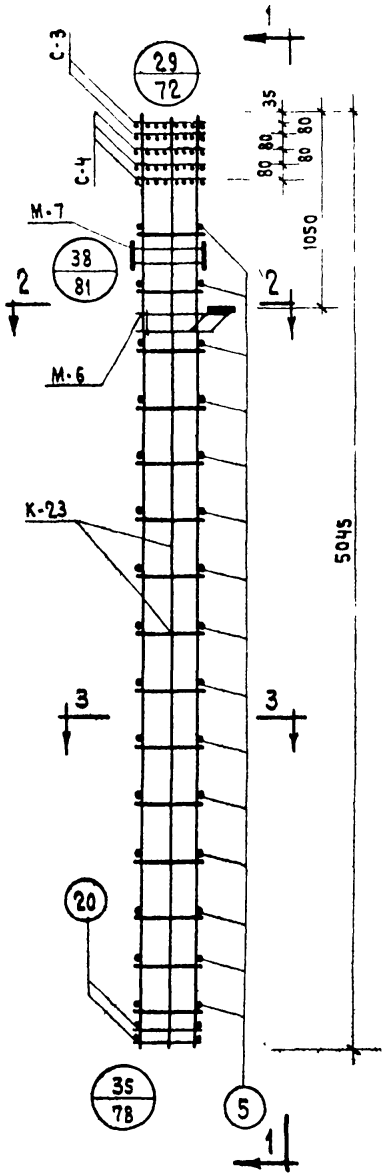

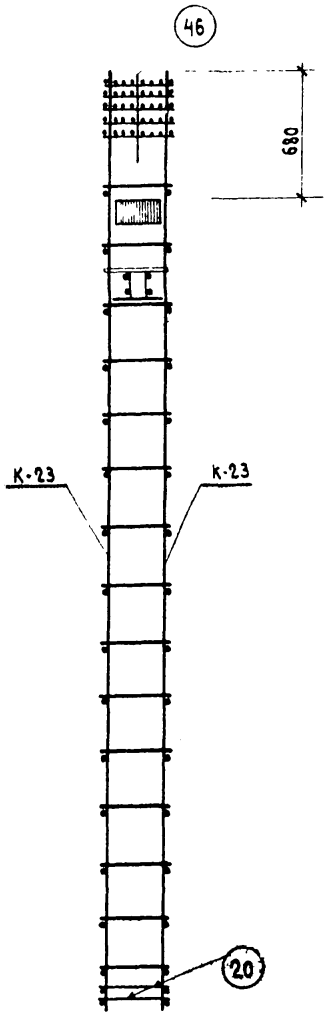

1 - 1

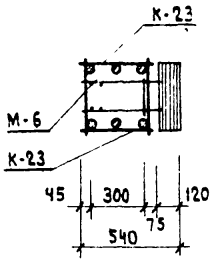

2 - 2

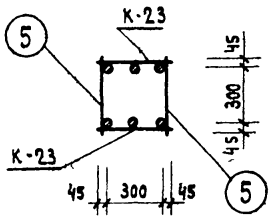

3 - 3

Спецификация марок изделий на ОК-54

Марка объемн каркаса	Марка арматурн изделия	Кол-во шт	Вес, кг одного издел	Вес, кг всех издел	NN серии, выпуск, лист
ОК-54	К-23	2	101.0	202.0	ИИ-04-2 Вып 6 ч II лист 12
	С-3	2	1.0	2.0	ИИ-04-2 Вып 6 ч II лист-18
	С-4	3	1.4	4.2	ИИ-04-2 Вып 6 ч. II лист 18
	М-6	1	20.0	20.0	ИИ-04-8 Выпуск 3 лист 4
	М-7	1	11.8	11.8	ИИ-04-8 Выпуск 3 лист. 5
	поз. 5	30	0.25	7.5	ИИ-04-2 Вып. 6 ч II лист 17
	поз. 46	2	0.1	0.2	ИИ-04-2 Вып 6 ч II лист 17
	поз. 20	4	0.6	2.4	ИИ-04-2 Вып 6 ч II лист 17
			Итого	250.5	

Примечания:

1. Армирование колонны выполнено в виде пространственного каркаса, собираемого из плоских каркасов с помощью контактной сварки в соответствии с СН-393-69 и ГОСТ 14098-68.

Т К	Колонны КНК-436-34, КНК-436-40	Серия ИИ-04-2	
1971	Объемный каркас ОК-54	Выпуск 6 часть I	Лист 54

Колдашева

Рук гр. инж.

Г Москва

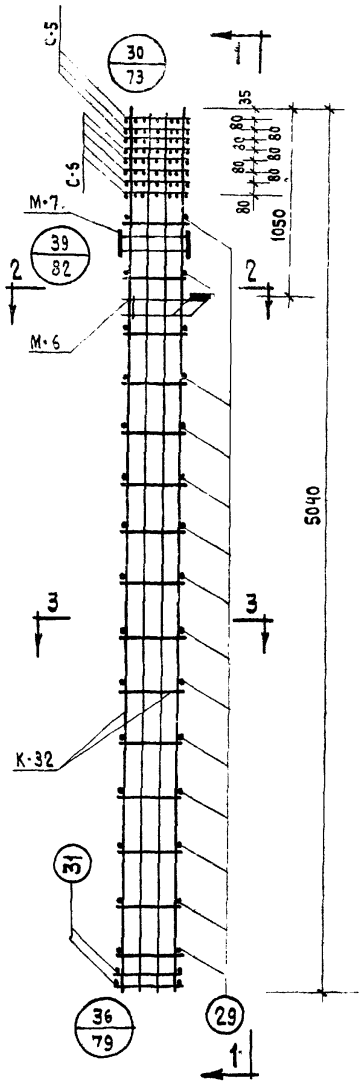

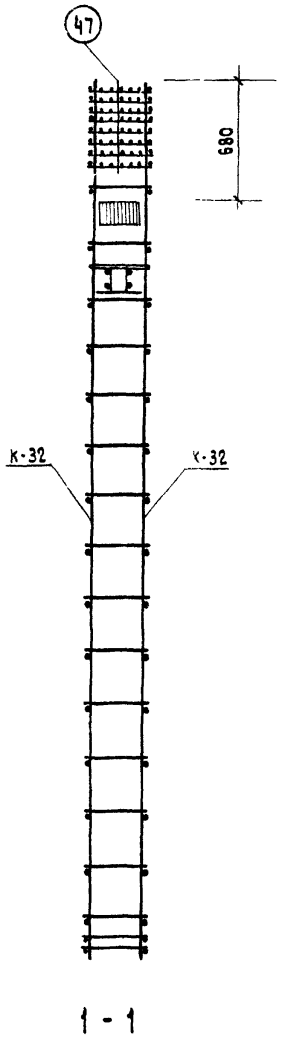

1 - 1

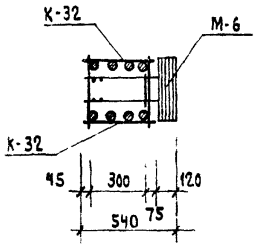

2 - 2

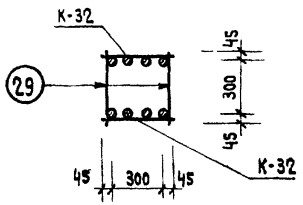

3 - 3

Спецификация марок изделий на ОК-55

Марка объемн. каркаса	Марка арматур. изделия	Кол-во шт.	Вес, кг. одного издел.	Вес, кг. всех издел.	NN серии, выпуск, лист.
ОК-55	К-32	2	206.0	412.0	ИИ-04-2 Вып.6 ч.II лист 16
	С-5	3	3.3	9,9	ИИ-04-2 Вып.6 ч.II лист 19
	С-6	5	4.9	24.5	ИИ-04-2 Вып.6 ч.II лист 19
	М-6	1	20.0	20.0	ИИ-04-8 выпуск 3 лист 4
	М-7	1	11.8	11.8	ИИ-04-8 выпуск 3 лист 5
	поз. 29	30	0.35	10.6	ИИ-04-2 Вып.6 ч.II лист 17
	поз. 47	2	0.10	0.2	ИИ-04-2 Вып.6 ч.II лист 17
	поз. 31	4	0.9	3.6	ИИ-04-2 Вып.6 ч.II лист 17
			Итого:	492.5	

Примечания:

1. Армирование колонны выполнено в виде пространственного каркаса, собираемого из плоских каркасов с помощью контактной сварки в соответствии с СН-393-69 и ГОСТ 14098-68.

ТК	Колонна КНК-436-52	Серия ИИ-04-2
1971	Объемный каркас ОК-55	Выпуск 6 часть I / Лист 55

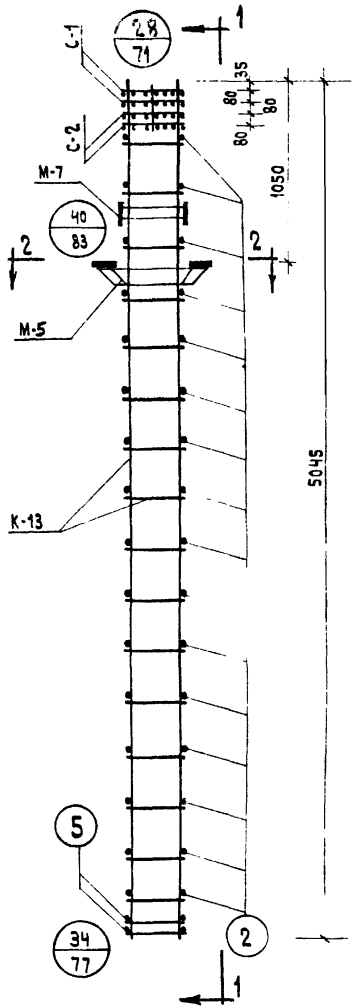

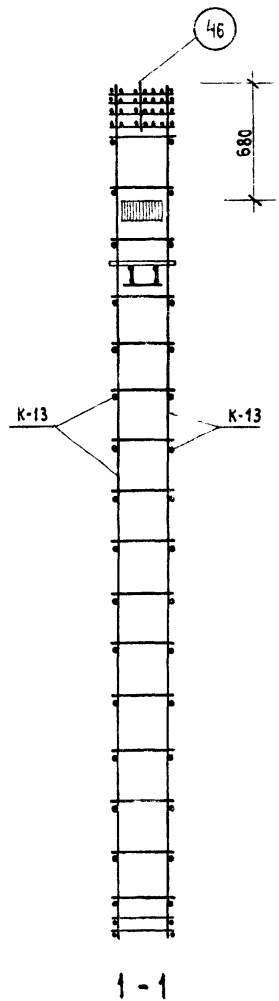

1-1

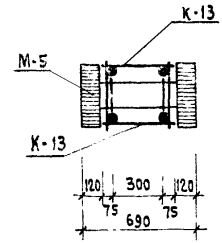

2-2

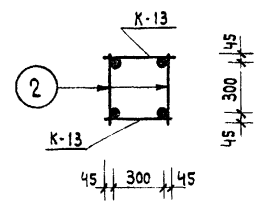

3-3

Спецификация марок изделий на ОК-56

Марка объемн. каркаса	Марка армятур. изделия	Кол-во шт.	Вес, кг одного издел.	Вес, кг всех издел.	NN серии, выпуск, лист
ОК-56	К-13	2	26.6	53.2	ИИ-04-2 Вып. 6 ч. II лист 7
	С-1	2	0.8	1.60	ИИ-04-2 Вып. 6 ч. II лист 18
	С-2	2	1.2	2.4	ИИ-04-2 Вып. 6 ч. II лист 18
	М-5	1	28.6	28.6	ИИ-04-8 выпуск 3 лист 5
	М-7	1	11.8	11.8	ИИ-04-8 выпуск 3 лист 5
	поз.2	32	0.1	3.2	ИИ-04-2 Вып 6 ч II лист 17
	поз.46	4	0.1	0.4	ИИ-04-2 Вып. 6 ч. II лист 17
	поз. 5	4	0.25	1.0	ИИ-04-2 Вып. 6 ч. II лист 17
			Итого:	102.2	

Примечания:

1. Армирование колонны выполнено в виде пространственного каркаса, собираемого из плоских каркасов с помощью контактной сварки в соответствии с СН-393-69 и ГОСТ 14098-68.

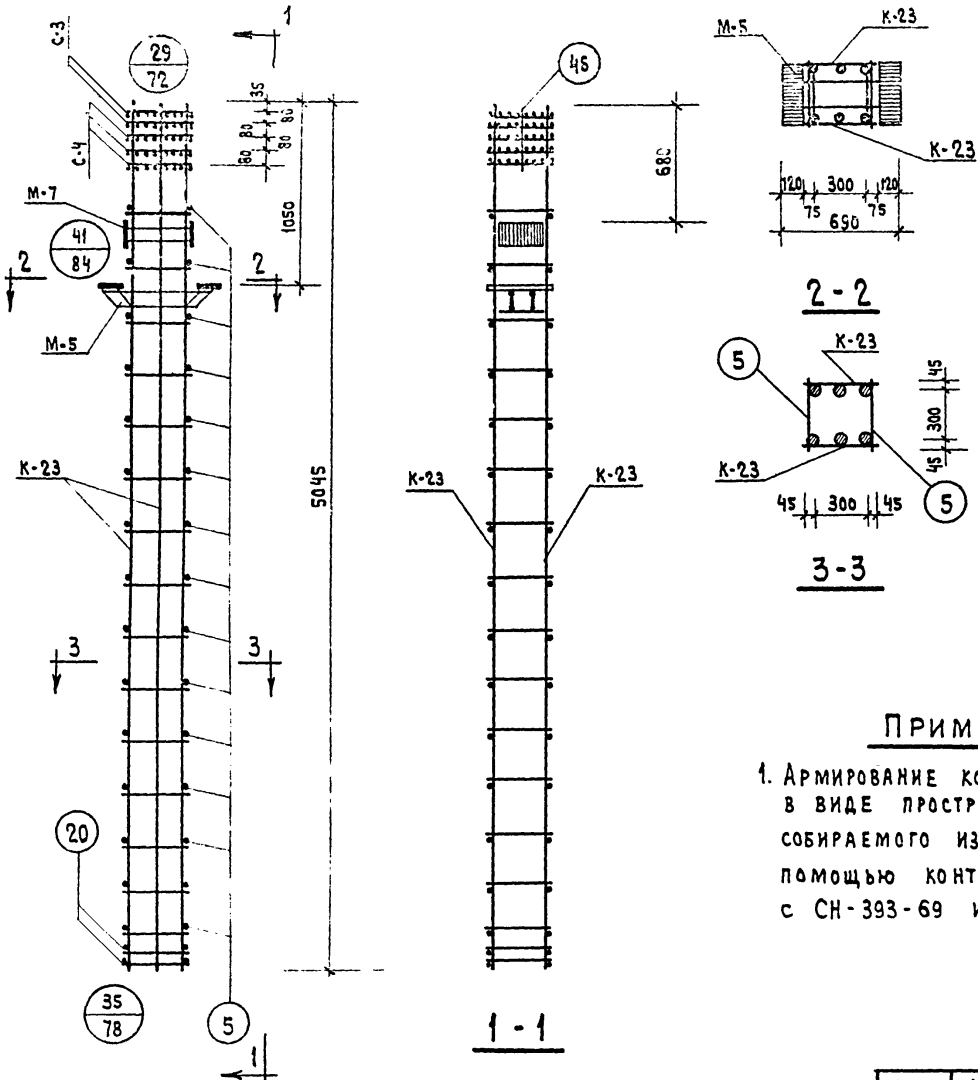

Спецификация марок изделий на ОК-57

Марка объемн. каркаса	Марка армятур. изделия	Кол-во шт.	Вес, кг. одного изд.	Вес, кг. всех изд.	NN серии, выпуск, лист
ОК-57	К-23	2	101.0	202.0	ИИ-04-2 вып.6 ч. II лист 12
	С-3	2	1.00	2.0	ИИ-04-2 вып.6 ч. II лист 18
	С-4	3	1.40	4.2	ИИ-04-2 вып.6 ч. II лист 18
	М-5	1	28.6	28.6	ИИ-04-8 вып.3 лист 3
	М-7	1	11.8	11.8	ИИ-04-8 вып.3 лист 5
	поз.5	30	0,25	7.5	ИИ-04-2 вып.6 ч. II лист 17
	поз.46	2	0.10	0.2	ИИ-04-2 вып.6 ч. II лист 17
	поз.20	4	0.60	2.4	ИИ-04-2 вып.6 ч. II лист 17
			Итого:	258.7	

Примечания:

1. Армирование колонны выполнено в виде пространственного каркаса, собираемого из плоских каркасов с помощью контактной сварки в соответствии с СН-393-69 и ГОСТ 14098-68.

ТК	Колонны КНР-436-34; КНР-436-40	Серия ИИ-04
1971	Объемный каркас ОК-57	Выпуск 6 часть I, Л

г. Москва | Рук. гр. инж. | Инв. № подл. | Подпись и дата | Взам. инв. №

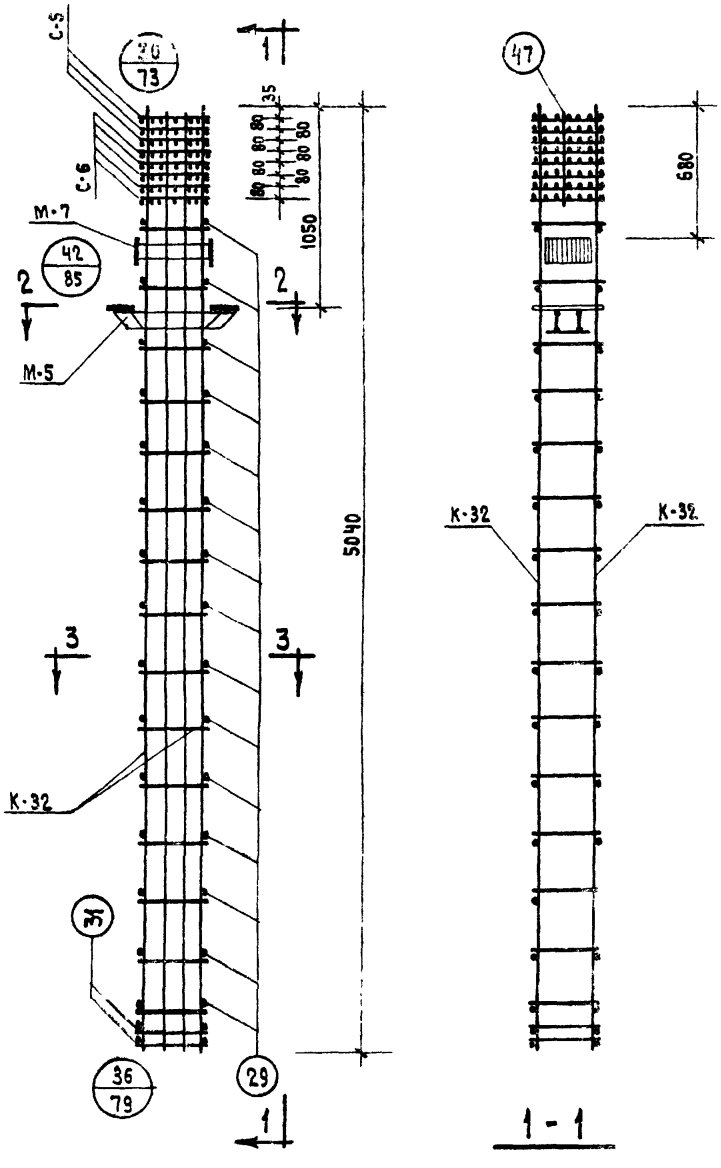

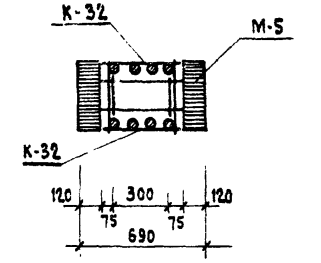

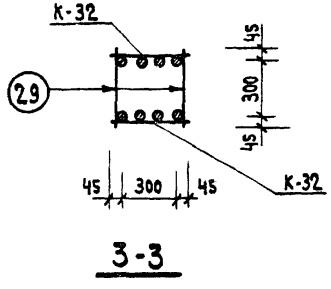

Спецификация марок изделий на ОК-53

Марка объемн. каркаса	Марка армятур. изделия	Кол-во шт.	Вес, кг одного издел.	Вес, кг всех издел.	NN серии, выпуск, лист
ОК-58	К-32	2	206,0	412,0	ИИ-04-2 Вып.6 ч.II лист 16
	С-5	3	3,3	9,9	ИИ-04-2 Вып.6 ч.II лист 19
	С-6	5	4,9	24,5	ИИ-04-2 Вып.6 ч.II лист 19
	М-5	1	28,6	28,6	ИИ-04-8 Выпуск 3 лист 3
	М-7	1	11,6	11,8	ИИ-04-8 Выпуск 3 лист 5
	поз. 29	30	0,35	10,5	ИИ-04-2 Вып.6 ч.II лист 17
	поз. 47	2	0,10	0,2	ИИ-04-2 Вып.6 ч.II лист 17
	поз. 31	4	0,9	3,6	ИИ-04-2 Вып.6 ч.II лист 17
			Итого:	501,1	

Примечания:

1. Армирование колонны выполнено в виде пространственного каркаса, собираемого из плоских каркасов с помощью контактной сварки в соответствии с СН-393-69 и ГОСТ 14098-68

ТК	Колонна КНР-436-52; КНР-436-58	Серия ИИ-04-2
1971	Объемный каркас ОК-58	Выпуск 6 часть I / Лист 58

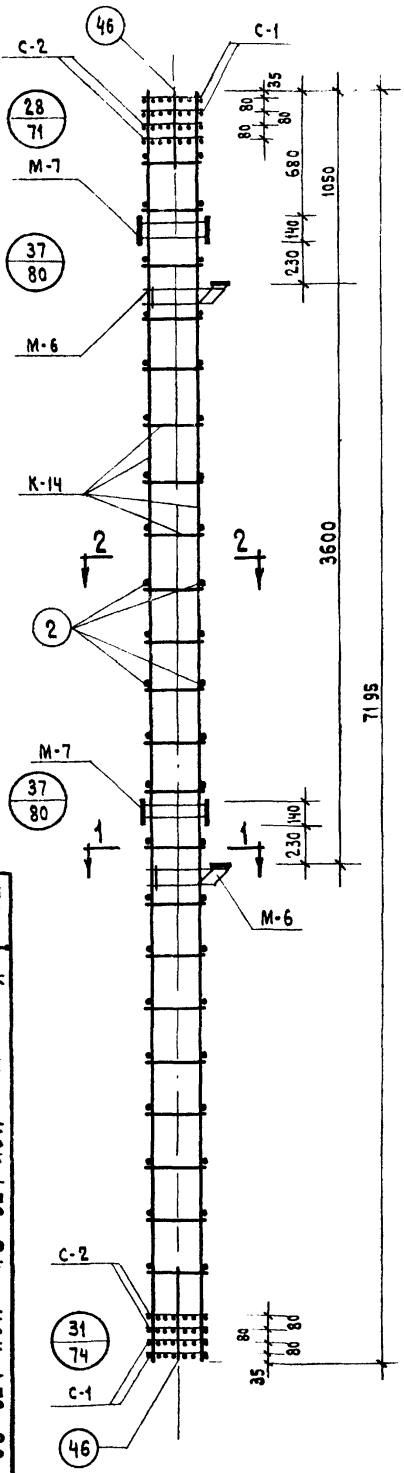

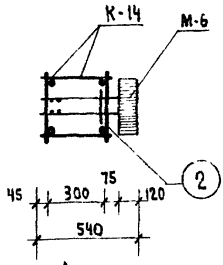

1-1

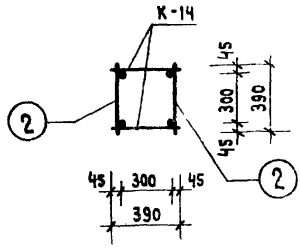

2-2

Спецификация марок изделий на ОК-59

Марка объемн. каркаса	Марка Арматур изделия	Кол-во шт.	Вес, кг		NN серии Выпуск, Лист.
			одного издел.	всех издел.	
ОК-59	К-14	2	37.4	74.8	ИИ-04-2 Вып.6 часть II лист 7
	С-1	4	0.9	3.2	ИИ-04-2 Вып.6 ч-II л.18
	С-2	4	1.2	4.8	"
	поз. 2	44	0.1	4.4	Вып.6 часть II л.17
	поз. 46	8	0.1	0.8	"
	М-6	2	20.0	40.0	ИИ-04-8 Вып. 3
	М-7	2	11.8	23.6	ИИ-04-8 Вып. 3
			Итого:	151.6	

Примечание:

Армирование колонны выполнено в виде пространственного каркаса, собираемого из отдельных плоских каркасов с применением контактной сварки в соответствии с СН-393-69 и ГОСТ 14098-68.

1971	ТК	Колонны КСК-472-24; КСК-472-29
		Объемный каркас ОК-59
		Серия ИИ-04-, Выпуск 6 часть I, Лист 5

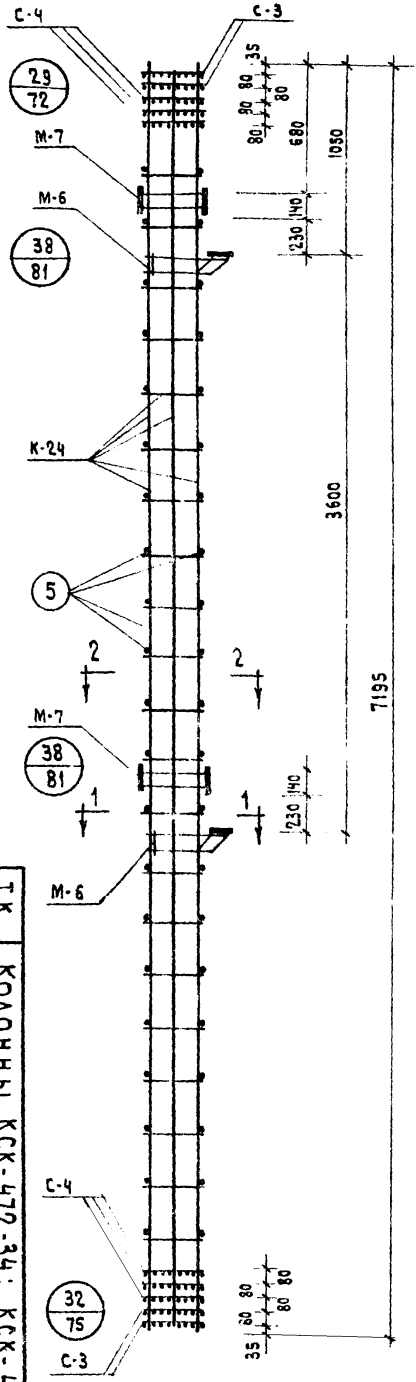

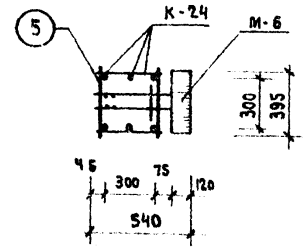

1-1

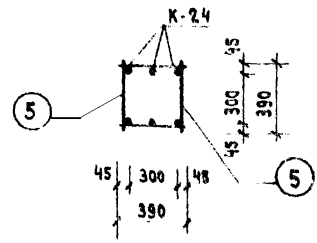

2-2 Спецификация марок изделий на ОК-60

Марка объемн. каркаса	Марка арматур. изделия	Кол-во шт.	Вес, кг. одного издел.	Вес, кг. всех издел.	NN серии, выпуск, лист
ОК-60	К-24	2	141.1	282.2	ИИ-04-2 Вып. 6 ч. II лист 12
	С-3	4	1.0	4.0	ИИ-04-2 Вып. 6 ч. II лист 16
	С-4	6	1.4	8.4	»
	поз. 5	42	0.25	10.5	ИИ-04-2 Вып. 6 ч. II лист 17
	поз. 46	4	0.10	0.40	»
	М-6	2	20.0	40.0	ИИ-04-8 Вып. 3 л. 4
	М-7	2	11.8	23.6	ИИ-04-8 Вып. 3 л. 5
			Итого:	369.1	

Примечание:

Армирование колонны выполнено в виде пространственного каркаса собираемого из отдельных плоских каркасов с применением контактной сварки в соответствии с СН-393-69 и ГОСТ 14098-68.

1971	ТК	Колонны КСК-472-34; КСК-472-40	Серия ИИ-04-2
		Объемный каркас ОК-60	Выпуск 6 Часть I
			Лист 60

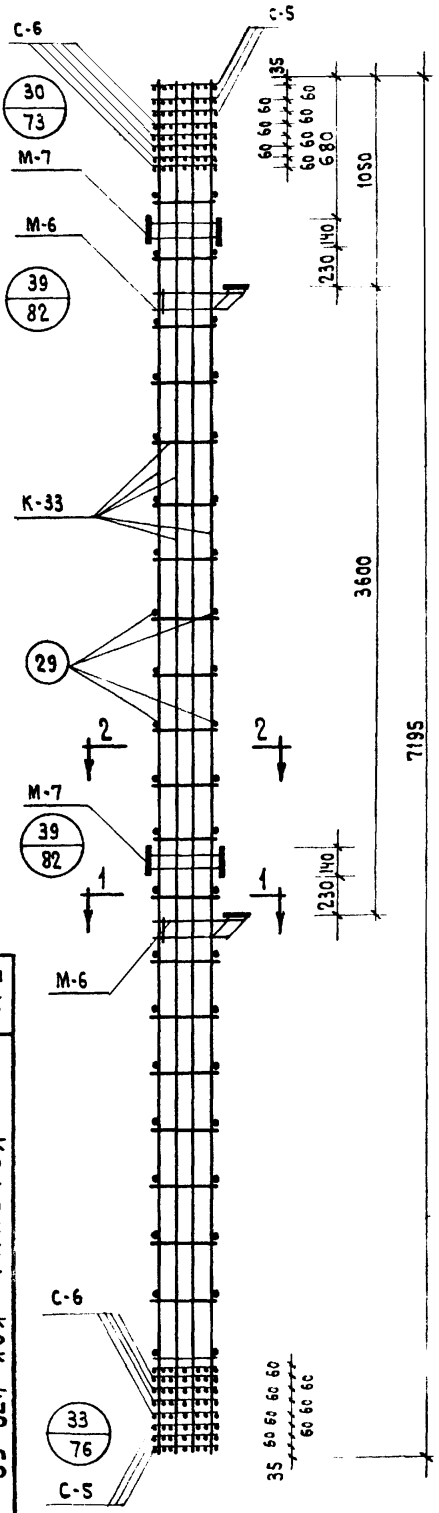

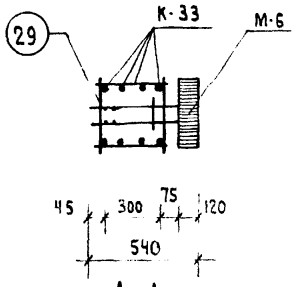

1-1

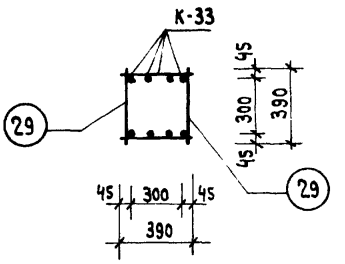

2-2

Спецификация марок изделий на ОК-61

Марка объемн. каркаса	Марка арматур. изделия	Кол-во шт.	Вес, кг. одного изд.	Вес, кг. всех изд	NN серии, выпуск, лист
ОК-61	К-33	2	290,9	581,8	ИИ-ОЧ-2 Вып. 6 ч. II л. 17
	С-5	6	3,3	19,8	ИИ-ОЧ-2 Вып. 6 ч. II лист 15
	С-6	10	4,9	49	"
	поз. 29	42	0,35	14,7	ИИ-ОЧ-2 Вып. 6 ч. II л. 17
	поз. 47	4	0,10	0,4	"
	М-6	2	20,0	40,0	ИИ-ОЧ-8 Вып. 3
	М-7	2	1,8	23,6	"
		Итого:		729,3	

Примечание

Армирование колонны выполнено в виде пространственного каркаса собираемого из отдельных плоских каркасов с применением контактной сварки в соответствии с СН-393-69 и ГОСТ 14098-68.

1971	ТК		
Объемный каркас ОК-61	Колонна КСК-472-52		
		Серия ИИ-6Ч-2	
		Выпуск 6 часть I	Лист 61

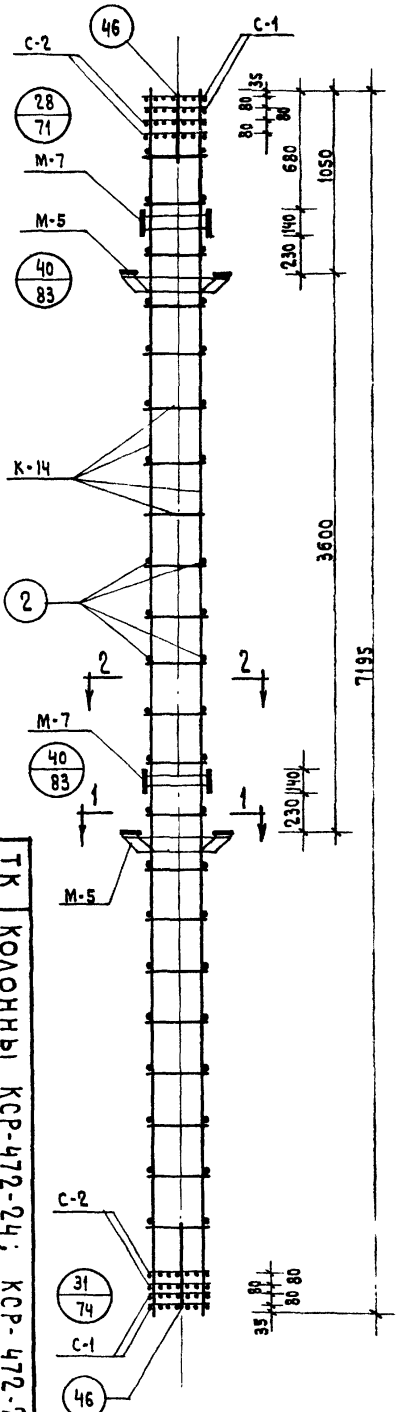

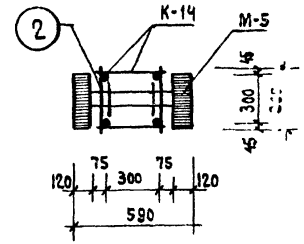

1 - 1

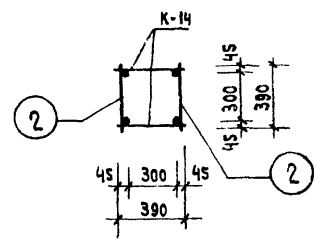

2 - 2

Спецификация марок изделий на ОК-62

Марка объемн. каркаса	Марка арматур. изделия	Кол-во шт.	Вес, кг одного изд.	Вес, кг всех изд.	NN серии, выпуск, лист
ОК-62	К-14	2	37.4	74.8	ИИ-04-2 Вып. 6 ч. II лист 7
	С-1	4	0.8	3.2	ИИ-04-2 Вып. 6 ч. II лист 19
	С-2	4	1.2	4.8	"
	Поз. 2	44	0,1	4,4	ИИ-04-2 Вып. 6 ч. II лист 17
	Поз. 46	8	0,1	0,8	"
	М-5	2	28,6	57,2	ИИ-04-8 Вып. 3 л. 3
	М-7	2	11.8	23.6	ИИ-04-8 Вып. 3 л. 9
			Итого:	168.8	

Примечание

Армирование колонны выполнено в виде пространственного каркаса собираемого из отдельных плоских каркасов с применением контактной сварки в соответствии с СН-393-69 и ГОСТ 14098-68.

1971	ТК	Колонны КСР-472-24; КСР-472-29	Серия ИИ-04-2
		Объемный каркас ОК-62	Выпуск 6 Часть I
			Лист 62

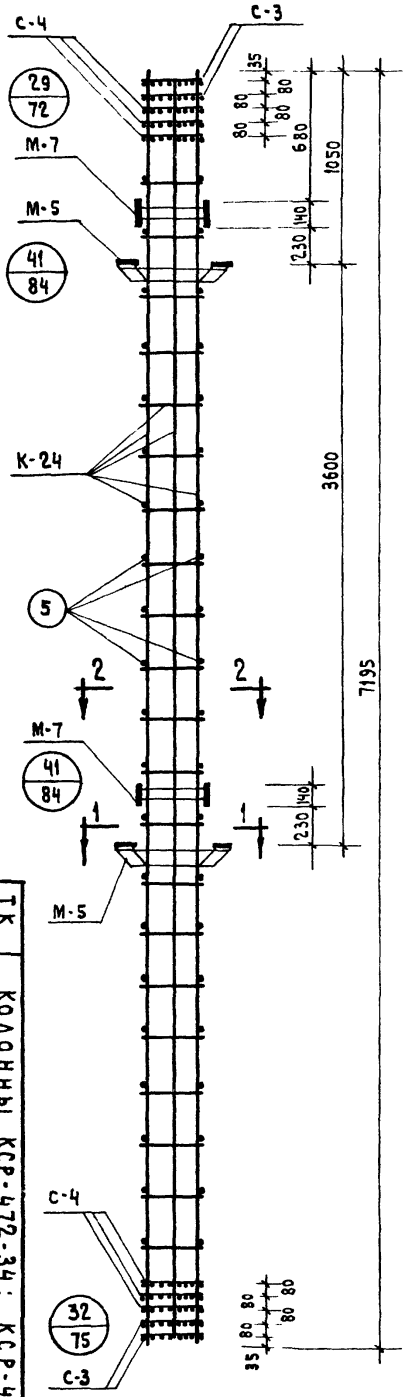

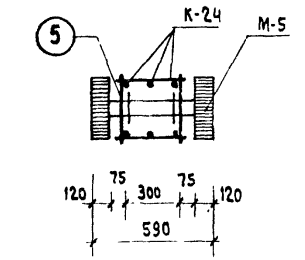

1 - 1

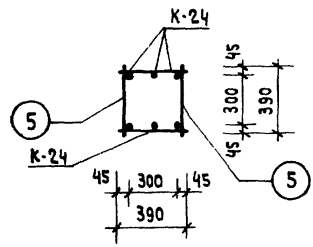

2 - 2

Спецификация марок изделий на ОК-63

Марка объемн. каркаса	Марка арматурн. изделия	Кол-во шт.	Вес, кг. одного изд.	Вес, кг. всех изд.	NN серии, выпуск, лист
ОК-63	К-24	2	141.1	282.2	ИИ-04-2 Вып.6 ч. II л. 12
	С-3	4	1.0	4.0	ИИ-04-2 Вып.6 ч. II лист 18
	С-4	6	1.4	8.4	"
	поз.5	42	0.25	10.5	ИИ-04-2 Вып 6 ч II лист 17
	поз.46	4	0.10	0.4	"
	М-5	2	28.6	57.2	ИИ-04-8 Вып. 3 л. 3
	М-7	2	14.8	23.6	ИИ-04-8 Вып. 3 л. 5
			Итого	386.3	

Примечание

Армирование колонны выполнено в виде пространственного каркаса собираемого из отдельных плоских каркасов с применением контактной сварки. в соответствии с СН 393-69 и ГОСТ 14098-68.

1971	ТК		
Объемный каркас ОК-63	Колонны КСР-472-34; КСР-472-40		
		Выпуск 6 часть I	Лист 63
		Серия ИИ-04-2	

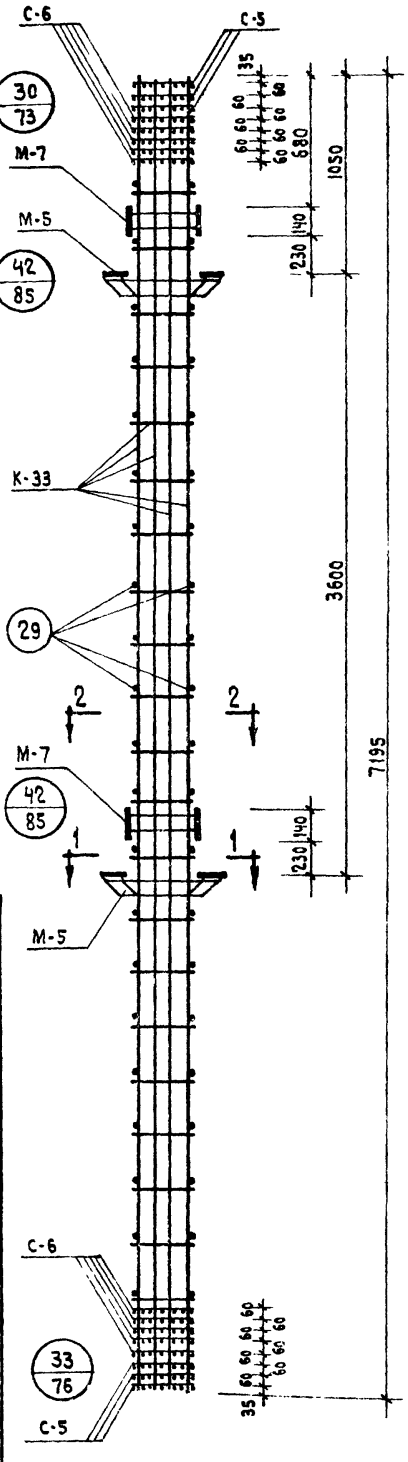

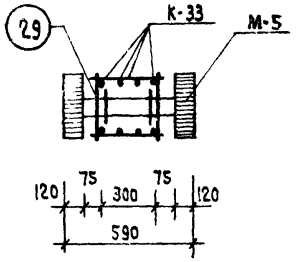

1 - 1

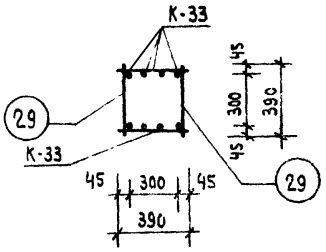

2 - 2

Спецификация марок изделий на ОК-64

Марка объемн. каркаса	Марка армату. изделия	Кол-во шт.	Вес, кг		NN серии, выпуск, лист.
			одного изд.	всех изд.	
ОК-64	К-33	2	290.9	581.8	ИИ-04-2 Вып. 6 ч. II Лист 17
	С-5	6	3.3	19.8	ИИ-04-2 Вып. 6 ч. II Лист 15
	С-6	10	4.9	49	»
	поз. 29	42	0.35	14.7	ИИ-04-2 Вып. 6 ч. II Лист 17
	поз. 47	4	0.10	0.4	»
	М-5	2	28.6	57.2	ИИ-04-8 Вып 3 л. 3
	М-7	2	11.8	23.6	ИИ-04-8 Вып. 3 л. 5
			Итого:	746.5	

Примечание

Армирование колонны выполнено в виде пространственного каркаса собираемого из отдельных плоских каркасов с применением контактной сварки в соответствии с СН-393-69 и ГОСТ 14098-68.

1971	ТК	Колонны КСР-472-52; КСР-472-58	ИИ-04-2 Выпуск 6 Часть I
		Объемный каркас ОК-64	Лист 64

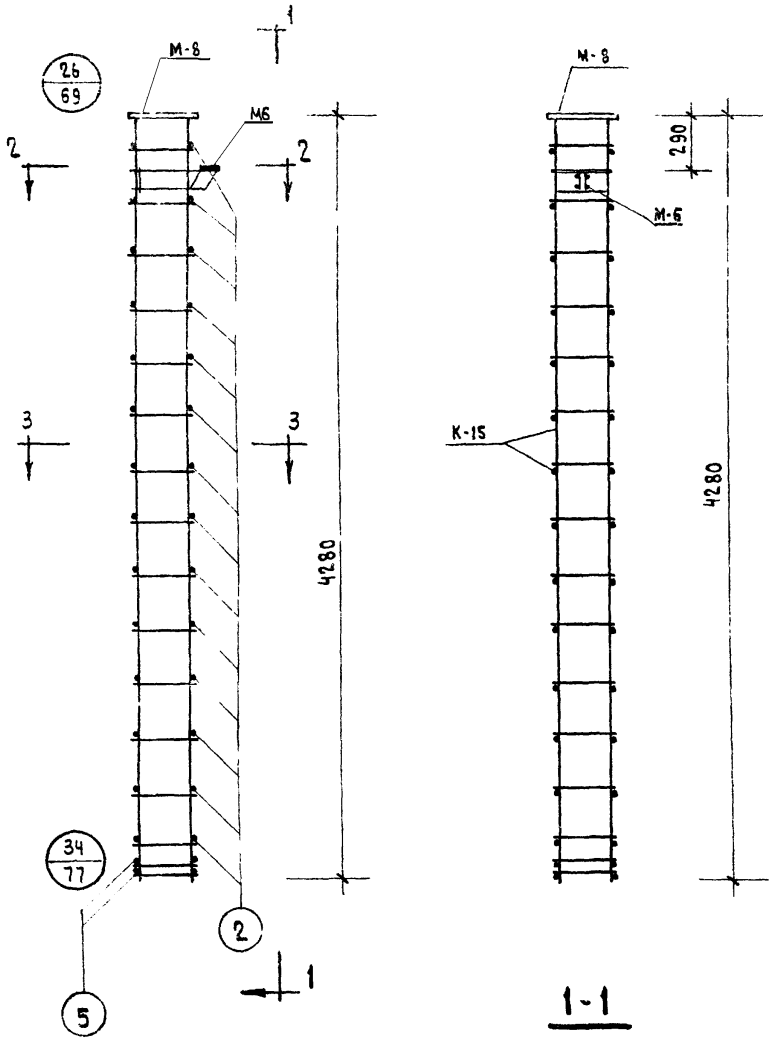

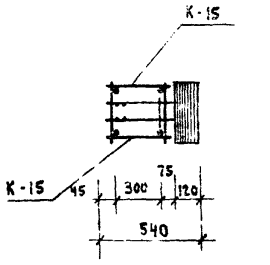

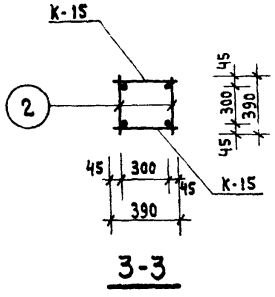

Спецификация марок изделий на ОК-65

Марка объемн. каркаса	Марка арматур. изделия	Кол-во шт.	Вес, кг. одного изд.	Вес, кг. всех изд.	№№ серии, выпуск, лист
ОК-65	К-15	2	23.0	46.0	ИИ-04-2 вып.6 часть I лист 15
	М-6	1	20.0	20.0	ИИ-04-8 вып.3 лист 4
	М-8	1	16.9	16.9	ИИ-02-8 вып.3 лист 7
	поз. 2	28	0.1	2.8	ИИ-04-2 вып.6 часть I лист 17
	поз. 5	4	0.25	1.0	"
			Итого:	86.7	

Примечания:

1. Армирование колонны выполнено в виде пространственного каркаса, собираемого из отдельных плоских каркасов с применением контактной сварки в соответствии с СН-393-69 и ГОСТ 14098-68.

ТК	Колонна КК-436-24	Серия ИИ-04-1
1971	Объемный каркас ОК-65	Выпуск 6 часть I / Лист 65

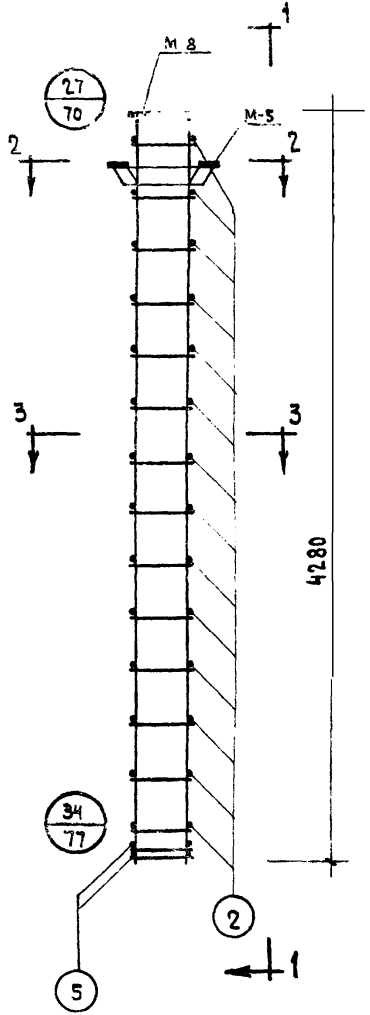

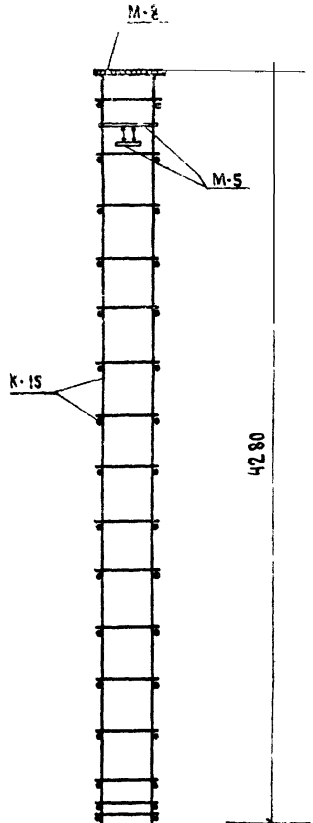

1-1

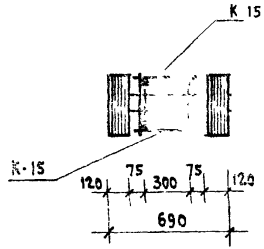

2-2

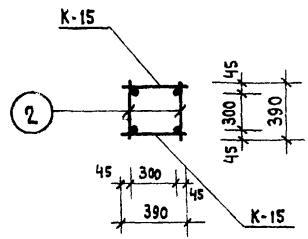

3-3

Спецификация марок изделий на ОК-66

Марка объемн. каркаса	Марка армат. изделия	Кол-во шт.	Вес, кг. одного изд	Вес, кг. всех изд.	N N серии, выпуск, лист
ОК-66	К-15	2	23.0	46.0	ИИ-04-2 Вып-6 ч. II Лист 8
	М-5	1	28.6	28.6	ИИ-04-8 Вып-3 л 3
	М-8	1	16.9	16.9	ИИ-04-8 Вып-3 л.7
	поз. 2	28	0.10	2.8	ИИ-04-2 Вып-6 ч. II Лист 17
	поз. 5	4	0.25	1.0	"
			Итого:	95,3	

Примечание:

1. Армирование колонны выполнено в виде пространственного каркаса, собираемого из отдельных плоских каркасов с применением контактной сварки в соответствии с СН-393-69 и ГОСТ 14098-68.

ТК. 1971	Колонна КР-436-24 Объемный каркас ОК-66	Серия ИИ-04-2 Выпуск 6 часть I	Лист 66

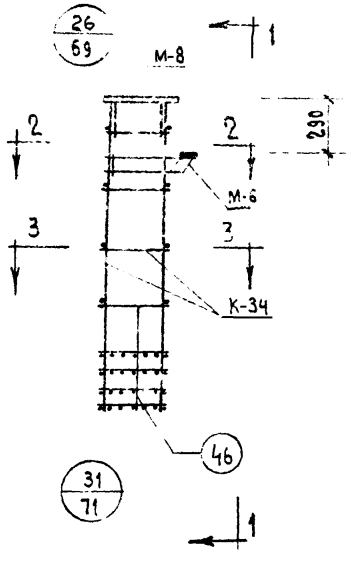

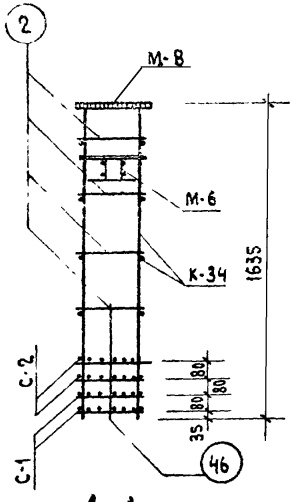

1-1

СПЕЦИФИКАЦИЯ МАРОК ИЗДЕЛИЙ НА ОК-67

МАРКА ОБЪЕМН. КАРКАСА	МАРКА АРМАТУР. ИЗДЕЛИЙ	КОЛ-ВО ШТ.	ВЕС, КГ ОДНОГО ИЗДЕЛИЯ	ВЕС, КГ ВСЕХ ИЗДЕЛИЙ	№№ СЕРИИ ВЫПУСК ЛИСТ
ОК-67	К-34	2	8,2	16,4	ИИ-04-2 вып.6 ч.II лист 20
	С-1	2	0,8	1,6	ИИ-04-2 вып. 6 ч. II лист 18
	С-2	2	1,2	2,4	ИИ-04-2 вып.6 ч. II лист 18
	М-6	1	20,0	20,0	ИИ-04-8 вып. 3 л. 4
	М-8	1	16,9	16,9	ИИ-04-8 вып. 3 л. 7
	поз 2	4	0,1	0,4	ИИ-04-2 вып.6 ч. II лист 17
	поз 46	4	0,1	0,4	ИИ-04-2 вып.6 ч. II лист 17
			ИТОГО:	58,1	

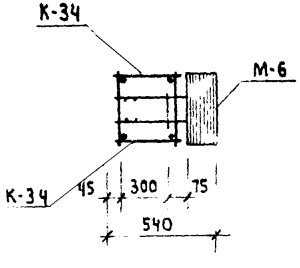

2-2

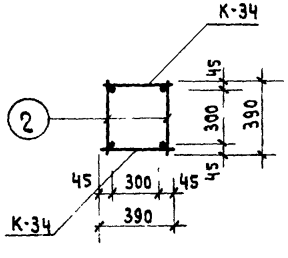

3-3

ПРИМЕЧАНИЯ:

1. Армирование колонны выполнено в виде пространственного каркаса, собираемого из отдельных плоских каркасов с применением контактной сварки. в соответствии с СН-393-69 и ГОСТ 14098-68.

ТК	Колонна КВК-424-24	Серия ИИ-04-2
1971	Объемный карка ОК-67	Выпуск 6 (часть I) Лист 67

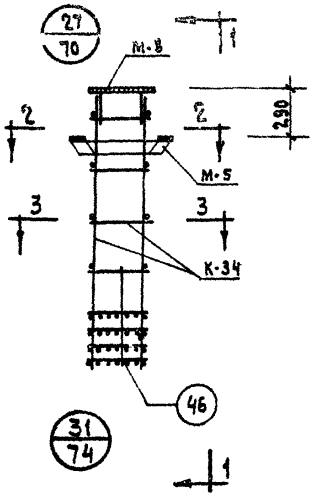

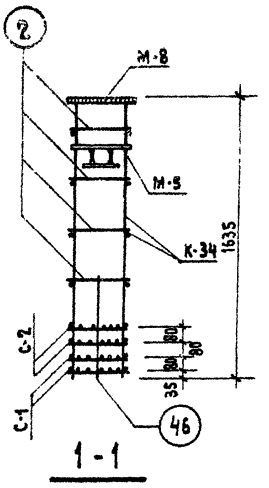

1-1

Спецификация марок изделий на ОК-68

Марка объемн. каркаса	Марка арматурн. изделия	Кол-во шт.	Вес, кг одного изделия	Вес, кг всех издел.	NN серия выпуск лист
ОК-68	К-34	2	8,2	16,4	ИИ-04-2 Вып.6 ч.II Лист 20
	С-1	2	0,8	1,6	ИИ-04-2 Вып.6 ч.II Лист 18
	С-2	2	1,2	2,4	ИИ-04-2 Вып.6 ч.II Лист 18
	М-5	1	28,6	28,6	ИИ-04-8 Вып. 3 л.3
	М-8	1	16,9	16,9	ИИ-04-8 Вып. 3 л.7
	поз. 2	4	0,1	0,4	ИИ-04-2 Вып.6 ч.II Лист 17
	поз. 46	4	0,1	0,4	ИИ-04-2 Вып.6 ч.II Лист 17
			Итого:	66,7	

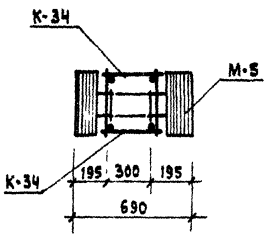

2-2

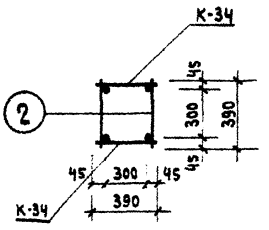

3-3

Примечания:

1. Армирование колонны выполнено в виде пространственного каркаса, собираемого из отдельных плоских каркасов с применением контактной сварки, в соответствии с СН-393-69 и ГОСТ 14098-68.

ТК	Колонна КВР-424-24	Серия ИИ-04-2
1971	Объемный каркас ОК-68	Выпуск 8 Лист 68

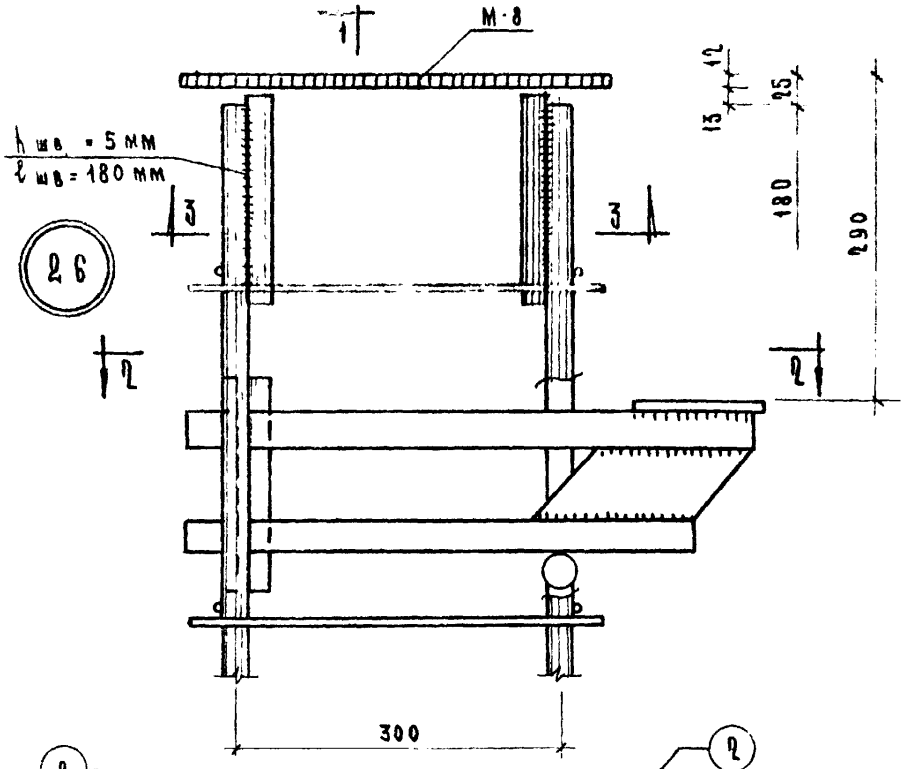

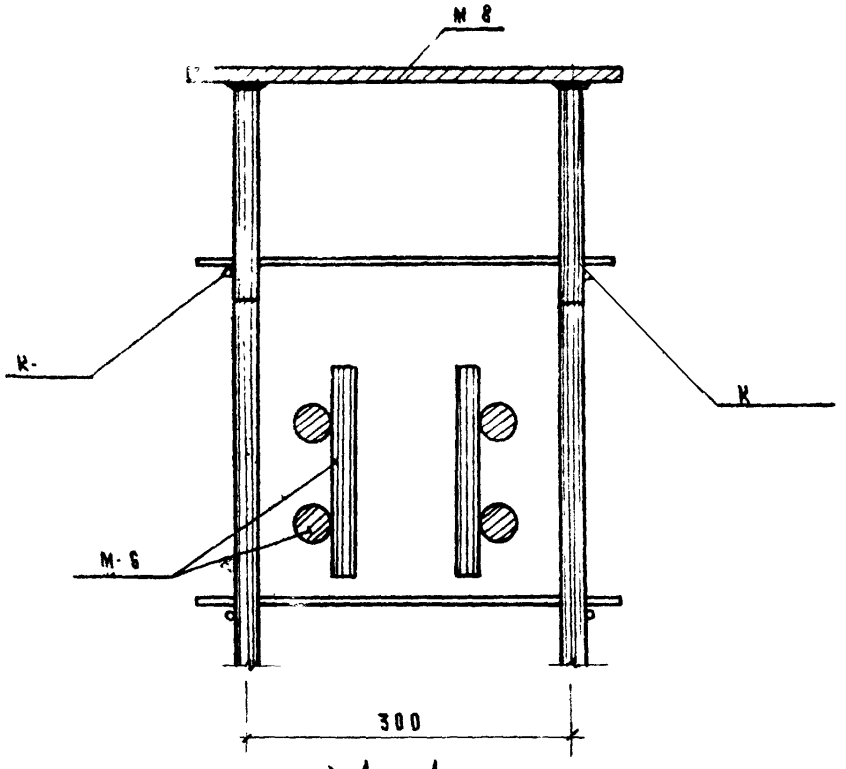

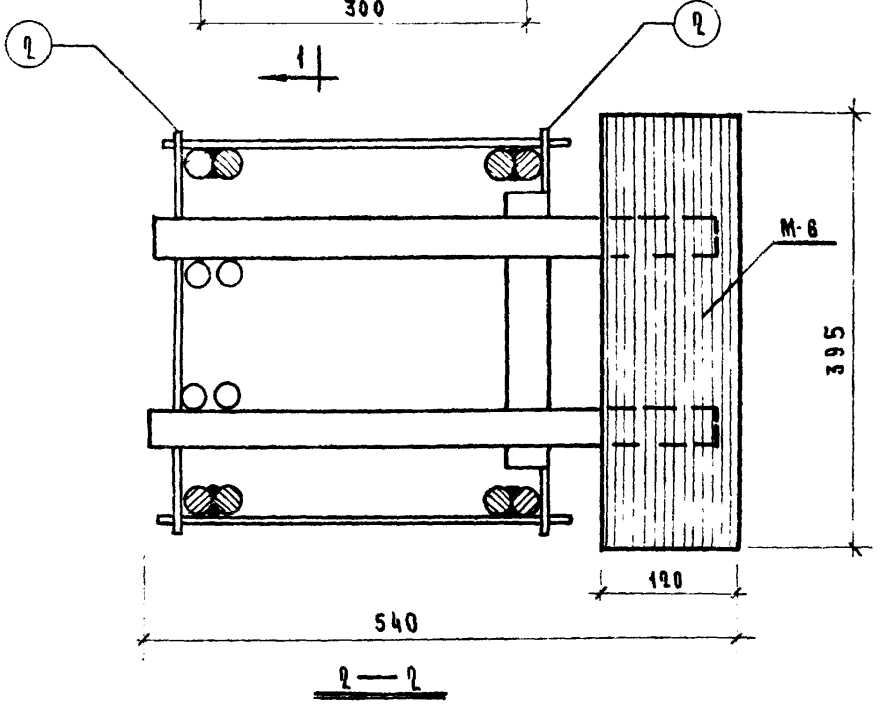

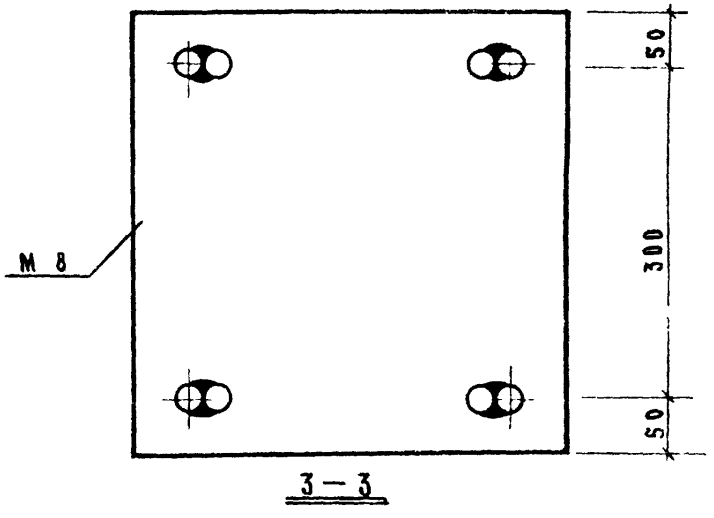

ТК	Колонны	Серия ИИ-04-2
1971	Объемный каркас. Узел Д6.	Выпуск 6 часть I / Лист 69

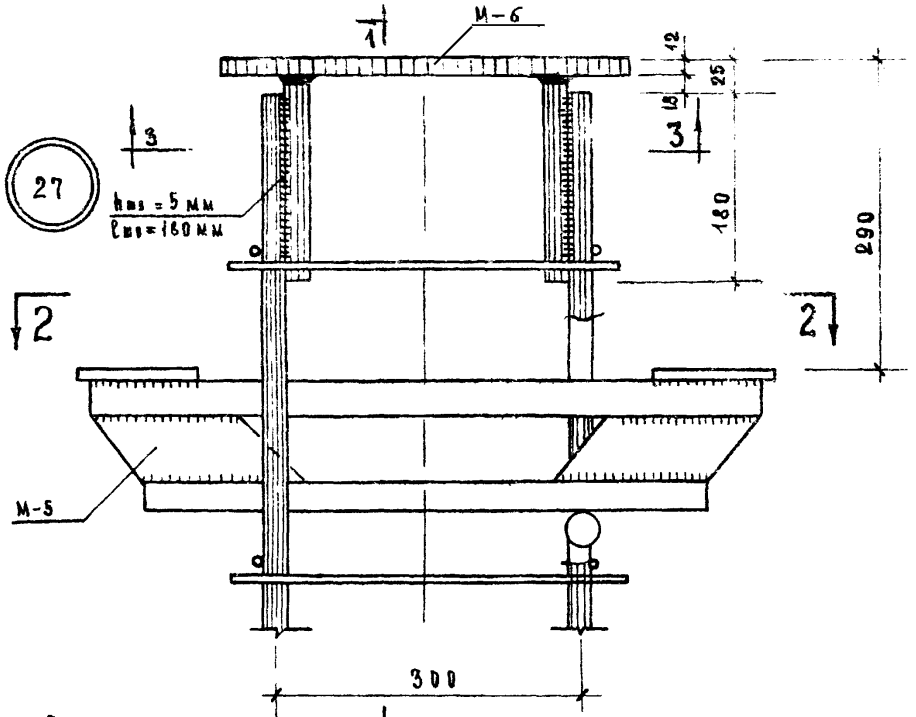

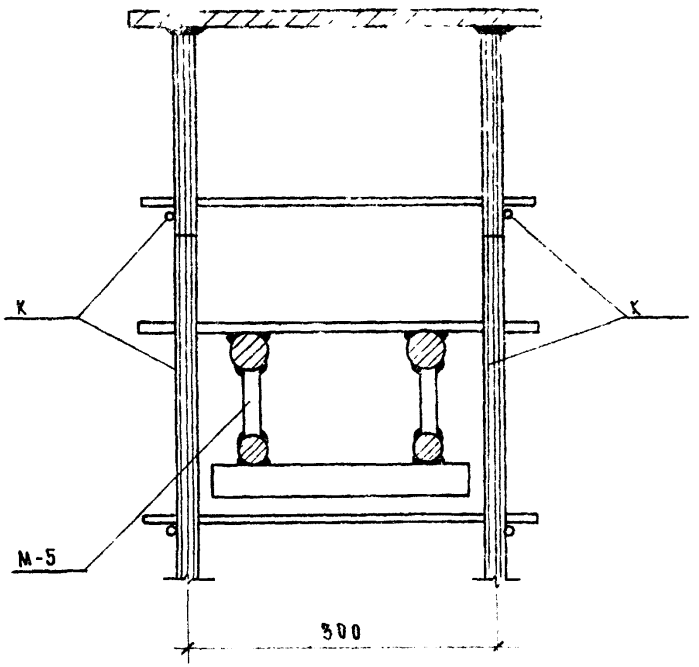

1 – 1

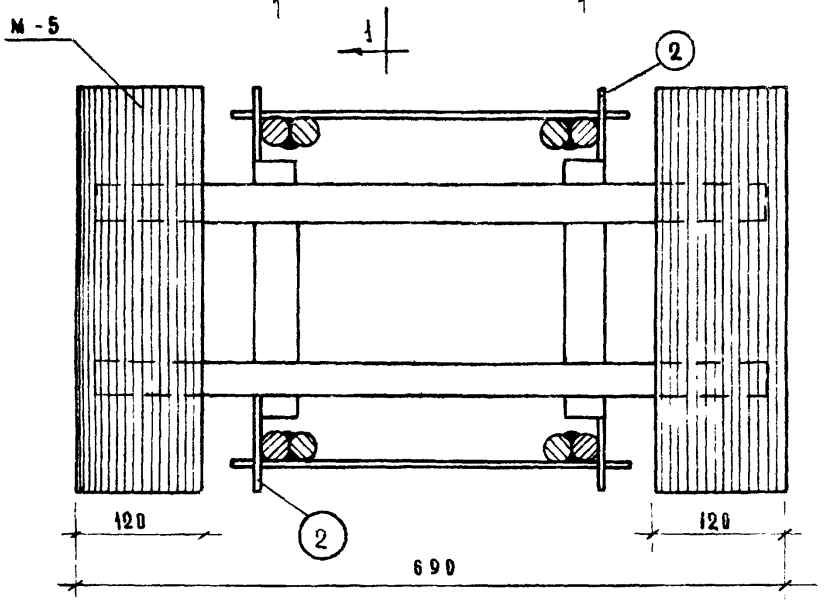

2 – 2

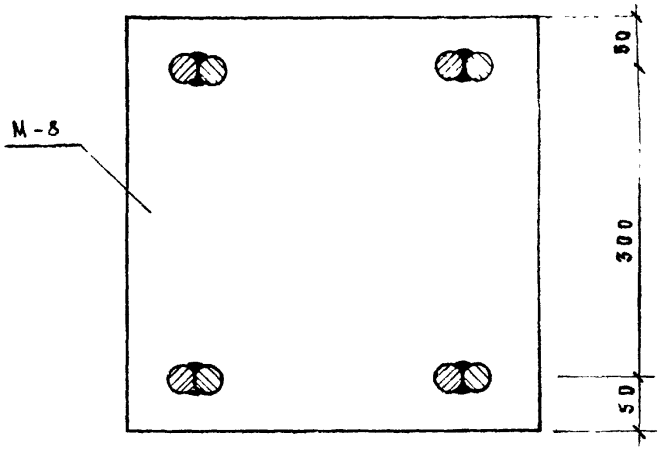

3 – 3

Т.К.	КОЛОННЫ	СЕРИЯ ИИ-04-2
1971	ОБЪЕМНЫЙ КАРКАС. УЗЕЛ 27	ВЫПУСК 6 ЧАСТЬ I / ЛИСТ 70

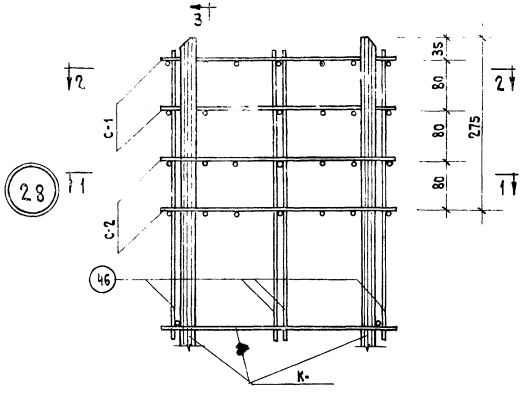

1-1

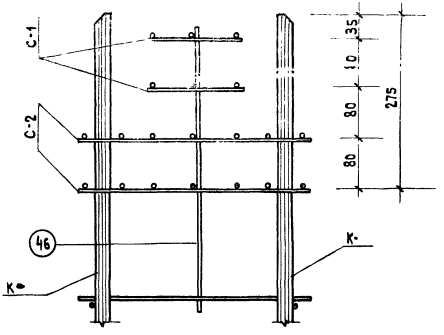

3-3

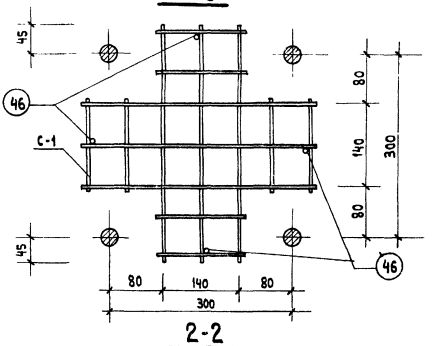

2-2

ТК	КОЛОННЫ	СЕРИЯ ИИ-04-2
1971	ОБЪЕМНЫЙ КАРКАС. УЗЕЛ 28	Выпуск 6 Часть I — Лист 71

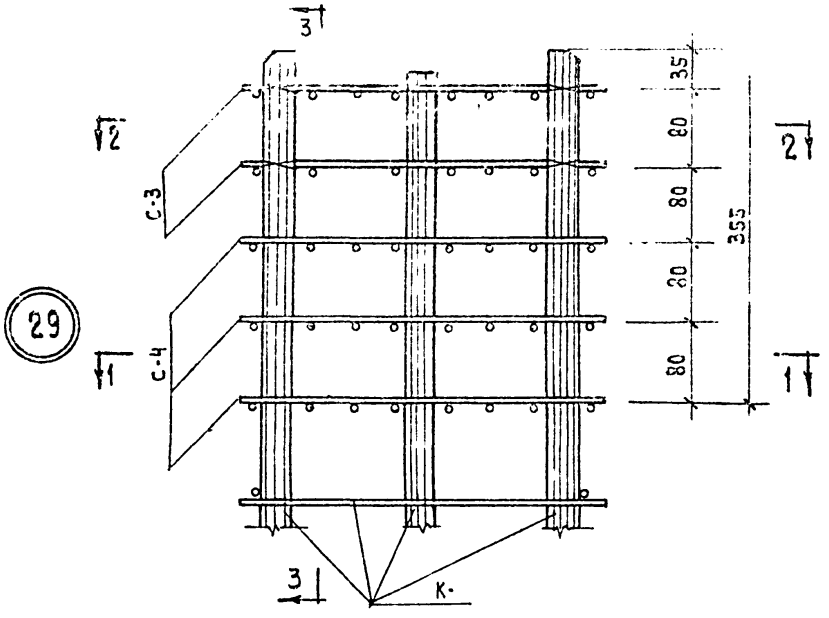

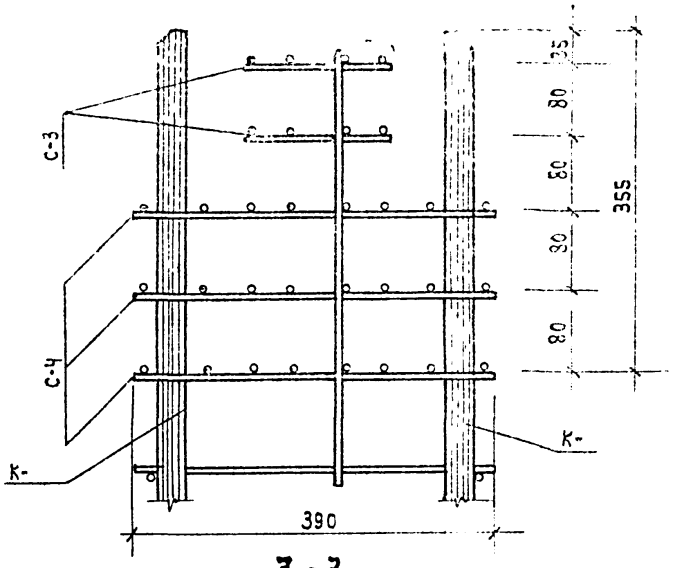

3 - 3

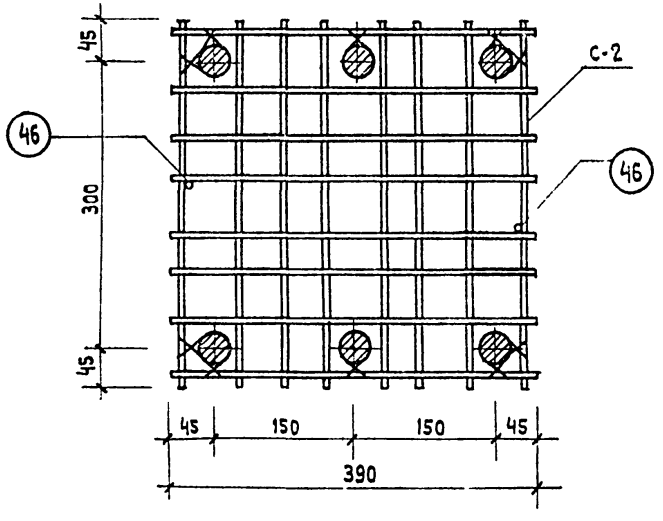

1 - 1

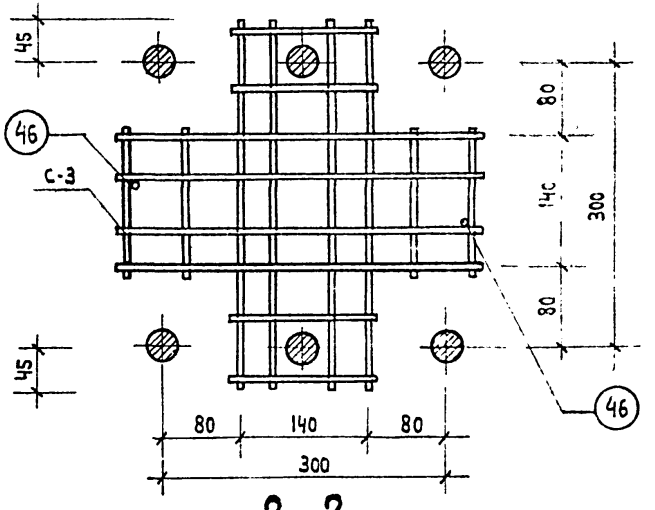

2 - 2

Т.К.	Колонны	СЕРИЯ ИИ-04-
1971	Объемный каркас. Узел 29	ВЫПУСК 6 ЧАСТЬ I ЛИС 7

Колдашева

Рук. гр. инж.

Комплексов г. Москва

30

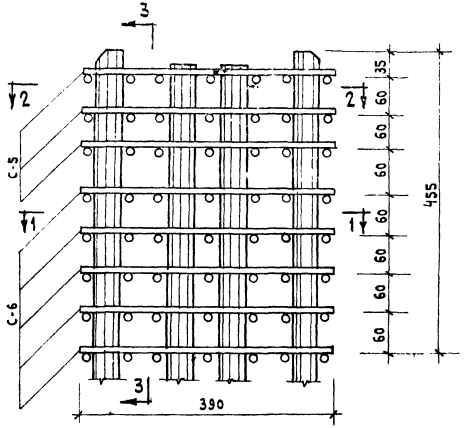

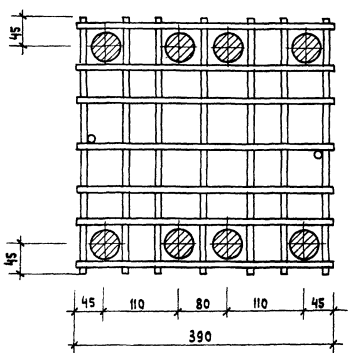

1 - 1

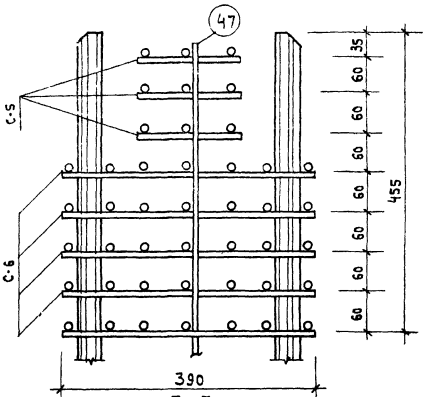

3 - 3

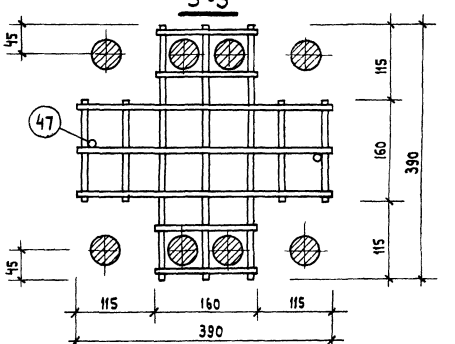

2 - 2

ТК	КОЛОННЫ	СЕРИЯ ИИ-04-2
1971	ОБЪЕМНЫЙ КАРКАС. УЗЕЛ 30	Выпуск 6 часть I / ЛИСТ 73

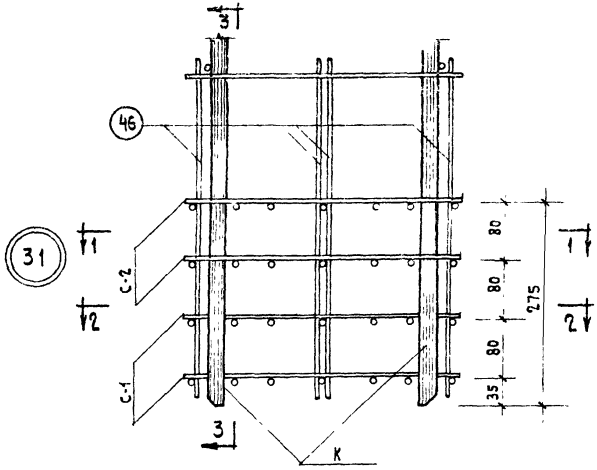

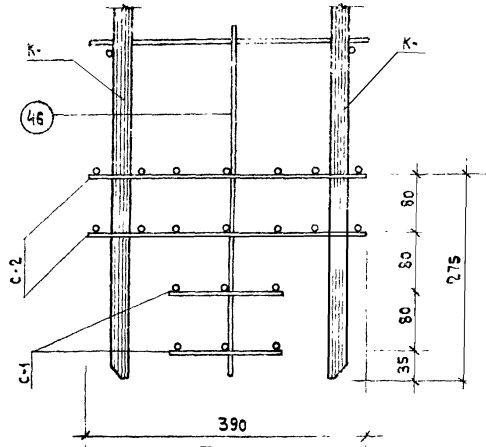

3-3

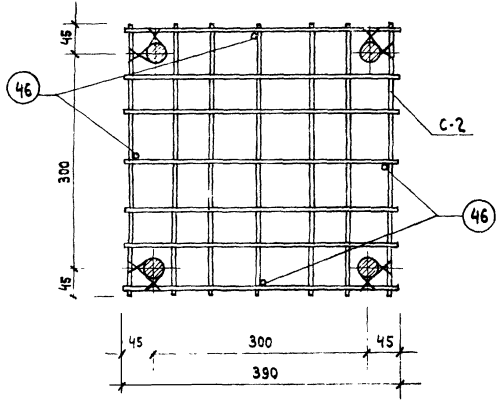

1-1

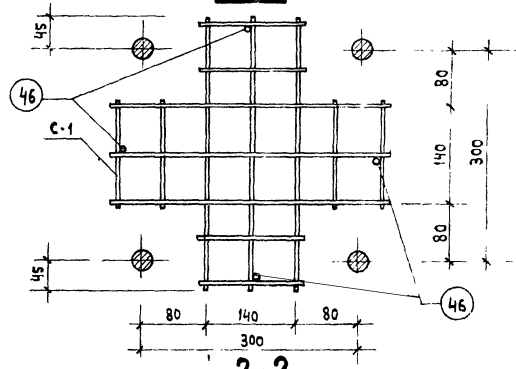

2-2

Т.К.	Колонны	СЕРИЯ ИИ-04.2
1971	Объемный каркас. Узел 31	Выпуск 6 часть I / Лист 74

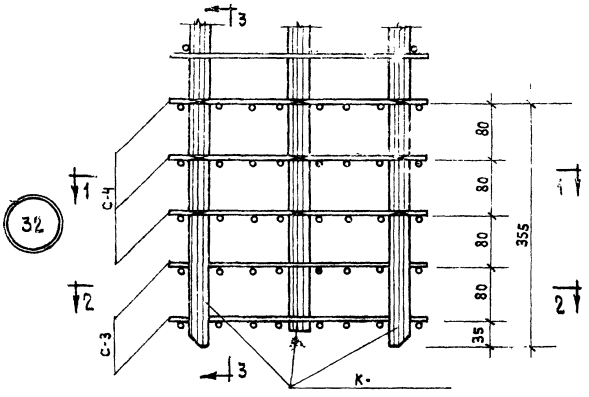

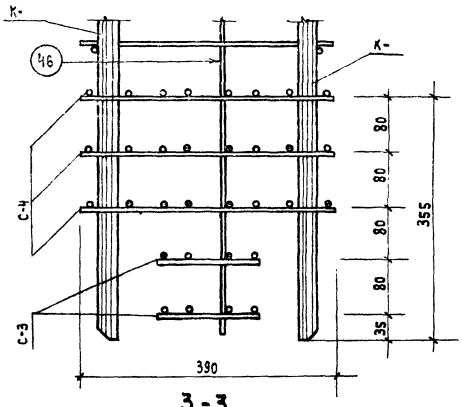

3-3

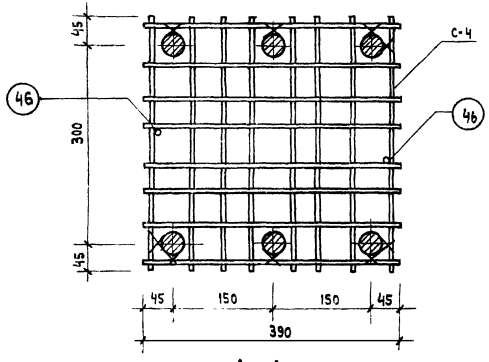

1-1

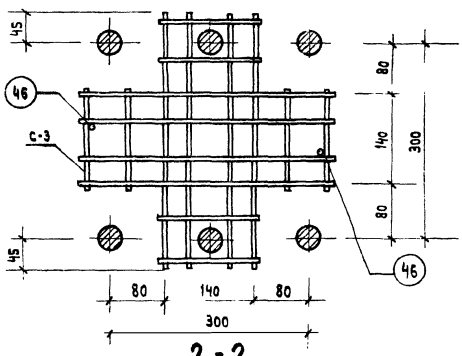

2-2

Т. К.	Колонны	Серия ИИ-04-2
1971	Объемный каркас. Узел 32	Выпуск 6 часть I / Лист 75

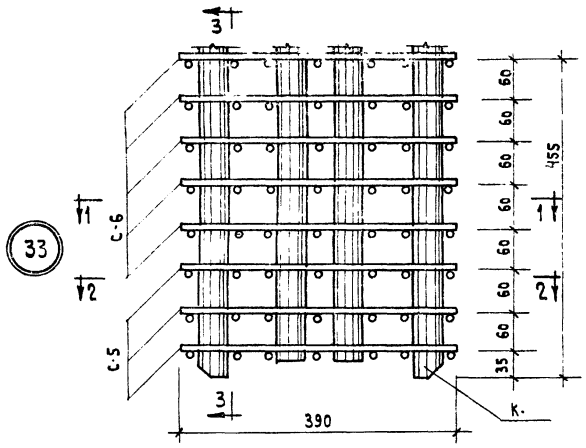

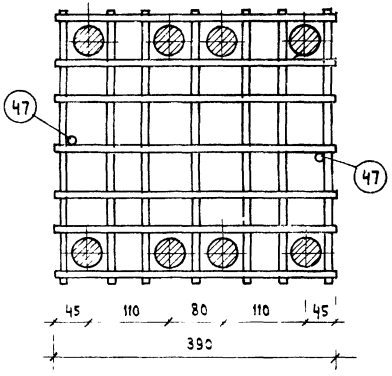

1 - 1

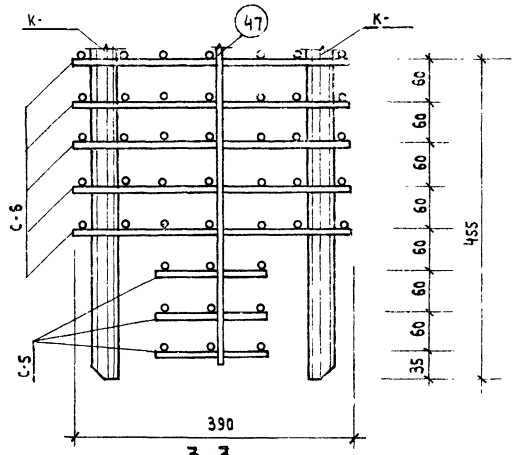

3 - 3

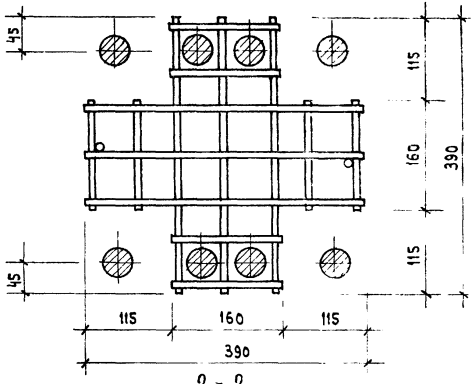

2 - 2

ТК.	КОЛОННЫ	СЕРИЯ ИИ-0
1971	ОБЪЕМНЫЙ КАРКАС. УЗЕЛ 33	ВЫПУСК 6 ЧАСТЬ I

ГЛ. ИНЖ. ПР-ТА ВОЛЫНСКИЙ
РУК. ГР. ИНЖ. КОЛДАШЕВА
КОМПЛЕКСОВ Г. МОСКВА

34

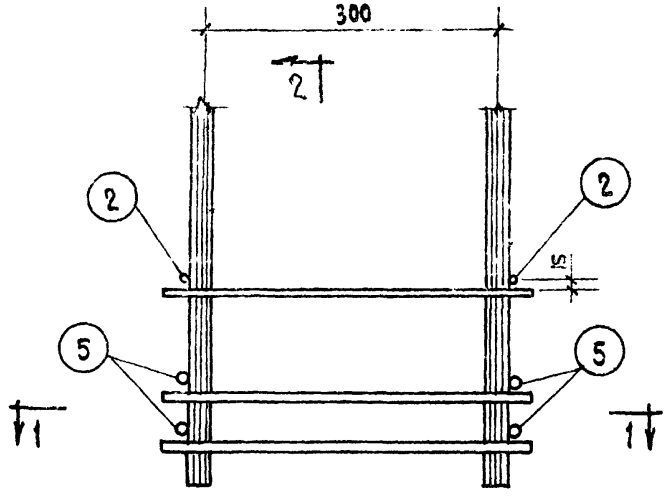

2

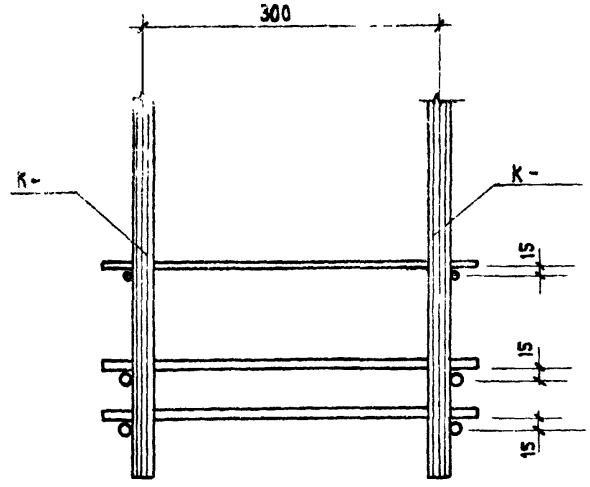

2-2

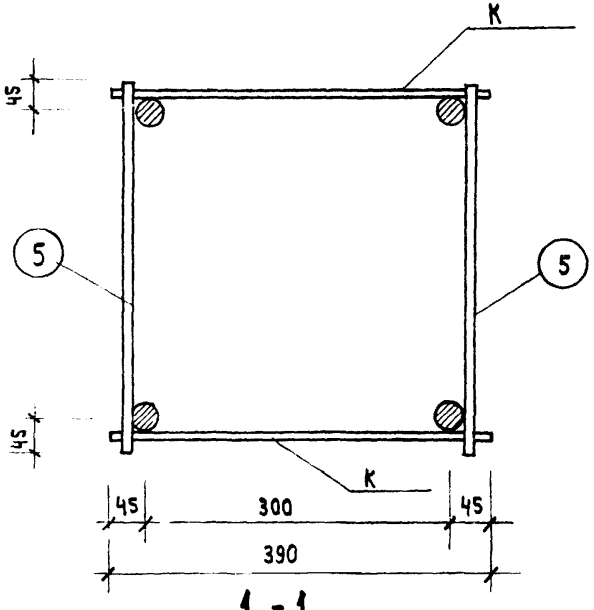

1-1

ТК	КОЛОННЫ	СЕРИЯ ИИ-04-2
1971	ОБЪЕМНЫЙ КАРКАС. УЗЕЛ 34	Выпуск 6 Часть I / Лист 77

35

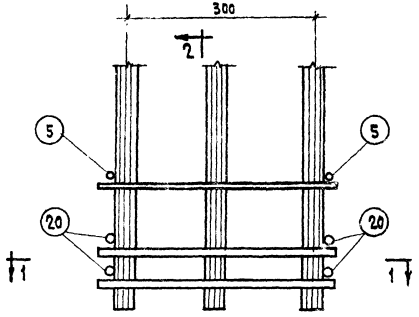

2-1

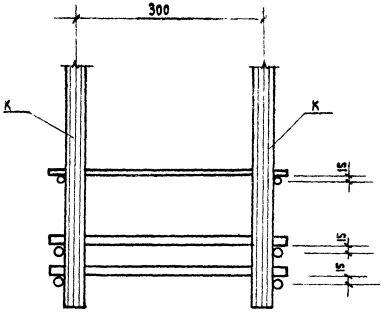

2-2

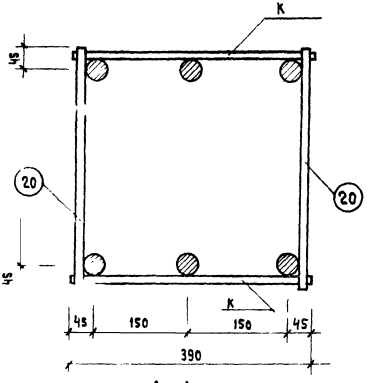

1-1

ТК	Колонны	Серия ИИ-04-2
1971	Объемный каркас. Узел 35	Выпуск 6 часть I / Лист 78

36

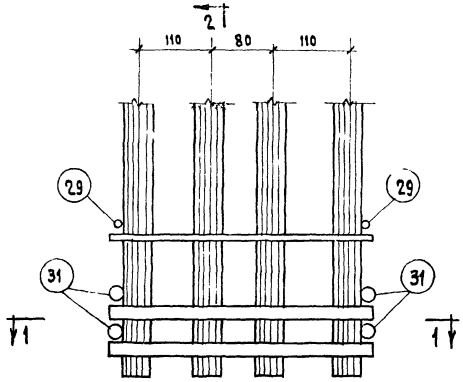

2

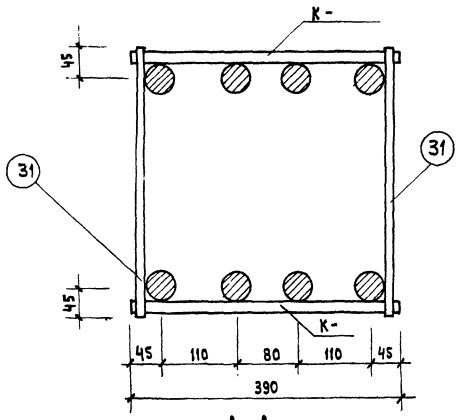

1-1

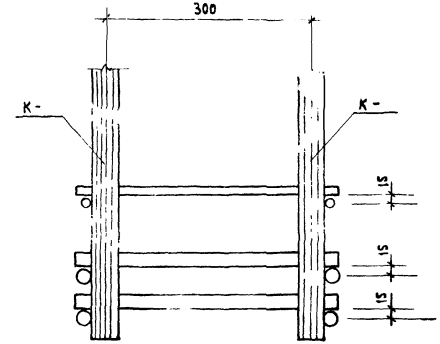

2-2

ТК	Колонны	Серия ИИ-04-2
1971	Объемный каркас. Узел 36	Выпуск 6 часть I / Лист 79

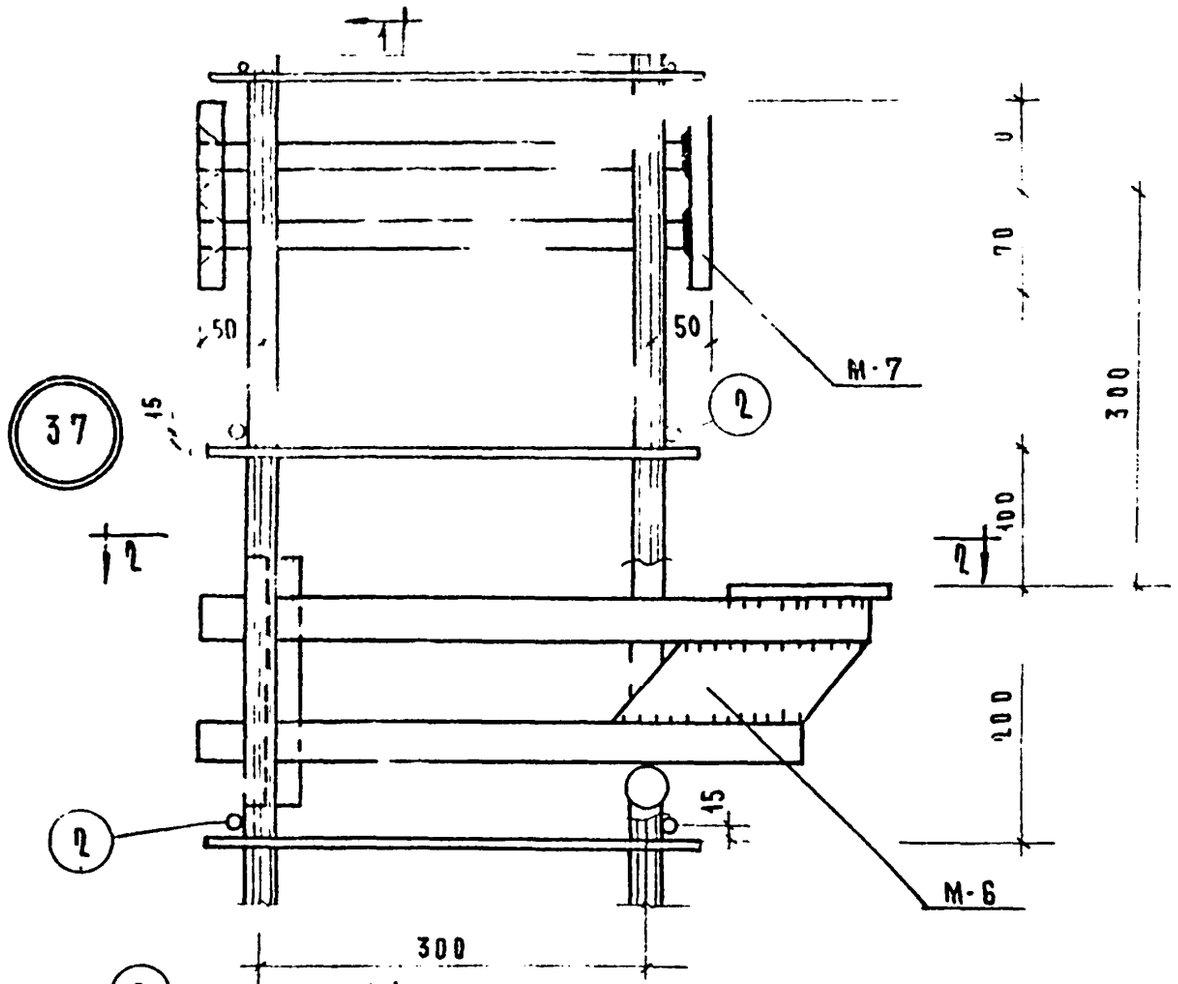

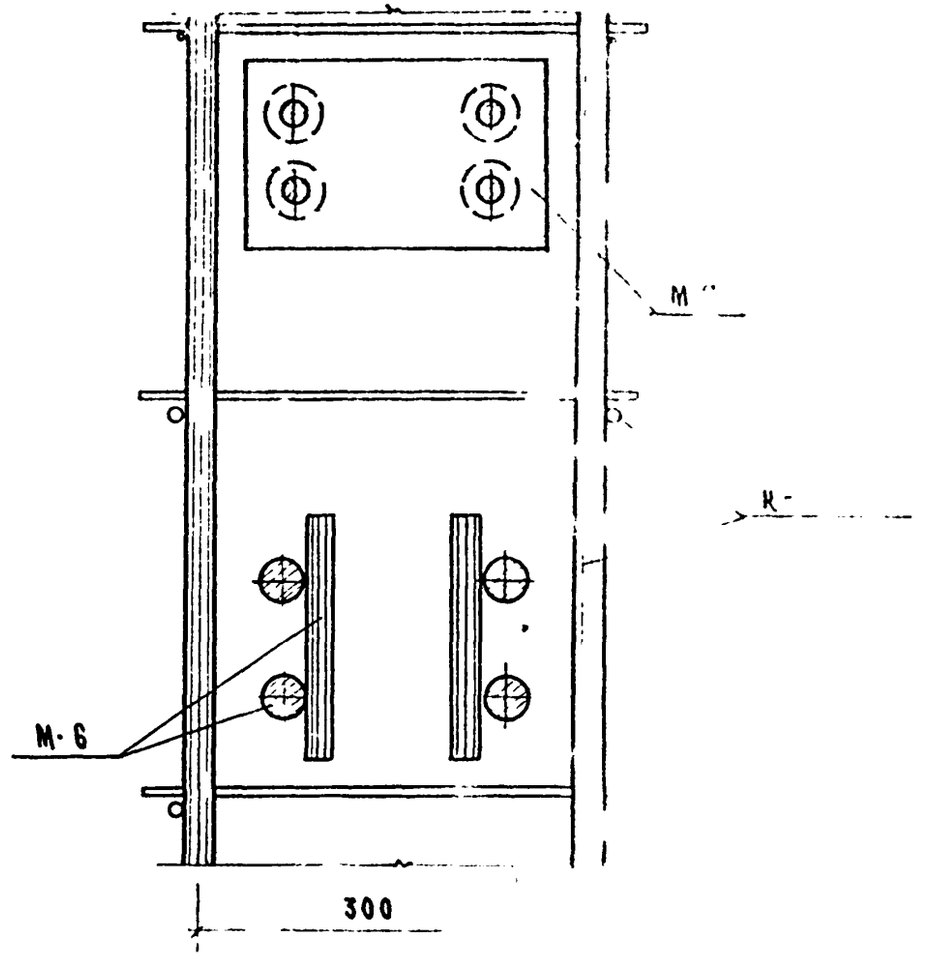

1 — 1

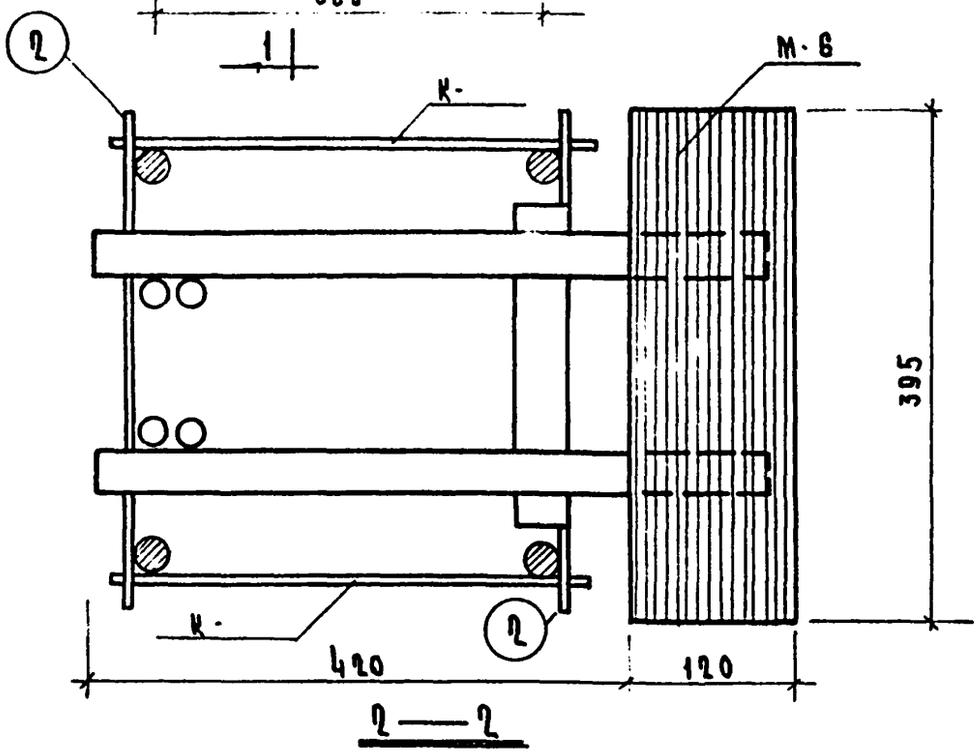

2 — 2

Т. К.	К О Л О Н Н Ы	СЕРИЯ ИИ-04-2
1971	О Б Ъ Е М Н Ы Й К А Р К А С У З Е Л 37.	Выпуск 6 Часть I / Лист 80

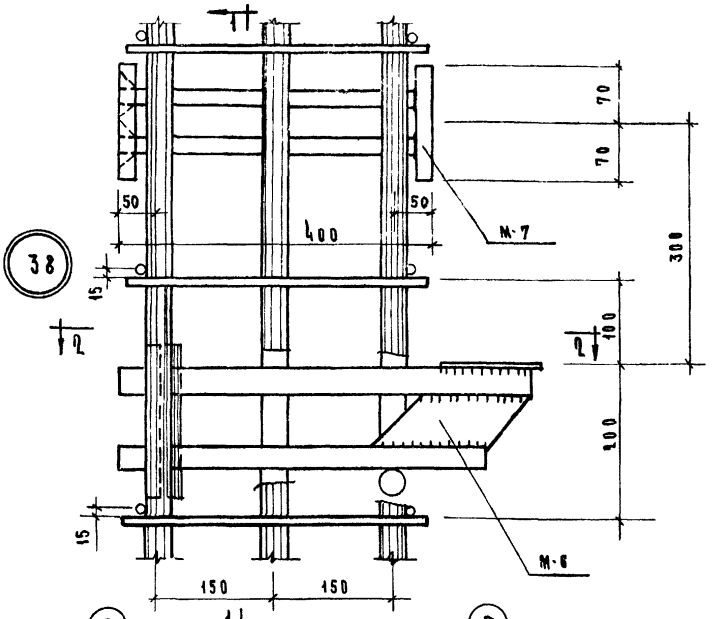

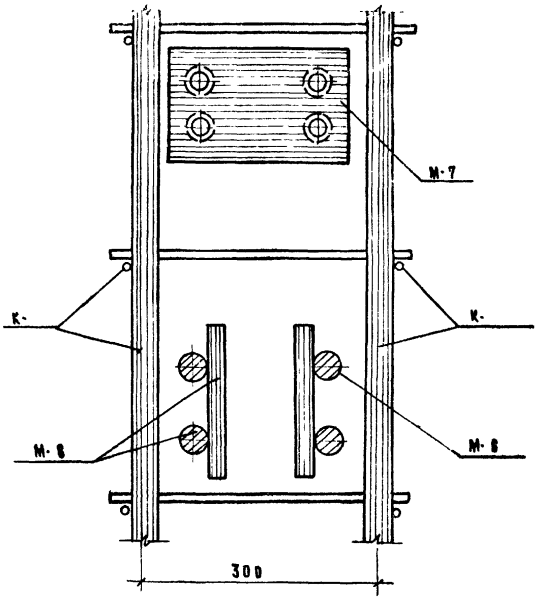

1—1

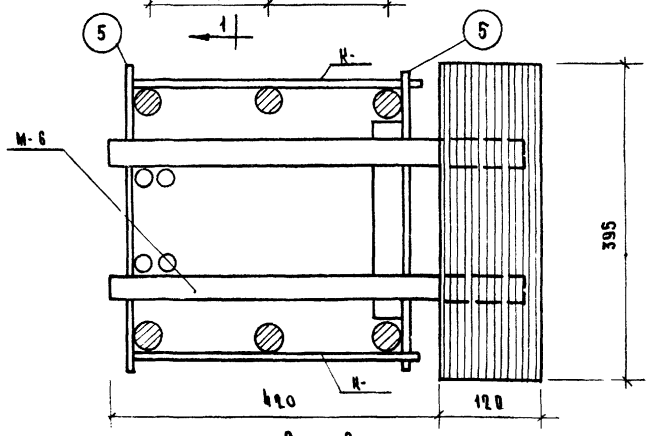

2—2

Т.К.	Колонны	Серия ИИ-04-2
1971	Объемный каркас. Узел 38	Выпуск 6 часть I — Лист 81

Комплексов Р. Москва

Рук. пр. инж.

Ст. инж. пр.

Кондашева

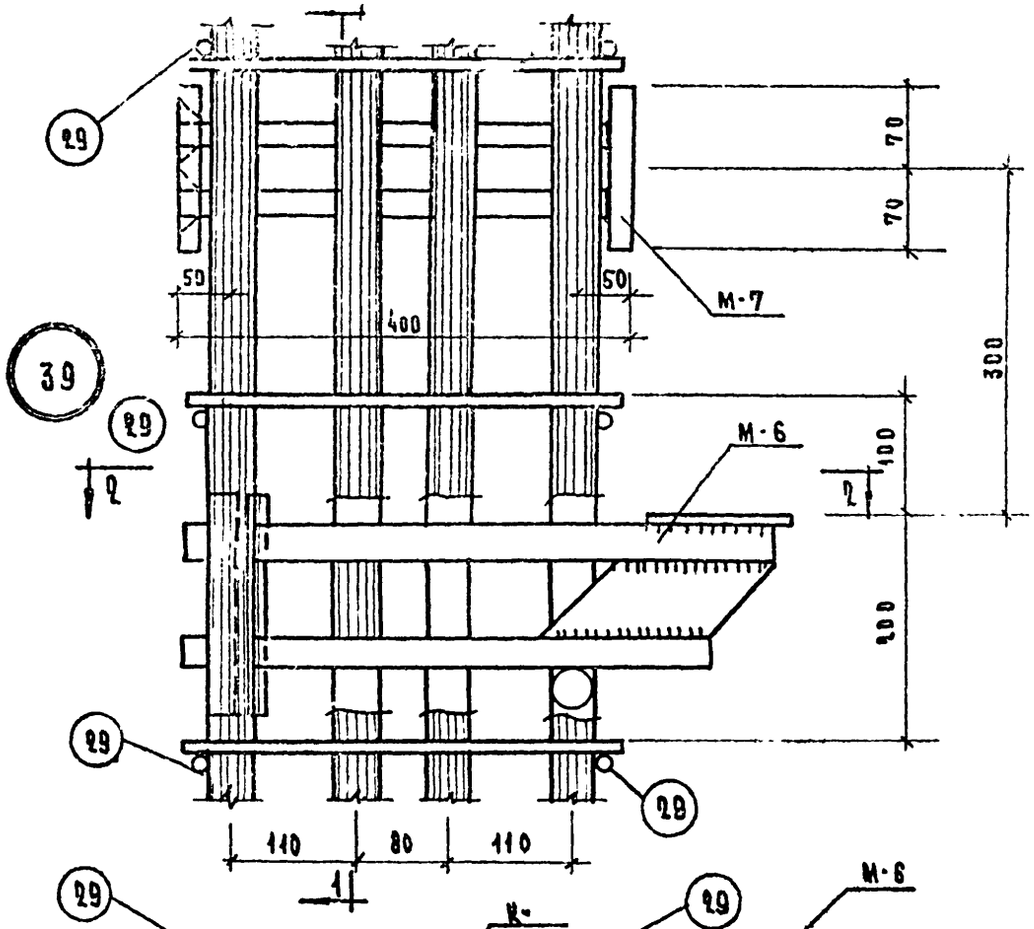

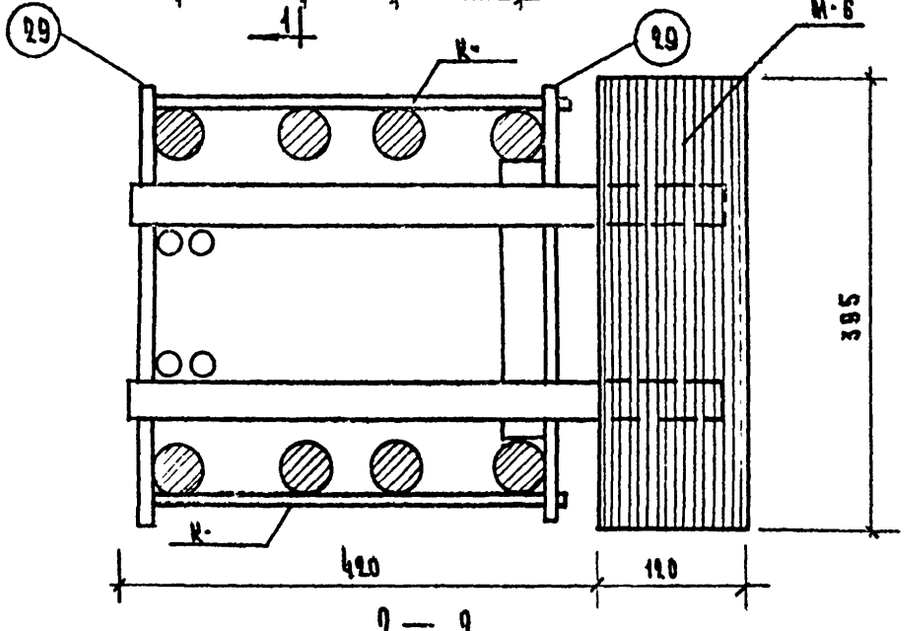

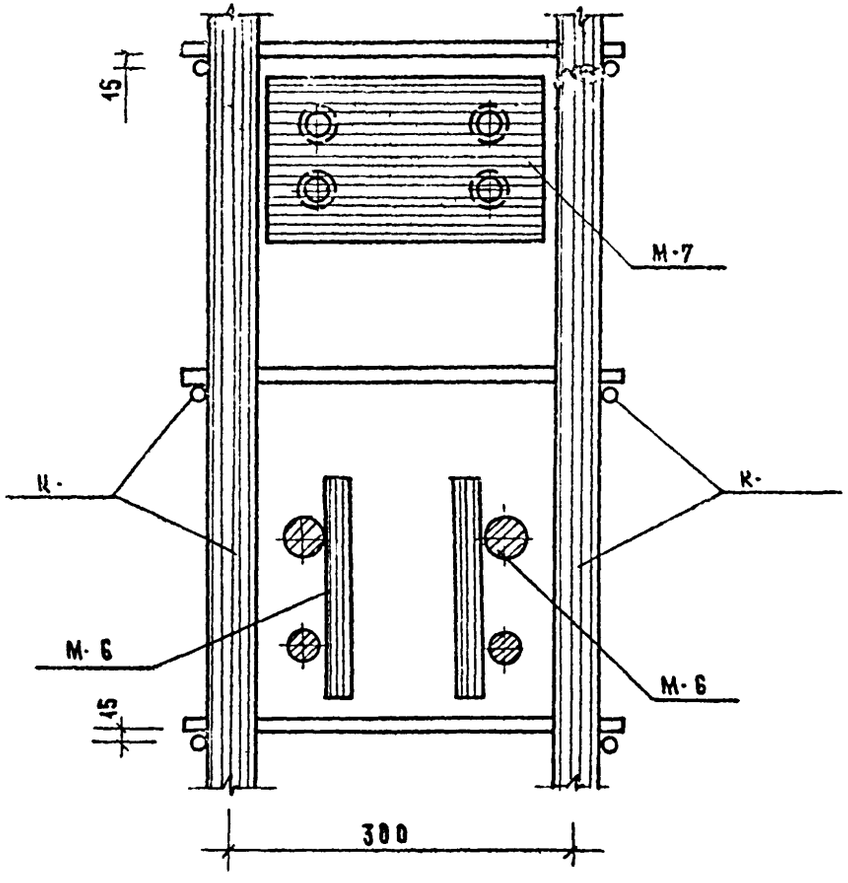

Т.К.	Колонны	Серия ИИ-04-2
1971	Объемный каркас Узел 39	Выпуск 6 часть I / Лист 82

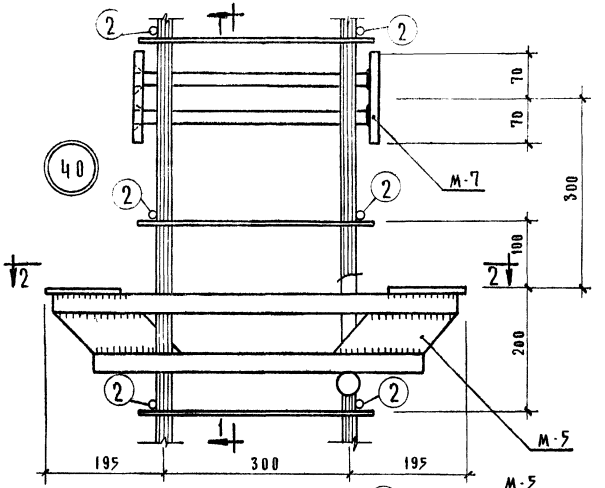

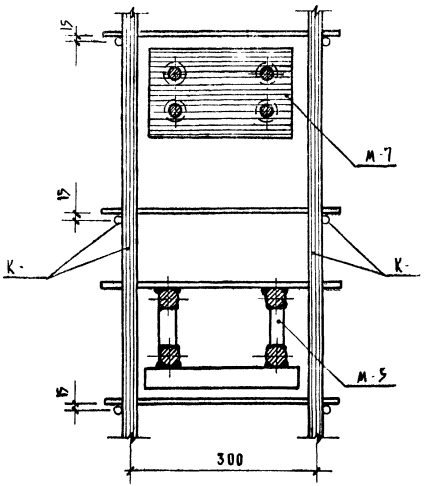

1-1

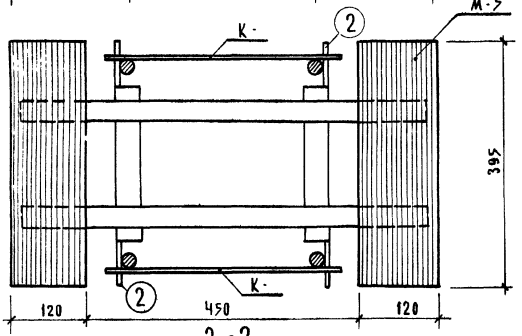

2-2

Т.К.	КОЛОННЫ	СЕРИЯ ИИ-04-2	
1971	ОБЪЕМНЫЙ КАРКАС. УЗЕЛ 40	ВЫПУСК 6 ЧАСТЬ 1	ЛИ 8

Г. МОСКВА | РУК. ГР. ИНЖ. | КОЛДАШЕВА

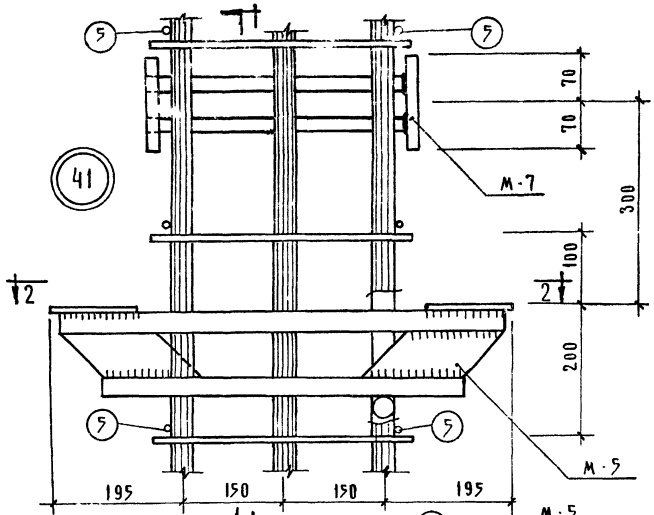

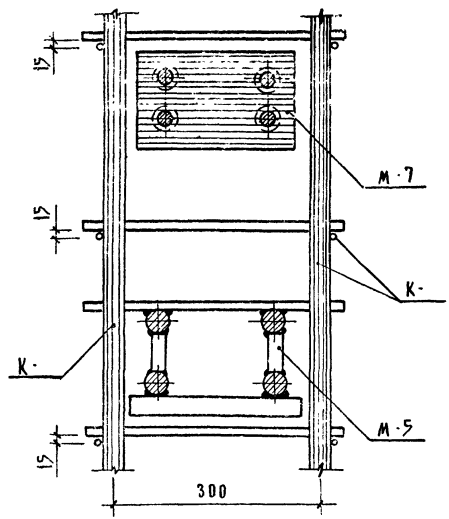

1 - 1

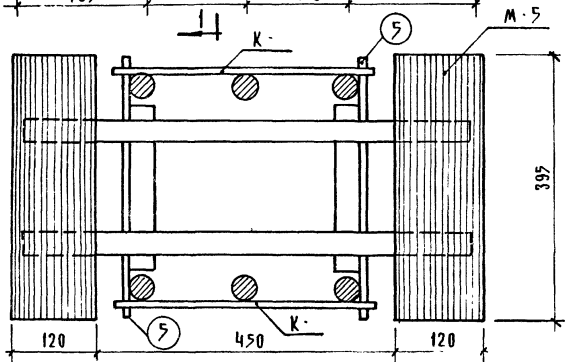

2 - 2

Т. К.	КОЛОННЫ	СЕРИЯ ИИ-04-2
1971	ОБЪЕМНЫЙ КАРКАС. УЗЕЛ 41	ВЫПУСК 6 ЧАСТЬ I / АЛЬБОМ 81

Г. ЛИЦКАЯ | РУК. ГР. ИНЖ. | КОЛДАШЕВА

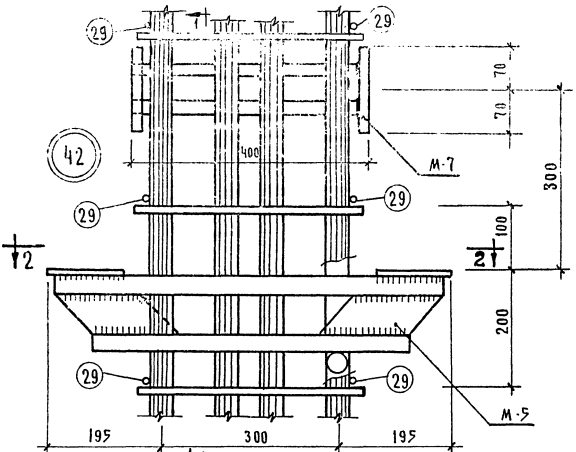

2-2

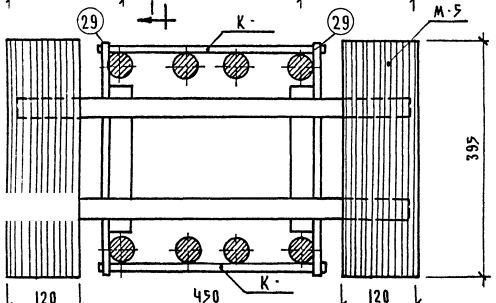

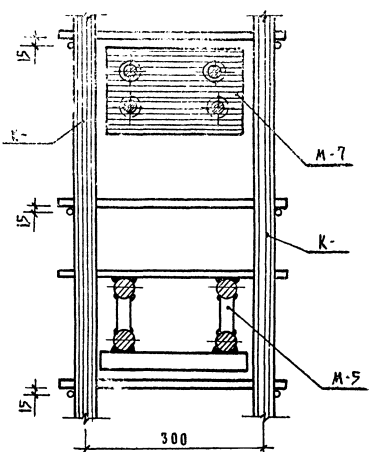

1-1

Т.К.	Колонны	Серия ИИ-04-2
1971	Объемный каркас. Узел 42.	Выпуск 6 Части I

gost.e-ecolog.ru