ТИПОВЫЕ СТРОИТЕЛЬНЫЕ КОНСТРУКЦИИ, ИЗДЕЛИЯ И УЗЛЫ

СЕРИЯ 1.090.1-1/88

СБОРНЫЕ ЖЕЛЕЗОБЕТОННЫЕ КОНСТРУКЦИИ МЕЖВИДОВОГО ПРИМЕНЕНИЯ ДЛЯ КРУПНОПАНЕЛЬНЫХ ОБЩЕСТВЕННЫХ ЗДАНИЙ И ВСПОМОГАТЕЛЬНЫХ ЗДАНИЙ ПРОМЫШЛЕННЫХ ПРЕДПРИЯТИЙ С ВЫСОТОЙ ЭТАЖА 3,3 М

ВЫПУСК 7-1

ИЗДЕЛИЯ СОЕДИНИТЕЛЬНЫЕ СТАЛЬНЫЕ

РАБОЧИЕ ЧЕРТЕЖИ

gost.e-ecolog.ru

ТИПОВЫЕ СТРОИТЕЛЬНЫЕ КОНСТРУКЦИИ, ИЗДЕЛИЯ И УЗЛЫ

СЕРИЯ 1.090.1-1/88

СБОРНЫЕ ЖЕЛЕЗОБЕТОННЫЕ КОНСТРУКЦИИ МЕЖВИДОВОГО ПРИМЕНЕНИЯ ДЛЯ КРУПНОПАНЕЛЬНЫХ ОБЩЕСТВЕННЫХ ЗДАНИЙ И ВСПОМОГАТЕЛЬНЫХ ЗДАНИЙ ПРОМЫШЛЕННЫХ ПРЕДПРИЯТИЙ С ВЫСОТОЙ ЭТАЖА 3,3 М

ВЫПУСК 7-1

ИЗДЕЛИЯ СОЕДИНИТЕЛЬНЫЕ СТАЛЬНЫЕ

РАБОЧИЕ ЧЕРТЕЖИ

РАЗРАБОТАНЫ
ЦНИИЭП ТОРГОВО-БЫТОВЫХ ЗДАНИЙ
И ТУРИСТСКИХ КОМПЛЕКСОВ
ДИРЕКТОР ИНСТИТУТА Б.И.ЛЕПСКИЙ
НАЧАЛЬНИК ОТДЕЛА Б.Н.ВОЛЫНСКИЙ
ГЛАВНЫЙ ИНЖЕНЕР ПРОЕКТА С.Б.ШАЦ
ГЛАВНЫЙ ТЕХНОЛОГ Г.Л.КАЦ

УТВЕРЖДЕНЫ
ГОССТРОЕМ СССР
ПРОТОКОЛ ОТ
28.03.89 N АЧ-14
ВВЕДЕНЫ В ДЕЙСТВИЕ
С 01. 10. 89

Обозначение документа	Наименование	Стр.
1.090.1-1/88.7-1-ТТ	Технические требования	3
К1	Изделие соединительное	
	МС-2, МС-6, МС-10, МС-13, МС-14	4
К2	Изделие соединительное МС-3	5
К3	Изделие соединительное МС-4	6
К4	Изделие соединительное МС-7	7
К5	Изделие соединительное МС-11	8
К6	Изделие соединительное	
	МС-15, МС-16	9
К7	Изделие соединительное	
	МС-18, МС-19	10
К8	Изделие соединительное МС-22	11
К9	Изделие соединительное МС-25	12

НАЧ.ОТД	ВОЛЕНСКИЙ	1.090.1-1/88.7-1	
Н.КОНТР	ЛЕОНТЬЕВА		
ГЛ.КОНСТ	ЗАЦ	Содержание	СТАДИЯ: Р; ЛИСТ; ЛИСТОВ: 1
ГИП	КОЧИН		ЦНИИЭП торгово-бытовых зданий и туристских комплексов
/ГИП	ШАНАУРОВА		
ПРОВЕР	КАЛЕНКИНА		
РАЗРАБ	БОЛГОВА		

Настоящий выпуск содержит рабочие чертежи стальных соединительных изделий, предназначенных для выполнения сопряжений сборных железобетонных конструкций.

Сварочные работы выполнять в соответствии с указаниями СН 393-78 "Инструкция по сварке соединений арматуры и закладных деталей железобетоннных конструкций" и ГОСТ I4098-85 "Соединения сварные арматуры и закладных изделий железобетонных конструкций".

Марка арматурной стали и стали на прокат, для изготовления соединительных изделий, должна приниматься по СНиП 2.03.0I-84 "Бетонные и железобетонные конструкции" (Приложение I и 2) в зависимости от условий строительства и эксплуатации.

Монтажные узлы конструкций приведены в выпуске 6-I "Монтажные узлы".

Соединительные изделия изготавливаются:

- из арматурной стали класса А-I по ГОСТ 578I-82;
- листовой стали по ГОСТ I9903-74;
- угловой стали по ГОСТ 8509-86 и ГОСТ 85I0-86.

НАЧ.ОТД.	ВОЛЫНСКИЙ			1.090.1-1/88. 7-1-ТТ			
Н.КОНТР.	ЛЕОНТЬЕВА						
ГА. КОНСТ.	ШАЦ			Технические требования	СТАДИЯ	ЛИСТ	ЛИСТОВ
ГИП	ШАНАУРОВА				Р		I
ГИП	КОЧИН				ЦНИИЭП	ТОРГОВО-БЫТОВЫХ ЗДАНИЙ И ТУРИСТСКИХ КОМПЛЕКСОВ	

ВЗАМ.ИНВ.№ | ПОДПИСЬ И ДАТА | ИНВ.№ ПОДЛ.

23793 4

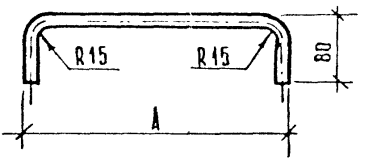

МАРКА ИЗДЕЛИЯ	А ММ
МС-2	320
МС-6	160
МС-10	130
МС-13	190
МС-14	240

МАРКА ИЗДЕЛИЯ	СЕЧЕНИЕ ММ	ДЛИНА ММ	МАССА КГ
МС-2	Ø12 AI	420	0,37
МС-6	Ø12 AI	260	0,23
МС-10	Ø12 AI	230	0,20
МС-13	Ø12 AI	290	0,26
МС-14	Ø12 AI	340	0,30

Сталь арматурная по ГОСТ 5781-82

Нач. отд.	Волынский		
Н. конт.	Леонтьева		
Гл. конст.	Шац		
ГИП	Хочин		
ГИП	Шанаурова		
Инж.	Кадникова		
Разраб.	Волгова		

1.090.1-1/88.7-1-К1

Изделие соединительное МС-2, МС 6, МС 10, МС-13, МС-14

Стадия	Лист	Листов
Р		1

ЦНИИЭП

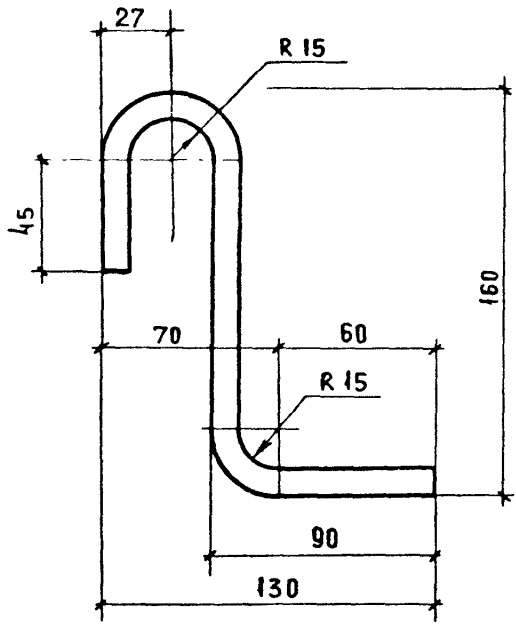

СЕЧЕНИЕ мм	ДЛИНА мм	МАССА кг
ф 12 AI	290	0,25

Сталь арматурная по ГОСТ 5781-82.

Нач.отд.	Волынский		
Н.контр.	Леонтьева		
Гл.конст.	Шац		
ГИП	Кочин		
Т.ин.	Шанаурова		
Провер.	Кадеикина		
Разраб.	Богова		

1.090.1-1/88.7-1-К2

Изделие соединительное МС-3

СТАДИЯ	ЛИСТ	ЛИСТОВ
Р		1

ЦНИИЭП торгово-бытовых зданий и туристских комплексов

Инв. подл. | Подпись и дата | Взам. инв. №

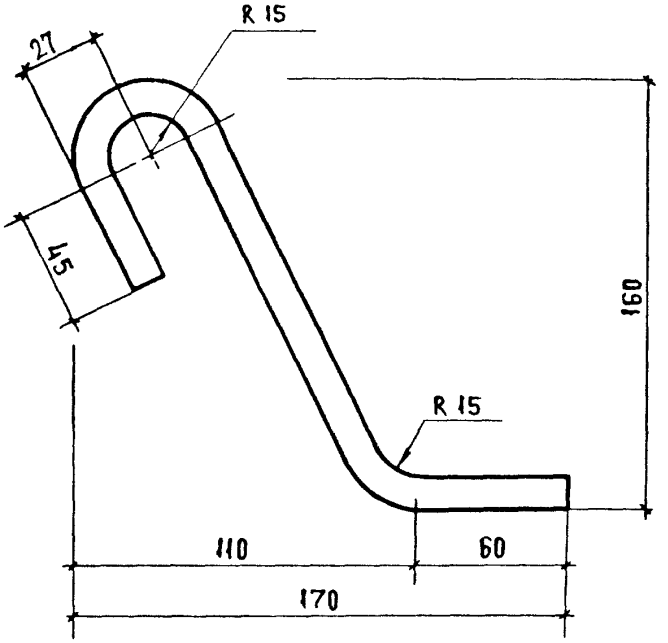

Сечение мм	Длина мм	Масса кг
ф 12 AI	310	0,28

Сталь арматурная по ГОСТ 5781-82.

Нач.отд	Волынский		
Н.контр	Леонтьева		
Гл.конст	Шац		
ГИП	Кочин		
Рук.гр	Шанаурова		
Провер	Кадеикина		
Разраб	Болгова		

1.090.1-1/88.7-1-КЗ

Изделие соединительное МС-4

Стадия	Лист	Листов
Р		1

ЦНИИЭП торгово-бытовых зданий и туристских комплексов

Инв.№ подл. | Подпись и дата | Взам. инв.№

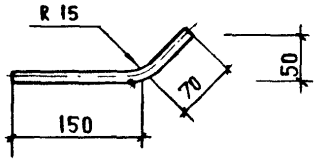

Сечение мм	Длина мм	Масса кг
ф 12 AI	240	0,21

Сталь арматурная по ГОСТ 5781-82.

Нач.отд.	Волынский		
Н.контр.	Леонтьева		
Гл.конст	Шац		
Гип	Кочин		
Гип	Шандурова		
Провер.	Кадейкина		
Разраб	Болгова		

1.090.1-1/88.7-1-К4

Изделие соединительное МС-7

Стадия	Лист	Листов
Р		1

ЦНИИЭП торгово-бытовых зданий и туристских комплексов

Инв. N подл. | Подп. и дата | Взам. инв. N

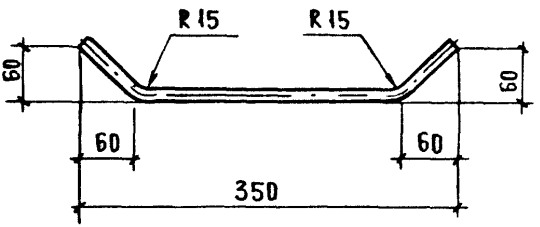

Сечение мм	Длина мм	Масса кг
ф 12 AI	400	0,36

Сталь арматурная по ГОСТ 5781-82.

Нач.отд	Волынский		
Н.контр	Леонтьева		
Гл.конст	Шац		
ГИП	Кочин		
ГИП	Шанаурова		
Провер	Кадейкина		
Разраб	Болгова		

1.090.1-1/88.7-1-К5

Изделие соединительное МС-11

Стадия	Лист	Листов
Р		1

ЦНИИЗП Торгово-бытовых зданий и туристских комплексов

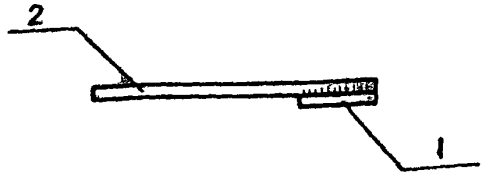

МАРКА ИЗДЕЛИЯ	ПОЗ.	СЕЧЕНИЕ ММ	ДЛИНА ММ	КОЛ.	МАССА, КГ		
					ПОЗ.	ВСЕХ	ИЗДЕЛИЯ
МС-15	1	ф 12 AI	75	1	0,07	0,07	0,25
	2	ф 12 AI	200	1	0,18	0,18	
МС-16	1	ф 12 AI	75	1	0,07	0,07	0,34
	2	ф 12 AI	300	1	0,27	0,27	

СВАРНЫЕ ШВЫ С23-Р3 ПО ГОСТ 14098-85; h=4, b=8.
СТАЛЬ АРМАТУРНАЯ ПО ГОСТ 5781-82.

НАЧ.ОТД	ВОЛЫНСКИЙ	
Н.КОНТР	ЛЕОНТЬЕВА	
ГЛ.КОНСТ	ШАЦ	
ГИП	КОЧИН	
ГИП	ШАНАУРОВА	
ПРОВЕР.	КАДЕЙКИНА	
РАЗРАБ	БОЛГОВА	

1.090.1-1/88.7-1-КБ

ИЗДЕЛИЕ СОЕДИНИТЕЛЬНОЕ МС-15, МС-16

СТАДИЯ	ЛИСТ	ЛИС
Р		1

ЦНИИЭП ТОРГОВЫХ ЗДАНИЙ ТУРИСТ КОМПЛЕ

ИНВ. N ПОДЛ. | ПОДП. И ДАТА | ВЗАМ. ИНВ. N

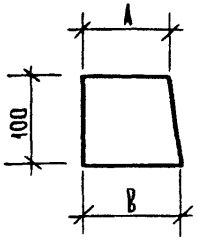

Марка изделия	А мм	В мм
МС-18	30	35
МС-19	100	105

Марка изделия	Сечение мм	Длина мм	Масса кг
МС-18	— 6×100	35	0,14
МС-19	— 6×100	105	0,47

Сталь листовая по ГОСТ 19903-74.

Нач. отд.	Волынский	
Н. контр.	Леонтьева	
Гл. конст.	Шац	
ГИП	Кочин	
ГИП	Шанаурова	
Провер.	Кадецкина	
Разраб.	Богова	

1090 1-1/88. 7-1-К7

Изделие соединительное МС-18, МС-19

Стадия	Лист	Листов
Р		1

ЦНИИЭП торгово-бытовых зданий и туристских комплексов

Инв. № подл. | Подп. и дата | Взам. инв. №

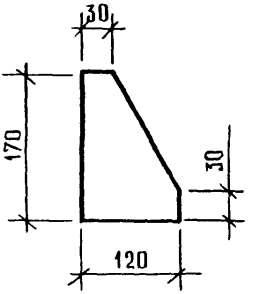

сечение мм	длина мм	масса кг
−10×120	170	1,10

Сталь листовая по ГОСТ 19903-74.

Нач.отд	Волынский		1.090.1-1/88.7-1-КВ		
Н.контр	Леонтьева				
Гл.конст	Шац		Изделие соединительное МС-22	Стадия	Лист	Листов
ГИП	Кочин			Р		1
ГИП	Шанаурова			ЦНИИЭП торгово-бытовых зданий и туристских комплексов		
Проверр	Кадрюкина					
Разраб	Болгова					

Инв.№ подл. | Подп. и дата | Взам. инв.№

Вид А

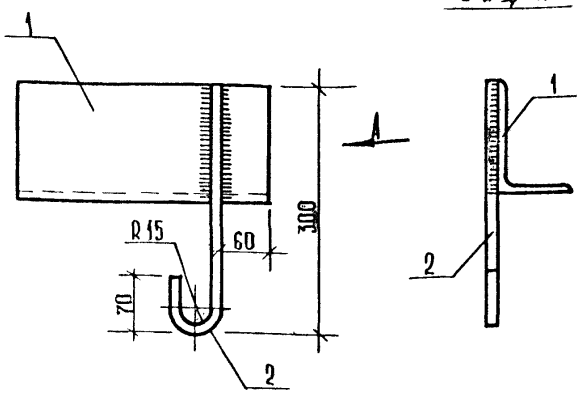

Марка изделия	Поз	Сечение мм	Длина мм	Кол.	Масса, кг		
					поз.	всех	изделия
МС-25	1	L125×80×8	300	1	3,75	3,75	4,10
	2	Ø12 AI	390	1	0,35	0,35	

Сварные швы Н1-$\rho_ш$ по ГОСТ 14098-85, h=4, $б$=8
Сталь арматурная по ГОСТ 5781-82.
Сталь угловая по ГОСТ 8510-86.

Взам инв.№ | Подп. и дата | Инв.№ подл.

gost.e-ecolog.ru

Н контр.	Асонтьева	
Гл конст.	Шац	
ГИП	Рочин	
ГИП	Шанаурова	
Провер.	Кадрекина	
Разраб.	Болгова	

1.090.1-1/88.7-1-К9

Изделие соединительное МС-25

Стадия	Лист	Листов
		1

ЦНИИЭП торгово-бытовых зданий и туристских комплексов