ТИПОВЫЕ СТРОИТЕЛЬНЫЕ КОНСТРУКЦИИ, ИЗДЕЛИЯ И УЗЛЫ

СЕРИЯ 1.090.1-1/88

СБОРНЫЕ ЖЕЛЕЗОБЕТОННЫЕ КОНСТРУКЦИИ МЕЖВИДОВОГО ПРИМЕНЕНИЯ ДЛЯ КРУПНОПАНЕЛЬНЫХ ОБЩЕСТВЕННЫХ ЗДАНИЙ И ВСПОМОГАТЕЛЬНЫХ ЗДАНИЙ ПРОМЫШЛЕННЫХ ПРЕДПРИЯТИЙ С ВЫСОТОЙ ЭТАЖА 3,3 М

ВЫПУСК 5-3

ПЛИТЫ ПЕРЕКРЫТИЙ МНОГОПУСТОТНЫЕ И РЕБРИСТЫЕ ВЫСОТОЙ 220 ММ И МНОГОПУСТОТНЫЕ ВЫСОТОЙ 260 ММ, ДЛИНОЙ 2980 ММ, АРМИРОВАННЫЕ СТЕРЖНЯМИ ИЗ СТАЛИ КЛАССА А-III И ДЛИНОЙ 5980, 6580 И 7180 ММ, АРМИРОВАННЫЕ НАПРЯГАЕМОЙ АРМАТУРОЙ ИЗ СТАЛИ КЛАССА A_T-V АРМАТУРНЫЕ И ЗАКЛАДНЫЕ ИЗДЕЛИЯ

РАБОЧИЕ ЧЕРТЕЖИ

23791

gost.e-ecolog.ru

ТИПОВЫЕ СТРОИТЕЛЬНЫЕ КОНСТРУКЦИИ, ИЗДЕЛИЯ И УЗЛЫ

СЕРИЯ 1.090.1-1/88

СБОРНЫЕ ЖЕЛЕЗОБЕТОННЫЕ КОНСТРУКЦИИ МЕЖВИДОВОГО ПРИМЕНЕНИЯ ДЛЯ КРУПНОПАНЕЛЬНЫХ ОБЩЕСТВЕННЫХ ЗДАНИЙ И ВСПОМОГАТЕЛЬНЫХ ЗДАНИЙ ПРОМЫШЛЕННЫХ ПРЕДПРИЯТИЙ С ВЫСОТОЙ ЭТАЖА 3,3 М

ВЫПУСК 5-3

ПЛИТЫ ПЕРЕКРЫТИЙ МНОГОПУСТОТНЫЕ И РЕБРИСТЫЕ ВЫСОТОЙ 220 ММ И МНОГОПУСТОТНЫЕ ВЫСОТОЙ 260 ММ, ДЛИНОЙ 2980 ММ, АРМИРОВАННЫЕ СТЕРЖНЯМИ ИЗ СТАЛИ КЛАССА А-III И ДЛИНОЙ 5980, 6580 И 7180 ММ, АРМИРОВАННЫЕ НАПРЯГАЕМОЙ АРМАТУРОЙ ИЗ СТАЛИ КЛАССА A_T-V АРМАТУРНЫЕ И ЗАКЛАДНЫЕ ИЗДЕЛИЯ

РАБОЧИЕ ЧЕРТЕЖИ

РАЗРАБОТАНЫ
ЦНИИЭП ТОРГОВО-БЫТОВЫХ ЗДАНИЙ И ТУРИСТСКИХ КОМПЛЕКСОВ

ДИРЕКТОР ИНСТИТУТА — В.И.ЛЕПСКИЙ
НАЧАЛЬНИК ОТДЕЛА — Б.Н.ВОЛЬНСКИЙ
ГЛАВНЫЙ ИНЖЕНЕР ПРОЕКТА — С.Б.ШАЦ
ГЛАВНЫЙ ТЕХНОЛОГ — Г.Л.КАЦ
ЗАВ.ОТДЕЛОМ ИССЛЕДОВАНИЙ ЭКОНОМИКИ КОНСТРУКЦИЙ — В.Л.МОРОЗЕНСКИЙ
НАУЧНЫЙ СОТРУДНИК — Ю.Ц.ХОДОШ

СОВМЕСТНО С НИИЖБ
ЗАМ.ДИРЕКТОРА ИН-ТА — Т.И.МАМЕДОВ
ЗАВ.ЛАБОРАТОРИЕЙ — В.Я.ЯКУШИН
ЗАВ.СЕКТОРОМ — В.Г.КРАМАРЬ

УТВЕРЖДЕНЫ
ГОССТРОЕМ СССР
ПРОТОКОЛ ОТ 28.03.89 № АЧ-14
ВВЕДЕНЫ В ДЕЙСТВИЕ С 01.10.89

© ЦИТП Госстроя СССР,1989

Обозначение документа	Наименование	Стр.
1.090.1-1/88.5-3-ТТ	Технические требования	3
К1	Каркасы пространственные КП-1, КП-2	4
К2	Каркас пространственный КП-3	4
К3	Каркас пространственный КП-4	5
К4	Каркасы пространственные КП-5, КП-6	5
К5	Каркасы плоские КР-1, КР-2, КР-3	6
К6	Каркасы плоские КР-4, КР-5, КР-6	6
К7	Каркас плоский КР-7	7
К8	Каркас плоский КР-8	7
К9	Каркас плоский КР-11	8
К10	Каркас плоский КР-12	8
К11	Каркасы плоские КР-13, КР-14	9
К12	Каркасы плоские КР-15, КР-16	9
К13	Каркасы плоские КР-9, КР-10	10
К14	Сетки С-1, С-2	11
К15	Сетки С-3, С-4	11
К16	Сетки С-5, С-6	12
К17	Сетка С-7	12
К18	Сетка С-8	13
К19	Сетка С-9	13
К20	Сетки С-10, С-11	14
К21	Сетки С-12, С-13	14
К22	Сетки С-14, С-15	15
К23	Сетки С-16, С-17	15
К24	Сетка С-18	16
К25	Сетка С-19	16
К26	Сетки С-20, С-21	17
К27	Сетка С-22	17
К28	Сетка С-23	18
1.090.1-1/88.5-3-К29	Сетки С-24, С-25	18
К30	Сетка С-26	19
К31	Сетка С-27	19
К32	Сетка С-28	20
К33	Сетки С-29, С-30	20
К34	Сетки С-31, С-32	21
К35	Сетка С-33	21
К36	Сетка С-34	22
К37	Сетки С-35, С-36	22
К38	Сетка С-37	23
К39	Сетка С-38	23
К40	Сетка С-39	24
К41	Сетка С-40	24
К42	Сетки С-41, С-42	25
К43	Сетки С-43, С-44	25
К44	Сетка С-45	26
К45	Изделия закладные МН-1Т, МН-1Н, МН-2Т, МН-2Н	27
К46	Изделия закладные МН-3, МН-4	28
К47	Петли строповочные СП-1, СП-2, СП-3	28
К48	Петли строповочные М12-130-У, М14-30-У	29
К49	Петля строповочная СП-7	29
К50	Петли строповочные СП-4, СП-5, СП-6	30
К51	Пластина	31
К52	Стержни отдельные ОС-1, ОС-2	31

Нач.отд.	Вольнский		1.090.1-1/88.5-3
Н.контр.	Егоров		
Гл.конст	Шац		Содержание
Гип	Николаева		Стадия: Р; Лист: ; Листов: 1
Гип	Коновалова		ЦНИИЭП торгово-бытовых зданий типовых комплексов
Провер			
Разраб			

Выпуск 5-3 "Плиты перекрытий многопустотные и ребристые высотой 220 мм и многопустотные высотой 260 мм длиной 2980 мм, армированные стержнями из стали класса А-II и длиной 5980; 6580 и 7180 мм, армированные напрягаемой арматурой из стали класса Ат-V. Арматурные и закладные изделия" входит в состав серии I.090.I-I/88 "Сборные железобетонные конструкции межвидового применения для крупнопанельных общественных и вспомогательных зданий промышленных предприятий".

Выпуск содержит: технические требования, спецификации и сборочные чертежи арматурных изделий и закладных изделий.

Арматурная сталь для плоских каркасов, сеток и отдельных стержней принята класса А-II по ГОСТ 5781-82 и Вр-I по ГОСТ 6727-80; для петлевых выпусков и строповочных петель - класса А-I по ГОСТ 5781-82. Для закладных деталей принята полосовая сталь.

Марка стали для пластин закладных деталей должна назначаться в конкретном проекте в соответствии с приложением 2 (п.Iа) СНиП 2.03.01-84 в зависимости от температуры наружного воздуха.

Плоские сварные арматурные изделия и закладные изделия изготавливаются с помощью сварки и должны удовлетворять требованиям ГОСТ 10922-75 "Арматурные изделия и закладные детали сварные для железобетонных конструкций".

Все сварные соединения следует выполнять в соответствии с ГОСТ 14098-85 "Соединения сварные арматуры и закладных изделий железобетонных конструкций".

Марки арматурных и закладных изделий имеют буквенно-цифровое обозначение.

Группа букв обозначает:

КП - каркас пространственный;

КР - каркас плоский;

С - сетка;

МН - изделие закладное;

СП - петля строповочная;

ОС - стержень отдельный.

Группа цифр обозначает порядковый номер изделия.

В спецификациях на закладные детали не учтен расход стали на осадку анкеров в процессе сварки в тавр, который составляет до 2% расхода стали на анкера.

Наличие последней буквы "Т" или "Н" в марке закладного изделия отражают его зеркальное отличие.

НАЧ.ОТД.	ВОЛЫНСКИЙ	I.090.I-I/88. 5-3-ТТ	
Н.КОНТР.	ЕГОРОВ		
ГЛ.КОНСТ	ШАЦ		
ГИП	НИКОЛАЕВА		
ГИП	КОНОВАЛОВА		
ПРОВЕР	ЕГОРОВ	Технические требования	СТАДИЯ: Р; ЛИСТ: ; ЛИСТОВ: 1
РАЗРАБ.	НИКОЛАЕВА		ЦНИИЭП торгово-бытовых зданий туристских комплексов

ВЗАМ.ИНВ. | ПОДПИСЬ И ДАТА | ИНВ. ПОДЛ.

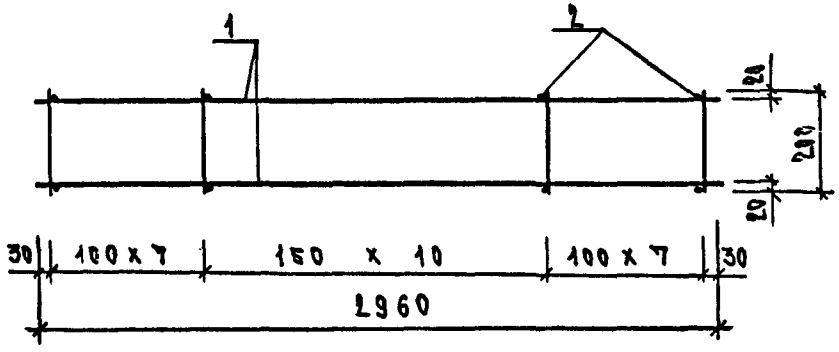

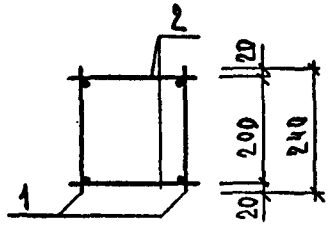

МАРКА ПРОСТРАНСТВ КАРКАСА	ПОЗ.	МАРКА АРМАТУРНОГО ИЗДЕЛИЯ	КОЛ.	МАССА КГ		ОБОЗНАЧЕНИЕ ДОКУМЕНТА
				1 ШТ	ВСЕГО	
КП-1	1	КР-13	2	3.45	6.89	К 11
	2	Ø4ВРI L= 240	50	0.02	1.08	Б.Ч
	ИТОГО: 7.97					
КП-2	1	КР-14	2	4.10	8.21	К 11
	2	Ø4ВРI L= 240	50	0.02	1.08	Б.Ч
	ИТОГО: 9.29					

НАЧ.ОТД.	ВОЛЬНСКИЙ		1.090.1-1/88.5-3-К1
Н.КОНТР.	ЕГОРОВ		
ГЛ.КОНСТ	ШАЦ		
Г И П	НИКОЛАЕВА		КАРКАСЫ ПРОСТРАНСТВЕННЫЕ КП-1, КП-2
Г И П	КОНОВАЛОВА		
ПРОВЕР	ХОРОШИЛОВА		
РАЗРАБ	ЛИТОВАЯ		

СТАДИЯ	ЛИСТ	ЛИСТОВ
Р		1

ЦНИИЭП торгово-бытовых зданий и туристских комплексов

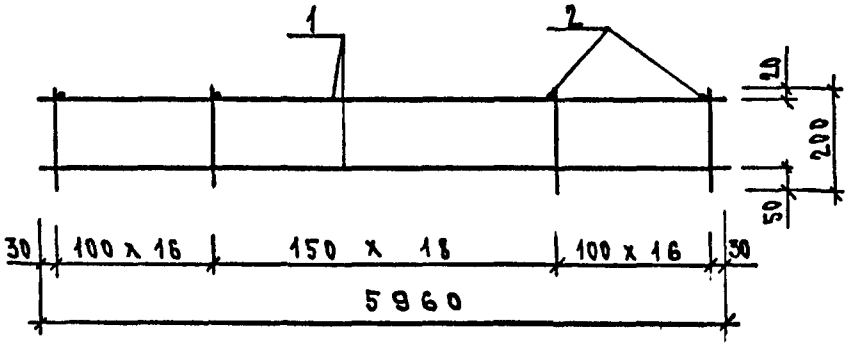

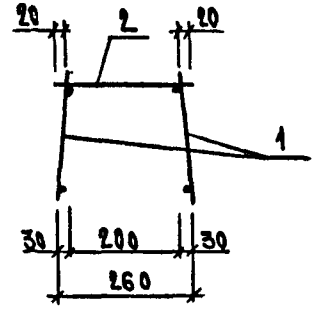

МАРКА ПРОСТРАНСТВ КАРКАСА	ПОЗ.	МАРКА АРМАТУРНОГО ИЗДЕЛИЯ	КОЛ.	МАССА КГ		ОБОЗНАЧЕНИЕ ДОКУМЕНТА
				1 ШТ	ВСЕГО	
КП-3	1	КР-15	2	5.92	11.85	К 12
	2	Ø4ВРI L= 240	51	0.02	1.10	Б.Ч
	ИТОГО: 12.95					

НАЧ.ОТД.	ВОЛЬНСКИЙ		1.090.1-1/88.5-3-К2
Н.КОНТР.	ЕГОРОВ		
ГЛ.КОНСТ	ШАЦ		
Г И П	НИКОЛАЕВА		КАРКАС ПРОСТРАНСТВЕННЫЙ КП-3
Г И П	КОНОВАЛОВА		
ПРОВЕР	ХОРОШИЛОВА		
РАЗРАБ	ЛИТОВАЯ		

СТАДИЯ	ЛИСТ	ЛИСТОВ
Р		1

ЦНИИЭП торгово-бытовых зданий и туристских комплексов

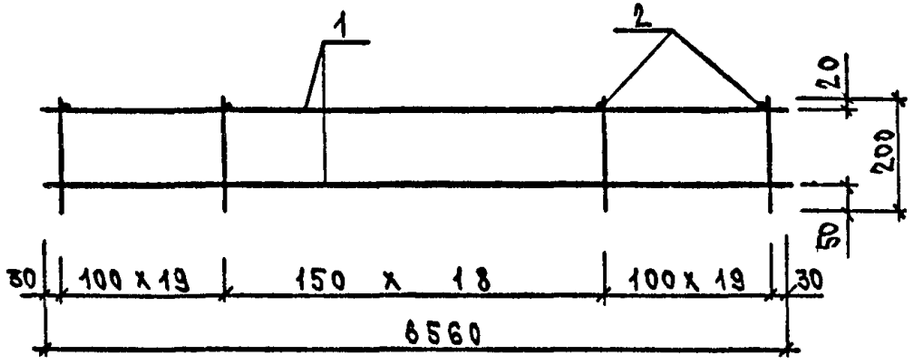

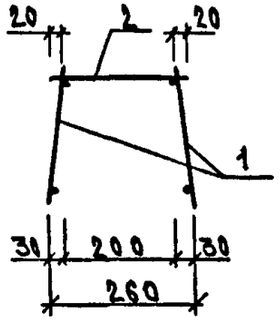

МАРКА ПРОСТРАНСТВ КАРКАСА	ПОЗ.	МАРКА АРМАТУРНОГО ИЗДЕЛИЯ	КОЛ.	МАССА КГ		ОБОЗНАЧЕНИЕ ДОКУМЕНТА
				1 ШТ	ВСЕГО	
КП-4	1	КР-16	2	6.54	13.09	К12
	2	Ф4ВРI L= 240	57	0.02	1.23	Б.Ч
	ИТОГО: 14.32					

НАЧ.ОТД.	ВОЛЫНСКИЙ	1.090.1-1/88.5-3-К3	
Н.КОНТР.	ЕГОРОВ		
ГЛ.КОНСТ	ШАЦ	КАРКАС ПРОСТРАНСТВЕННЫЙ КП-4	СТАДИЯ Р; ЛИСТ; ЛИСТОВ 1
ГИП	НИКОЛАЕВА		ЦНИИЭП торгово-бытовых зданий и туристских комплексов
ГИП	КОНОВАЛОВА		
ПРОВЕР	ХОРОШИЛОВА		
РАЗРАБ	ЛИГОВАЯ		

ВЗАМ.ИНВ. | ПОДПИСЬ И ДАТА | ИНВ. ПОДЛ.

САПР ТБЗТК | Т.АП СП | РИК.ГР. | ВИНОКУР СТ.ИНЖ. БУРЛАКОВА

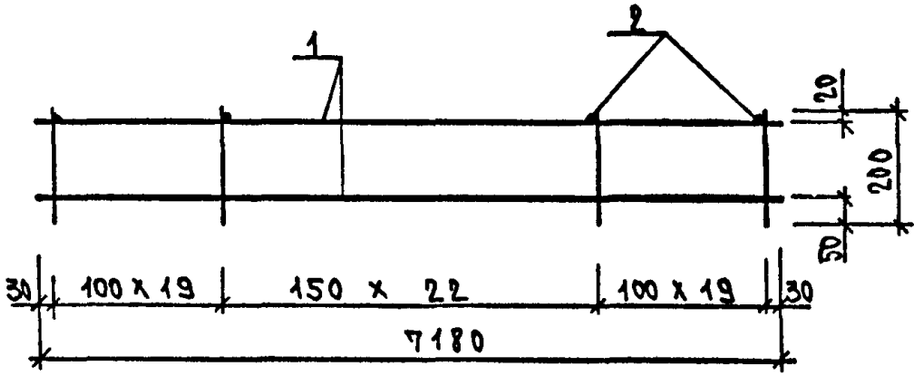

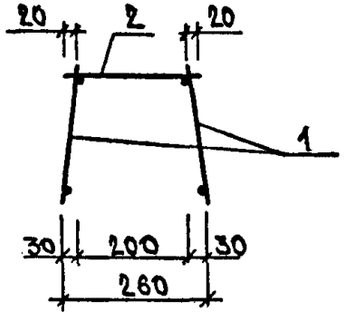

МАРКА ПРОСТРАНСТВ КАРКАСА	ПОЗ.	МАРКА АРМАТУРНОГО ИЗДЕЛИЯ	КОЛ.	МАССА КГ		ОБОЗНАЧЕНИЕ ДОКУМЕНТА
				1 ШТ	ВСЕГО	
КП-5	1	КР-9	2	7.11	14.22	К13
	2	Ф4ВРI L= 240	61	0.02	1.32	Б.Ч
	ИТОГО: 15.54					
КП-6	1	КР-10	2	11.34	22.68	К13
	2	Ф4ВРI L= 240	61	0.02	1.32	Б.Ч
	ИТОГО: 24.00					

НАЧ.ОТД.	ВОЛЫНСКИЙ	1.090.1-1/88.5-3-К4	
Н.КОНТР.	ЕГОРОВ		
ГЛ.КОНСТ	ШАЦ	КАРКАСЫ ПРОСТРАНСТВЕННЫЕ КП-5, КП-6	СТАДИЯ Р; ЛИСТ; ЛИСТОВ 1
ГИП	НИКОЛАЕВА		ЦНИИЭП торгово-бытовых зданий и туристских комплексов
ГИП	КОНОВАЛОВА		
ПРОВЕР	ХОРОШИЛОВА		
РАЗРАБ	ЛИГОВАЯ		

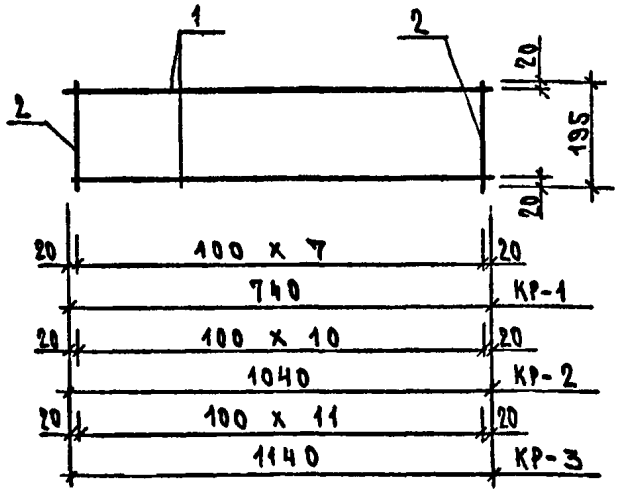

Арматура класса BpI по ГОСТ 6727-80.

Марка изделия	поз.	Сечение мм	Длина мм	Кол.	Масса кг		
					поз.	всех	издел.
КР-1	1	Ф4BPI	740	2	0.07	0.13	0.27
	2	Ф4BPI	195	8	0.02	0.14	
КР-2	1	Ф4BPI	1040	2	0.09	0.19	0.38
	2	Ф4BPI	195	11	0.02	0.19	
КР-3	1	Ф4BPI	1140	2	0.10	0.21	0.42
	2	Ф4BPI	195	12	0.02	0.21	

Нач.отд.	Вольнский	
Н.контр.	Егоров	
Гл.конст	Шац	
Гип	Николаева	
Гип	Коновалова	
Провер	Хорошилова	
Разраб	Луговая	

1.090.1-1/88.5-3-КР

КАРКАСЫ ПЛОСКИЕ
КР-1, КР-2, КР-3

Стадия	Лист	Листов
Р		1

ЦНИИЭП торгово-бытовых зданий и туристских комплексов

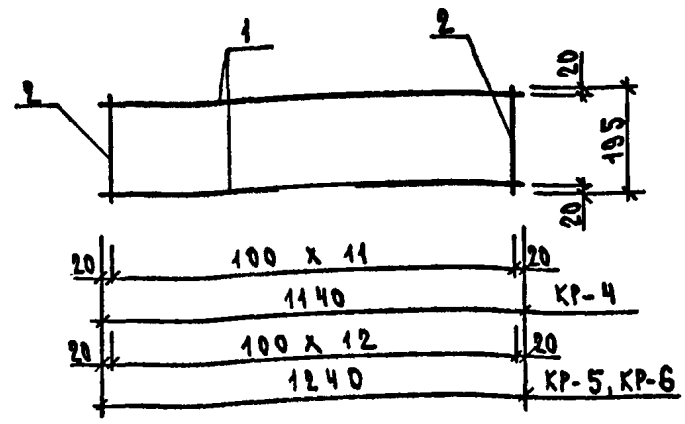

Арматура класса BpI по ГОСТ 6727-80.

Марка изделия	поз.	Сечение мм	Длина мм	Кол.	Масса кг		
					поз.	всех	издел.
КР-4	1	Ф5BPI	1140	2	0.16	0.32	0.53
	2	Ф4BPI	195	12	0.02	0.21	
КР-5	1	Ф4BPI	1240	2	0.11	0.22	0.45
	2	Ф4BPI	195	13	0.02	0.23	
КР-6	1	Ф5BPI	1240	2	0.17	0.34	0.57
	2	Ф4BPI	195	13	0.02	0.23	

Нач.отд.	Вольнский	
Н.контр.	Егоров	
Гл.конст	Шац	
Гип	Николаева	
Гип	Коновалова	
Провер	Хорошилова	
Разраб	Луговая	

1.090.1-1/88.5-3-КР

КАРКАСЫ ПЛОСКИЕ
КР-4, КР-5, КР-6

Стадия	Лист	Листов
Р		1

ЦНИИЭП торгово-бытовых зданий и туристских комплексов

Взам.инв. | Подпись и дата | Инв. подл.

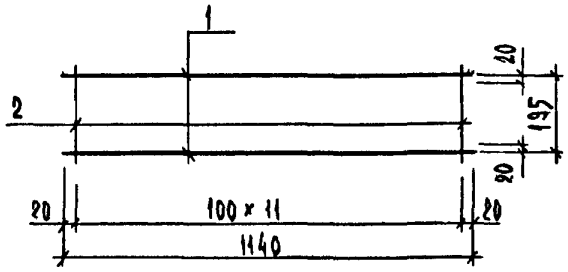

Арматура класса Bp-I по ГОСТ 6727-80.

Марка изделия	поз	Сечение мм	Длина мм	Кол.	Масса кг		
					поз	всех	издел.
КР-7	1	⌀5 Bp I	1140	2	0.16	0.32	0.65
	2	⌀5 Bp I	195	12	0.07	0.33	

Нач.отд.	Вольянский	
Н.контр.	Егоров	
ГИП	Шац	
ГИП	Николаева	
ГИП	Коновалова	
Провер	Хоромилова	
Разраб	Берлова	

1.090.1-1/88.5-3-К7

Каркас плоский КР-7

Стадия	Лист	Листов
Р		1

ЦНИИЭП торгово-бытовых зданий и туристских комплексов

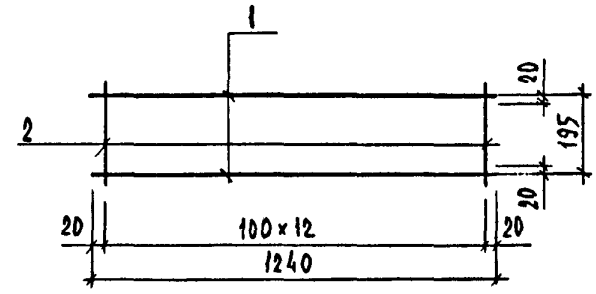

Арматура класса Bp-I по ГОСТ 6727-80.

Марка изделия	поз	Сечение мм	Длина мм	Кол.	Масса кг		
					поз.	всех	издел.
КР-8	1	⌀5 Bp I	1240	2	0.17	0.34	0.69
	2	⌀5 Bp I	195	13	0.03	0.35	

Нач.отд.	Вольянский	
Н.контр.	Егоров	
ГИП	Шац	
ГИП	Николаева	
ГИП	Коновалова	
Провер	Хоромилова	
Разраб	Берлова	

1.090.1-1/88.5-3-К8

Каркас плоский КР-8

Стадия	Лист	Листов
Р		1

ЦНИИЭП торгово-бытовых зданий и туристских комплексов

Взам.инв. | Подпись и дата | Инв. подл.

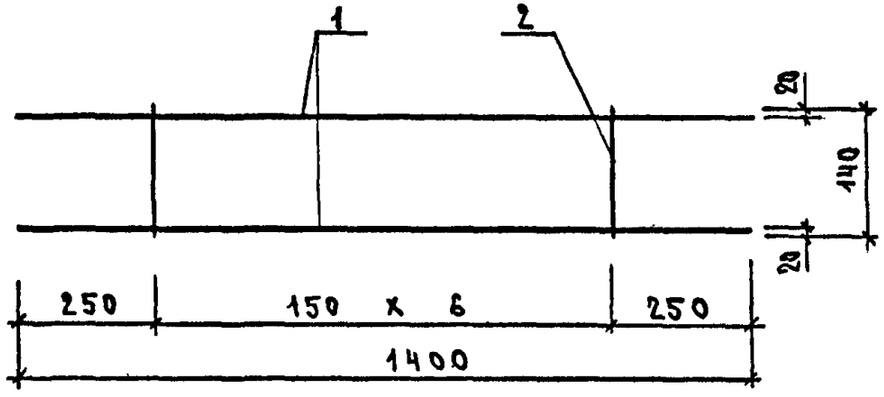

1. Арматура класса А-III по ГОСТ 5781-82.
2. Арматура класса Вр-I по ГОСТ 6727-80

МАРКА ИЗДЕЛИЯ	ПОЗ.	СЕЧЕНИЕ ММ	ДЛИНА ММ	КОЛ.	МАССА КГ		
					ПОЗ.	ВСЕХ	ИЗДЕЛ.
КР-11	1	Ф6АIII	1400	2	0.31	0.62	0.71
	2	Ф4ВРI	140	7	0.01	0.09	

НАЧ.ОТД.	ВОЛЫНСКИЙ	
Н.КОНТР	ЕГОРОВ	
ГЛ.КОНСТ	ШАЦ	
Г И П	НИКОЛАЕВА	
Г И П	КОНОВАЛОВА	
ПРОВЕР	ХОРОШИЛОВА	
РАЗРАБ	ЛУГОВАЯ	

1.090.1-1/88.5-3-К9

КАРКАС ПЛОСКИЙ КР-11

СТАДИЯ	ЛИСТ	ЛИСТОВ
Р		1

ЦНИИЭП торгово-бытовых зданий и туристских комплексов

САПР ТБЗТК | ТЛП СП | РУК.ГР. СТ.ИНЖ. | ВИНОКУР БУРЛАКОВА

ВЗАМ.ИНВ. | ПОДПИСЬ И ДАТА | ИНВ. ПОДЛ.

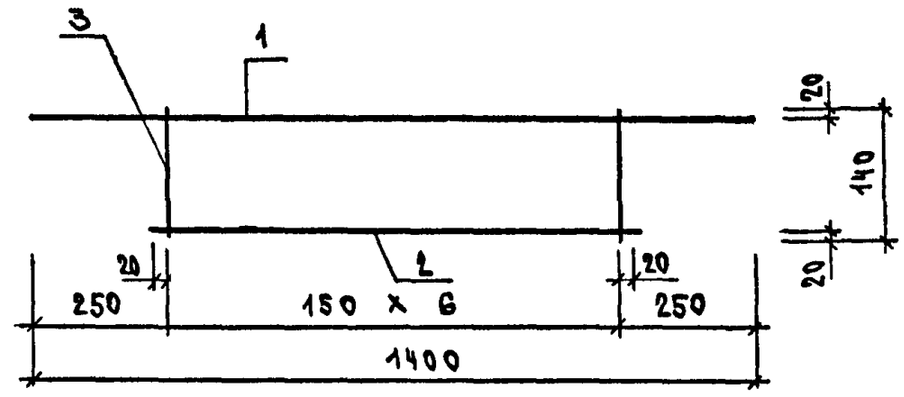

1. Арматура класса А-III по ГОСТ 5781-82.
2. Арматура класса Вр-I по ГОСТ 6727-80.

МАРКА ИЗДЕЛИЯ	ПОЗ.	СЕЧЕНИЕ ММ	ДЛИНА ММ	КОЛ.	МАССА КГ		
					ПОЗ.	ВСЕХ	ИЗДЕЛ.
КР-12	1	Ф10АIII	1400	1	0.86	0.86	1.58
	2	Ф10АIII	940	1	0.58	0.58	
	3	Ф5ВРI	140	7	0.02	0.14	

НАЧ.ОТД.	ВОЛЫНСКИЙ	
Н.КОНТР.	ЕГОРОВ	
ГЛ.КОНСТ	ШАЦ	
Г И П	НИКОЛАЕВА	
Г И П	КОНОВАЛОВА	
ПРОВЕР	ХОРОШИЛОВА	
РАЗРАБ	ЛУГОВАЯ	

1.090.1-1/88.5-3-К10

КАРКАС ПЛОСКИЙ КР-12

СТАДИЯ	ЛИСТ	ЛИСТОВ
Р		1

ЦНИИЭП торгово-бытовых зданий и туристских комплексов

САПР ТБЗТК | ТЛП СП | РУК.ГР. СТ.ИНЖ. | ВИНОКУР БУРЛАКОВА

ВЗАМ.ИНВ. | ПОДПИСЬ И ДАТА | ИНВ. ПОДЛ.

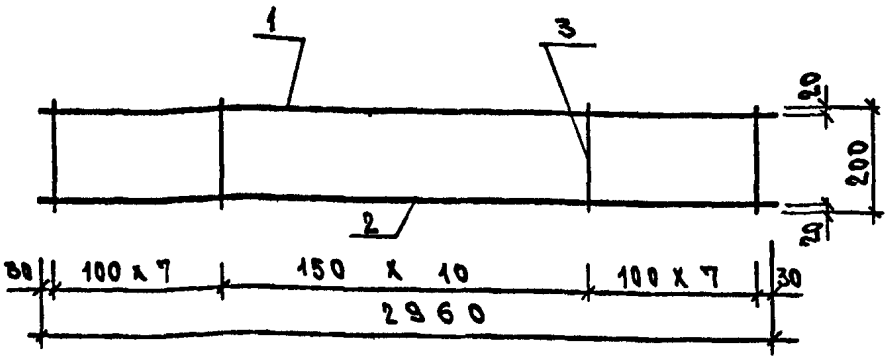

1. Арматура класса А-III по ГОСТ 5781-82.

2. Арматура класса Вр-I по ГОСТ 6727-80.

Марка изделия	поз.	Сечение мм	Длина мм	Кол.	Масса кг		
					поз.	всех	издел.
КР-13	1	⌀8 А III	2960	1	1.17	1.17	3.45
	2	⌀10 А III	2960	1	1.83	1.83	
	3	⌀4 Вр I	200	25	0.02	0.45	
КР-14	1	⌀10 А III	2960	1	1.83	1.83	4.10
	2	⌀10 А III	2960	1	1.83	1.83	
	3	⌀4 Вр II	200	25	0.02	0.45	

Нач.отд.	Вольянский	1.090.1-1/88.5-3-К11	
Н.контр.	Егоров		
Гл.конст	Шац		
ГИП	Николаева	Каркасы плоские КР-13, КР-14	Стадия: Р; Лист: ; Листов: 1
ГИП	Коновалова		ЦНИИЭП торгово-бытовых зданий и туристских комплексов
Провер	Хорошилова		
Разраб	Луговая		

Взам. инв. № | Подпись и дата | Инв. № подл.

САПР ТБЗТК | ГИП СП | Рук.гр. Ст.инж. | Винокур Вирлакова

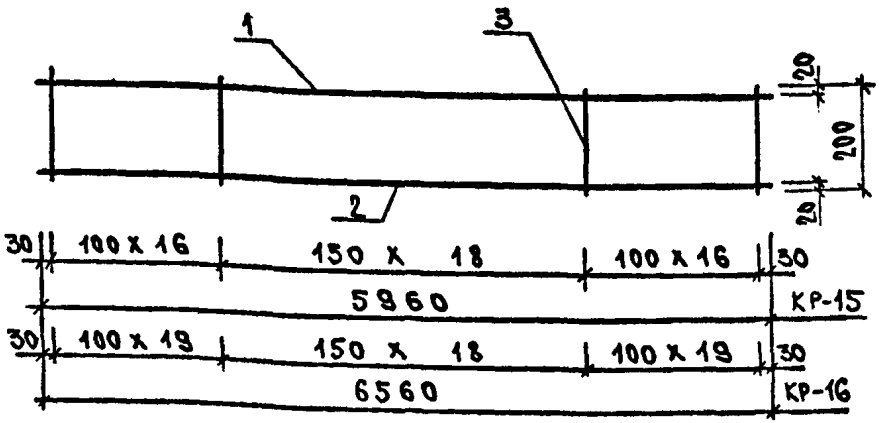

1. Арматура класса А-III по ГОСТ 5781-82.

2. Арматура класса Вр-I по ГОСТ 6727-80.

Марка изделия	поз.	Сечение мм	Длина мм	Кол.	Масса кг		
					поз.	всех	издел.
КР-15	1	⌀10 А III	5960	1	3.68	3.68	5.92
	2	⌀5 Вр I	5960	1	0.83	0.83	
	3	⌀5 Вр I	200	51	0.03	1.42	
КР-16	1	⌀10 А III	6560	1	4.05	4.05	6.54
	2	⌀5 Вр I	6560	1	0.91	0.91	
	3	⌀5 Вр I	200	57	0.03	1.58	

Нач.отд.	Вольянский	1.090.1-1/88.5-3-К12	
Н.контр.	Егоров		
Гл.конст	Шац		
ГИП	Николаева	Каркасы плоские КР-15, КР-16	Стадия: Р; Лист: ; Листов: 1
ГИП	Коновалова		ЦНИИЭП торгово-бытовых зданий и туристских комплексов
Провер	Хорошилова		
Разраб	Луговая		

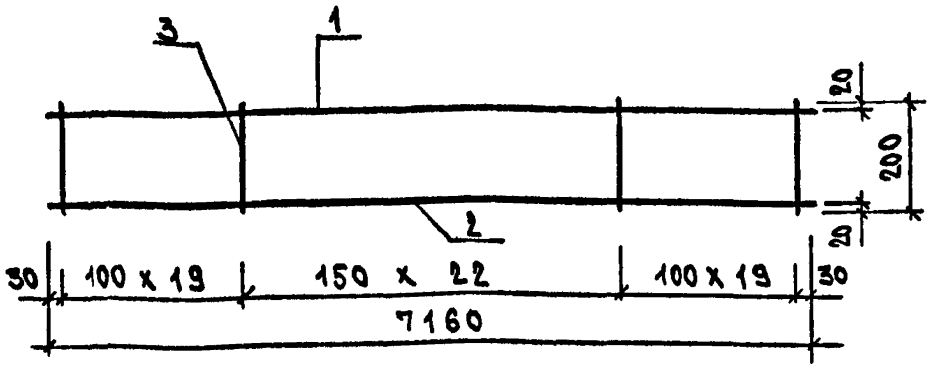

1. Арматура класса А-III по ГОСТ 5781-82.
2. Арматура класса Вр-I по ГОСТ 6727-80.

МАРКА ИЗДЕЛИЯ	ПОЗ.	СЕЧЕНИЕ ММ	ДЛИНА ММ	КОЛ.	МАССА КГ		
					ПОЗ.	ВСЕХ	ИЗДЕЛ.
КР-9	1	Ф10АIII	7160	1	4.42	4.42	7.11
	2	Ф5ВРI	7160	1	1.00	1.00	
	3	Ф5ВРI	200	61	0.03	1.70	
КР-10	1	Ф14АIII	7160	1	8.65	8.65	11.34
	2	Ф5ВРI	7160	1	1.00	1.00	
	3	Ф5ВРI	200	61	0.03	1.70	

НАЧ.ОТД.	ВОЛЫНСКИЙ	
Н.КОНТР.	ЕГОРОВ	
ГЛ.КОНСТ	ШАЦ	
ГИП	НИКОЛАЕВА	
ГИП	КОНОВАЛОВА	
ПРОВЕР	ХОРОШИЛОВА	
РАЗРАБ	ЛИГОВАЯ	

1.090.1-1/88.5-3-К13

КАРКАСЫ ПЛОСКИЕ
КР-9, КР-10

СТАДИЯ	ЛИСТ	ЛИСТОВ
Р		1

ЦНИИЭП торгово-бытовых зданий и туристских комплексов

САПР | ТЛП | РИК.ГР. | ВИНОКУР
ТБЭТК | СП | СТ.ИНЖ. | БУРЛАКОВА

ВЗАМ.ИНВ.
ПОДПИСЬ И ДАТА
ИНВ. ПОДЛ.

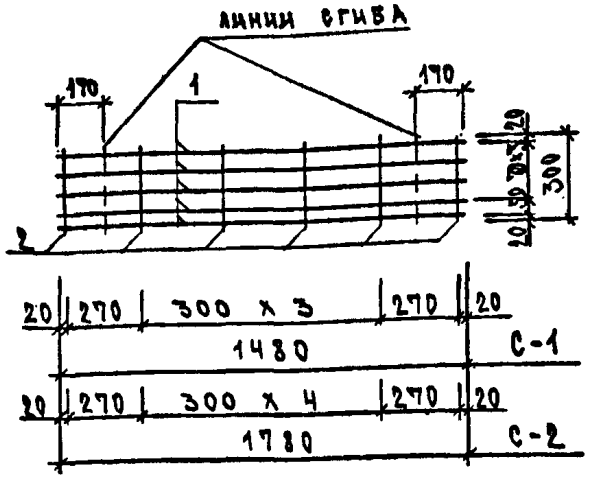



Арматура класса Вр-I по ГОСТ 6727-80.

Марка изделия	Поз.	Сечение мм	Длина мм	Кол.	Масса кг		
					Поз.	Всех	Издел.
С-1	1	Ф4ВрI	1480	5	0.13	0.67	0.76
	2	Ф3ВрI	300	6	0.02	0.09	
С-2	1	Ф4ВрI	1780	5	0.16	0.80	0.91
	2	Ф3ВрI	300	7	0.02	0.11	

Нач.отд.	Вольнский	1.090.1-1/88.5-3-К14	
Н.контр.	Егоров		
Гл.конст	Шац		
Г и п	Николаева	Сетки С-1, С-2	Стадия: Р; Лист: ; Листов: 1
Г и п	Коновалова		ЦНИИЭП торгово-бытовых зданий и туристских комплексов
Провер	Хорошилова		
Разраб	Луговая		

Взам.инв. | Подпись и дата | Инв. подл.

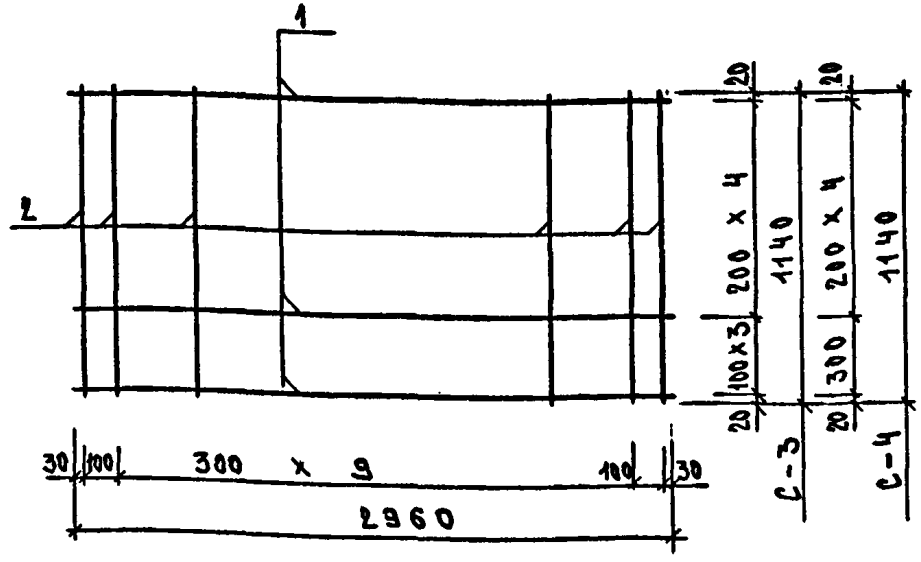

Арматура класса А-III по ГОСТ 5781-82.
Арматура класса Вр-I по ГОСТ 6727-80.

Марка изделия	Поз.	Сечение мм	Длина мм	Кол.	Масса кг		
					Поз.	Всех	Издел.
С-3	1	Ф8AIII	2960	8	0.66	5.26	6.49
	2	Ф4ВрI	1140	12	0.10	1.23	
С-4	1	Ф8AIII	2960	6	1.17	7.02	8.25
	2	Ф4ВрI	1140	12	0.10	1.23	

Нач.отд.	Вольнский	1.090.1-1/88.5-3-К15	
Н.контр.	Егоров		
Гл.конст	Шац		
Г и п	Николаева	Сетки С-3, С-4	Стадия: Р; Лист: ; Листов: 1
Г и п	Коновалова		ЦНИИЭП торгово-бытовых зданий и туристских комплексов
Провер	Хорошилова		
Разраб	Луговая		

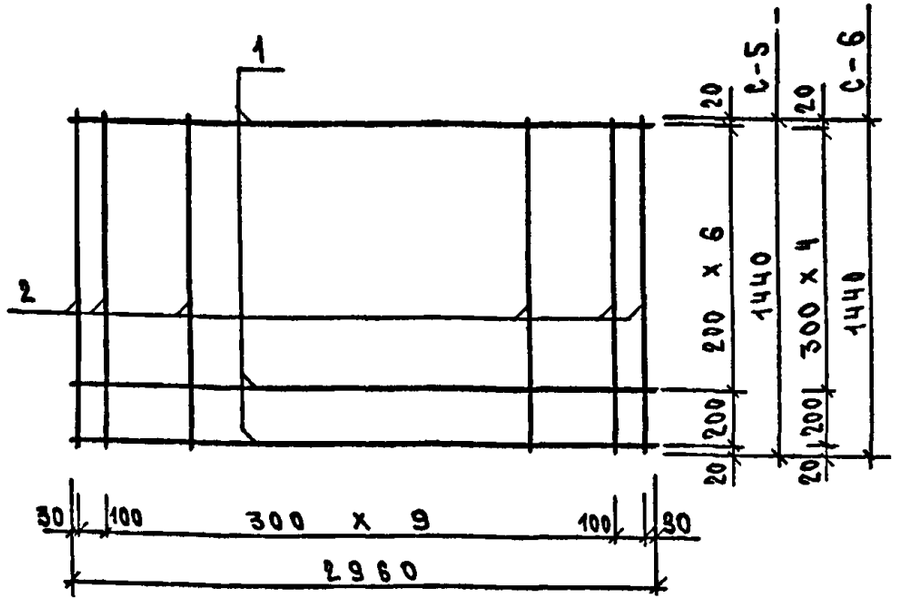

Арматура класса А-III по ГОСТ 5781-82.
Арматура класса Вр-I по ГОСТ 6727-80.

Марка изделия	поз.	Сечение мм	Длина мм	Кол.	Масса кг		
					поз.	всех	издел.
С-5	1	Ф6AIII	2960	8	0.66	5.26	6.81
	2	Ф4ВрI	1440	12	0.13	1.56	
С-6	1	Ф8AIII	2960	6	1.17	7.02	8.57
	2	Ф4ВрI	1440	12	0.13	1.56	

Нач.отд.	Волынский	
Н.контр.	Егоров	
Гл.конст	Шац	
Г и П	Николаева	
Г и П	Коновалова	
Провер	Хорошилова	
Разраб	Луговая	

1.090.1-1/88.5-3-К16

Сетки С-5, С-6

Стадия	Лист	Листов
Р		1

ЦНИИЭП торгово-бытовых зданий и туристских комплексов

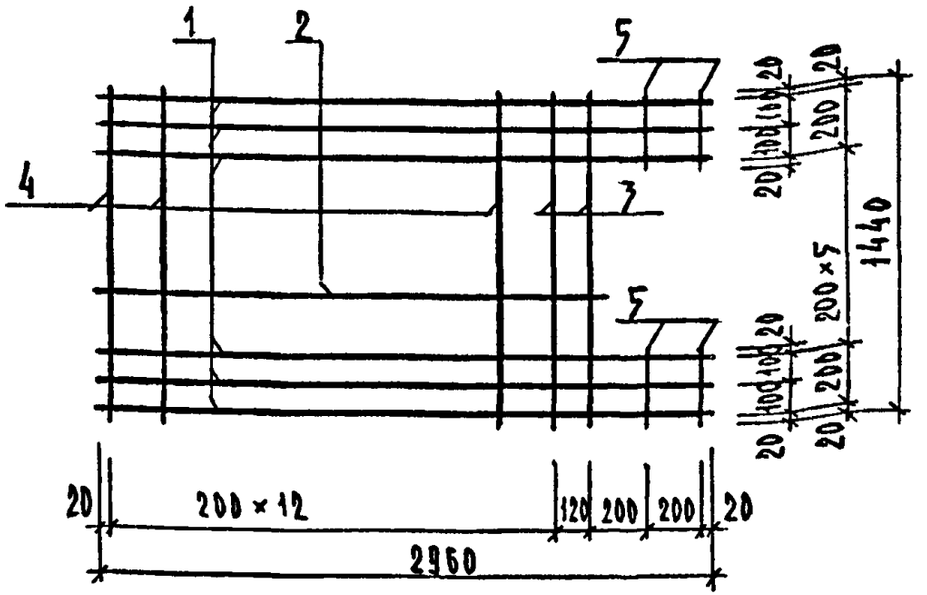

Арматура класса А-III по ГОСТ 5781-82.
Арматура класса Вр-I по ГОСТ 6727-80.

Марка изделия	поз.	Сечение мм	Длина мм	Кол.	Масса кг		
					поз.	всех	издел.
С-7	1	Ф6AIII	2960	6	0.66	3.94	8.63
	2	Ф6AIII	2560	4	0.57	2.27	
	3	Ф6AIII	1440	2	0.32	0.64	
	4	Ф4ВрI	1440	13	0.13	1.68	
	5	Ф4ВрI	240	4	0.02	0.09	

Нач.отд.	Волынский	
Н.контр.	Егоров	
Гл.конст	Шац	
Г и П	Николаева	
Г и П	Коновалова	
Провер	Хорошилова	
Разраб	Луговая	

1.090.1-1/88.5-3-К17

Сетка С-7

Стадия	Лист	Листов
Р		1

ЦНИИЭП торгово-бытовых зданий и туристских комплексов

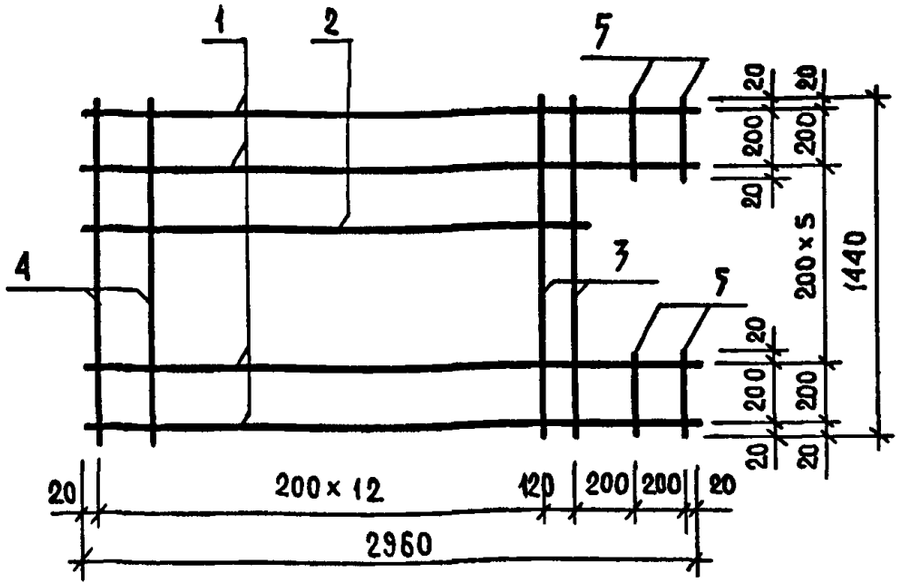

1. Арматура класса A-III по ГОСТ 5781-82.
2. Арматура класса Bp-I по ГОСТ 6727-80.

Марка изделия	поз.	Сечение мм	Длина мм	Кол.	Масса кг		
					поз.	всех	издел.
С-8	1	Ф8AIII	2960	4	1.17	4.68	11.63
	2	Ф8AIII	2560	4	1.01	4.04	
	3	Ф8AIII	1440	2	0.57	1.14	
	4	Ф4BpI	1440	13	0.13	1.68	
	5	Ф4BpI	240	4	0.02	0.09	

Нач.отд.	Вольнский	1.090.1-1/88.5-3-К18	
Н.контр.	Егоров		
Гл.конст	Шац		
Гип	Николаева	Сетка С-8	Стадия: Р; Лист: ; Листов: 1
Гип	Конова/лова		ЦНИИЭП торгово-бытовых зданий и туристских комплексов
Провер	Хорошилова		
Разраб	Луговая		

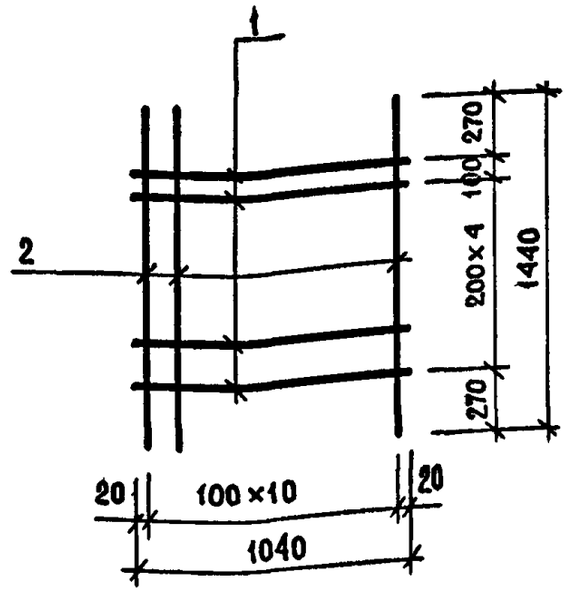

Арматура класса Bp-I по ГОСТ 6727-80.

Марка изделия	поз.	Сечение мм	Длина мм	Кол.	Масса кг		
					поз.	всех	издел.
С-9	1	Ф4BpI	1040	6	0.09	0.56	2.01
	2	Ф4BpI	1440	11	0.13	1.45	

Нач.отд.	Вольнский	1.090.1-1/88.5-3-К19	
Н.контр.	Егоров		
Гл.конст	Шац		
Гип	Николаева	Сетка С-9	Стадия: Р; Лист: ; Листов: 1
Гип	Конова/лова		ЦНИИЭП торгово-бытовых зданий и туристских комплексов
Провер	Хорошилова		
Разраб	Луговая		

САПР ТБЗТК | ТЛП СП | РЖ.ГР. СТ.ИНЖ | ВИНОКУР БИРЛАКОВА

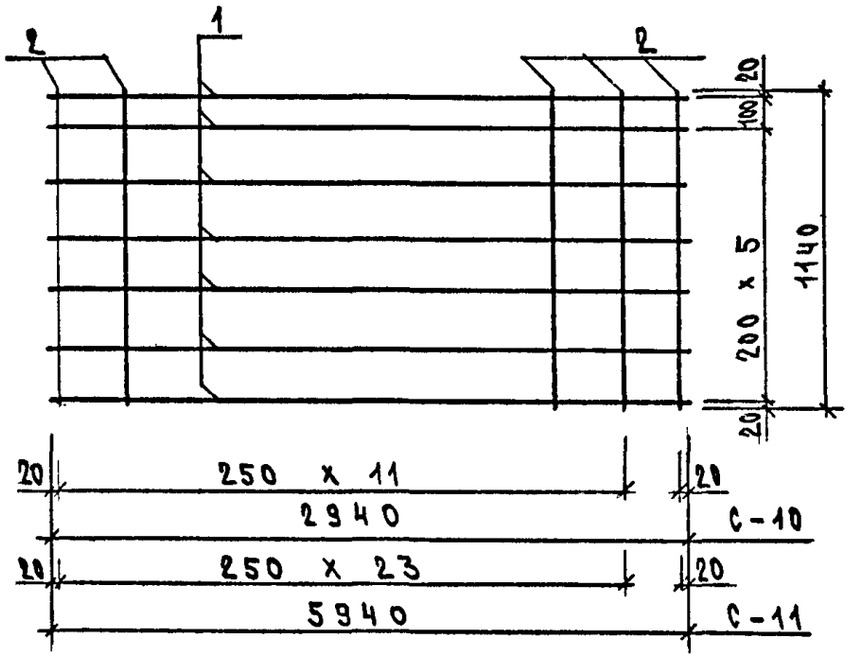

Арматура класса BpI по ГОСТ 6727-80.

Марка изделия	Поз.	Сечение мм	Длина мм	Кол.	Масса кг		
					Поз.	Всех	Издел.
С-10	1	Ф3BPI	2940	7	0.15	1.05	1.81
	2	Ф3BPI	1140	13	0.06	0.76	
С-11	1	Ф3BPI	5940	7	0.30	2.12	3.57
	2	Ф3BPI	1140	25	0.06	1.45	

Нач.отд.	Волынский	1.090.1-1/88.5-3-К20	
Н.контр.	Егоров		
Гл.конст	Шац		
Гип	Николаева	Сетки С-10, С-11	Стадия: Р; Лист: ; Листов: 1
Гип	Коновалова		ЦНИИЭП торгово-бытовых зданий и туристских комплексов
Провер	Хорошилова		
Разраб	Литовая		

Взам.инв. | Подпись и дата | Инв. подл.

САПР ТБЗТК | ТЛП СП | РЖ.ГР. СТ.ИНЖ | ВИНОКУР БИРЛАКОВА

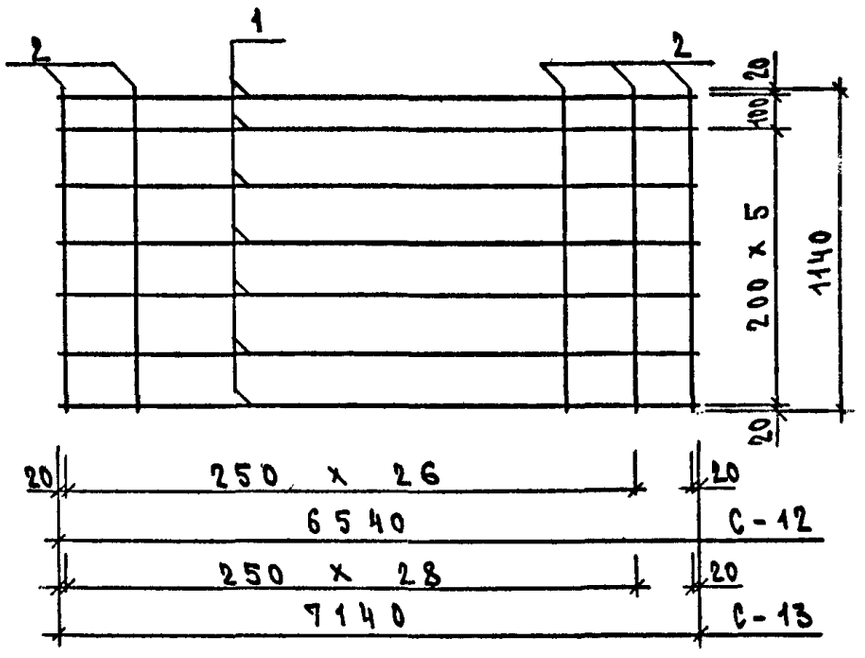

Арматура класса BpI по ГОСТ 6727-80.

Марка изделия	Поз.	Сечение мм	Длина мм	Кол.	Масса кг		
					Поз.	Всех	Издел.
С-12	1	Ф3BPI	6540	7	0.33	2.33	3.90
	2	Ф3BPI	1140	27	0.06	1.57	
С-13	1	Ф3BPI	7140	7	0.36	2.55	4.29
	2	Ф3BPI	1140	30	0.06	1.74	

Нач.отд.	Волынский	1.090.1-1/88.5-3-К21	
Н.контр.	Егоров		
Гл.конст	Шац		
Гип	Николаева	Сетки С-12, С-13	Стадия: Р; Лист: ; Листов: 1
Гип	Коновалова		ЦНИИЭП торгово-бытовых зданий и туристских комплексов
Провер	Хорошилова		
Разраб	Литовая		

Взам.инв. | Подпись и дата | Инв. подл.

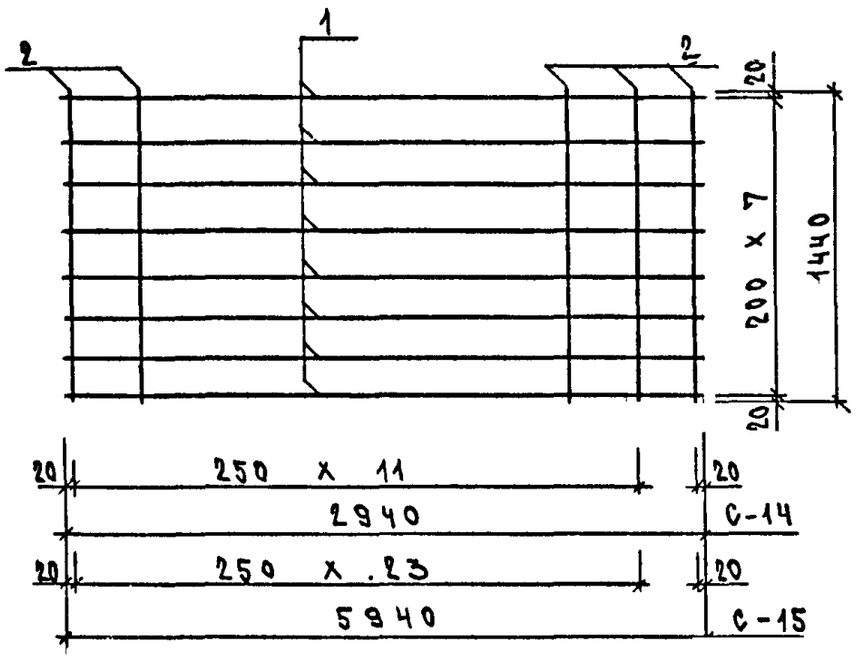

Арматура класса Вр-I по ГОСТ 6727-80.

МАРКА ИЗДЕЛИЯ	ПОЗ.	СЕЧЕНИЕ ММ	ДЛИНА ММ	КОЛ.	МАССА КГ		
					ПОЗ.	ВСЕХ	ИЗДЕЛ.
С-14	1	ФЗВРI	2940	8	0.15	1.20	2.15
	2	ФЗВРI	1440	13	0.07	0.95	
С-15	1	ФЗВРI	5940	8	0.30	2.42	4.26
	2	ФЗВРI	1440	25	0.07	1.84	

НАЧ.ОТД.	ВОЛЫНСКИЙ	
Н.КОНТР.	ЕГОРОВ	
ГЛ.КОНСТ	ШАЦ	
ГИП	НИКОЛАЕВА	
ГИП	КОНОВАЛОВА	
ПРОВЕР	ХОРОШИЛОВА	
РАЗРАБ	ЛУГОВАЯ	

1.090.1-1/88.5-3-К22

СЕТКИ С-14, С-15

СТАДИЯ	ЛИСТ	ЛИСТОВ
Р		1

ЦНИИЭП ТОРГОВО-БЫТОВЫХ ЗДАНИЙ И ТУРИСТСКИХ КОМПЛЕКСОВ

САПР	ТБЗТК
ТЛП	СП
РУК.ГР.	СТ.ИНЖ
ВИНОКУР	БУРЛАКОВА

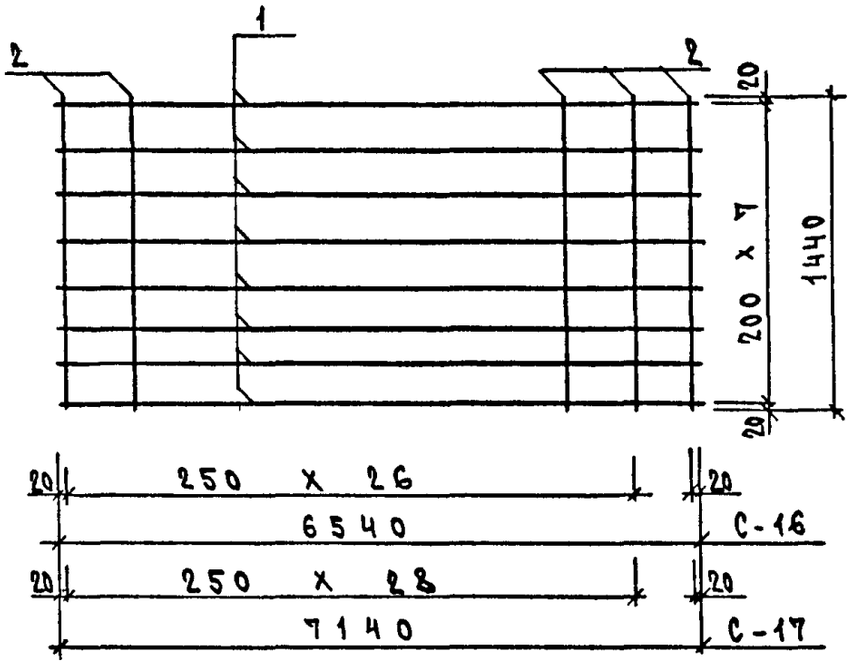

Арматура класса ВрI по ГОСТ 6727-80.

МАРКА ИЗДЕЛИЯ	ПОЗ.	СЕЧЕНИЕ ММ	ДЛИНА ММ	КОЛ.	МАССА КГ		
					ПОЗ.	ВСЕХ	ИЗДЕЛ.
С-16	1	ФЗВРI	6540	8	0.33	2.67	4.65
	2	ФЗВРI	1440	27	0.07	1.98	
С-17	1	ФЗВРI	7140	8	0.36	2.91	5.12
	2	ФЗВРI	1440	30	0.07	2.20	

НАЧ.ОТД.	ВОЛЫНСКИЙ	
Н.КОНТР.	ЕГОРОВ	
ГЛ.КОНСТ	ШАЦ	
ГИП	НИКОЛАЕВА	
ГИП	КОНОВАЛОВА	
ПРОВЕР	ХОРОШИЛОВА	
РАЗРАБ	ЛУГОВАЯ	

1.090.1-1/88.5-3-К23

СЕТКИ С-16, С-17

СТАДИЯ	ЛИСТ	ЛИСТОВ
Р		1

ЦНИИЭП ТОРГОВО-БЫТОВЫХ ЗДАНИЙ И ТУРИСТСКИХ КОМПЛЕКСОВ

ВЗАМ.ИНВ. | ПОДПИСЬ И ДАТА | ИНВ. ПОДЛ.

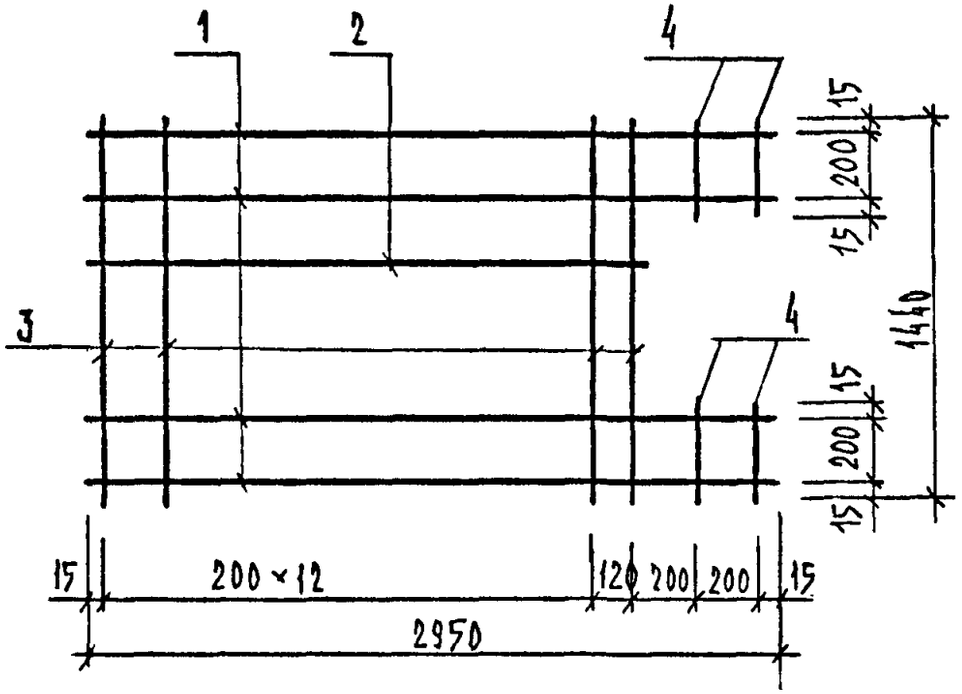

Арматура класса Bp-I по ГОСТ 6727-80.

Марка изделия	Поз.	Сечение мм	Длина мм	Кол.	Масса кг		
					Поз.	Всех	Издел.
С-18	1	Ф3ВРI	2950	4	0.15	0.60	2.19
	2	Ф3ВРI	2560	4	0.13	0.52	
	3	Ф3ВРI	1440	14	0.07	1.02	
	4	Ф3ВРI	230	4	0.01	0.05	

Нач.отд.	Вольнский		1.090.1-1/88.5-3-К24
Н.контр.	Егоров		
Гл.конст	Шац		
Гип	Николаева		Сетка С-18
Гип	Коновалова		
Провер	Хорошилова		
Разраб	Луговая		

Стадия	Лист	Листов
Р		1

ЦНИИЭП торгово-бытовых зданий и туристских комплексов

Взам.инв. | Подпись и дата | Инв. подл. | САПР ТБЗТК | Т/П СП | Рук.гр. Ст.инж. | Винокур Бурлакова

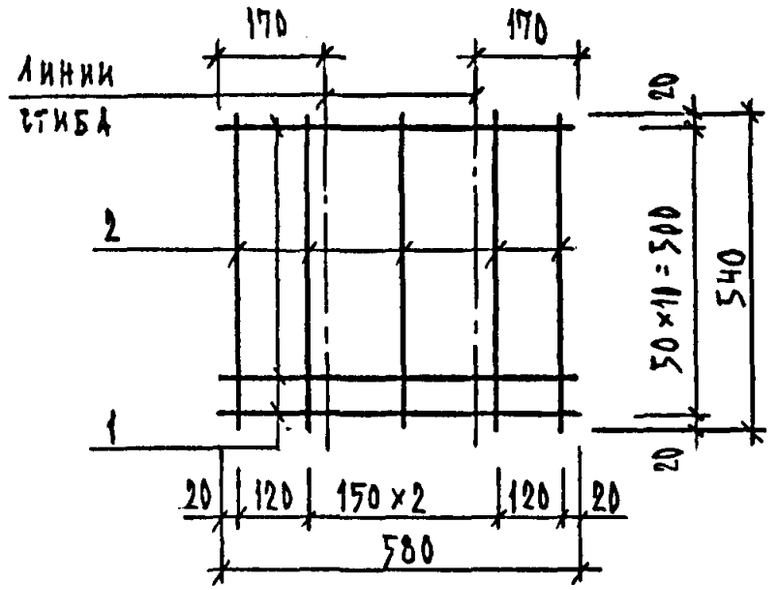

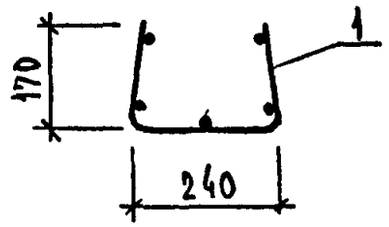

Арматура класса Bp-I по ГОСТ 6727-80.

Марка изделия	Поз.	Сечение мм	Длина мм	Кол.	Масса кг		
					Поз.	Всех	Издел.
С-19	1	Ф4ВРI	580	11	0.05	0.57	0.70
	2	Ф3ВРI	540	5	0.03	0.13	

Нач.отд.	Вольнский		1.090.1-1/88.5-3-К25
Н.контр.	Егоров		
Гл.конст	Шац		
Гип	Николаева		Сетка С-19
Гип	Коновалова		
Провер	Хорошилова		
Разраб	Луговая		

Стадия	Лист	Листов
Р		1

ЦНИИЭП торгово-бытовых зданий и туристских комплексов

Взам.инв. | Подпись и дата | Инв. подл. | САПР ТБЗТК | Т/П СП | Рук.гр. Ст.инж. | Винокур Бурлакова

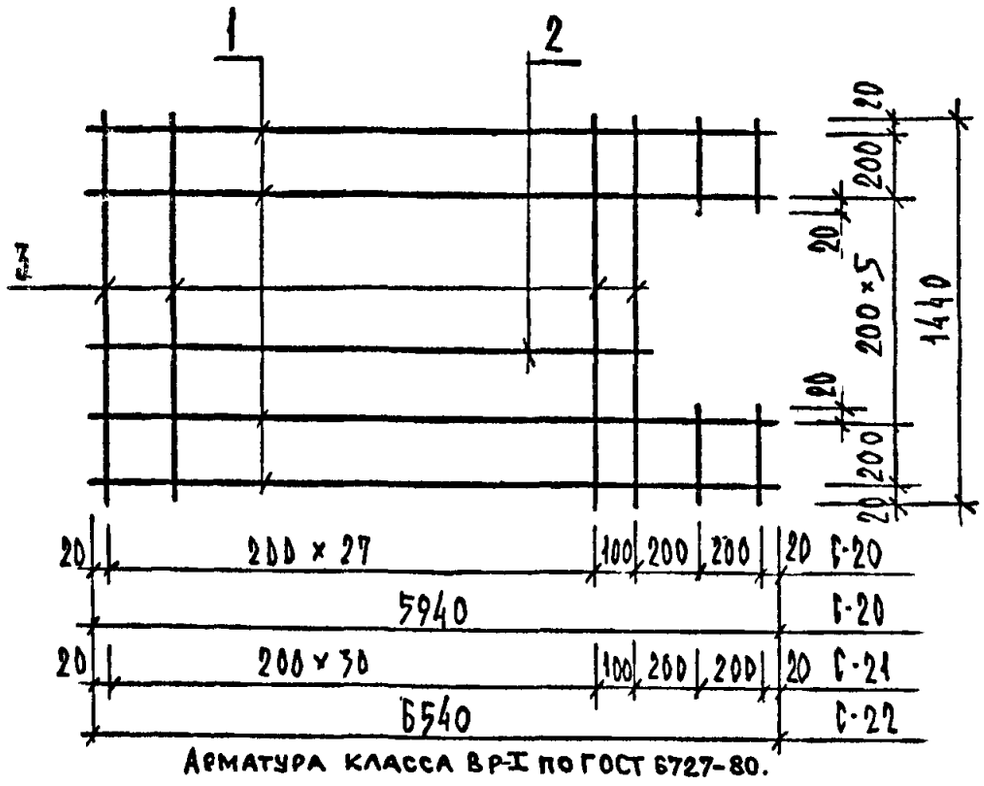

Арматура класса ВР-I по ГОСТ 6727-80.

МАРКА ИЗДЕЛИЯ	ПОЗ.	СЕЧЕНИЕ ММ	ДЛИНА ММ	КОЛ.	МАССА КГ		
					ПОЗ.	ВСЕХ	ИЗДЕЛ.
С-20	1	Ф3ВРI	5940	4	0.30	1.21	4.51
	2	Ф3ВРI	5540	4	0.28	1.13	
	3	Ф3ВРI	1440	29	0.07	2.11	
	4	Ф3ВРI	240	4	0.01	0.05	
С-21	1	Ф3ВРI	6550	4	0.33	1.34	4.97
	2	Ф3ВРI	6150	4	0.31	1.25	
	3	Ф3ВРI	1440	32	0.07	2.33	
	4	Ф3ВРI	240	4	0.01	0.05	

НАЧ.ОТД.	ВОЛЫНСКИЙ	
Н.КОНТР.	ЕГОРОВ	
ГЛ.КОНСТ	ШАЦ	
ГИП	НИКОЛАЕВА	
ГИП	КОНОВАЛОВА	
ПРОВЕР	ХОРОШИЛОВА	
РАЗРАБ	ЛУГОВАЯ	

1.090.1-1/88.5-3-К26

СЕТКИ С-20, С-21

СТАДИЯ	ЛИСТ	ЛИСТОВ
Р		1

ЦНИИЭП торгово-бытовых зданий и туристских комплексов

САПР	ТЛП	РУК.ГР.	ВИНОКУР
ТБЗТК	СП	СТ.ИНЖ	БУРЛАКОВА

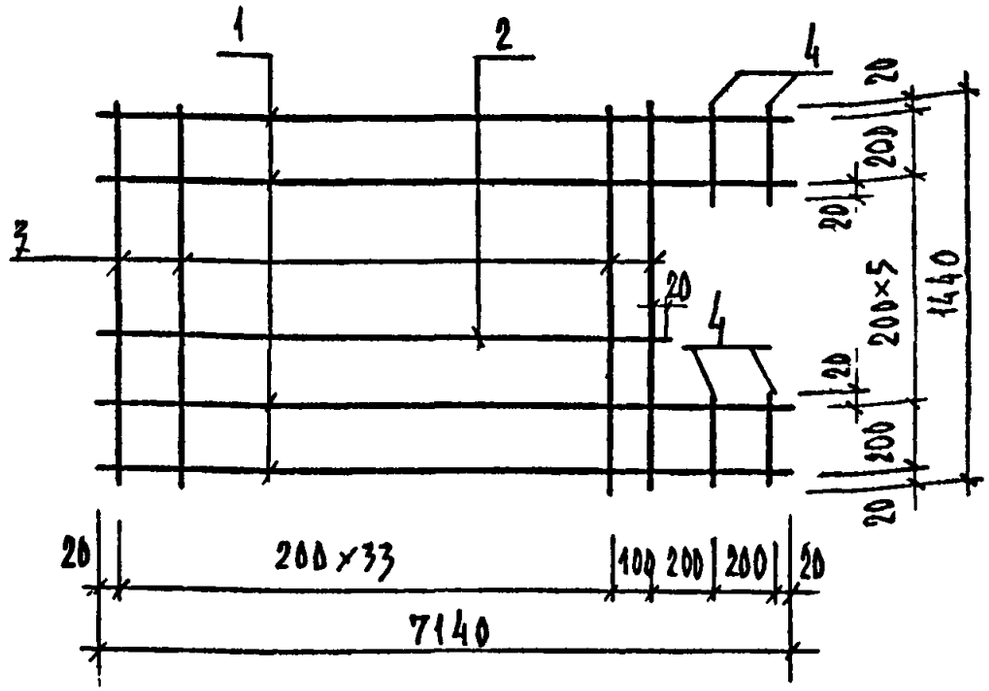

Арматура класса ВР-I по ГОСТ 6727-80.

МАРКА ИЗДЕЛИЯ	ПОЗ.	СЕЧЕНИЕ ММ	ДЛИНА ММ	КОЛ.	МАССА КГ		
					ПОЗ.	ВСЕХ	ИЗДЕЛ.
С-22	1	Ф3ВРI	7140	4	0.36	1.46	5.44
	2	Ф3ВРI	6740	4	0.34	1.38	
	3	Ф3ВРI	1440	35	0.07	2.55	
	4	Ф3ВРI	240	4	0.01	0.05	

ВЗАМ.ИНВ. | ПОДПИСЬ И ДАТА | ИНВ. ПОДЛ.

НАЧ.ОТД.	ВОЛЫНСКИЙ	
Н.КОНТР.	ЕГОРОВ	
ГЛ.КОНСТ	ШАЦ	
ГИП	НИКОЛАЕВА	
ГИП	КОНОВАЛОВА	
ПРОВЕР	ХОРОШИЛОВА	
РАЗРАБ	ЛУГОВАЯ	

1.090.1-1/88.5-3-К27

СЕТКА С-22

СТАДИЯ	ЛИСТ	ЛИСТОВ
Р		1

ЦНИИЭП торгово-бытовых зданий и туристских комплексов

23791 18

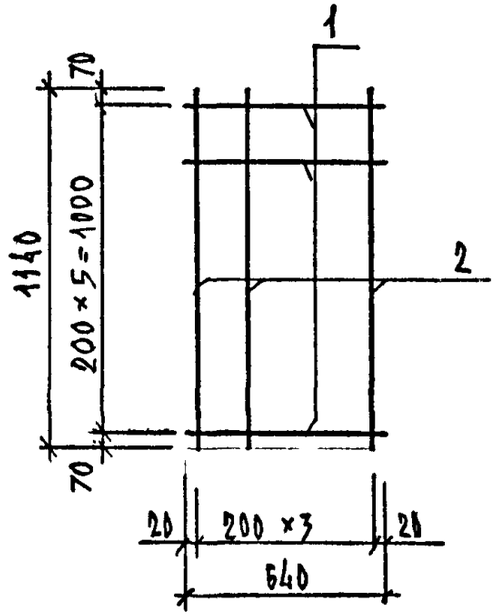

Арматура класса Вр-I по ГОСТ 6727-80

Марка изделия	поз.	Сечение мм	Длина мм	кол.	Масса кг		
					поз.	всех	издел.
С-23	1	⌀3 Вр-I	640	6	0.03	0.20	0.43
	2	⌀3 Вр-I	1140	4	0.06	0.23	

Нач.отд.	Вольнский	1.090.1-1/88.5-3-К28	
Н.контр.	Егоров		
Гл.конст	Шац		
Г и п	Николаева		
Г и п	Коновалова	Сетка С-23	Стадия: Р; Лист: ; Листов: 1
Провер	Хорошилова		ЦНИИЭП торгово-бытовых зданий и туристских комплексов
Разраб	Берлова		

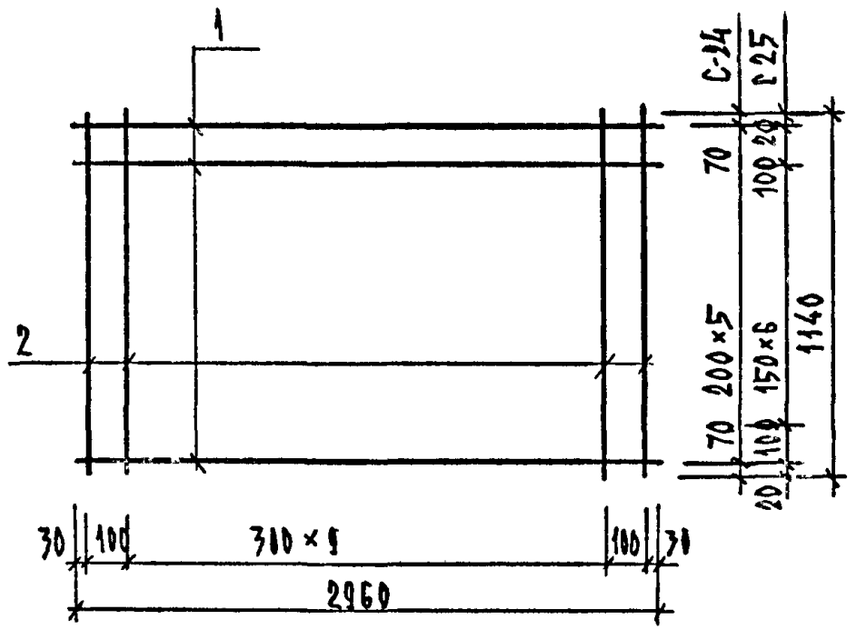

Арматура класса А-III по ГОСТ 5781-82.
Арматура класса Вр-I по ГОСТ 6727-80.

Марка изделия	поз.	Сечение мм	Длина мм	кол.	Масса кг		
					поз.	всех	издел.
С-24	1	⌀6 А-III	2960	6	0.66	3.94	5.17
	2	⌀4 Вр-I	1140	12	0.10	1.23	
С-25	1	⌀6 А-III	2960	9	0.66	5.91	7.15
	2	⌀4 Вр-I	1140	12	0.10	1.23	

Нач.отд.	Вольнский	1.090.1-1/88.5-3-К29	
Н.контр.	Егоров		
Гл.конст	Шац		
Г и п	Николаева		
Г и п	Коновалова	Сетки С-24, С-25	Стадия: Р; Лист: ; Листов: 1
Провер	Хорошилова		ЦНИИЭП торгово-бытовых зданий и туристских комплексов
Разраб	Берлова		

Взам.инв. | Подпись и дата | Инв. подл.

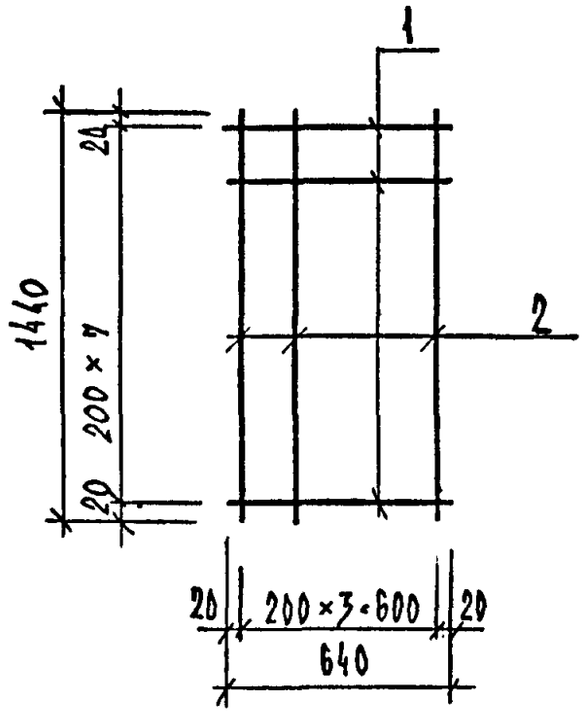

Арматура класса BpI по ГОСТ6727-80.

Марка изделия	поз.	Сечение мм	Длина мм	кол.	Масса кг		
					поз.	всех	издел.
С-26	1	⌀3BPI	640	8	0.03	0.26	0.55
	2	⌀3BPI	1440	4	0.07	0.29	

Нач.отд.	Вольнский		1.090.1-1/88.5-3-к30
Н.контр.	Егоров		
Гл.конст	Шац		
Г и П	Николаева		
Г и П	Коновалова		Сетка С-26
Провер	Хорошилова		
Разраб	Берлова		

Стадия	Лист	Листов
Р		1

ЦНИИЭП торгово-бытовых зданий и туристских комплексов

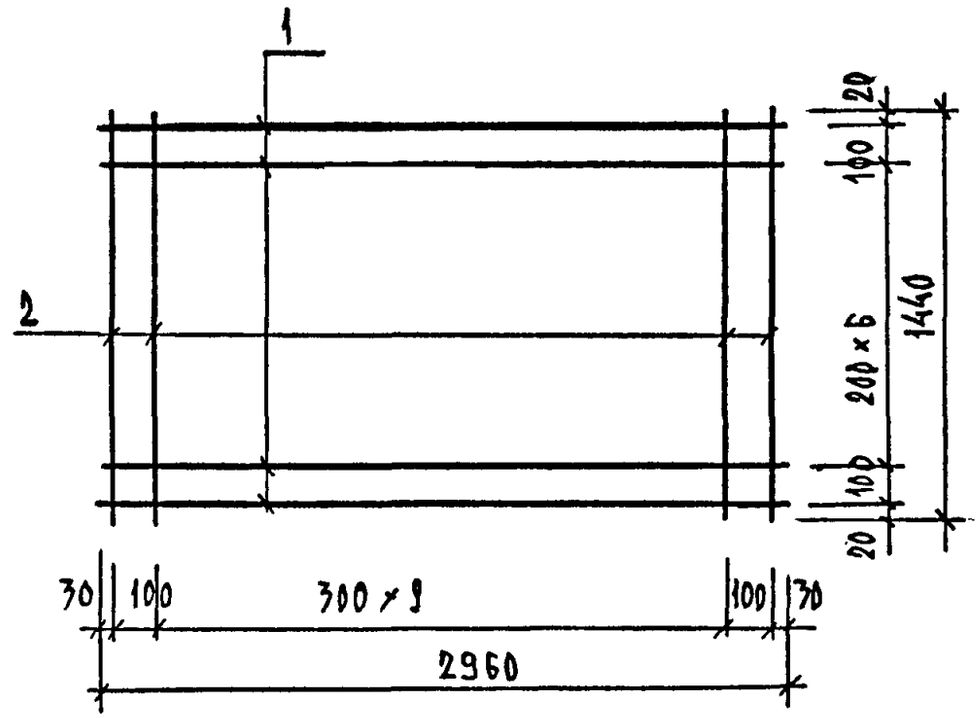

Арматура класса AIII по ГОСТ 5781-82.
Арматура класса BpI по ГОСТ 6727-80.

Марка изделия	поз.	Сечение мм	Длина мм	кол.	Масса кг		
					поз.	всех	издел.
С-27	1	⌀6AIII	2960	9	0.66	5.91	7.47
	2	⌀4BPI	1440	12	0.13	1.56	

Нач.отд	Вольнский		1.090.1-1/88.5-3-к31
Н.контр.	Егоров		
Гл.конст	Шац		
Г и П	Николаева		
Г и П	Коновалова		Сетка С-27
Провер	Хорошилова		
Разраб	Берлова		

Стадия	Лист	Листов
Р		1

ЦНИИЭП торгово-бытовых зданий и туристских комплексов

Взам.инв. | Подпись и дата | Инв. подл.

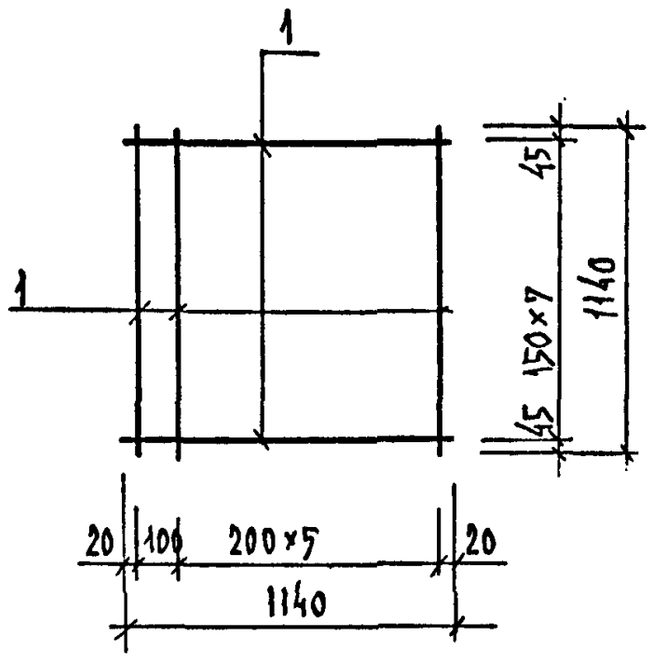

Арматура класса Вр-I по ГОСТ 6727-80.

МАРКА ИЗДЕЛИЯ	ПОЗ.	СЕЧЕНИЕ ММ	ДЛИНА ММ	КОЛ.	МАССА КГ		
					ПОЗ.	ВСЕХ	ИЗДЕЛ.
С-28	1	Ф3ВРI	1140	15	0.06	0.87	0.87

НАЧ.ОТД.	ВОЛЫНСКИЙ	
Н.КОНТР.	ЕГОРОВ	
ГЛ.КОНСТ	ШАЦ	
Г И П	НИКОЛАЕВА	
Г И П	КОНОВАЛОВА	
ПРОВЕР	ХОРОШИЛОВА	
РАЗРАБ	БЕРЛОВА	

1.090.1-1/88.5-3-К32

СЕТКА С-28

СТАДИЯ	ЛИСТ	ЛИСТОВ
Р		1

ЦНИИЭП торгово-бытовых зданий и туристских комплексов

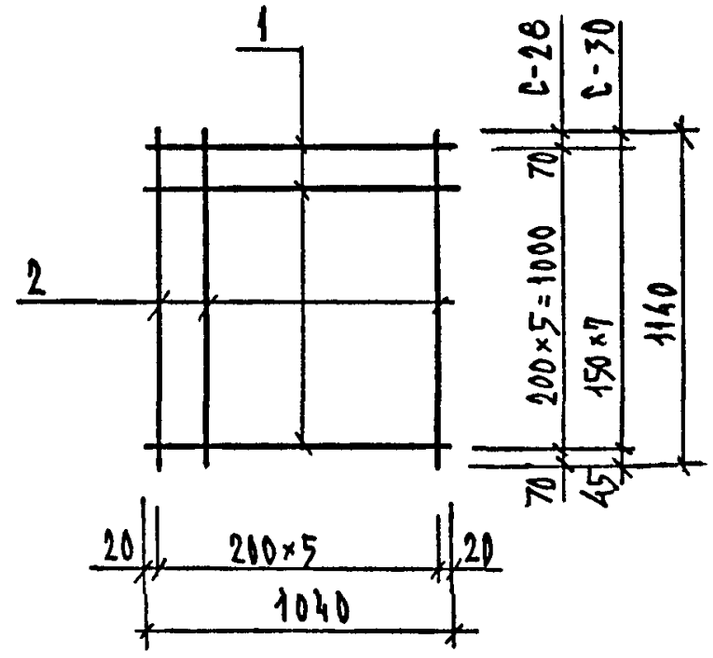

Арматура класса Вр-I по ГОСТ 6727-80.

МАРКА ИЗДЕЛИЯ	ПОЗ.	СЕЧЕНИЕ ММ	ДЛИНА ММ	КОЛ.	МАССА КГ		
					ПОЗ.	ВСЕХ	ИЗДЕЛ.
С-29	1	Ф4ВРI	1040	6	0.09	0.56	0.91
	2	Ф3ВРI	1140	6	0.06	0.35	
С-30	1	Ф4ВРI	1040	8	0.09	0.75	1.10
	2	Ф3ВРI	1140	6	0.06	0.35	

НАЧ.ОТД.	ВОЛЫНСКИЙ	
Н.КОНТР.	ЕГОРОВ	
ГЛ.КОНСТ	ШАЦ	
Г И П	НИКОЛАЕВА	
Г И П	КОНОВАЛОВА	
ПРОВЕР	ХОРОШИЛОВА	
РАЗРАБ	БЕРЛОВА	

1.090.1-1/88.5-3-К33

СЕТКИ С-29, С-30

СТАДИЯ	ЛИСТ	ЛИСТОВ
Р		1

ЦНИИЭП торгово-бытовых зданий и туристских комплексов

23791 21

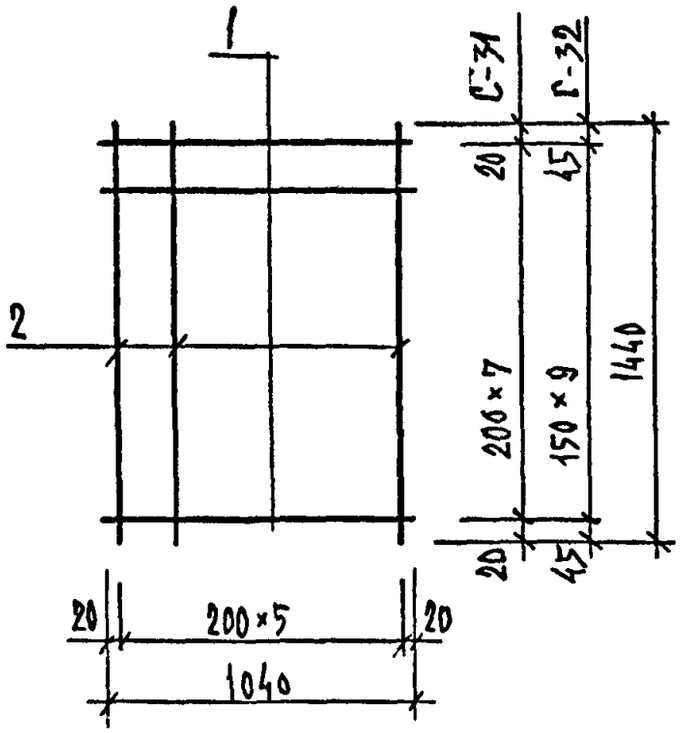

Арматура класса Вр-I по ГОСТ 6727-80.

МАРКА ИЗДЕЛИЯ	ПОЗ.	СЕЧЕНИЕ ММ	ДЛИНА ММ	КОЛ.	МАССА КГ		
					ПОЗ.	ВСЕХ	ИЗДЕЛ.
С-31	1	Ф4ВРI	1040	8	0.09	0.75	1.19
	2	Ф3ВРI	1440	6	0.07	0.44	
С-32	1	Ф4ВРI	1040	10	0.09	0.94	1.38
	2	Ф3ВРI	1440	6	0.07	0.44	

НАЧ.ОТД.	ВОЛЫНСКИЙ	
Н.КОНТР.	ЕГОРОВ	
ГЛ.КОНСТ	ШАЦ	
Г И П	НИКОЛАЕВА	
Г И П	КОНОВАЛОВА	
ПРОВЕР	ХОРОШИЛОВА	
РАЗРАБ	БЕРЛОВА	

1.090.1-1/88.5-3-К34

СЕТКИ С-31, С-32

СТАДИЯ	ЛИСТ	ЛИСТОВ
Р		1

ЦНИИЭП торгово-бытовых зданий и туристских комплексов

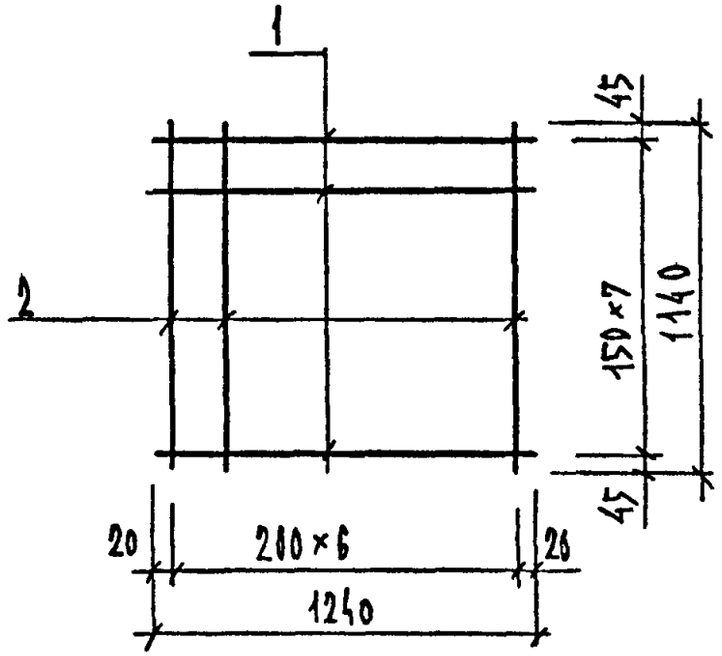

Арматура класса Вр-I по ГОСТ 6727-80.

МАРКА ИЗДЕЛИЯ	ПОЗ.	СЕЧЕНИЕ ММ	ДЛИНА ММ	КОЛ.	МАССА КГ		
					ПОЗ.	ВСЕХ	ИЗДЕЛ.
С-33	1	Ф3ВРI	1240	8	0.06	0.51	0.92
	2	Ф3ВРI	1140	7	0.06	0.41	

НАЧ.ОТД.	ВОЛЫНСКИЙ	
Н.КОНТР.	ЕГОРОВ	
ГЛ.КОНСТ	ШАЦ	
Г И П	НИКОЛАЕВА	
Г И П	КОНОВАЛОВА	
ПРОВЕР	ХОРОШИЛОВА	
РАЗРАБ	БЕРЛОВА	

1.090.1-1/88.5-3-К35

СЕТКА С-33

СТАДИЯ	ЛИСТ	ЛИСТОВ
Р		1

ЦНИИЭП торгово-бытовых зданий и туристских комплексов

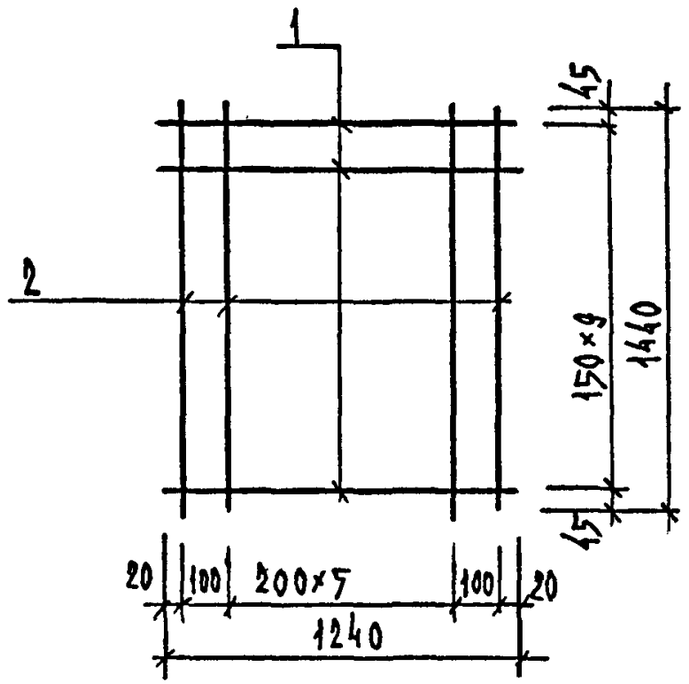

Арматура класса ВрI по ГОСТ6727-80.

МАРКА ИЗДЕЛИЯ	ПОЗ.	СЕЧЕНИЕ ММ	ДЛИНА ММ	КОЛ.	МАССА КГ		
					ПОЗ.	ВСЕХ	ИЗДЕЛ.
С-34	1	Ф3ВРI	1240	10	0.06	0.63	1.22
	2	Ф3ВРI	1440	8	0.07	0.59	

НАЧ.ОТД.	ВОЛЫНСКИЙ	
Н.КОНТР.	ЕГОРОВ	
ГЛ.КОНСТ	ШАЦ	
Г И П	НИКОЛАЕВА	
Г И П	КОНОВАЛОВА	
ПРОВЕР	ХОРОШИЛОВА	
РАЗРАБ	БЕРЛОВА	

1.090.1-1/88.5-3-К36

СЕТКА С-34

СТАДИЯ	ЛИСТ	ЛИСТОВ
Р		1

ЦНИИЭП торгово-бытовых зданий и туристских комплексов

САПР ТБЭТК | ТЛП СП | РУК.ГР. СТ.ИНЖ | ВИНОКУР БУРЛАКОВА

ВЗАМ.ИНВ. | ПОДПИСЬ И ДАТА | ИНВ. ПОДЛ.

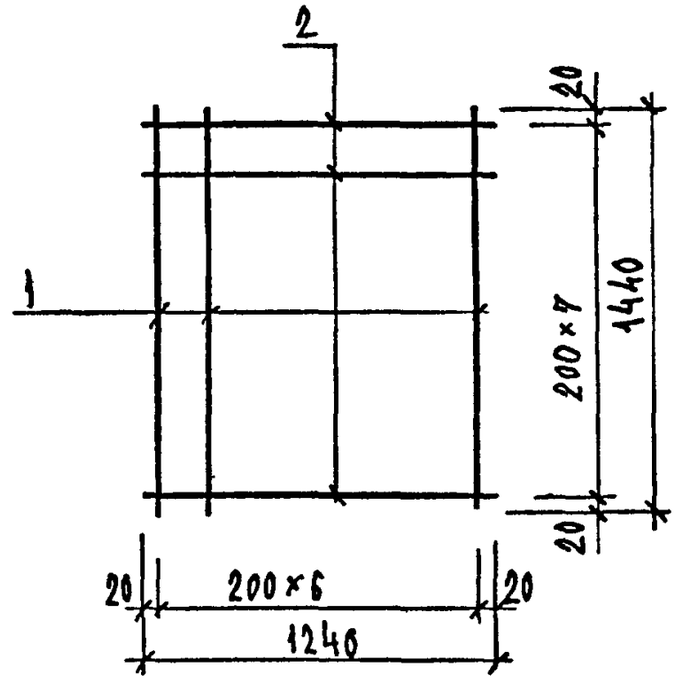

Арматура класса ВрI по ГОСТ 6727-80.

МАРКА ИЗДЕЛИЯ	ПОЗ.	СЕЧЕНИЕ ММ	ДЛИНА ММ	КОЛ.	МАССА КГ		
					ПОЗ.	ВСЕХ	ИЗДЕЛ.
С-35	1	Ф3ВРI	1440	7	0.07	0.51	1.41
	2	Ф4ВРI	1240	8	0.11	0.89	
С-36	1	Ф3ВРI	1440	7	0.07	0.51	1.02
	2	Ф3ВРI	1240	8	0.06	0.51	

НАЧ.ОТД.	ВОЛЫНСКИЙ	
Н.КОНТР.	ЕГОРОВ	
ГЛ.КОНСТ	ШАЦ	
Г И П	НИКОЛАЕВА	
Г И П	КОНОВАЛОВА	
ПРОВЕР	ХОРОШИЛОВА	
РАЗРАБ	БЕРЛОВА	

1.090.1-1/88.5-3-К37

СЕТКИ С-35, С-36

СТАДИЯ	ЛИСТ	ЛИСТОВ
Р		1

ЦНИИЭП торгово-бытовых зданий и туристских комплексов

САПР ТБЭТК | ТЛП СП | РУК.ГР. СТ.ИНЖ | ВИНОКУР БУРЛАКОВА

ВЗАМ.ИНВ. | ПОДПИСЬ И ДАТА | ИНВ. ПОДЛ.

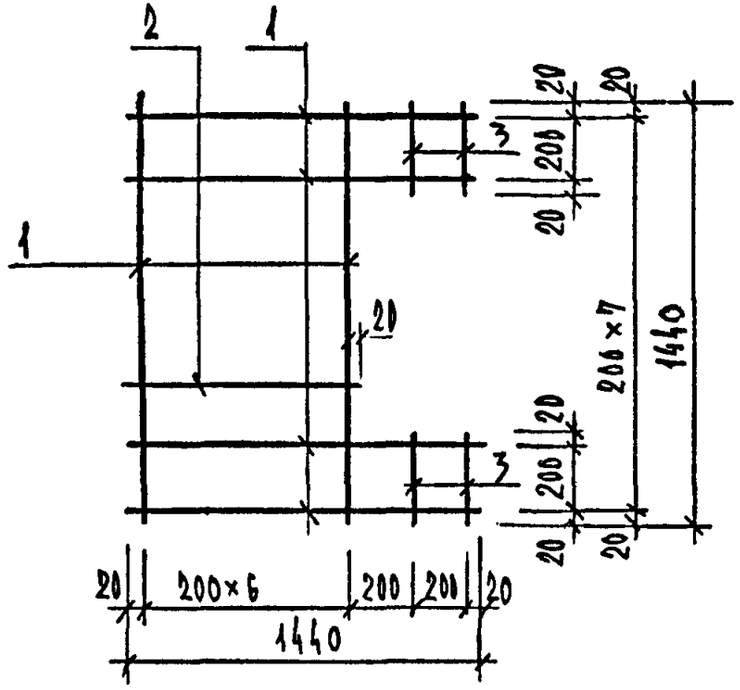

Арматура класса Вр-I по ГОСТ 6727-80.

МАРКА ИЗДЕЛИЯ	ПОЗ.	СЕЧЕНИЕ ММ	ДЛИНА ММ	КОЛ.	МАССА КГ		
					ПОЗ.	ВСЕХ	ИЗДЕЛ.
С-37	1	Ф4ВРI	1440	11	0.13	1.43	1.96
	2	Ф4ВРI	1240	4	0.11	0.45	
	3	Ф4ВРI	240	4	0.02	0.09	

НАЧ.ОТД.	ВОЛЫНСКИЙ	
Н.КОНТР.	ЕГОРОВ	
ГЛ.КОНСТ	ШАЦ	
Г И П	НИКОЛАЕВА	
Г И П	КОНОВАЛОВА	
ПРОВЕР	ХОРОШИЛОВА	
РАЗРАБ	БЕРЛОВА	

1.090.1-1/88.5-3-К38

СЕТКА С-37

СТАДИЯ	ЛИСТ	ЛИСТОВ
Р		1

ЦНИИЭП торгово-бытовых зданий и туристских комплексов

САПР	ТЛП	РУК.ГР.	ВИНОКУР
ТБЭТК	СП	СТ.ИНЖ	БУРЛАКОВА

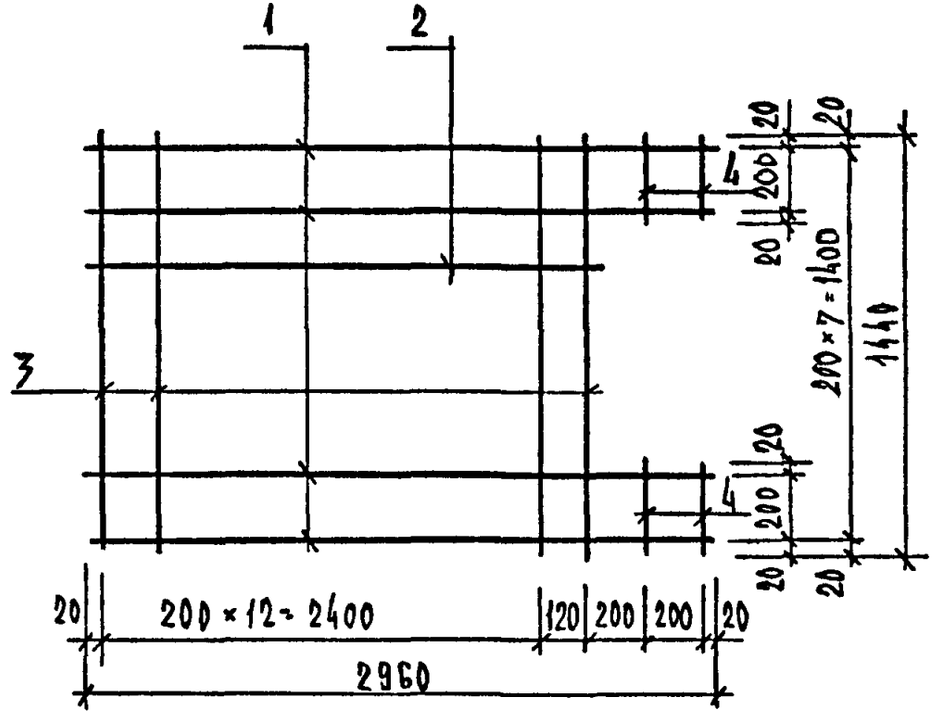

1. Арматура класса А-III по ГОСТ 5781-82.
2. Арматура класса Вр-I по ГОСТ 6727-80.

МАРКА ИЗДЕЛИЯ	ПОЗ.	СЕЧЕНИЕ ММ	ДЛИНА ММ	КОЛ.	МАССА КГ		
					ПОЗ.	ВСЕХ	ИЗДЕЛ.
С-38	1	Ф6АIII	2960	4	0.66	2.63	6.78
	2	Ф6АIII	2540	4	0.56	2.26	
	3	Ф4ВРI	240	4	0.02	0.09	
	4	Ф4ВРI	1440	14	0.13	1.81	

ВЗАМ.ИНВ. | ПОДПИСЬ И ДАТА | ИНВ. ПОДЛ.

НАЧ.ОТД.	ВОЛЫНСКИЙ	
Н.КОНТР.	ЕГОРОВ	
ГЛ.КОНСТ	ШАЦ	
Г И П	НИКОЛАЕВА	
Г И П	КОНОВАЛОВА	
ПРОВЕР	ХОРОШИЛОВА	
РАЗРАБ	БЕРЛОВА	

1.090.1-1/88.5-3-К39

СЕТКА С-38

СТАДИЯ	ЛИСТ	ЛИСТОВ
Р		1

ЦНИИЭП торгово-бытовых зданий и туристских комплексов

САПР ТБЗТК | ТЛП СП | РУК.ГР СТ.ИНЖ. | ВИНОКУР БУРЛАКОВА

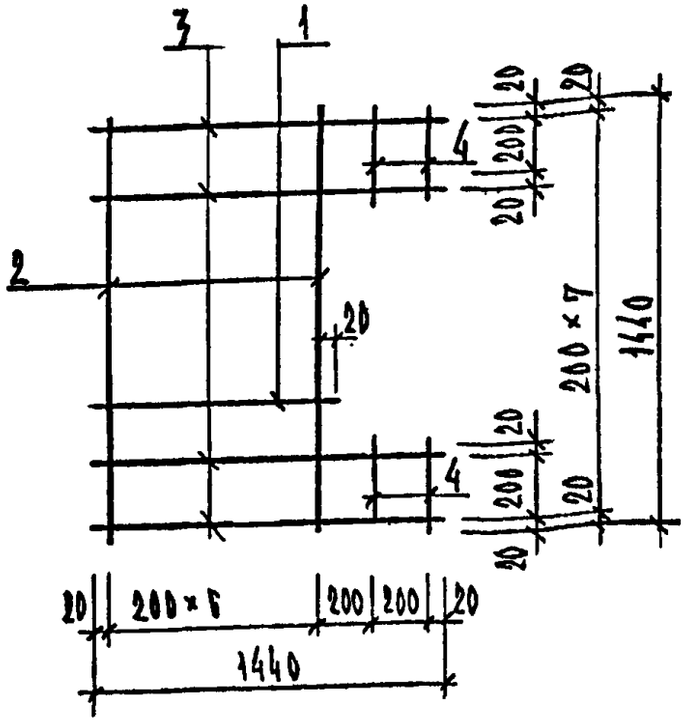

Арматура класса Вр-I по ГОСТ6727-80

Марка изделия	поз.	Сечение мм	Длина мм	Кол.	Масса кг		
					поз.	всех	издел.
С-39	1	⌀3ВРI	1240	4	0.06	0.25	1.11
	2	⌀3ВРI	1440	7	0.07	0.51	
	3	⌀3ВРI	1440	4	0.07	0.29	
	4	⌀3ВРI	240	4	0.01	0.05	

Нач.отд.	Волынский	
Н.контр.	Егоров	
Гл.конст	Шац	
Г и П	Николаева	
Г и П	Конова/ова	
Провер	Хорошилова	
Разраб	Берлова	

1.090.1-1/88.5-3-К40

Сетка С-39

Стадия	Лист	Листов
Р		1

ЦНИИЭП торгово-бытовых зданий и туристских комплексов

САПР ТБЗТК | ТЛП СП | РУК.ГР СТ.ИНЖ. | ВИНОКУР БУРЛАКОВА

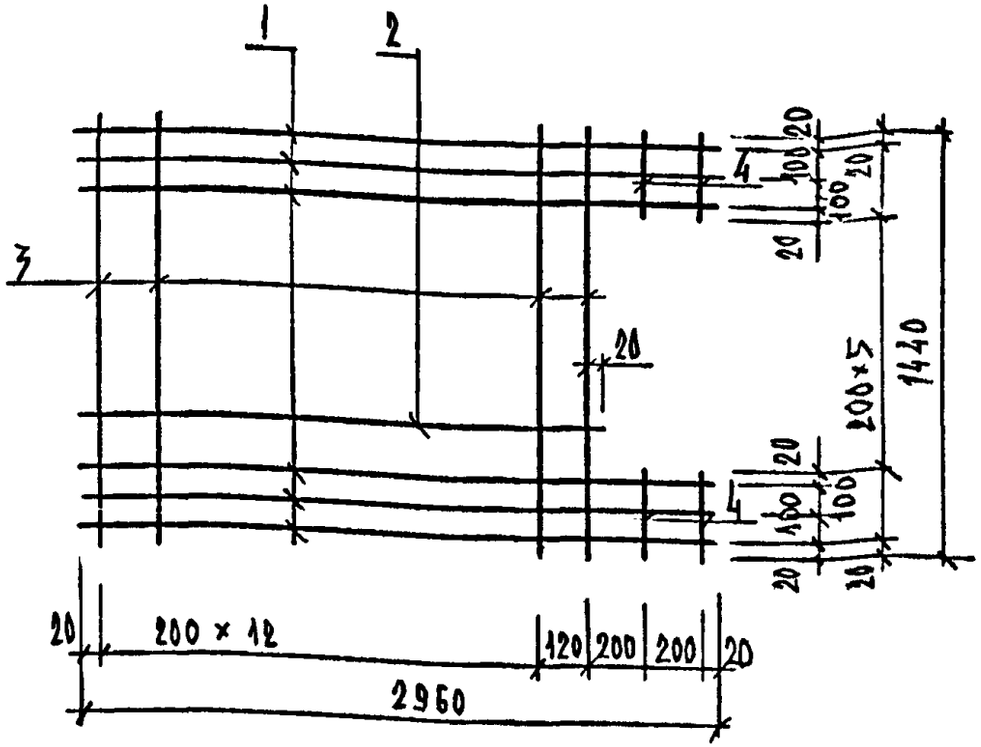

1. Арматура класса А-III по ГОСТ 5781-82.
2. Арматура класса Вр-I по ГОСТ 6727-80.

Марка изделия	поз.	Сечение мм	Длина мм	Кол.	Масса кг		
					поз.	всех	издел.
С-40	1	⌀6АIII	2960	6	0.66	3.94	8.10
	2	⌀6АIII	2540	4	0.56	2.26	
	3	⌀4ВРI	1440	14	0.13	1.81	
	4	⌀4ВРI	240	4	0.02	0.09	

Нач.отд.	Волынский	
Н.контр.	Егоров	
Гл.конст	Шац	
Г и П	Николаева	
Г и П	Конова/ова	
Провер	Хорошилова	
Разраб	Берлова	

1.090.1-1/88.5-3-К41

Сетка С-40

Стадия	Лист	Листов
Р		1

ЦНИИЭП торгово-бытовых зданий и туристских комплексов

Взам.инв. | Подпись и дата | Инв. подл.

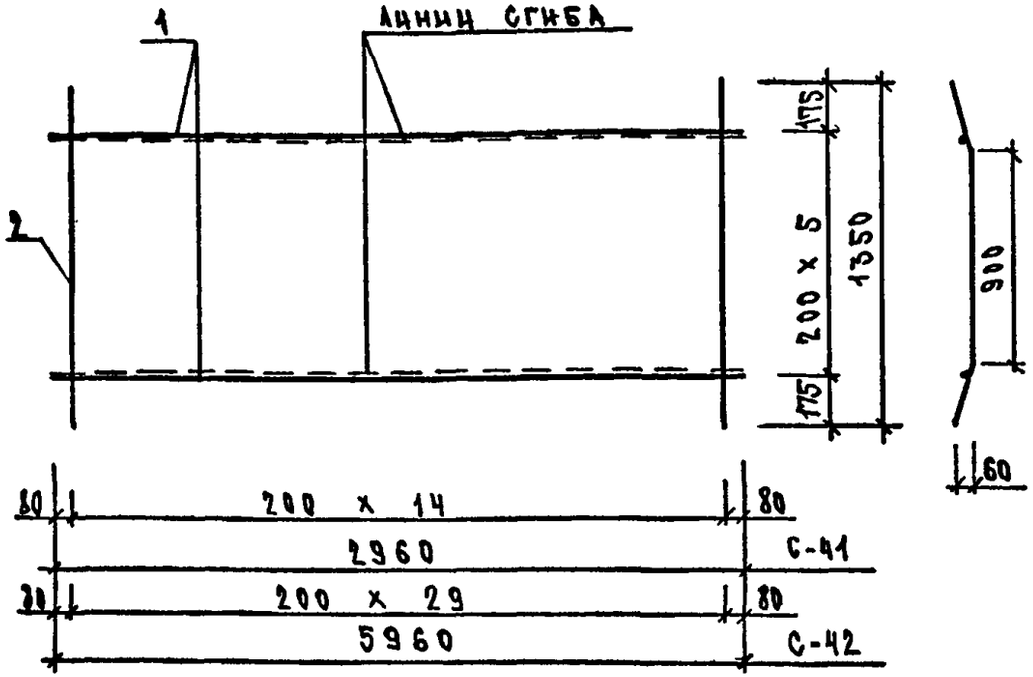

Арматура класса BpI по ГОСТ6727-80.

МАРКА ИЗДЕЛИЯ	ПОЗ.	СЕЧЕНИЕ ММ	ДЛИНА ММ	КОЛ.	МАССА КГ		
					ПОЗ.	ВСЕХ	ИЗДЕЛ.
С-41	1	Ø4BPI	2960	6	0.27	1.60	4.41
	2	Ø5BPI	1350	15	0.19	2.81	
С-42	1	Ø4BPI	5960	6	0.54	3.22	8.85
	2	Ø5BPI	1350	30	0.19	5.63	

НАЧ.ОТД.	ВОЛЬНСКИЙ	1.090.1-1/88.5-3-К42	
Н.КОНТР.	ЕГОРОВ		
ГЛ.КОНСТ	ШАЦ		
ГИП	НИКОЛАЕВА	СЕТКИ С-41, С-42	СТАДИЯ Р; ЛИСТ; ЛИСТОВ 1
ГИП	КОНОВАЛОВА		ЦНИИЭП торгово-бытовых зданий и туристских комплексов
ПРОВЕР	ХОРОШИЛОВА		
РАЗРАБ	ЛИТОВАЯ		

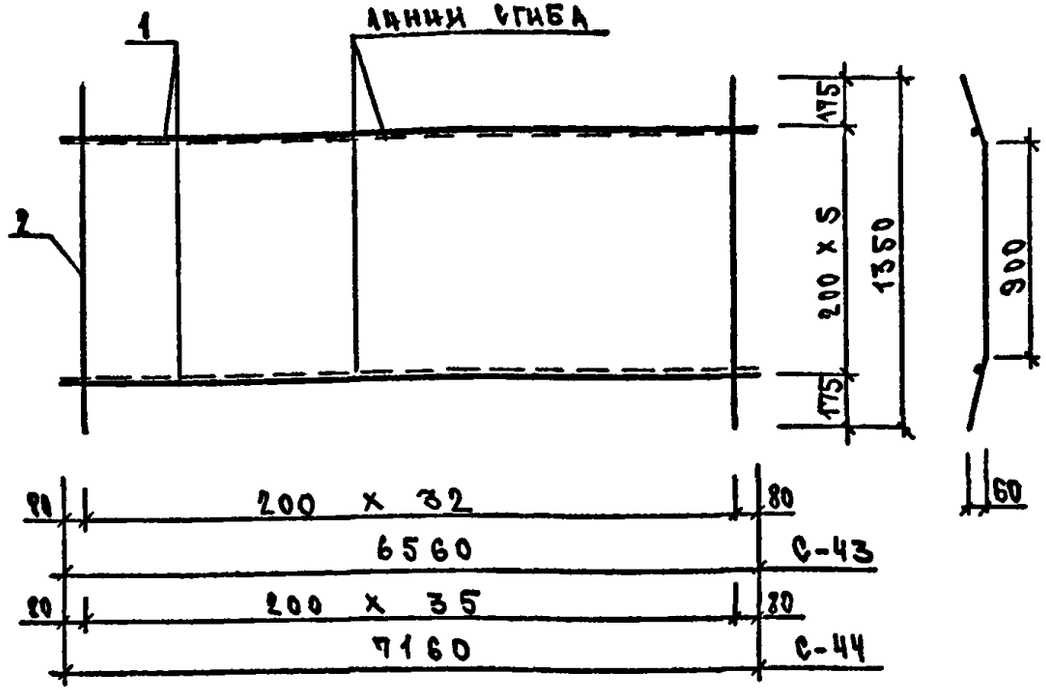

Арматура класса BpI по ГОСТ6727-80.

МАРКА ИЗДЕЛИЯ	ПОЗ.	СЕЧЕНИЕ ММ	ДЛИНА ММ	КОЛ.	МАССА КГ		
					ПОЗ.	ВСЕХ	ИЗДЕЛ.
С-43	1	Ø4BPI	6560	6	0.59	3.54	9.73
	2	Ø5BPI	1350	33	0.19	6.19	
С-44	1	Ø4BPI	7160	6	0.64	3.87	10.62
	2	Ø5BPI	1350	36	0.19	6.76	

НАЧ.ОТД.	ВОЛЬНСКИЙ	1.090.1-1/88.5-3-К43	
Н.КОНТР.	ЕГОРОВ		
ГЛ.КОНСТ	ШАЦ		
ГИП	НИКОЛАЕВА	СЕТКИ С-43, С-44	СТАДИЯ Р; ЛИСТ; ЛИСТОВ 1
ГИП	КОНОВАЛОВА		ЦНИИЭП торгово-бытовых зданий и туристских комплексов
ПРОВЕР	ХОРОШИЛОВА		
РАЗРАБ	ЛИТОВАЯ		

САПР ТВЭТК | ТЛП СП | РЖ.ГР СТ.ИНЖ | ВИНОКУР ВИРЛАКОВА

ВЗАМ.ИНВ. | ПОДПИСЬ И ДАТА | ИНВ.ПОДЛ.

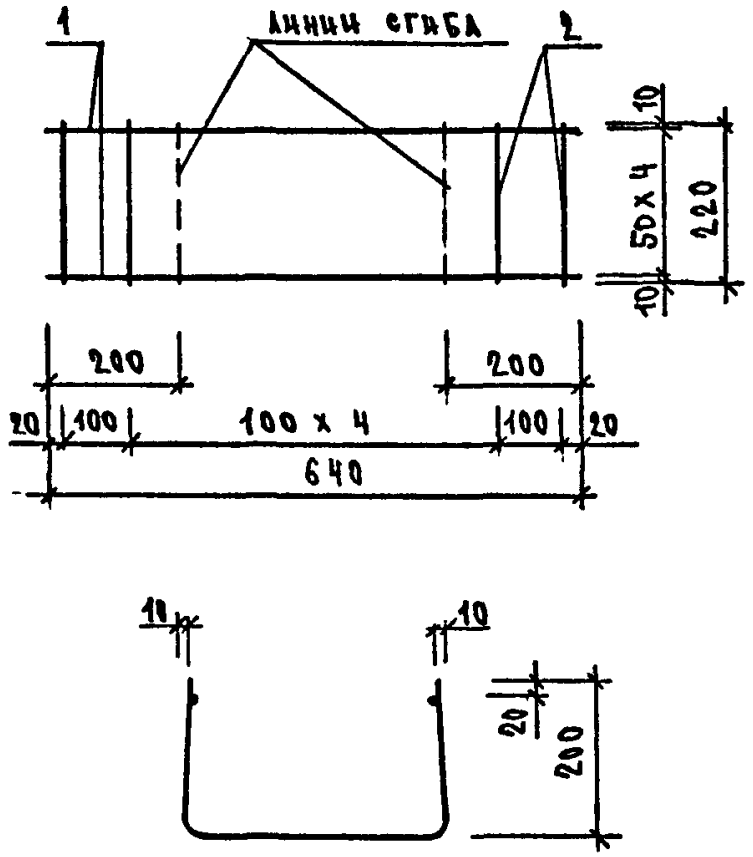

Арматура класса ВрI по ГОСТ 6727-80.

МАРКА ИЗДЕЛИЯ	ПОЗ.	СЕЧЕНИЕ ММ	ДЛИНА ММ	КОЛ.	МАССА КГ		
					ПОЗ.	ВСЕХ	ИЗДЕЛ.
С-45	1	Ф4ВРI	640	5	0.06	0.29	0.43
	2	Ф4ВРI	220	7	0.02	0.14	

НАЧ.ОТД.	ВОЛЫНСКИЙ	
Н.КОНТР.	ЕГОРОВ	
ГЛ.КОНСТ	ШАЦ	
Г И П	НИКОЛАЕВА	
Г И П	КОНОВАЛОВА	
ПРОВЕР	ХОРОШИЛОВА	
РАЗРАБ	ЛУГОВАЯ	

1.090.1-1/88.5-3-К44

СЕТКА С-45

СТАДИЯ	ЛИСТ	ЛИСТОВ
Р		1

ЦНИИЭП торгово-бытовых зданий и туристских комплексов

САПР | ТЛП | РУК.ГР. | ВИНОКУР
ТБЭТК | СП | СТ.ИНЖ | БУРЛАКОВА

ВЗАМ.ИНВ.
ПОДПИСЬ И ДАТА
ИНВ. ПОДЛ.

МН-1Т, МН-2Т

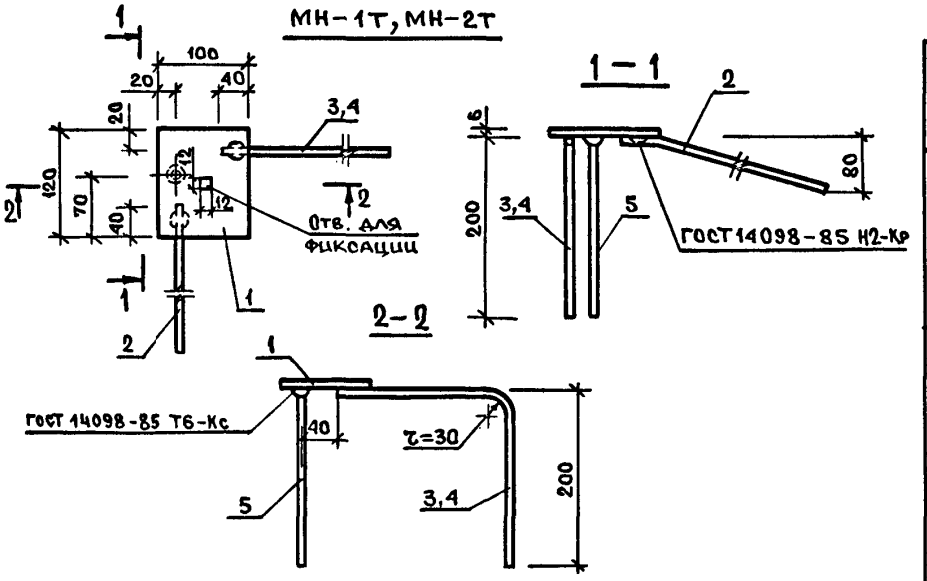

МН-1Н, МН-2Н (зеркальное отраженце)

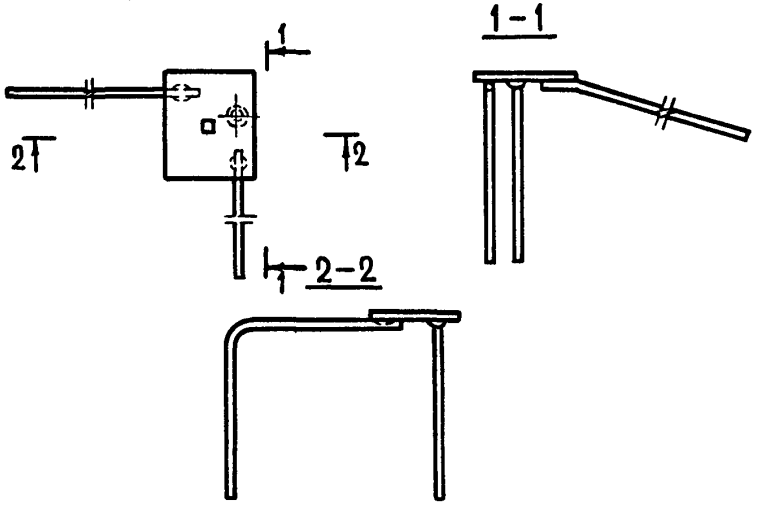

Марка	Поз.	Марка арматурного изделия	Кол.	Масса, кг		Обозначение документа
				1 шт.	Всего	
МН-1Т	1	-6×100; L=120	1	0,57	0,57	К 51
	2	ф10 А III; L=414	1	0,26	0,26	Б.Ч.
	4	ОС-1	1	0,22	0,22	К 52
	5	ф10 А III; L=170	1	0,13	0,13	Б.Ч.
				Итого:	1,18	
МН-1Н	1	-6×100; L=120	1	0,57	0,57	К51
	2	ф10 А III; L=414	1	0,26	0,26	Б.Ч.
	4	ОС-1	1	0,22	0,22	К52
	5	ф10 А III; L=170	1	0,13	0,13	Б.Ч.
				Итого:	1,18	
МН-2Т	1	-6×100; L=120	1	0,57	0,57	К51
	2	ф10 А III; L=414	1	0,26	0,26	Б.Ч.
	3	ОС-2	1	0,26	0,26	К52
	5	ф10 А III; L=200	1	0,13	0,13	Б.Ч.
				Итого:	1,22	
МН-2Н	1	-6×100; L=120	1	0,57	0,57	К51
	2	ф10 А III; L=414	1	0,26	0,26	Б.Ч.
	3	ОС-2	1	0,26	0,26	К52
	5	ф10 А III; L=200	1	0,13	0,13	Б.Ч.
				Итого:	1,22	

1. Арматура класса А-III по ГОСТ 5781-82.
2. Прокат по ГОСТ 103-76.

Нач.отд	Волынский	
Н.контр	Егоров	
Гл.конс	Шац	
ГИП	Николаева	
ГИП	Коновалова	
Провер	Хорошилова	
Разраб	Луговая	

1.090.1-1/88.5-3-К45

Изделия закладные МН-1Т, МН-1Н, МН-2Т, МН-2Н.

Стадия	Лист	Листов
Р		1

ЦНИИЭП торгово-бытовых зданий и туристских комплексов

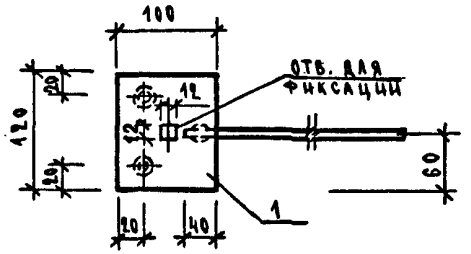

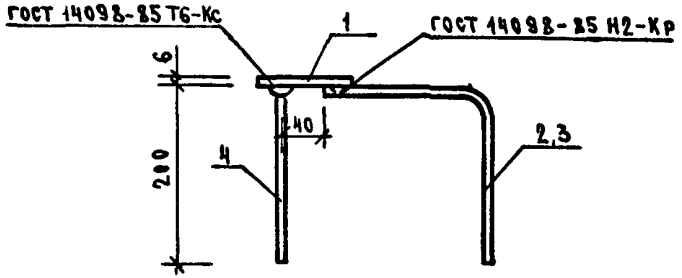

1. Прокат по ГОСТ 103-76.
2. Арматура класса А-III по ГОСТ 5781-82.

Марка	Поз.	Марка арматурного изделия	Кол.	Масса, кг		Обозначение документа
				1 шт.	Всего	
МН-3	1	-6×100, L=120	1	0,57	0,57	К51
	2	ОС-1	1	0,22	0,22	К52
	4	Ф10 AIII, L=200	2	0,13	0,26	Б.Ч.
				Итого:	1,05	
МН-4	1	-6×100, L=120	1	0,57	0,57	К51
	3	ОС-2	1	0,26	0,26	К52
	4	Ф10 AIII, L=200	2	0,13	0,26	Б.Ч.
				Итого:	1,09	

Нач.отд.	Волынский		
Н.контр.	Егоров		
Гл.кон.	Шац		
ГИП	Николаева		
ГИП	Коновалова		
Провер.	Хорошилова		
Разраб.	Луговая		

1.090.1-1/88.5-3-К46

Изделия закладные МН-3, МН-4

Стадия	Лист	Листов
Р		1

ЦНИИЭП торгово-бытовых зданий и туристских комплексов

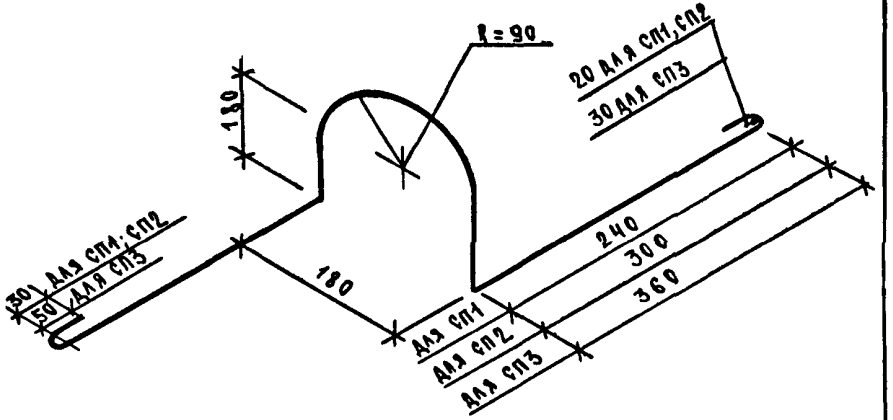

Арматура класса AI по ГОСТ 5781-82.

Марка арматур. изделия	Сечение, мм	Длина, мм	Масса, кг
СП1	Ф10 AI	1110	0,685
СП2	Ф12 AI	1230	1,092
СП3	Ф14 AI	1450	1,762

Нач.отд.	Волынский		
Н.контр.	Егоров		
Гл.кон.	Шац		
ГИП	Николаева		
ГИП	Коновалова		
Провер.	Хорошилова		
Разраб.	Луговая		

1.090.1-1/88.5-3-К47

Петли строповочные СП-1, СП-2, СП-3

Стадия	Лист	Листов
Р		1

ЦНИИЭП торгово-бытовых зданий и туристских комплексов

Инв.№ подл. | Подпись и дата | Взам.инв.№

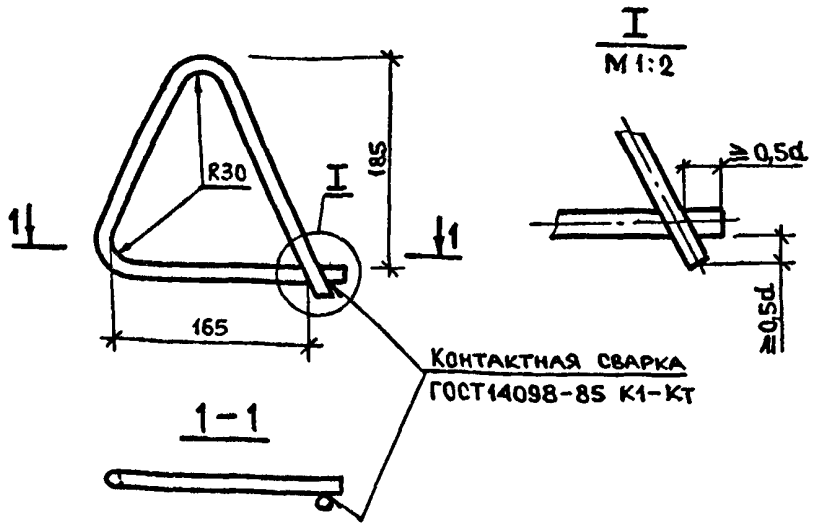

Арматура класса А-I по ГОСТ 5781-82.

Марка арматурн. изделия	Сечение, мм	Длина, мм	Масса, кг
М12-130-У	ф12 АI	620	0,55
М14-30-У	ф14 АI	630	0,76

Нач.отд	Волынский	
Н.контр.	Егоров	
Гл.конст	Шац	
ГИП	Николаева	
ГИП	Коновалова	
Провер.	Луговая	
Разраб.	Хорошилова	

1.090.1-1/88.5-3-К48

Петли строповочные М12-130-У, М14-30-У

Стадия	Лист	Листов
Р		1

ЦНИИЭП торгово-бытовых зданий и туристских комплексов

Инв.№ подл. | Подпись и дата | Взам.инв.№

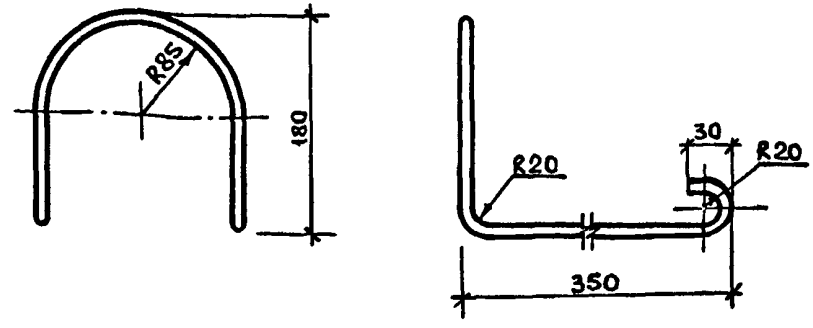

Арматура класса А-I по ГОСТ 5781-82.

Марка арматурн. изделия	Сечение, мм	Длина, мм	Масса, кг
СП-7	ф10 АI	1220	0,75

Нач.отд	Волынский	
Н.контр.	Егоров	
Гл.конст	Шац	
ГИП	Николаева	
ГИП	Коновалова	
Провер.	Луговая	
Разраб.	Хорошилова	

1.090.1-1/88.5-3-К49

Петля строповочная СП-7

Стадия	Лист	Листов
Р		1

ЦНИИЭП торгово-бытовых зданий и туристских комплексов

Инв.№ подл. | Подпись и дата | Взам.инв.№

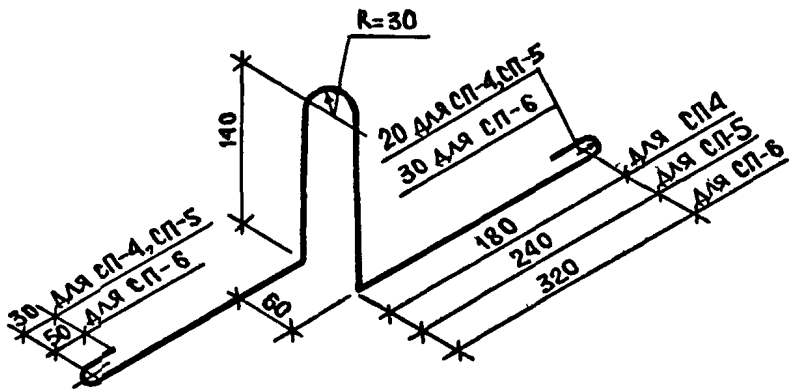

Арматура класса А-I по ГОСТ 5781-82.

Марка арматур. изделия	Сечение, мм	Длина, мм	Масса, кг
СП 4	ф 10 АI	920	0,568
СП 5	ф 12 АI	1040	0,924
СП 6	ф 14 АI	1300	1,570

Нач. отд.	Волынский	
Н. контр.	Егоров	
Гл. кон.	Шац	
ГИП	Николаева	
ГИП	Коновалова	
Провер.	Хорошилова	
Разраб.	Луговая	

1.090.1-1/88.5-3-К50

Петли строповочные СП4, СП-5, СП-6

Стадия	Лист	Листов
Р		1

ЦНИИЭП торгово-бытовых зданий и туристских комплексов

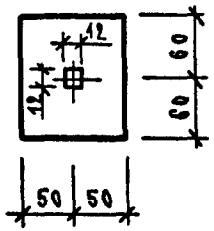

Сечение, мм	Длина, мм	Масса, кг
-6х100	120	0,57

Прокат по ГОСТ 103-76.

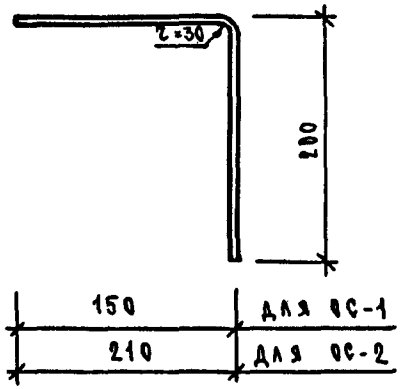

Марка изделия	Сечение, мм	Длина, мм	Масса, кг
ОС-1	ф 10 А III	354	0,22
ОС-2	ф 10 А III	414	0,26

Арматура класса А-III по ГОСТ 5781-82.

Нач.отд.	Волынский		
Н.контр.	Егоров		
Гл.кон.	Шац		
ГИП	Николаева		
ГИП	Коновалова		
Провер.	Хорошилова		
Разраб.	Луговая		

1.090.1-1/88.5-3-КС1

Пластина

Стадия	Лист	Листов
Р		1

ЦНИИЭП торгово-бытовых зданий и туристских комплексов

1.090.1-1/88.5-3-КС2

Стержни отдельные ОС-1, ОС-2

Стадия	Лист	Листов
Р		1

ЦНИИЭП торгово-бытовых зданий и туристских комплексов

Подпись и дата | Взам. инв. № | Инв. № подл.

gost.e-ecolog.ru