ТИПОВЫЕ СТРОИТЕЛЬНЫЕ КОНСТРУКЦИИ, ИЗДЕЛИЯ И УЗЛЫ

СЕРИЯ 1.090.1-1/88

СБОРНЫЕ ЖЕЛЕЗОБЕТОННЫЕ КОНСТРУКЦИИ МЕЖВИДОВОГО ПРИМЕНЕНИЯ ДЛЯ КРУПНОПАНЕЛЬНЫХ ОБЩЕСТВЕННЫХ ЗДАНИЙ И ВСПОМОГАТЕЛЬНЫХ ЗДАНИЙ ПРОМЫШЛЕННЫХ ПРЕДПРИЯТИЙ С ВЫСОТОЙ ЭТАЖА 3,3 М

ВЫПУСК 3-1

ПАНЕЛИ ВНУТРЕННИХ СТЕН НУЛЕВОГО ЦИКЛА.

РАБОЧИЕ ЧЕРТЕЖИ

23785
ЦЕНА 2-81

gost.e-ecolog.ru

ТИПОВЫЕ СТРОИТЕЛЬНЫЕ КОНСТРУКЦИИ, ИЗДЕЛИЯ И УЗЛЫ

СЕРИЯ 1.090.1-1/88

СБОРНЫЕ ЖЕЛЕЗОБЕТОННЫЕ КОНСТРУКЦИИ МЕЖВИДОВОГО ПРИМЕНЕНИЯ ДЛЯ КРУПНОПАНЕЛЬНЫХ ОБЩЕСТВЕННЫХ ЗДАНИЙ И ВСПОМОГАТЕЛЬНЫХ ЗДАНИЙ ПРОМЫШЛЕННЫХ ПРЕДПРИЯТИЙ С ВЫСОТОЙ ЭТАЖА 3,3 М

ВЫПУСК 3-1

ПАНЕЛИ ВНУТРЕННИХ СТЕН НУЛЕВОГО ЦИКЛА

РАБОЧИЕ ЧЕРТЕЖИ

РАЗРАБОТАНЫ
ЦНИИЭП ТОРГОВО-БЫТОВЫХ ЗДАНИЙ И ТУРИСТСКИХ КОМПЛЕКСОВ

ДИРЕКТОР ИНСТИТУТА — В.И.ЛЕПСКИЙ
НАЧАЛЬНИК ОТДЕЛА — Б.Н.ВОЛЬЕНСКИЙ
ГЛАВНЫЙ ИНЖЕНЕР ПРОЕКТА — С.Б.ШАЦ
ГЛАВНЫЙ ТЕХНОЛОГ — Г.Л.КАЦ

УТВЕРЖДЕНЫ
ГОССТРОЕМ СССР
ПРОТОКОЛ ОТ 28.03.89 N АЧ-14
ВВЕДЕНЫ В ДЕЙСТВИЕ С 01.10.89

© ЦИТП Госстроя СССР, 1989

Обозначение документа	Наименование	Стр
1.090.1-1/88.3-1-ТТ	Технические требования	3
К1	Панель цокольная ПВЦ 6.19	5
К2	Панель цокольная ПВЦ12.19, ПВЦ 18.19	5
К3	Панель цокольная ПВЦ 28.19	
	ПВЦ 29.19, ПВЦ 30.19	6
К4	Панель цокольная ПВЦ 59.19,	
	ПВЦ 60.19	7
К5	Панель цокольная ПВЦ 29.21,	
	ПВЦ 30.21	8
К6	Панель цокольная ПВЦ 59.21	9
К7	Узлы опалубочные	10
К8	Каркас пространственный КП6.19	13
К9	Каркас пространственный КП12.19,	
	КП18.19	14
К10	Каркас пространственный КП28.19,	
	КП 29.19, КП30.19.	15
К11	Каркас пространственный КП59.19,	
	КП60.19	17
К12	Каркас пространственный КП29.21,	
	КП30.21	18
К13	Каркас пространственный КП59.21.	20
К14	Узлы арматурные	21
К15	Каркас плоский КР1...КР3	25
К16	Каркас плоский КР4	25
К17	Каркас плоский КР5... КР7	26
К18	Каркас плоский КР8... КР10	26
К19	Каркас плоский КР11... КР13	27
К20	Каркас плоский КР14... КР16	27
К21	Каркас плоский КР17... КР19	28
К22	Каркас плоский КР20 КР21	23
К23	Каркас плоский КР22, КР23	29
К24	Каркас плоский КР24...КР26	29
К25	Каркас плоский КР27, КР28	30
К26	Каркас плоский КР29	30
К27	Изделие закладное МН-1	31
К28	Изделие закладное МН-2	31
К29	Изделие закладное МН-3	32
К30	Стержень гнутый АН	33
К31	Петля строповочная СП1, СП2, СП3, СП4	33
К32	Стержень отдельный ДС-1	34
К33	Ведомость расхода стали	35

Нач. отд.	Волынский		1.090.1-1/88.3-1
Н. контр.	Алексеева		
Гл. конст.	Шац		Содержание
ГИП	Кочин		Стадия Р; Лист; Листов
ГИП	Шамаурова		ЦНИИЭП
Разраб.	Высоцкий		

Инв. № подл. | Подп. и дата | Взам. инв. №

I. Общая часть

Выпуск 3-I "Панели внутренних стен нулевого цикла" входит в состав серии I.090.I-I/88 "Сборные железобетонные конструкции межвидового применения для крупнопанельных общественных зданий и вспомогательных зданий промышленных предприятий с высотой этажа 3,3 м".

Выпуск содержит: технические требования, опалубочные чертежи панелей с выборкой материалов на них, опалубочные узлы, пространственные каркасы со спецификацией изделий на них, арматурные узлы, плоские арматурные изделия и закладные изделия, а также выборку стали.

Номенклатура внутренних стеновых панелей нулевого цикла настоящего выпуска сокращена по сравнению с номенклатурой панелей выпуска 3-I серии I.090.I-I на основании анализа проектирования и строительства крупнопанельных зданий с применением изделий серии I.090.I-I.

Рабочие чертежи панелей внутренних стен нулевого цикла разработаны применительно к зданиям с размерами планировочной сетки кратной 600 мм.

Панели запроектированы в соответствии с требованиями СНиП 2.03.0I-84, ВСН 32-77, ГОСТ I2504-80*.

2. Конструкция панелей

Панели запроектированы из тяжелого цементного бетона класса В I2,5 толщиной I60 мм. Панели без проемов и простенки панелей с проемами армированы конструктивно. Верхние и нижние перемычки панелей армированы по расчету на нагрузку от опорного сечения 29 тс/м.

Для повышения несущей способности панелей необходимо применять бетон более высокого класса, для повышения несущей способности опорных граней - применять косвенное армирование.

Панели, отвечающие этим требованиям, разрабатываются как индивидуальные изделия.

На боковых гранях панелей предусмотрены закладные изделия и монтажные петли для соединения панелей, а также шпонки, обеспечивающие совместную работу с примыкающими конструкциями после заполнения стыков бетоном. На верхних гранях панелей установлены строповочные петли.

Армирование панелей производится сварными пространственными каркасами, которые устанавливаются в формующее оборудование в собранном виде, включая петлевые выпуски и закладные изделия.

Пространственные каркасы состоят из плоских арматурных каркасов, отдельных стержней, петлевых выпусков и закладных изделий.

Арматурная сталь для плоских каркасов, закладных изделий и отдельных стержней принята класса А-II по ГОСТ 5781-82 и Вр-I по ГОСТ 6727-80, для анкерных выпусков - класса А-I по ГОСТ 5781-82, для строповочных петель - класса А-I по ГОСТ 5781-82.

Для закладных изделий принята полосовая сталь и прокат.

Марка простатной стали для закладных изделий должна назначаться в конкретном проекте в соответствии с указаниями СНиП 2.03.0I-84 (Приложение I и 2) в зависимости от температуры наружного воздуха.

3. Изготовление панелей

При изготовлении панелей следует руководствоваться указаниями ГОСТ I2504-80. Панели должны изготавливаться в инвентарной заводской оснастке. При этом необходимо выполнять следующие требования:

- панели формуются в кассетных установках;
- проектное положение пространственного каркаса в кассетном отсеке в процессе бетонирования обеспечить навесными арматурными крючками или другими способами; по толщине отсека каркас фиксировать поперечными стержнями вертикальных и горизонтальных каркасов;
- термообработку панелей производить при температуре не выше 70°С, допускается воздействие температуры до 85°С на срок не более 30 минут;
- распалубку панелей производить при достижении бетоном прочности не менее 70% проектной.

Контроль качества панелей при изготовлении должен производиться путем систематического пооперационного контроля: прочности бетонных кубов и арматуры, точности укладки пространственных каркасов, толщины защитных слоев.

Прочность бетона к моменту отпуска изделий с завода, если она не оговорена в проекте, должна быть не менее 70% проектной марки бетона для теплого времени года и I00% - для применения в зимних условиях.

Приемка панелей ОТК завода и контрольная выборочная проверка потребителем производится в соответствии с ГОСТ I2504-80*.

		I.090.I-I/88. 3-I - ТТ	
НАЧОТС	Волынский		
НКОНТР	Лефтьева		
ГЛКОНС	Шад		
ГИП	Кочин	Технические требования	СТАДИЯ: Р; ЛИСТ: I; ЛИСТОВ: 2
ГИП	Шанаурова		ЦНИИЭП торгово-бытовых зданий туристских комплексов
ПРОВЕР	Кочин		
РАЗРАБ	Мысовский		

При освоении производства панелей и при изменении технологичности их изготовления рекомендуется провести испытания панелей и оценку их прочности и трещиностойкости по ГОСТ 8829-85.

4. Указания по хранению и транспортировке панелей

Хранение и транспортировка панелей должны выполняться в соответствии с требованиями ГОСТ 12504-80*. Подъем панелей производится с применением самобалансирующих траверс, обеспечивающих вертикальное положение панелей, наклон строп к вертикалям допускается не более 15^0.

Опирание панелей при хранении и транспортировке должно производиться на специальные прокладки (деревянные, резиновые и т.п.).

5. Маркировка панелей

Маркировка панелей выполнена в соответствии с ГОСТ 23009-78 "Конструкции и изделия бетонные и железобетонные сборные. Условные обозначения (марки)".

Марка содержит обозначения основных характеристик панели и состоит из буквенно-цифровых групп.

Например: ПВЦ 28.30.

Первая группа букв означает:

ПВЦ - панель внутренняя нулевого цикла (цокольная);

Вторая группа цифр (записаны через точку) обозначает габарит панели в дециметрах (длина, высота);

Марки проставляются на чертежах и спецификациях проекта в заказах заводам-изготовителям и на изделиях. Каждая изготовленная панель должна иметь маркировку согласно ГОСТ 13015.2-81, выполненную несмываемой краской.

Должны быть нанесены: марка панели, индекс предприятия, масса панели, класс бетона.

Внесение изменений в обозначения марок не допускается.

6. Изготовление арматурных пространственных каркасов, арматурных и закладных изделий

Сборка пространственных каркасов выполняется из плоских каркасов, отдельных стержней, петлевых выпусков и закладных изделий при помощи монтажных стержней в кондукторах. Все соединения следует производить сваркой в соответствии с требованиями ГОСТ 10922-75, СН 393-78.

Качество сварки, выполняемой при сборке пространственных каркасов, плоских каркасов и закладных изделий должно быть не ниже требований, предъявляемых к соединениям с ненормируемой прочностью по ГОСТ 10922-75.

При изготовлении закладных изделий следует соблюдать требования ГОСТ 14098-85.

В спецификациях и в ведомости расхода стали не учтен расход стали на осадку анкеров закладных изделий в процессе сварки втавр, который составляет до 2% расхода стали на эти анкера.

7. Маркировка пространственных каркасов, арматурных и закладных изделий

Марки пространственных каркасов имеют буквенно-цифровое обозначение. Группа букв означает:

КП - каркас пространственный;

Группа цифр (записаны через точку) обозначает габарит панели в дециметрах (длина, высота).

Марки плоских арматурных изделий и закладных изделий имеют буквенно-цифровое обозначение.

Группа букв означает:

КР - каркас плоский;
МН - изделие закладное;
АН - петля монтажная (анкер);
СП - строповочная петля.

Группа цифр обозначает порядковый номер изделия.

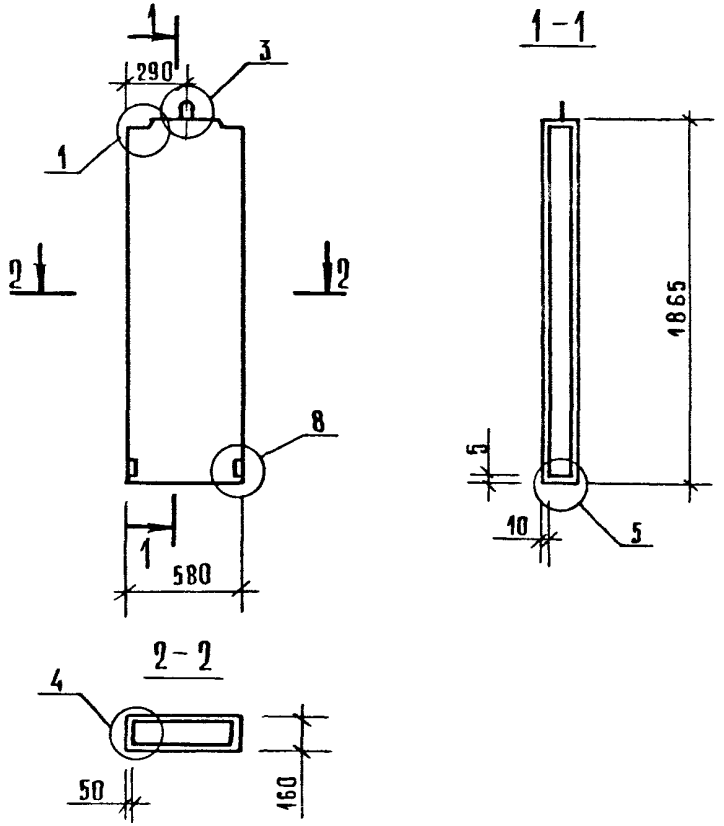

Марка панели	Масса, т	Класс бетона	Объем бетона м³	Расход стали кг	Марка арматурного изделия	Кол. шт.	Обозначение документа
ПВЦ 6.19	0,43	В12,5	0,17	8,24	КП 6.19	1	К 8

Узлы см. К7

Ведомость расхода стали см. К33

Нач. отд.	Волынский		1.090.1-1/88.3-1-К1
Н. контр.	Мысовский		
Гл. конст.	Шац		Панель цокольная ПВЦ 6.19
ГИП	Кочин		Стадия Р; Лист; Листов 1
ГИП	Шанаурова		ЦНИИЭП торгово-бытовых зданий и туристских комплексов
Разраб.	Алексеева		

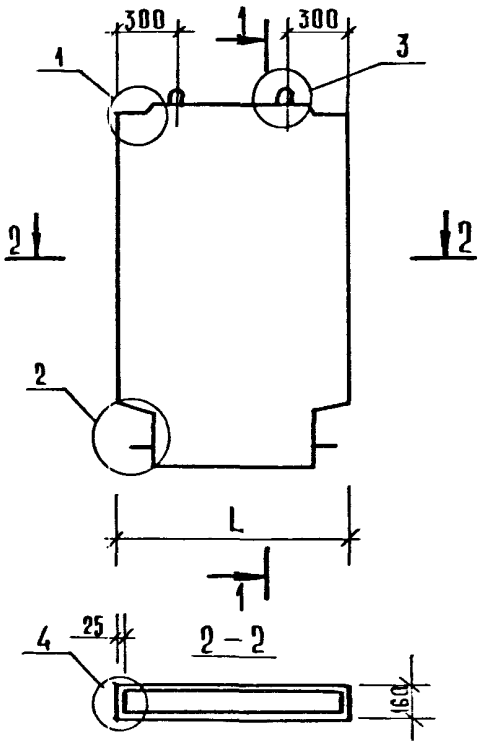

Марка панели	L, мм
ПВЦ 12.19	1180
ПВЦ 18.19	1780

Марка панели	Масса, т	Класс бетона	Объем бетона м³	Расход стали, кг	Марка арматурного изделия	Кол. шт.	Обозначение документа
ПВЦ 12.19	0,84	В12,5	0,34	9,08	КП 12.19	1	К 9
ПВЦ 18.19	1,28	В12,5	0,51	10,82	КП 18.19	1	К 9

Узлы см. К7

Ведомость расхода стали см. К33

Нач. отд.	Волынский		1.090.1-1/88.3-1-К2
Н. контр.	Мысовский		
Гл. конст.	Шац		Панель цокольная ПВЦ 12.19 ; ПВЦ 18.19
ГИП	Кочин		Стадия Р; Лист; Листов 1
ГИП	Шанаурова		ЦНИИЭП торгово-бытовых зданий и туристских комплексов
Разраб.	Алексеева		

Инв. № подл. | Подп. и дата | Взам. инв. №

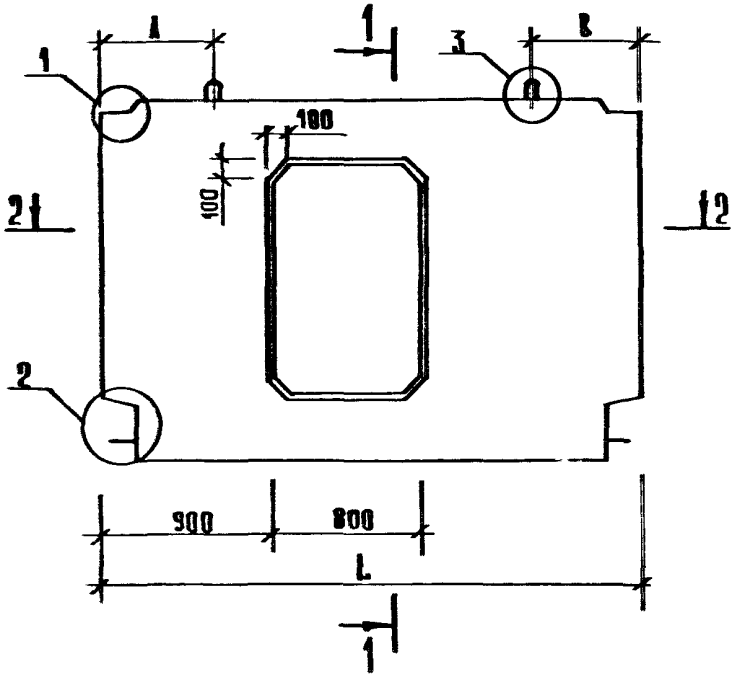

1-1

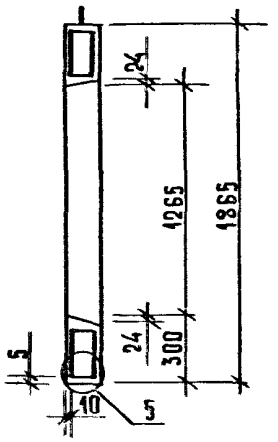

2-2

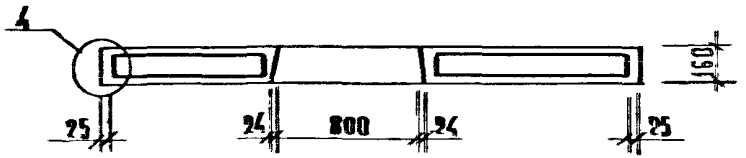

МАРКА ПАНЕЛИ	L, ММ	A, ММ	B, ММ
ПВЦ 28.19	2800	570	530
ПВЦ 29.19	2890	630	560
ПВЦ 30.19	2980	680	600

МАРКА ПАНЕЛИ	МАССА Т	КЛАСС БЕТОНА	ОБЪЕМ БЕТОНА $М^3$	РАСХОД СТАЛИ, КГ	МАРКА АРМАТУРНОГО ИЗДЕЛИЯ	КОЛ. ШТ.	ОБОЗНАЧЕНИЕ ДОКУМЕНТА
ПВЦ 28.19	1,64	В12,5	0,66	29,16	КП 28.[illegible]	1	К10
ПВЦ 29.19	1,69	В12,5	0,68	29,84	КП 29.19	1	К10
ПВЦ 30.19	1,75	В12,5	0,70	30,70	КП 30.19	1	К10

Узлы см. К7

Ведомость расхода стали см. К33

Нач отд	Волынский	
Н контр	Мысовский	
Гл конст	Шац	
ГИП	Кочин	
ГИП	Шанаурова	
Разраб	Алексеева	

1.090.1-1/88. 3-1-К3

Панель цокольная ПВЦ 28.19; ПВЦ 29.19; ПВЦ 30.19

Стадия	Лист	Листов
Р		1

ЦНИИЭП

Торгов. быт. здани. туристич. к[illegible]

Инв. № подл. | Подп. и дата | Взам. инв. №

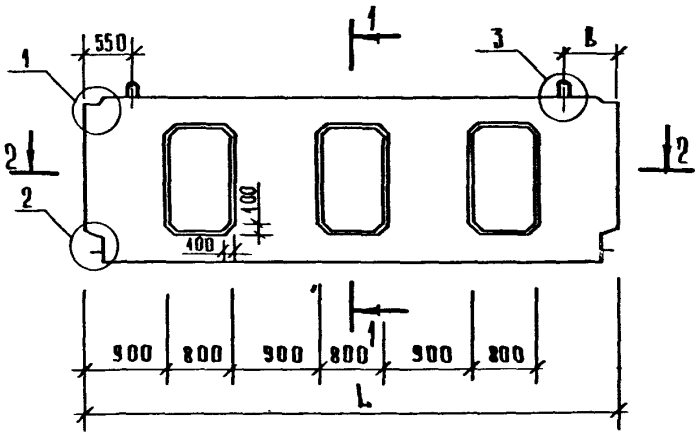

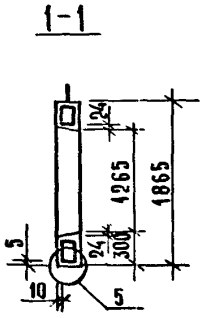

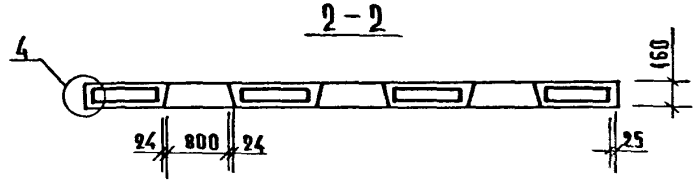

Марка панели	Масса, т	Класс бетона	Объем бетона м³	Расход стали, кг	Марка арматурного изделия	Кол. шт.	Обозначение документа
ПВЦ 59.19	3,12	В12,5	1,25	56,98	КП 59.19	1	К11
ПВЦ 60.19	3,16	В12,5	1,27	57,82	КП 60.19	1	К11

Марка панели	L, мм	В, мм
ПВЦ 59.19	5890	600
ПВЦ 6019	5990	550

Узлы см. К7

Ведомость расхода стали см. К33

Нач. отд.	Золинский		
Н. контр.	Мысовский		
Гл. конст.	Шац		
ГИП	Кочин		
ГИП	Шаназаров		
Разраб.	Алексеева		

1.090.1-1/88. 3-1-К4

Панель цокольная
ПВЦ 59.19
ПВЦ 60.19

Стадия	Лист	Листов
Р		1

ЦНИИЭП торгово-бытовых зданий и туристских комплексов

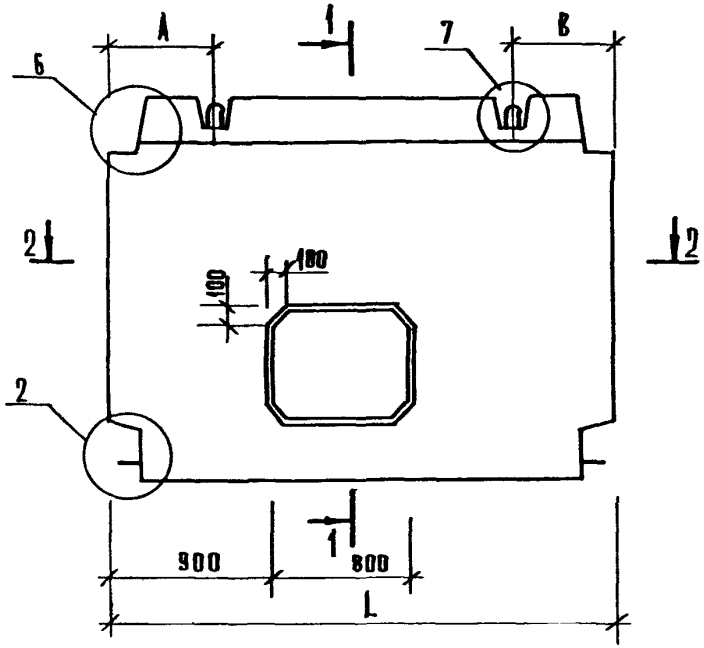

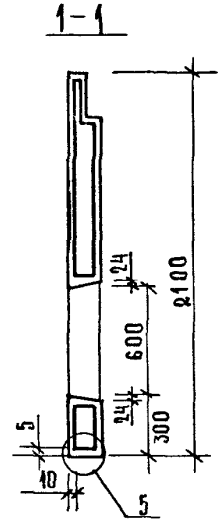

2 – 2

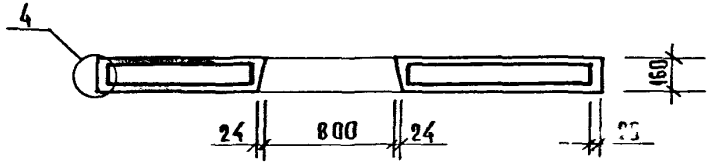

МАРКА ПАНСАЛ	МАССА Т	КЛАСС БСТОНА	ОБЪЕМ БЕТОНА М³	РАСХОД СТАЛ, КГ	МАРКА АРМАТУРНОГО ИЗДЕЛИЯ	КОЛ ШТ.	ОБОЗНАЧЕНИЕ ДОКУМЕНТА
ПВЦ 29.21	2,02	В12,5	0,81	27,60	КП 29.21	1	К12
ПВЦ 30.21	2,08	В12,5	0,83	28,36	КП 30.21	1	К12

Узлы см. К7

Ведомость расхода стали см. К33

МАРКА ПАНСАЛ	L, ММ	А, ММ	В, ММ
ПВЦ 29.21	2890	630	560
ПВЦ 30.21	2980	680	600

Нач.отд.	Волынский		
Н.контр.	Мысовский		
Гл.конст.	Шац		
ГИП	Кочин		
ГИП	Шанаурова		
Разраб.	Алексеева		

1.090.1-1/88.3-1-К5

Панель цокольная
ПВЦ 29.21
ПВЦ 30.21

Стадия	Лист	Листов
Р		1

ЦНИИЭП Торгово-бытовых зданий туристских комплексов

Инв.№ подл. | Подп. и дата | Взам.инв.№

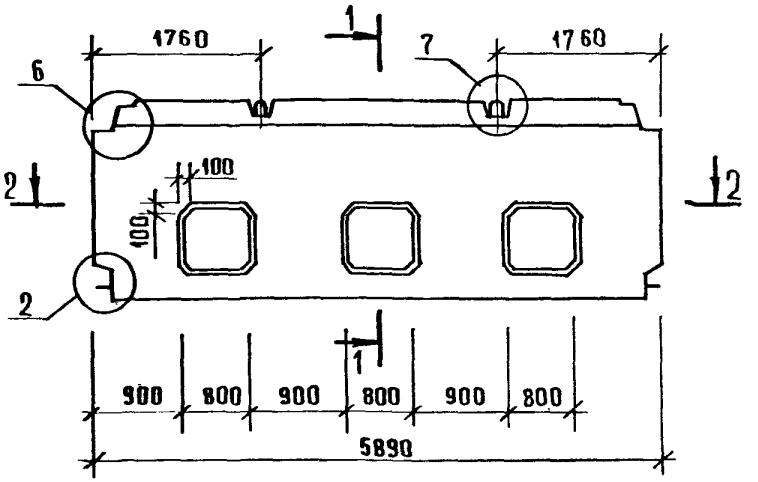

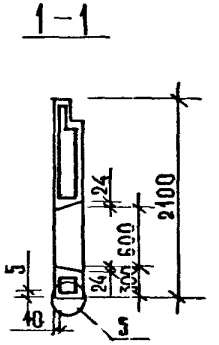

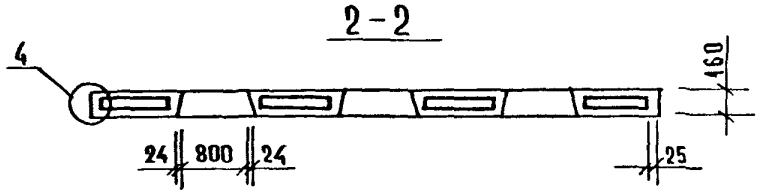

МАРКА ПАНЕЛИ	МАССА Т	КЛАСС БЕТОНА	ОБЪЕМ БЕТОНА М³	РАСХОД СТАЛИ, КГ	МАРКА АРМАТУРНОГО ИЗДЕЛИЯ	КОЛ ШТ.	ОБОЗНАЧЕНИЕ ДОКУМЕНТА
ПВЦ 59.21	3,89	В12,5	1,56	50.62	КП 59.21	1	К13

Узлы см. К7.

Ведомость расхода стали см. К33.

Нач.отд	Волынский		
Н.контр	Мысовский		
Гл.конст	Шац		
ГИП	Кочин		
ГИП	Шаназрова		
Разраб.	Алексеева		

1.090.1-1/88. 3-1-К6

Панель цокольная ПВЦ 59.21

Стадия	Лист	Листов
Р		1

ЦНИИЭП торгово-бытовых зданий и туристских комплексов

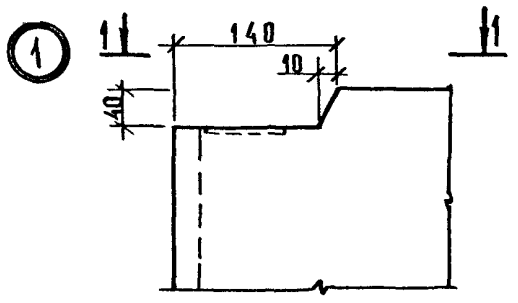

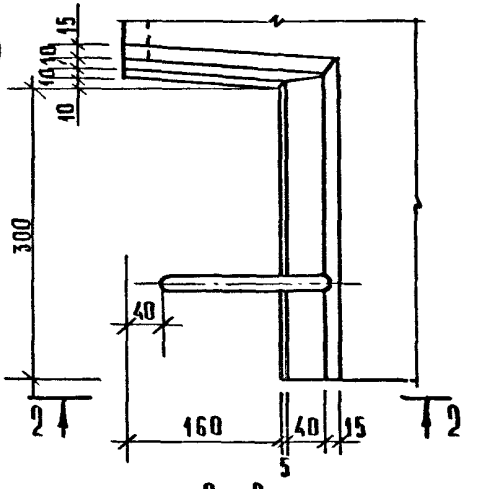

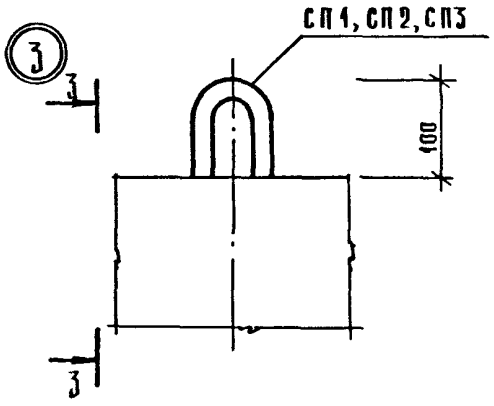

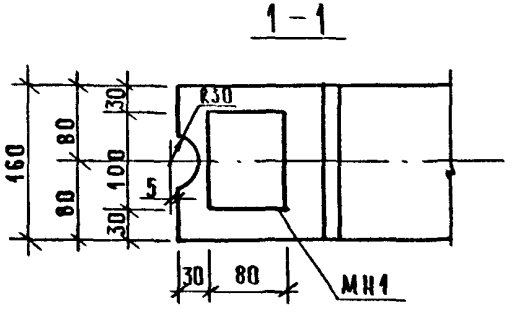

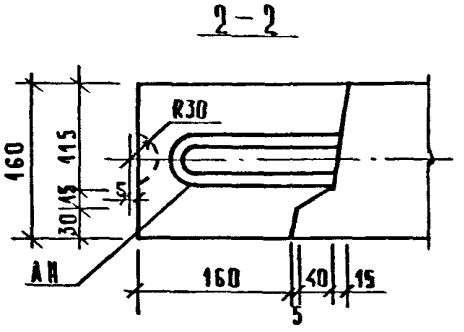

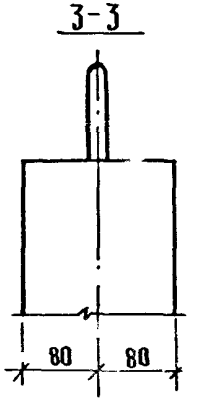

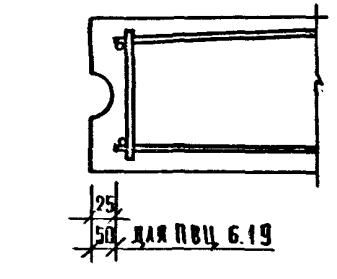

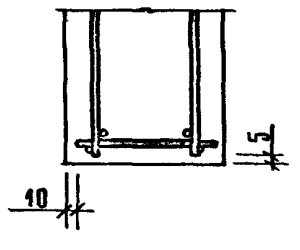

Нач отд	Волынский		1.090.1-1/88. 3-1-К7
Н контр	Мысовский		
Гл конс	Шац		Узлы опалубочные
ГИП	Кочин		Стадия Р; Лист 1; Листов 3
ГИП	Шанаурова		ЦНИИЭП торгово-бытовых зданий и туристских комплексов
Разраб	Алексеева		

⑥

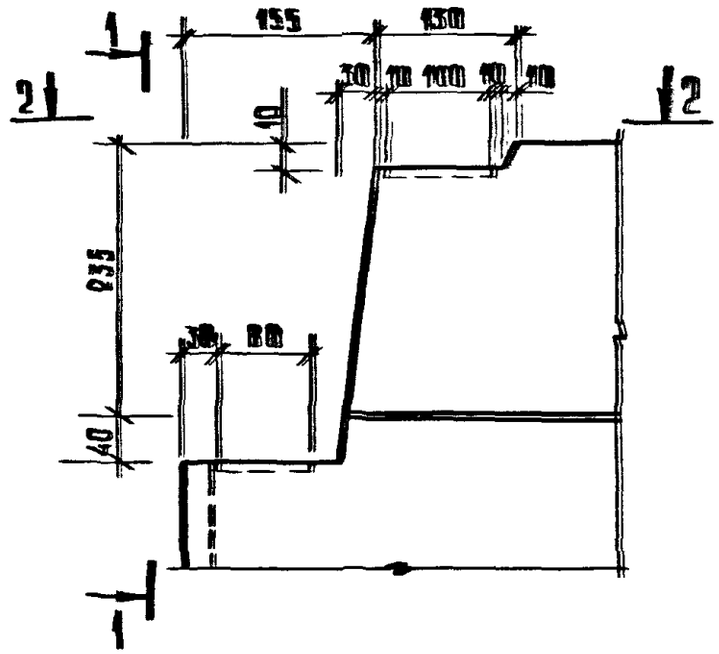

1–1

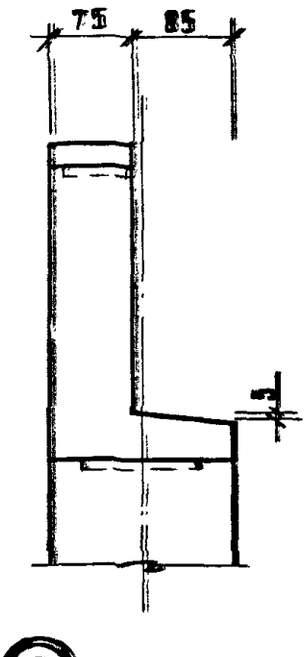

⑦

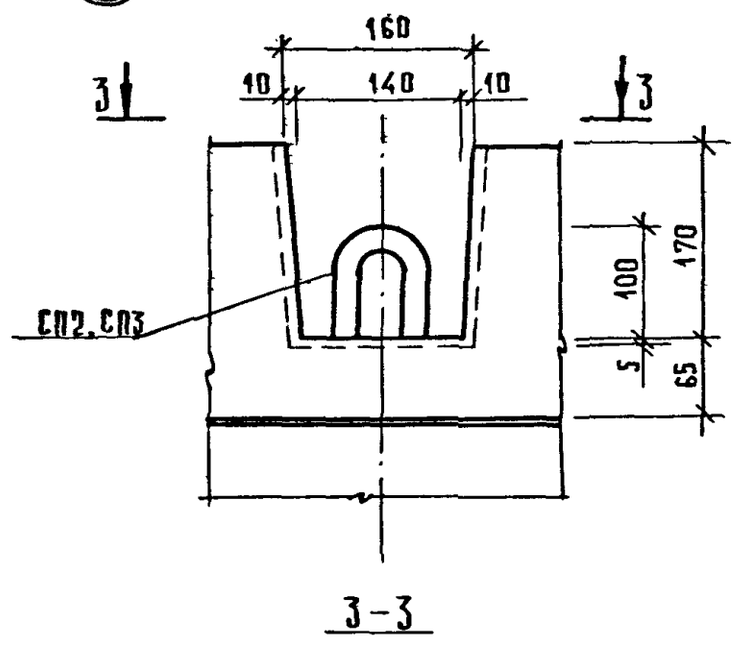

3–3

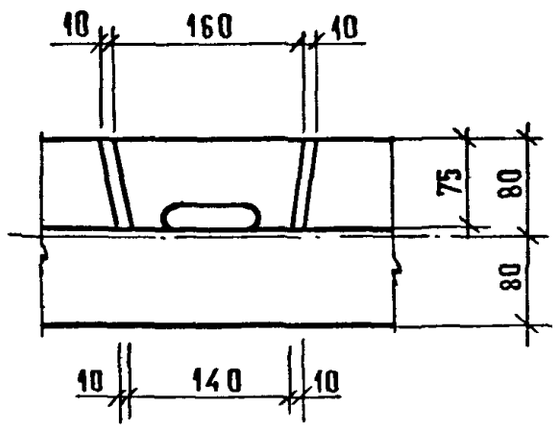

2–2

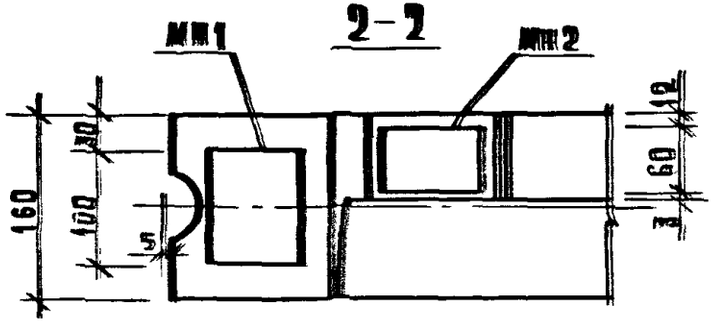

⑧

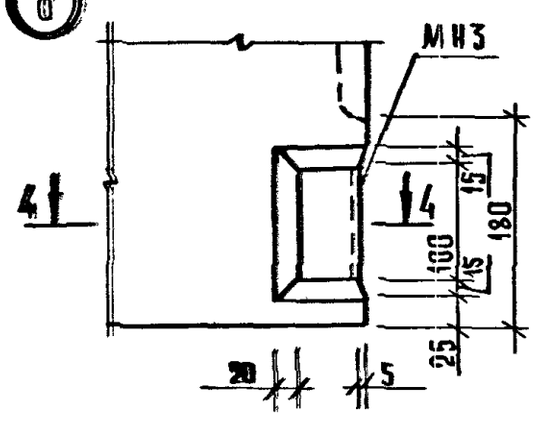

4–4

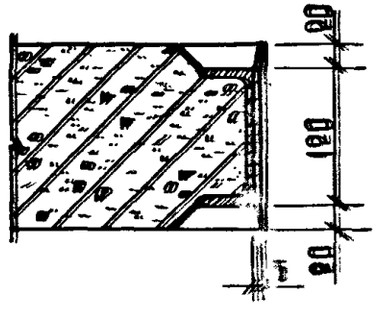

23785 12

ФРАГМЕНТ ПАНЕЛИ С РАЗБИВКОЙ ШПОНОК

для ПВЦ 59.19; ПВЦ 60.19; ПВЦ 28.19; ПВЦ 29.19; ПВЦ 12.19; ПВЦ 18.19

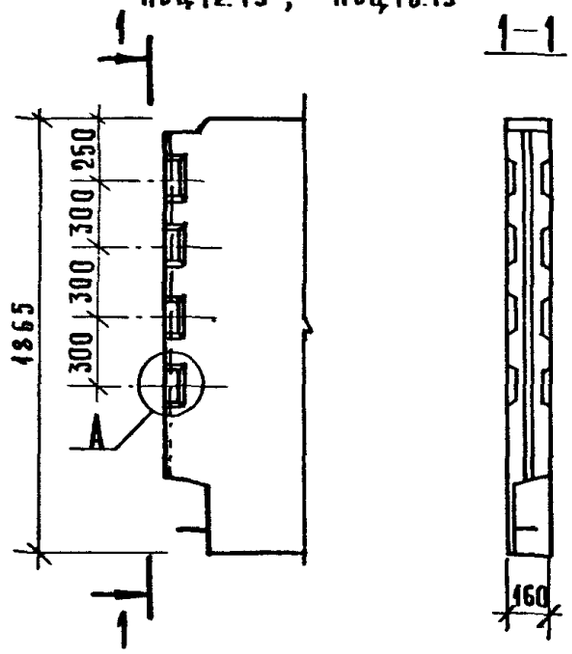

1–1

для ПВЦ 59.21; ПВЦ 60.21; ПВЦ 30.21

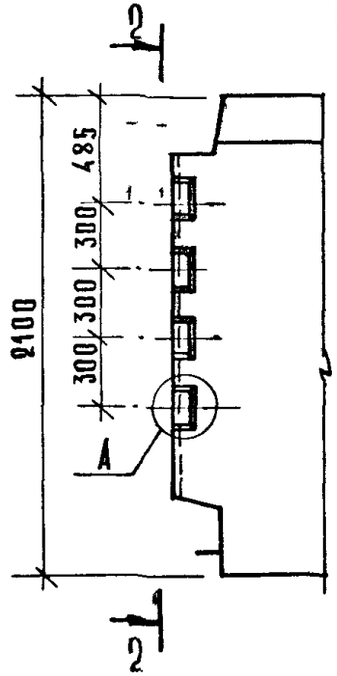

2–2



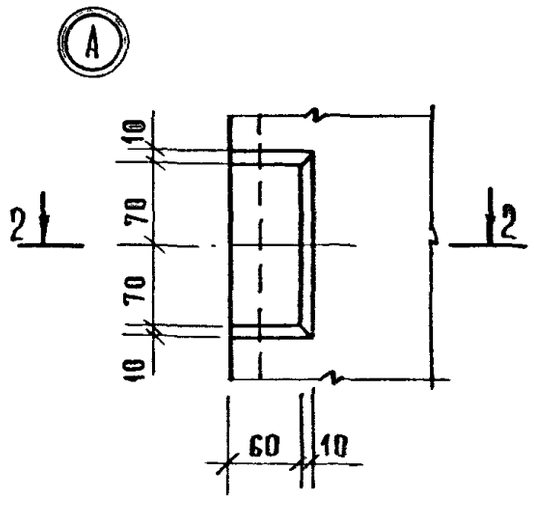

2–2

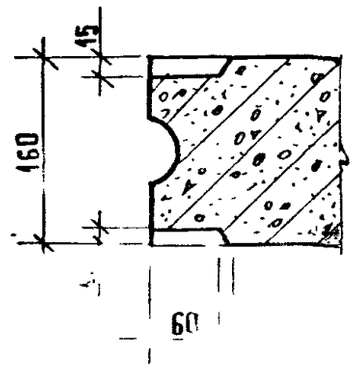

для ПВЦ 6.19

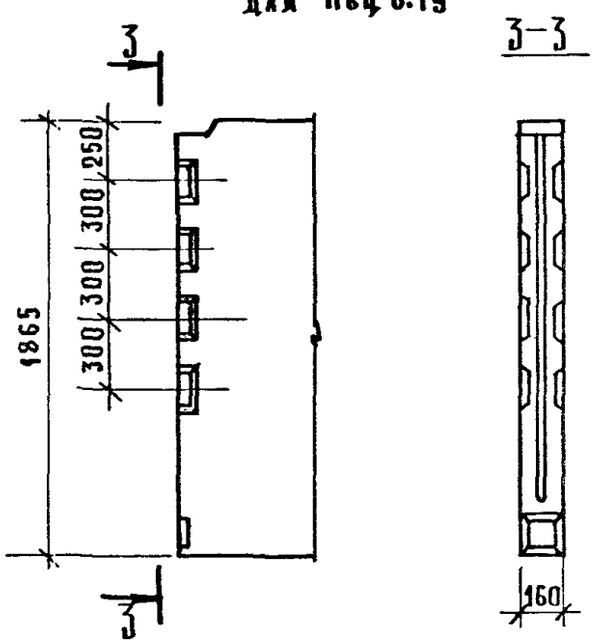

3–3

Инв.№ подлинника | Подпись и дата | Взам.инв.№

23785 13

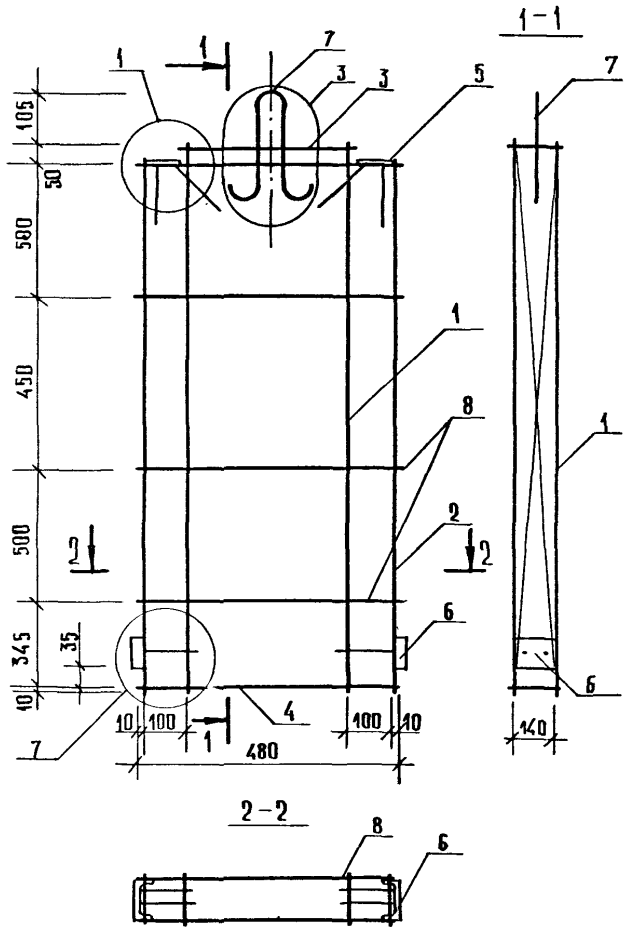

Марка пространственный каркас	поз.	Марка арматурного изделия	кол.	Масса, кг		Документ
				1 шт.	всего	
КП 6.19	1	КАРКАС КР 1	2	0,66	1,32	К 15
	2	КР 29	2	0,61	1,23	К 26
	3	КР 10	1	0,10	0,10	К 18
	4	КР 18	1	0,21	0,21	К 21
	5	ИЗД. ЗАКЛАДНОЕ МН1	2	0,72	1,44	К 27
	6	— " — " МН3	2	1,32	2,64	К 29
	7	ПЕТЛЯ СТРОПОВОЧ. СП1	1	0,72	0,72	К 31
	8	Ø5 BpI L=480;	8	0,07	0,57	Б Ч
				ИТОГО:	8,24	

Арматурные узлы см. К 14

Арматура класса BpI по ГОСТ 6727-80*

Нач. отд.	Вольянский		1.090.1-1/88.3-1-К8
Н. контр.	Алексеева		
Гл. конст.	Шац		Каркас пространственный КП 6.19
ГИП	Кочин		Стадия: Р; Лист; Листов: 1
ГИП	Шанзарова		ЦНИИЭП торгово-бытовых зданий и туристских комплексов
Разраб.	Мысовской		

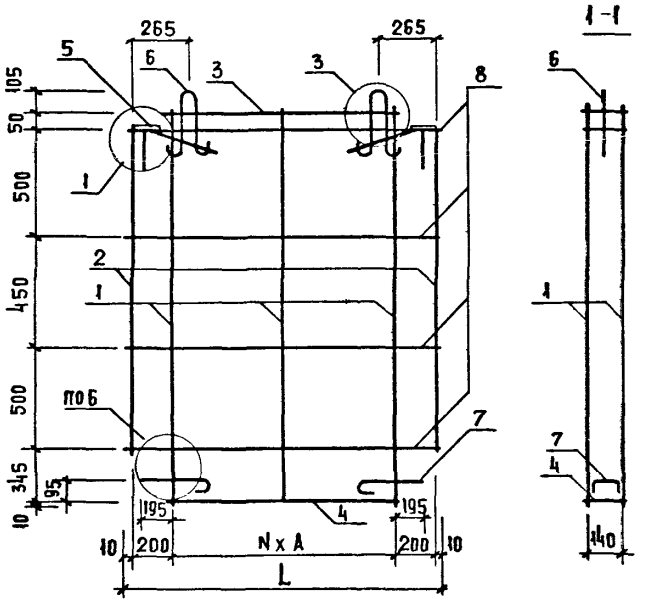

2-2

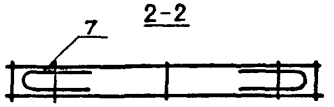

МАРКА ПРОСТРАНСТВЕННОГО КАРКАСА	ПОЗ.	МАРКА АРМАТУРНОГО ИЗДЕЛИЯ	КОЛ.	МАССА, КГ 1 шт.	МАССА, КГ Всего	ДОКУМЕНТ
КП 12.19	1	КАРКАС КР1	2	0.66	1.32	К15
	2	КР3	2	0.52	1.04	К15
	3	КР5	1	0.34	0.34	К17
	4	КР13	1	0.28	0.28	К19
	5	ИЗД. ЗАКЛАДНОЕ МН1	2	0.72	1.44	К27
	6	ПЕТЛЯ СТРОПОВОЧ. СП1	2	0.72	1.44	К31
	7	СТ. ГНУТЫЙ АН	2	0.97	1.94	К30
	8	ф5 ВрI L=1130	8	0.16	1.28	Б4
				ИТОГО:	9.08	
КП 18.19	1	КАРКАС КР1	3	0.66	1.98	К15
	2	КР3	2	0.52	1.04	К15
	3	КР6	1	0.56	0.56	К17
	4	КР14	1	0.50	0.50	К20
	5	ИЗД. ЗАКЛАДНОЕ МН1	2	0.72	1.44	К27
	6	ПЕТЛЯ СТРОПОВОЧ. СП1	2	0.72	1.44	К31
	7	СТ. ГНУТЫЙ АН	2	0.97	1.94	К30
	8	ф5 ВрI L=1730	8	0.24	1.92	Б4
				ИТОГО:	10.82	

МАРКА	L, мм	A, мм	N
КП 12, 19	1130	710	1
КП 18, 19	1730	655	2

Арматурные узлы см К 14

Арматура класса ВрI по ГОСТ 6727-80*.

НАЧ. ОТД.	ВОЛЫНСКИЙ	
Н. КОНТР.	АНЕКСЕЕВА	
ГЛ. КОНСТ.	ШАЦ	
ГИП	ЖОЧИН	
ГИП	ШАНДУРОВА	
РАЗРАБ.	МЫСОВСКИЙ	

1.090.1-1/88 3-1 К9

КАРКАС ПРОСТРАНСТВЕННЫЙ КП 12.19; КП 18.19;

СТАДИЯ	ЛИСТ	ЛИСТОВ
Р		1

ЦНИИЭП ТОРГОВО-БЫТОВ. ЗДАНИЙ И ТУРИСТСКИХ КОМПЛЕКСОВ

ИНВ. N ПОДЛ. | ПОДПИСЬ И ДАТА | ВЗАМ. ИНВ. N

23785 15

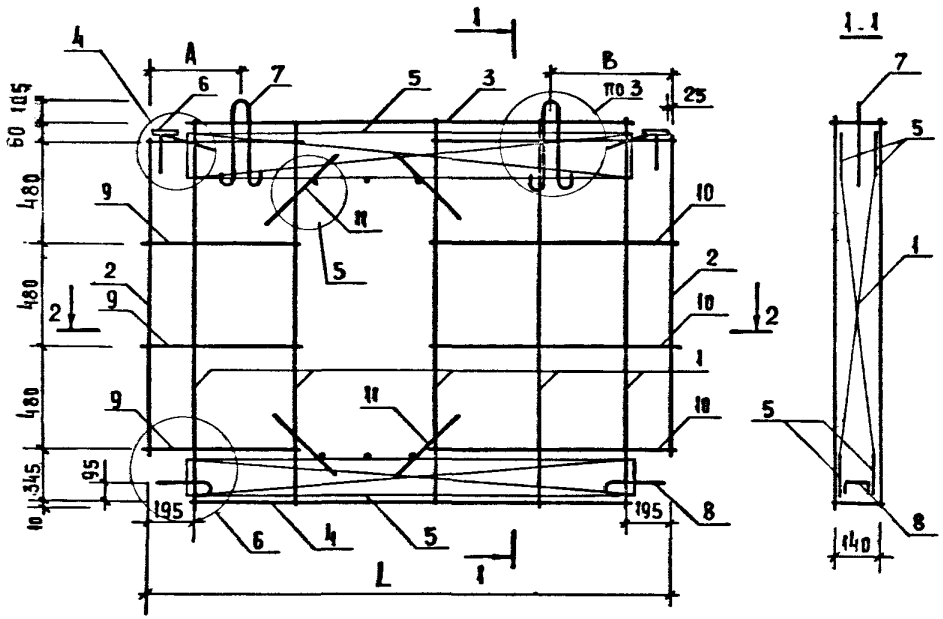

МАРКА ПРОСТРАНСТВЕННОГО КАРКАСА	ПОЗ.	МАРКА АРМАТУРНОГО ИЗДЕЛИЯ.	КОЛ.	МАССА 1 шт	МАССА Всего	ДОКУМЕНТ
КП 28.19	1	КАРКАС КР2	5	0,62	3,10	К 15
	2	КР3	2	0,52	1,04	К 15
	3	КР7	1	0,94	0,94	К 17
	4	КР15	1	0,88	0,88	К 20
	5	КР24	4	3,84	15,36	К 24
	6	ИЗД. ЗАКЛАДНОЕ МН1	2	0,72	1,44	К 27
	7	ПЕТЛЯ СТРОПОВ. СП2	2	1,07	2,14	К 31
	8	СТ. ГНУТЫЙ АН	2	0,97	1,94	К 30
	9	ф5 ВрI L=845	6	0,12	0,72	Б4
	10	ф5 ВрI L=1045	6	0,14	0,84	Б4
	11	ф5 ВрI L=600	8	0,08	0,64	Б4
	12	ф5 ВрI L=150	6	0,02	0,12	Б4
				Итого:	29,16	
КП 29.19	1	КАРКАС КР2	5	0,62	3,10	К 15
	2	КР3	2	0,52	1,04	К 15
	3	КР8	1	0,96	0,96	К 18
	4	КР16	1	0,94	0,94	К 20
	5	КР25	4	3,96	15,84	К 24
	6	ИЗД. ЗАКЛАДНОЕ МН1	2	0,72	1,44	К 27
	7	ПЕТЛЯ СТРОПОВ. СП2	2	1,07	2,14	К 31
	8	СТ. ГНУТЫЙ АН	2	0,97	1,94	К 30
	9	ф5 ВрI L=845	6	0,12	0,72	Б4

МАРКА	L, мм	A, мм	B, мм
КП 28.19	2750	535	495
КП 29.19	2840	595	525
КП. 30.19	2930	645	565

Арматура класса ВрI по ГОСТ 6727-80*

Продолжение таблицы см. лист 2

Арматурные узлы см. К14

Нач.отд.	Волынский		
Н.контр.	Алексеева		
Гл.конст.	Шац		
ГИП	Кочин		
ГИП	Шакаурова		
Разраб.	Мысовский		

1.090.1-1/88.3-1-К10

КАРКАС ПРОСТРАНСТВЕННЫЙ КП28.19; КП29.19; КП30.19

СТАДИЯ	ЛИСТ	ЛИСТОВ
Р	1	2

ЦНИИЭП Торгово-бытовых зданий и туристских комплексов

Продолжение табл.

Марка пространственного каркаса	Поз.	Марка арматурного изделия	Кол.	Масса 1 шт.	Масса всего	Документ
КП 29.19	10	ф5 BpI L= 1135	6	0.16	0.96	Б4
	11	ф5 BpI L= 600	8	0.08	0.64	Б4
	12	ф5 BpI L= 150	6	0.02	0.12	Б4
				Итого:	29.84	
КП 30.19	1	КАРКАС КР 2	5	0.62	3.10	К 15
	2	КР 3	2	0.52	1.04	К 15
	3	КР 9	1	1.02	1.02	К 18
	4	КР 17	1	0.96	0.96	К 21
	5	КР 26	4	4.14	16.56	К 24
	6	ИЗД. ЗАКЛАДН. МН 1	2	0.72	1.44	К 27
	7	ПЕТЛЯ СТРОПОВ. СП2	2	1.07	2.14	К 31
	8	СТ. ГНУТЫЙ АН	2	0.97	1.94	К 30
	9	ф5 BpI L = 845	6	0.12	0.72	Б4
	10	ф5 BpI L = 1225	6	0.17	1.02	Б4
	11	ф5 BpI L = 600	8	0.08	0.64	Б4
	12	ф5 BpI L= 150	6	0.02	0.12	Б4
				Итого:	30.70	

Арматура класса B[illegible] по ГОСТ 6727-80*

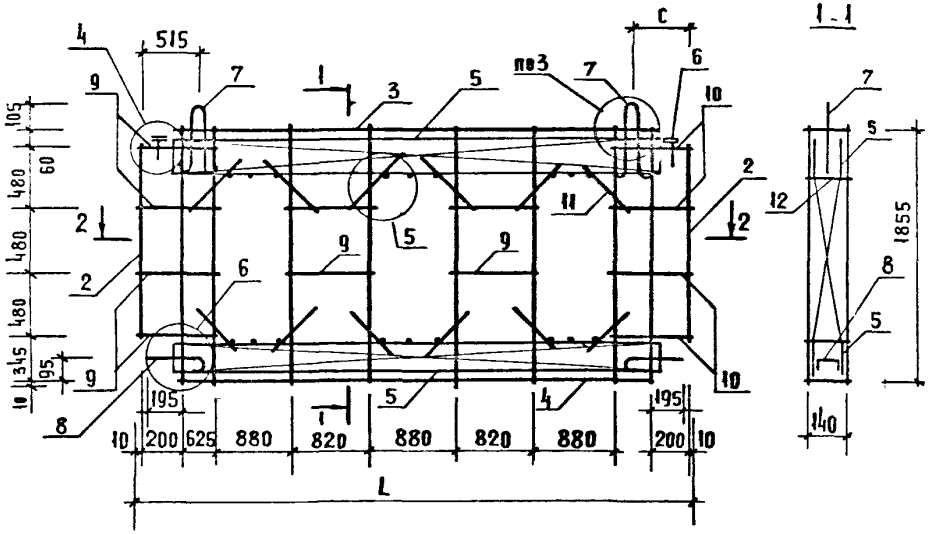

МАРКА	L, мм	С, мм
КП 59.19	5840	535
КП 60.19	5930	615

МАРКА ПРОСТРАНСТВЕННОГО КАРКАСА	ПОЗ.	МАРКА АРМАТУРНОГО ИЗДЕЛИЯ	КОЛ.	МАССА 1 ШТ	МАССА ВСЕГО	ДОКУМЕНТ
КП59.19.	1	КАРКАС КР2	8	0.62	4.96	К 15
	2	КР3	2	0.52	1.04	К 15
	3	КР11	1	2.10	2.10	К 19
	4	КР19	1	2.06	2.06	К 21
	5	КР27	4	8.86	35.44	К 25
	6	ИЗД. ЗАКЛАДН. МН1	2	0.72	1.44	К 27
	7	ПЕТЛЯ СТРОПОВ. СП3	2	1.72	3.44	К 31
	8	СТ. ГНУТЫЙ АН	2	0.97	1.94	К 30
	9	ф5 BpI L=845	14	0.12	1.68	Б4
	10	ф5 BpI L=735	6	0.10	0.60	Б4
	11	ф5 BpI L=600	24	0.08	1.92	Б4
	12	ф5 BpI L=150	18	0.02	0.36	Б4
				ИТОГО:	56,98	
КП 60.19	1	КАРКАС КР2	8	0.62	4.96	К15
	2	КР3	2	0.52	1.04	К15
	3	КР12	1	2.14	2.14	К19
	4	КР20	1	2.10	2.10	К22
	5	КР28	4	9.02	36.08	К25
	6	ИЗД. ЗАКЛАДН. МН1	2	0.72	1.44	К27
	7	ПЕТЛЯ СТРОПОВ. СП3	2	1.72	3.44	К31
	8	СТ. ГНУТЫЙ АН	2	0.97	1.94	К30
	9	ф5BpI L=845	14	0.12	1.68	Б4
	10	ф5BpI L=825	6	0.12	0.72	Б4
	11	ф5BpI L=600	24	0.08	1.92	Б4
	12	ф5BpI L=150	18	0.02	0.36	Б4
				ИТОГО:	57.82	

АРМАТУРА КЛАССА BpI ПО ГОСТ 6727-80*
АРМАТУРНЫЕ УЗЛЫ СМ. К14.

НАЧ. ОТД.	ВОЛЫНСКИЙ	
Н. КОНТР.	АЛЕКСЕЕВА	
ГЛ. КОНСТ.	ШАЦ	
ГИП	КОЧИН	
ГИП	ШАНАУРОВА	
РАЗРАБ.	МЫСОВСКИЙ	

1.090.1-1/88.3-1 К11

КАРКАС ПРОСТРАНСТВЕННЫЙ КП 59.19; КП 60.19

СТАДИЯ	ЛИСТ	ЛИСТОВ
Р		1

ЦНИИЭП Торгово-бытовых зданий и туристских комплексов

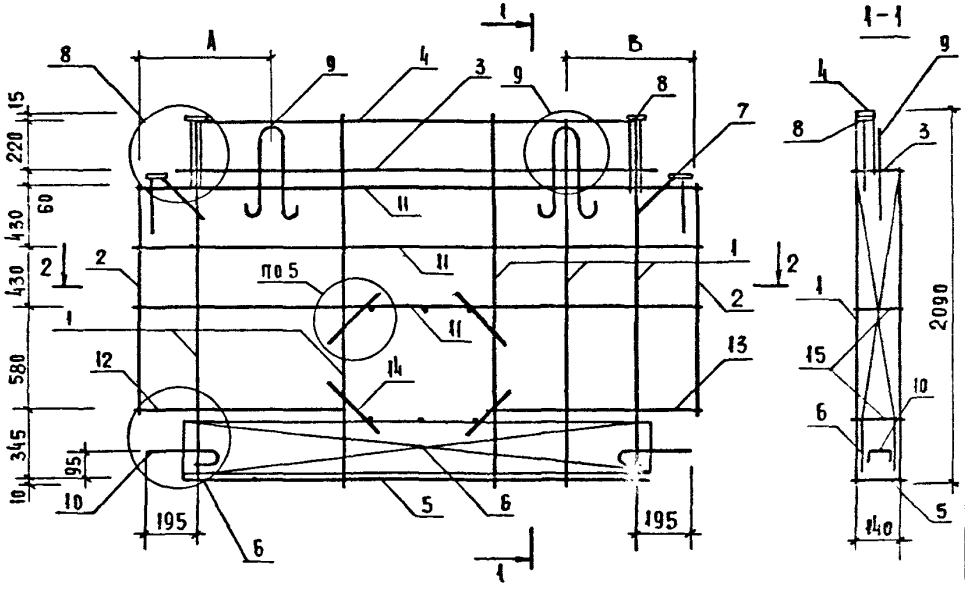

МАРКА ПРОСТРАНСТВЕННОГО КАРКАСА	ПОЗ.	МАРКА АРМАТУРНОГО ИЗДЕЛИЯ	КОЛ.	МАССА 1 шт.	МАССА Всего	ДОКУМЕНТ
КП 30.21	1	КАРКАС КР4	5	0.75	3.75	К 16
	2	КР3	2	0.52	1.04	К 15
	3	КР9	1	1.02	1.02	К 18
	4	КР23	1	0.83	0.83	К 23
	5	КР17	1	0.96	0.96	К 21
	6	КР26	2	4.14	8.28	К 24
	7	ИЗД. ЗАКЛАДНОЕ МН1	2	0.72	1.44	К 27
	8	МН2	2	0.86	1.72	К 28
	9	ПЕТЛЯ СТРОПОВ. СП2	2	1.07	2.14	К 31
	10	СТ. ГНУТЫЙ АН	2	0.97	1.94	К 30
	11	ф6 AIII L=2930	6	0.65	3.90	Б4
	12	ф5 BpI L=845	2	0.12	0.24	Б4
	13	ф5 BpI L=1225	2	0.17	0.34	Б4
	14	ф5 BpI L=600	8	0.08	0.64	Б4
	15	ф5 BpI L=150	6	0.02	0.12	Б4
				Итого:	28.36	

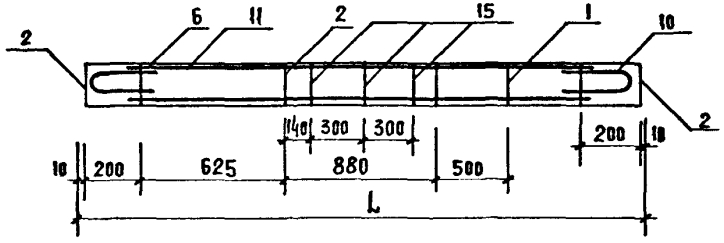

МАРКА	L, мм	A, мм	B, мм
КП. 30. 21	2930	645	565
КП. 29. 21	2840	595	525

Продолжение таблицы см. лист 2

Арматурные узлы см. К. 14

Арматура класса AIII по ГОСТ 5781-82*

Арматура класса BpI по ГОСТ 6727-80*

Нач. отд	Вольинский		
Н. контр.	Алексеева		
Гл. конст	Шац		
ГИП	Кочин		
ГИП	Шандурова		
Разраб	Мысовский		

1.090.1-1/88.3-1 К12

КАРКАС ПРОСТРАНСТВЕННЫЙ КП 29.21 КП 30.21

СТАДИЯ	ЛИСТ	ЛИСТОВ
Р	1	2

ЦНИИЭП торговых, бытовых зданий и туристских комплексов

Инв. № подл. | Подпись и дата | Взам. инв.

Продолжение табл.

Марка пространственного каркаса	Поз.	Марка арматурного изделия	Кол.	Масса 1 шт.	Масса Всего	Документ
КП 29.21	1	КАРКАС КР4	5	0.75	3.75	К 16
	2	КР3	2	0.52	1.04	К 15
	3	КР8	1	0.96	0.96	К 18
	4	КР22	1	0.79	0.79	К 22
	5	КР16	1	0.94	0.94	К 20
	6	КР25	2	3.96	7.92	К 24
	7	ИЗД. ЗАКЛАДНОЕ МН1	2	0.72	1.44	К 27
	8	МН2	2	0.86	1.72	К 28
	9	ПЕТЛЯ СТЕРЖН. СП2	2	1.07	2.14	К 31
	10	СТЕРЖЕНЬ ГНУТЫЙ АН	2	0.97	1.94	К 30
	11	ф6АIII L=2840	2	0.63	3.78	Б.Ч
	12	ф5ВрI L=845	2	0.12	0.24	Б.Ч
	13	ф5ВрI L=1135	2	0.09	0.18	Б.Ч
	14	ф5ВрI L=600	8	0.08	0.64	Б.Ч
	15	ф5ВрI L=150	6	0.02	0.12	Б.Ч
	Итого: 27.60					

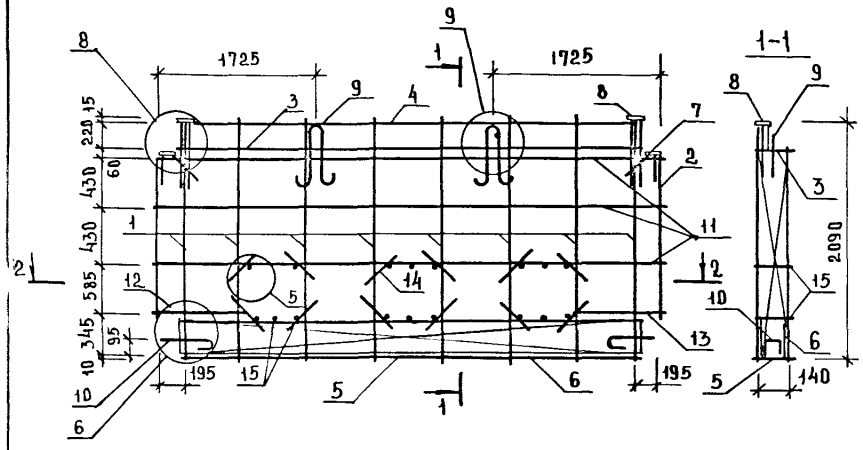

Марка пространственного каркаса	поз.	Марка арматурного изделия	Кол.	Масса 1 шт.	Масса всего	Документ
КП59.21	1	КАРКАС КР4	8	0.75	6.00	К 16
	2	КР3	2	0.52	1.04	К 15
	3	КР11	1	2.10	2.10	К 19
	4	КР21	1	1.75	1.75	К 22
	5	КР19	1	2.06	2.06	К 21
	6	КР27	2	8.78	17.56	К 25
	7	ИЗД. ЗАКЛАДНОЕ МН1	2	0.72	1.44	К 27
	8	МН2	2	0.86	1.72	К 28
	9	ПЕТЛЯ СТРОПОВ СП Ч	2	2.24	4.48	К 31
	10	СТ. ГНУТЫЙ АН	2	0.97	1.94	К 30
	11	ФЕАIII L=5840	6	1.30	7.78	Б4
	12	ф5 BpI L=845	2	0.12	0.23	Б4
	13	ф5 BpI L=645	2	0.09	0.18	Б4
	14	ф5 BpI L=600	24	0.08	1.98	Б4
	15	ф5 BpI L=150	18	0.02	0.36	Б4
				ИТОГО:	50.62	

Арматура класса AIII по ГОСТ 5781-82*

Арматура класса BpI по ГОСТ 6727-80*

Арматурные узлы см. К14

Нач.отд	Волынский	
Н.контр	Алексеева	
Гл.конст	Шац	
ГИП	Кочин	
ГИП	Шанаурова	
Разраб	Мысовский	

1.090.1-1/88 3-1 К13

Каркас пространственный КП 59.21

Стадия	Лист	Листов
Р		1

ЦНИИЭП торгово-бытовых зданий и туристских комплексов

①

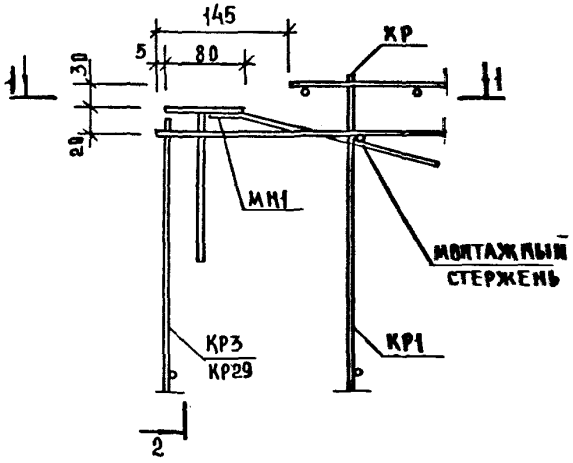

2-2

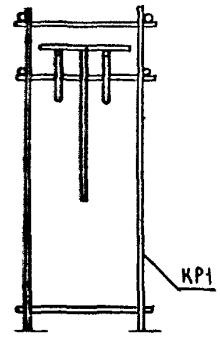

1-1

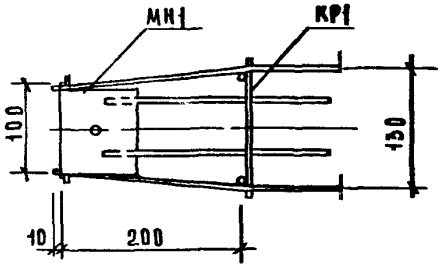

②

4-4

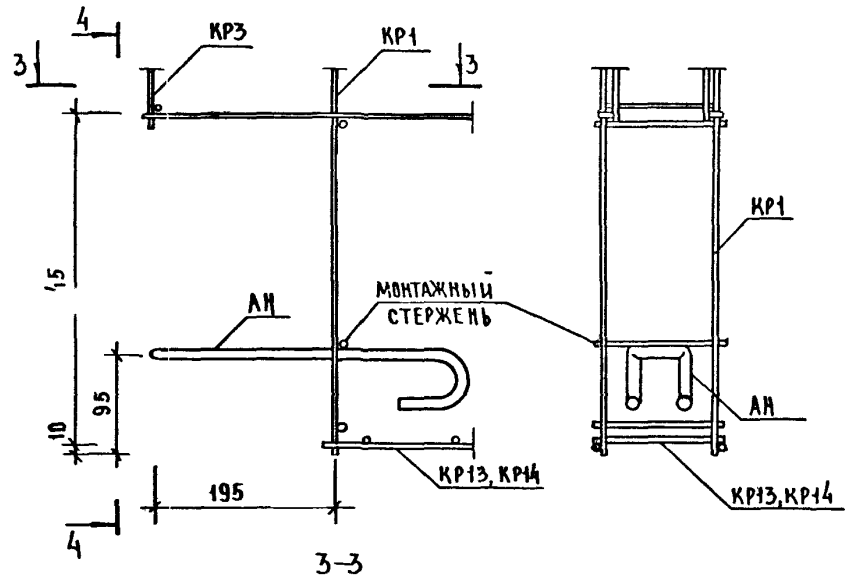

3-3

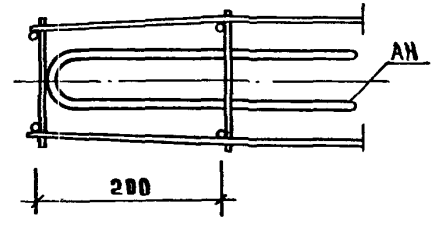

НАЧ.ОТД	ВОЛЫНСКИЙ		
Н.КОНТР	АЛЕКСЕЕВА		
ГА.КОНСТ	ШАЦ		
ГИП	КОЧИН		
ГИП	ШАНАУРОВА		
РАЗРАБ	МЫСОВСКИЙ		

1.090.1-1/88.3-1 К14

УЗЛЫ АРМАТУРНЫЕ

СТАДИЯ	ЛИСТ	ЛИСТОВ
Р	1	4

ЦНИИЭП торгово-бытовых зданий и туристских комплексов

③

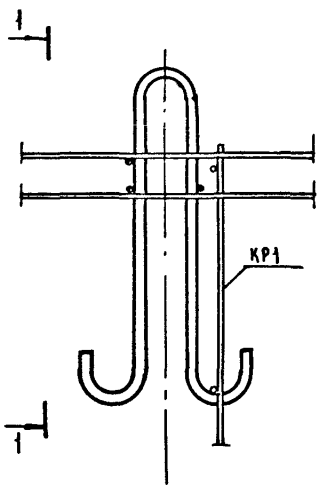

1–1

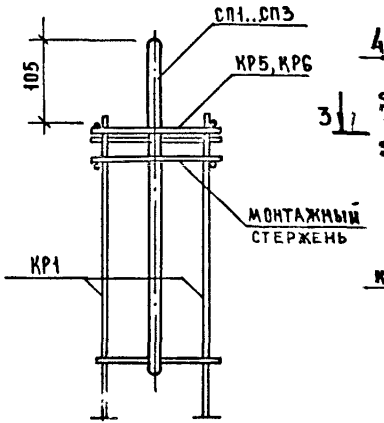

④

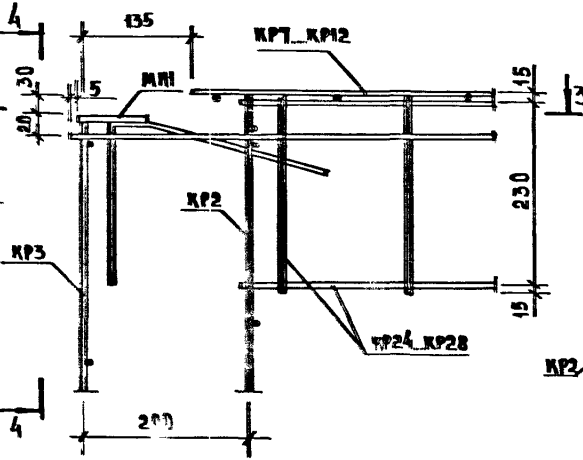

4–4

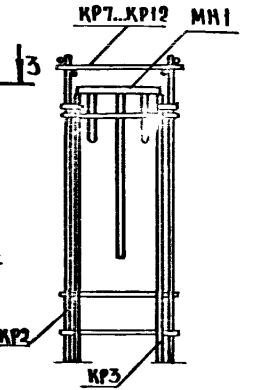

⑤

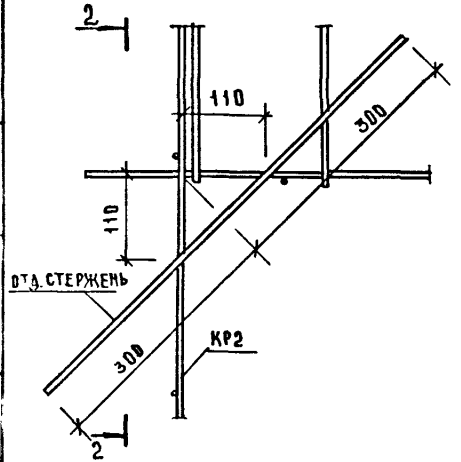

2–2

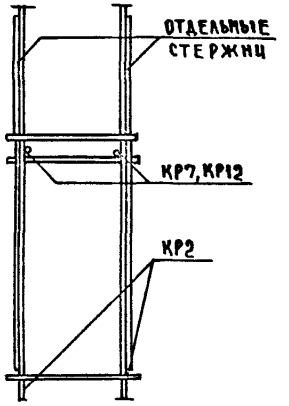

3–3

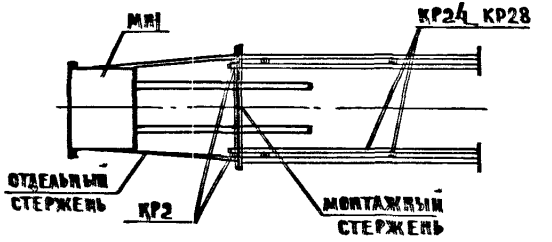

Инв. № подл. | Подпись и дата | Взам. инв. №

⑥

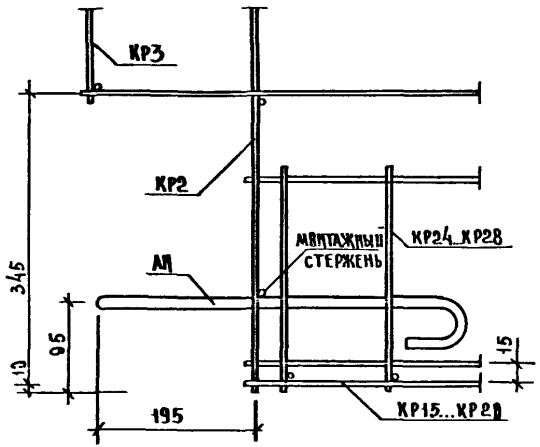

1-1

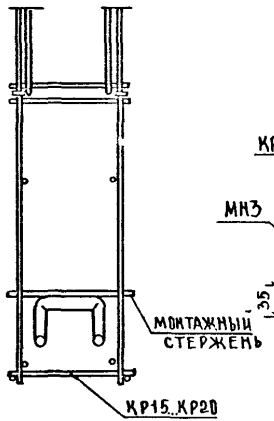

3

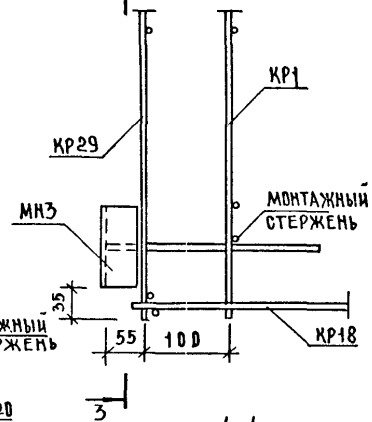

3

3-3

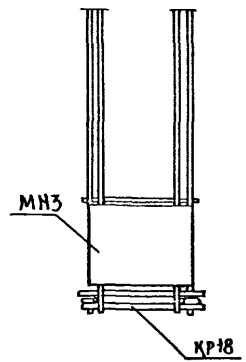

2-2

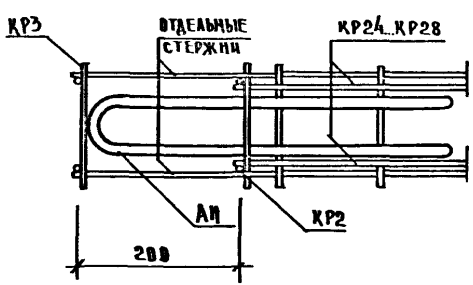

4-4

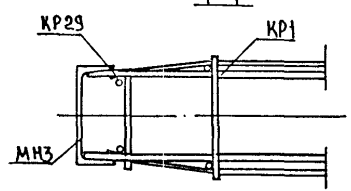

⑦

(8)

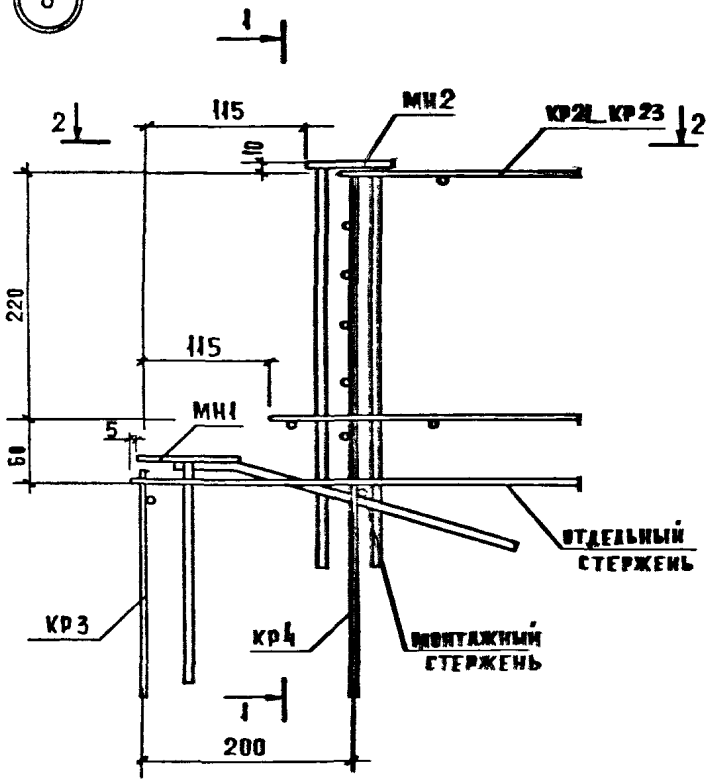

1-1

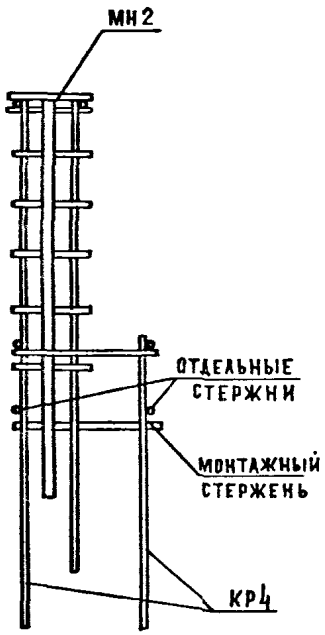

2-2

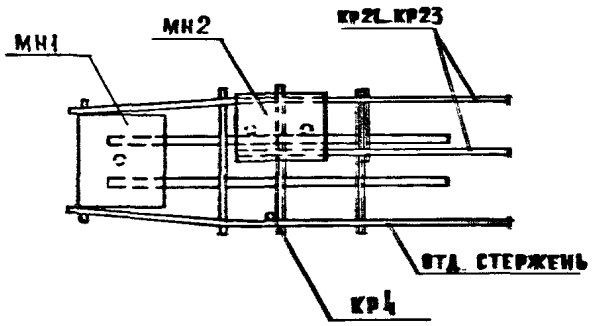

(9)

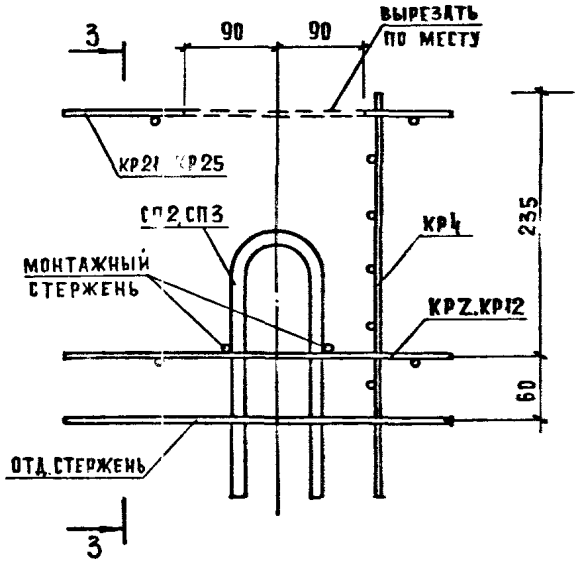

3-3

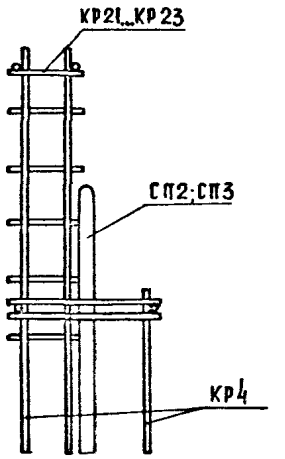

Инв.№ подл. | Подпись и дата | Взам. инв.№

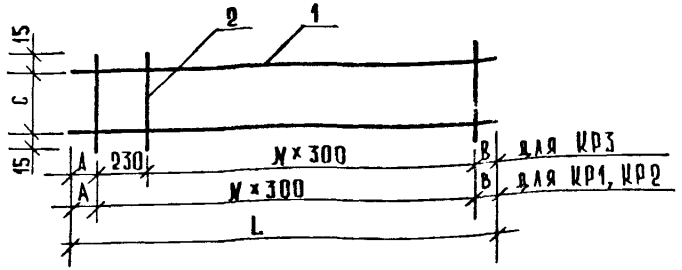

Марка каркаса	A мм	B мм	C мм	N	L мм
КР1	30	25	110	6	1855
КР2	330	325	110	4	1855
КР3	20	20	90	4	1470

Марка каркаса	Поз	Сечение	Длина	Кол.	Масса, кг		
					поз	всех	изделия
КР1	1	Ø5 Вр I	1855	2	0,26	0,52	0,66
	2	Ø5 Вр I	140	7	0,02	0,14	
КР2	1	Ø5 Вр I	1855	2	0,26	0,52	0,62
	2	Ø5 Вр I	140	5	0,02	0,10	
КР3	1	Ø5 Вр I	1470	2	0,20	0,40	0,52
	2	Ø5 Вр I	120	6	0,02	0,12	

Арматура класса Вр I по ГОСТ 6727-80*

Нач.отд.	Волынский		
Н.контр.	Арсентьева		
Гл.конст.	Шац		
ГИП	Кочин		
ГИП	Шанаурова		
Разраб.	Мысовский		

1090 1-1/88 3-1 К15

Каркас плоский КР1 ... КР3

Стадия	Лист	Листов
Р		1

ЦНИИЭП торгово-бытовых зданий и туристских комплексов

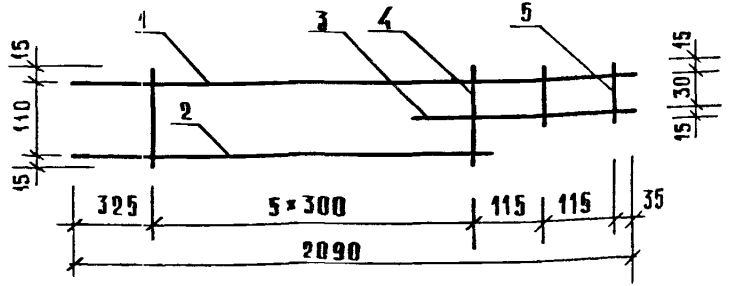

Марка каркаса	Поз	Сечение	Длина	Кол	Масса, кг		
					поз.	всех	изделия
КР4	1	Ø5 Вр I	2090	1	0,29	0,29	0,75
	2	Ø5 Вр I	1855	1	0,26	0,26	
	3	Ø5 Вр I	450	1	0,06	0,06	
	4	Ø5 Вр I	140	6	0,02	0,12	
	5	Ø5 Вр I	60	2	0,01	0,02	

Арматура класса Вр I по ГОСТ 6727-80*

Инв. № подл. | Подп. и дата | Взам. инв. №

Нач.отд.	Волынский		
Н.контр.	Арсентьева		
Гл.конст.	Шац		
ГИП	Кочин		
ГИП	Шанаурова		
Разраб.	Мысовский		

1090 1-1/88 3-1 К16

Каркас плоский КР4

Стадия	Лист	Листов
Р		1

ЦНИИЭП торгово-бытовых зданий и туристских комплексов

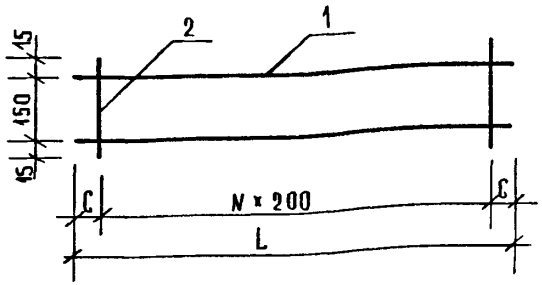

Марка каркаса	L, мм	N	C, мм
КР 5	840	4	20
КР 6	1440	7	20
КР 7	2460	12	30

Марка каркаса	поз	сечение	длина	кол.	Масса, кг		
					поз.	всех	изделия
КР 5	1	Ø5 Вр I	840	2	0,12	0,24	0,34
	2	Ø5 Вр I	150	5	0,02	0,10	
КР 6	1	Ø5 Вр I	1440	2	0,20	0,40	0,56
	2	Ø5 Вр I	150	8	0,02	0,16	
КР 7	1	Ø5 Вр I	2460	2	0,34	0,68	0,94
	2	Ø5 Вр I	150	13	0,02	0,26	

Арматура класса Вр I по ГОСТ 6727-80*

Нач.отд.	Волынский		1.090.1-1/88.3-1-К17
Н.контр.	Асонтьева		
Гл.конст.	Шац		Каркас плоский КР 5... КР 7
ГИП	Кочин		Стадия: Р; Лист: ; Листов: 1
ГИП	Шанаурова		ЦНИИЭП торгово-бытовых зданий и туристских комплексов
Разраб.	Мысовский		

Инв.№ подл. | Подп. и дата | Взам. инв.№

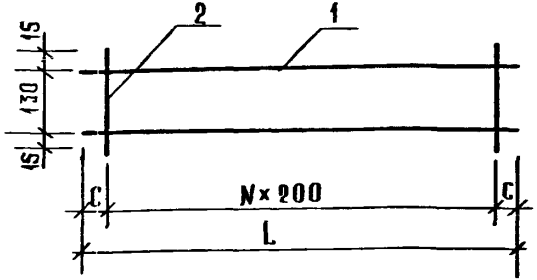

Марка каркаса	L, мм	N	C, мм
КР 8	2550	12	30
КР 9	2640	13	20
КР 10	240	1	20

Марка каркаса	поз	сечение	длина	кол.	Масса, кг		
					поз.	всех	изделия
КР 8	1	Ø5 Вр I	2550	2	0,35	0,70	0,96
	2	Ø5 Вр I	150	13	0,02	0,26	
КР 9	1	Ø5 Вр I	2640	2	0,37	0,74	1,02
	2	Ø5 Вр I	150	14	0,02	0,28	
КР 10	1	Ø5 Вр I	240	2	0,03	0,06	0,10
	2	Ø5 Вр I	150	2	0,02	0,04	

Арматура класса Вр I по ГОСТ 6727-80*

Нач.отд.	Волынский		1.090.1-1/88.3-1-К18
Н.контр.	Асонтьева		
Гл.конст.	Шац		Каркас плоский КР 8 ... КР 10
ГИП	Кочин		Стадия: Р; Лист: ; Листов: 1
ГИП	Шанаурова		ЦНИИЭП торгово-бытовых зданий и туристских комплексов
Разраб.	Мысовский		

Инв.№ подл. | Подп. и дата | Взам. инв.№

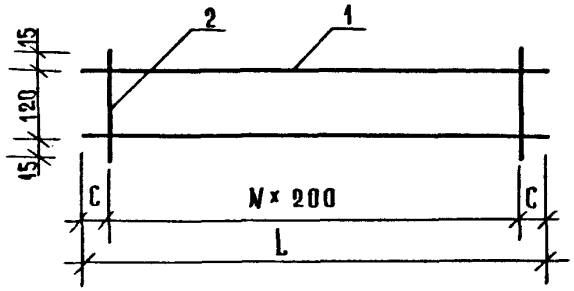

Марка каркаса	L, мм	N	C, мм
КР11	5550	27	75
КР12	5640	28	20
КР13	720	3	60

Марка каркаса	поз	сечение	длина	кол.	масса, кг		
					поз.	всех	изделия
КР 11	1	⌀5 Вр I	5550	2	0,77	1,54	2,10
	2	⌀5 Вр I	150	28	0,02	0,56	
КР 12	1	⌀5 Вр I	5640	2	0,78	1,56	2,14
	2	⌀5 Вр I	150	29	0,02	0,58	
КР 13	1	⌀5 Вр I	720	2	0,10	0,20	0,28
	2	⌀5 Вр I	150	4	0,02	0,08	

Арматура класса Вр I по ГОСТ 6727-80*

Нач.отд	Волынский	1.090.1-1/88.3-1 К19	
Н.контр	Леонтьева		
Гл.конст	Шац	Каркас плоский КР11... КР13	Стадия: Р; Лист: 1; Листов: 1
ГИП	Кочин		ЦНИИЭП торгово-бытовых зданий и туристских комплексов
ГИП	Шанаурова		
Разраб	Мысовский		

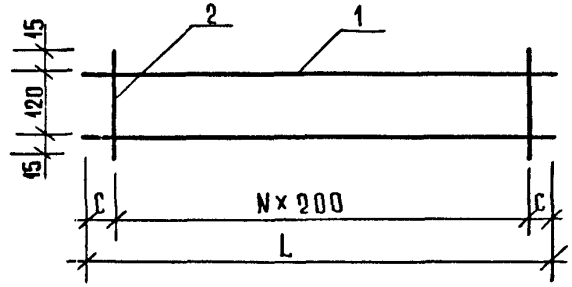

Марка каркаса	L, мм	N	C, мм
КР 14	1320	6	60
КР 15	2340	11	70
КР 16	2430	12	15

Марка каркаса	поз	сечение	длина	кол.	масса, кг		
					поз.	всех	изделия
КР 14	1	⌀5 Вр I	1320	2	0,18	0,36	0,50
	2	⌀5 Вр I	150	7	0,02	0,14	
КР 15	1	⌀5 Вр I	2340	2	0,33	0,66	0,90
	2	⌀5 Вр I	150	12	0,02	0,24	
КР 16	1	⌀5 Вр I	2430	2	0,34	0,68	0,94
	2	⌀5 Вр I	150	13	0,02	0,26	

Арматура класса Вр I по ГОСТ 6727-80*

Взам. инв. № | Подп. и дата | Инв. № подл.

Нач.отд	Волынский	1.090.1-1/88.3-1 К20	
Н.контр	Леонтьева		
Гл.конст	Шац	Каркас плоский КР14... КР16	Стадия: Р; Лист: 1; Листов: 1
ГИП	Кочин		ЦНИИЭП торгово-бытовых зданий и туристских комплексов
ГИП	Шанаурова		
Разраб	Мысовский		

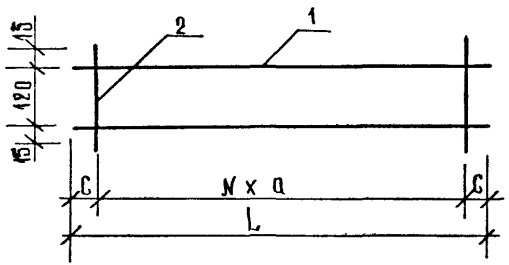

МАССА КАРКАСА	L, мм	N, мм	a, мм	C, мм
КР 17	2520	12	200	60
КР 18	530	2	240	25
КР 19	5430	27	200	15

МАРКА КАРКАСА	ПОЗ	СЕЧЕНИЕ	ДЛИНА	КОЛ.	МАССА, КГ		
					ПОЗ.	ВСЕХ	ИЗДЕЛИЯ
КР 17	1	Ø5 ВрI	2520	2	0,35	0,70	0,96
	2	Ø5 ВрI	150	13	0,02	0,26	
КР 18	1	Ø5 ВрI	530	2	0,07	0,14	0,21
	2	Ø5 ВрI	150	3	0,02	0,06	
КР 19	1	Ø5 ВрI	5430	2	0,75	1,50	2,06
	2	Ø5 ВрI	150	28	0,02	0,56	

Арматура класса ВрI по ГОСТ 6727-80*

Нач. отд.	Вольнский		
Н. контр.	Леонтьева		
Гл. конст.	Шац		
Г.И.П.	Кочин		
Г.И.П.	Шанаурова		
Разраб.	Мысовский		

1.090.1-1/88 3-1 К21

Каркас плоский КР17...КР19

Стадия	Лист	Листов
Р		1

ЦНИИЭП торгово-бытовых зданий и туристских комплексов

Инв. № подл. | Подп. и дата | Взам. инв. №

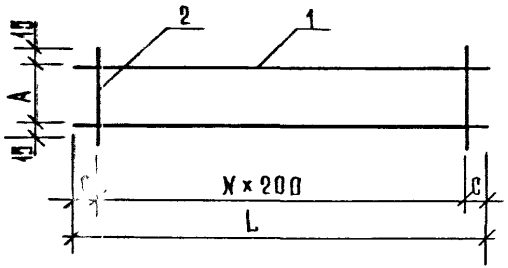

МАРКА КАРКАСА	L, мм	N, мм	C, мм	A, мм
КР 20	5520	27	60	120
КР 21	5310	26	55	3[illegible]

МАРКА КАРКАСА	ПОЗ	СЕЧЕНИЕ	ДЛИНА	КОЛ.	МАССА, КГ		
					ПОЗ.	ВСЕХ	ИЗДЕЛИЯ
КР 20	1	Ø5 ВрI	5520	2	0,77	[illegible]	[illegible]
	2	Ø5 ВрI	150	28	0,02	[illegible]	
КР 2	1	Ø5 ВрI	5310	2	0,74	[illegible]	[illegible]
	2	Ø5 ВрI	60	27	0,01	[illegible]	

Арматура класса ВрI по ГОСТ 6727-80*

Нач. отд.	Вольнский		
Н. контр.	Леонтьева		
Гл. конст.	Шац		
Г.И.П.	Кочин		
Г.И.П.	Шанаурова		
Разраб.	Мысовский		

1.090.1-1/88

Каркас плоский КР 20, КР 21

Стадия	Лист	Листов
Р		1

ЦНИИЭП торгово-бытовых зданий и туристских комплексов

Инв. № подл. | Подп. и дата | Взам. инв. №

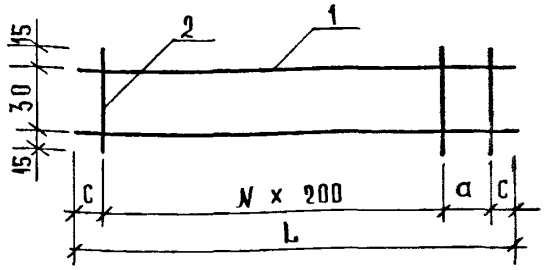

Марка каркаса	L	N	a	c
КР 22	2410	12	100	55
КР 23	2500	11	—	50

Марка каркаса	Поз	Сечение	Длина	Кол.	Масса, кг		
					поз.	всех	изделия
КР 22	1	Ø5 Вр I	2410	2	0,33	0,66	0,79
	2	Ø5 Вр I	60	13	0,01	0,13	
КР 23	1	Ø5 Вр I	2580	2	0,35	0,70	0,83
	2	Ø5 Вр I	60	13	0,01	0,13	

Арматура класса Вр-I по ГОСТ 6727-80*

Нач.отд.	Волынский		
Н.контр.	Леонтьева		
Гл.конст.	Шац		
ГИП	Кочин		
СИП	Шанаурова		
Разраб.	Мысовский		

1.090.1-1/88. 3-1-К23

Каркас плоский КР22; КР23

Стадия	Лист	Листов
Р		1

ЦНИИЭП торгово-бытовых зданий и туристских комплексов

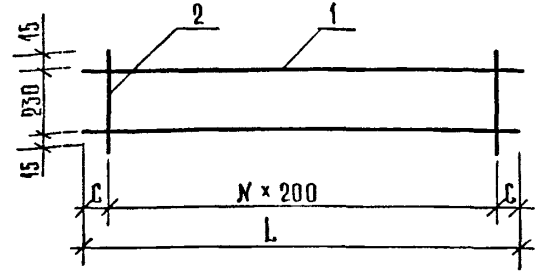

Марка каркаса	L	N	c
КР 24	2340	15	45
КР 25	2430	15	90
КР 26	2520	16	60

Марка каркаса	Поз	Сечение	Длина	Кол.	Масса, кг		
					поз	всех	изделия
КР 24	1	Ø10 A III	2340	2	1,44	2,88	3,84
	2	Ø6 A III	260	16	0,06	0,96	
КР 25	1	Ø10 A III	2430	2	1,50	3,00	3,96
	2	Ø6 A III	260	16	0,06	0,96	
КР 26	1	Ø10 A III	2520	2	1,55	3,10	4,12
	2	Ø6 A III	260	17	0,06	1,02	

Арматура класса A III по ГОСТ 5781-82*

Инв.№ подл. | Подпись и дата | Взам.инв.№

Нач.отд.	Волынский		
Н.контр.	Леонтьева		
Гл.конст.	Шац		
ГИП	Кочин		
СИП	Шанаурова		
Разраб.	Мысовский		

1.090.1-1/88 3-1-К24

Каркас плоский КР24 ... КР26

Стадия	Лист	Листов
Р		1

ЦНИИЭП торгово-бытовых зданий и туристских комплексов

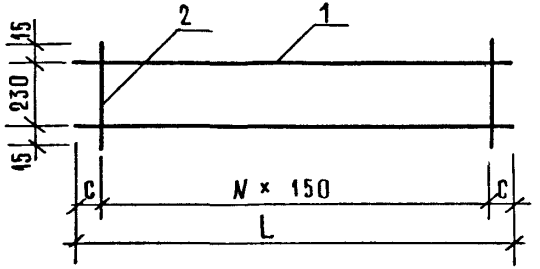

Масса каркаса	L мм	N	c мм
КР 27	5430	35	90
КР 28	5520	36	60

Марка каркаса	Поз.	Сечение	Длина	Кол.	Масса, кг		
					поз.	всех	изделия
КР 27	1	Ø10 А III	5430	2	3,35	6,70	8,78
	2	Ø6 А III	260	36	0,06	2,08	
КР 28	1	Ø10 А III	5520	2	3,40	6,80	9,02
	2	Ø6 А III	260	37	0,06	2,22	

Арматура класса AIII по ГОСТ 5781-82*

Нач.отд.	Волынский	1.090.1-1/88.3-1 КР25	
Н.контр.	Леонтьева		
Гл.конст.	Шац	Каркас плоский КР27, КР28	Стадия: Р; Лист: ; Листов: 1
ГИП	Кочин		ЦНИИЭП торгово-бытовых зданий и туристских комплексов
ГИП	Шанаурова		
Разраб.	Мысовский		

Инв.№ подл. | Подп. и дата | Взам. инв.№

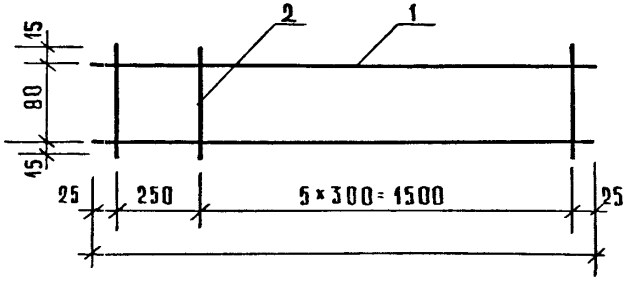

Масса каркаса	Поз	Сечение	Длина	Кол.	Масса, кг		
					поз.	всех	изделия
КР 29	1	Ø5 BpI	1800	2	0,25	0,50	0,61
	2	Ø5 BpI	110	7	0,02	0,11	

Арматура класса BpI по ГОСТ 6727-80*

Нач.отд.	Волынский	1.090.1-1/88.3-1 КР26	
Н.контр.	Леонтьева		
Гл.конст.	Шац	Каркас плоский КР29	Стадия: Р; Лист: ; Листов: 1
ГИП	Кочин		ЦНИИЭП торгово-бытовых зданий и туристских комплексов
ГИП	Шанаурова		
Разраб.	Мысовский		

Инв.№ подл. | Подп. и дата | Взам. инв.№

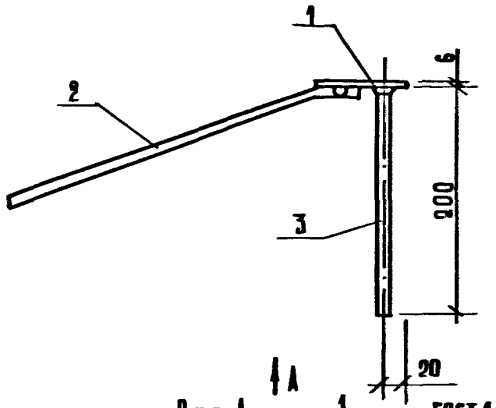

Вид А

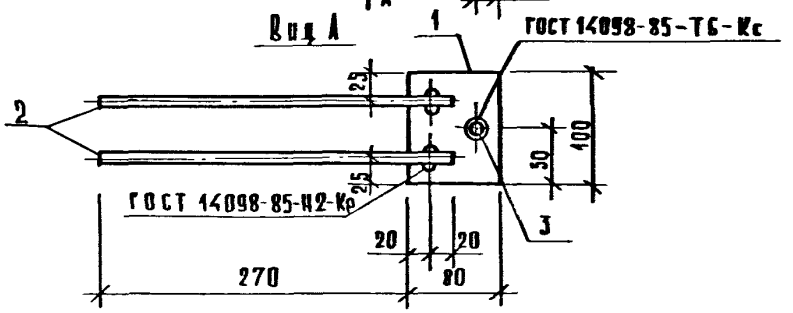

ПОЗ.	МАРКА АРМАТУРНОГО ИЗДЕЛИЯ	КОЛ.	МАССА, КГ		ОБОЗНАЧЕНИЕ ДОКУМЕНТА
			1 ШТ.	ВСЕГО	
1	− 6 × 80 L = 100	1	0,38	0,38	БЧ
2	⌀ 8 А III	2	0,13	0,26	К32
3	⌀ 8 А III L = 200	1	0,08	0,08	БЧ
			Итого:	0,72	

Полосовая сталь по ГОСТ 103-76

Арматура класса А III по ГОСТ 5781-82*.

Нач.отд.	Волынский		
Н.контр.	Мысовский		
Гл.конст.	Шац		
ГИП	Кочин		
ГИП	Шанаурова		
Разраб.	Алексеева		

1.090.1-1/88.3-1-К27

Издание заказное

МН-1

Стадия	Лист	Листов
Р		1

ЦНИИЭП торгово-бытовых зданий и туристских комплексов

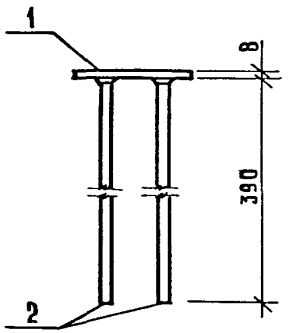

ГОСТ 14098-85-Т6-Кс

Вид А

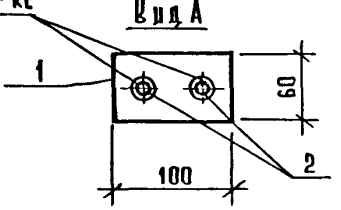

ПОЗ.	МАРКА АРМАТУРНОГО ИЗДЕЛИЯ	КОЛ.	МАССА, КГ	
			1 ШТ.	ВСЕГО
1	− 8×60 L = 100	1	0,38	0,38
2	⌀10 А III L = 390	2	0,24	0,48
			Итого:	0,86

Полосовая сталь по ГОСТ 103-76

Арматура класса А III по ГОСТ 5781-82*

Взам. инв. №

Подп. и дата

Инв. № подл.

Нач.отд.	Волынский		
Н.контр.	Мысовский		
Гл.конст.	Шац		
ГИП	Кочин		
ГИП	Шанаурова		
Разраб.	Алексеева		

1.090.1-1/88.3-1-К28

Издание заказное

МН-2

Стадия	Лист	Листов
Р		1

ЦНИИЭП торгово-бытовых зданий и туристских комплексов

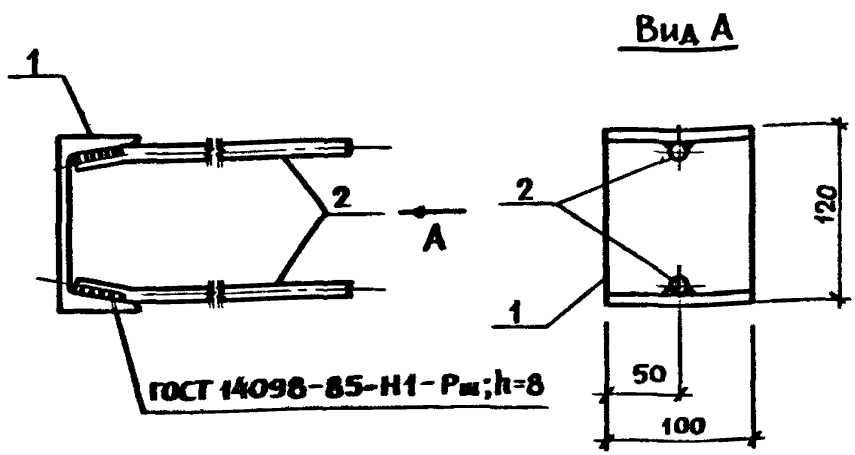

поз.	МАРКА АРМАТУРНОГО ИЗДЕЛИЯ	кол	МАССА, КГ	
			1 шт.	ВСЕГО
1	С №12 L=100	1	1.04	1.04
2	⌀8 AIII L=350	2	0.14	0.28
			ИТОГО:	1.32

Швеллер по ГОСТ 8240-72*

Арматура класса AIII по ГОСТ 5781-82*

Анкера закладного изделия отгибаются по месту.

НАЧ.ОТД.	ВОЛЫНСКИЙ	1.090.1-1/88.3-1-К29	
Н.КОНТР.	МЫСОВСКИЙ		
ГЛ.КОНСТ.	ШАЦ	ИЗДЕЛИЕ ЗАКЛАДНОЕ МН-3	СТАДИЯ: Р; ЛИСТ: ; ЛИСТОВ: 1
ГИП	КОЧЕТИН		ЦНИИЭП торгово-бытовых зданий и туристских комплексов
ГИП	ШАНАУРОВА		
РАЗРАБ.	АЛЕКСЕЕВА		

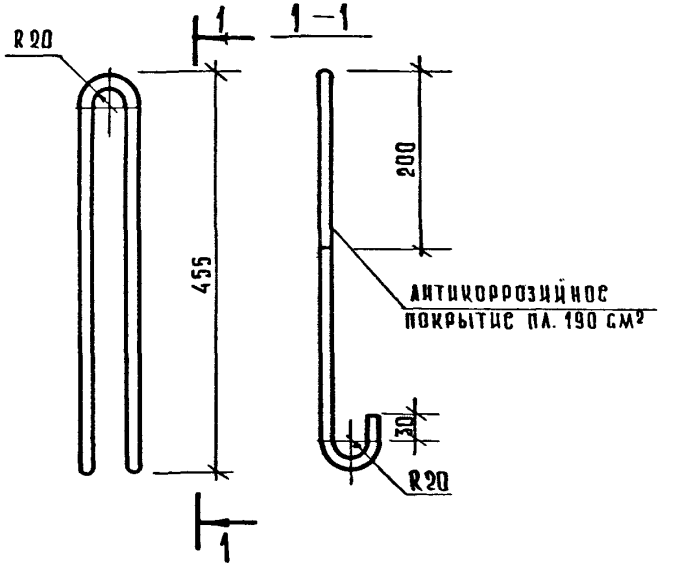

Сечение, мм	Длина, мм	Масса, кг
⌀12AI	1090	0,97

Арматура класса AI по ГОСТ 5781-82*

Нач.отд.	Волынский		
Ч.контр.	Мысовский		
Гл.конст.	Шац		
ГИП	Кочин		
ГИП	Шанаурова		
Разраб.	Алексеева		

1.090.1-1/88.3-1-К30

Стержень гнутый

А II

Стадия	Лист	Листов
Р		1

ЦНИИЭП торгово-бытовых зданий и туристских комплексов

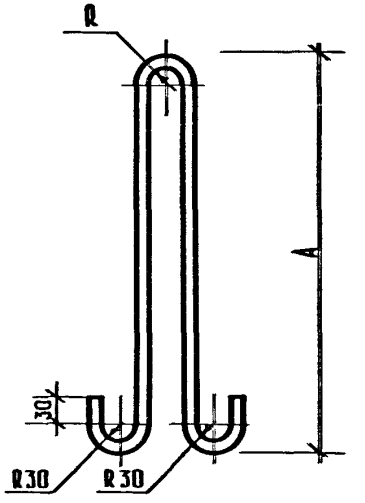

Марка	A, мм	R, мм
СП1	470	20
СП2	480	30
СП3, СП4	590	30

Марка	Сечение, мм	Длина, мм	Масса, кг
СП1	⌀10AI	1160	0,72
СП2	⌀12AI	1200	1,07
СП3	⌀14AI	1420	1,72
СП4	⌀16AI	1420	2,24

Арматура класса AI по ГОСТ 5781-82*

Инв.№ подл. | Подп. и дата | Взам.инв.№

Нач.отд.	Волынский		
Н.контр.	Мысовский		
Гл.конст.	Шац		
ГИП	Кочин		
ГИП	Шанаурова		
Разраб.	Алексеева		

1.090.1-1/88.3-1-К31

Петля строповочная

СП1; СП2; СП3; СП4

Стадия	Лист	Листов
Р		1

ЦНИИЭП торгово-бытовых зданий и туристских комплексов

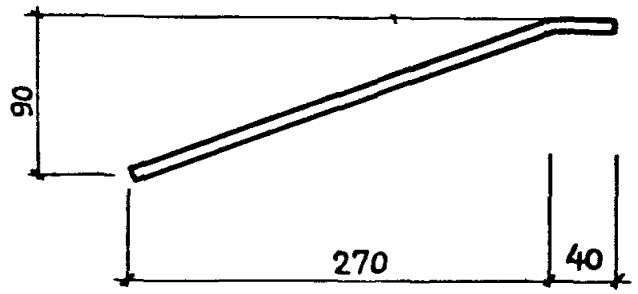

СЕЧЕНИЕ, мм	ДЛИНА, мм	МАССА, КГ
ф 8 А III	330	0.13

АРМАТУРА А III ПО ГОСТ 5781-82*

НАЧ ОТД	ВОЛЫНСКИЙ		
Н КОНТР.	МЫСОВСКИЙ		
ГЛ КОНСТ	ШАЦ		
[illegible]	КОЧИН		
[illegible]	ШАНАУРОВА		
РАЗРАБ	АЛЕКСЕЕВА		

1.090.1-1/88.3-1-К32

Стержень отдельный ОС-1

СТАДИЯ	ЛИСТ	ЛИСТОВ
Р		1

ЦНИИЭП торгово-бытовых зданий и туристских комплексов

ИНВ.№ ПОДЛ. | ПОДПИСЬ И ДАТА | ВЗАМ. ИНВ.№

ВЕДОМОСТЬ РАСХОДА СТАЛИ НА 1 ЭЛЕМЕНТ, КГ

МАРКА ПАНЕЛИ	ИЗДЕЛИЯ АРМАТУРНЫЕ											ИЗДЕЛИЯ ЗАКЛАДНЫЕ								ОБЩИЙ РАСХОД
	A-I					A-III			Bp-I		ВСЕГО	A-III			ПРОКАТНАЯ СТАЛЬ				ВСЕГО	
	ГОСТ 5781-82*					ГОСТ 5781-82*			ГОСТ 6727-80			ГОСТ 5781-82*			ГОСТ 103-76*		ГОСТ 8240-72*	ИТОГО		
	ф10	ф12	ф14	ф16	ИТОГО	ф6	ф10	ИТОГО	ф5	ИТОГО		ф8	ф10	ИТОГО	-6×80	-8×60	СП12			
ПВЦ 6.19	0.72	—	—	—	0.72	—	—	—	3.44	3.44	4.16	1.24	—	1.24	0.76	—	2.08	2.84	4.08	8.24
ПВЦ 12.19	1.44	1.94	—	—	3.38	—	—	—	4.26	4.26	7.64	0.68	—	0.68	0.76	—	—	0.76	1.44	9.08
ПВЦ 18.19	1.44	1.94	—	—	3.38	—	—	—	6.00	6.00	9.38	0.68	—	0.68	0.76	—	—	0.76	1.44	10.82
ПВЦ 28.19	—	4.08	—	—	4.08	3.84	11.52	15.36	8.28	8.28	27.72	0.68	—	0.68	0.76	—	—	0.76	1.44	29.16
ПВЦ 29.19	—	4.08	—	—	4.08	3.84	12.0	15.84	8.48	8.48	28.40	0.68	—	0.68	0.76	—	—	0.76	1.44	29.84
ПВЦ 30.19	—	4.08	—	—	4.08	4.08	12.48	16.56	8.62	8.62	29.26	0.68	—	0.68	0.76	—	—	0.76	1.44	30.70
ПВЦ 59.19	—	1.94	3.44	—	5.38	8.64	26.80	35.44	14.72	14.72	55.54	0.68	—	0.68	0.76	—	—	0.76	1.44	56.98
ПВЦ 60.19	-	1.94	3.44	—	5.38	8.88	27.20	36.08	14.92	14.92	56.38	0.68	—	0.68	0.76	—	—	0.76	1.44	57.82
ПВЦ 29.21	—	4.08	—	—	4.08	5.70	6.00	11.70	8.66	8.66	24.44	0.68	0.96	1.64	0.76	0.76	—	1.52	3.16	27.60
ПВЦ 30.21	—	4.08	—	—	4.08	5.94	6.24	12.18	8.94	8.94	25.20	0.68	0.96	1.64	0.76	0.76	—	1.52	3.16	28.36
ПВЦ 59.21	—	1.94	—	4.48	6.42	11.94	13.40	25.34	15.70	15.70	47.46	0.68	0.96	1.64	0.76	0.76	—	1.52	3.16	50.62

МАРКА ПРОКАТНОЙ СТАЛИ ДЛЯ ЗАКЛАДНЫХ ИЗДЕЛИЙ ДОЛЖНА НАЗНАЧАТЬСЯ В КОНКРЕТНОМ ПРОЕКТЕ В СООТВЕТСТВИИ С ПРИЛОЖЕНИЕМ 2 (п. 1а) СНиП 2.03.01-84, В ЗАВИСИМОСТИ ОТ УСЛОВИЙ СТРОИТЕЛЬСТВА И ЭКСПЛУАТАЦИИ.

НАЧ.ОТД.	ВОЛЫНСКИЙ	
Н.КОНТР.	ЛЕОНТЬЕВА	
ГЛ.КОНСТ.	ШАЦ	
ГИП	КОЧИН	
ГИП	ШАНАУРОВА	
РАЗРАБ.	АЛЕКСЕЕВА	
ПРОВЕР.	ЛЕОНТЬЕВА	

1.090.1-1/88.3-1-К 33

ВЕДОМОСТЬ РАСХОДА СТАЛИ

СТАДИЯ	ЛИСТ	ЛИСТОВ
Р		1

ЦНИИЭП торгово-бытовых зданий и туристских комплексов

gost.e-ecolog.ru