ТИПОВЫЕ СТРОИТЕЛЬНЫЕ КОНСТРУКЦИИ, ИЗДЕЛИЯ И УЗЛЫ

СЕРИЯ 1.090.1-1/88

СБОРНЫЕ ЖЕЛЕЗОБЕТОННЫЕ КОНСТРУКЦИИ МЕЖВИДОВОГО ПРИМЕНЕНИЯ ДЛЯ КРУПНОПАНЕЛЬНЫХ ОБЩЕСТВЕННЫХ ЗДАНИЙ И ВСПОМОГАТЕЛЬНЫХ ЗДАНИЙ ПРОМЫШЛЕННЫХ ПРЕДПРИЯТИЙ С ВЫСОТОЙ ЭТАЖА 3.3 М.

ВЫПУСК 2-6

ПАНЕЛИ НАРУЖНЫХ СТЕН ТРЕХСЛОЙНЫЕ НА ЖЕСТКИХ СВЯЗЯХ АРМАТУРНЫЕ И ЗАКЛАДНЫЕ ИЗДЕЛИЯ.

РАБОЧИЕ ЧЕРТЕЖИ

gost.e-ecolog.ru

ТИПОВЫЕ СТРОИТЕЛЬНЫЕ КОНСТРУКЦИИ, ИЗДЕЛИЯ И УЗЛЫ

СЕРИЯ 1.090.1-1/88

СБОРНЫЕ ЖЕЛЕЗОБЕТОННЫЕ КОНСТРУКЦИИ МЕЖВИДОВОГО ПРИМЕНЕНИЯ ДЛЯ КРУПНОПАНЕЛЬНЫХ ОБЩЕСТВЕННЫХ ЗДАНИЙ И ВСПОМОГАТЕЛЬНЫХ ЗДАНИЙ ПРОМЫШЛЕННЫХ ПРЕДПРИЯТИЙ С ВЫСОТОЙ ЭТАЖА 3,3 М.

ВЫПУСК 2-Б

ПАНЕЛИ НАРУЖНЫХ СТЕН ТРЕХСЛОЙНЫЕ НА ЖЕСТКИХ СВЯЗЯХ

АРМАТУРНЫЕ И ЗАКЛАДНЫЕ ИЗДЕЛИЯ

РАБОЧИЕ ЧЕРТЕЖИ

РАЗРАБОТАНЫ
ЦНИИЭП ТЕЗ И ТК

ДИРЕКТОР ИНСТИТУТА	Подпись	В.И.ЛЕПСКИЙ
НАЧАЛЬНИК ОТДЕЛА	"	Б.Н.ВОЛЫНСКИЙ
ГЛ.ИНЖЕНЕР ПРОЕКТА	"	С.Б.ШАЦ
ГЛ.ТЕХНОЛОГ	"	Л.Г.КАЦ

УТВЕРЖДЕНЫ ПРИКАЗОМ
ГОССТРОЯ СССР
ОТ 28.03.89 № АЧ-14.

ВВЕДЕНЫ В ДЕЙСТВИЕ С 01.10.89.

ОБОЗНАЧЕНИЕ ДОКУМЕНТА	НАИМЕНОВАНИЕ	СТР.
1.090.1-1/88.2-6-ТТ	ТЕХНИЧЕСКИЕ ТРЕБОВАНИЯ	7
К1	КАРКАСЫ КР-1, КР-2	8
К2	КАРКАС КР-3	9
К3	КАРКАС КР-4	10
К4	КАРКАСЫ КР-5Т, КР-5Н	11
К5	КАРКАСЫ КР-6Т, КР-6Н	12
К6	КАРКАСЫ КР-7, КР-9, КР-11, КР-13	13
К7	КАРКАСЫ КР-8, КР-10, КР-12, КР-14	14
К8	КАРКАСЫ КР-15, КР-17	15
К9	КАРКАСЫ КР-16, КР-18	16
К10	КАРКАСЫ КР-19, КР-20	17
К11	КАРКАСЫ КР-21Т, КР-21Н	18
К12	КАРКАСЫ КР-22Т, КР-22Н	19
К13	КАРКАСЫ КР-23Т, КР-23Н	20
К14	КАРКАСЫ КР-24Т, КР-24Н	21
К15	КАРКАС КР-25	22
К16	КАРКАС КР-26	23
К17	КАРКАСЫ КР-27, КР-28	24
К18	КАРКАСЫ КР-29, КР-30, КР-31, КР-32	25
К19	КАРКАСЫ КР-33Т, КР-33Н, КР-34Т, КР-34Н	26
К20	КАРКАСЫ КР-35, КР-36, КР-37, КР-38	27
К21	КАРКАСЫ КР-39, КР-40	28
К22	КАРКАСЫ КР-41, КР-42, КР-43, КР-44	29
К23	КАРКАСЫ КР-45, КР-46, КР-47.	30
К24	КАРКАСЫ КР-48Т, КР-48Н	31
К25	КАРКАСЫ КР-49Т, КР-49Н	32

Взам.инв. | Подпись и дата | Инв. подл.

Нач.отд.	Вольнский		
Н.контр.	Васильева		
Гл.конст	Шац		
Гип	Острова		
Гип	Осина		
Провер.	Носова		
Разраб.	Лукина		

1.090.1-1/88.2-6

Содержание

Стадия	Лист	Листов
Р	1	5

ЦНИИЭП торгово-бытовых зданий и туристских комплексов

ОБОЗНАЧЕНИЕ ДОКУМЕНТА	НАИМЕНОВАНИЕ	СТР
1.090.1-1/88.2-6-К26	КАРКАСЫ КР-50Т, КР-50Н	33
К27	КАРКАСЫ КР-51Т, КР-51Н	34
К28	КАРКАСЫ КР-52Т, КР-52Н	35
К29	КАРКАСЫ КР-53Т, КР-53Н	36
К30	КАРКАСЫ КР-54, КР-55	37
К31	КАРКАСЫ КР-56Т, КР-56Н	38
К32	КАРКАСЫ КР-57Т, КР-57Н	39
К33	КАРКАСЫ КР-58Т, КР-58Н	40
К34	КАРКАСЫ КР-59Т, КР-59Н	41
К35	КАРКАСЫ КР-60, КР-61	42
К36	КАРКАСЫ КР-62, КР-63	43
К37	КАРКАСЫ КР-64Т, КР-64Н	44
К38	КАРКАСЫ КР-65Т, КР-65Н	45
К39	КАРКАС КР-66	46
К40	КАРКАС КР-67	47
К41	КАРКАСЫ КР-68, КР-70, КР-72	48
К42	КАРКАСЫ КР-69, КР-71, КР-73	49
К43	КАРКАСЫ КР-74, КР-76, КР-78	50
К44	КАРКАСЫ КР-75, КР-77, КР-79	51
К45	КАРКАСЫ КР-80Т, КР-80Н	52
К46	КАРКАСЫ КР-81Т, КР-81Н	53
К47	КАРКАСЫ КР-82Т, КР-82Н	54
К48	КАРКАСЫ КР-83Т, КР-83Н	55
К49	КАРКАСЫ КР-84Т, КР-84Н	56
К50	КАРКАСЫ КР-85Т, КР-85Н	57
К51	КАРКАС КР-86	58
К-52	КАРКАС КР-87	59
К53	КАРКАСЫ КР-88Т, КР-88Н	60
К54	КАРКАСЫ КР-89Н, КР-89Н	61

Взам.инв. | Подпись и дата | Инв. подл.

ОБОЗНАЧЕНИЕ ДОКУМЕНТА	НАИМЕНОВАНИЕ	СТР.
1.090.1-1/88. 2-6-К55	КАРКАСЫ КР-90, КР-91	62
К56	КАРКАСЫ КР-92, КР-93	63
К57	КАРКАСЫ КР-94, КР-95	64
К58	КАРКАСЫ КР-96. КР-97	65
К59	КАРКАСЫ КР-98Т, КР-98Н	66
К60	КАРКАСЫ КР-99Т, КР-99Н	67
К61	КАРКАСЫ КР-100Т, КР-100Н	68
К62	КАРКАСЫ КР-101Т, КР-101Н	69
К63	КАРКАСЫ КР-102Т, КР-102Н	70
К64	КАРКАСЫ КР-103Т, КР-103Н	71
К65	КАРКАСЫ КР-104Т, КР-104Н	72
К66	КАРКАСЫ КР-105Т, КР-105Н	73
К67	КАРКАСЫ КР-106Т, КР-106Н	74
К68	КАРКАСЫ КР-107Т, КР-107Н	75
К69	КАРКАСЫ КР-108Т, КР-108Н	76
К70	КАРКАСЫ КР-109Т, КР-109Н	77
К71	КАРКАС КР-110	78
К72	КАРКАС КР-111	79
К73	КАРКАСЫ КР-112Т, КР-112Н	80
К74	КАРКАСЫ КР-113Т, КР-113Н	81
К75	КАРКАС КР-114	82
К76	КАРКАС КР-115	83
К77	КАРКАС КР-116	84
К78	КАРКАСЫ КР-117Т, КР-117Н	85
К79	КАРКАСЫ КР-118Т, КР-118Н	86
К80	КАРКАСЫ КР-119Т, КР-119Н	87
К81	КАРКАСЫ КР-120, КР-121	88
К82	КАРКАСЫ КР-122Т, КР-122Н	89
К83	КАРКАСЫ КР-123Т, КР-123Н	90

ОБОЗНАЧЕНИЕ ДОКУМЕНТА	НАИМЕНОВАНИЕ	СТР.
1.090.1-1/88.2-6-К84	СЕТКИ С-1, С-2	91
К85	СЕТКИ С-3, С-4	92
К86	СЕТКА С-5	93
К87	СЕТКИ С-6, С-7	94
К88	СЕТКИ С-8, С-9, С-10	95
К89	СЕТКИ С-11, С-12, С-13	96
К90	СЕТКИ С-14, С-15	97
К91	СЕТКИ С-16, С-17, С-18	98
К92	СЕТКИ С-19, С-21	99
К93	СЕТКИ С-20, С-22	100
К94	СЕТКИ С-23, С-24	101
К95	СЕТКА С-25	102
К96	СЕТКИ С-26, С-27	103
К97	СЕТКИ С-28Т, С-28Н, С-29Т, С-29Н	104
К98	СЕТКИ С-30Т, С-30Н, С-31Т, С-31Н	105
К99	СЕТКА С-32	106
К100	СЕТКА С-33	107
К101	СЕТКИ С-34, С-36, С-37	108
К102	СЕТКА С-35	109
К103	СЕТКИ С-38, С-39, С-40	110
К104	СЕТКИ С-41, С-43, С-45	111
К105	СЕТКИ С-42, С-44, С-46	112
К106	СЕТКИ С-47, С-49, С-51	113
К107	СЕТКИ С-48, С-50, С-52	114
К108	СЕТКИ С-53, С-54, С-55	115
К109	СЕТКИ С-56, С-57, С-58	116
К110	СЕТКИ С-59, С-60	117
К111	СЕТКА С-61	118
К112	СЕТКИ С-62Т, С-62Н	119

Инв. подл. | Подпись и дата | Взам. инв.

23784 6

ОБОЗНАЧЕНИЕ ДОКУМЕНТА	НАИМЕНОВАНИЕ	СТР.
1.090.1-1/88.2-6-К113	СЕТКА С-63	120
К114	СЕТКИ С-64, С-65, С-66	121
К115	СЕТКИ С-67Т, С-67Н	122
К116	СЕТКИ С-68Т, С-68Н	123
К117	СЕТКИ С-69Т, С-69Н	124
К118	СЕТКИ С-70Т, С-70Н	125
К119	СЕТКИ С-71Т, С-71Н	126
К120	ЗАКЛАДНАЯ ДЕТАЛЬ МН-1	127
К121	ЗАКЛАДНАЯ ДЕТАЛЬ МН-2	128
К122	СТЕРЖЕНЬ ГНУТЫЙ СГ-1	129
К123	АНКЕРА АН-1Т, АН-1Н, АН-2Т, АН-2Н	130
К124	АНКЕРА АН-3, АН-4	131
К125	АНКЕРА АН-5, АН-6	132
К126	АНКЕРА АН-7, АН-8	133
К127	АНКЕРА АН-9, АН-10	134
К128	ПЕТЛЯ СТРОПОВОЧНАЯ СП-1	135
К129	ПЕТЛЯ СТРОПОВОЧНАЯ СП-2, СП-3	136
К130	ПЕТЛИ СТРОПОВОЧНАЯ СП-4	137
К131	ПЕТЛЯ СТРОПОВОЧНАЯ СП-5, СП-6	138
К132	ПЕТЛИ СТРОПОВОЧНЫЕ СП-7	139

Выпуск 2-6 "Панели наружных стен трехслойные на жестких связях. Арматурные и закладные изделия" входит в состав серии I.090.I-I/88 "Сборные железобетонные конструкции межвидового применения для крупнопанельных общественных зданий и вспомогательных зданий промышленных предприятий с высотой этажа 3,3 м".

Выпуск содержит рабочие чертежи плоских арматурных изделий и закладных изделий.

Арматурная сталь для плоских каркасов, сеток и отдельных стержней принята класса АШ по ГОСТ 578I-82 и класса BpI по ГОСТ 6727-80. Для анкеров и строповочных петель следует применять сталь класса AI марок ВСт3сп2 и ВСт3пс2. Сталь марки ВСт3пс2 не допускается применять для анкеров и петель, предназначенных для монтажа панелей при температуре ниже минус 40°С.

Марка стали для пластин закладных изделий должна назначаться в конкретном проекте в соответствии с приложением 2 (п.Iа) СНиП 2.03.0I-84 в зависимости от температуры наружного воздуха.

При изготовлении арматурных изделий и закладных изделий все сварные соединения следует выполнять в соответствии с ГОСТ I4098-85.

В спецификациях и выборках не учтен расход стали на осадку анкеров закладных деталей в процессе сварки в тавр, который составляет до 2% расхода стали на эти анкера.

Сварные арматурные и закладные изделия должны удовлетворять требованиям ГОСТ I0922-75.

Последние буквы т или н в маркировке арматурных изделий отражают их зеркальное отличие.

Указания по технологии изготовления арматурных изделий и закладных изделий разработаны в выпуске 0-2.

				1.090.1-1/88. 2-6-ТТ		
НАЧОТД.	ВОЛЫНСКИЙ					
Н.КОНТР.	ВАСИЛЬЕВА					
ГЛ.КОНСТ	ШАЦ			ТЕХНИЧЕСКИЕ ТРЕБОВАНИЯ	СТАДИЯ	ЛИСТ	ЛИСТОВ
ГИП	ОСТРОВА				Р		1
ГИП	ОСИНА				ЦНИИЭП торгово-бытовых зданий и туристских комплексов		

ИНВ. ПОДЛ. | ПОДПИСЬ И ДАТА | ВЗАМ.ИНВ.

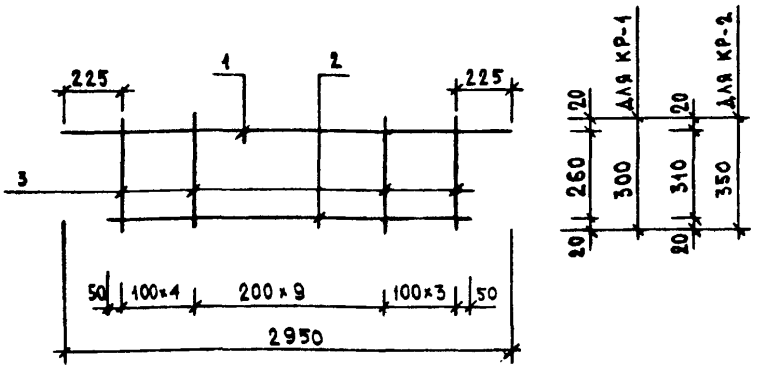

МАРКА ИЗДЕЛИЯ	ПОЗ.	СЕЧЕНИЕ ММ	ДЛИНА ММ	КОЛ.	МАССА, КГ		
					ПОЗ.	ВСЕХ	ИЗДЕЛ.
КР-1	1	Ф8АIII	2950	1	1.17	1.17	2.65
	2	Ф8АIII	2600	1	1.03	1.03	
	3	Ф4ВРI	300	17	0.03	0.46	
КР-2	1	Ф8АIII	2950	1	1.17	1.17	2.73
	2	Ф8АIII	2600	1	1.03	1.03	
	3	Ф4ВРI	350	17	0.03	0.54	

АРМАТУРА КЛАССА А-III ПО ГОСТ 5781-82

АРМАТУРА КЛАССА ВР-I ПО ГОСТ 6727-80

НАЧ.ОТД.	ВОЛЫНСКИЙ	
Н.КОНТР.	ВАСИЛЬЕВА	
Г.КОНСТ	ШАЦ	
Г И П	ОСТРОВА	
Г И П	ОСИНА	
ПРОВЕР.	НОСОВА	
РАЗРАБ.	ПТИЦЫНА	

1.090.1-1/88. 2-6-К1

КАРКАСЫ
КР-1, КР-2

СТАДИЯ	ЛИСТ	ЛИСТОВ
Р		1

ЦНИИЭП ТОРГОВО-БЫТОВЫХ ЗДАНИЙ И ТУРИСТСКИХ КОМПЛЕКСОВ

САПР. ТЕЗТК | ТЛП СП | РУК.ГР. СТ.ИНЖ. | ВИНОКОР БРАКОВА

ИНВ. ПОДЛ. | ПОДПИСЬ И ДАТА | ВЗАМ.ИНВ.

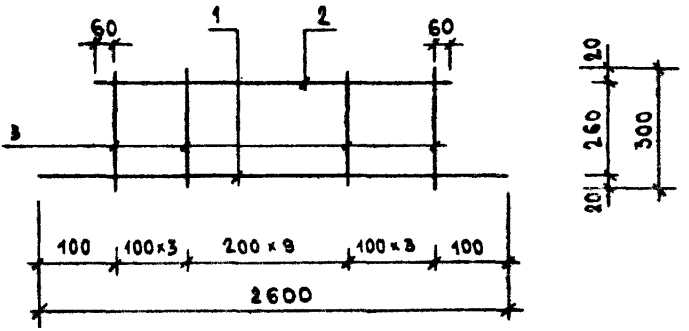

МАРКА ИЗДЕЛИЯ	ПОЗ.	СЕЧЕНИЕ ММ	ДЛИНА ММ	КОЛ.	МАССА, КГ		
					ПОЗ.	ВСЕХ	ИЗДЕЛ.
КР-3	1	Ф8АIII	2600	1	1.03	1.03	2.45
	2	Ф8АIII	2520	1	1.00	1.00	
	3	Ф4ВРI	300	16	0.03	0.43	

АРМАТУРА КЛАССА А-III ПО ГОСТ 5781-82

АРМАТУРА КЛАССА ВРI ПО ГОСТ 6727-80

НАЧ.ОТД.	ВОЛЫНСКИЙ		
Н.КОНТР.	ВАСИЛЬЕВА		
ГЛ.КОНСТ	ШАЦ		
Г И П	ОСТРОВА		
Г И П	ОСИНА		
ПРОВЕР.	НОСОВА		
РАЗРАБ.	ПТИЦЫНА		

1.090.1-1/88. 2-6-К2

КАРКАС КР-3

СТАДИЯ	ЛИСТ	ЛИСТОВ
Р		1

ЦНИИЭП ТОРГОВО-БЫТОВЫХ ЗДАНИЙ И ТУРИСТСКИХ КОМПЛЕКСОВ

САПР | ТЕЗТК | ТЛП | СП | РУК.ГР. | СТ.ИНЖ | ВИНОКУР | ВИРЛАКОВА

ИНВ. ПОДЛ. | ПОДПИСЬ И ДАТА | ВЗАМ.ИНВ.

23784 10

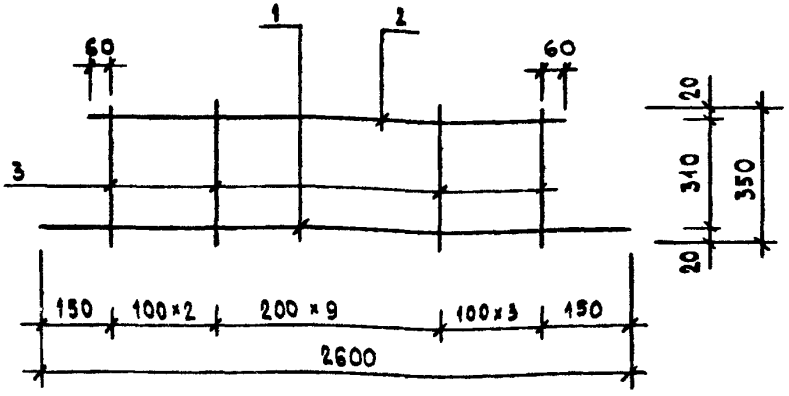

МАРКА ИЗДЕЛИЯ	ПОЗ.	СЕЧЕНИЕ ММ	ДЛИНА ММ	КОЛ.	МАССА, КГ		
					ПОЗ.	ВСЕХ	ИЗДЕЛ.
КР-4	1	Ø8AIII	2600	1	1.03	1.03	2.46
	2	Ø8AIII	2420	1	0.96	0.96	
	3	Ø4BPI	350	15	0.03	0.47	

АРМАТУРА КЛАССА A-III ПО ГОСТ 5781-82

АРМАТУРА КЛАССА BP-I ПО ГОСТ 6727-80

НАЧ.ОТД.	ВОЛЬНСКИЙ	
Н.КОНТР.	ВАСИЛЬЕВА	
ГЛ.КОНСТ	ВАЦ	
ГИП	ОСТРОВА	
ГИП	ОСИНА	
ПРОВЕР.	НОСОВА	
РАЗРАБ.	ПТИЦИНА	

1.090.1-1/88. 2-6-КЗ

КАРКАС КР-4

СТАДИЯ	ЛИСТ	ЛИСТОВ
Р		1

ЦНИИЭП ТОРГОВО-БЫТОВЫХ ЗДАНИЙ И ТУРИСТСКИХ КОМПЛЕКСОВ

23784 11

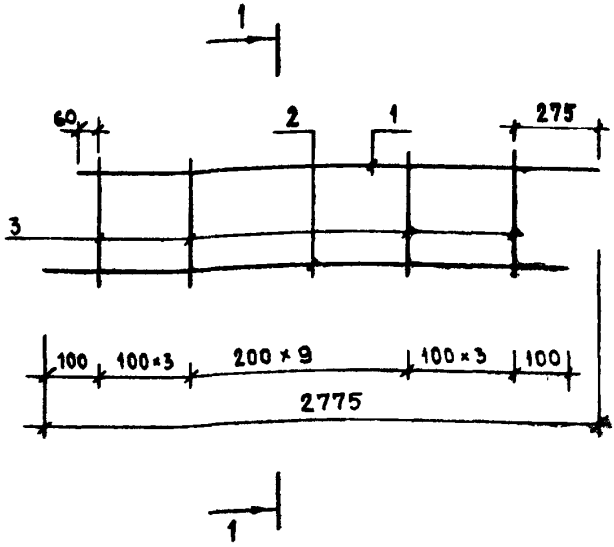

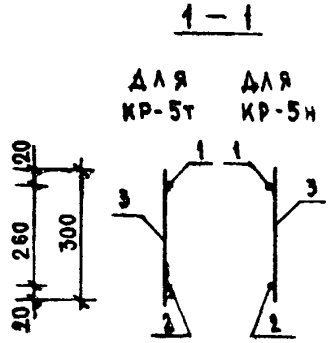

МАРКА ИЗДЕЛИЯ	ПОЗ.	СЕЧЕНИЕ ММ	ДЛИНА ММ	КОЛ.	МАССА, КГ		
					ПОЗ.	ВСЕХ	ИЗДЕЛ.
КР-5Т КР-5Н	1	Ф8AIII	2735	1	1.08	1.08	2.54
	2	Ф8AIII	2600	1	1.03	1.03	
	3	Ф4ВРI	300	16	0.03	0.43	

АРМАТУРА КЛАССА А-III ПО ГОСТ 5781-82

АРМАТУРА КЛАССА ВР-I ПО ГОСТ 6727-80

НАЧ.ОТД.	ВОЛЫНСКИЙ	
Н.КОНТР.	ВАСИЛЬЕВА	
ГЛ.КОНСТ	ШАЦ	
ГИП	ОСТРОВА	
ГИП	ОСИНА	
ПРОВЕР.	НОСОВА	
РАЗРАБ.	ПТИЦЫНА	

1.090.1-1/88. 2-6-К4

КАРКАСЫ КР-5Т, КР-5Н

СТАДИЯ	ЛИСТ	ЛИСТОВ
Р		1

ЦНИИЭП ТОРГОВО-БЫТОВЫХ ЗДАНИЙ И ТУРИСТСКИХ КОМПЛЕКСОВ

23784 12

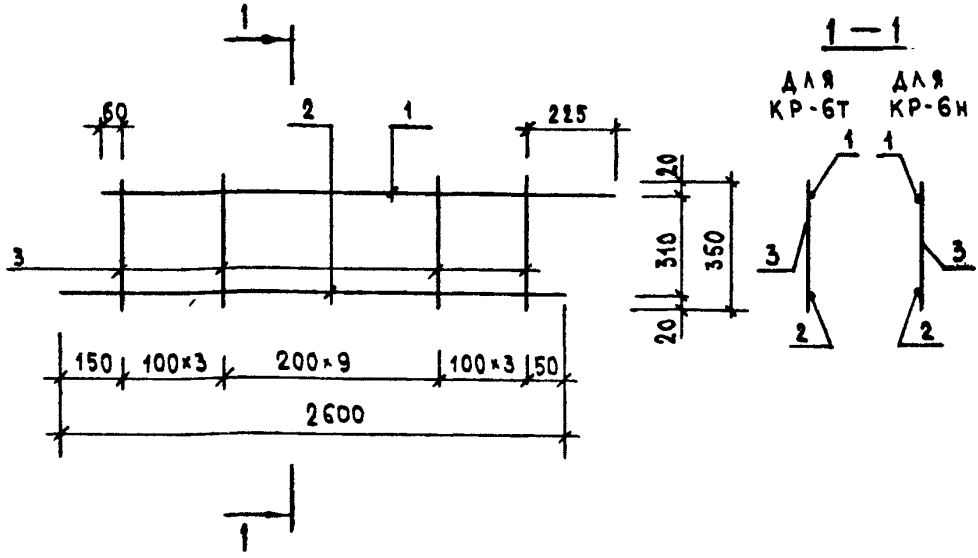

МАРКА ИЗДЕЛИЯ	ПОЗ.	СЕЧЕНИЕ ММ	ДЛИНА ММ	КОЛ.	МАССА, КГ		
					ПОЗ.	ВСЕХ	ИЗДЕЛ.
КР-6Т КР-6Н	1	Ф8АIII	2685	1	1.06	1.06	2.59
	2	Ф8АIII	2600	1	1.03	1.03	
	3	Ф4ВРI	350	16	0.03	0.50	

АРМАТУРА КЛАССА А-III ПО ГОСТ 5781-82

АРМАТУРА КЛАССА ВРI ПО ГОСТ 6727-80

НАЧ.ОТД.	ВОЛЫНСКИЙ		
Н.КОНТР.	ВАСИЛЬЕВА		
ГЛ.КОНСТ	ШАЦ		
ГИП	ОСТРОВА		
ГИП	ОСИНА		
ПРОВЕР.	НОСОВА		
РАЗРАБ.	ПТИЦЫНА		

1.090.1-1/88. 2-6-К5

КАРКАСЫ КР-6Т, КР-6Н

СТАДИЯ	ЛИСТ	ЛИСТОВ
Р		1

ЦНИИЭП ТОРГОВО-БЫТОВЫХ ЗДАНИЙ И ТУРИСТСКИХ КОМПЛЕКСОВ

23784 13

ФОРМАТ А4

САПР | ТЕЗТК | Т/ЛП | СП | РИК.ГР. | ОТ.ИНЖ | ВИНОКУР | ВИРЛАКОВА

ИНВ. ПОДЛ. | ПОДПИСЬ И ДАТА | ВЗАМ.ИНВ.

ВИНОКУР | ВИРЛАКОВА
РУК.ГР. | СТ.ИНЖ.
ГИП | СП
ГБЗТК

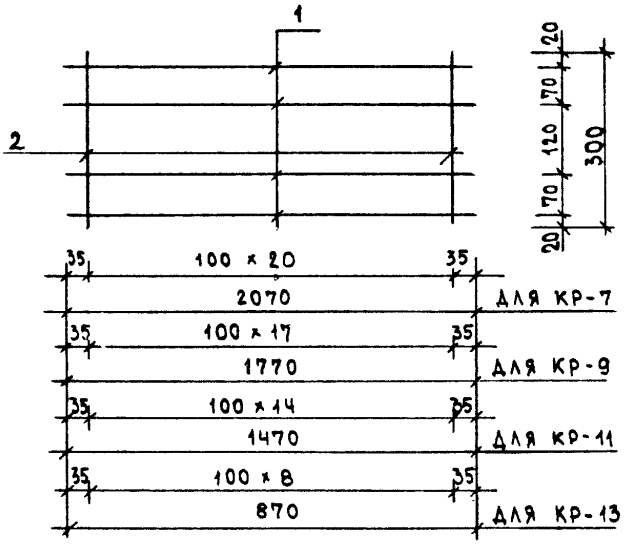

МАРКА ИЗДЕЛИЯ	ПОЗ.	СЕЧЕНИЕ ММ	ДЛИНА ММ	КОЛ.	МАССА, КГ		
					ПОЗ.	ВСЕХ	ИЗДЕЛ.
КР-7	1	Ø4ВРI	2070	4	0.19	0.75	1.31
	2	Ø4ВРI	300	21	0.03	0.57	
КР-9	1	Ø4ВРI	1770	4	0.16	0.64	1.12
	2	Ø4ВРI	300	18	0.03	0.49	
КР-11	1	Ø4ВРI	1470	4	0.13	0.53	0.93
	2	Ø4ВРI	300	15	0.03	0.41	
КР-13	1	Ø4ВРI	870	4	0.08	0.31	0.56
	2	Ø4ВРI	300	9	0.03	0.24	

АРМАТУРА КЛАССА ВР-I ПО ГОСТ 6727-80

НАЧ.ОТД.	ВОЛЬНСКИЙ	
Н.КОНТР.	ВАСИЛЬЕВА	
ГЛ.КОНСТ	ШАЦ	
ГИП	ОСТРОВА	
ГИП	ОСИНА	
ПРОВЕР.	НОСОВА	
РАЗРАБ.	ПТИЦИНА	

1.090.1-1/88. 2-6-К6

КАРКАСЫ
КР-7, КР-8, КР-11, КР-13

СТАДИЯ	ЛИСТ	ЛИСТОВ
Р		1

ЦНИИЭП торгово-бытовых зданий и туристских комплексов

23784 14

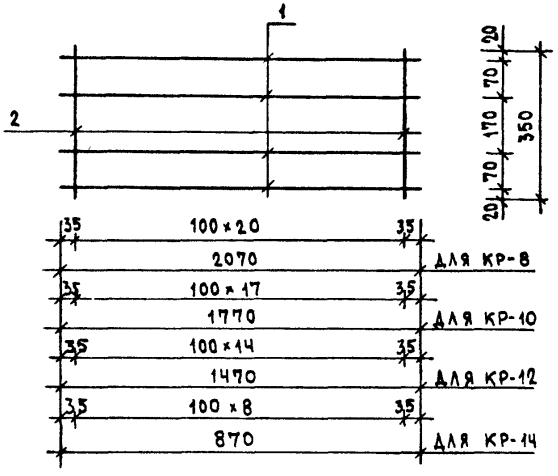

МАРКА ИЗДЕЛИЯ	ПОЗ.	СЕЧЕНИЕ ММ	ДЛИНА ММ	КОЛ.	МАССА, КГ		
					ПОЗ.	ВСЕХ	ИЗДЕЛ.
КР-8	1	Ø4ВРI	2070	4	0.19	0.75	1.41
	2	Ø4ВРI	350	21	0.03	0.66	
КР-10	1	Ø4ВРI	1770	4	0.16	0.64	1.20
	2	Ø4ВРI	350	18	0.03	0.57	
КР-12	1	Ø4ВРI	1470	4	0.13	0.53	1.00
	2	Ø4ВРI	350	15	0.03	0.47	
КР-14	1	Ø4ВРI	870	4	0.08	0.31	0.60
	2	Ø4ВРI	350	9	0.03	0.28	

АРМАТУРА КЛАССА ВР-I ПО ГОСТ 6727-80

НАЧ.ОТД.	ВОЛЬНСКИЙ	
Н.КОНТР.	ВАСИЛЬЕВА	
ГЛ.КОНСТ	ШАЦ	
ГИП	ОСТРОВА	
ГИП	ОСИНА	
ПРОВЕР.	НОСОВА	
РАЗРАБ.	ПТИЦЫНА	

1.090.1-1/88. 2-6-К7

КАРКАСЫ
КР-8, КР-10, КР-12, КР-14

СТАДИЯ	ЛИСТ	ЛИСТОВ
Р		1

ЦНИИЭП ТОРГОВО-БЫТОВЫХ ЗДАНИЙ И ТУРИСТСКИХ КОМПЛЕКСОВ

23784 15

САПР ТБЗТК | Т/П СП | РУК.ГР. СТ.ИНЖ | ВИНОКУР ВЫРЛАКОВА

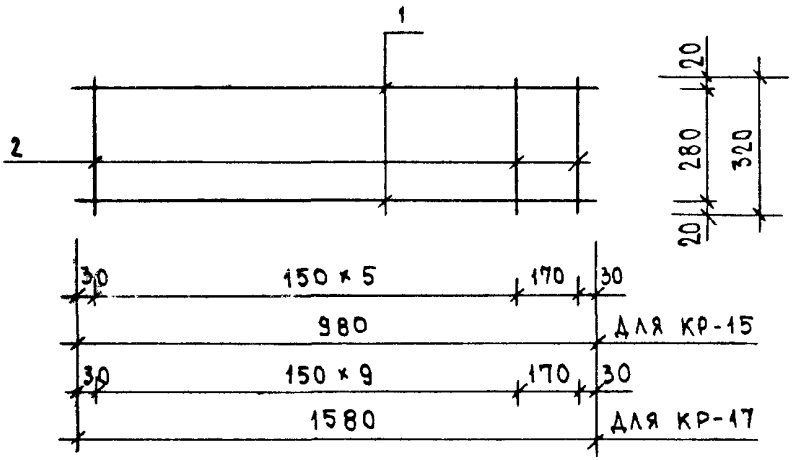

МАРКА ИЗДЕЛИЯ	ПОЗ.	СЕЧЕНИЕ ММ	ДЛИНА ММ	КОЛ.	МАССА, КГ		
					ПОЗ.	ВСЕХ	ИЗДЕЛ.
КР-15	1	Ф4ВРI	980	2	0.09	0.18	0.38
	2	Ф4ВРI	320	7	0.03	0.20	
КР-17	1	Ф4ВРI	1580	2	0.14	0.28	0.60
	2	Ф4ВРI	320	11	0.03	0.32	

АРМАТУРА КЛАССА ВР-I ПО ГОСТ 6727-80

НАЧ.ОТД.	ВОЛЬНСКИЙ	
Н.КОНТР.	ВАСИЛЬЕВА	
ГЛ.КОНСТ	ШАЦ	
Г И П	ОСТРОВА	
Г И П	ОСИНА	
ПРОВЕР.	НОСОВА	
РАЗРАБ.	ПТИЦЫНА	

1.090.1-1/88. 2-6-К8

КАРКАСЫ
КР-15, КР-17

СТАДИЯ	ЛИСТ	ЛИСТОВ
Р		1

ЦНИИЭП торгово-бытовых зданий и туристских комплексов

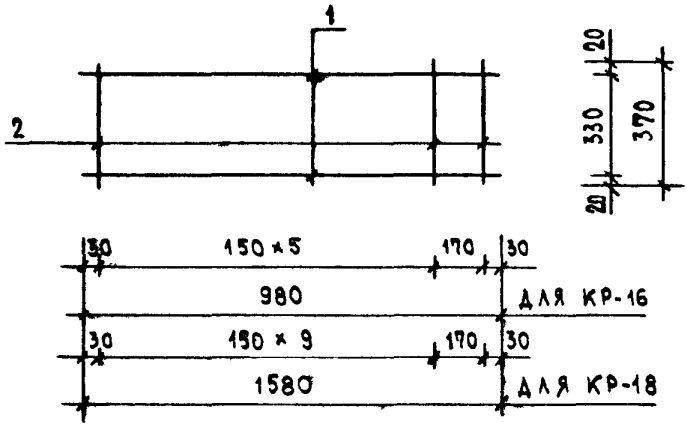

МАРКА ИЗДЕЛИЯ	ПОЗ.	СЕЧЕНИЕ ММ	ДЛИНА ММ	КОЛ.	МАССА, КГ		
					ПОЗ.	ВСЕХ	ИЗДЕЛ.
КР-16	1	Ф4ВРI	980	2	0.09	0.18	0.41
	2	Ф4ВРI	370	7	0.03	0.23	
КР-18	1	Ф4ВРI	1580	2	0.14	0.28	0.65
	2	Ф4ВРI	370	11	0.03	0.37	

АРМАТУРА КЛАССА ВР-I ПО ГОСТ 6727-80

НАЧ.ОТД.	ВОЛЫНСКИЙ		
Н.КОНТР.	ВАСИЛЬЕВА		
ГЛ.КОНСТ	ШАЦ		
Г И П	ОСТРОВА		
Г И П	ОСИНА		
ПРОВЕР.	НОСОВА		
РАЗРАБ.	ПТИЦЫНА		

1.090.1-1/88. 2-6-К9

КАРКАСЫ
КР-16, КР-18

СТАДИЯ	ЛИСТ	ЛИСТОВ
Р		1

ЦНИИЭП ТОРГОВО-ВЫТОВЫХ ЗДАНИЙ И ТУРИСТСКИХ КОМПЛЕКСОВ

ВИНОКУР | БУРЛАКОВА | РУК.ГР. | СТ.ИНЖ. | Т/П | СП | -ПР | ТБЭТК

ВЗАМ.ИНВ. | ПОДПИСЬ И ДАТА | ИНВ. ПОДЛ.

23784 17

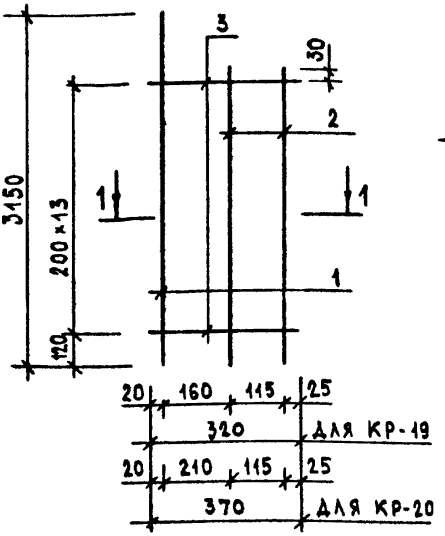

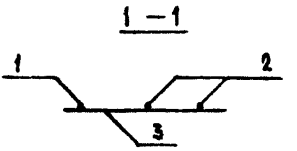

МАРКА ИЗДЕЛИЯ	ПОЗ.	СЕЧЕНИЕ ММ	ДЛИНА ММ	КОЛ.	МАССА, КГ		
					ПОЗ.	ВСЕХ	ИЗДЕЛ.
КР-19	1	Ø6AIII	3150	1	0.70	0.70	2.32
	2	Ø6AIII	2750	2	0.61	1.22	
	3	Ø4BI	320	14	0.03	0.40	
КР-20	1	Ø6AIII	3150	1	0.70	0.70	2.39
	2	Ø6AIII	2750	2	0.61	1.22	
	3	Ø4BI	370	14	0.03	0.47	

АРМАТУРА КЛАССА A-III ПО ГОСТ 5781-82

АРМАТУРА КЛАССА BRI ПО ГОСТ 6727-80

НАЧ.ОТД.	ВОЛЬНСКИЙ	
Н.КОНТР.	ВАСИЛЬЕВА	
ГЛ.КОНСТ	ВАЦ	
ГИП	ОСТРОВА	
ГИП	ОСИНА	
ПРОВЕР.	НОСОВА	
РАЗРАБ.	ПТИЦЫНА	

1.090.1-1/88. 2-6-К10

КАРКАСЫ КР-19, КР-20

СТАДИЯ	ЛИСТ	ЛИСТОВ
Р		1

ЦНИИЭП ТОРГОВО-БЫТОВЫХ ЗДАНИЙ И ТУРИСТСКИХ КОМПЛЕКСОВ

САПР ТБЗТК | ГЛП | СП | РУК.ГР. | СТ.ИНЖ. | ВИНОКУР | ВИРЛАКОВА

ВЗАИМНВ. | ПОДПИСЬ И ДАТА | ИНВ. ПОДЛ.

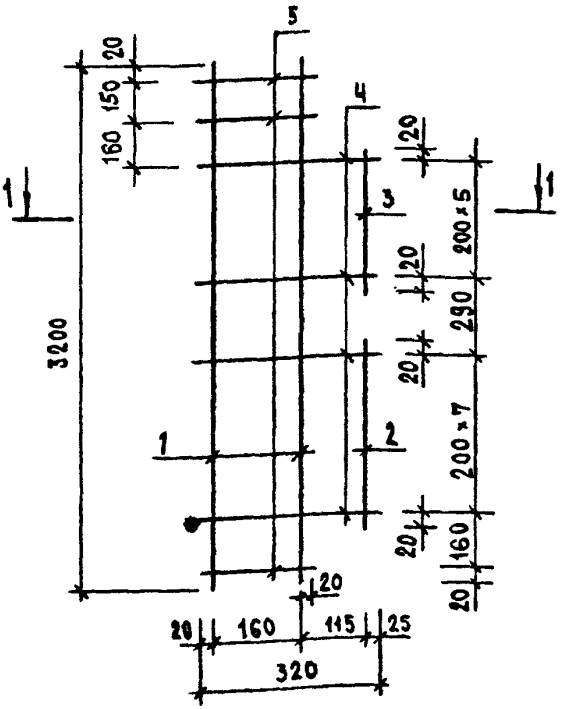

1 — 1

ДЛЯ КР-21Т

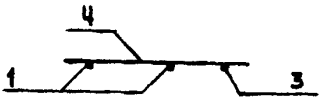

ДЛЯ КР-21Н

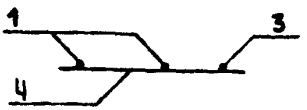

МАРКА ИЗДЕЛИЯ	ПОЗ.	СЕЧЕНИЕ ММ	ДЛИНА ММ	КОЛ.	МАССА, КГ		
					ПОЗ.	ВСЕХ	ИЗДЕЛ.
КР-21Т КР-21Н	1	⌀6AIII	3200	2	0.71	1.42	2.43
	2	⌀6AIII	1440	1	0.32	0.32	
	3	⌀6AIII	1040	1	0.23	0.23	
	4	⌀4BPI	320	14	0.03	0.40	
	5	⌀4BPI	200	3	0.02	0.05	

АРМАТУРА КЛАССА A-III ПО ГОСТ 5781-82

АРМАТУРА КЛАССА BP-I ПО ГОСТ 6727-80

НАЧ.ОТД.	ВОЛЬНСКИЙ	
Н.КОНТР.	ВАСИЛЬЕВА	
ГЛ.КОНСТ	ШАЦ	
ГИП	ОСТРОВА	
ГИП	ОСИНА	
ПРОВЕР.	НОСОВА	
РАЗРАБ.	ПТИЦЫНА	

1.090.1-1/88. 2-5-К11

КАРКАСЫ КР-21Т, КР-21Н

СТАДИЯ	ЛИСТ	ЛИСТОВ
Р		1

ЦНИИЭП торгово-бытовых зданий и туристских комплексов

23784 19

ФОРМАТ А4

САПР ТБЗТК | Т/П СП | РУК.ГР. СТ.ИНЖ. ВИНОКУР ВИРЛАКОВА

ИНВ. № ПОДЛ. | ПОДПИСЬ И ДАТА | ВЗАМ.ИНВ.

САПР ТБЗТК | Т/П СП | РУК.ГР. СТ.ИНЖ. | ВИНОКУР ВЯРЛАКОВА

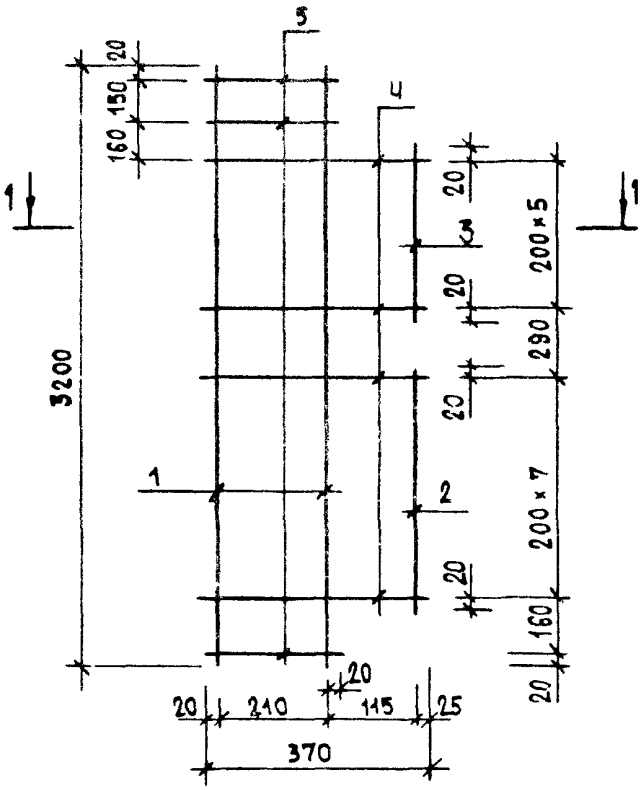

1 — 1

ДЛЯ КР-22т

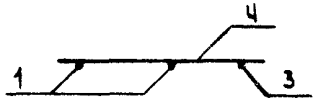

ДЛЯ КР-22н

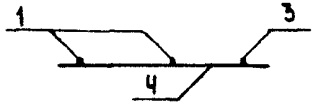

МАРКА ИЗДЕЛИЯ	ПОЗ.	СЕЧЕНИЕ ММ	ДЛИНА ММ	КОЛ.	МАССА, КГ		
					ПОЗ.	ВСЕХ	ИЗДЕЛ.
КР-22Т КР-22Н	1	Ø6AIII	3200	2	0.71	1.42	2.51
	2	Ø6AIII	1440	1	0.32	0.32	
	3	Ø6AIII	1040	1	0.23	0.23	
	4	Ø4BPI	370	14	0.03	0.47	
	5	Ø4BPI	250	3	0.02	0.07	

АРМАТУРА КЛАССА A-III ПО ГОСТ 5781-82

АРМАТУРА КЛАССА BP-I ПО ГОСТ 6727-80

НАЧ.ОТД.	ВОЛЫНСКИЙ	
Н.КОНТР.	ВАСИЛЬЕВА	
ГЛ.КОНСТ	ШАЦ	
Г И П	ОСТРОВА	
Г И П	ОСИНА	
ПРОВЕР.	НОСОВА	
РАЗРАБ.	ПТИЦЫНА	

1.090.1-1/88. 2-6-К12

КАРКАСЫ КР-22Т, КР-22Н

СТАДИЯ	ЛИСТ	ЛИСТОВ
Р		1

ЦНИИЭП торгово-бытовых зданий и туристских комплексов

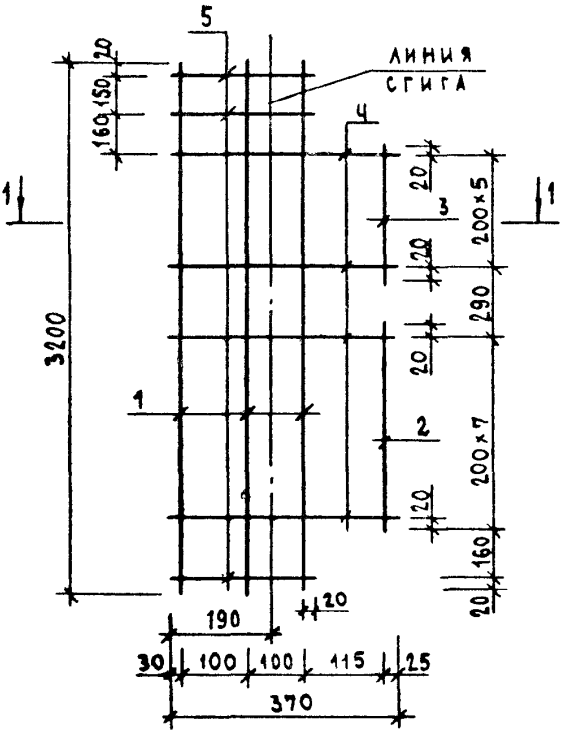

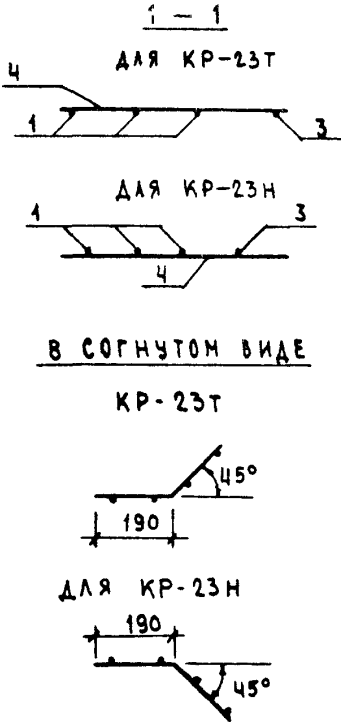

МАРКА ИЗДЕЛИЯ	ПОЗ.	СЕЧЕНИЕ ММ	ДЛИНА ММ	КОЛ.	МАССА, КГ		
					ПОЗ.	ВСЕХ	ИЗДЕЛ.
КР-23Т КР-23Н	1	Ф6АIII	3200	3	0.71	2.13	3.22
	2	Ф6АIII	1440	1	0.32	0.32	
	3	Ф6АIII	1040	1	0.23	0.23	
	4	Ф4ВРI	370	14	0.03	0.47	
	5	Ф4ВРI	250	3	0.02	0.07	

АРМАТУРА КЛАССА А-III ПО ГОСТ 5781-82

АРМАТУРА КЛАССА ВР-I ПО ГОСТ 6727-80

НАЧ.ОТД.	ВОЛЬНСКИЙ		
Н.КОНТР.	ВАСИЛЬЕВА		
ГЛ.КОНСТ	ШАЦ		
ГИП	ОСТРОВА		
ГИП	ОСИНА		
ПРОВЕР.	НОСОВА		
РАЗРАБ.	ПТИЦЫНА		

1.090.1-1/88. 2-6-К13

КАРКАСЫ КР-23Т, КР-23Н

СТАДИЯ	ЛИСТ	ЛИСТОВ
Р		1

ЦНИИЭП торгово-бытовых зданий и туристских комплексов

С АПР | ТЕЗТК | ТЛП | СП | РУКГР. | СТ.ИНЖ. | ВИНОКУР | ВЫРЛАКОВА

ИНВ. ПОДЛ. | ПОДПИСЬ И ДАТА | ВЗАМ.ИНВ.

23784 21

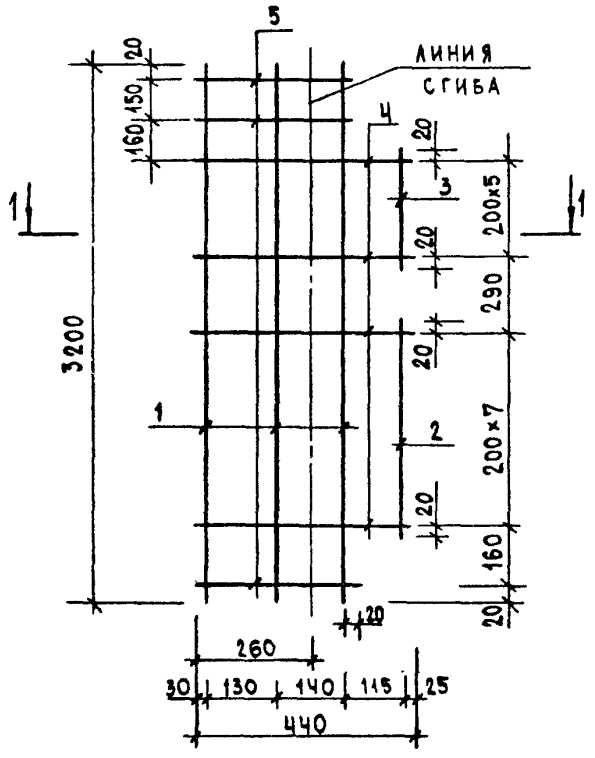

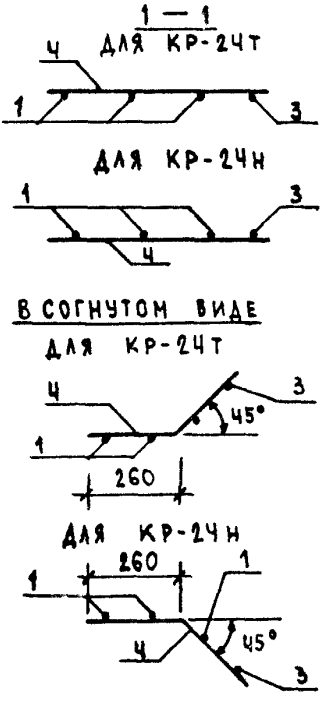

МАРКА ИЗДЕЛИЯ	ПОЗ.	СЕЧЕНИЕ ММ	ДЛИНА ММ	КОЛ.	МАССА, КГ		
					ПОЗ.	ВСЕХ	ИЗДЕЛ.
КР-24Т КР-24Н	1	Ø6AIII	3200	3	0.71	2.13	3.32
	2	Ø6AIII	1440	1	0.32	0.32	
	3	Ø6AIII	1040	1	0.23	0.23	
	4	Ø4BPI	440	14	0.04	0.55	
	5	Ø4BPI	320	3	0.03	0.09	

АРМАТУРА КЛАССА A-III ПО ГОСТ 5781-82

АРМАТУРА КЛАССА BR-I ПО ГОСТ 6727-80

НАЧ.ОТД.	ВОЛЫНСКИЙ	
Н.КОНТР.	ВАСИЛЬЕВА	
ГЛ.КОНСТ	ШАЦ	
Г И П	ОСТРОВА	
Г И П	ОСИНА	
ПРОВЕР.	НОСОВА	
РАЗРАБ.	ПТИЦЫНА	

1.090.1-1/88. 2-6-К14

КАРКАСЫ КР-24Т, КР-24Н

СТАДИЯ	ЛИСТ	ЛИСТОВ
Р		1

ЦНИИЭП ТОРГОВО-БЫТОВЫХ ЗДАНИЙ И ТУРИСТСКИХ КОМПЛЕКСОВ

САПР ГБЗТК | ТЛП СП | РЖ.ГР. СТ.ИНЖ | ВИНОКУР ВИРЛАКОВА

ВЗАМ.ИНВ. | ПОДПИСЬ И ДАТА | ИНВ. ПОДЛ.

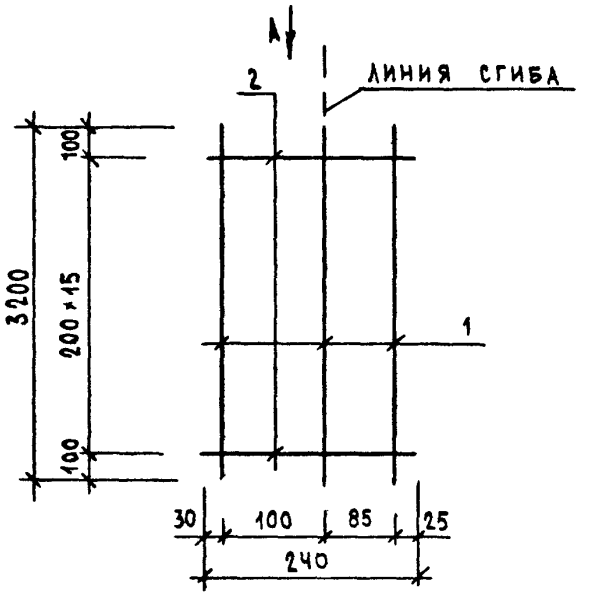

ВИД А
В СОГНУТОМ ВИДЕ

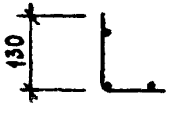

МАРКА ИЗДЕЛИЯ	ПОЗ.	СЕЧЕНИЕ ММ	ДЛИНА ММ	КОЛ.	МАССА, КГ		
					ПОЗ.	ВСЕХ	ИЗДЕЛ.
КР-25	1	Ø4ВРI	3200	3	0.29	0.86	1.21
	2	Ø4ВРI	240	16	0.02	0.35	

АРМАТУРА КЛАССА ВР-I ПО ГОСТ 6727-80

НАЧ.ОТД.	ВОЛЫНСКИЙ		1.090.1-1/88. 2-6-К15
Н.КОНТР.	ВАСИЛЬЕВА		
ГЛ.КОНСТ	ШАЦ		КАРКАС КР-25
ГИП	ОСТРОВА		
ГИП	ОСИНА		
ПРОВЕР.	НОСОВА		
РАЗРАБ.	ПТИЦЫНА		

СТАДИЯ	ЛИСТ	ЛИСТОВ
Р		1

ЦНИИЭП ТОРГОВО-БЫТОВЫХ ЗДАНИЙ И ТУРИСТСКИХ КОМПЛЕКСОВ

23784 23

САПР ТВЗТК | Т.ИП СП | РУК.ГР. СТ.ИНЖ | ВИНОКУР ВИРЛАКОВА

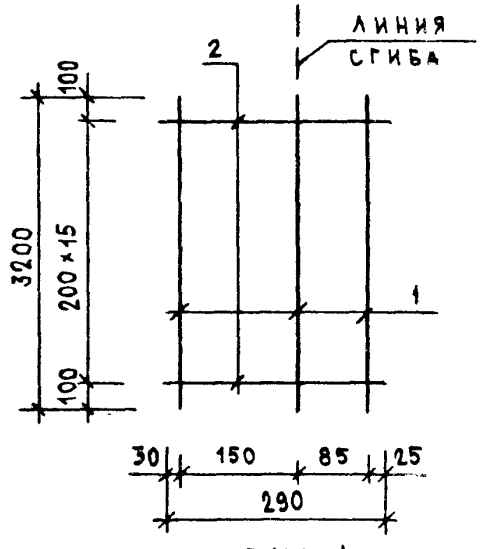

ВИД А

В СОГНУТОМ ВИДЕ

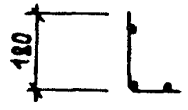

МАРКА ИЗДЕЛИЯ	ПОЗ.	СЕЧЕНИЕ ММ	ДЛИНА ММ	КОЛ.	МАССА, КГ		
					ПОЗ.	ВСЕХ	ИЗДЕЛ.
КР-26	1	Ф4ВРI	3200	3	0.29	0.86	1.28
	2	Ф4ВРI	290	16	0.03	0.42	

АРМАТУРА КЛАССА ВР-I ПО ГОСТ 6727-80

НАЧ.ОТД.	ВОЙНСКИЙ		1.090.1-1/88. 2-8-К16
Н.КОНТР.	ВАСИЛЬЕВА		
Л.КОНСТ	ШАЦ		
ГИП	ОСТРОВА		КАРКАС КР-26
ГИП	ОСИНА		
ПРОВЕР.	НОСОВА		
РАЗРАБ.	ПТИЦЫНА		

СТАДИЯ	ЛИСТ	ЛИСТОВ
Р		1

ЦНИИЭП торгово-бытовых зданий и туристских комплексов

23784 24

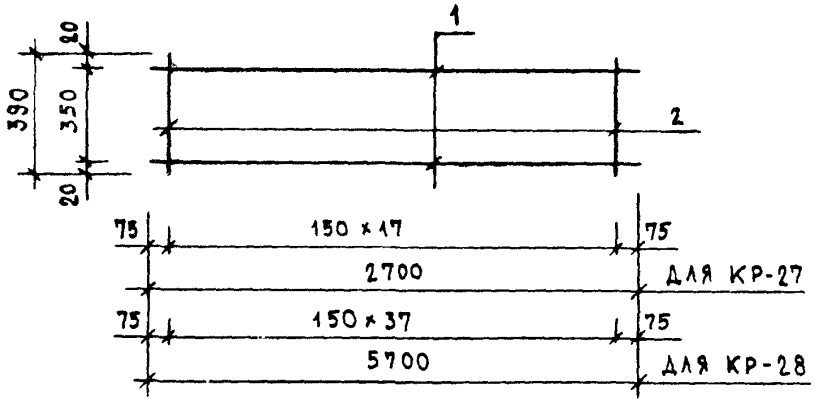

МАРКА ИЗДЕЛИЯ	ПОЗ.	СЕЧЕНИЕ ММ	ДЛИНА ММ	КОЛ.	МАССА, КГ		
					ПОЗ.	ВСЕХ	ИЗДЕЛ.
КР-27	1	Ø6AIII	2700	2	0.60	1.20	2.76
	2	Ø6AIII	390	18	0.09	1.56	
КР-28	1	Ø6AIII	5700	2	1.27	2.53	5.82
	2	Ø6AIII	390	38	0.09	3.29	

АРМАТУРА КЛАССА A-III ПО ГОСТ 5781-82

НАЧ.ОТД.	ВОЛЫНСКИЙ		1.090.1-1/88. 2-6-К17
Н.КОНТР.	ВАСИЛЬЕВА		
ГЛ.КОНСТ	ШАЦ		
ГИП	ОСТРОВА		КАРКАСЫ КР-27, КР-28
ГИП	ОСИНА		
ПРОВЕР.	НОСОВА		
РАЗРАБ.	ПТИЦЫНА		

СТАДИЯ	ЛИСТ	ЛИСТОВ
Р		1

ЦНИИЭП ТОРГОВО-БЫТОВЫХ ЗДАНИЙ И ТУРИСТСКИХ КОМПЛЕКСОВ

ВИНОКУР ВИРЛАКОВА
РУК.ГР. СТАНК
ТАП СП
САПР ТЕЗТК

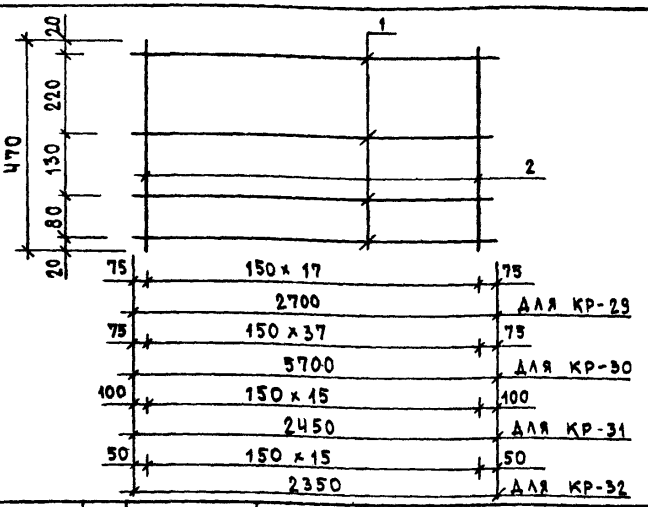

МАРКА ИЗДЕЛИЯ	ПОЗ.	СЕЧЕНИЕ ММ	ДЛИНА ММ	КОЛ.	МАССА, КГ		
					ПОЗ.	ВСЕХ	ИЗДЕЛ.
КР-29	1	Ø6AIII	2700	4	0.60	2.40	3.57
	2	Ø5BPI	470	18	0.07	1.18	
КР-30	1	Ø6AIII	5700	4	1.27	5.06	7.54
	2	Ø5BPI	470	38	0.07	2.48	
КР-31	1	Ø6AIII	2450	4	0.54	2.18	3.22
	2	Ø5BPI	470	16	0.07	1.05	
КР-32	1	Ø6AIII	2350	4	0.52	2.09	3.13
	2	Ø5BPI	470	16	0.07	1.05	

АРМАТУРА КЛАССА AIII ПО ГОСТ 5781-82

АРМАТУРА КЛАССА BRI ПО ГОСТ 6727-80

НАЧ.ОТД.	ВОЛЫНСКИЙ		1.090.1-1/88. 2-6-К18		
Н.КОНТР.	ВАСИЛЬЕВА				
ГЛ.КОНСТ	ВАЦ		КАРКАСЫ КР-29, КР-30, КР-31, КР-32	СТАДИЯ	ЛИСТ	ЛИСТОВ
ГИП	ОСТРОВА			Р		1
ГИП	ОСИНА			ЦНИИЭП	ТОРГОВО-БЫТОВЫХ ЗДАНИЙ И ТИРИСТОРНЫХ КОМПЛЕКСОВ	
ПРОВЕР.	НОСОВА					
РАЗРАБ.	ПТИЦЫНА					

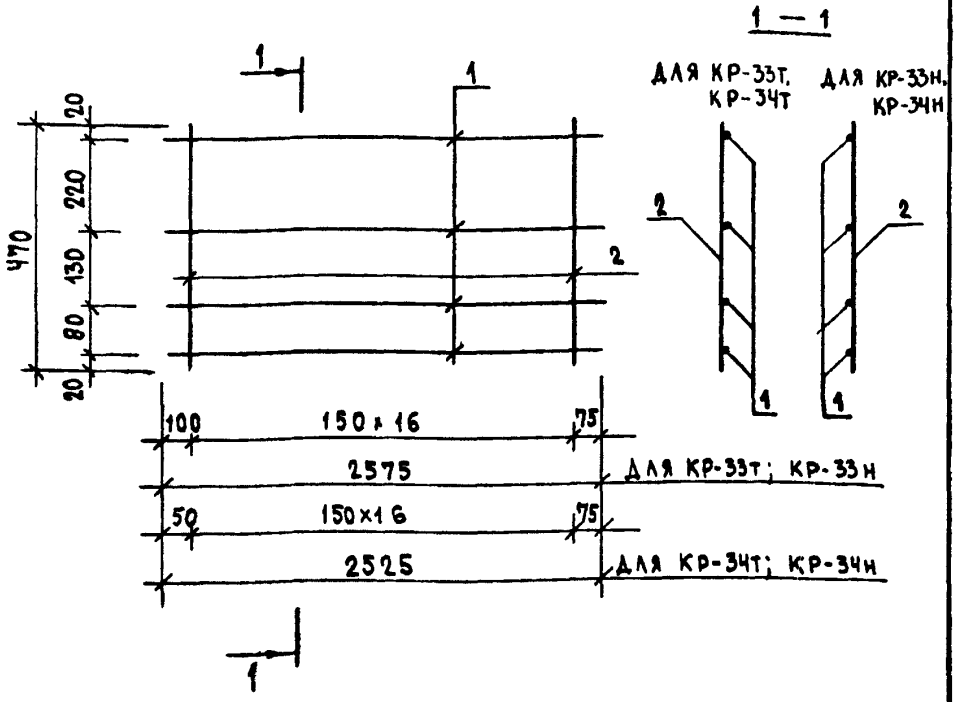

МАРКА ИЗДЕЛИЯ	ПОЗ.	СЕЧЕНИЕ ММ	ДЛИНА ММ	КОЛ.	МАССА, КГ		
					ПОЗ.	ВСЕХ	ИЗДЕЛ.
КР-33Т КР-33Н	1	Ø6AIII	2575	4	0.57	2.29	3.40
	2	Ø5BPI	470	17	0.07	1.11	
КР-34Т КР-34Н	1	Ø6AIII	2525	4	0.56	2.24	3.35
	2	Ø5BPI	470	17	0.07	1.11	

АРМАТУРА КЛАССА A-III ПО ГОСТ 5781-82

АРМАТУРА КЛАССА BP-I ПО ГОСТ 6727-80

НАЧ.ОТД.	ВОЛЫНСКИЙ		1.090.1-1/88. 2-6-К19
Н.КОНТР.	ВАСИЛЬЕВА		
ГЛ.КОНСТ	ШАЦ		КАРКАСЫ КР-33Т, КР-33Н КР-34Т, КР-34Н
ГИП	ОСТРОВА		
ГИП	ОСИНА		
ПРОВЕР.	НОСОВА		
РАЗРАБ.	ПТИЦЫНА		

СТАДИЯ	ЛИСТ	ЛИСТОВ
Р		1

ЦНИИЭП ТОРГОВО-БЫТОВЫХ ЗДАНИЙ И ТУРИСТСКИХ КОМПЛЕКСОВ

23784 27

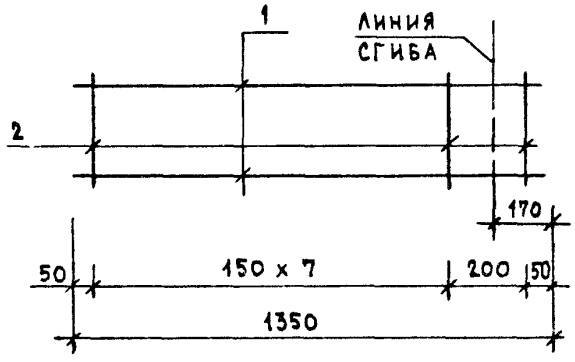

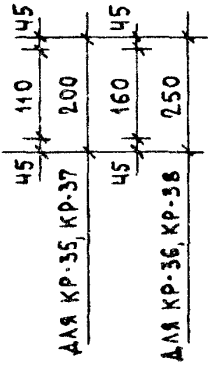

КАРКАС В СОГНУТОМ ВИДЕ

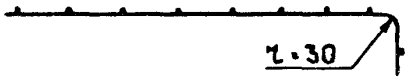

МАРКА ИЗДЕЛИЯ	ПОЗ.	СЕЧЕНИЕ ММ	ДЛИНА ММ	КОЛ.	МАССА, КГ		
					ПОЗ.	ВСЕХ	ИЗДЕЛ.
КР-35	1	Ф8AIII	1350	2	0.53	1.07	1.32
	2	Ф5BPI	200	9	0.03	0.25	
КР-36	1	Ф8AIII	1350	2	0.53	1.07	1.38
	2	Ф5BPI	250	9	0.03	0.31	
КР-37	1	Ф6AIII	1350	2	0.30	0.60	0.85
	2	Ф5BPI	200	9	0.03	0.25	
КР-38	1	Ф6AIII	1350	2	0.30	0.60	0.91
	2	Ф5BPI	250	9	0.03	0.31	

АРМАТУРА КЛАССА А-III ПО ГОСТ 5781-82

АРМАТУРА КЛАССА ВР-I ПО ГОСТ 6727-80

НАЧ.ОТД.	ВОЛЫНСКИЙ		
Н.КОНТР.	ВАСИЛЬЕВА		
ГЛ.КОНСТ	ШАЦ		
ГИП	ОСТРОВА		
ГИП	ОСИНА		
ПРОВЕР.	НОСОВА		
РАЗРАБ.	ПТИЦЫНА		

1.090.1-1/88. 2-6-К20

КАРКАСЫ

КР-35, КР-36, КР-37, КР-38

СТАДИЯ	ЛИСТ	ЛИСТОВ
Р		1

ЦНИИЭП ТОРГОВО-БЫТОВЫХ ЗДАНИЙ И ТУРИСТСКИХ КОМПЛЕКСОВ

САПР	ТБЗТК
Т/П	СП
РУК.ГР.	СТ.ИНЖ.
ВИНОКУР	БУРЛАКОВА

23784 28

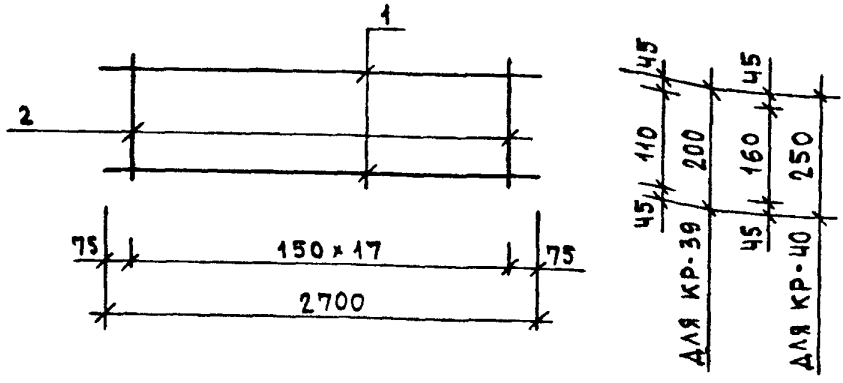

МАРКА ИЗДЕЛИЯ	ПОЗ.	СЕЧЕНИЕ ММ	ДЛИНА ММ	КОЛ.	МАССА, КГ		
					ПОЗ.	ВСЕХ	ИЗДЕЛ.
КР-39	1	Ø8AIII	2700	2	1.07	2.13	2.63
	2	Ø5BI	200	18	0.03	0.50	
КР-40	1	Ø8AIII	2700	2	1.07	2.13	2.76
	2	Ø5BI	250	18	0.03	0.63	

АРМАТУРА КЛАССА A-III ПО ГОСТ 5781-82

АРМАТУРА КЛАССА BRI ПО ГОСТ 6727-80

НАЧ.ОТД.	ВОЛЫНСКИЙ	
Н.КОНТР.	ВАСИЛЬЕВА	
ГЛ.КОНСТ	ШАЦ	
ГИП	ОСТРОВА	
ГИП	ОСИНА	
ПРОВЕР.	НОСОВА	
РАЗРАБ.	ПТИЦЫНА	

1.090.1-1/88. 2-6-К21

КАРКАСЫ КР-39, КР-40

СТАДИЯ	ЛИСТ	ЛИСТОВ
Р		1

ЦНИИЭП ТОРГОВО-БЫТОВЫХ ЗДАНИЙ И ТУРИСТСКИХ КОМПЛЕКСОВ

САПР ТБЗТК | ТАП СП | РУК.ГР. СТ.ИНЖ. ВИНОКУР БУРЛАКОВА

ВЗАМ.ИНВ. | ПОДПИСЬ И ДАТА | ИНВ. ПОДЛ.

САПР | ТБЗТК | ГАП | СП | РУК.ГР. | СТ.ИНЖ. | ВИНОКУР | БУРЛАКОВА

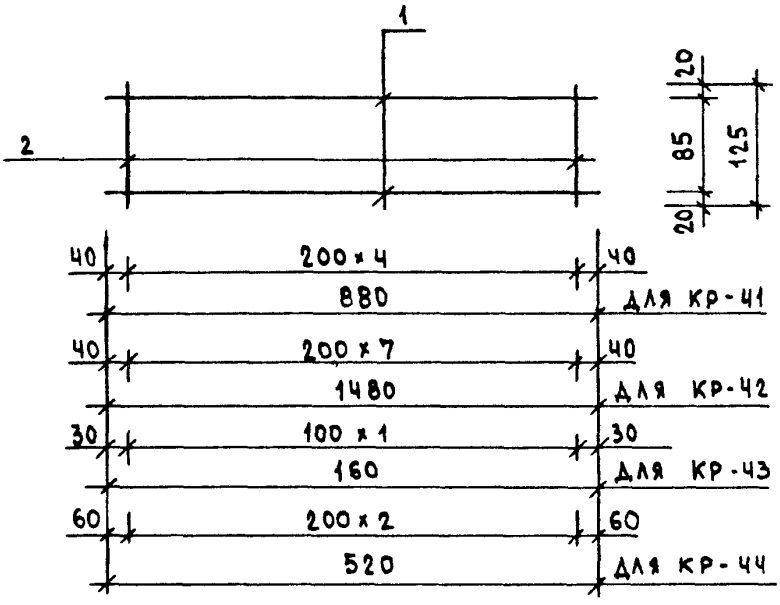

МАРКА ИЗДЕЛИЯ	ПОЗ.	СЕЧЕНИЕ ММ	ДЛИНА ММ	КОЛ.	МАССА, КГ		
					ПОЗ.	ВСЕХ	ИЗДЕЛ.
КР-41	1	Ø4BPI	880	2	0.08	0.16	0.21
	2	Ø4BPI	125	5	0.01	0.06	
КР-42	1	Ø4BPI	1480	2	0.13	0.27	0.36
	2	Ø4BPI	125	8	0.01	0.09	
КР-43	1	Ø4BPI	160	2	0.01	0.03	0.05
	2	Ø4BPI	125	2	0.01	0.02	
КР-44	1	Ø4BPI	520	2	0.05	0.09	0.13
	2	Ø4BPI	125	3	0.01	0.03	

АРМАТУРА КЛАССА BRI ПО ГОСТ 6727-80

ВЗАМ.ИНВ. | ПОДПИСЬ И ДАТА | ИНВ. ПОДЛ.

НАЧ.ОТД.	ВОЛЫНСКИЙ	
Н.КОНТР.	ВАСИЛЬЕВА	
ГЛ.КОНСТ	ШАЦ	
ГИП	ОСТРОВА	
ГИП	ОСИНА	
ПРОВЕР.	НОСОВА	
РАЗРАБ.	ПТИЦЫНА	

1.090.1-1/88. 2-6-К22

КАРКАСЫ
КР-41, КР-42, КР-43, КР-44

СТАДИЯ	ЛИСТ	ЛИСТОВ
Р		1

ЦНИИЭП ТОРГОВО-БЫТОВЫХ ЗДАНИЙ И ТУРИСТСКИХ КОМПЛЕКСОВ

23784 .30

САПР ТБЭТК | Т/П СП | РУК.ГР. СТ.ИНЖ | ВИНОКУР ВИРЛАКОВА

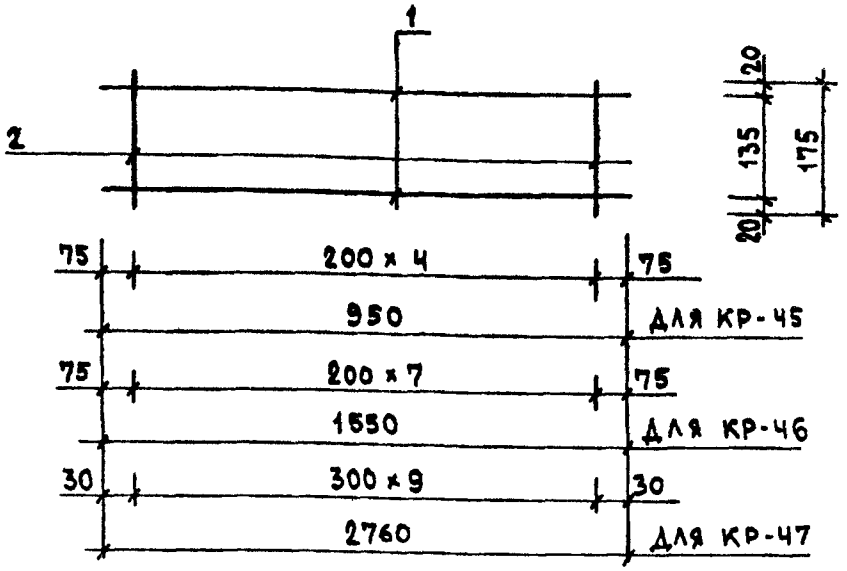

МАРКА ИЗДЕЛИЯ	ПОЗ.	СЕЧЕНИЕ ММ	ДЛИНА ММ	КОЛ.	МАССА, КГ		
					ПОЗ.	ВСЕХ	ИЗДЕЛ.
КР-45	1	Ø4ВРI	950	2	0.09	0.17	0.25
	2	Ø4ВРI	175	5	0.02	0.08	
КР-46	1	Ø4ВРI	1550	2	0.14	0.28	0.41
	2	Ø4ВРI	175	8	0.02	0.13	
КР-47	1	Ø4ВРI	2760	2	0.25	0.50	0.65
	2	Ø4ВРI	175	10	0.02	0.16	

АРМАТУРА КЛАССА ВРI ПО ГОСТ 6727-80

НАЧ.ОТД.	ВОЛЫНСКИЙ	
Н.КОНТР.	ВАСИЛЬЕВА	
ГЛ.КОНСТ	ШАЦ	
ГИП	ОСТРОВА	
ГИП	ОСИНА	
ПРОВЕР.	НОСОВА	
РАЗРАБ.	ПТИЦЫНА	

1.090.1-1/88. 2-6-К23

КАРКАСЫ
КР-45, КР-46, КР-47

СТАДИЯ	ЛИСТ	ЛИСТОВ
Р		1

ЦНИИЭП ТОРГОВО-БЫТОВЫХ ЗДАНИЙ И ТУРИСТСКИХ КОМПЛЕКСОВ

ВЗАМ.ИНВ. | ПОДПИСЬ И ДАТА | ИНВ. ПОДЛ.

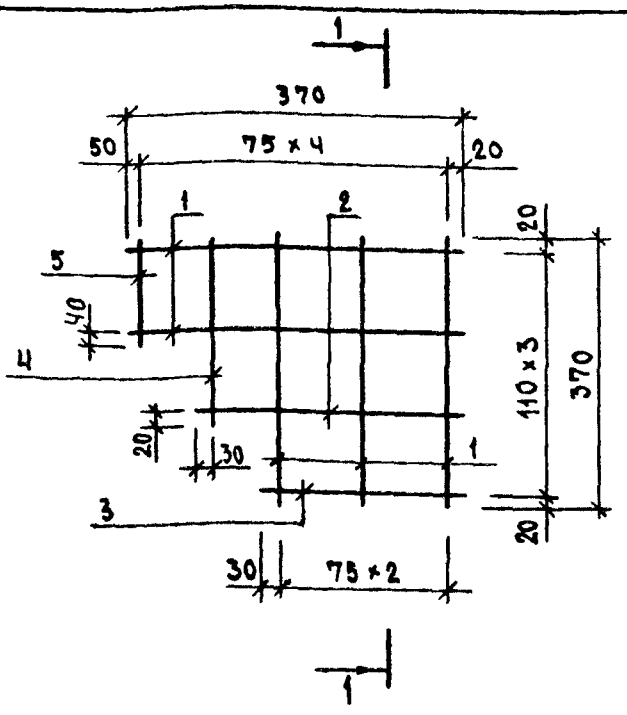

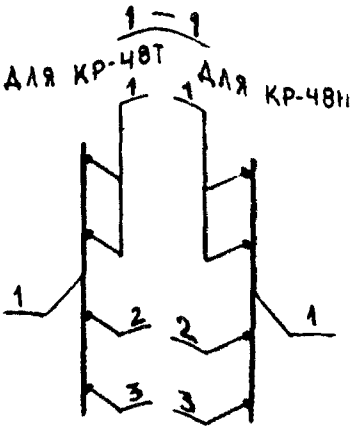

МАРКА ИЗДЕЛИЯ	ПОЗ.	СЕЧЕНИЕ ММ	ДЛИНА ММ	КОЛ.	МАССА, КГ		
					ПОЗ.	ВСЕХ	ИЗДЕЛ.
КР-48Т КР-48Н	1	⌀4ВРI	370	5	0.03	0.17	0.26
	2	⌀4ВРI	275	1	0.02	0.02	
	3	⌀4ВРI	200	1	0.02	0.02	
	4	⌀4ВРI	260	1	0.02	0.02	
	5	⌀4ВРI	170	2	0.02	0.03	

АРМАТУРА КЛАССА ВРI ПО ГОСТ 6727-80

НАЧ.ОТД.	ВОЛЫНСКИЙ	
Н.КОНТР.	ВАСИЛЬЕВА	
ГЛ.КОНСТ	ШАЦ	
ГИП	ОСТРОВА	
ГИП	ОСИНА	
ПРОВЕР.	НОСОВА	
РАЗРАБ.	ПТИЦЫНА	

1.090.1-1/88. 2-6-К24

КАРКАСЫ
КР-48Т, КР-48Н

СТАДИЯ	ЛИСТ	ЛИСТОВ
Р		1

ЦНИИЭП торгово-бытовых зданий и туристских комплексов

23784 32

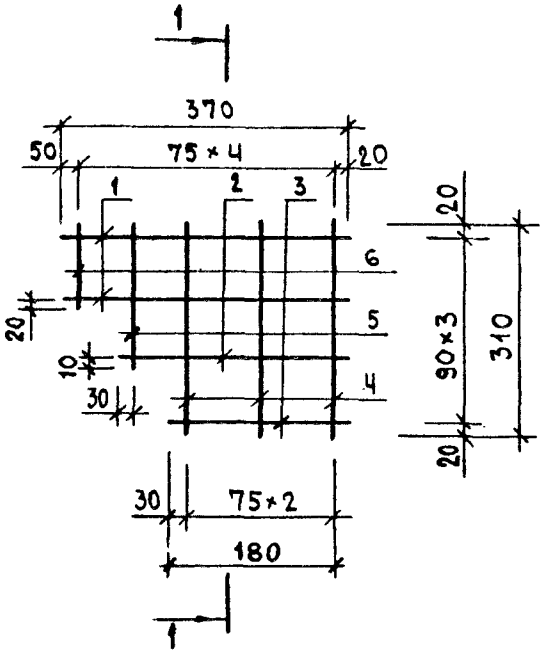

1—1

Для КР-49Т Для КР-49Н

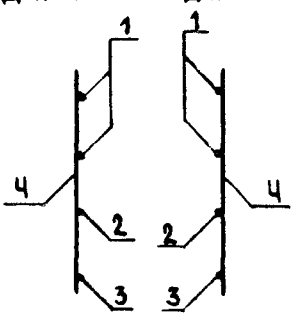

МАРКА ИЗДЕЛИЯ	ПОЗ.	СЕЧЕНИЕ ММ	ДЛИНА ММ	КОЛ.	МАССА, КГ		
					ПОЗ.	ВСЕХ	ИЗДЕЛ.
КР-49Т КР-49Н	1	Ø4ВРI	370	2	0.03	0.07	0.22
	2	Ø4ВРI	275	1	0.02	0.02	
	3	Ø4ВРI	200	1	0.02	0.02	
	4	Ø4ВРI	310	3	0.03	0.08	
	5	Ø4ВРI	210	1	0.02	0.02	
	6	Ø4ВРI	130	1	0.01	0.01	

АРМАТУРА КЛАССА ВР-I ПО ГОСТ 6727-80

НАЧ.ОТД.	ВОЛЬНСКИЙ	
Н.КОНТР.	ВАСИЛЬЕВА	
ГЛ.КОНСТ	ШАЦ	
Г И П	ОСТРОВА	
Г И П	ОСИНА	
ПРОВЕР.	НОСОВА	
РАЗРАБ.	ПТИЦЫНА	

1.090.1-1/88. 2-6-К25

КАРКАСЫ КР-48Т, КР-49Н

СТАДИЯ	ЛИСТ	ЛИСТОВ
Р		1

ЦНИИЭП торгово-бытовых зданий и туристских комплексов

САПР ТБЗТК | Т/П СП | РУК.ГР. СТ.ИНЖ. ВИНОКУР БУРЛАКОВА

ИНВ. ПОДЛ. | ПОДПИСЬ И ДАТА | ВЗАМ.ИНВ.

23784 33

ФОРМАТ А4

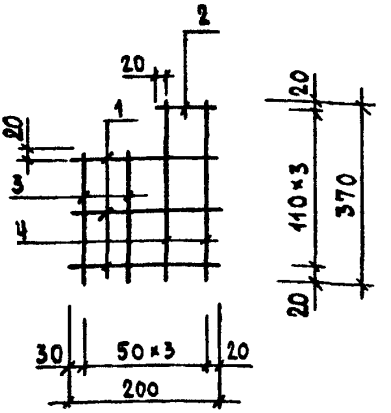

1 — 1

ДЛЯ КР-50Т ДЛЯ КР-50Н

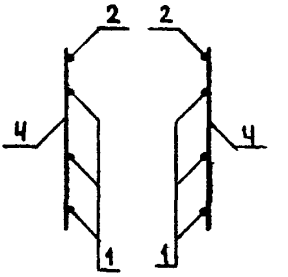

МАРКА ИЗДЕЛИЯ	ПОЗ.	СЕЧЕНИЕ ММ	ДЛИНА ММ	КОЛ.	МАССА, КГ		
					ПОЗ.	ВСЕХ	ИЗДЕЛ.
КР-50Т КР-50Н	1	Ф4ВРI	200	3	0.02	0.05	0.18
	2	Ф4ВРI	90	1	0.01	0.01	
	3	Ф4ВРI	260	2	0.02	0.05	
	4	Ф4ВРI	370	2	0.03	0.07	

АРМАТУРА КЛАССА ВРI ПО ГОСТ 6727-80

НАЧ.ОТД.	ВОЛЫНСКИЙ		
Н.КОНТР.	ВАСИЛЬЕВА		
ГЛ.КОНСТ	ШАЦ		
ГИП	ОСТРОВА		
ГИП	ОСИНА		
ПРОВЕР.	НОСОВА		
РАЗРАБ.	ПТИЦЫНА		

1.090.1-1/88. 2-6-К26

КАРКАСЫ КР-50Т, КР-50Н

СТАДИЯ	ЛИСТ	ЛИСТОВ
Р		1

ЦНИИЭП ТОРГОВО-БЫТОВЫХ ЗДАНИЙ И ТУРИСТСКИХ КОМПЛЕКСОВ

23784 34

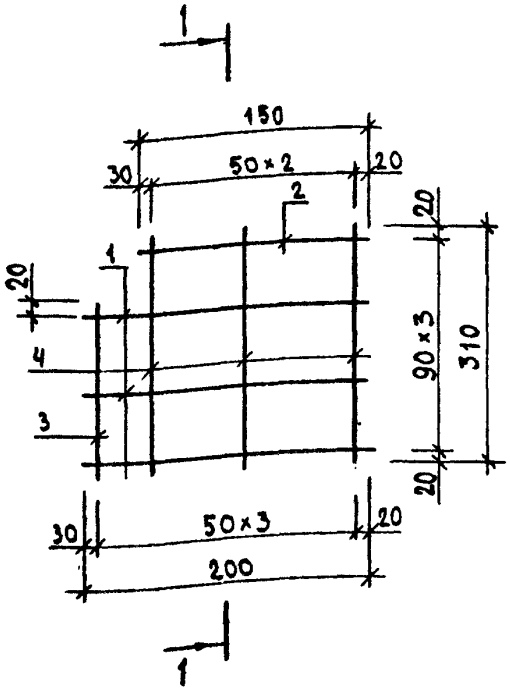

1 — 1

ДЛЯ КР-51Т ДЛЯ КР-51Н

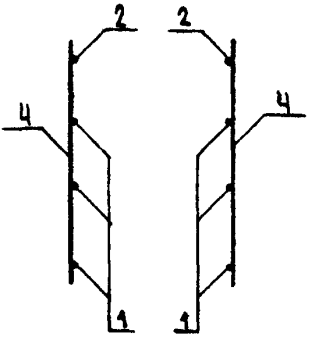

МАРКА ИЗДЕЛИЯ	ПОЗ.	СЕЧЕНИЕ ММ	ДЛИНА ММ	КОЛ.	МАССА, КГ		
					ПОЗ.	ВСЕХ	ИЗДЕЛ.
КР-51Т КР-51Н	1	⌀4ВРI	200	3	0.02	0.05	0.17
	2	⌀4ВРI	150	1	0.01	0.01	
	3	⌀4ВРI	220	1	0.02	0.02	
	4	⌀4ВРI	310	3	0.03	0.08	

АРМАТУРА КЛАССА ВРI ПО ГОСТ 6727-80

НАЧ.ОТД.	ВОЛЬНСКИЙ		1.0901-1/88. 2-6-К27
Н.КОНТР.	ВАСИЛЬЕВА		
ГЛ.КОНСТ	ВАЦ		
ГИП	ОСТРОВА		КАРКАСЫ КР-51Т, КР-51Н
ГИП	ОСИНА		
ПРОВЕР.	НОСОВА		
РАЗРАБ.	ПТИЦЫНА		

СТАДИЯ	ЛИСТ	ЛИСТОВ
Р		1

ЦНИИЭП ТОРГОВО-БЫТОВЫХ ЗДАНИЙ И ТУРИСТСКИХ КОМПЛЕКСОВ

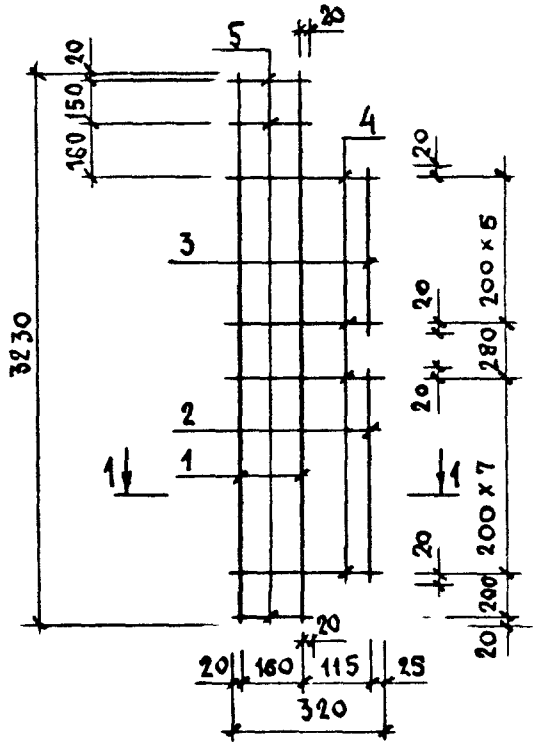

1—1

ДЛЯ КР-52Т

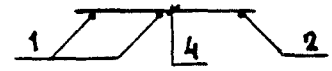

ДЛЯ КР-52Н



МАРКА ИЗДЕЛИЯ	ПОЗ.	СЕЧЕНИЕ ММ	ДЛИНА ММ	КОЛ.	МАССА, КГ		
					ПОЗ.	ВСЕХ	ИЗДЕЛ.
КР-52Т КР-52Н	1	Ф6AIII	3230	2	0.72	1.43	2.44
	2	Ф6AIII	1440	1	0.32	0.32	
	3	Ф6AIII	1040	1	0.23	0.23	
	4	Ф4BPI	320	14	0.03	0.40	
	5	Ф4BPI	200	3	0.02	0.05	

АРМАТУРА КЛАССА А-III ПО ГОСТ 5781-82

АРМАТУРА КЛАССА ВР-I ПО ГОСТ 6727-80

НАЧ.ОТД.	ВОЛЬЯНСКИЙ		1.090.1-1/88. 2-6-К28
Н.КОНТР.	ВАСИЛЬЕВА		
ГЛ.КОНСТ	ШАЦ		КАРКАСЫ КР-52Т, КР-52Н
ГИП	ОСТРОВА		СТАДИЯ Р; ЛИСТ; ЛИСТОВ 1
ГИП	ОСИНА		ЦНИИЭП торгово-бытовых зданий и туристских комплексов
ПРОВЕР.	ПТИЦЫНА		
РАЗРАБ.	НОСОВА		

САПР ТБЗТК; ТАП СП; РИК.ГР СТ.ИНЖ; ВИНОКУР БИРЛАКОВА

ИНВ. ПОДЛ. | ПОДПИСЬ И ДАТА | ВЗАМ.ИНВ.

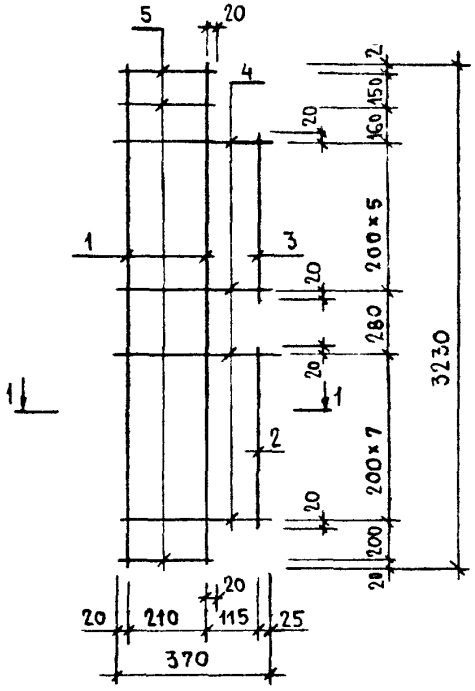

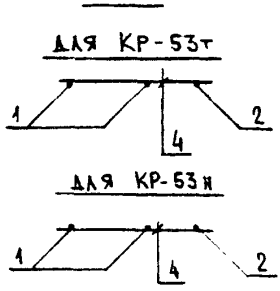

МАРКА ИЗДЕЛИЯ	ПОЗ.	СЕЧЕНИЕ ММ	ДЛИНА ММ	КОЛ.	МАССА, КГ		
					ПОЗ.	ВСЕХ	ИЗДЕЛ.
КР-53Т КР-53Н	1	Ø6AIII	3230	2	0.72	1.43	2.52
	2	Ø6AIII	1440	1	0.32	0.32	
	3	Ø6AIII	1040	1	0.23	0.23	
	4	Ø4BPI	370	14	0.03	0.47	
	5	Ø4BPI	250	3	0.02	0.07	

АРМАТУРА КЛАССА А-III ПО ГОСТ 5781-82

АРМАТУРА КЛАССА ВР-I ПО ГОСТ 6727-80

НАЧ.ОТД.	ВОЛЫНСКИЙ	
Н.КОНТР.	ВАСИЛЬЕВА	
ГЛ.КОНСТ	ШАЦ	
Г И П	ОСТРОВА	
Г И П	ОСИНА	
ПРОВЕР.	ПТИЦЫНА	
РАЗРАБ.	НОСОВА	

1.090.1-1/88. 2-6-К28

КАРКАСЫ КР-53Т, КР-53Н

СТАДИЯ	ЛИСТ	ЛИСТОВ
Р		1

ЦНИИЭП ТОРГОВО-БЫТОВЫХ ЗДАНИЙ И ТУРИСТСКИХ КОМПЛЕКСОВ

23784 37

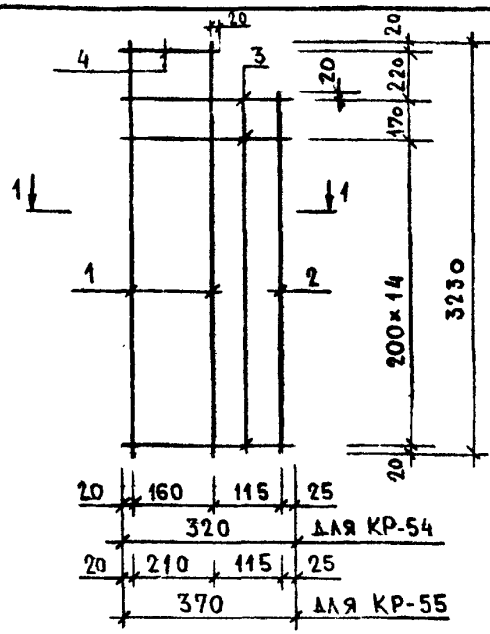

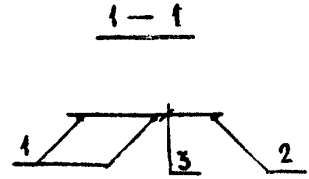

МАРКА ИЗДЕЛИЯ	ПОЗ.	СЕЧЕНИЕ ММ	ДЛИНА ММ	КОЛ.	МАССА, КГ		
					ПОЗ.	ВСЕХ	ИЗДЕЛ.
КР-54	1	Ф6АIII	3230	2	0.72	1.43	2.58
	2	Ф6АIII	3010	1	0.67	0.67	
	3	Ф4ВРI	320	16	0.03	0.46	
	4	Ф4ВРI	200	1	0.02	0.02	
КР-55	1	Ф6АIII	3230	2	0.72	1.43	2.66
	2	Ф6АIII	3010	1	0.67	0.67	
	3	Ф4ВРI	370	16	0.03	0.53	
	4	Ф4ВРI	250	1	0.02	0.02	

АРМАТУРА КЛАССА А-III ПО ГОСТ 5781-82

АРМАТУРА КЛАССА ВР-I ПО ГОСТ 6727-80

НАЧ.ОТД.	ВОЛЫНСКИЙ		
Н.КОНТР.	ВАСИЛЬЕВА		
ГЛ.КОНСТ	ШАЦ		
Г И П	ОСТРОВА		
Г И П	ОСИНА		
ПРОВЕР.	ПТИЦЫНА		
РАЗРАБ.	НОСОВА		

1.090.1-1/88. 2-6-К30

КАРКАСЫ КР-54, КР-55

СТАДИЯ	ЛИСТ	ЛИСТОВ
Р		1

ЦНИИЗП торгово-бытовых зданий и туристских комплексов

ЗАПР | ТЕЗТК | ТЛП | СП | РУК.ГР. | СТ.ИНЖ | ВИНОКУР | БУРЛАКОВА

ВЗАМ.ИНВ. | ПОДПИСЬ И ДАТА | ИНВ. ПОДЛ.

23784 38

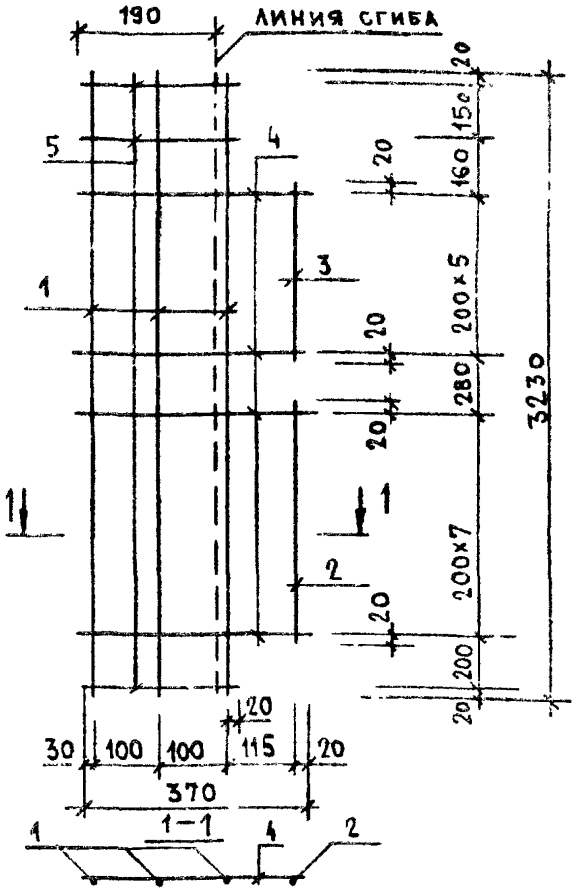

В СОГНУТОМ ВИДЕ

ДЛЯ КР-56т



ДЛЯ КР-56н

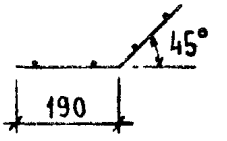

МАРКА ИЗДЕЛИЯ	ПОЗ.	СЕЧЕНИЕ ММ	ДЛИНА ММ	КОЛ.	МАССА, КГ		
					ПОЗ.	ВСЕХ	ИЗДЕЛ.
КР-56Т КР-56Н	1	Ø6AIII	3230	3	0.72	2.15	3.24
	2	Ø6AIII	1440	1	0.32	0.32	
	3	Ø6AIII	1040	1	0.23	0.23	
	4	Ø4BPI	370	14	0.03	0.47	
	5	Ø4BPI	250	3	0.02	0.07	

АРМАТУРА КЛАССА A-III ПО ГОСТ 5781-82

АРМАТУРА КЛАССА BP-I ПО ГОСТ 6727-80

НАЧ.ОТД.	ВОЛЫНСКИЙ		
Н.КОНТР.	ВАСИЛЬЕВА		
ГЛ.КОНСТ	ШАЦ		
ГИП	ОСТРОВА		
ГИП	ОСИНА		
ПРОВЕР.	ПТИЦЫНА		
РАЗРАБ.	НОСОВА		

1.090.1-1/88. 2-5-КЭ1

КАРКАСЫ КР-56Т, КР-56Н

СТАДИЯ	ЛИСТ	ЛИСТОВ
Р		1

ЦНИИЭП ТОРГОВО-БЫТОВЫХ ЗДАНИЙ И ТУРИСТСКИХ КОМПЛЕКСОВ

ВИНОКУР ВИРЛАКОВА; РУК.ГР. СТ.ИНЖ; Т/П СП; САПР ТБЗТК

ВЗАМ.ИНВ. ПОДПИСЬ И ДАТА ИНВ. ПОДЛ.

23784 39

САПР ТБЗТК | ТАП СП | РУК.ГР. СТ.ИНЖ. | ВИНОКУР ВЫРЛАКОВА

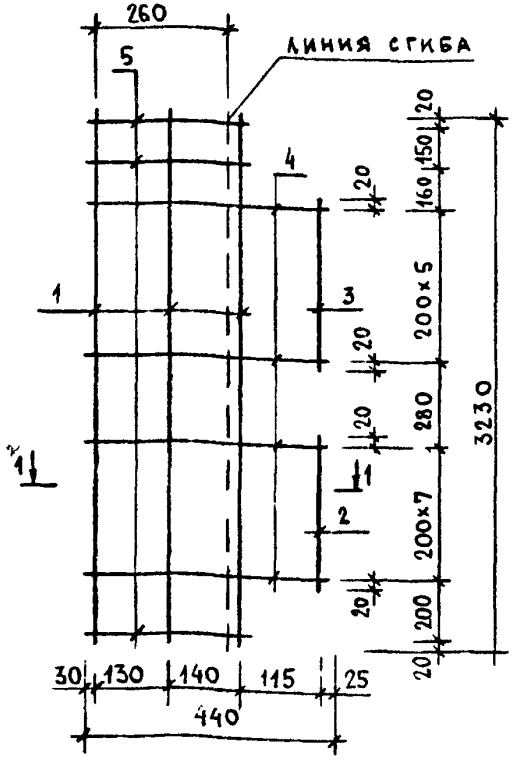

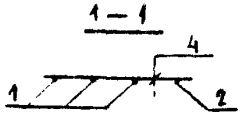

В СОГНУТОМ ВИДЕ

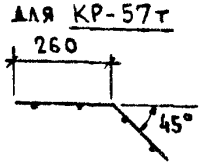

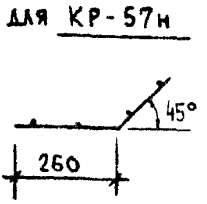

МАРКА ИЗДЕЛИЯ	ПОЗ.	СЕЧЕНИЕ ММ	ДЛИНА ММ	КОЛ.	МАССА, КГ		
					ПОЗ.	ВСЕХ	ИЗДЕЛ.
КР-57Т КР-57Н	1	⌀6AIII	3230	3	0.72	2.15	3.34
	2	⌀6AIII	1440	1	0.32	0.32	
	3	⌀6AIII	1040	1	0.23	0.23	
	4	⌀4BPI	440	14	0.04	0.55	
	5	⌀4BPI	320	3	0.03	0.09	

АРМАТУРА КЛАССА A-III ПО ГОСТ 5781-82

АРМАТУРА КЛАССА BPI ПО ГОСТ 6727-80

НАЧ.ОТД.	ВОЛЫНСКИЙ		
Н.КОНТР.	ВАСИЛЬЕВА		
ГЛ.КОНСТ	ШАЦ		
Г И П	ОСТРОЗА		
Г И П	ОСИНА		
ПРОВЕР.	ПТИЦЫНА		
РАЗРАБ.	НОСОВА		

1.090.1-1/88. 2-6-К32

КАРКАСЫ КР-57Т, КР-57Н

СТАДИЯ	ЛИСТ	ЛИСТОВ
Р		1

ЦНИИЭП ТОРГОВО-БЫТОВЫХ ЗДАНИЙ И ТУРИСТСКИХ КОМПЛЕКСОВ

23784 40

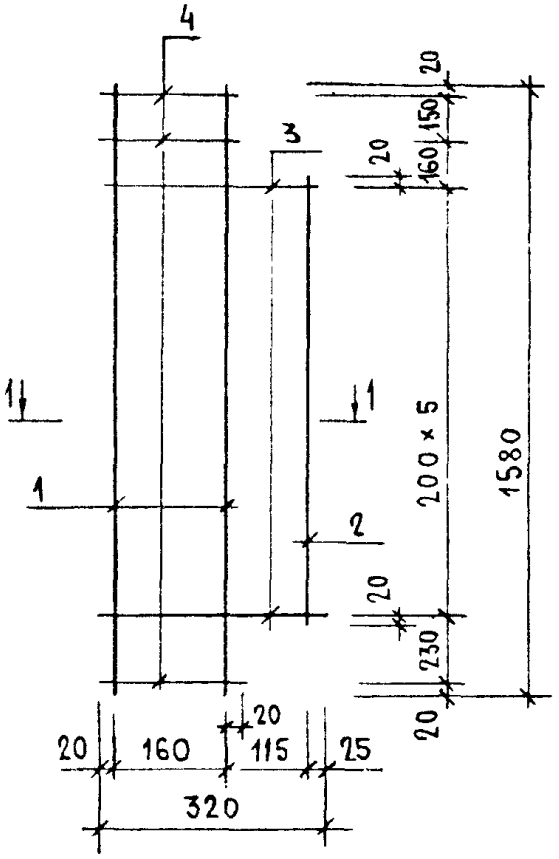

1 – 1

ДЛЯ КР-58т

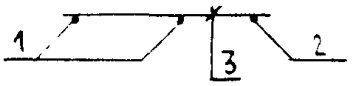

ДЛЯ КР-58 Н

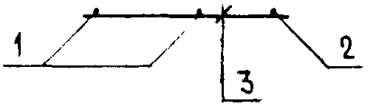

МАРКА ИЗДЕЛИЯ	ПОЗ.	СЕЧЕНИЕ ММ	ДЛИНА ММ	КОЛ.	МАССА, КГ		
					ПОЗ.	ВСЕХ	ИЗДЕЛ.
КР-58Т КР-58 Н	1	ф6AIII	1580	2	0.35	0.70	1.16
	2	ф6AIII	1040	1	0.23	0.23	
	3	ф4BPI	320	6	0.03	0.17	
	4	ф4BPI	200	3	0.02	0.05	

АРМАТУРА КЛАССА A-III ПО ГОСТ 5781-82

АРМАТУРА КЛАССА BP-I ПО ГОСТ 6727-80

НАЧ.ОТД.	ВОЛЬНСКИЙ	
Н.КОНТР.	ВАСИЛЬЕВА	
ГЛ.КОНСТ	ШАЦ	
ГИП	ОСТРОВА	
ГИП	ОСИНА	
ПРОВЕР.	ПТИЦЫНА	
РАЗРАБ.	НОСОВА	

1.090.1-1/88. 2-6-КЭЗ

КАРКАСЫ КР-58Т, КР-58Н

СТАДИЯ	ЛИСТ	ЛИСТОВ
Р		1

ЦНИИЭП торгово-бытовых зданий и туристских комплексов

ВИНОКУР БУРЛАКОВА | РУК.ГР СТ.ИНЖ | ТЛП СП | САПР ТБЗТК

ВЗАМ.ИНВ. | ПОДПИСЬ И ДАТА | ИНВ. ПОДЛ.

ТБЗТК | СП | СТ.ИНЖ. | ВИНОКУР | БИРЛАКОВА

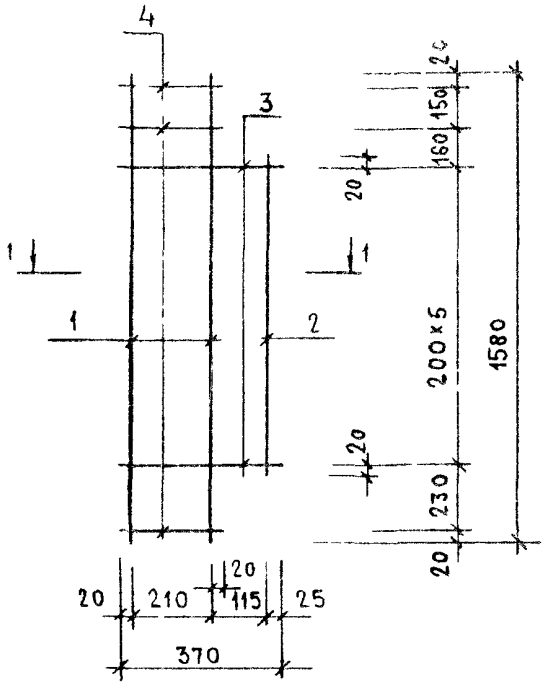

1 – 1

ДЛЯ КР-59т



ДЛЯ КР-59н

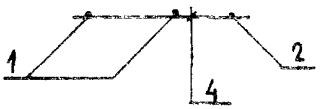

МАРКА ИЗДЕЛИЯ	ПОЗ.	СЕЧЕНИЕ ММ	ДЛИНА ММ	КОЛ.	МАССА, КГ		
					ПОЗ.	ВСЕХ	ИЗДЕЛ.
КР-59Т КР-59 Н	1	Ø6AIII	1580	2	0.35	0.70	1.20
	2	Ø6AIII	1040	1	0.23	0.23	
	3	Ø4BPI	370	6	0.03	0.20	
	4	Ø4BPI	250	3	0.02	0.07	

АРМАТУРА КЛАССА А-III ПО ГОСТ 5781-82

АРМАТУРА КЛАССА ВР-I ПО ГОСТ 6727-80

НАЧ.ОТД	ВОЛЫНСКИЙ	
Н.КОНТР	ВАСИЛЬЕВА	
ГЛ.КОНСТ	ШАЦ	
Г И П	ОСТРОВА	
Г И П	ОСИНА	
ПРОВЕР.	ПТИЦЫНА	
РАЗРАБ.	НОСОВА	

1.090.1-1/88. 2-6-К34

КАРКАСЫ

КР-59Т, КР-59Н

СТАДИЯ	ЛИСТ	ЛИСТОВ
Р		1

ЦНИИЭП торгово-бытовых зданий и туристских комплексов

23784 42

САПР | ТБЭТК | ТМ | СП | РУК.ГР | СТ.ИНЖ | ВИНОКУР | БИРЮКОВА

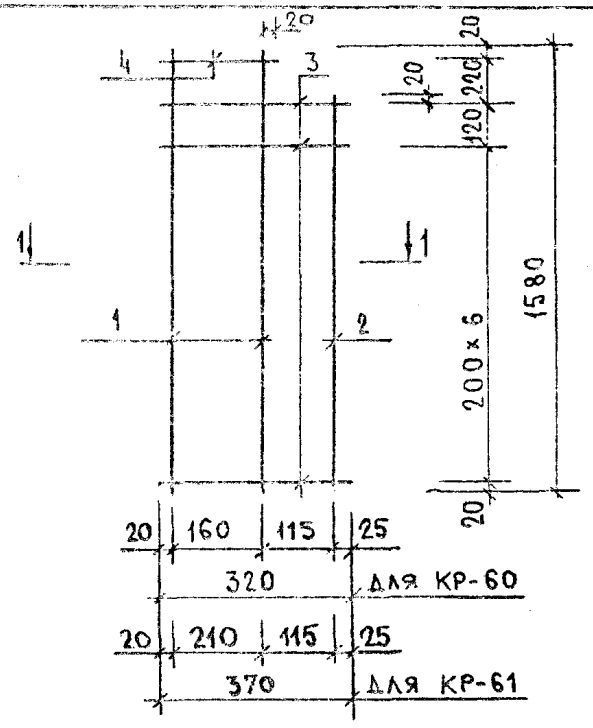

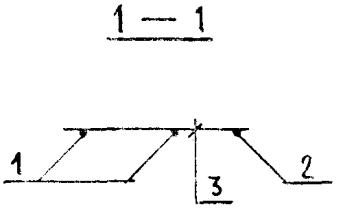

МАРКА ИЗДЕЛИЯ	ПОЗ.	СЕЧЕНИЕ ММ	ДЛИНА ММ	КОЛ.	МАССА, КГ		
					ПОЗ.	ВСЕХ	ИЗДЕЛ.
КР-60	1	ф6AIII	1580	2	0.35	0.70	1.25
	2	ф6AIII	1360	1	0.30	0.30	
	3	ф4BPI	320	8	0.03	0.23	
	4	ф4BPI	200	1	0.02	0.02	
КР-61	1	ф6AIII	1580	2	0.35	0.70	1.29
	2	ф6AIII	1360	1	0.30	0.30	
	3	ф4BPI	370	8	0.03	0.27	
	4	ф4BPI	250	1	0.02	0.02	

АРМАТУРА КЛАССА A-III ПО ГОСТ 5781-82

АРМАТУРА КЛАССА BPI ПО ГОСТ 6727-80

НАЧ.ОТД.	ВОЛЫНСКИЙ	
Н.КОНТР.	ВАСИЛЬЕВА	
ГЛ.КОНСТ	ШАЦ	
Г И П	ОСТРОВА	
Г И П	ОСИНА	
ПРОВЕР.	ПТИЦЫНА	
РАЗРАБ.	НОСОВА	

1.080.1-1/88. 2-6-К35

КАРКАСЫ КР-60, КР-61

СТАДИЯ	ЛИСТ	ЛИСТОВ
Р		1

ЦНИИЭП торгово-бытовых зданий и туристских комплексов

САПР ТБЗТК | ТЛП СП | РИК.ГР. СТ.ИНЖ. | ВИНОКУР БУРЛАКОВА

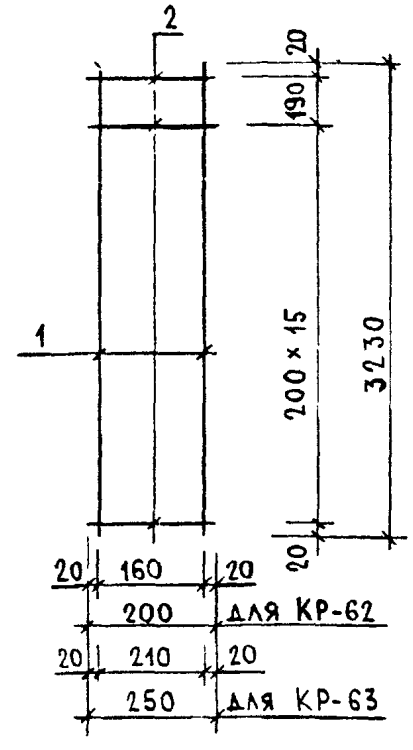

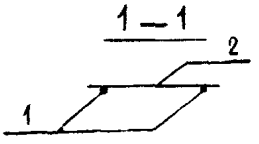

Марка изделия	Поз.	Сечение мм	Длина мм	Кол.	Масса, кг		
					поз.	всех	издел.
КР-62	1	ф6AIII	3230	2	0.72	1.43	1.74
	2	ф4BPI	200	17	0.02	0.31	
КР-63	1	ф6AIII	3230	2	0.72	1.43	1.82
	2	ф4BPI	250	17	0.02	0.38	

АРМАТУРА КЛАССА A-III ПО ГОСТ 5781-82

АРМАТУРА КЛАССА BP-I ПО ГОСТ 6727-80

НАЧ.ОТД.	ВОЛЫНСКИЙ	
Н.КОНТР.	ВАСИЛЬЕВА	
ГЛ.КОНСТ	ШАЦ	
Г И П	ОСТРОВА	
Г И П	ОСИНА	
ПРОВЕР.	ПТИЦЫНА	
РАЗРАБ.	НОСОВА	

1.090.1-1/88. 2-6-К36

КАРКАСЫ
КР-62, КР-63

СТАДИЯ	ЛИСТ	ЛИСТОВ
Р		1

ЦНИИЭП торгово-бытовых зданий и туристских комплексов

ВЗАМ.ИНВ. | ПОДПИСЬ И ДАТА | ИНВ. ПОДЛ.

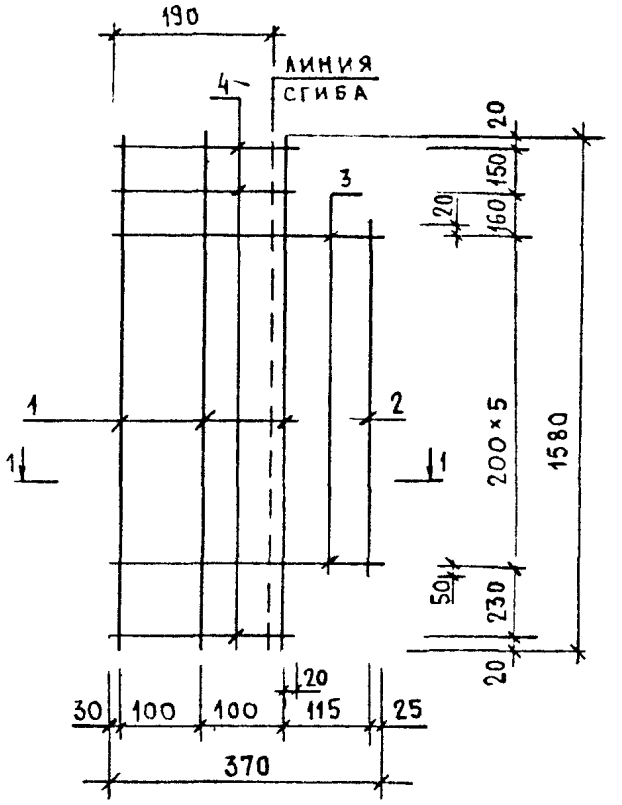

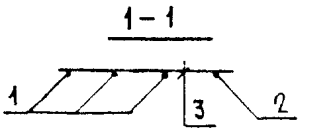

В СОГНУТОМ ВИДЕ

ДЛЯ КР-64Т

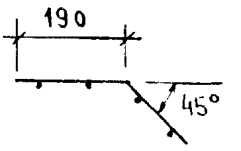

ДЛЯ КР-64Н

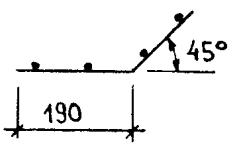

МАРКА ИЗДЕЛИЯ	ПОЗ.	СЕЧЕНИЕ ММ	ДЛИНА ММ	КОЛ.	МАССА, КГ		
					ПОЗ.	ВСЕХ	ИЗДЕЛ.
КР-64Т КР-64Н	1	ф6AIII	1580	3	0.35	1.05	1.56
	2	ф6AIII	1070	1	0.24	0.24	
	3	ф4BPI	370	6	0.03	0.20	
	4	ф4BPI	250	3	0.02	0.07	

АРМАТУРА КЛАССА A-III ПО ГОСТ 5781-82

АРМАТУРА КЛАССА BP-I ПО ГОСТ 6727-80

НАЧ.ОТД.	ВОЛЫНСКИЙ		1.090.1-1/88. 2-6-К37
Н.КОНТР.	ВАСИЛЬЕВА		
ГЛ.КОНСТ	ШАЦ		
ГИП	ОСТРОВА		КАРКАСЫ КР-64Т, КР-64Н
ГИП	ОСИНА		
ПРОВЕР.	ПТИЦЫНА		
РАЗРАБ.	НОСОВА		

СТАДИЯ	ЛИСТ	ЛИСТОВ
Р		1

ЦНИИЭП ТОРГОВО-БЫТОВЫХ ЗДАНИЙ И ТУРИСТСКИХ КОМПЛЕКСОВ

ВИНОКУР ВЫРЛАКОВА
РУК.ГР. СТ.ИНЖ.
Т.ЛП. СП
САПР ТБЗТК

ВЗАМ.ИНВ. ПОДПИСЬ И ДАТА ИНВ. ПОДЛ.

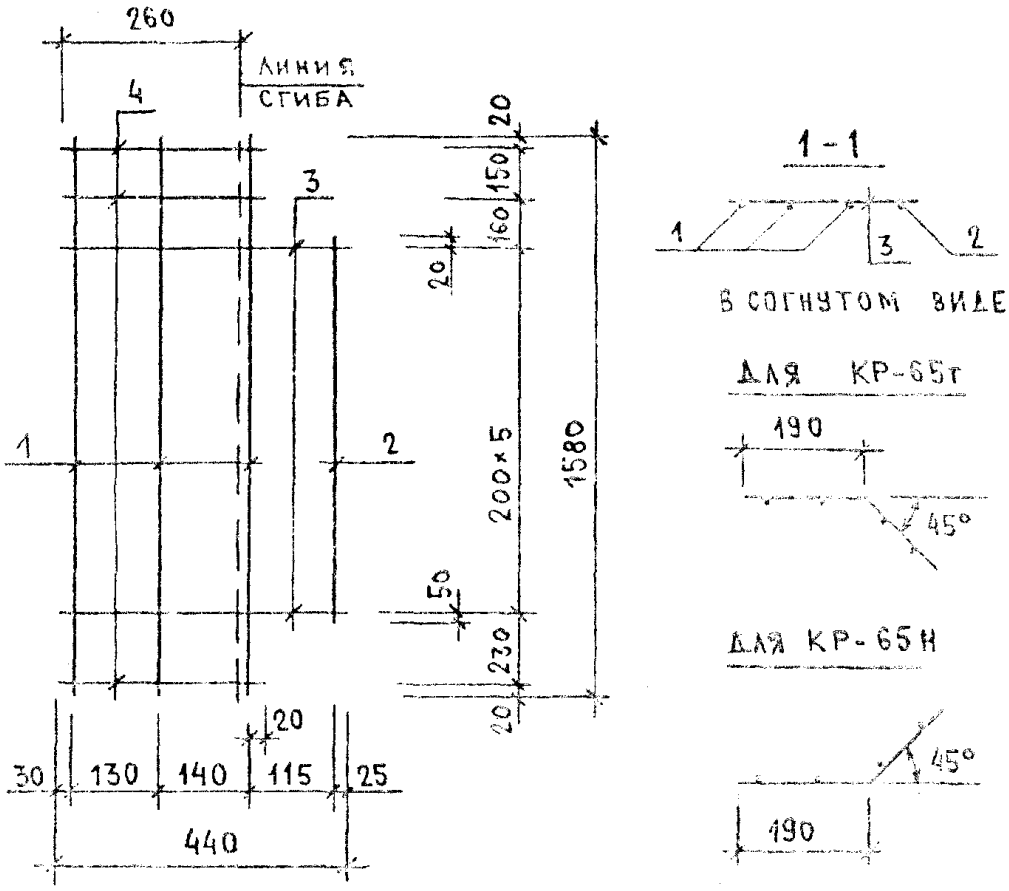

МАРКА ИЗДЕЛИЯ	ПОЗ.	СЕЧЕНИЕ ММ	ДЛИНА ММ	КОЛ.	МАССА, КГ		
					ПОЗ.	ВСЕХ	ИЗДЕЛ.
КР-65Т КР-65Н	1	Ф6АIII	1580	3	0.35	1.05	1.61
	2	Ф6АIII	1070	1	0.24	0.24	
	3	Ф4ВРI	440	6	0.04	0.24	
	4	Ф4ВРI	320	3	0.03	0.09	

АРМАТУРА КЛАССА А-III ПО ГОСТ 5781-82

АРМАТУРА КЛАССА ВР-I ПО ГОСТ 6727-80

НАЧ.ОТД.	ВОЛЫНСКИЙ	
Н.КОНТР.	ВАСИЛЬЕВА	
ГЛ.КОНСТ	ШАЦ	
ГИП	ОСТРОВА	
ГИП	ОСИНА	
ПРОВЕР.	ПТИЦЫНА	
РАЗРАБ.	НОСОВА	

1.090.1-1/ВС. 2-6-К38

КАРКАСЫ КР-65Т, КР-65Н

СТАДИЯ	ЛИСТ	ЛИСТОВ
Р		1

ЦНИИЭП ТОРГОВО-БЫТОВЫХ ЗДАНИЙ И ТУРИСТСКИХ КОМПЛЕКСОВ

САПР ТЕЗТК | ТЛП СП | РУК.ГР. СТ.ИНЖ | ВИНОКУР БУРЛАКОВА

ИНВ. ПОДЛ. | ПОДПИСЬ И ДАТА | ВЗАМ.ИНВ.

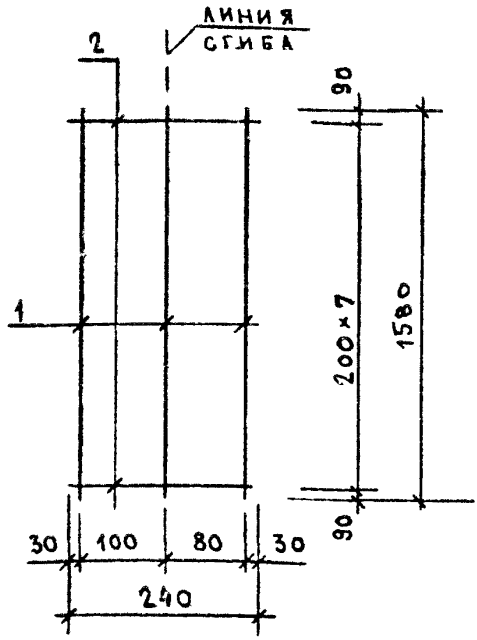

В согнутом виде

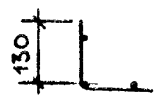

МАРКА ИЗДЕЛИЯ	ПОЗ.	СЕЧЕНИЕ ММ	ДЛИНА ММ	КОЛ.	МАССА, КГ		
					ПОЗ.	ВСЕХ	ИЗДЕЛ.
КР-66	1	ф4ВРI	1580	3	0.14	0.43	0.60
	2	ф4ВРI	240	8	0.02	0.17	

АРМАТУРА КЛАССА ВРI ПО ГОСТ 6727-80

НАЧ.ОТД.	ВОЛЫНСКИЙ		1.090.1-1/88. 2-6-К39
Н.КОНТР.	ВАСИЛЬЕВА		
ГЛ.КОНСТ	ШАЦ		
ГИП	ОСТРОВА		КАРКАС КР-66
ГИП	ОСИНА		
ПРОВЕР.	ПТИЦЫНА		
РАЗРАБ.	НОСОВА		

СТАДИЯ	ЛИСТ	ЛИСТОВ
Р		1

ЦНИИЭП торгово-бытовых зданий и туристских комплексов

23784 47

ФОРМАТ А4

САПР ТЕЗТК | Т/П СП | РУК.ГР. СТ.ИНЖ | ВИНОКУР ВРЛАКОВА

ИНВ. ПОДЛ. | ПОДПИСЬ и ДАТА | ВЗАМ.ИНВ.

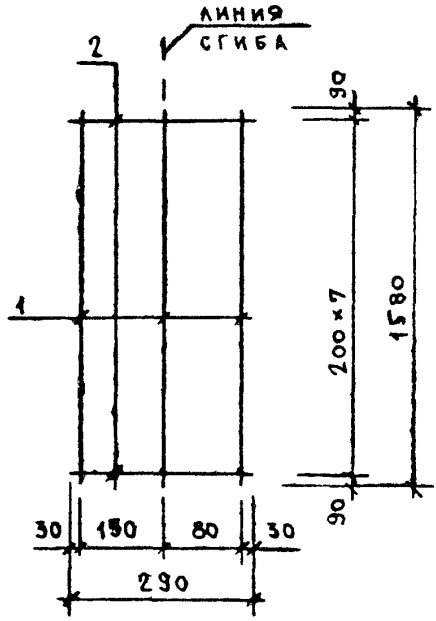

В СОГНУТОМ ВИДЕ



МАРКА ИЗДЕЛИЯ	ПОЗ	СЕЧЕНИЕ ММ	ДЛИНА ММ	КОЛ.	МАССА, КГ		
					ПОЗ.	ВСЕХ	ИЗДЕЛ.
КР-67	1	ф4ВРI	1580	2	0.14	0.28	0.49
	2	ф4ВРI	290	8	0.03	0.21	

АРМАТУРА КЛАССА ВР-I ПО ГОСТ 6727-80

НАЧ.ОТД.	ВОЛЬНСКИЙ	
Н.КОНТР.	ВАСИЛЬЕВА	
ГЛ.КОНСТ	ШАЦ	
ГИП	ОСТРОВА	
ГИП	ОСИНА	
ПРОВЕР.	ПТИЦЫНА	
РАЗРАБ.	НОСОВА	

1.090.1-1/88. 2-6-К40

КАРКАС КР-67

СТАДИЯ	ЛИСТ	ЛИСТОВ
Р		1

ЦНИИЭП торгово-бытовых зданий и туристских комплексов

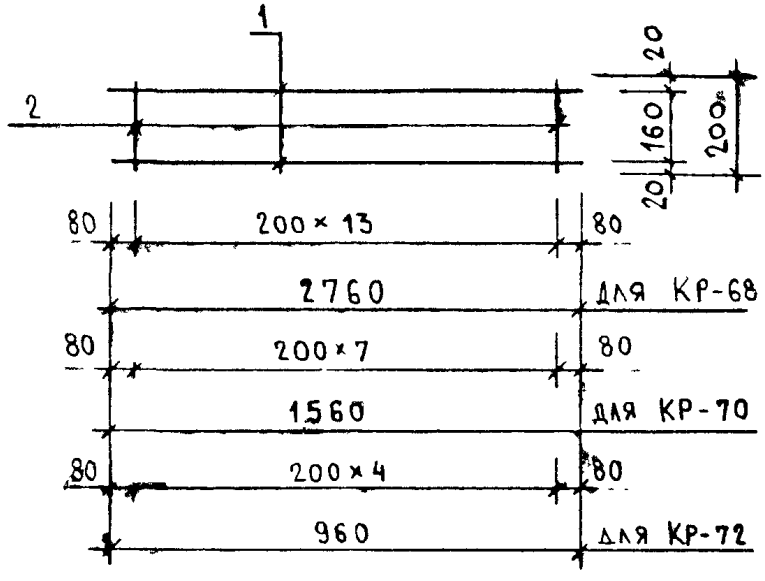

МАРКА ИЗДЕЛИЯ	ПОЗ.	СЕЧЕНИЕ ММ	ДЛИНА ММ	КОЛ.	МАССА, КГ		
					ПОЗ.	ВСЕХ	ИЗДЕЛ.
КР-68	1	ф6AIII	2760	2	0.61	1.23	1.48
	2	ф4ВРI	200	14	0.02	0.25	
КР-70	1	ф6AIII	1560	2	0.35	0.69	0.84
	2	ф4ВРI	200	8	0.02	0.14	
КР-72	1	ф6AIII	960	2	0.21	0.43	0.52
	2	ф4ВРI	200	5	0.02	0.09	

АРМАТУРА КЛАССА A-III ПО ГОСТ 5781-82

АРМАТУРА КЛАССА ВР-I ПО ГОСТ 6727-80

НАЧ.ОТД.	ВОЛЫНСКИЙ	
Н.КОНТР.	ВАСИЛЬЕВА	
ГЛ.КОНСТ	ШАЦ	
Г И П	ОСТРОВА	
Г И П	ОСИНА	
ПРОВЕР.	ПТИЦЫНА	
РАЗРАБ.	НОСОВА	

1.090.1-1/88. 2-6-К41

КАРКАСЫ

КР-68, КР-70, КР-72

СТАДИЯ	ЛИСТ	ЛИСТОВ
Р		1

ЦНИИЭП торгово-бытовых зданий и туристских комплексов

САПР ТБЗТК | ТИП СП | РИК.ГР СТ.ИНЖ ВИНОКУР БИРЛАКОВА

ВЗАМ.ИНВ. | ПОДПИСЬ И ДАТА | ИНВ. ПОДЛ.

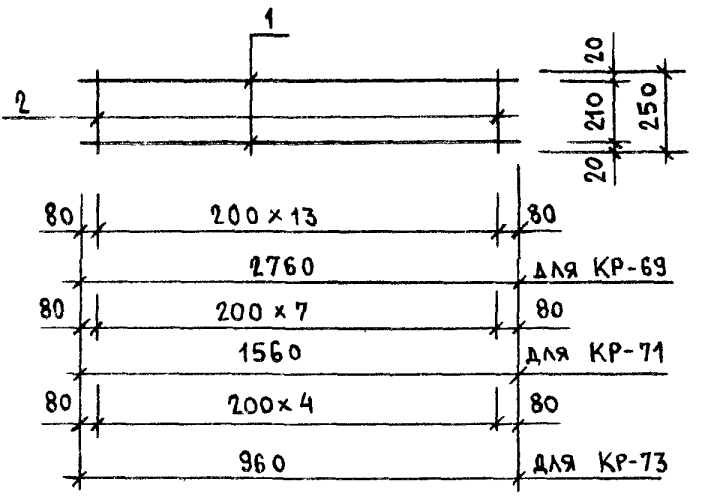

МАРКА ИЗДЕЛИЯ	ПОЗ.	СЕЧЕНИЕ ММ	ДЛИНА ММ	КОЛ.	МАССА, КГ		
					ПОЗ.	ВСЕХ	ИЗДЕЛ.
КР-69	1	Ф6AIII	2760	2	0.61	1.23	1.54
	2	Ф4ВРI	250	14	0.02	0.32	
КР-71	1	Ф6AIII	1560	2	0.35	0.69	0.87
	2	Ф4ВРI	250	8	0.02	0.18	
КР-73	1	Ф6AIII	960	2	0.21	0.43	0.54
	2	Ф4ВРI	250	5	0.02	0.11	

АРМАТУРА КЛАССА A-III ПО ГОСТ 5781-82

АРМАТУРА КЛАССА ВР-I ПО ГОСТ 6727-80

НАЧ.ОТД.	ВОЛЫНСКИЙ		1.090.1-1/88. 2-6-К42
Н.КОНТР.	ВАСИЛЬЕВА		
ГЛ.КОНСТ	ШАЦ		КАРКАСЫ КР-69, КР-71, КР-73
ГИП	ОСТРОВА		
ГИП	ОСИНА		
ПРОВЕР.	ПТИЦЫНА		
РАЗРАБ.	НОСОВА		

СТАДИЯ	ЛИСТ	ЛИСТОВ
Р		1

ЦНИИЭП ТОРГОВО-БЫТОВЫХ ЗДАНИЙ И ТУРИСТСКИХ КОМПЛЕКСОВ

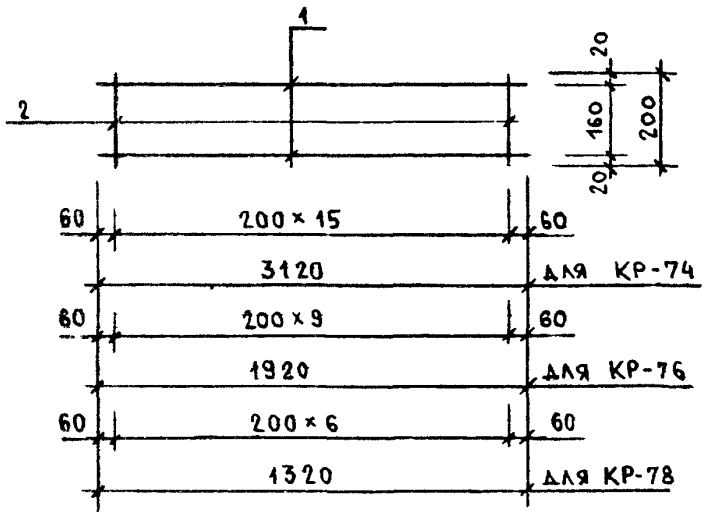

МАРКА ИЗДЕЛИЯ	ПОЗ.	СЕЧЕНИЕ ММ	ДЛИНА ММ	КОЛ.	МАССА, КГ		
					ПОЗ.	ВСЕХ	ИЗДЕЛ.
КР-74	1	Ф6АIII	3120	2	0.69	1.39	1.67
	2	Ф4ВРI	200	16	0.02	0.29	
КР-76	1	Ф6АIII	1920	2	0.43	0.85	1.03
	2	Ф4ВРI	200	10	0.02	0.18	
КР-78	1	Ф6АIII	1320	2	0.29	0.59	0.71
	2	Ф4ВРI	200	7	0.02	0.13	

АРМАТУРА КЛАССА А-III ПО ГОСТ 5781-82

АРМАТУРА КЛАССА ВР-I ПО ГОСТ 6727-80

НАЧ.ОТД.	ВОЛЫНСКИЙ	
Н.КОНТР.	ВАСИЛЬЕВА	
ГЛ.КОНСТ	ШАЦ	
Г И П	ОСТРОВА	
Г И П	ОСИНА	
ПРОВЕР.	ПТИЦЫНА	
РАЗРАБ.	НОСОВА	

1.090.1-1/88. 2-6-К43

КАРКАСЫ

КР-74, КР-76, КР-78

СТАДИЯ	ЛИСТ	ЛИСТОВ
Р		1

ЦНИИЭП ТОРГОВО-БЫТОВЫХ ЗДАНИЙ И ТУРИСТСКИХ КОМПЛЕКСОВ

ТБЗТК СП СТ.ИНЖ БУРЛАКОВА

САПР ТБЗТК | ТАП СП | РИК.ГР. СТ.ИНЖ. | ВИНОКУР БИРЛАКОВА

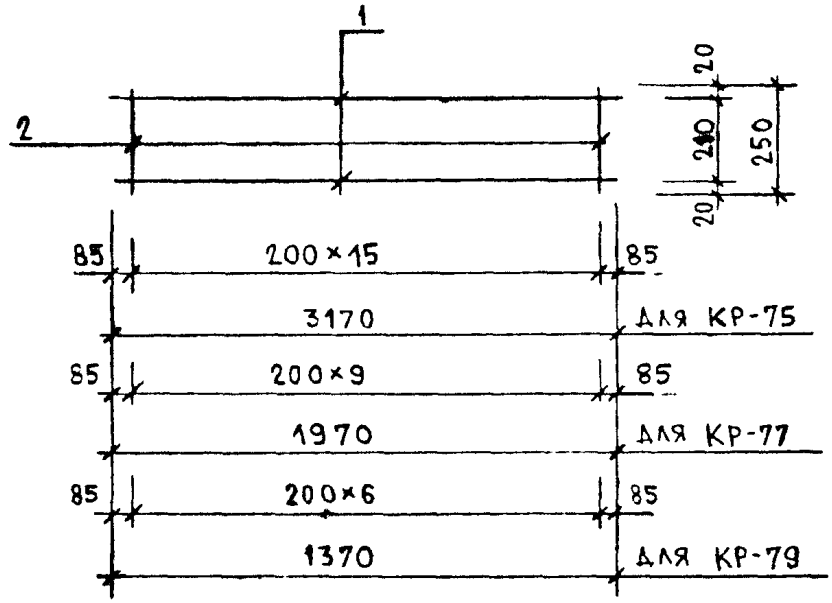

МАРКА ИЗДЕЛИЯ	ПОЗ.	СЕЧЕНИЕ ММ	ДЛИНА ММ	КОЛ.	МАССА, КГ		
					ПОЗ.	ВСЕХ	ИЗДЕЛ.
КР-75	1	Ф6AIII	3170	2	0.70	1.41	1.77
	2	Ф4ВРI	250	16	0.02	0.36	
КР-77	1	Ф6AIII	1970	2	0.44	0.87	1.10
	2	Ф4ВРI	250	10	0.02	0.22	
КР-79	1	Ф6AIII	1370	2	0.30	0.61	0.77
	2	Ф4ВРI	250	7	0.02	0.16	

АРМАТУРА КЛАССА А-III ПО ГОСТ 5781-82

АРМАТУРА КЛАССА ВР-I ПО ГОСТ 6727-80

ВЗАМ.ИНВ. | ПОДПИСЬ И ДАТА | ИНВ. ПОДЛ.

НАЧ.ОТД.	ВОЛЫНСКИЙ	
Н.КОНТР.	ВАСИЛЬЕВА	
ГЛ.КОНСТ	ШАЦ	
Г И П	ОСТРОВА	
Г И П	ОСИНА	
ПРОВЕР.	ПТИЦЫНА	
РАЗРАБ.	НОСОВА	

1.090.1-1/88. 2-6-К44

КАРКАСЫ КР-75, КР-77, КР-79

СТАДИЯ	ЛИСТ	ЛИСТОВ
Р		1

ЦНИИЭП ТОРГОВО-БЫТОВЫХ ЗДАНИЙ И ТУРИСТСКИХ КОМПЛЕКСОВ

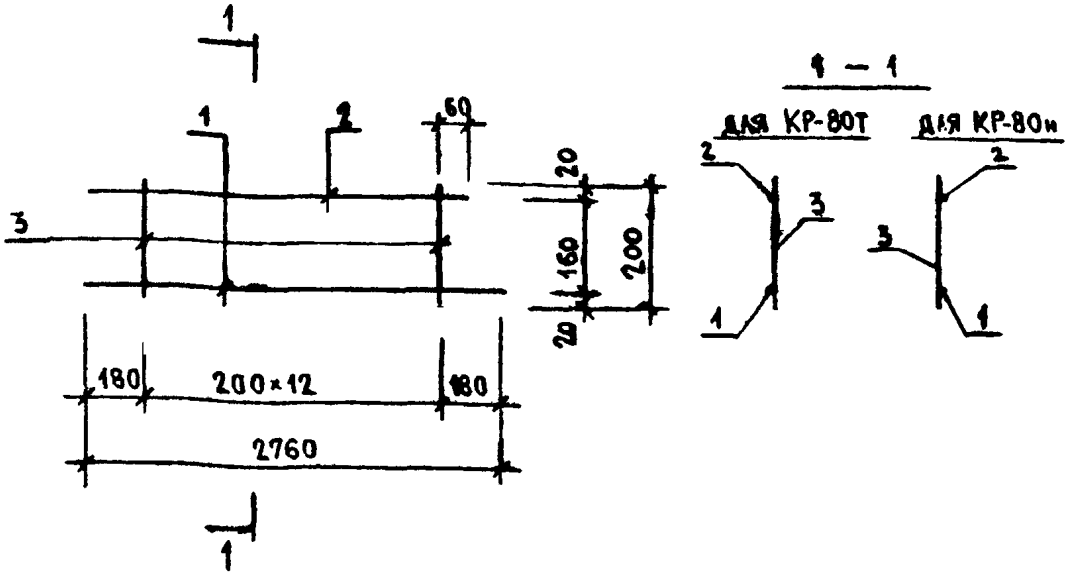

МАРКА ИЗДЕЛИЯ	ПОЗ.	СЕЧЕНИЕ ММ	ДЛИНА ММ	КОЛ.	МАССА, КГ		
					ПОЗ.	ВСЕХ	ИЗДЕЛ.
КР-80Т КР-80Н	1	Ф6AIII	2760	1	0.61	0.61	1.43
	2	Ф6AIII	2640	1	0.59	0.59	
	3	Ф4BPI	200	13	0.02	0.23	

АРМАТУРА КЛАССА А-III ПО ГОСТ 5781-82

АРМАТУРА КЛАССА ВР-I ПО ГОСТ 6727-80

НАЧ.ОТД.	ВОЛЫНСКИЙ		
Н.КОНТР.	ВАСИЛЬЕВА		
ГЛ.КОНСТ	ШАЦ		
Г И П	ОСТРОВА		
Г И П	ОСИНА		
ПРОВЕР.	ПТИЦЫНА		
РАЗРАБ.	НОСОВА		

1.090.1-1/88. 2-6-К45

КАРКАСЫ КР-80Т, КР-80Н

СТАДИЯ	ЛИСТ	ЛИСТОВ
Р		1

ЦНИИЭП торгово-бытовых зданий и туристских комплексов

23784 53

САПР ТБЗТК | Т/П СП | РУК.ГР. СТ.ИНЖ. ВИНОКУР ВИРЛАКОВА

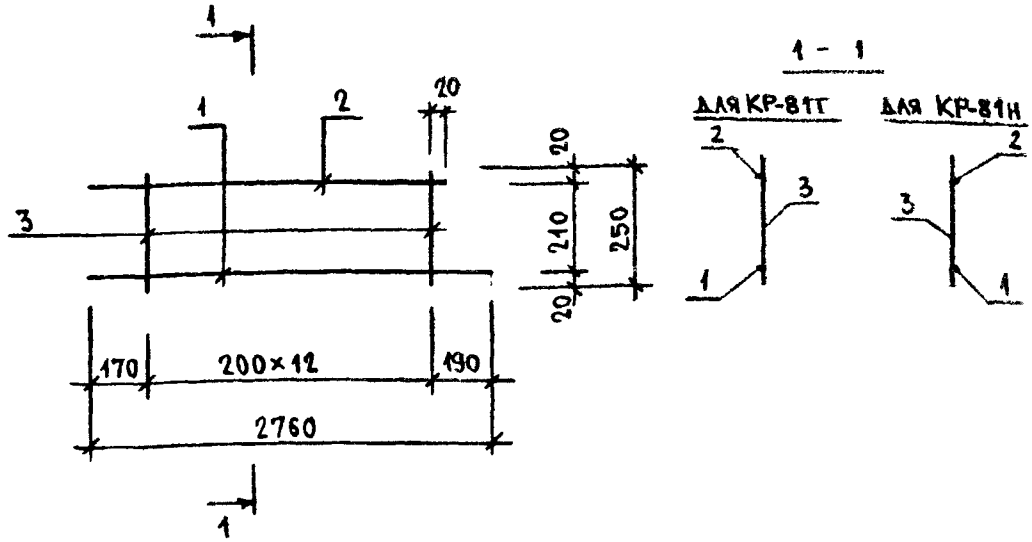

МАРКА ИЗДЕЛИЯ	ПОЗ.	СЕЧЕНИЕ ММ	ДЛИНА ММ	КОЛ.	МАССА, КГ		
					ПОЗ.	ВСЕХ	ИЗДЕЛ.
КР-81Т КР-81Н	1	ф6AIII	2760	1	0.61	0.61	1.48
	2	ф6AIII	2590	1	0.57	0.57	
	3	ф4ВРI	250	13	0.02	0.29	

АРМАТУРА КЛАССА A-III ПО ГОСТ 5781-82

АРМАТУРА КЛАССА ВРI ПО ГОСТ 6727-80

НАЧ.ОТД.	ВОЛЬНСКИЙ	
Н.КОНТР.	ВАСИЛЬЕВА	
ГЛ.КОНСТ	ШАЦ	
ГИП	ОСТРОВА	
ГИП	ОСИНА	
ПРОВЕР.	ПТИЦЫНА	
РАЗРАБ.	НОСОВА	

1.090.1-1/88. 2-6-К48

КАРКАСЫ КР-81Т, КР-81Н

СТАДИЯ	ЛИСТ	ЛИСТОВ
Р		1

ЦНИИЭП ТОРГОВО-БЫТОВЫХ ЗДАНИЙ И ТУРИСТСКИХ КОМПЛЕКСОВ

ИНВ. ПОДЛ. | ПОДПИСЬ И ДАТА | ВЗАМ.ИНВ.

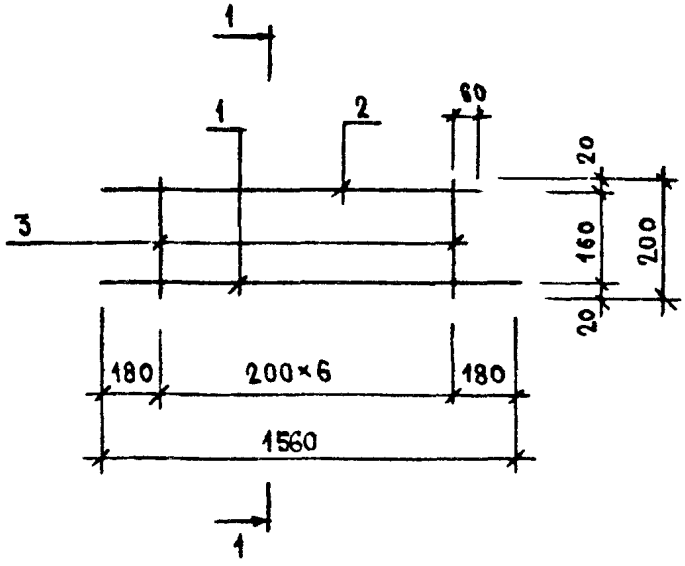

МАРКА ИЗДЕЛИЯ	ПОЗ.	СЕЧЕНИЕ ММ	ДЛИНА ММ	КОЛ.	МАССА, КГ		
					ПОЗ.	ВСЕХ	ИЗДЕЛ.
КР-82Т КР-82Н	1	⌀6AIII	1560	1	0.35	0.35	0.79
	2	⌀6AIII	1440	1	0.32	0.32	
	3	⌀4BPI	200	7	0.02	0.13	

АРМАТУРА КЛАССА A-III ПО ГОСТ 5781-82

АРМАТУРА КЛАССА BP-I ПО ГОСТ 6727-80

НАЧ.ОТД.	ВОЛЬНСКИЙ	
Н.КОНТР.	ВАСИЛЬЕВА	
ГЛ.КОНСТ	ШАЦ	
ГИП	ОСТРОВА	
ГИП	ОСИНА	
ПРОВЕР.	ПТИЦЫНА	
РАЗРАБ.	НОСОВА	

1.090.1-1/88. 2-6-К47

КАРКАСЫ КР-82Т, КР-82Н

СТАДИЯ	ЛИСТ	ЛИСТОВ
Р		1

ЦНИИЭП ТОРГОВО-БЫТОВЫХ ЗДАНИЙ И ТУРИСТСКИХ КОМПЛЕКСОВ

САПР ТЕЗТК | Т/П СП | РИК.ГР. СТ.ИНЖ. | ВИНОКУР ВИРЛАКОВА

ВЗАМ.ИНВ. | ПОДПИСЬ И ДАТА | ИНВ. ПОДЛ.

23784 55

ФОРМАТ А4

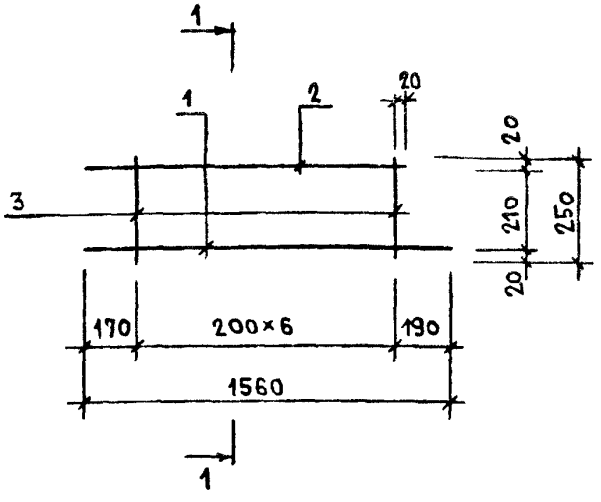

МАРКА ИЗДЕЛИЯ	ПОЗ.	СЕЧЕНИЕ ММ	ДЛИНА ММ	КОЛ.	МАССА, КГ		
					ПОЗ.	ВСЕХ	ИЗДЕЛ.
КР-83Т КР-83Н	1	ф6AIII	1560	1	0.35	0.35	0.81
	2	ф6AIII	1390	1	0.31	0.31	
	3	ф4BPI	250	7	0.02	0.16	

АРМАТУРА КЛАССА A-III ПО ГОСТ 5781-82

АРМАТУРА КЛАССА BP-I ПО ГОСТ 6727-80

НАЧ.ОТД.	ВОЛЫНСКИЙ		1.090.1-1/88. 2-6-К48
Н.КОНТР.	ВАСИЛЬЕВА		
ГЛ.КОНСТ	ШАЦ		КАРКАСЫ КР-83Т, КР-83Н
ГИП	ОСТРОВА		
ГИП	ОСИНА		
ПРОВЕР.	ПТИЦЫНА		
РАЗРАБ.	НОСОВА		

СТАДИЯ	ЛИСТ	ЛИСТОВ
Р		1

ЦНИИЭП ТОРГОВО-БЫТОВЫХ ЗДАНИЙ И ТУРИСТСКИХ КОМПЛЕКСОВ

23784 56

ФОРМАТ А4

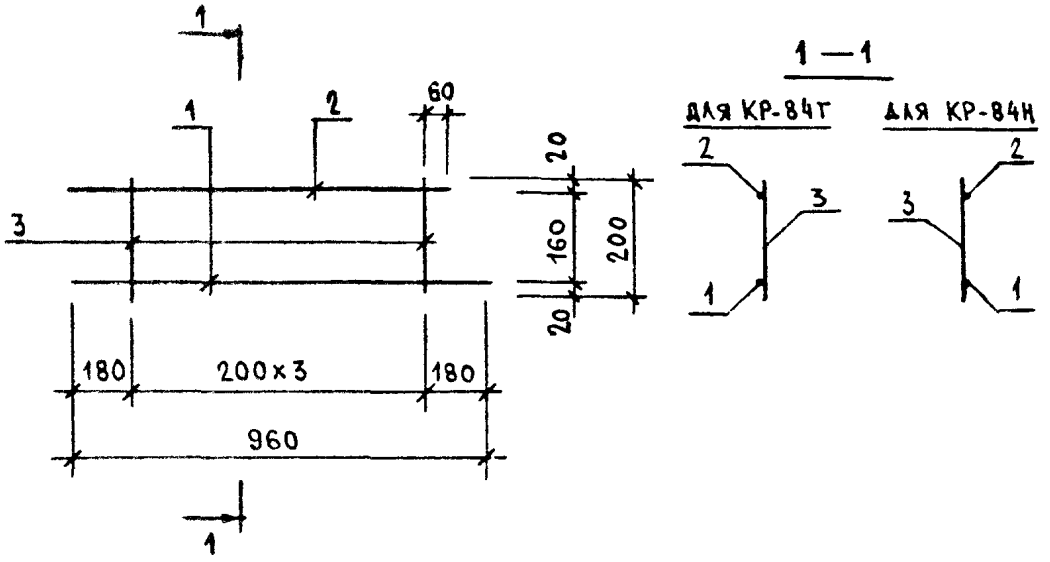

МАРКА ИЗДЕЛИЯ	ПОЗ.	СЕЧЕНИЕ ММ	ДЛИНА ММ	КОЛ.	МАССА, КГ		
					ПОЗ.	ВСЕХ	ИЗДЕЛ.
КР-84Т КР-84Н	1	Ø6AIII	960	1	0.21	0.21	0.47
	2	Ø6AIII	840	1	0.19	0.19	
	3	Ø4BPI	200	4	0.02	0.07	

АРМАТУРА КЛАССА А-III ПО ГОСТ 5781-82

АРМАТУРА КЛАССА ВР-I ПО ГОСТ 6727-80

НАЧ.ОТД.	ВОЛЫНСКИЙ	
Н.КОНТР.	ВАСИЛЬЕВА	
ГЛ.КОНСТ	ШАЦ	
Г И П	ОСТРОВА	
Г И П	ОСИНА	
ПРОВЕР.	ПТИЦЫНА	
РАЗРАБ.	НОСОВА	

1.090.1-1/88. 2-6-К49

КАРКАСЫ КР-84Т, КР-84Н

СТАДИЯ	ЛИСТ	ЛИСТОВ
Р		1

ЦНИИЭП ТОРГОВО-БЫТОВЫХ ЗДАНИЙ И ТУРИСТСКИХ КОМПЛЕКСОВ

САПР | ТБЗТК | Т/П | СП | РУК.ГР. | СТ.ИНЖ. БИРЮКОВА | ВИНОКУР

ИНВ. ПОДЛ. | ПОДПИСЬ И ДАТА | ВЗАМ.ИНВ.

САПР | ТБЗТК
ТМ | СП
РЖ.ГР | СТ.ИНЖ
ВИНОКУР | БУРЛАКОВА

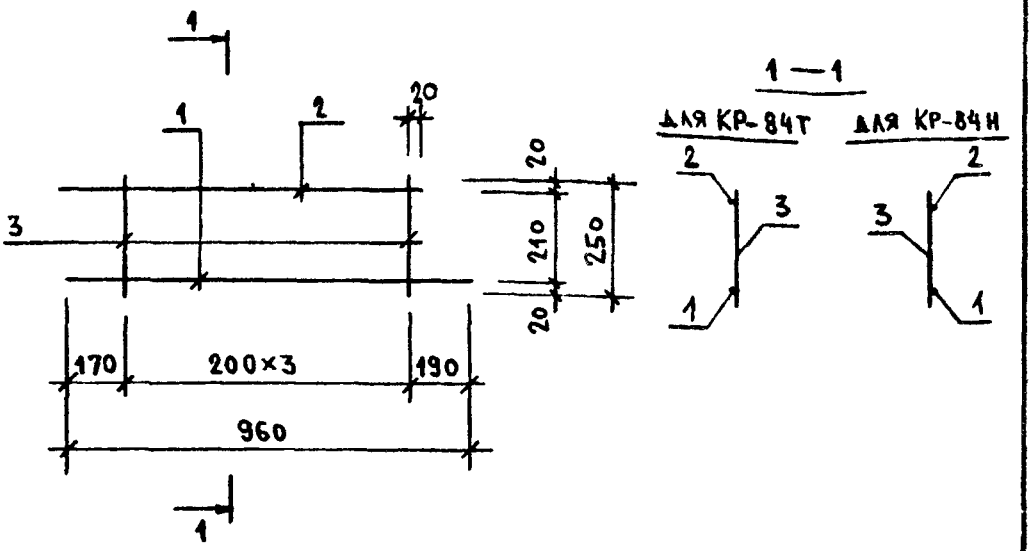

МАРКА ИЗДЕЛИЯ	ПОЗ.	СЕЧЕНИЕ ММ	ДЛИНА ММ	КОЛ.	МАССА, КГ		
					ПОЗ.	ВСЕХ	ИЗДЕЛ.
КР-85Т КР-85Н	1	ф6AIII	960	1	0.21	0.21	0.48
	2	ф6AIII	790	1	0.18	0.18	
	3	ф4ВРI	250	4	0.02	0.09	

АРМАТУРА КЛАССА A-III ПО ГОСТ 5781-82

АРМАТУРА КЛАССА ВР-I ПО ГОСТ 6727-80

НАЧ.ОТД.	ВОЛЬЯНСКИЙ		1.090.1-1/88. 2-6-К50
Н.КОНТР.	ВАСИЛЬЕВА		
ГЛ.КОНСТ	ШАЦ		КАРКАСЫ КР-85Т, КР-85Н
ГИП	ОСТРОВА		
ГИП	ОСИНА		
ПРОВЕР.	ПТИЦЫНА		
РАЗРАБ.	НОСОВА		

СТАДИЯ	ЛИСТ	ЛИСТОВ
Р		1

ЦНИИЭП ТОРГОВО-БЫТОВЫХ ЗДАНИЙ И ТУРИСТСКИХ КОМПЛЕКСОВ

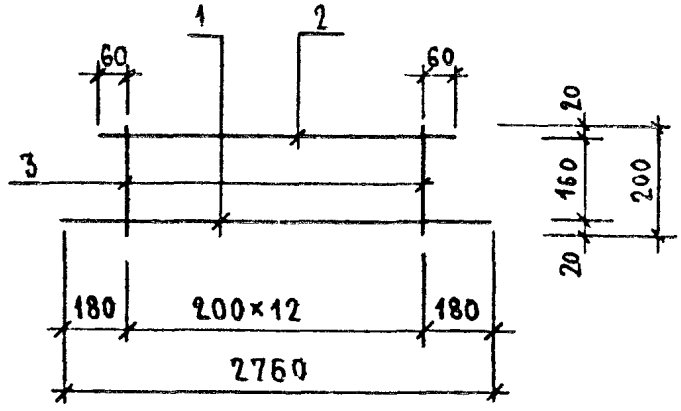

МАРКА ИЗДЕЛИЯ	ПОЗ.	СЕЧЕНИЕ ММ	ДЛИНА ММ	КОЛ.	МАССА, КГ		
					ПОЗ.	ВСЕХ	ИЗДЕЛ.
КР-86	1	Ф6AIII	2760	1	0.61	0.61	1.41
	2	Ф6AIII	2520	1	0.56	0.56	
	3	Ф4BPI	200	13	0.02	0.23	

АРМАТУРА КЛАССА А-III ПО ГОСТ 5781-82

АРМАТУРА КЛАССА ВР-I ПО ГОСТ 6727-80

НАЧ.ОТД.	ВОЛЫНСКИЙ		
Н.КОНТР.	ВАСИЛЬЕВА		
ГЛ.КОНСТ	ШАЦ		
Г И П	ОСТРОВА		
Г И П	ОСИНА		
ПРОВЕР.	ПТИЦЫНА		
РАЗРАБ.	НОСОВА		

1.090.1-1/88. 2-6-К51

КАРКАС КР-86

СТАДИЯ	ЛИСТ	ЛИСТОВ
Р		1

ЦНИИЭП ТОРГОВО-БЫТОВЫХ ЗДАНИЙ И ТУРИСТСКИХ КОМПЛЕКСОВ

САПР ТБЭТК | Т/П СП | РУК.ГР. СТ.ИНЖ | ВИНОКУР БУРЛАКОВА

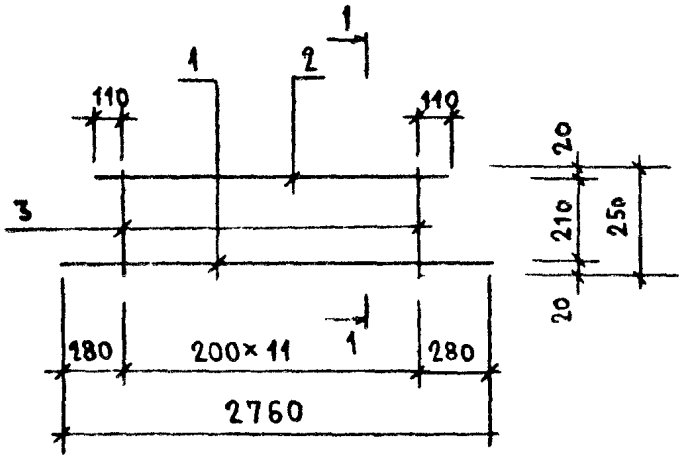

МАРКА ИЗДЕЛИЯ	ПОЗ.	СЕЧЕНИЕ ММ	ДЛИНА ММ	КОЛ.	МАССА, КГ		
					ПОЗ.	ВСЕХ	ИЗДЕЛ.
КР-87	1	⌀6AIII	2760	1	0.61	0.61	1.42
	2	⌀6AIII	2420	1	0.54	0.54	
	3	⌀4BPI	250	12	0.02	0.27	

АРМАТУРА КЛАССА A-III ПО ГОСТ 5781-82

АРМАТУРА КЛАССА BP-I ПО ГОСТ 6727-80

НАЧ.ОТД.	ВОЛЬНСКИЙ		1.090.1-1/88. 2-6-К52
Н.КОНТР.	ВАСИЛЬЕВА		
ГЛ.КОНСТ	ШАЦ		КАРКАС КР-87
ГИП	ОСТРОВА		
ГИП	ОСИНА		
ПРОВЕР.	ПТИЦЫНА		
РАЗРАБ.	НОСОВА		

СТАДИЯ	ЛИСТ	ЛИСТОВ
Р		1

ЦНИИЭП ТОРГОВО-БЫТОВЫХ ЗДАНИЙ И ТУРИСТСКИХ КОМПЛЕКСОВ

САПР ТБЗТК | Т/П СП | РИК.ГР. СТ.ИНЖ | ВИНОКУР БИРЛАКОВА

ИНВ. ПОДЛ. | ПОДПИСЬ И ДАТА | ВЗАМ.ИНВ.

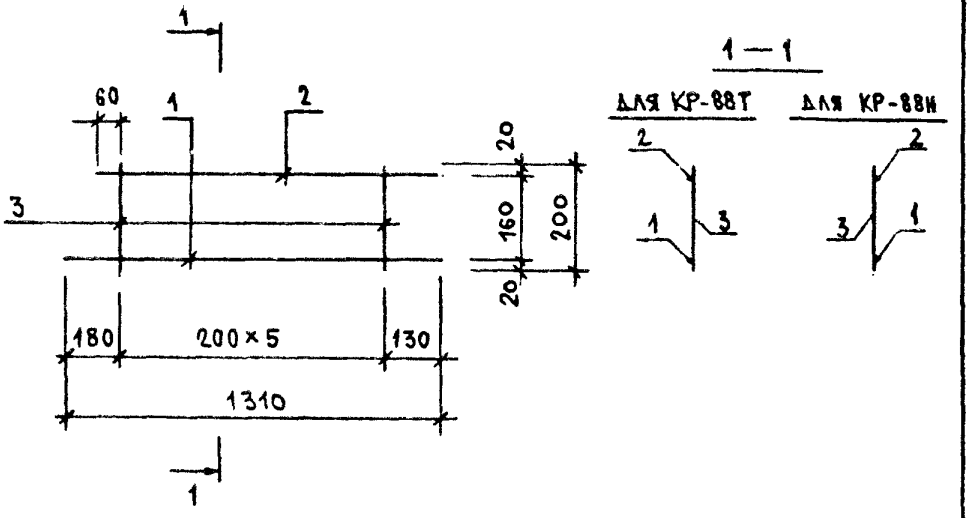

МАРКА ИЗДЕЛИЯ	ПОЗ.	СЕЧЕНИЕ ММ	ДЛИНА ММ	КОЛ.	МАССА, КГ		
					ПОЗ.	ВСЕХ	ИЗДЕЛ.
КР-88Т КР-88Н	1	Ø6AIII	1310	1	0.29	0.29	0.66
	2	Ø6AIII	1190	1	0.26	0.26	
	3	Ø4BPI	200	6	0.02	0.11	

АРМАТУРА КЛАССА A-III ПО ГОСТ 5781-82

АРМАТУРА КЛАССА BP-I ПО ГОСТ 6727-80

НАЧ.ОТД.	ВОЛЫНСКИЙ		1.090.1-1/88. 2-6-К53
Н.КОНТР.	ВАСИЛЬЕВА		
ГЛ.КОНСТ	ШАЦ		КАРКАСЫ КР-88Т, КР-88Н
ГИП	ОСТРОВА		
ГИП	ОСИНА		
ПРОВЕР.	ПТИЦЫНА		
РАЗРАБ.	НОСОВА		

СТАДИЯ	ЛИСТ	ЛИСТОВ
Р		1

ЦНИИЭП ТОРГОВО-БЫТОВЫХ ЗДАНИЙ И ТИПОВЫХ КОМПЛЕКСОВ

23784 61

ФОРМАТ А4

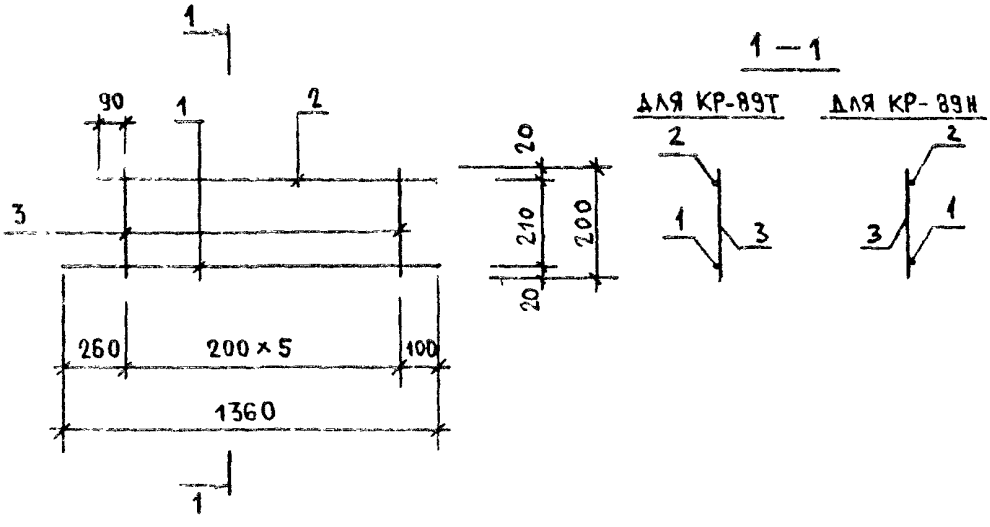

МАРКА ИЗДЕЛИЯ	ПОЗ.	СЕЧЕНИЕ ММ	ДЛИНА ММ	КОЛ.	МАССА, КГ		
					ПОЗ.	ВСЕХ	ИЗДЕЛ.
КР-89Т КР-89Н	1	Ф6АIII	1360	1	0.30	0.30	0.70
	2	Ф6АIII	1190	1	0.26	0.26	
	3	Ф4ВРI	250	6	0.02	0.13	

АРМАТУРА КЛАССА А-III ПО ГОСТ 5781-82

АРМАТУРА КЛАССА ВР-I ПО ГОСТ 6727-80

НАЧ.ОТД.	ВОЛЫНСКИЙ		
Н.КОНТР.	ВАСИЛЬЕВА		
ГЛ.КОНСТ	ШАЦ		
Г И П	ОСТРОВА		
Г И П	ОСИНА		
ПРОВЕР.	ПТИЦЫНА		
РАЗРАБ.	НОСОВА		

1.090.1-1/88. 2-6-К54

КАРКАСЫ КР-89Т, КР-89Н

СТАДИЯ	ЛИСТ	ЛИСТОВ
Р		1

ЦНИИЭП ТОРГОВО-БЫТОВЫХ ЗДАНИЙ И ТУРИСТСКИХ КОМПЛЕКСОВ

САПР | ТЭТК | ТЛП | СП | РУК.ГР. | СТ.ИНЖ | ВИНОКУР | БУРЛАКОВА

ПОДПИСЬ И ДАТА | ИНВ. ПОДЛ.

23784 62

САПР | ТБЗТК | ТМП | СП | РИК.ГР. | СТ.ИНЖ | ВИНОКУР | БИРЛАКОВА

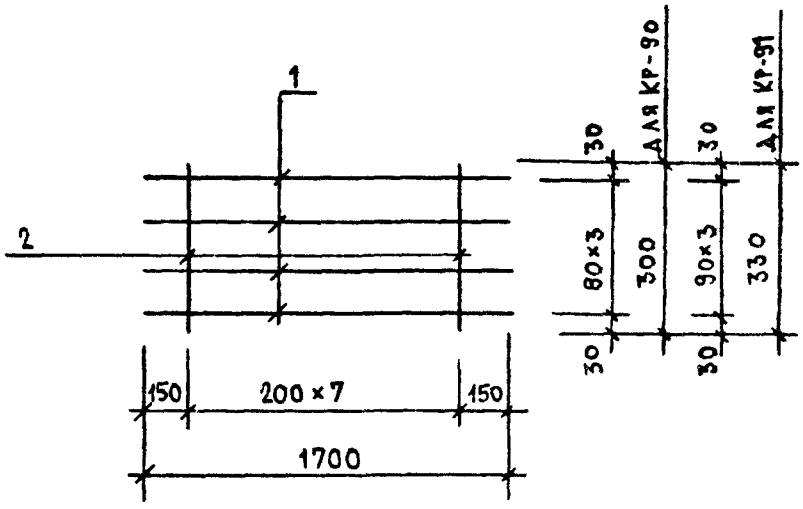

МАРКА ИЗДЕЛИЯ	ПОЗ.	СЕЧЕНИЕ ММ	ДЛИНА ММ	КОЛ.	МАССА, КГ		
					ПОЗ.	ВСЕХ	ИЗДЕЛ.
КР-90	1	Ø4ВРI	1700	4	0.15	0.61	0.83
	2	Ø4ВРI	300	8	0.03	0.22	
КР-91	1	Ø4ВРI	1700	4	0.15	0.61	0.85
	2	Ø4ВРI	330	8	0.03	0.24	

АРМАТУРА КЛАССА ВРI ПО ГОСТ 6727-80

НАЧ.ОТД.	ВОЛЬЯНСКИЙ	
Н.КОНТР.	ВАСИЛЬЕВА	
ГЛ.КОНСТ	ШАЦ	
ГИП	ОСТРОВА	
ГИП	ОСИНА	
ПРОВЕР.	ПТИЦЫНА	
РАЗРАБ.	НОСОВА	

1.090.1-1/88. 2-6-К55

КАРКАСЫ
КР-90, КР-91

СТАДИЯ	ЛИСТ	ЛИСТОВ
Р		1

ЦНИИЭП ТОРГОВО-БЫТОВЫХ ЗДАНИЙ И ТУРИСТСКИХ КОМПЛЕКСОВ

ИНВ. ПОДЛ. | ПОДПИСЬ И ДАТА | ВЗАМ.ИНВ.

ГАПР ТБЭТК | ГИП СП | РИК.ГР. СТ.ИНЖ. | ВИНОКУР ВИРЛАКОВА

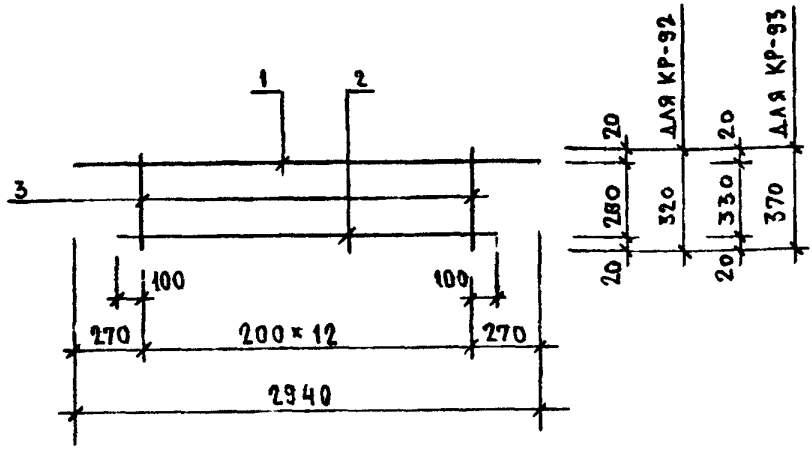

МАРКА ИЗДЕЛИЯ	ПОЗ.	СЕЧЕНИЕ ММ	ДЛИНА ММ	КОЛ.	МАССА, КГ		
					ПОЗ.	ВСЕХ	ИЗДЕЛ.
КР-92	1	ϕ6AIII	2940	1	0.65	0.65	1.60
	2	ϕ6AIII	2600	1	0.58	0.58	
	3	ϕ4BPI	320	13	0.03	0.37	
КР-93	1	ϕ6AIII	2940	1	0.65	0.65	1.66
	2	ϕ6AIII	2600	1	0.58	0.58	
	3	ϕ4BPI	370	13	0.03	0.43	

АРМАТУРА КЛАССА A-III ПО ГОСТ 5781-82

АРМАТУРА КЛАССА BP-I ПО ГОСТ 6727-80

НАЧ.ОТД.	ВОЛЬНСКИЙ		1.090.1-1/88. 2-6-К58
Н.КОНТР.	ВАСИЛЬЕВА		
ГЛ.КОНСТ	ШАЦ		КАРКАСЫ КР-92, КР-93
ГИП	ОСТРОВА		
ГИП	ОСИНА		
ПРОВЕР.	ПТИЦЫНА		
РАЗРАБ.	НОСОВА		

СТАДИЯ	ЛИСТ	ЛИСТОВ
Р		1

ЦНИИЭП ТОРГОВО-БЫТОВЫХ ЗДАНИЙ И ТУРИСТСКИХ КОМПЛЕКСОВ

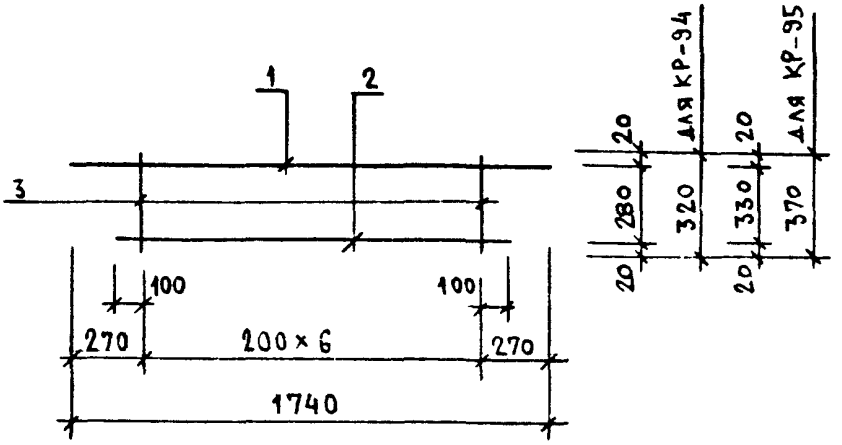

МАРКА ИЗДЕЛИЯ	ПОЗ.	СЕЧЕНИЕ ММ	ДЛИНА ММ	КОЛ.	МАССА, КГ		
					ПОЗ.	ВСЕХ	ИЗДЕЛ.
КР-94	1	⌀6AIII	1740	1	0.39	0.39	0.90
	2	⌀6AIII	1400	1	0.31	0.31	
	3	⌀4BPI	320	7	0.03	0.20	
КР-95	1	⌀6AIII	1740	1	0.39	0.39	0.93
	2	⌀6AIII	1400	1	0.31	0.31	
	3	⌀4BPI	370	7	0.03	0.23	

АРМАТУРА КЛАССА A-III ПО ГОСТ 5781-82

АРМАТУРА КЛАССА BP-I ПО ГОСТ 6727-80

НАЧ.ОТД.	ВОЛЬНСКИЙ	
Н.КОНТР.	ВАСИЛЬЕВА	
ГЛ.КОНСТ	ШАЦ	
ГИП	ОСТРОВА	
ГИП	ОСИНА	
ПРОВЕР.	ПТИЦЫНА	
РАЗРАБ.	НОСОВА	

1.090.1-1/88. 2-6-К57

КАРКАСЫ КР-94, КР-95

СТАДИЯ	ЛИСТ	ЛИСТОВ
Р		1

ЦНИИЭП ТОРГОВО-БЫТОВЫХ ЗДАНИЙ И ТУРИСТСКИХ КОМПЛЕКСОВ

САПР ТБЗТК | ТЛП СП | РИК.ГР. СТ.ИНЖ. ВИНОКУР ВИРЛАКОВА

ИНВ. ПОДЛ. | ПОДПИСЬ И ДАТА | ВЗАМ.ИНВ.

23784 65

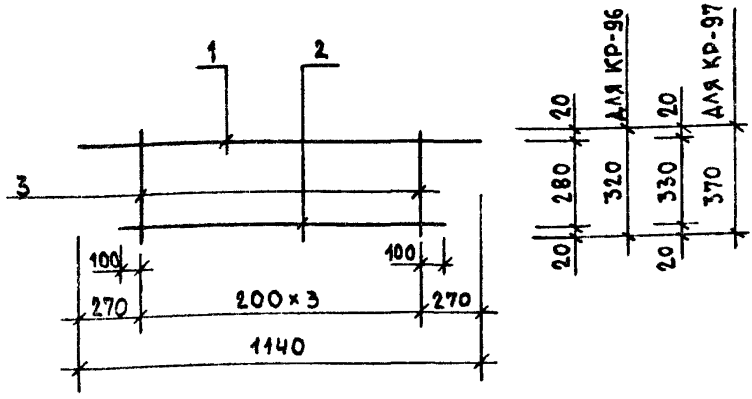

МАРКА ИЗДЕЛИЯ	ПОЗ.	СЕЧЕНИЕ ММ	ДЛИНА ММ	КОЛ.	МАССА, КГ		
					ПОЗ.	ВСЕХ	ИЗДЕЛ.
КР-96	1	ф6AIII	1140	1	0.25	0.25	0.55
	2	ф6AIII	800	1	0.18	0.18	
	3	ф4BPI	320	4	0.03	0.12	
КР-97	1	ф6AIII	1140	1	0.25	0.25	0.56
	2	ф6AIII	800	1	0.18	0.18	
	3	ф4BPI	370	4	0.03	0.13	

АРМАТУРА КЛАССА A-III ПО ГОСТ 5781-82

АРМАТУРА КЛАССА BPI ПО ГОСТ 6727-80

НАЧ.ОТД.	ВОЛЫНСКИЙ	
Н.КОНТР.	ВАСИЛЬЕВА	
ГЛ.КОНСТ	ШАЦ	
Г И П	ОСТРОВА	
Г И П	ОСИНА	
ПРОВЕР.	ПТИЦЫНА	
РАЗРАБ.	НОСОВА	

1.090.1-1/88. 2-6-К58

КАРКАСЫ
КР-96, КР-97

СТАДИЯ	ЛИСТ	ЛИСТОВ
Р		1

ЦНИИЭП ТОРГОВО-БЫТОВЫХ ЗДАНИЙ И ТУРИСТСКИХ КОМПЛЕКСОВ

23784 66

САПР | ТБЗТК | Т.ЛП | СП | РУК.ГР. | СТ.ИНЖ. | ВИНОКУР | БУРЛАКОВА

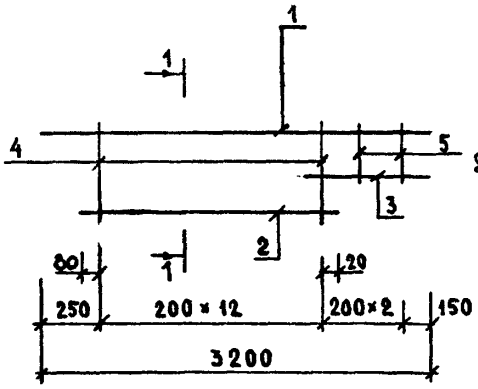

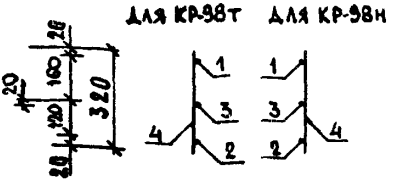

МАРКА ИЗДЕЛИЯ	ПОЗ.	СЕЧЕНИЕ ММ	ДЛИНА ММ	КОЛ.	МАССА, КГ		
					ПОЗ.	ВСЕХ	ИЗДЕЛ.
КР-98Т КР-98Н	1	ф6AIII	3200	1	0.71	0.71	1.85
	2	ф6AIII	2500	1	0.55	0.55	
	3	ф6AIII	800	1	0.18	0.18	
	4	ф4BPI	320	13	0.03	0.37	
	5	ф4BPI	200	2	0.02	0.04	

АРМАТУРА КЛАССА AIII ПО ГОСТ 5781-82

АРМАТУРА КЛАССА BPI ПО ГОСТ 6727-80

НАЧ.ОТД.	ВОЛЬНСКИЙ		1.090.1-1/88. 2-6-К58
Н.КОНТР.	ВАСИЛЬЕВА		
ГЛ.КОНСТ	ШАЦ		
ГИП	ОСТРОВА		КАРКАСЫ КР-98Т, КР-98Н
ГИП	ОСИНА		
ПРОВЕР.	ПТИЦЫНА		
РАЗРАБ.	НОСОВА		

СТАДИЯ	ЛИСТ	ЛИСТОВ
Р		1

ЦНИИЭП ТОРГОВО-БЫТОВЫХ ЗДАНИЙ И ТУРИСТСКИХ КОМПЛЕКСОВ

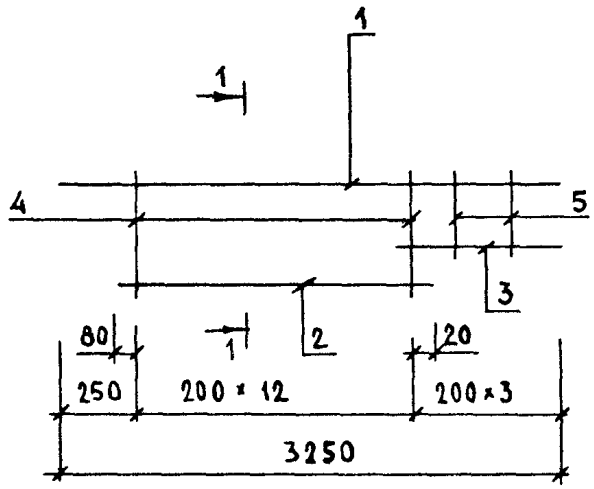

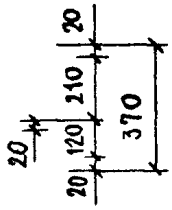

1—1

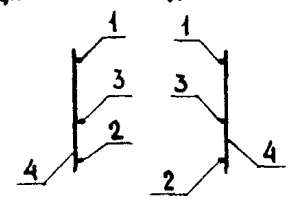

МАРКА ИЗДЕЛИЯ	ПОЗ.	СЕЧЕНИЕ ММ	ДЛИНА ММ	КОЛ.	МАССА, КГ		
					ПОЗ.	ВСЕХ	ИЗДЕЛ.
КР-99Т КР-99Н	1	ф6AIII	3250	1	0.72	0.72	1.94
	2	ф6AIII	2500	1	0.55	0.55	
	3	ф6AIII	850	1	0.19	0.19	
	4	ф4ВРI	370	13	0.03	0.43	
	5	ф4ВРI	250	2	0.02	0.05	

АРМАТУРА КЛАССА A-III ПО ГОСТ 5781-82

АРМАТУРА КЛАССА ВР-I ПО ГОСТ 6727-80

НАЧ.ОТД.	ВОЛЫНСКИЙ		1.090.1-1/88. 2-6-К60
Н.КОНТР.	ВАСИЛЬЕВА		
ГЛ.КОНСТ	ШАЦ		
ГИП	ОСТРОВА		КАРКАСЫ КР-99Т, КР-99Н
ГИП	ОСИНА		
ПРОВЕР.	ПТИЦЫНА		
РАЗРАБ.	НОСОВА		

СТАДИЯ	ЛИСТ	ЛИСТОВ
Р		1

ЦНИИЭП торгово-бытовых зданий и туристских комплексов

САПР ТБЗТК | ТЛП СП | РУК.ГР СТ.ИНЖ | ВИНОКУР БУРЛАКОВА

ВЗАМ.ИНВ. | ПОДПИСЬ И ДАТА | ИНВ. ПОДЛ.

САПР ТБЗТК | Т.ЛП СП | РЖ.ГР СТ.ИНЖ | ВИНОКУР БИРЛАКОВА

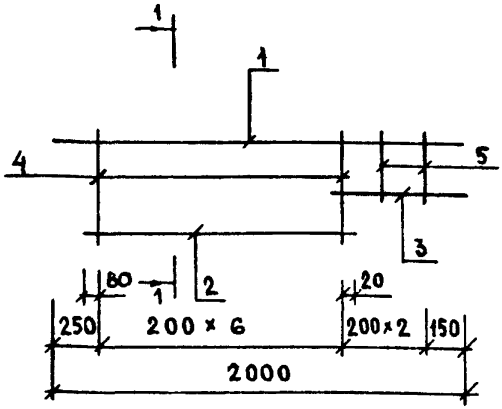

1—1

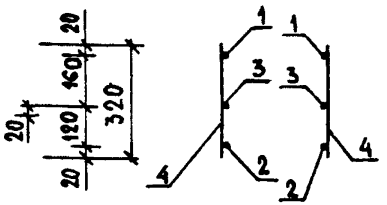

МАРКА ИЗДЕЛИЯ	ПОЗ.	СЕЧЕНИЕ ММ	ДЛИНА ММ	КОЛ.	МАССА, КГ		
					ПОЗ.	ВСЕХ	ИЗДЕЛ.
КР-100Т КР-100Н	1	⌀6AIII	2000	1	0.44	0.44	1.15
	2	⌀6AIII	1300	1	0.29	0.29	
	3	⌀6AIII	800	1	0.18	0.18	
	4	⌀4BRI	320	7	0.03	0.20	
	5	⌀4BRI	200	2	0.02	0.04	

АРМАТУРА КЛАССА AIII ПО ГОСТ 5781-82

АРМАТУРА КЛАССА BRI ПО ГОСТ 6727-80

НАЧ.ОТД.	ВОЛЫНСКИЙ		1.090.1-1/88. 2-6-К81
Н.КОНТР.	ВАСИЛЬЕВА		
ГЛ.КОНСТ	ШАЦ		
ГИП	ОСТРОВА		КАРКАСЫ КР-100Т, КР-100Н
ГИП	ОСИНА		
ПРОВЕР.	ПТИЦЫНА		
РАЗРАБ.	НОСОВА		

СТАДИЯ	ЛИСТ	ЛИСТОВ
Р		1

ЦНИИЭП торгово-бытовых зданий и туристских комплексов

ИНВ. ПОДЛ. | ПОДПИСЬ И ДАТА | ВЗАМ.ИНВ.

САПР ТБЗТК | Т/П СП | РУК.ГР. СТ.ИНЖ. ВИНОКУР БУРЛАКОВА

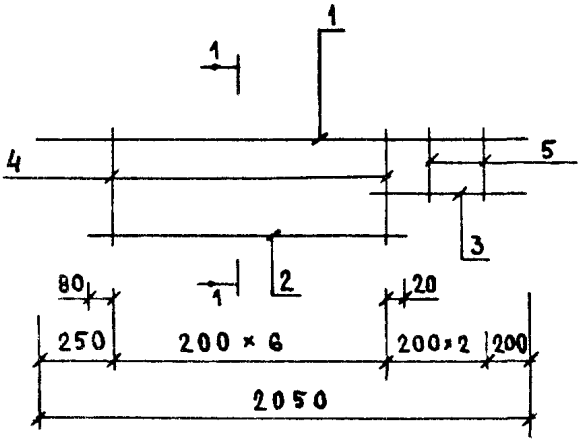

1—1

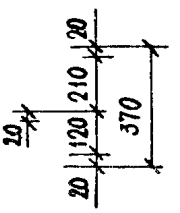

ДЛЯ КР-101Т ДЛЯ КР-101Н

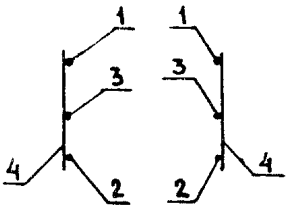

МАРКА ИЗДЕЛИЯ	ПОЗ.	СЕЧЕНИЕ ММ	ДЛИНА ММ	КОЛ.	МАССА, КГ		
					ПОЗ.	ВСЕХ	ИЗДЕЛ.
КР-101Т КР-101Н	1	ф6AIII	2050	1	0.46	0.46	1.21
	2	ф6AIII	1300	1	0.29	0.29	
	3	ф6AIII	850	1	0.19	0.19	
	4	ф4BPI	370	7	0.03	0.23	
	5	ф4BPI	250	2	0.02	0.05	

АРМАТУРА КЛАССА A-III ПО ГОСТ 5781-82

АРМАТУРА КЛАССА BPI ПО ГОСТ 6727-80

НАЧ.ОТД.	ВОЛЫНСКИЙ		1.090.1-1/88. 2-6-К62
Н.КОНТР.	ВАСИЛЬЕВА		
ГЛ.КОНСТ	ШАЦ		
ГИП	ОСТРОВА		КАРКАСЫ КР-101Т, КР-101Н
ГИП	ОСИНА		
ПРОВЕР.	ПТИЦЫНА		
РАЗРАБ.	НОСОВА		

СТАДИЯ	ЛИСТ	ЛИСТОВ
Р		1

ЦНИИЭП ТОРГОВО-БЫТОВЫХ ЗДАНИЙ И ТУРИСТСКИХ КОМПЛЕКСОВ

САПР ТБЗТК | Т/П СП | РИК.ГР СТ.ИНЖ | ВИНОКУР БИРЛАКОВА

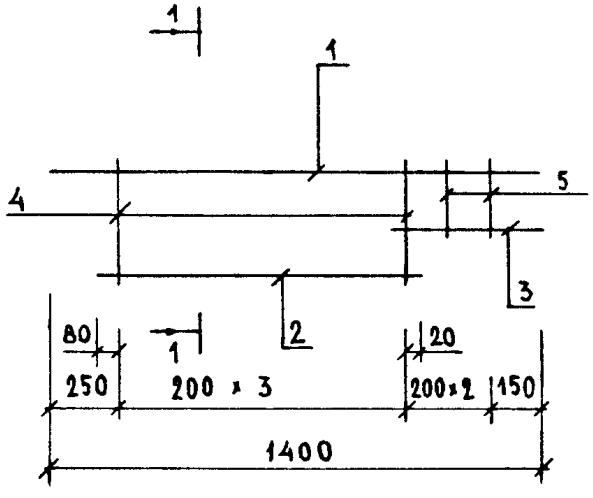

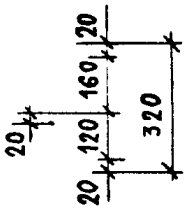

1—1

ДЛЯ КР-102Т ДЛЯ КР-102Н

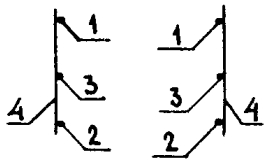

МАРКА ИЗДЕЛИЯ	ПОЗ.	СЕЧЕНИЕ ММ	ДЛИНА ММ	КОЛ.	МАССА, КГ		
					ПОЗ.	ВСЕХ	ИЗДЕЛ.
КР-102Т КР-102Н	1	ф6AIII	1400	1	0.31	0.31	0.80
	2	ф6AIII	700	1	0.16	0.16	
	3	ф6AIII	800	1	0.18	0.18	
	4	ф4BPI	320	4	0.03	0.12	
	5	ф4BPI	200	2	0.02	0.04	

АРМАТУРА КЛАССА AIII ПО ГОСТ 5781-82

АРМАТУРА КЛАССА BPI ПО ГОСТ 6727-80

НАЧ.ОТД.	ВОЛЬНСКИЙ		1.090.1-1/88. 2-6-КВЗ
Н.КОНТР.	ВАСИЛЬЕВА		
ГЛ.КОНСТ	ШАЦ		
Г И П	ОСТРОВА		КАРКАСЫ КР-102Т, КР-102Н
Г И П	ОСИНА		
ПРОВЕР.	ПТИЦЫНА		
РАЗРАБ.	НОСОВА		

СТАДИЯ	ЛИСТ	ЛИСТОВ
Р		1

ЦНИИЭП ТОРГОВО-БЫТОВЫХ ЗДАНИЙ И ТУРИСТСКИХ КОМПЛЕКСОВ

ВЗАМ.ИНВ. | ПОДПИСЬ И ДАТА | ИНВ ПОДЛ.

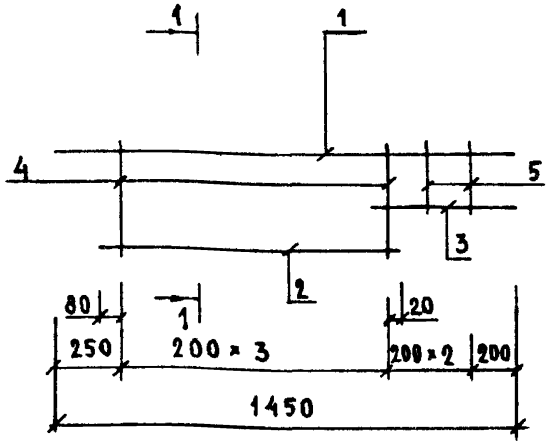

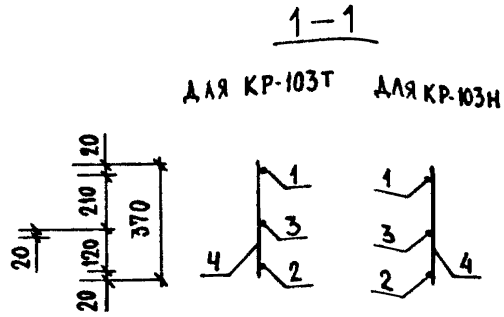

МАРКА ИЗДЕЛИЯ	ПОЗ.	СЕЧЕНИЕ ММ	ДЛИНА ММ	КОЛ.	МАССА, КГ		
					ПОЗ.	ВСЕХ	ИЗДЕЛ.
КР-103Т КР-103Н	1	Ф6AIII	1450	1	0.32	0.32	0.84
	2	Ф6AIII	700	1	0.16	0.16	
	3	Ф6AIII	850	1	0.19	0.19	
	4	Ф4BPI	370	4	0.03	0.13	
	5	Ф4BPI	250	2	0.02	0.05	

АРМАТУРА КЛАССА A-III ПО ГОСТ 5781-82

АРМАТУРА КЛАССА BP-I ПО ГОСТ 6727-80

НАЧ.ОТД.	ВОЛЫНСКИЙ	
Н.КОНТР.	ВАСИЛЬЕВА	
ГЛ.КОНСТ	ШАЦ	
Г И П	ОСТРОВА	
Г И П	ОСИНА	
ПРОВЕР.	ПТИЦЫНА	
РАЗРАБ.	НОСОВА	

1.090.1-1/88. 2-6-К64

КАРКАСЫ
КР-103Т, КР-103Н

СТАДИЯ	ЛИСТ	ЛИСТОВ
Р		1

ЦНИИЭП ТОРГОВО-БЫТОВЫХ ЗДАНИЙ И ТУРИСТСКИХ КОМПЛЕКСОВ

23784 72

САПР | ТБЗТК | ТЛП | СП | РИК.ГР | СТ.ИНЖ | ВИНОКУР | БУРЛАКОВА

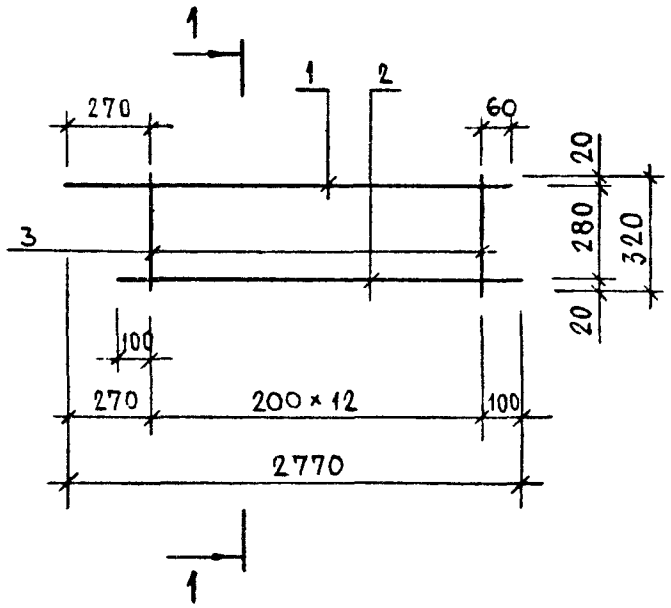

1 — 1

ДЛЯ КР-104Т ДЛЯ КР-104Н

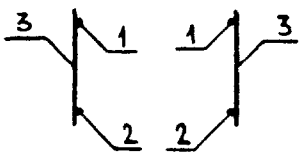

МАРКА ИЗДЕЛИЯ	ПОЗ.	СЕЧЕНИЕ ММ	ДЛИНА ММ	КОЛ.	МАССА, КГ		
					ПОЗ.	ВСЕХ	ИЗДЕЛ.
КР-104Т КР-104Н	1	ф6AIII	2730	1	0.61	0.61	1.56
	2	ф6AIII	2600	1	0.58	0.58	
	3	ф4BPI	320	13	0.03	0.37	

АРМАТУРА КЛАССА A-III ПО ГОСТ 5781-82

АРМАТУРА КЛАССА BP-I ПО ГОСТ 6727-80

НАЧ.ОТД.	ВОЛЫНСКИЙ	
Н.КОНТР.	ВАСИЛЬЕВА	
ГЛ.КОНСТ	ШАЦ	
Г И П	ОСТРОВА	
Г И П	ОСИНА	
ПРОВЕР.	ПТИЦЫНА	
РАЗРАБ.	НОСОВА	

1.090.1-1/88. 2-6-КВ5

КАРКАСЫ

КР-104Т, КР-104Н

СТАДИЯ	ЛИСТ	ЛИСТОВ
Р		1

ЦНИИЭП ТОРГОВО-БЫТОВЫХ ЗДАНИЙ И ТУРИСТСКИХ КОМПЛЕКСОВ

ВЗАМ.ИНВ. | ПОДПИСЬ И ДАТА | ИНВ. ПОДЛ.

САПР | ТБЗТК
ТАП | СП
РУК.ГР | СТ.ИНЖ
ВИНОКУР | БИРЛАКОВА

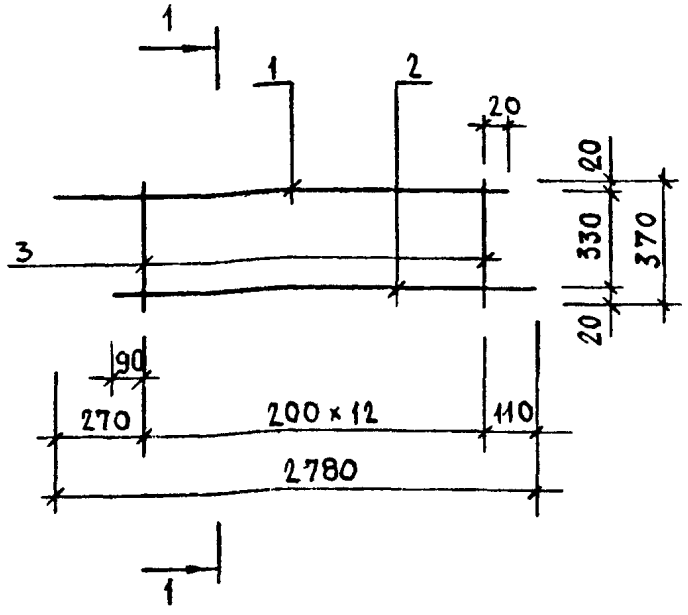

1 – 1

ДЛЯ КР-105Т ДЛЯ КР-105Н

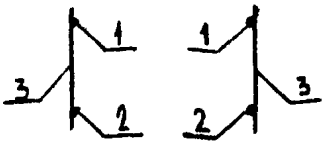

МАРКА ИЗДЕЛИЯ	ПОЗ.	СЕЧЕНИЕ ММ	ДЛИНА ММ	КОЛ.	МАССА, КГ		
					ПОЗ.	ВСЕХ	ИЗДЕЛ.
КР-105Т КР-105Н	1	ϕ6AIII	2690	1	0.59	0.59	1.61
	2	ϕ6AIII	2600	1	0.58	0.58	
	3	ϕ4BI	370	13	0.03	0.43	

АРМАТУРА КЛАССА A-III ПО ГОСТ 5781-82

АРМАТУРА КЛАССА BR-I ПО ГОСТ 6727-80

НАЧ.ОТД.	ВОЛЬНСКИЙ	
Н.КОНТР.	ВАСИЛЬЕВА	
ГЛ.КОНСТ	ШАЦ	
ГИП	ОСТРОВА	
ГИП	ОСИНА	
ПРОВЕР.	ПТИЦЫНА	
РАЗРАБ.	НОСОВА	

1.090.1-1/88. 2-6-К65

КАРКАСЫ КР-105Т, КР-105Н

СТАДИЯ	ЛИСТ	ЛИСТОВ
Р		1

ЦНИИЭП ТОРГОВО-БЫТОВЫХ ЗДАНИЙ И ТУРИСТСКИХ КОМПЛЕКСОВ

САПР ТБЭТК | ТЛП СП | РУК.ГР. СТ.ИНЖ. | ВИНОКУР БУРЛАКОВА

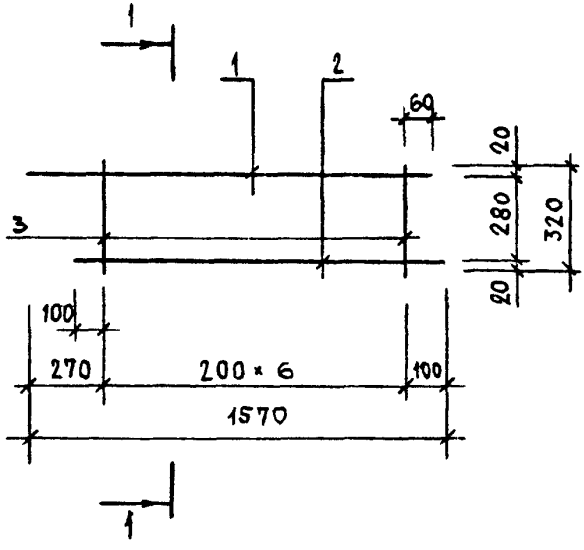

1 – 1

ДЛЯ КР-10БТ ДЛЯ КР-10БН

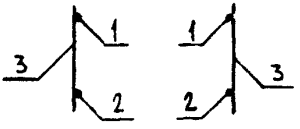

МАРКА ИЗДЕЛИЯ	ПОЗ.	СЕЧЕНИЕ ММ	ДЛИНА ММ	КОЛ.	МАССА, КГ		
					ПОЗ.	ВСЕХ	ИЗДЕЛ.
КР-10БТ КР-10БН	1	⌀6AIII	1530	1	0.34	0.34	0.85
	2	⌀6AIII	1400	1	0.31	0.31	
	3	⌀4BPI	320	7	0.03	0.20	

АРМАТУРА КЛАССА A-III ПО ГОСТ 5781-82

АРМАТУРА КЛАССА BP-I ПО ГОСТ 6727-80

НАЧ.ОТД.	ВОЛЫНСКИЙ		1.090.1-1/88. 2-5-К67
Н.КОНТР.	ВАСИЛЬЕВА		
ГЛ.КОНСТ	ШАЦ		
Г И П	ОСТРОВА		КАРКАСЫ КР-10БТ, КР-10БН
Г И П	ОСИНА		
ПРОВЕР.	ПТИЦЫНА		
РАЗРАБ.	НОСОВА		

СТАДИЯ	ЛИСТ	ЛИСТОВ
Р		1

ЦНИИЭП торгово-бытовых зданий и туристских комплексов

ВЗАМ.ИНВ. | ПОДПИСЬ И ДАТА | ИНВ. ПОДЛ.

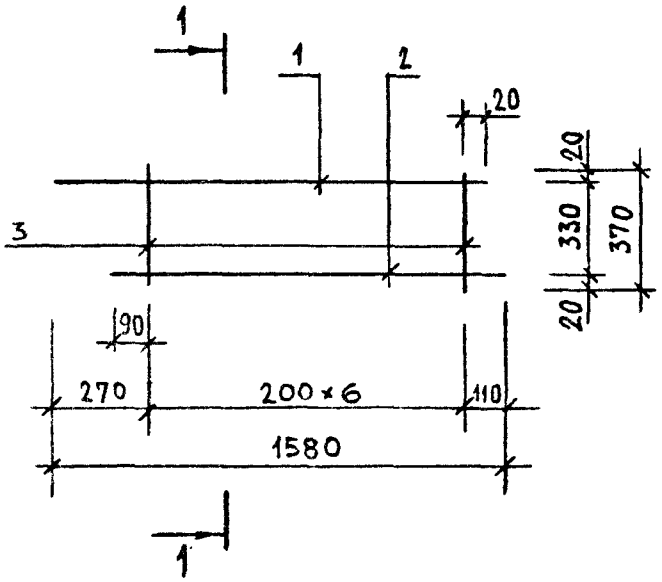

1 – 1

ДЛЯ КР-107Т ДЛЯ КР-107Н

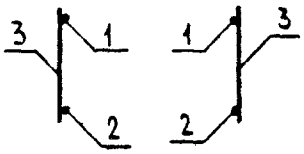

МАРКА ИЗДЕЛИЯ	ПОЗ.	СЕЧЕНИЕ ММ	ДЛИНА ММ	КОЛ.	МАССА, КГ		
					ПОЗ.	ВСЕХ	ИЗДЕЛ.
КР-107Т КР-107Н	1	⌀6AIII	1490	1	0.33	0.33	0.87
	2	⌀6AIII	1400	1	0.31	0.31	
	3	⌀4BPI	370	7	0.03	0.23	

АРМАТУРА КЛАССА A-III ПО ГОСТ 5781-82

АРМАТУРА КЛАССА BP-I ПО ГОСТ 6727-80

НАЧ.ОТД.	ВОЛЬНСКИЙ		
Н.КОНТР.	ВАСИЛЬЕВА		
ГЛ.КОНСТ	ШАЦ		
ГИП	ОСТРОВА		
ГИП	ОСИНА		
ПРОВЕР.	ПТИЦЫНА		
РАЗРАБ.	НОСОВА		

1.090.1-1/88. 2-6-К58

КАРКАСЫ КР-107Т, КР-107Н

СТАДИЯ	ЛИСТ	ЛИСТОВ
Р		1

ЦНИИЭП ТОРГОВО-БЫТОВЫХ ЗДАНИЙ И ТУРИСТСКИХ КОМПЛЕКСОВ

ВИНОКУР
ВИРЛАКОВА
РУК.ГР.
СТ.ИНЖ.
Т/П
СП
САПР
ТБЗТК

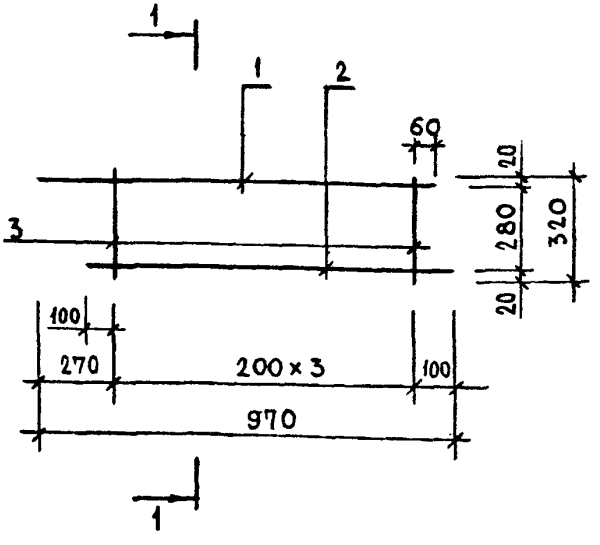

1 – 1

ДЛЯ КР-108Т ДЛЯ КР-108Н

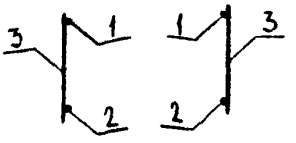

МАРКА ИЗДЕЛИЯ	ПОЗ.	СЕЧЕНИЕ ММ	ДЛИНА ММ	КОЛ.	МАССА, КГ		
					ПОЗ.	ВСЕХ	ИЗДЕЛ.
КР-108Т КР-108Н	1	⌀6AIII	930	1	0.21	0.21	0.50
	2	⌀6AIII	800	1	0.18	0.18	
	3	⌀4BPI	320	4	0.03	0.12	

АРМАТУРА КЛАССА A-III ПО ГОСТ 5781-82

АРМАТУРА КЛАССА BP-I ПО ГОСТ 6727-80

НАЧ.ОТД.	ВОЛЬНСКИЙ		1.090.1-1/88. 2-6-КВ9
Н.КОНТР.	ВАСИЛЬЕВА		
ГЛ.КОНСТ	ВАЦ		
ГИП	ОСТРОВА		КАРКАСЫ КР-108Т, КР-108Н
ГИП	ОСИНА		
ПРОВЕР.	ПТИЦЫНА		
РАЗРАБ.	НОСОВА		

СТАДИЯ	ЛИСТ	ЛИСТОВ
Р		1

ЦНИИЭП ТОРГОВО-БЫТОВЫХ ЗДАНИЙ И ТУРИСТСКИХ КОМПЛЕКСОВ

23784 77

САПР ТБЗТК | ТМП СП | РУК.ГР. СТ.ИНЖ. | ВИНОКУР БУРЛАКОВА

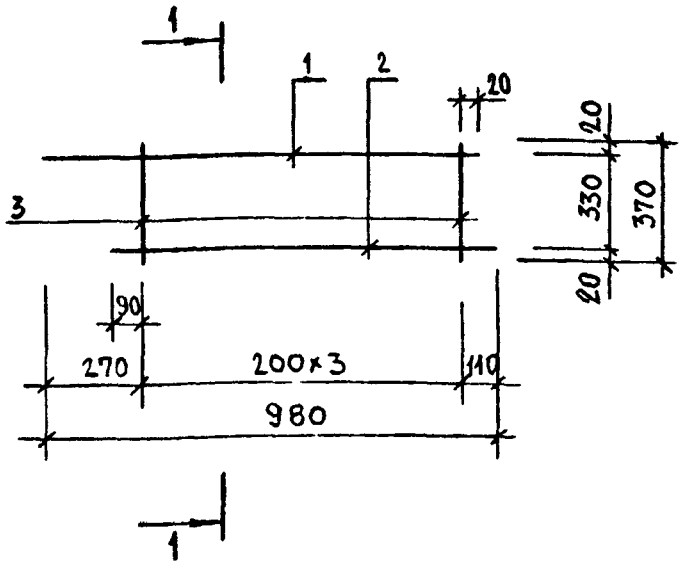

1 — 1

ДЛЯ КР-109Т ДЛЯ КР-109Н

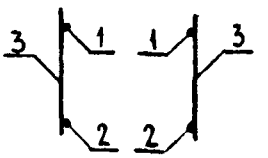

МАРКА ИЗДЕЛИЯ	ПОЗ.	СЕЧЕНИЕ ММ	ДЛИНА ММ	КОЛ.	МАССА, КГ		
					ПОЗ.	ВСЕХ	ИЗДЕЛ.
КР-109Т КР-109 Н	1	ф6AIII	890	1	0.20	0.20	0.51
	2	ф6AIII	800	1	0.18	0.18	
	3	ф4BPI	370	4	0.03	0.13	

АРМАТУРА КЛАССА А-III ПО ГОСТ 5781-82

АРМАТУРА КЛАССА ВР-I ПО ГОСТ 6727-80

НАЧ.ОТД.	ВОЛЫНСКИЙ	
Н.КОНТР.	ВАСИЛЬЕВА	
ГЛ.КОНСТ	ШАЦ	
Г И П	ОСТРОВА	
Г И П	ОСИНА	
ПРОВЕР.	ПТИЦЫНА	
РАЗРАБ.	НОСОВА	

1.090.1-1/88. 2-6-К70

КАРКАСЫ КР-109Т, КР-109Н

СТАДИЯ	ЛИСТ	ЛИСТОВ
Р		1

ЦНИИЭП ТОРГОВО-БЫТОВЫХ ЗДАНИЙ И ТУРИСТСКИХ КОМПЛЕКСОВ

САПР ТБЭТК | Т/П СП | РУК.ГР. СТ.ИНЖ. | ВИНОКУР БУРЛАКОВА

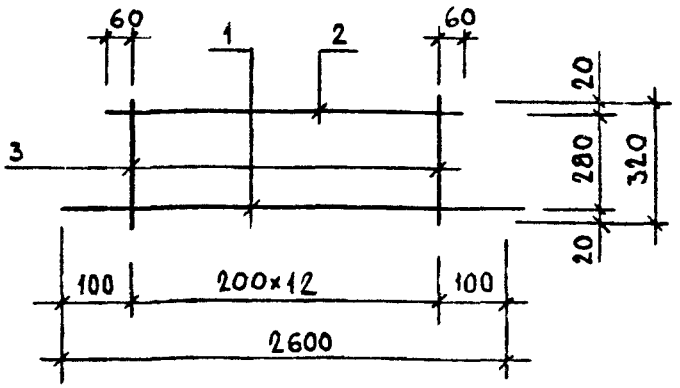

МАРКА ИЗДЕЛИЯ	ПОЗ.	СЕЧЕНИЕ ММ	ДЛИНА ММ	КОЛ.	МАССА, КГ		
					ПОЗ.	ВСЕХ	ИЗДЕЛ.
КР-110	1	ф6AIII	2600	1	0.58	0.58	1.51
	2	ф6AIII	2520	1	0.56	0.56	
	3	ф4BpI	320	13	0.03	0.37	

АРМАТУРА КЛАССА AIII ПО ГОСТ 5781-82

АРМАТУРА КЛАССА BpI ПО ГОСТ 6727-80

НАЧ.ОТД.	ВОЛЬНСКИЙ	
Н.КОНТР.	ВАСИЛЬЕВА	
ГЛ.КОНСТ	ШАЦ	
ГИП	ОСТРОВА	
ГИП	ОСИНА	
ПРОВЕР.	ПТИЦЫНА	
РАЗРАБ.	НОСОВА	

1.090.1-1/88. 2-6-К71

КАРКАС КР-110

СТАДИЯ	ЛИСТ	ЛИСТОВ
Р		1

ЦНИИЭП торгово-бытовых зданий и туристских комплексов

ИНВ. № ПОДЛ. | ПОДПИСЬ И ДАТА | ВЗАМ. ИНВ. №

ВИНОКУР
БИРЛАКОВА
РУК.ГР.
СТ.ИНЖ.
Т/П
СП
САПР
ТБЗТК

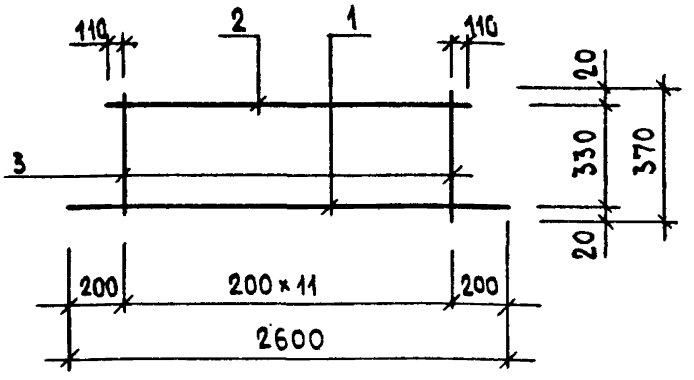

МАРКА ИЗДЕЛИЯ	ПОЗ.	СЕЧЕНИЕ ММ	ДЛИНА ММ	КОЛ.	МАССА, КГ		
					ПОЗ.	ВСЕХ	ИЗДЕЛ.
КР-111	1	ф6AIII	2600	1	0.58	0.58	1.51
	2	ф6AIII	2420	1	0.54	0.54	
	3	ф4BPI	370	12	0.03	0.40	

АРМАТУРА КЛАССА A-III ПО ГОСТ 5781-82

АРМАТУРА КЛАССА BP-I ПО ГОСТ 6727-80

НАЧ.ОТД.	ВОЛЫНСКИЙ	
Н.КОНТР.	ВАСИЛЬЕВА	
ГЛ.КОНСТ	ШАЦ	
Г И П	ОСТРОВА	
Г И П	ОСИНА	
ПРОВЕР.	ПТИЦЫНА	
РАЗРАБ.	НОСОВА	

1.090.1-1/88. 2-6-К72

КАРКАС
КР-111

СТАДИЯ	ЛИСТ	ЛИСТОВ
Р		1

ЦНИИЭП ТОРГОВО-БЫТОВЫХ ЗДАНИЙ И ТУРИСТСКИХ КОМПЛЕКСОВ

САПР ТВЗТК | Т/П СП | РУК.ГР СТ.ИНЖ | ВИНОКУР ВЫРЛАКОВА

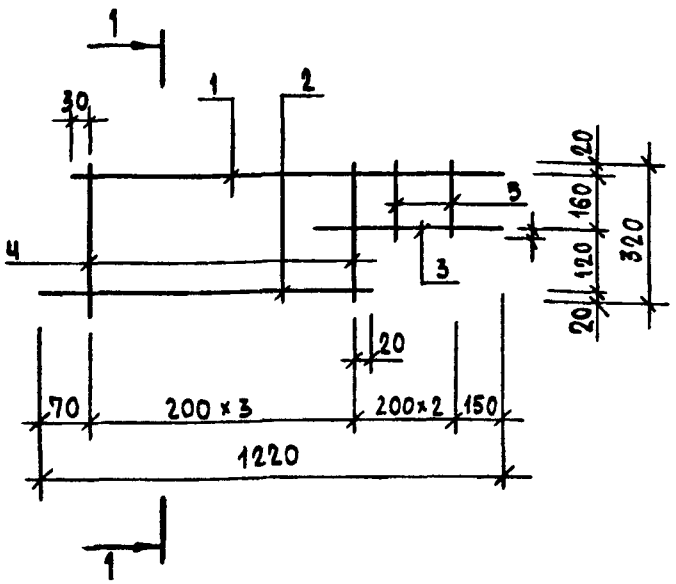

1 — 1

ДЛЯ КР-112Т ДЛЯ КР-112Н

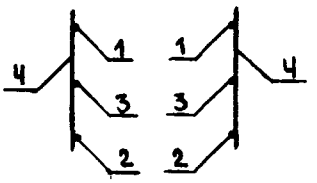

МАРКА ИЗДЕЛИЯ	ПОЗ.	СЕЧЕНИЕ ММ	ДЛИНА ММ	КОЛ.	МАССА, КГ		
					ПОЗ.	ВСЕХ	ИЗДЕЛ.
КР-112Т КР-112Н	1	Ø6AIII	1190	1	0.26	0.26	0.75
	2	Ø6AIII	690	1	0.15	0.15	
	3	Ø6AIII	800	1	0.18	0.18	
	4	Ø4BPI	320	4	0.03	0.12	
	5	Ø4BPI	200	2	0.02	0.04	

АРМАТУРА КЛАССА A-III ПО ГОСТ 5781-82

АРМАТУРА КЛАССА BP-I ПО ГОСТ 6727-80

НАЧ.ОТД.	ВОЛЫНСКИЙ	
Н.КОНТР.	ВАСИЛЬЕВА	
ГЛ.КОНСТ	ШАЦ	
ГИП.	ОСТРОВА	
ГИП	ОСИНА	
ПРОВЕР.	ПТИЦЫНА	
РАЗРАБ.	НОСОВА	

1.090.1-1/88. 2-6-К73

КАРКАСЫ

КР-112Т, КР-112Н

СТАДИЯ	ЛИСТ	ЛИСТОВ
Р		1

ЦНИИЭП ТОРГОВО-БЫТОВЫХ ЗДАНИЙ И ТУРИСТСКИХ КОМПЛЕКСОВ

ИНВ. №ПОДЛ. | ПОДПИСЬ И ДАТА | ВЗАМ.ИНВ.

САПР	ТЭТК	ГЛ.ЭП	ЭП	РУК.ГР.	СТ.ИНЖ.	ВИНОКУР	БУРЛАКОВА

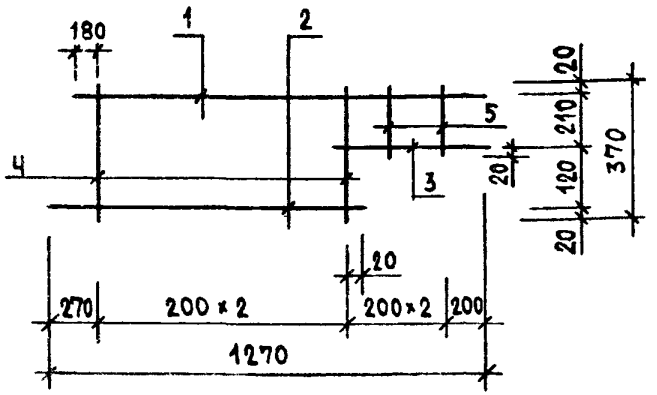

1 — 1

ДЛЯ КР-113Т ДЛЯ КР-113Н

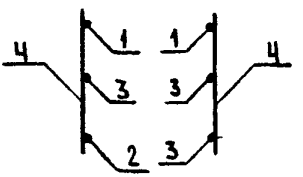

МАРКА ИЗДЕЛИЯ	ПОЗ.	СЕЧЕНИЕ ММ	ДЛИНА ММ	КОЛ.	МАССА, КГ		
					ПОЗ.	ВСЕХ	ИЗДЕЛ.
КР-113Т КР-113 Н	1	Ф6АIII	1180	1	0.26	0.26	0.75
	2	Ф6АIII	690	1	0.15	0.15	
	3	Ф6АIII	850	1	0.19	0.19	
	4	Ф4ВРI	370	3	0.03	0.10	
	5	Ф4ВРI	250	2	0.02	0.05	

АРМАТУРА КЛАССА А-III ПО ГОСТ 5781-82

АРМАТУРА КЛАССА ВР-I ПО ГОСТ 6727-80

НАЧ.ОТД.	ВОЛЫНСКИЙ		
Н.КОНТР.	ВАСИЛЬЕВА		
ГЛ.КОНСТ	ШАЦ		
Г И П	ОСТРОВА		
Г И П	ОСИНА		
ПРОВЕР.	ПТИЦЫНА		
РАЗРАБ.	НОСОВА		

1.090.1-1/88. 2-5-К74

КАРКАСЫ КР-113Т, КР-113Н

СТАДИЯ	ЛИСТ	ЛИСТОВ
Р		1

ЦНИИЭП ТОРГОВО-БЫТОВЫХ ЗДАНИЙ И ТУРИСТСКИХ КОМПЛЕКСОВ

23784 82

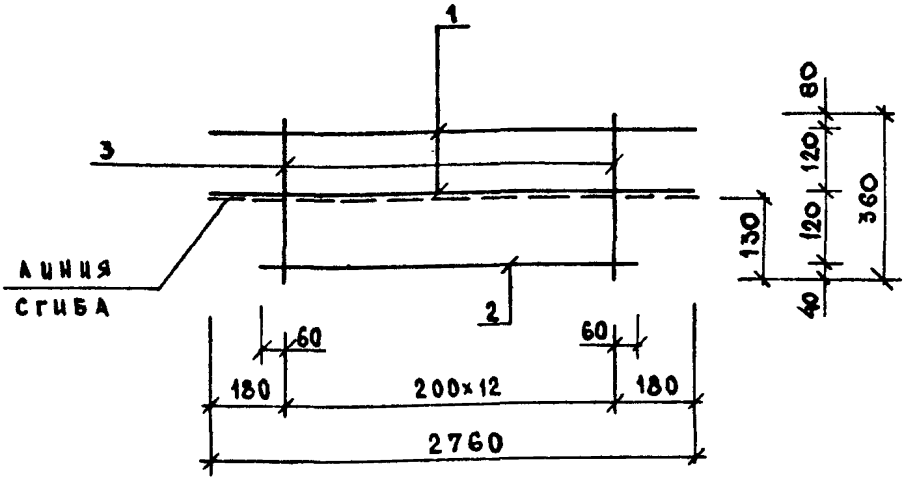

В СОГНУТОМ ВИДЕ

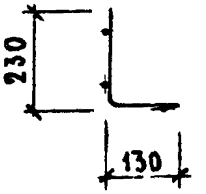

МАРКА ИЗДЕЛИЯ	ПОЗ.	СЕЧЕНИЕ ММ	ДЛИНА ММ	КОЛ.	МАССА, КГ		
					ПОЗ.	ВСЕХ	ИЗДЕЛ.
КР-114	1	Ф4ВРI	2760	2	0.25	0.50	1.14
	2	Ф4ВРI	2520	1	0.23	0.23	
	3	Ф4ВРI	360	13	0.03	0.42	

АРМАТУРА КЛАССА ВРI ПО ГОСТ 6727-80

НАЧ.ОТД.	ВОЛЫНСКИЙ	
Н.КОНТР.	ВАСИЛЬЕВА	
ГЛ.КОНСТ	ШАЦ	
ГИП	ОСТРОВА	
ГИП	ОСИНА	
ПРОВЕР.	ПТИЦЫНА	
РАЗРАБ.	НОСОВА	

1.090.1-1/88. 2-6-К75

КАРКАС
КР-114

СТАДИЯ	ЛИСТ	ЛИСТОВ
Р		1

ЦНИИЭП ТОРГОВО-БЫТОВЫХ ЗДАНИЙ И ТУРИСТСКИХ КОМПЛЕКСОВ

23784 83

САПР ТБЗТК | ТЛП СП | РИК.ГР СТ.ИНЖ | ВИНОКУР БУРЛАКОВА | ВЗАМ.ИНВ. | ПОДПИСЬ И ДАТА | ИНВ. ПОДЛ.

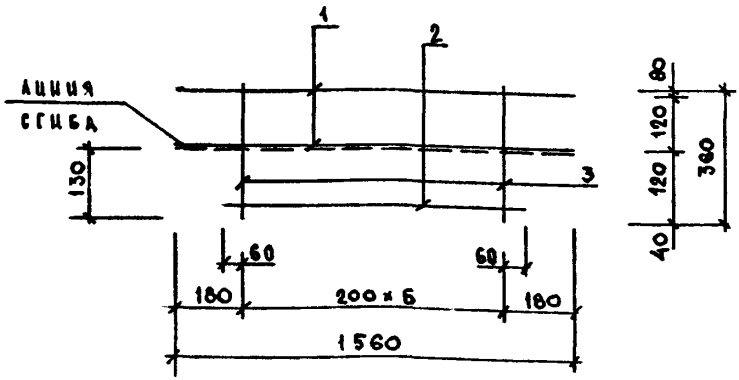

СОГНУТОМ ВИДЕ

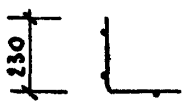

МАРКА ИЗДЕЛИЯ	ПОЗ.	СЕЧЕНИЕ ММ	ДЛИНА ММ	КОЛ.	МАССА, КГ		
					ПОЗ.	ВСЕХ	ИЗДЕЛ.
КР-115	1	ф4ВРI	1560	2	0.14	0.28	0.63
	2	ф4ВРI	1320	1	0.12	0.12	
	3	ф4ВРI	360	7	0.03	0.23	

АРМАТУРА КЛАССА ВРI ПО ГОСТ 6727-80

НАЧ.ОТД.	ВОЛЬНСКИЙ		1.090.1-1/88. 2-5-К76
Н.КОНТР.	ВАСИЛЬЕВА		
ГЛ.КОНСТ	ВАЦ		
ГИП	ОСТРОВА		КАРКАС КР-115
ГИП	ОСИНА		
ПРОВЕР.	ПТИЦЫНА		
РАЗРАБ.	НОСОВА		

СТАДИЯ	ЛИСТ	ЛИСТОВ
Р		1

ЦНИИЭП ТОРГОВО-БЫТОВЫХ ЗДАНИЙ И ТУРИСТСКИХ КОМПЛЕКСОВ

САПР ТЕЗТК | Т/П СП | РУК.ГР. СТ.ИНЖ. ВИНОКУР ВУРЛАКОВА

ВЗАМ.ИНВ. | ПОДПИСЬ И ДАТА | ИНВ. ПОДЛ.

ВИНОКУР
БУРЛАКОВА
РУК.ГР.
СТ.ИНЖ.
Т.МП
СП
САПР
ТБЗТК

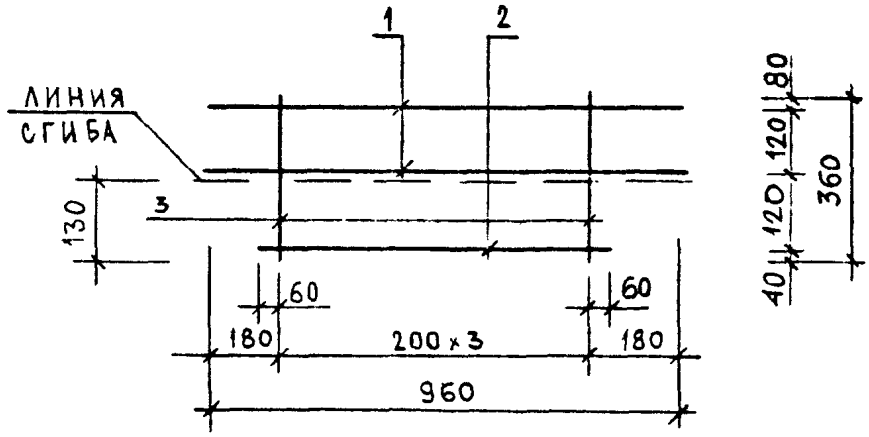

В СОГНУТОМ ВИДЕ

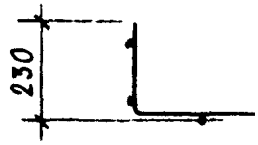

МАРКА ИЗДЕЛИЯ	ПОЗ.	СЕЧЕНИЕ ММ	ДЛИНА ММ	КОЛ.	МАССА, КГ		
					ПОЗ.	ВСЕХ	ИЗДЕЛ.
КР-116	1	ф4ВРI	960	2	0.09	0.17	0.37
	2	ф4ВРI	720	1	0.06	0.06	
	3	ф4ВРI	360	4	0.03	0.13	

АРМАТУРА КЛАССА ВР-I ПО ГОСТ 6727-80

НАЧ.ОТД.	ВОЛЬНСКИЙ		1.090.1-1/88. 2-6-К77
Н.КОНТР.	ВАСИЛЬЕВА		
ГЛ.КОНСТ	ШАЦ		
Г И П	ОСТРОВА		КАРКАС КР-116
Г И П	ОСИНА		
ПРОВЕР.	ПТИЦЫНА		
РАЗРАБ.	НОСОВА		

СТАДИЯ	ЛИСТ	ЛИСТОВ
Р		1

ЦНИИЭП ТОРГОВО-БЫТОВЫХ ЗДАНИЙ И ТУРИСТСКИХ КОМПЛЕКСОВ

23784 85

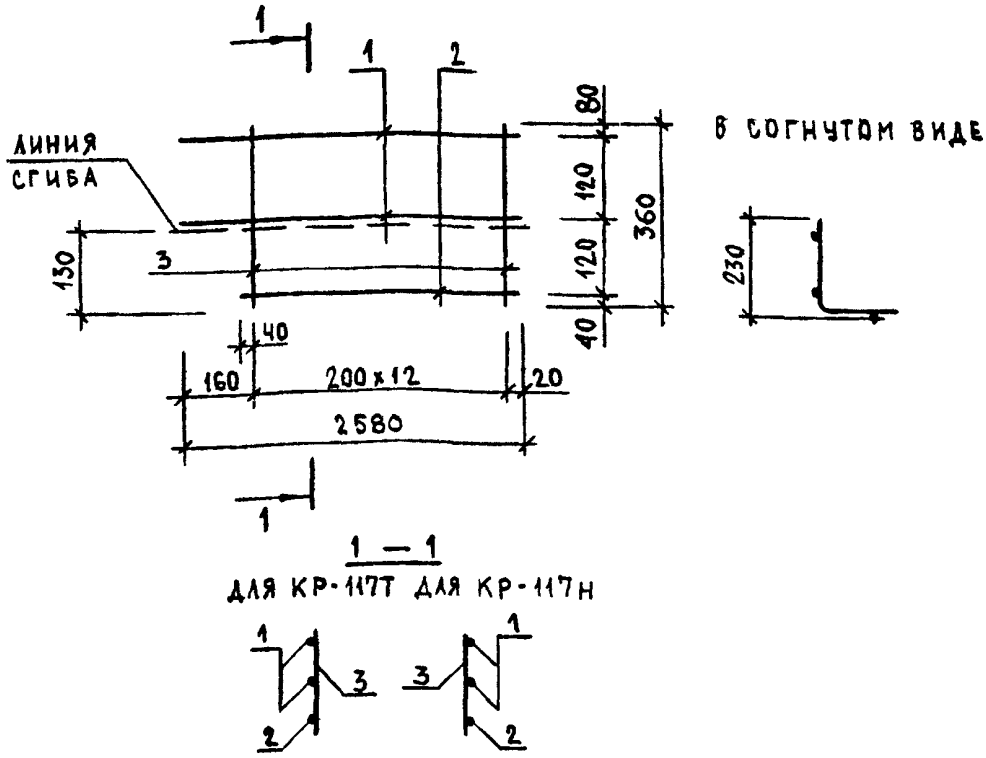

МАРКА ИЗДЕЛИЯ	ПОЗ.	СЕЧЕНИЕ ММ	ДЛИНА ММ	КОЛ.	МАССА, КГ		
					ПОЗ.	ВСЕХ	ИЗДЕЛ.
КР-117Т КР-117 Н	1	ф4ВРI	2580	2	0.23	0.46	1.11
	2	ф4ВРI	2460	1	0.22	0.22	
	3	ф4ВРI	360	13	0.03	0.42	

АРМАТУРА КЛАССА ВР-I ПО ГОСТ 6727-80

НАЧ.ОТД.	ВОЛЫНСКИЙ	
Н.КОНТР.	ВАСИЛЬЕВА	
ГЛ.КОНСТ	ШАЦ	
Г И П	ОСТРОВА	
Г И П	ОСИНА	
ПРОВЕР.	ПТИЦЫНА	
РАЗРАБ.	НОСОВА	

1.090.1-1/88. 2-6-К78

КАРКАСЫ КР-117Т, КР-117Н

СТАДИЯ	ЛИСТ	ЛИСТОВ
Р		1

ЦНИИЭП ТОРГОВО-БЫТОВЫХ ЗДАНИЙ И ТУРИСТСКИХ КОМПЛЕКСОВ

ЗАПР ТБЗТК | ТЛП СП | РУК.ГР. СТ.ИНЖ. | ВИНОКУР БУРЛАКОВА

ИНВ. ПОДЛ. | ПОДПИСЬ И ДАТА | ВЗАМ.ИНВ.

23784 86

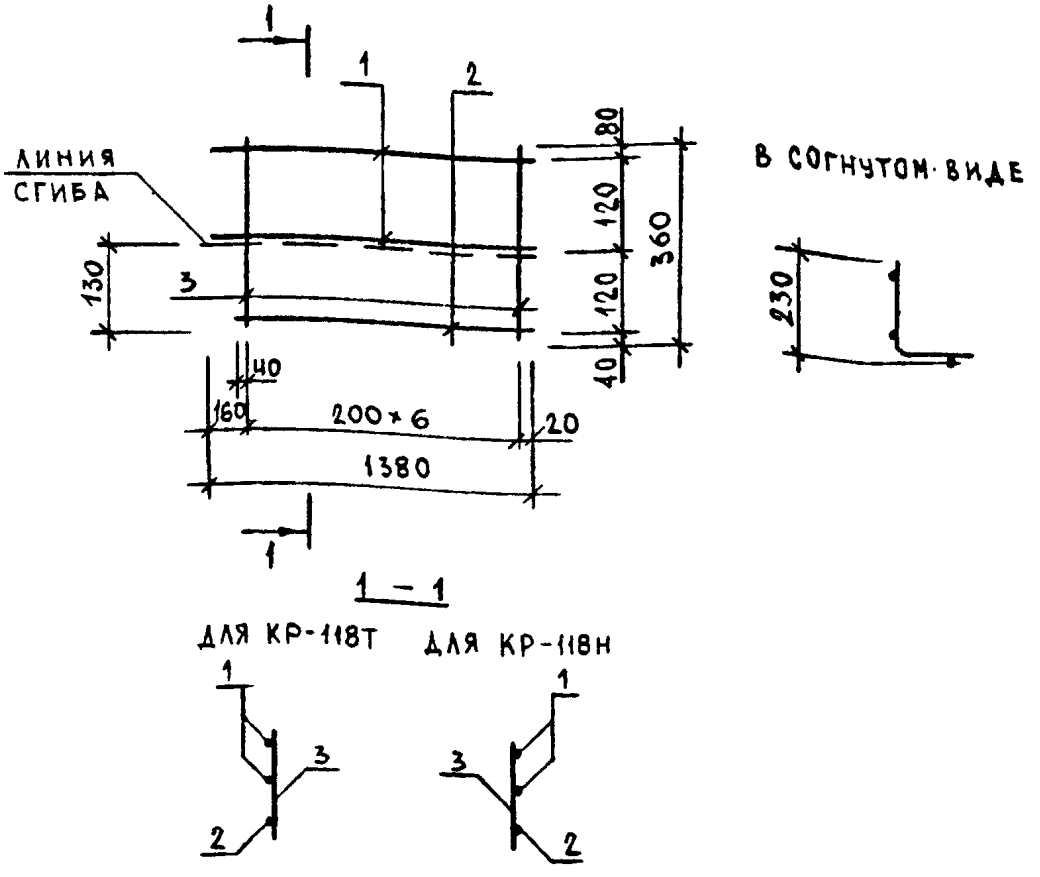

МАРКА ИЗДЕЛИЯ	ПОЗ.	СЕЧЕНИЕ ММ	ДЛИНА ММ	КОЛ.	МАССА, КГ		
					ПОЗ.	ВСЕХ	ИЗДЕЛ.
КР-118Т КР-118Н	1	ф4ВРI	1380	2	0.12	0.25	0.59
	2	ф4ВРI	1260	1	0.11	0.11	
	3	ф4ВРI	360	7	0.03	0.23	

АРМАТУРА КЛАССА ВР-I ПО ГОСТ 6727-80

НАЧ.ОТД.	ВОЛЬНСКИЙ	
Н.КОНТР.	ВАСИЛЬЕВА	
ГЛ.КОНСТ	ШАЦ	
ГИП	ОСТРОВА	
ГИП	ОСИНА	
ПРОВЕР.	ПТИЦЫНА	
РАЗРАБ.	КОСОВА	

1.090.1-1/88. 2-6-К79

КАРКАСЫ
КР-118Т, КР-118Н

СТАДИЯ	ЛИСТ	ЛИСТОВ
Р		1

ЦНИИЭП ТОРГОВО-БЫТОВЫХ ЗДАНИЙ И ТУРИСТСКИХ КОМПЛЕКСОВ

ВИНОКУР БУРЛАКОВА СТ.ИНЖ. РУК.ГР. СП Т/П ТБЗТК САПР

ВЗАМ.ИНВ. ПОДПИСЬ И ДАТА ИНВ. ПОДЛ.

САПР ТБЭТК | Т/П СП | РУК.ГР. СТ.ИНЖ | ВИНОКУР БУРЛАКОВА

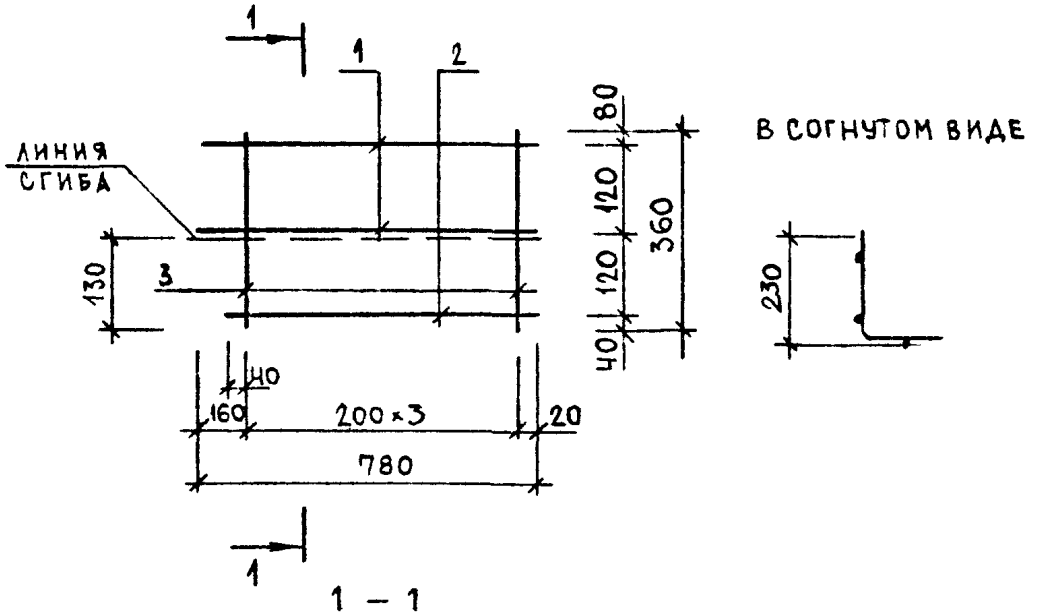

ДЛЯ КР-119Т ДЛЯ КР-119Н

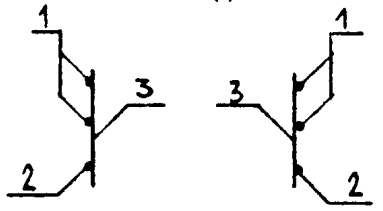

МАРКА ИЗДЕЛИЯ	ПОЗ.	СЕЧЕНИЕ ММ	ДЛИНА ММ	КОЛ.	МАССА, КГ		
					ПОЗ.	ВСЕХ	ИЗДЕЛ.
КР-119Т КР-119Н	1	Ф4ВРI	780	2	0.07	0.14	0.33
	2	Ф4ВРI	660	1	0.06	0.06	
	3	Ф4ВРI	360	4	0.03	0.13	

АРМАТУРА КЛАССА ВРI ПО ГОСТ 6727-80

НАЧ.ОТД.	ВОЛЬНСКИЙ		1.090.1-1/88. 2-6-К80
Н.КОНТР	ВАСИЛЬЕВА		
ГЛ.КОНСТ	ШАЦ		
Г И П	ОСТРОВА		КАРКАСЫ КР-119Т, КР-119Н
Г И П	ОСИНА		
ПРОВЕР.	ПТИЦЫНА		
РАЗРАБ.	НОСОВА		

СТАДИЯ	ЛИСТ	ЛИСТОВ
Р		1

ЦНИИЭП ТОРГОВО-БЫТОВЫХ ЗДАНИЙ И ТУРИСТСКИХ КОМПЛЕКСОВ

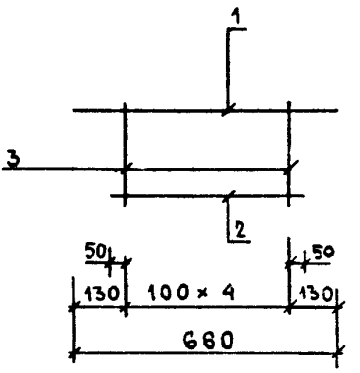

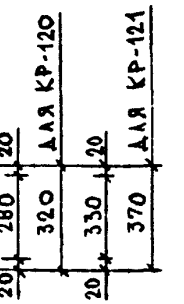

МАРКА ИЗДЕЛИЯ	ПОЗ.	СЕЧЕНИЕ ММ	ДЛИНА ММ	КОЛ.	МАССА, КГ		
					ПОЗ.	ВСЕХ	ИЗДЕЛ.
КР-120	1	⌀6AIII	660	1	0.15	0.15	0.40
	2	⌀6AIII	500	1	0.11	0.11	
	3	⌀4BPI	320	5	0.03	0.14	
КР-121	1	⌀6AIII	660	1	0.15	0.15	0.42
	2	⌀4BPI	500	1	0.11	0.11	
	3	⌀4BPI	370	5	0.03	0.17	

АРМАТУРА КЛАССА AIII ПО ГОСТ 5781-82

АРМАТУРА КЛАССА BPI ПО ГОСТ 6727-80

НАЧ.ОТД.	ВОЛЫНСКИЙ		1.090.1-1/88. 2-6-К81
Н.КОНТР.	ВАСИЛЬЕВА		
ГЛ.КОНСТ	ШАЦ		
ГИП	ОСТРОВА		КАРКАСЫ КР-120, КР-121
ГИП	ОСИНА		
ПРОВЕР.	ПТИЦЫНА		
РАЗРАБ.	НОСОВА		

СТАДИЯ	ЛИСТ	ЛИСТОВ
Р		1

ЦНИИЭП торгово-бытовых зданий и туристских комплексов

САПР ТБЗТК | Т/П СП | РУК.ГР СТ.ИНЖ. ВИНОКУР БУРЛАКОВА

ИНВ. ПОДЛ. | ПОДПИСЬ И ДАТА | ВЗАМ.ИНВ.

23784 89

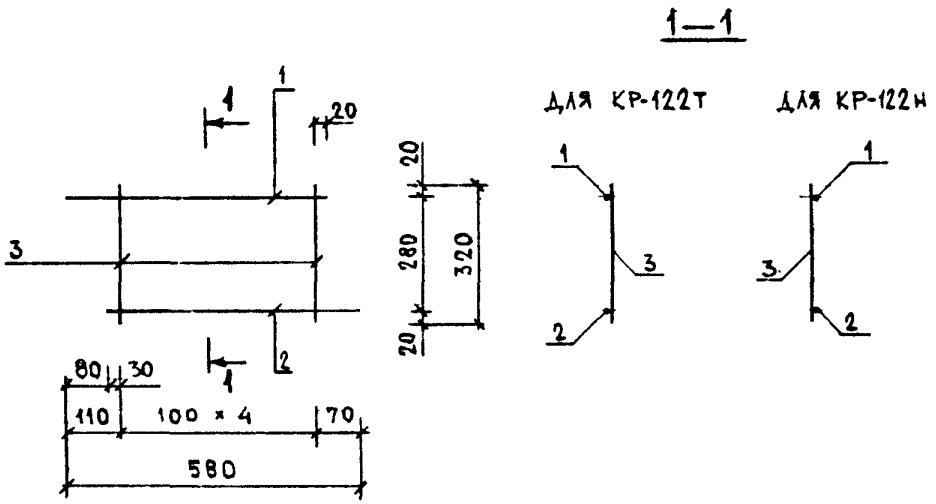

МАРКА ИЗДЕЛИЯ	ПОЗ.	СЕЧЕНИЕ ММ	ДЛИНА ММ	КОЛ.	МАССА, КГ		
					ПОЗ.	ВСЕХ	ИЗДЕЛ.
КР-122Т КР-122Н	1	Ф6AIII	530	1	0.12	0.12	0.37
	2	Ф6AIII	500	1	0.11	0.11	
	3	Ф4BPI	320	5	0.03	0.14	

АРМАТУРА КЛАССА А-III ПО ГОСТ 5781-82

АРМАТУРА КЛАССА ВРI ПО ГОСТ 6727-80

НАЧ.ОТД.	ВОЛЫНСКИЙ		1.090.1-1/88. 2-6-К82
Н.КОНТР.	ВАСИЛЬЕВА		
ГЛ.КОНСТ	ШАЦ		КАРКАСЫ КР-122Т, КР-122Н
Г И П	ОСТРОВА		
Г И П	ОСИНА		
ПРОВЕР.	ПТИЦЫНА		
РАЗРАБ.	НОСОВА		

СТАДИЯ	ЛИСТ	ЛИСТОВ
Р		1

ЦНИИЭП ТОРГОВО-БЫТОВЫХ ЗДАНИЙ И ТУРИСТСКИХ КОМПЛЕКСОВ

23784 90

ТБЗТК СП СТ.ИНЖ. ВИРЛАКОВА

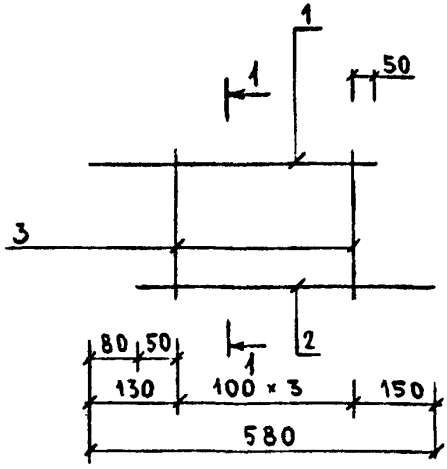

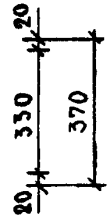

1—1

ДЛЯ КР-123Т ДЛЯ КР-123Н

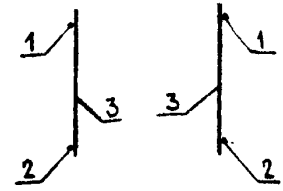

МАРКА ИЗДЕЛИЯ	ПОЗ.	СЕЧЕНИЕ ММ	ДЛИНА ММ	КОЛ.	МАССА, КГ		
					ПОЗ.	ВСЕХ	ИЗДЕЛ.
КР-123Т КР-123Н	1	⌀6AIII	480	1	0.11	0.11	0.35
	2	⌀6AIII	500	1	0.11	0.11	
	3	⌀4BPI	370	4	0.03	0.13	

АРМАТУРА КЛАССА AIII ПО ГОСТ 5781-82

АРМАТУРА КЛАССА BPI ПО ГОСТ 6727-80

НАЧ.ОТД.	ВОЛЬНСКИЙ	
Н.КОНТР.	ВАСИЛЬЕВА	
ГЛ.КОНСТ	ШАЦ	
Г И П	ОСТРОВА	
Г И П	ОСИНА	
ПРОВЕР.	ПТИЦЫНА	
РАЗРАБ.	НОСОВА	

1.090.1-1/88. 2-6-КВЗ

КАРКАСЫ КР-123Т, КР-123Н

СТАДИЯ	ЛИСТ	ЛИСТОВ
Р		1

ЦНИИЭП ТОРГОВО-БЫТОВЫХ ЗДАНИЙ И ТУРИСТСКИХ КОМПЛЕКСОВ

САПР ТБЗТК | Т.М СП | РУК.ГР. СТ.ИНЖ | ВИНОКУР ВЫРЛАКОВА

С – 1

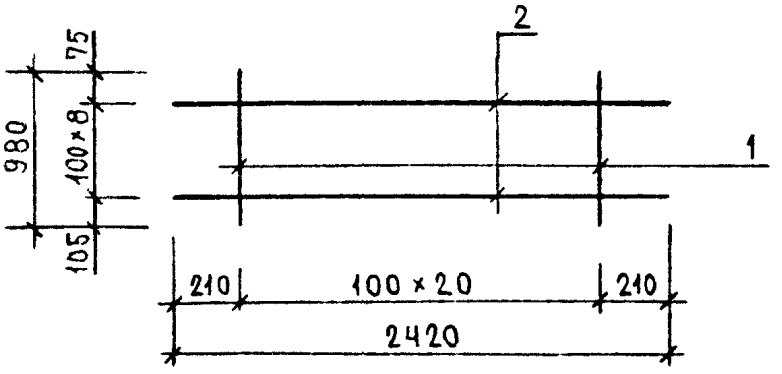

С – 2

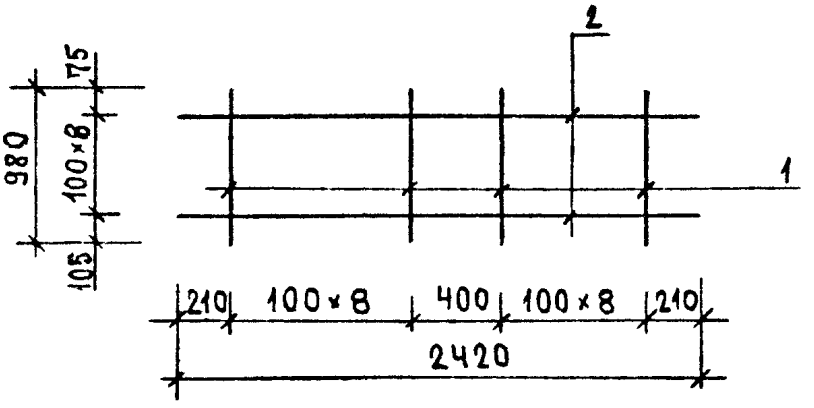

МАРКА ИЗДЕЛИЯ	ПОЗ.	СЕЧЕНИЕ ММ	ДЛИНА ММ	КОЛ.	МАССА, КГ		
					ПОЗ.	ВСЕХ	ИЗДЕЛ.
С-1	1	⌀4ВРI	980	21	0.09	1.85	3.81
	2	⌀4ВРI	2420	9	0.22	1.96	
С-2	1	⌀4ВРI	980	18	0.09	1.59	3.55
	2	⌀4ВРI	2420	9	0.22	1.96	

АРМАТУРА КЛАССА ВР-I ПО ГОСТ 6727-80

НАЧ.ОТД.	ВОЛЬНСКИЙ	
Н.КОНТР.	ВАСИЛЬЕВА	
ГЛ.КОНСТ	ШАЦ	
Г И П	ОСТРОВА	
Г И П	ОСИНА	
П.ОВЕР.	НОСОВА	
РАЗРАБ.	ПТИЦЫНА	

1.090.1-1/88. 2-6-К84

СЕТКИ
С-1, С-2

СТАДИЯ	ЛИСТ	ЛИСТОВ
Р		1

ЦНИИЭП ТОРГОВО-БЫТОВЫХ ЗДАНИЙ И ТУРИСТСКИХ КОМПЛЕКСОВ

ИНВ. № ПОДЛ. | ПОДПИСЬ И ДАТА | ВЗАМ.ИНВ.

ВИНОКУР
БИРЛАКОВА
РУК.ГР.
СТ.ИНЖ.
ТИП
СП
САПР
ТБЗТК

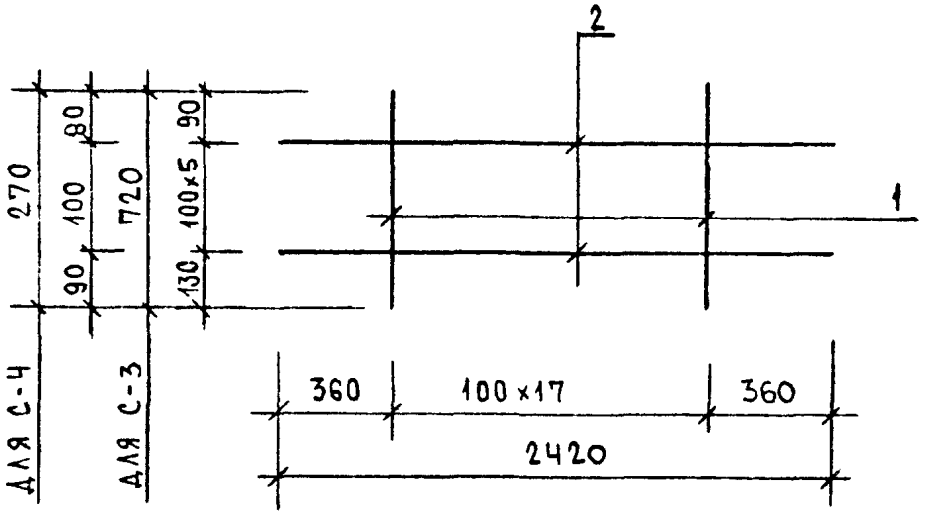

МАРКА ИЗДЕЛИЯ	ПОЗ.	СЕЧЕНИЕ ММ	ДЛИНА ММ	КОЛ.	МАССА, КГ		
					ПОЗ.	ВСЕХ	ИЗДЕЛ.
С-3	1	Ф4ВРI	720	18	0.06	1.17	2.47
	2	Ф4ВРI	2420	6	0.22	1.31	
С-4	1	Ф4ВРI	270	18	0.02	0.44	0.87
	2	Ф4ВРI	2420	2	0.22	0.44	

АРМАТУРА КЛАССА ВРI ПО ГОСТ 6727-80

НАЧ.ОТД.	ВОЛЫНСКИЙ		1.090.1-1/88. 2-6-К85
Н.КОНТР.	ВАСИЛЬЕВА		
ГЛ.КОНСТ	ШАЦ		
Г И П	ОСТРОВА		СЕТКИ С-3, С-4
Г И П	ОСИНА		
ПРОВЕР.	НОСОВА		
РАЗРАБ.	ПТИЦЫНА		

СТАДИЯ	ЛИСТ	ЛИСТОВ
Р		1

ЦНИИЭП ТОРГОВО-БЫТОВЫХ ЗДАНИЙ И ТУРИСТСКИХ КОМПЛЕКСОВ

ВЗАМ.ИНВ.
ПОДПИСЬ И ДАТА
ИНВ. ПОДЛ.

САПР ТБЗТК
Т/П СП
РУК.ГР СТ.ИНЖ
ВИНОКУР БИРЛАКОВА

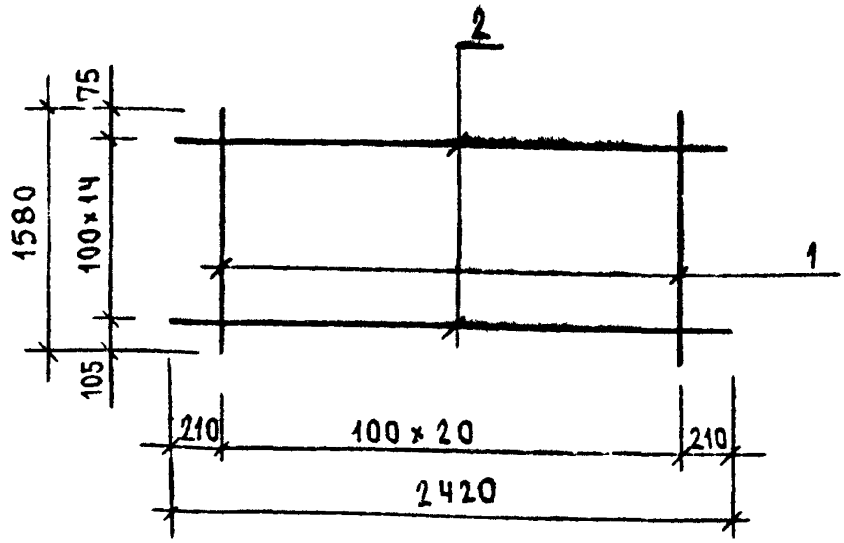

МАРКА ИЗДЕЛИЯ	ПОЗ.	СЕЧЕНИЕ ММ	ДЛИНА ММ	КОЛ.	МАССА, КГ		
					ПОЗ.	ВСЕХ	ИЗДЕЛ.
С-5	1	ф4ВРI	1580	21	0.14	2.99	6.25
	2	ф4ВРI	2420	15	0.22	3.27	

АРМАТУРА КЛАССА ВР-I ПО ГОСТ 6727-80

НАЧ.ОТД.	ВОЛЬНСКИЙ	
Н.КОНТР.	ВАСИЛЬЕВА	
ГЛ.КОНСТ	ШАЦ	
ГИП	ОСТРОВА	
ГИП	ОСИНА	
ПРОВЕР.	НОСОВА	
РАЗРАБ.	ПТИЦЫНА	

1.090.1-1/88. 2-6-К86

СЕТКА
С-6

СТАДИЯ	ЛИСТ	ЛИСТОВ
Р		1

ЦНИИЭП ТОРГОВО-БЫТОВЫХ ЗДАНИЙ И ТУРИСТСКИХ КОМПЛЕКСОВ

ВЗАМ.ИНВ.
ПОДПИСЬ И ДАТА
ИНВ. ПОДЛ.

САПР ТБЗТК | Т/П СП | РУК.ГР. СТ.ИНЖ. | ВИНОКУР БУРЛАКОВА

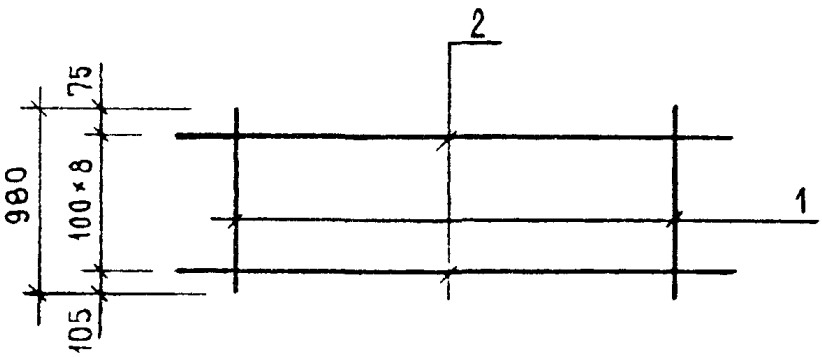

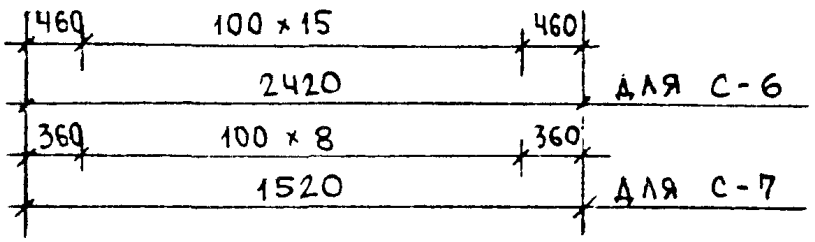

МАРКА ИЗДЕЛИЯ	ПОЗ.	СЕЧЕНИЕ ММ	ДЛИНА ММ	КОЛ.	МАССА, КГ		
					ПОЗ.	ВСЕХ	ИЗДЕЛ.
С-6	1	ф4ВРI	980	16	0.09	1.41	3.37
	2	ф4ВРI	2420	9	0.22	1.96	
С-7	1	ф4ВРI	980	9	0.09	0.79	2.03
	2	ф4ВРI	1520	9	0.14	1.23	

АРМАТУРА КЛАССА ВР-I ПО ГОСТ 6727-80

ВЗАМ.ИНВ. | ПОДПИСЬ И ДАТА | ИНВ. ПОДЛ.

НАЧ.ОТД.	ВОЛЬНСКИЙ	
Н.КОНТР.	ВАСИЛЬЕВА	
ГЛ.КОНСТ	ШАЦ	
Г И П	ОСТРОВА	
Г И П	ОСИНА	
ПРОВЕР.	НОСОВА	
РАЗРАБ.	ПТИЦЫНА	

1.090.1-1/88. 2-6-К87

СЕТКИ
С-6, С-7

СТАДИЯ	ЛИСТ	ЛИСТОВ
Р		1

ЦНИИЭП ТОРГОВО-БЫТОВЫХ ЗДАНИЙ И ТУРИСТСКИХ КОМПЛЕКСОВ

САПР ТБЗТК | ТАП СП | РУК.ГР СТ.ИНЖ | ВИНОКУР БУРЛАКОВА

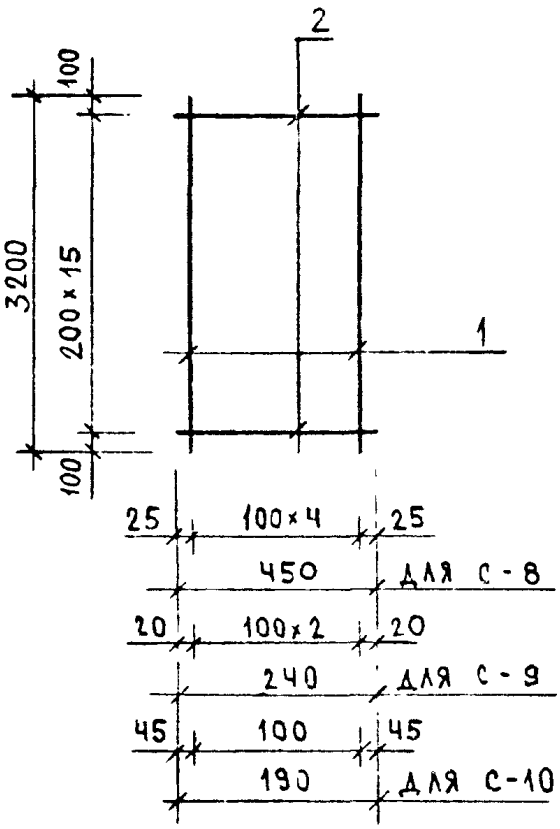

МАРКА ИЗДЕЛИЯ	ПОЗ.	СЕЧЕНИЕ ММ	ДЛИНА ММ	КОЛ.	МАССА, КГ		
					ПОЗ.	ВСЕХ	ИЗДЕЛ.
С-8	1	⌀4ВРI	3200	5	0.29	1.44	2.09
	2	⌀4ВРI	450	16	0.04	0.65	
С-9	1	⌀4ВРI	3200	3	0.29	0.86	1.21
	2	⌀4ВРI	240	16	0.02	0.35	
С-10	1	⌀4ВРI	3200	2	0.29	0.58	0.85
	2	⌀4ВРI	190	16	0.02	0.27	

АРМАТУРА КЛАССА ВР-I ПО ГОСТ 6727-80

НАЧ.ОТД.	ВОЛЬНСКИЙ		1.090.1-1/88. 2-6-К88
Н.КОНТР.	ВАСИЛЬЕВА		
ГЛ.КОНСТ	ШАЦ		
Г И П	ОСТРОВА		СЕТКИ С-8, С-9, С-10
Г И П	ОСИНА		
ПРОВЕР.	НОСОВА		
РАЗРАБ.	ПТИЦЫНА		

СТАДИЯ	ЛИСТ	ЛИСТОВ
Р		1

ЦНИИЭП ТОРГОВО-БЫТОВЫХ ЗДАНИЙ И ТУРИСТСКИХ КОМПЛЕКСОВ

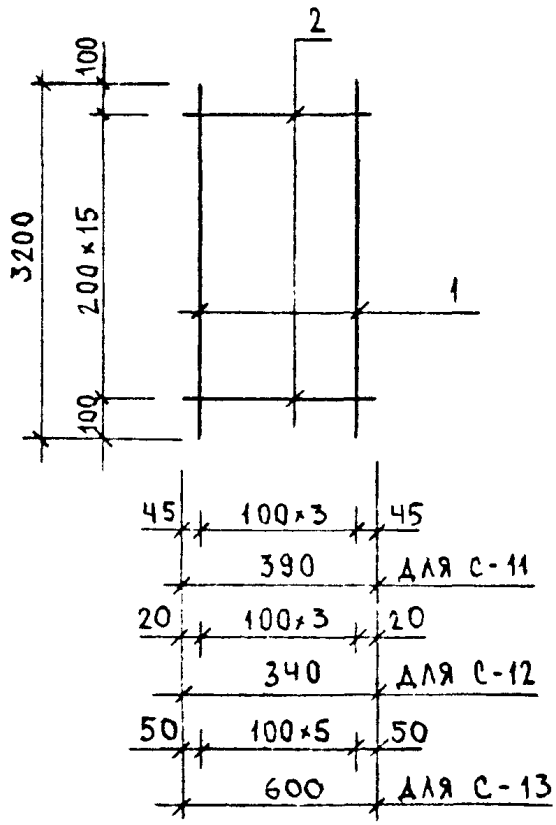

МАРКА ИЗДЕЛИЯ	ПОЗ.	СЕЧЕНИЕ ММ	ДЛИНА ММ	КОЛ.	МАССА, КГ		
					ПОЗ.	ВСЕХ	ИЗДЕЛ.
С-11	1	Ф4ВРI	3200	4	0.29	1.15	1.71
	2	Ф4ВРI	390	16	0.04	0.56	
С-12	1	Ф4ВРI	3200	4	0.29	1.15	1.64
	2	Ф4ВРI	340	16	0.03	0.49	
С-13	1	Ф4ВРI	3200	6	0.29	1.73	2.59
	2	Ф4ВРI	600	16	0.05	0.86	

АРМАТУРА КЛАССА ВР-I ПО ГОСТ 8727-80

НАЧ.ОТД.	ВОЛЫНСКИЙ	
Н.КОНТР.	ВАСИЛЬЕВА	
ГЛ.КОНСТ	ШАЦ	
Г И П	ОСТРОВА	
Г И П	ОСИНА	
ПРОВЕР.	НОСОВА	
РАЗРАБ.	ПТИЦЫНА	

1.090.1-1/88. 2-6-К89

СЕТКИ

С-11, С-12, С-13

СТАДИЯ	ЛИСТ	ЛИСТОВ
Р		1

ЦНИИЭП ТОРГОВО-БЫТОВЫХ ЗДАНИЙ И ТУРИСТСКИХ КОМПЛЕКСОВ

САПР ТБЗТК | Т.ЛП СП | РУК.ГР. СТ.ИНЖ | ВИНОКУР БИРЛАКОВА

ВЗАМ.ИНВ. | ПОДПИСЬ И ДАТА | ИНВ. ПОДЛ.

САПР | ТБЗТК
ТАП | СП
РИК.ГР. | СТ.ИНЖ. БУРЛАКОВА
ВИНОКУР

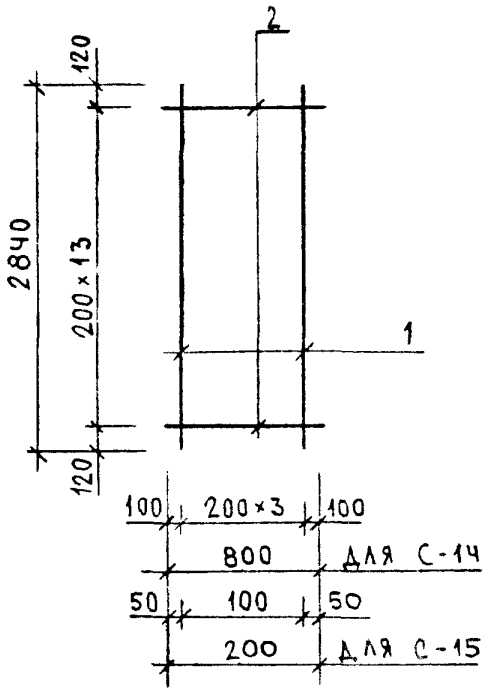

МАРКА ИЗДЕЛИЯ	ПОЗ.	СЕЧЕНИЕ ММ	ДЛИНА ММ	КОЛ.	МАССА, КГ		
					ПОЗ.	ВСЕХ	ИЗДЕЛ.
С-14	1	Ф6AIII	2840	4	0.63	2.52	3.53
	2	Ф4ВРI	800	14	0.07	1.01	
С-15	1	Ф6AIII	2840	2	0.26	0.51	0.76
	2	Ф4ВРI	200	14	0.02	0.25	

АРМАТУРА КЛАССА A-III ПО ГОСТ 5781-82

АРМАТУРА КЛАССА ВР-I ПО ГОСТ 6727-80

НАЧ.ОТД.	ВОЛЫНСКИЙ	
Н.КОНТР.	ВАСИЛЬЕВА	
ГЛ.КОНСТ	ШАЦ	
ГИП	ОСТРОВА	
ГИП	ОСИНА	
ПРОВЕР.	НОСОВА	
РАЗРАБ.	ПТИЦЫНА	

1.090.1-1/88. 2-6-К90

СЕТКИ
С-14, С-15

СТАДИЯ	ЛИСТ	ЛИСТОВ
Р		1

ЦНИИЭП ТОРГОВО-БЫТОВЫХ ЗДАНИЙ И ТУРИСТСКИХ КОМПЛЕКСОВ,

САПР ТБЗТК | Т/П СП | РУК.ГР СТ.ИНЖ | ВИНОКУР БУРЛАКОВА

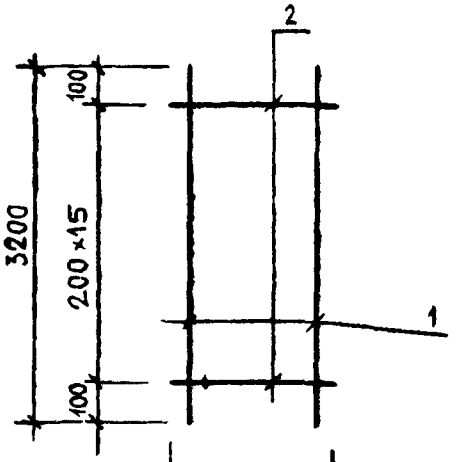

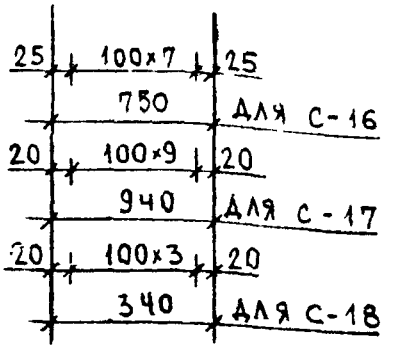

МАРКА ИЗДЕЛИЯ	ПОЗ.	СЕЧЕНИЕ ММ	ДЛИНА ММ	КОЛ.	МАССА, КГ		
					ПОЗ.	ВСЕХ	ИЗДЕЛ.
С-16	1	Ø4ВРI	3200	8	0.29	2.30	3.38
	2	Ø4ВРI	750	16	0.07	1.08	
С-17	1	Ø4ВРI	3200	10	0.29	2.88	4.23
	2	Ø4ВРI	940	16	0.08	1.35	
С-18	1	Ø4ВРI	3200	4	0.29	1.15	1.64
	2	Ø4ВРI	340	16	0.03	0.49	

АРМАТУРА КЛАССА ВР-I ПО ГОСТ 6727-80

НАЧ.ОТД.	ВОЛЬНСКИЙ	
Н.КОНТР.	ВАСИЛЬЕВА	
ГЛ.КОНСТ	ШАЦ	
Г И П	ОСТРОВА	
Г И П	ОСИНА	
ПРОВЕР.	НОСОВА	
РАЗРАБ.	ПТИЦЫНА	

1.090.1-1/88. 2-6-К81

СЕТКИ
С-16, С-17, С-18

СТАДИЯ	ЛИСТ	ЛИСТОВ
Р		1

ЦНИИЭП ТОРГОВО-БЫТОВЫХ ЗДАНИЙ И ТУРИСТСКИХ КОМПЛЕКСОВ

ВЗАМ.ИНВ. | ПОДПИСЬ И ДАТА | ИНВ. ПОДЛ.

23784 99

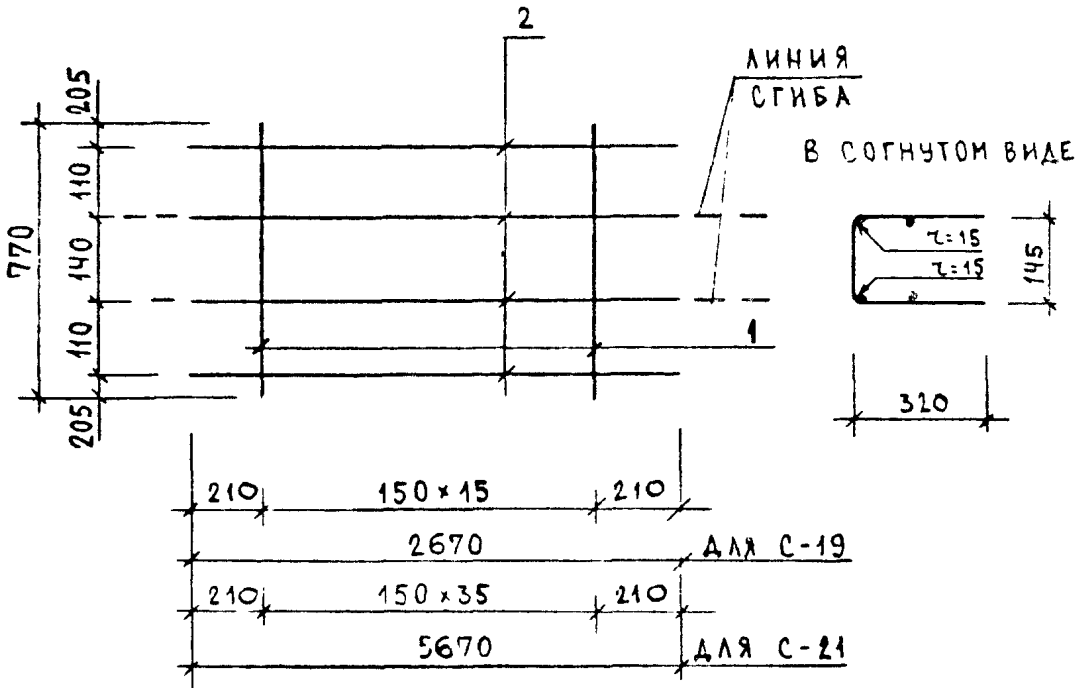

МАРКА ИЗДЕЛИЯ	ПОЗ.	СЕЧЕНИЕ ММ	ДЛИНА ММ	КОЛ.	МАССА, КГ		
					ПОЗ.	ВСЕХ	ИЗДЕЛ.
С-19	1	Ø5ВРI	770	16	0.11	1.71	3.93
	2	Ø6АIII	2670	4	0.55	2.22	
С-21	1	Ø5ВРI	770	36	0.11	3.85	8.74
	2	Ø6АIII	5670	4	1.22	4.88	

АРМАТУРА КЛАССА А-III ПО ГОСТ 5781-82

АРМАТУРА КЛАССА ВР-I ПО ГОСТ 6727-80

НАЧ.ОТД.	ВОЛЫНСКИЙ	
Н.КОНТР.	ВАСИЛЬЕВА	
ГЛ.КОНСТ	ШАЦ	
Г И П	ОСТРОВА	
Г И П	ОСИНА	
ПРОВЕР.	НОСОВА	
РАЗРАБ.	ПТИЦЫНА	

1.090.1-1/89. 2-6-К82

СЕТКИ

С-19, С-21

СТАДИЯ	ЛИСТ	ЛИСТОВ
Р		1

ЦНИИЭП ТОРГОВО-БЫТОВЫХ ЗДАНИЙ И ТУРИСТСКИХ КОМПЛЕКСОВ

САПР ТБЗТК | Т/П СП | РУК.ГР. СТ.ИНЖ. | ВИНОКУР БУРЛАКОВА

ВЗАМ.ИНВ. | ПОДПИСЬ И ДАТА | ИНВ. ПОДЛ.

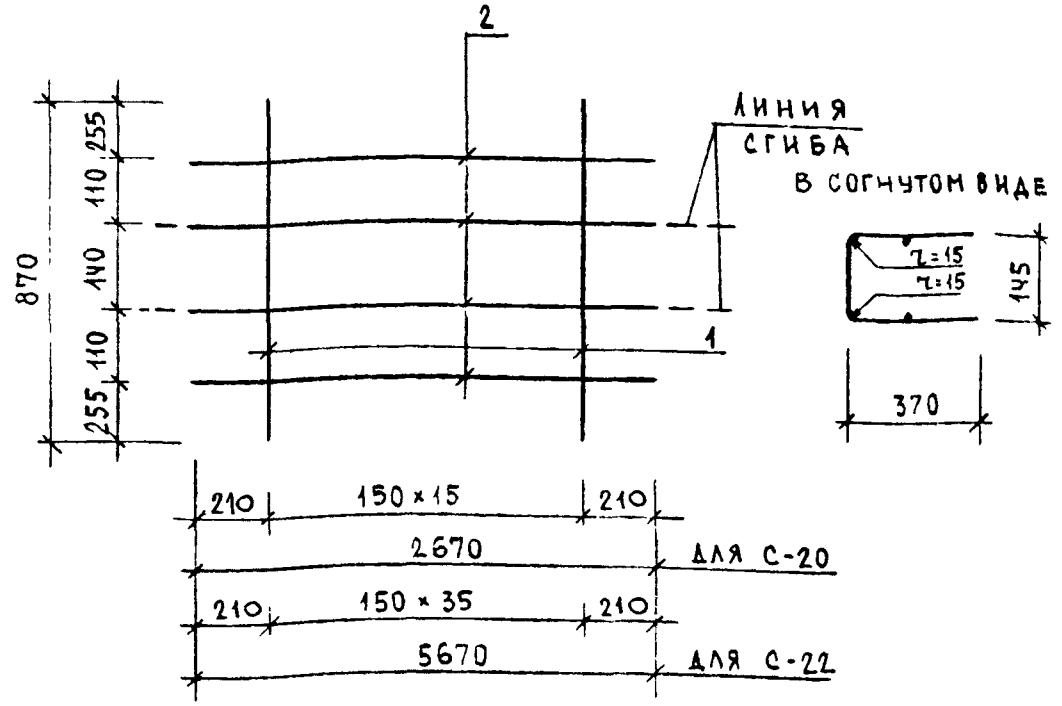

МАРКА ИЗДЕЛИЯ	ПОЗ.	СЕЧЕНИЕ ММ	ДЛИНА ММ	КОЛ.	МАССА, КГ		
					ПОЗ.	ВСЕХ	ИЗДЕЛ.
С-20	1	Ф5ВРI	870	16	0.12	1.93	4.15
	2	Ф6АIII	2670	4	0.55	2.22	
С-22	1	Ф5ВРI	870	36	0.12	4.35	9.24
	2	Ф6АIII	5670	4	1.22	4.88	

АРМАТУРА КЛАССА А-III ПО ГОСТ 5781-82

АРМАТУРА КЛАССА ВР-I ПО ГОСТ 6727-80

НАЧ.ОТД.	ВОЛЫНСКИЙ	
Н.КОНТР.	ВАСИЛЬЕВА	
ГЛ.КОНСТ	ШАЦ	
ГИП	ОСТРОВА	
ГИП	ОСИНА	
ПРОВЕР.	НОСОВА	
РАЗРАБ.	ПТИЦЫНА	

1.090.1-1/88. 2-6-К93

СЕТКИ С-20, С-22

СТАДИЯ	ЛИСТ	ЛИСТОВ
Р		1

ЦНИИЭП ТОРГОВО-БЫТОВЫХ ЗДАНИЙ И ТУРИСТСКИХ КОМПЛЕКСОВ

23784 101

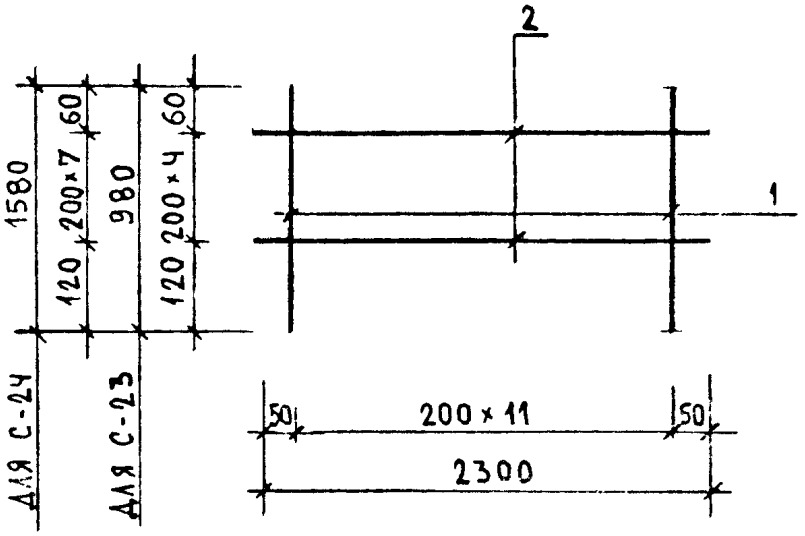

МАРКА ИЗДЕЛИЯ	ПОЗ.	СЕЧЕНИЕ ММ	ДЛИНА ММ	КОЛ.	МАССА, КГ		
					ПОЗ.	ВСЕХ	ИЗДЕЛ.
С-23	1	Ø4ВРI	980	12	0.09	1.06	2.09
	2	Ø4ВРI	2300	5	0.21	1.03	
С-24	1	Ø4ВРI	1580	12	0.14	1.71	3.36
	2	Ø4ВРI	2300	8	0.21	1.66	

АРМАТУРА КЛАССА ВР-I ПО ГОСТ 6727-80

НАЧ.ОТД.	ВОЛЫНСКИЙ		1.090.1-1/88. 2-6-К84
Н.КОНТР.	ВАСИЛЬЕВА		
ГЛ.КОНСТ	ШАЦ		СЕТКИ С-23, С-24
Г И П	ОСТРОВА		
Г И П	ОСИНА		
ПРОВЕР.	НОСОВА		
РАЗРАБ.	ПТИЦЫНА		

СТАДИЯ	ЛИСТ	ЛИСТОВ
Р		1

ЦНИИЭП ТОРГОВО-БЫТОВЫХ ЗДАНИЙ И ТУРИСТСКИХ КОМПЛЕКСОВ

САПР ТБЗТК | Т/П СП | РУК.ГР СТ.ИНЖ ВИНОКУР ВИРЛАКОВА

ВЗАМ.ИНВ. | ПОДПИСЬ И ДАТА | ИНВ. ПОДЛ.

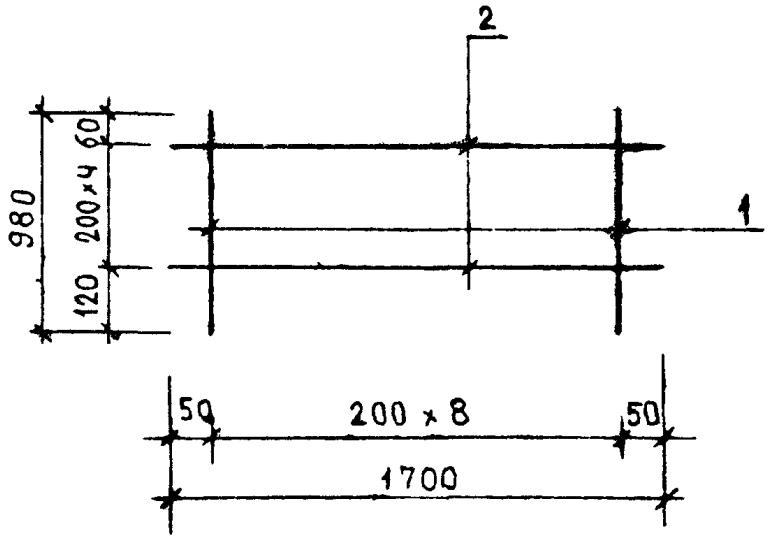

МАРКА ИЗДЕЛИЯ	ПОЗ.	СЕЧЕНИЕ ММ	ДЛИНА ММ	КОЛ.	МАССА, КГ		
					ПОЗ.	ВСЕХ	ИЗДЕЛ.
С-25	1	Ø4ВРI	980	9	0.08	0.79	1.56
	2	Ø4ВРI	1700	5	0.15	0.77	

АРМАТУРА КЛАССА ВР-I ПО ГОСТ 6727-80

НАЧ.ОТД.	ВОЛЬНСКИЙ	
Н.КОНТР.	ВАСИЛЬЕВА	
ГЛ.КОНСТ	ШАЦ	
ГИП	ОСТРОВА	
ГИП	ОСИНА	
ПРОВЕР.	НОСОВА	
РАЗРАБ.	ПТИЦЫНА	

1.090.1-1/88. 2-6-К85

СЕТКА С-25

СТАДИЯ	ЛИСТ	ЛИСТОВ
Р		1

ЦНИИЭП ТОРГОВО-БЫТОВЫХ ЗДАНИЙ И ТУРИСТСКИХ КОМПЛЕКСОВ

САПР ТБЗТК | Т.ТП СП | РУК.ГР СТ.ИНЖ БУРЛАКОВА | ВИЦЮК

ВЗАМ.ИНВ. | ПОДПИСЬ И ДАТА | ИНВ. ПОДЛ.

САПР | ТЭЗТК | ТЛП | СП | РИК.ГР | СТ.ИНЖ | ВИНОКУР | БИРЛАКОВА

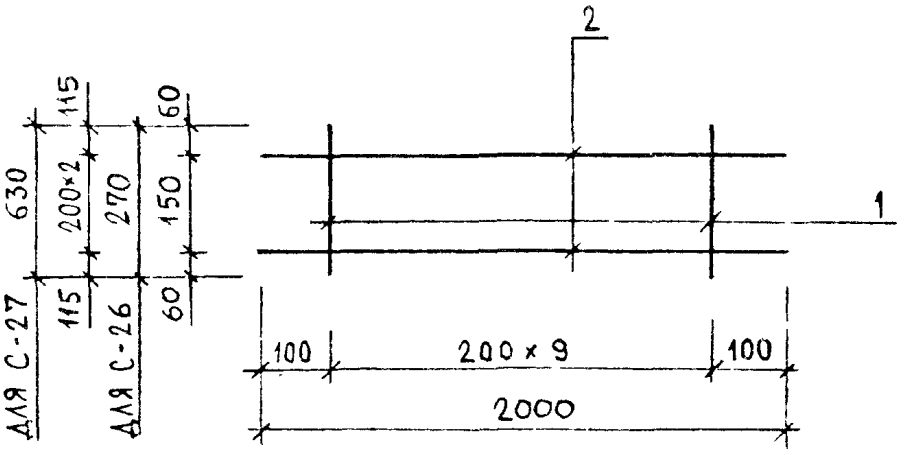

МАРКА ИЗДЕЛИЯ	ПОЗ.	СЕЧЕНИЕ ММ	ДЛИНА ММ	КОЛ.	МАССА, КГ		
					ПОЗ.	ВСЕХ	ИЗДЕЛ.
С-26	1	Ф4ВРI	270	10	0.02	0.24	0.60
	2	Ф4ВРI	2000	2	0.18	0.36	
С-27	1	Ф4ВРI	630	10	0.06	0.57	1.11
	2	Ф4ВРI	2000	3	0.18	0.54	

АРМАТУРА КЛАССА ВР-I ПО ГОСТ 6727-80

НАЧ.ОТД.	ВОЛЫНСКИЙ	
Н.КОНТР.	ВАСИЛЬЕВА	
ГЛ.КОНСТ	ШАЦ	
Г И П	ОСТРОВА	
Г И П	ОСИНА	
ПРОВЕР.	НОСОВА	
РАЗРАБ.	ПТИЦЫНА	

1.090.1-1/88. 2-6-К86

СЕТКИ
С-26, С-27

СТАДИЯ	ЛИСТ	ЛИСТОВ
Р		1

ЦНИИЭП ТОРГОВО-БЫТОВЫХ ЗДАНИЙ И ТУРИСТСКИХ КОМПЛЕКСОВ

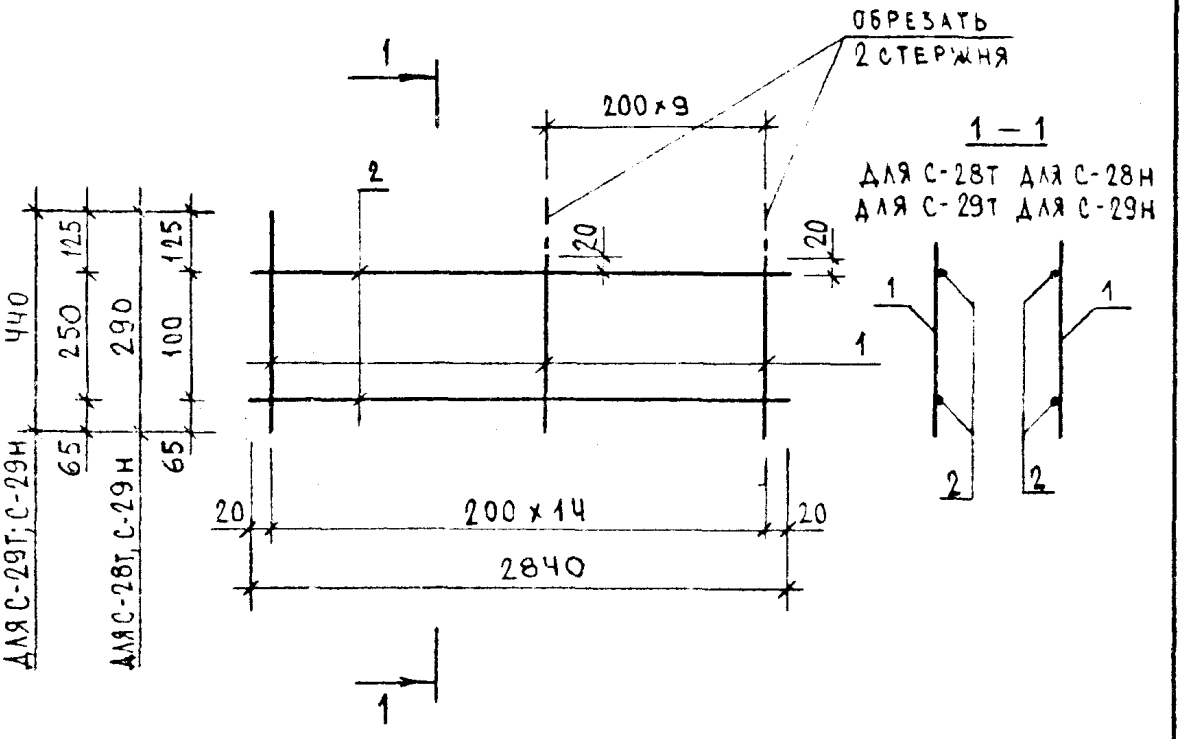

МАРКА ИЗДЕЛИЯ	ПОЗ.	СЕЧЕНИЕ ММ	ДЛИНА ММ	КОЛ.	МАССА, КГ		
					ПОЗ.	ВСЕХ	ИЗДЕЛ.
С-28Т С-28Н	1	Ф4ВРI	290	15	0.03	0.39	1.65
	2	Ф6АIII	2840	2	0.63	1.26	
С-29Т С-29Н	1	Ф4ВРI	440	15	0.04	0.59	1.85
	2	Ф6АIII	2840	2	0.63	1.26	

АРМАТУРА КЛАССА А-III ПО ГОСТ 5781-82

АРМАТУРА КЛАССА ВР-I ПО ГОСТ 6727-80

НАЧ.ОТД.	ВОЛЫНСКИЙ	
Н.КОНТР.	ВАСИЛЬЕВА	
ГЛ.КОНСТ	ШАЦ	
ГИП	ОСТРОВА	
ГИП	ОСИНА	
ПРОВЕР.	НОСОВА	
РАЗРАБ.	ПТИЦЫНА	

1.090.1-1/88. 2-6-К97

СЕТКИ С-28Т, С-28Н, С-29Т, С-29Н

СТАДИЯ	ЛИСТ	ЛИСТОВ
Р		1

ЦНИИЭП ТОРГОВО-БЫТОВЫХ ЗДАНИЙ И ТУРИСТСКИХ КОМПЛЕКСОВ

САПР ТБЗТК | ТЛП СП | РУКТР СТ.ИНЖ | ВИНОКУР БУРЛАКОВА

ВЗАМ.ИНВ. | ПОДПИСЬ И ДАТА | ИНВ. ПОДЛ.

23784 105

САПР ТБЗТК | ТИП СП | РУК.ГР. СТ.ИНЖ. | ВИНОКУР БУРДАКОВА

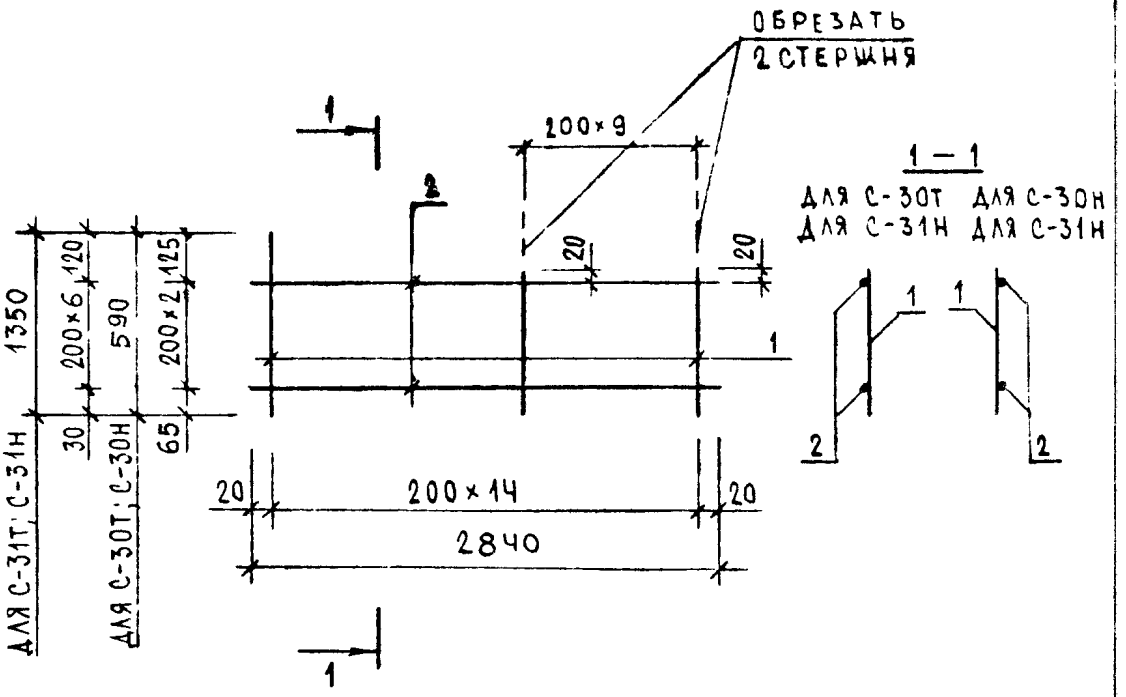

МАРКА ИЗДЕЛИЯ	ПОЗ.	СЕЧЕНИЕ ММ	ДЛИНА ММ	КОЛ.	МАССА, КГ		
					ПОЗ.	ВСЕХ	ИЗДЕЛ.
С-30Т С-30Н	1	Ø4ВРI	590	15	0.05	0.80	1.56
	2	Ø4ВРI	2840	3	0.26	0.77	
С-31Т С-31Н	1	Ø4ВРI	1350	15	0.12	1.82	3.61
	2	Ø4ВРI	2840	7	0.26	1.79	

АРМАТУРА КЛАССА ВР-I ПО ГОСТ 6727-80

НАЧ.ОТД.	ВОЛЬНСКИЙ	
Н.КОНТР.	ВАСИЛЬЕВА	
ГЛ.КОНСТ	ШАЦ	
Г И П	ОСТРОВА	
Г И П	ОСИНА	
ПРОВЕР.	НОСОВА	
РАЗРАБ.	ПТИЦЫНА	

1.090.1-1/88. 2-6-К98

СЕТКИ
С-30Т, С-30Н, С-31Т, С-31Н

СТАДИЯ	ЛИСТ	ЛИСТОВ
Р		1

ЦНИИЭП ТОРГОВО-БЫТОВЫХ ЗДАНИЙ И ТУРИСТСКИХ КОМПЛЕКСОВ

САПР ТБЗТК | ТЛП СП | РУК.ГР. СТ.ИНЖ. БУРЛАКОВА | ВИФОКУР

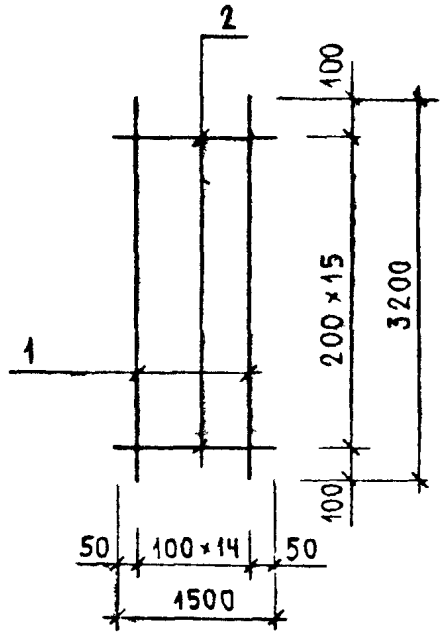

МАРКА ИЗДЕЛИЯ	ПОЗ.	СЕЧЕНИЕ ММ	ДЛИНА ММ	КОЛ.	МАССА, КГ		
					ПОЗ.	ВСЕХ	ИЗДЕЛ.
С-32	1	Ф4ВРI	3200	15	0.29	4.32	6.48
	2	Ф4ВРI	1500	16	0.13	2.16	

АРМАТУРА КЛАССА ВР-I ПО ГОСТ 6727-80

НАЧ.ОТД.	ВОЛЬНСКИЙ		1.090.1-1/88. 2-6-К99
Н.КОНТР.	ВАСИЛЬЕВА		
ГЛ.КОНСТ	ШАЦ		
Г И П	ОСТРОВА		СЕТКА С-32
Г И П	ОСИНА		
ПРОВЕР.	ПТИЦЫНА		
РАЗРАБ.	НОСОВА		

СТАДИЯ	ЛИСТ	ЛИСТОВ
Р		1

ЦНИИЭП торгово-бытовых зданий и туристских комплексов

ВЗАМ.ИНВ. | ПОДПИСЬ И ДАТА | ИНВ. ПОДЛ.

САПР ТБЗТК | Т/П СП | РУК.ГР СТ.ИНЖ | ВИНОКУР БУРЛАКОВА

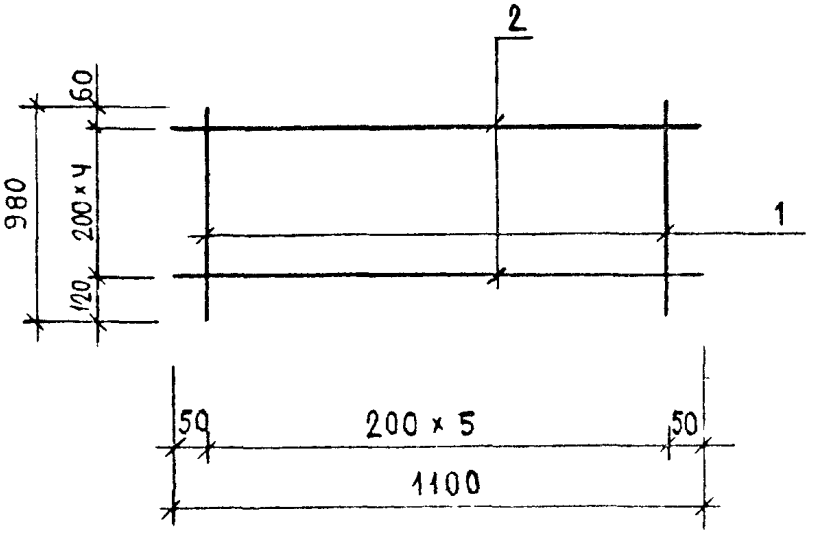

МАРКА ИЗДЕЛИЯ	ПОЗ.	СЕЧЕНИЕ ММ	ДЛИНА ММ	КОЛ.	МАССА, КГ		
					ПОЗ.	ВСЕХ	ИЗДЕЛ.
С-33	1	Ф4ВРI	980	6	0.09	0.53	1.02
	2	Ф4ВРI	1100	5	0.10	0.50	

АРМАТУРА КЛАССА ВР-I ПО ГОСТ 8727-80

НАЧ.ОТД.	ВОЛЫНСКИЙ	
Н.КОНТР.	ВАСИЛЬЕВА	
ГЛ.КОНСТ	ШАЦ	
Г И П	ОСТРОВА	
Г И П	ОСИНА	
ПРОВЕР.	НОСОВА	
РАЗРАБ.	ПТИЦЫНА	

1.090.1-1/88. 2-6-К100

СЕТКА С-33

СТАДИЯ	ЛИСТ	ЛИСТОВ
Р		1

ЦНИИЭП торгово-бытовых зданий и туристских комплексов

ВЗАМ.ИНВ. | ПОДПИСЬ И ДАТА | ИНВ. ПОДЛ.

23784 108

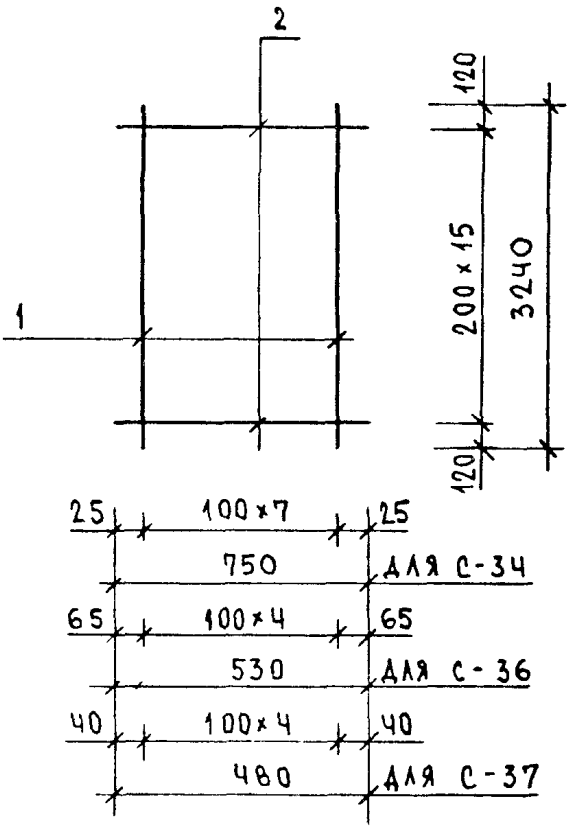

МАРКА ИЗДЕЛИЯ	ПОЗ.	СЕЧЕНИЕ ММ	ДЛИНА ММ	КОЛ.	МАССА, КГ		
					ПОЗ.	ВСЕХ	ИЗДЕЛ.
С-34	1	Ф4ВРI	3240	8	0.29	2.33	3.41
	2	Ф4ВРI	750	16	0.07	1.08	
С-36	1	Ф4ВРI	3240	5	0.29	1.46	2.22
	2	Ф4ВРI	530	16	0.05	0.76	
С-37	1	Ф4ВРI	3240	5	0.29	1.46	2.15
	2	Ф4ВРI	480	16	0.04	0.69	

АРМАТУРА КЛАССА ВР-I ПО ГОСТ 6727-80

НАЧ.ОТД.	ВОЛЫНСКИЙ	
Н.КОНТР.	ВАСИЛЬЕВА	
ГЛ.КОНСТ	ШАЦ	
Г И П	ОСТРОВА	
Г И П	ОСИНА	
ПРОВЕР.	ПТИЦЫНА	
РАЗРАБ.	НОСОВА	

1.090.1-1/88. 2-6-К101

СЕТКИ
С-34, С-36, С-37

СТАДИЯ	ЛИСТ	ЛИСТОВ
Р		1

ЦНИИЭП торгово-бытовых зданий и туристских комплексов

23784 109

САПР	ТБЗТК
ТЛП	СП
РУК.ГР.	СТ.ИНЖ. БИРЛАКОВА
ВИНОКУР	

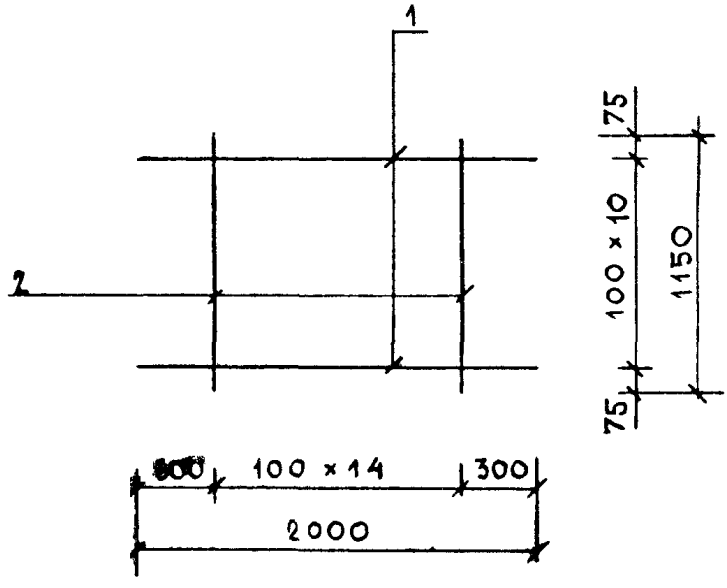

МАРКА ИЗДЕЛИЯ	ПОЗ	СЕЧЕНИЕ ММ	ДЛИНА ММ	КОЛ.	МАССА, КГ		
					ПОЗ.	ВСЕХ	ИЗДЕЛ.
С-35	1	Ф4ВРI	2000	11	0.18	1.98	3.53
	2	Ф4ВРI	1150	15	0.10	1.55	

АРМАТУРА КЛАССА ВР-I ПО ГОСТ 6727-80

НАЧ.ОТД.	ВОЛЫНСКИЙ	
Н.КОНТР.	ВАСИЛЬЕВА	
ГЛ.КОНСТ	ШАЦ	
ГИП	ОСТРОВА	
ГИП	ОСИНА	
ПРОВЕР.	ПТИЦЫНА	
РАЗРАБ.	НОСОВА	

1.090.1-1/88. 2-6-К102

СЕТКА
С-35

СТАДИЯ	ЛИСТ	ЛИСТОВ
Р		1

ЦНИИЭП торгово-бытовых зданий и тиротоких комплексов

САПР ТБЗТК | ТЛП СП | РУК.ГР СТ.ИНЖ | ВИНОКУР БИРЛАКОВА

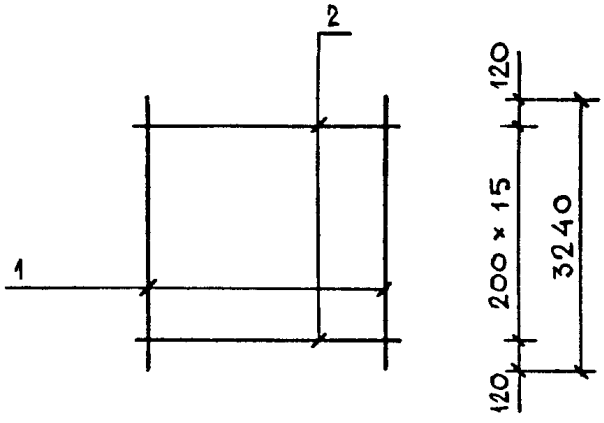

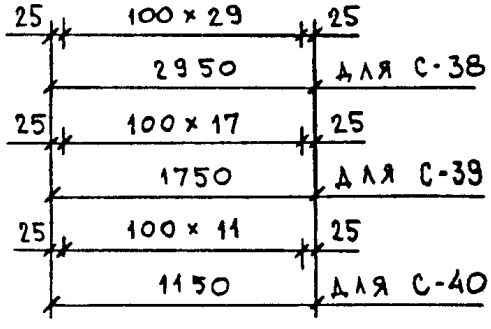

МАРКА ИЗДЕЛИЯ	ПОЗ.	СЕЧЕНИЕ ММ	ДЛИНА ММ	КОЛ.	МАССА, КГ		
					ПОЗ.	ВСЕХ	ИЗДЕЛ.
С-38	1	Ø4ВРI	3240	30	0.29	8.75	13.00
	2	Ø4ВРI	2950	16	0.27	4.25	
С-39	1	Ø4ВРI	3240	18	0.29	5.25	7.77
	2	Ø4ВРI	1750	16	0.16	2.52	
С-40	1	Ø4ВРI	3240	12	0.29	3.50	5.16
	2	Ø4ВРI	1150	16	0.10	1.66	

АРМАТУРА КЛАССА ВР-I ПО ГОСТ 6727-80

НАЧ.ОТД.	ВОЛЫНСКИЙ	
Н.КОНТР.	ВАСИЛЬЕВА	
ГЛ.КОНСТ	ШАЦ	
Г И П	ОСТРОВА	
Г И П	ОСИНА	
ПРОВЕР.	ПТИЦЫНА	
РАЗРАБ.	НОСОВА	

1.090.1-1/88. 2-6-К103

СЕТКИ
С-38, С-39, С-40

СТАДИЯ	ЛИСТ	ЛИСТОВ
Р		1

ЦНИИЭП ТОРГОВО-БЫТОВЫХ ЗДАНИЙ И ТУРИСТСКИХ КОМПЛЕКСОВ

ВЗАМ.ИНВ. | ПОДПИСЬ И ДАТА | ИНВ. ПОДЛ.

САПР ТБЗТК | ТЛП СП | РУК.ГР. СТ.ИНЖ. | ВИНОКУР БУРЛАКОВА

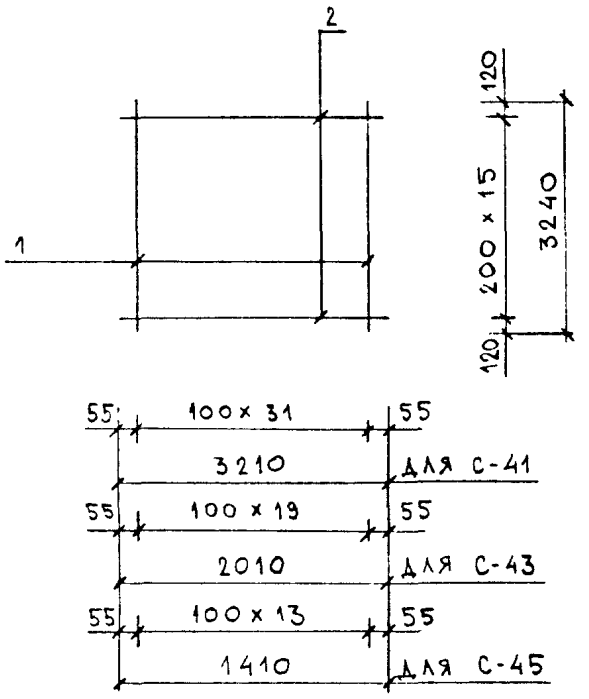

МАРКА ИЗДЕЛИЯ	ПОЗ.	СЕЧЕНИЕ ММ	ДЛИНА ММ	КОЛ.	МАССА, КГ		
					ПОЗ.	ВСЕХ	ИЗДЕЛ.
С-41	1	Ф4ВРI	3240	32	0.29	9.33	13.95
	2	Ф4ВРI	3210	16	0.29	4.62	
С-43	1	Ф4ВРI	3240	20	0.29	5.83	8.73
	2	Ф4ВРI	2010	16	0.18	2.89	
С-45	1	Ф4ВРI	3240	14	0.29	4.08	6.11
	2	Ф4ВРI	1410	16	0.13	2.03	

АРМАТУРА КЛАССА ВР-I ПО ГОСТ 6727-80

НАЧ.ОТД.	ВОЛЫНСКИЙ	
Н.КОНТР.	ВАСИЛЬЕВА	
ГЛ.КОНСТ	ШАЦ	
ГИП	ОСТРОВА	
ГИП	ОСИНА	
ПРОВЕР.	ПТИЦЫНА	
РАЗРАБ.	НОСОВА	

1.090.1-1/88. 2-6-К104

СЕТКИ

С-41, С-43, С-45

СТАДИЯ	ЛИСТ	ЛИСТОВ
Р		1

ЦНИИЭП ТОРГОВО-БЫТОВЫХ ЗДАНИЙ И ТУРИСТСКИХ КОМПЛЕКСОВ

САПР ГБЗТК | ТЛП СП | РУК.ГР. СТ.ИНЖ | ВИНОКУР БУРЛАКОВА

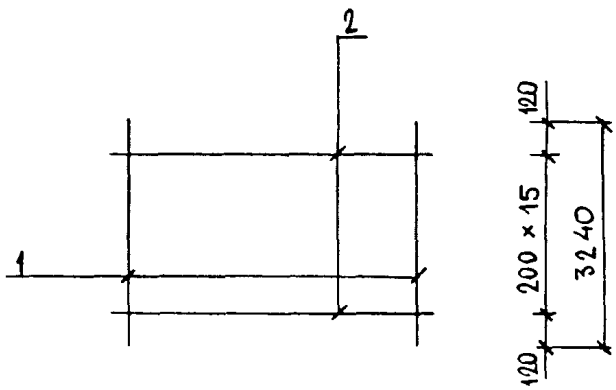

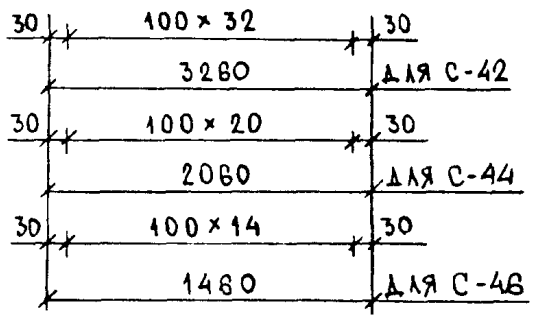

МАРКА ИЗДЕЛИЯ	ПОЗ.	СЕЧЕНИЕ ММ	ДЛИНА ММ	КОЛ.	МАССА, КГ		
					ПОЗ.	ВСЕХ	ИЗДЕЛ.
С-42	1	Ф4ВРI	3240	33	0.29	9.62	14.32
	2	Ф4ВРI	3260	16	0.29	4.69	
С-44	1	Ф4ВРI	3240	21	0.29	6.12	9.09
	2	Ф4ВРI	2060	16	0.19	2.97	
С-46	1	Ф4ВРI	3240	15	0.29	4.37	6.48
	2	Ф4ВРI	1460	16	0.13	2.10	

АРМАТУРА КЛАССА ВРI ПО ГОСТ 6727-80

НАЧ.ОТД.	ВОЛЫНСКИЙ	
Н.КОНТР.	ВАСИЛЬЕВА	
ГЛ.КОНСТ	ШАЦ	
ГИП	ОСТРОВА	
ГИП	ОСИНА	
ПРОВЕР.	ПТИЦЫНА	
РАЗРАБ.	НОСОВА	

1.090.1-1/88. 2-6-К105

СЕТКИ

С-42, С-44, С-46

СТАДИЯ	ЛИСТ	ЛИСТОВ
Р		1

ЦНИИЭП Торгово-бытовых зданий и туристских комплексов

ВЗАМ.ИНВ. | ПОДПИСЬ И ДАТА | ИНВ. ПОДЛ.

САПР ТБЗТК | ТЛП СП | РУК.ГР. СТ.ИНЖ. | ВИНОКУР БИРЛАКОВА

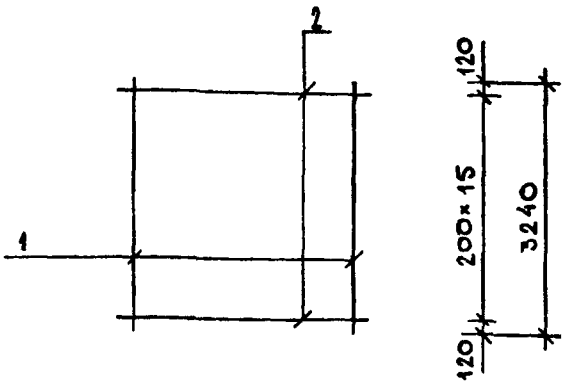

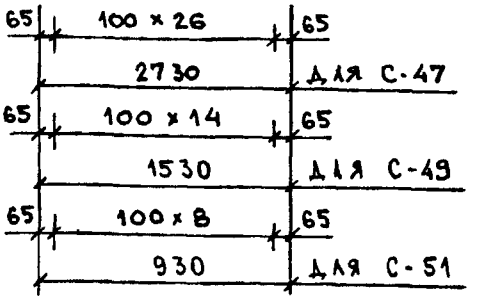

МАРКА ИЗДЕЛИЯ	ПОЗ.	СЕЧЕНИЕ ММ	ДЛИНА ММ	КОЛ.	МАССА, КГ		
					ПОЗ.	ВСЕХ	ИЗДЕЛ.
С-47	1	Ø4ВРI	3240	27	0.29	7.87	11.80
	2	Ø4ВРI	2730	16	0.25	3.93	
С-49	1	Ø4ВРI	3240	15	0.29	4.37	6.57
	2	Ø4ВРI	1530	16	0.14	2.20	
С-51	1	Ø4ВРI	3240	9	0.29	2.62	3.96
	2	Ø4ВРI	930	16	0.08	1.34	

АРМАТУРА КЛАССА ВРI ПО ГОСТ 6727-80

НАЧ.ОТД.	ВОЛЫНСКИЙ	
Н.КОНТР.	ВАСИЛЬЕВА	
ГЛ.КОНСТ	ШАЦ	
Г И П	ОСТРОВА	
Г И П	ОСИНА	
ПРОВЕР.	ПТИЦЫНА	
РАЗРАБ.	НОСОВА	

1.090.1-1/88. 2-6-К106

СЕТКИ
С-47, С-49, С-51

СТАДИЯ	ЛИСТ	ЛИСТОВ
Р		1

ЦНИИЭП торгово-бытовых зданий и туристских комплексов

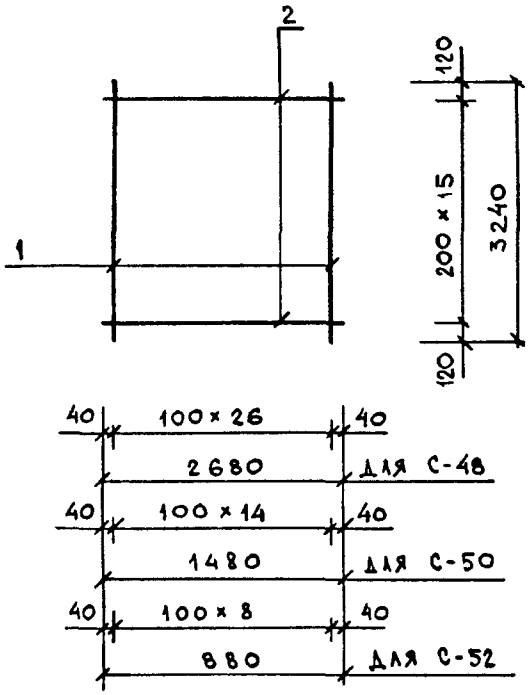

МАРКА ИЗДЕЛИЯ	ПОЗ.	СЕЧЕНИЕ ММ	ДЛИНА ММ	КОЛ.	МАССА, КГ		
					ПОЗ.	ВСЕХ	ИЗДЕЛ.
С-48	1	Ø4ВРI	3240	27	0.29	7.87	11.73
	2	Ø4ВРI	2680	16	0.24	3.86	
С-50	1	Ø4ВРI	3240	15	0.29	4.37	6.51
	2	Ø4ВРI	1480	16	0.13	2.13	
С-52	1	Ø4ВРI	3240	9	0.29	2.62	3.89
	2	Ø4ВРI	880	16	0.08	1.27	

АРМАТУРА КЛАССА ВР-I ПО ГОСТ 6727-80

НАЧ.ОТД.	ВОЛЫНСКИЙ	
Н.КОНТР.	ВАСИЛЬЕВА	
ГЛ.КОНСТ	ШАЦ	
Г И П	ОСТРОВА	
Г И П	ОСИНА	
ПРОВЕР.	ПТИЦЫНА	
РАЗРАБ.	НОСОВА	

1.090.1-1/88. 2-6-К107

СЕТКИ
С-48, С-50, С-52

СТАДИЯ	ЛИСТ	ЛИСТОВ
Р		1

ЦНИИЭП ТОРГОВО-БЫТОВЫХ ЗДАНИЙ И ТУРИСТСКИХ КОМПЛЕКСОВ

ВИНОКУР | ВЕРЛАКОВА | РУК.ГР. | СТУДИО | ТЛП | СП | САПР | ТБЗТК | ВЗАМ.ИНВ. | ПОДПИСЬ И ДАТА | ИНВ. ПОДЛ.

ГАПР | ТБЗТК | Т/П | СП | РУК.ГР. | СТ.ИНЖ. | ВИНОКУР | ВИРЛАКОВА

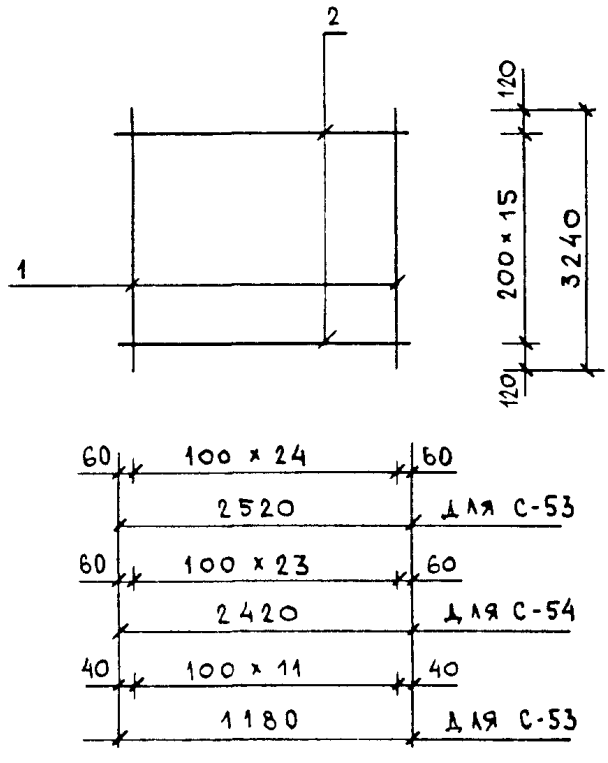

МАРКА ИЗДЕЛИЯ	ПОЗ.	СЕЧЕНИЕ ММ	ДЛИНА ММ	КОЛ.	МАССА, КГ		
					ПОЗ.	ВСЕХ	ИЗДЕЛ.
С-53	1	Ф4ВРI	3240	25	0.29	7.29	10.92
	2	Ф4ВРI	2520	16	0.23	3.63	
С-54	1	Ф4ВРI	3240	24	0.29	7.00	10.48
	2	Ф4ВРI	2420	16	0.22	3.48	
С-55	1	Ф4ВРI	3240	12	0.29	3.50	5.20
	2	Ф4ВРI	1180	16	0.11	1.70	

АРМАТУРА КЛАССА ВР-I ПО ГОСТ 6727-80

НАЧ.ОТД.	ВОЛЫНСКИЙ	
Н.КОНТР.	ВАСИЛЬЕВА	
ГЛ.КОНСТ	ШАЦ	
ГИП	ОСТРОВА	
ГИП	ОСИНА	
ПРОВЕР.	ПТИЦЫНА	
РАЗРАБ.	НОСОВА	

1.090.1-1/88. 2-6-К108

СЕТКИ
С-53, С-54, С-55

СТАДИЯ	ЛИСТ	ЛИСТОВ
Р		1

ЦНИИЭП ТОРГОВО-БЫТОВЫХ ЗДАНИЙ И ТИРИСТОИХ КОМПЛЕКСОВ

ВЗАМ.ИНВ. | ПОДПИСЬ И ДАТА | ИНВ. ПОДЛ.

ГИП БИЧКУР
РУК.Г.Р. БУРЛАКОВА
СТ.ИНЖ.
СП
ГБЗТК

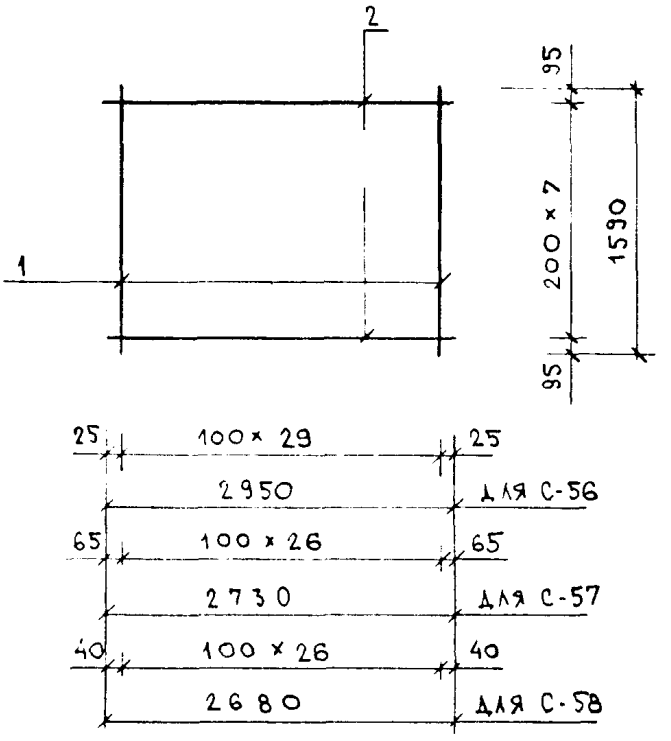

МАРКА ИЗДЕЛИЯ	ПОЗ.	СЕЧЕНИЕ ММ	ДЛИНА ММ	КОЛ.	МАССА, КГ		
					ПОЗ.	ВСЕХ	ИЗДЕЛ.
С-56	1	Ф4ВРI	1590	30	0.14	4.29	6.42
	2	Ф4ВРI	2950	8	0.27	2.12	
С-57	1	Ф4ВРI	1590	27	0.14	3.86	5.83
	2	Ф4ВРI	2730	8	0.25	1.97	
С-58	1	Ф4ВРI	1590	27	0.14	3.86	5.79
	2	Ф4ВРI	2680	8	0.24	1.93	

АРМАТУРА КЛАССА ВР-I ПО ГОСТ 6727-80

НАЧ.ОТД.	ВОЛЬНСКИЙ	
Н.КОНТР.	ВАСИЛЬЕВА	
ГЛ.КОНСТ	ШАЦ	
ГИП	ОСТРОВА	
ГИП	ОСИНА	
ПРОВЕР.	ПТИЦЫНА	
РАЗРАБ.	НОСОВА	

1.090.1-1/88. 2-6-К108

СЕТКИ

С-56, С-57, С-58

СТАДИЯ	ЛИСТ	ЛИСТОВ
Р		1

ЦНИИЭП торгово-бытовых зданий и туристских комплексов

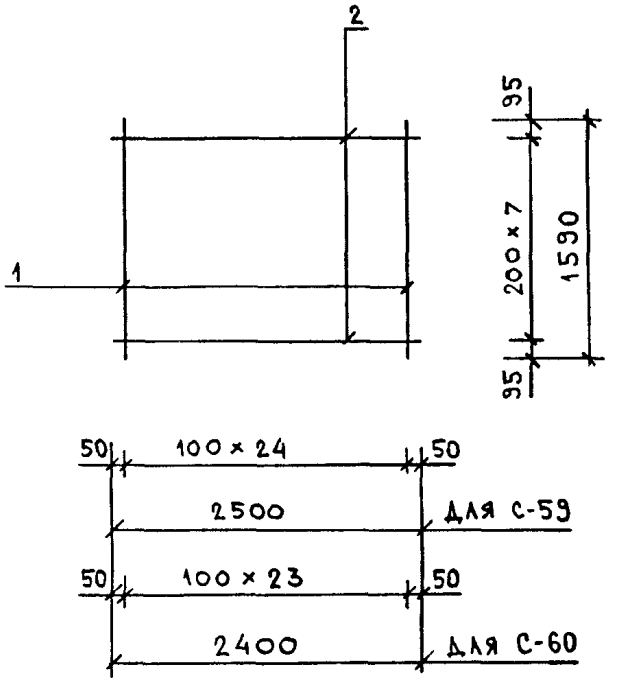

МАРКА ИЗДЕЛИЯ	ПОЗ.	СЕЧЕНИЕ ММ	ДЛИНА ММ	КОЛ.	МАССА, КГ		
					ПОЗ.	ВСЕХ	ИЗДЕЛ.
С-59	1	Ф4ВРI	1590	25	0.14	3.58	5.38
	2	Ф4ВРI	2500	8	0.22	1.80	
С-60	1	Ф4ВРI	1590	24	0.14	3.43	5.16
	2	Ф4ВРI	2400	8	0.22	1.73	

АРМАТУРА КЛАССА ВР-I ПО ГОСТ 6727-80

НАЧ.ОТД.	ВОЛЫНСКИЙ	
Н.КОНТР.	ВАСИЛЬЕВА	
ГЛ.КОНСТ	ШАЦ	
Г И П	ОСТРОВА	
Г И П	ОСИНА	
ПРОВЕР.	ПТИЦЫНА	
РАЗРАБ.	НОСОВА	

1.090.1-1/88. 2-6-К110

СЕТКИ
С-59, С-60

СТАДИЯ	ЛИСТ	ЛИСТОВ
Р		1

ЦНИИЭП торгово-бытовых зданий и тиристских комплексов

САПР ТБЗТК | Т/П СП | РУК.ГР. СТ.ИНЖ | ВИНОКУР БЯРЛАКОВА

ВЗАМ.ИНВ. | ПОДПИСЬ И ДАТА | ИНВ. ПОДЛ.

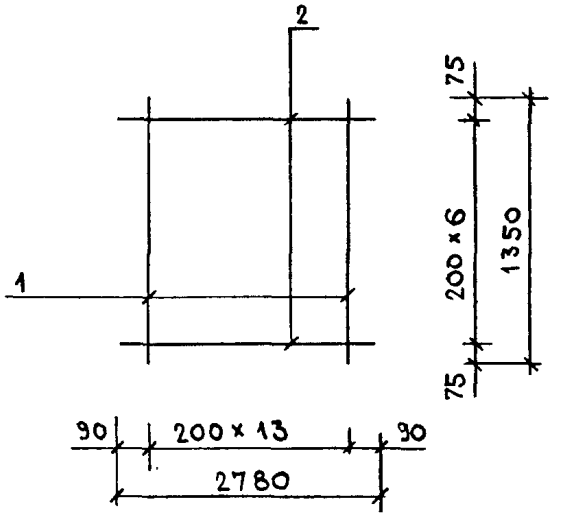

СХЕМА ВЫРЕЗОВ

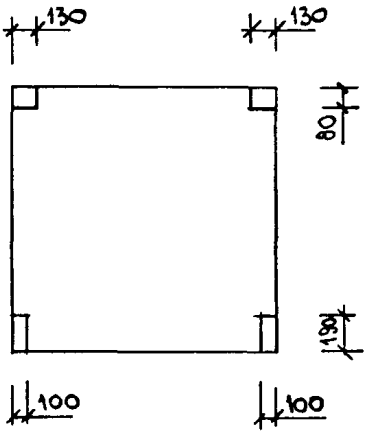

МАРКА ИЗДЕЛИЯ	ПОЗ.	СЕЧЕНИЕ ММ	ДЛИНА ММ	КОЛ.	МАССА, КГ		
					ПОЗ.	ВСЕХ	ИЗДЕЛ.
С-61	1	Ф4ВРI	1350	14	0.12	1.70	3.45
	2	Ф4ВРI	2780	7	0.25	1.75	

АРМАТУРА КЛАССА ВР-I ПО ГОСТ 6727-80

НАЧ.ОТД.	ВОЛЫНСКИЙ	
Н.КОНТР.	ВАСИЛЬЕВА	
ГЛ.КОНСТ	ШАЦ	
ГИП	ОСТРОВА	
ГИП	ОСИНА	
ПРОВЕР.	ПТИЦЫНА	
РАЗРАБ.	НОСОВА	

1.090.1-1/88. 2-6-К111

СЕТКА
С-61

СТАДИЯ	ЛИСТ	ЛИСТОВ
Р		1

ЦНИИЭП торгово-бытовых зданий и туристских комплексов

САПР ТБЭТК | ТЛП СП | РУК.ГР. СТ.ИНЖ | ВИНОКУР БУРЛАКОВА

ВЗАМ.ИНВ. | ПОДПИСЬ И ДАТА | ИНВ. ПОДЛ.

САПР	
ТБЗТК	
ТЛП	СП
РУК.ГР.	СТ.ИНЖ
ВИНОКУР	БУРЛАКОВА

СХЕМА ВЫРЕЗОВ

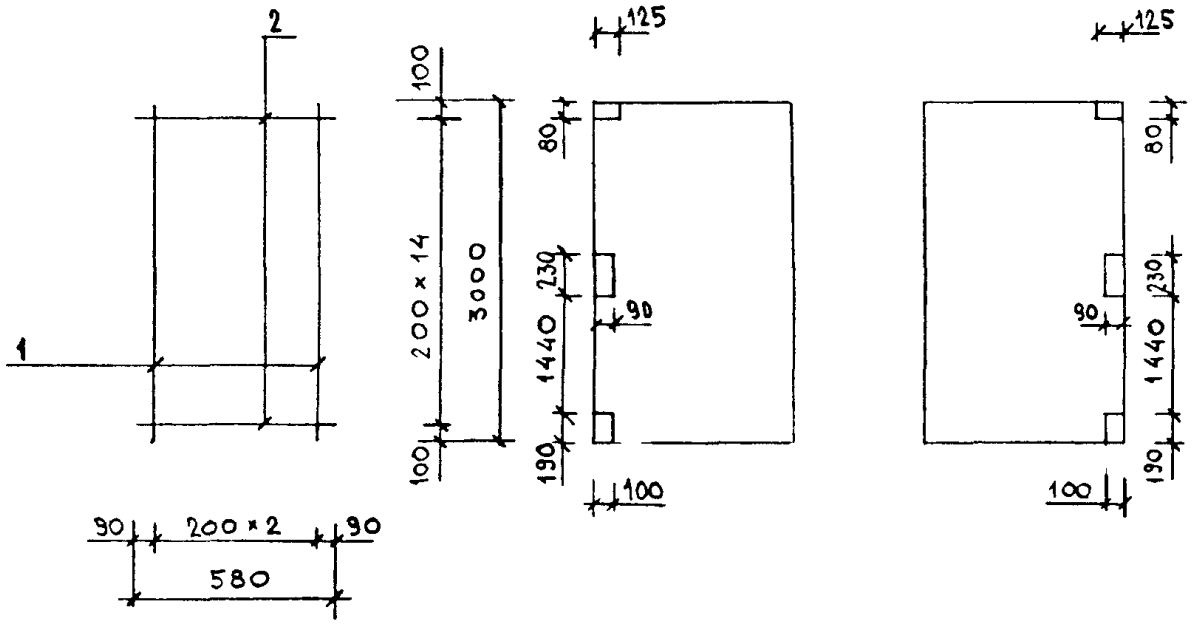

МАРКА ИЗДЕЛИЯ	ПОЗ.	СЕЧЕНИЕ ММ	ДЛИНА ММ	КОЛ.	МАССА, КГ		
					ПОЗ.	ВСЕХ	ИЗДЕЛ.
С-62Т С-62Н	1	Ø4ВРI	3000	3	0.27	0.81	1.59
	2	Ø4ВРI	580	15	0.05	0.78	

АРМАТУРА КЛАССА ВРI ПО ГОСТ 6727-80

НАЧ.ОТД.	ВОЛЫНСКИЙ		1.090.1-1/88. 2-6-К112
Н.КОНТР.	ВАСИЛЬЕВА		
ГЛ.КОНСТ	ШАЦ		
ГИП	ОСТРОВА		СЕТКИ С-62Т, С-62Н
ГИП	ОСИНА		
ПРОВЕР.	ПТИЦЫНА		
РАЗРАБ.	НОСОВА		

СТАДИЯ	ЛИСТ	ЛИСТОВ
Р		1

ЦНИИЭП торгово-бытовых зданий и туристских комплексов

САПР ТБЗТК | ТЛП | РУК.ГР | ВИНОКУР
СП | СТ.ИНЖ | БУРЛАКОВА

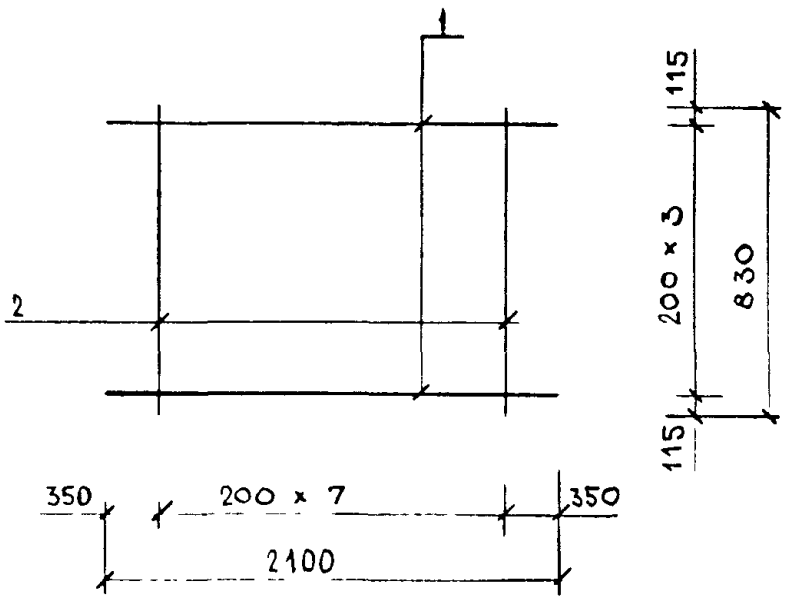

МАРКА ИЗДЕЛИЯ	ПОЗ.	СЕЧЕНИЕ ММ	ДЛИНА ММ	КОЛ.	МАССА, КГ		
					ПОЗ.	ВСЕХ	ИЗДЕЛ.
С-63	1	Ф4ВРI	2100	4	0.19	0.76	1.35
	2	Ф4ВРI	830	8	0.07	0.60	

АРМАТУРА КЛАССА ВР-I ПО ГОСТ 8727-80

НАЧ.ОТД.	ВОЛЫНСКИЙ	
Н.КОНТР.	ВАСИЛЬЕВА	
ГЛ.КОНСТ	ШАЦ	
Г И П	ОСТРОВА	
Г И П	ОСИНА	
ПРОВЕР.	ПТИЦЫНА	
РАЗРАБ.	НОСОВА	

1.090.1-1/88. 2-6-К113

СЕТКА
С-63

СТАДИЯ	ЛИСТ	ЛИСТОВ
Р		1

ЦНИИЭП торгово-бытовых зданий и туристских комплексов

ВЗАМ.ИНВ. | ПОДПИСЬ И ДАТА | ИНВ ПОДЛ

САПР ТБЗТК | ТЛП СП | РУК.ГР. СТ.ИНЖ | ВИНОКУР БУРЛАКОВА

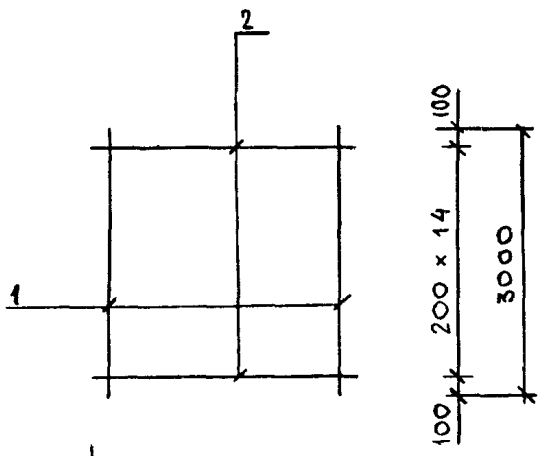

СХЕМА ВЫРЕЗОВ

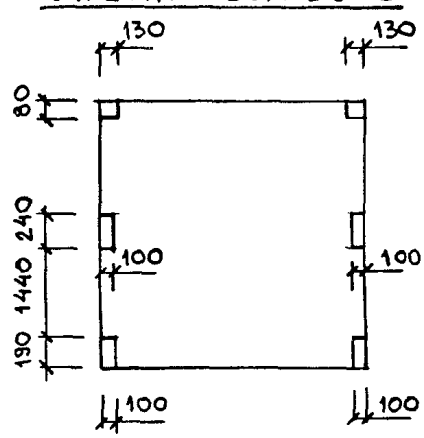

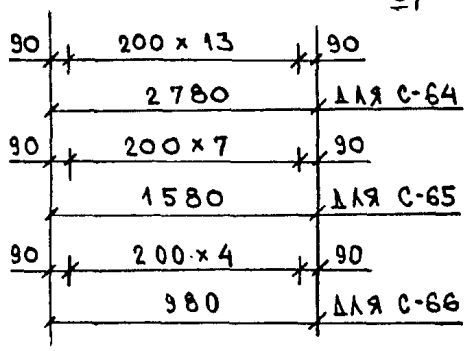

МАРКА ИЗДЕЛИЯ	ПОЗ.	СЕЧЕНИЕ ММ	ДЛИНА ММ	КОЛ.	МАССА, КГ		
					ПОЗ.	ВСЕХ	ИЗДЕЛ.
С-64	1	Ф4ВРI	3000	14	0.27	3.78	7.53
	2	Ф4ВРI	2780	15	0.25	3.75	
С-65	1	Ф4ВРI	3000	8	0.27	2.16	4.29
	2	Ф4ВРI	1580	15	0.14	2.13	
С-66	1	Ф4ВРI	3000	5	0.27	1.35	2.67
	2	Ф4ВРI	980	15	0.09	1.32	

АРМАТУРА КЛАССА ВРI ПО ГОСТ 6727-80

НАЧ.ОТД.	ВОЛЫНСКИЙ	
Н.КОНТР.	ВАСИЛЬЕВА	
ГЛ.КОНСТ	ШАЦ	
ГИП	ОСТРОВА	
ГИП	ОСИНА	
ПРОВЕР.	ПТИЦЫНА	
РАЗРАБ.	НОСОВА	

1.090.1-1/88. 2-6-К114

СЕТКИ
С-64, С-65, С-66

СТАДИЯ	ЛИСТ	ЛИСТОВ
Р		1

ЦНИИЭП торгово-бытовых зданий и туристских комплексов

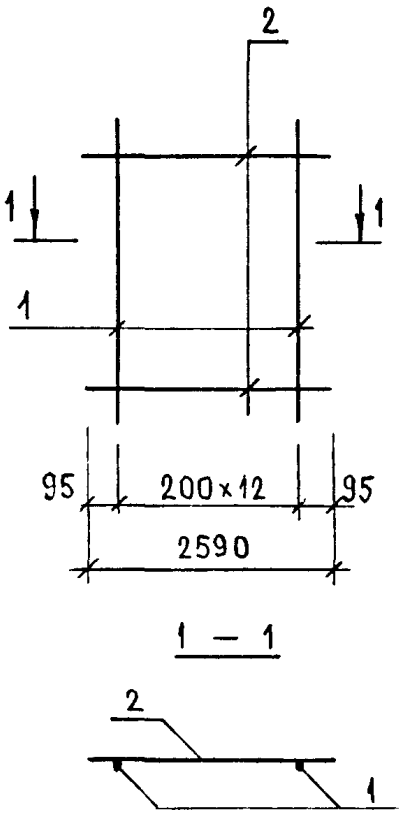

СХЕМЫ ВЫРЕЗОВ

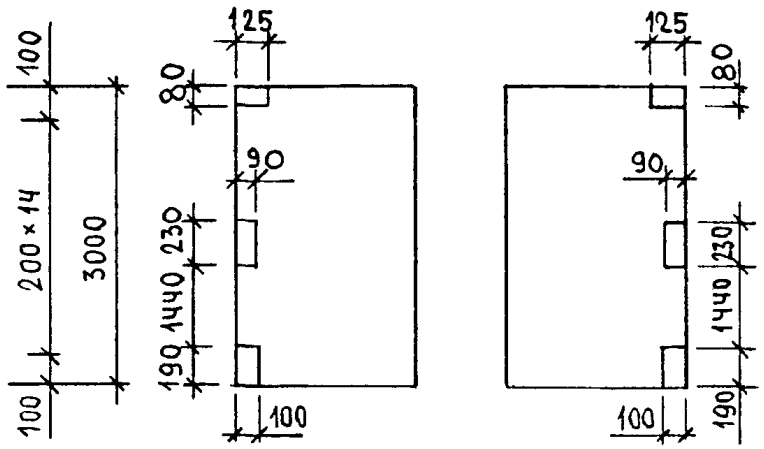

МАРКА ИЗДЕЛИЯ	ПОЗ.	СЕЧЕНИЕ ММ	ДЛИНА ММ	КОЛ.	МАССА, КГ		
					ПОЗ.	ВСЕХ	ИЗДЕЛ.
С-67Т С-67Н	1	Ф4ВРI	3000	13	0.27	3.51	7.01
	2	Ф4ВРI	2590	15	0.23	3.50	

АРМАТУРА КЛАССА ВРI ПО ГОСТ 6727-80

НАЧ.ОТД.	ВОЛЫНСКИЙ		
Н.КОНТР.	ВАСИЛЬЕВА		
ГЛ.КОНСТ	ШАЦ		
Г И П	ОСТРОВА		
Г И П	ОСИНА		
ПРОВЕР.	ПТИЦЫНА		
РАЗРАБ.	НОСОВА		

1.090.1-1/88. 2-6-К115

СЕТКИ С-67Т, С-67Н

СТАДИЯ	ЛИСТ	ЛИСТОВ
Р		1

ЦНИИЭП ТОРГОВО-БЫТОВЫХ ЗДАНИЙ И ТУРИСТСКИХ КОМПЛЕКСОВ

23784 123

САПР ТБЗТК | ТЛП СП | РУК.ГР. СТ.ИНЖ. | ВИНОКУР БУРЛАКОВА | ВЗАМ.ИНВ. | ПОДПИСЬ И ДАТА | ИНВ. ПОДЛ.

САПР ТБЗТК | Т.ЛП СП | РУК.ГР СТ.ИНЖ | ВИНОКУР БУРЛАКОВА

СХЕМА ВЫРЕЗОВ

ДЛЯ С-68Т ДЛЯ С-68Н

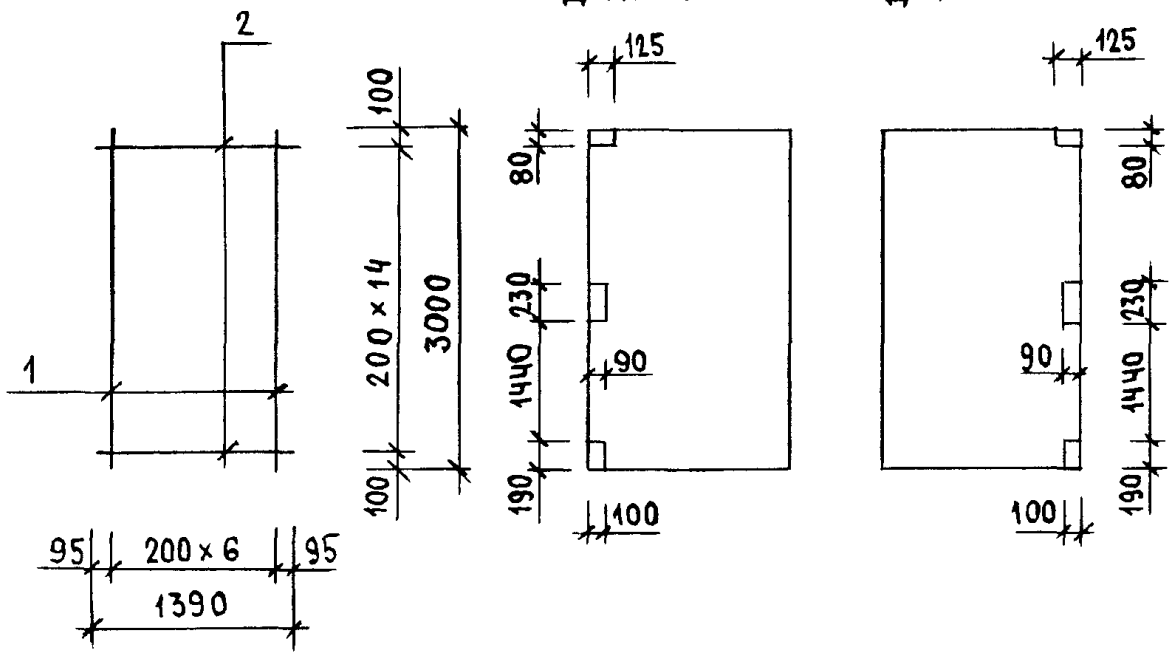

МАРКА ИЗДЕЛИЯ	ПОЗ.	СЕЧЕНИЕ ММ	ДЛИНА ММ	КОЛ.	МАССА, КГ		
					ПОЗ.	ВСЕХ	ИЗДЕЛ.
С-68Т С-68Н	1	Ф4ВРI	3000	7	0.27	1.89	3.77
	2	Ф4ВРI	1390	15	0.13	1.88	

АРМАТУРА КЛАССА ВР-I ПО ГОСТ 6727-80

НАЧ.ОТД.	ВОЛЫНСКИЙ	
Н.КОНТР.	ВАСИЛЬЕВА	
ГЛ.КОНСТ	ШАЦ	
Г И П	ОСТРОВА	
Г И П	ОСИНА	
ПРОВЕР.	ПТИЦЫНА	
РАЗРАБ.	НОСОВА	

1.090.1-1/88. 2-6-К116

СЕТКИ С-68Т, С-68Н

СТАДИЯ	ЛИСТ	ЛИСТОВ
Р		1

ЦНИИЭП ТОРГОВО-БЫТОВЫХ ЗДАНИЙ И ТУРИСТСКИХ КОМПЛЕКСОВ

ВЗАМ.ИНВ. | ПОДПИСЬ И ДАТА | ИНВ. ПОДЛ.

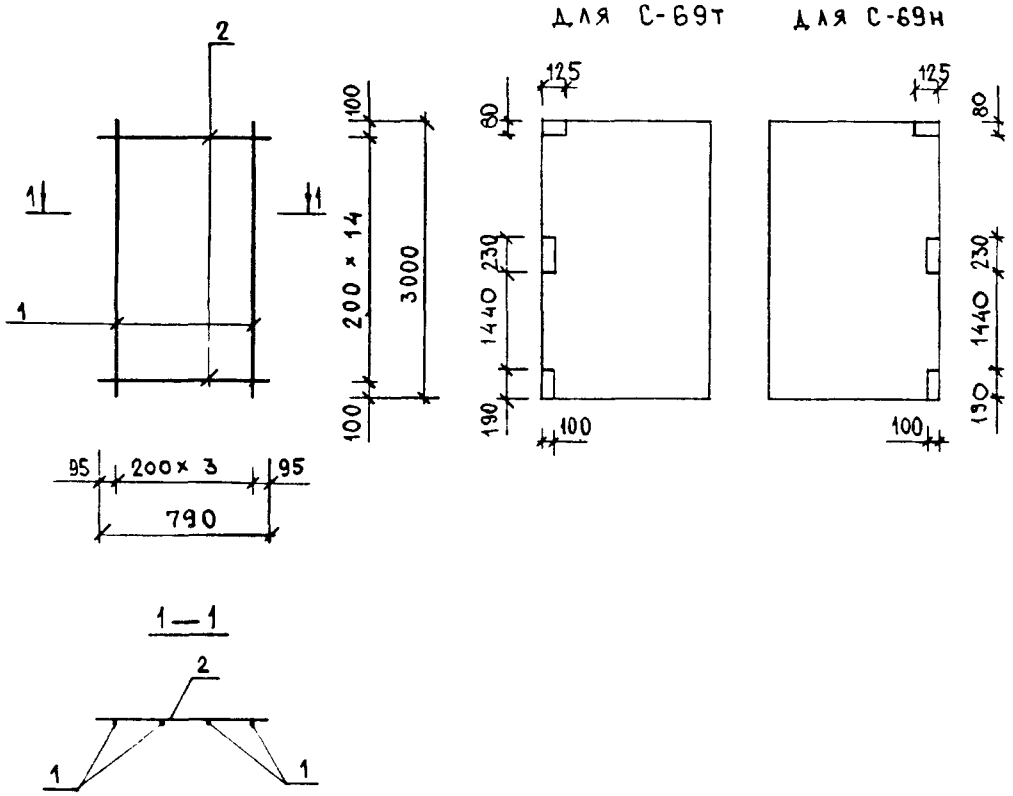

МАРКА ИЗДЕЛИЯ	ПОЗ.	СЕЧЕНИЕ ММ	ДЛИНА ММ	КОЛ.	МАССА, КГ		
					ПОЗ.	ВСЕХ	ИЗДЕЛ.
С-69Т С-69Н	1	Ф4ВРI	3000	4	0.27	1.08	2.15
	2	Ф4ВРI	790	15	0.07	1.07	

АРМАТУРА КЛАССА ВР-I ПО ГОСТ 8727-80

НАЧ.ОТД.	ВОЛЫНСКИЙ		
Н.КОНТР	ВАСИЛЬЕВА		
ГЛ.КОНСТ	ШАЦ		
Г И П	ОСТРОВА		
Г И П	ОСИНА		
ПРОВЕР.	ПТИЦЫНА		
РАЗРАБ.	НОСОВА		

1.090.1-1/88. 2-6-К117

СЕТКИ
С-69Т, С-69Н

СТАДИЯ	ЛИСТ	ЛИСТОВ
Р		1

ЦНИИЭП торгово-бытовых зданий и туристских комплексов

ВИНОКУР | БУРЛАКОВА | РУК.ГР. | СТ.ИНЖ | ГЛП | СП | САПР | Т63ТК

САПР ТБЗТК | ТЛП СП | РУК.ГР. СТ.ИНЖ | ВИНОКУР БУРЛАКОВА

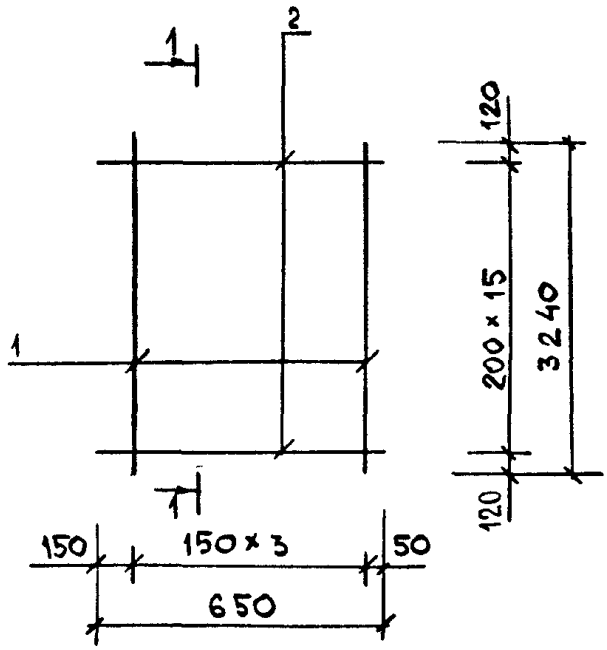

1—1

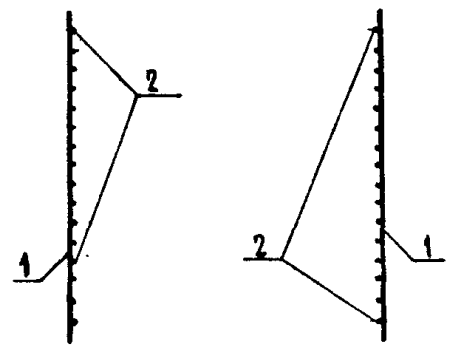

МАРКА ИЗДЕЛИЯ	ПОЗ.	СЕЧЕНИЕ ММ	ДЛИНА ММ	КОЛ.	МАССА, КГ		
					ПОЗ.	ВСЕХ	ИЗДЕЛ.
С-70Т С-70Н	1	Ø4ВРI	3240	4	0.29	1.17	2.10
	2	Ø4ВРI	650	16	0.06	0.94	

АРМАТУРА КЛАССА ВР-I ПО ГОСТ 6727-80

НАЧ.ОТД.	ВОЛЫНСКИЙ	
Н.КОНТР.	ВАСИЛЬЕВА	
ГЛ.КОНСТ	ШАЦ	
ГИП	ОСТРОВА	
ГИП	ОСИНА	
ПРОВЕР.	ПТИЦЫНА	
РАЗРАБ.	НОСОВА	

1.090.1-1/88. 2-6-К118

СЕТКИ С-70Т, С-70Н

СТАДИЯ	ЛИСТ	ЛИСТОВ
Р		1

ЦНИИЭП торгово-бытовых зданий и туристских комплексов

ВЗАМ.ИНВ. | ПОДПИСЬ И ДАТА | ИНВ. ПОДЛ.

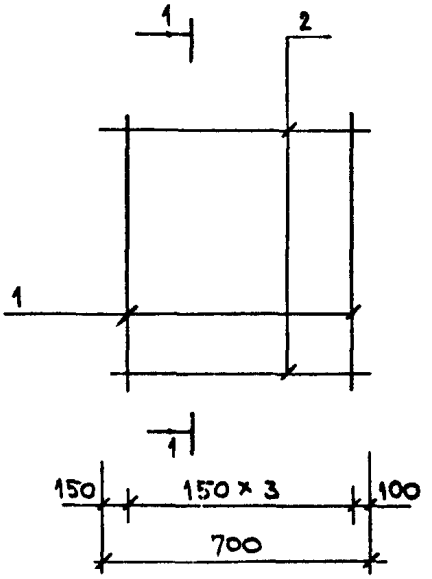

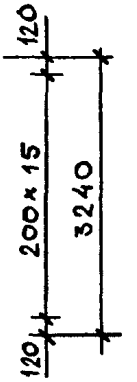

1—1

ДЛЯ С-71т

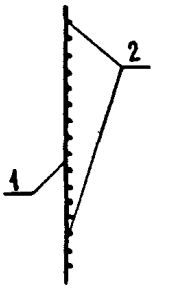

ДЛЯ С-71н

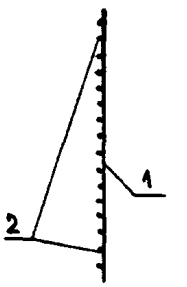

МАРКА ИЗДЕЛИЯ	ПОЗ.	СЕЧЕНИЕ ММ	ДЛИНА ММ	КОЛ.	МАССА, КГ		
					ПОЗ.	ВСЕХ	ИЗДЕЛ.
С-71Т С-71Н	1	Ø4ВРI	3240	4	0.29	1.17	2.17
	2	Ø4ВРI	700	16	0.06	1.01	

АРМАТУРА КЛАССА ВРI ПО ГОСТ 6727-80

НАЧ.ОТД.	ВОЛЫНСКИЙ	
Н.КОНТР.	ВАСИЛЬЕВА	
ГЛ.КОНСТ	ШАЦ	
Г И П	ОСТРОВА	
Г И П	ОСИНА	
ПРОВЕР.	ПТИЦЫНА	
РАЗРАБ.	НОСОВА	

1.090.1-1/88. 2-6-К118

СЕТКИ
С-71Т, С-71Н

СТАДИЯ	ЛИСТ	ЛИСТОВ
Р		1

ЦНИИЭП Торгово-бытовых зданий и туристских комплексов

23784 129

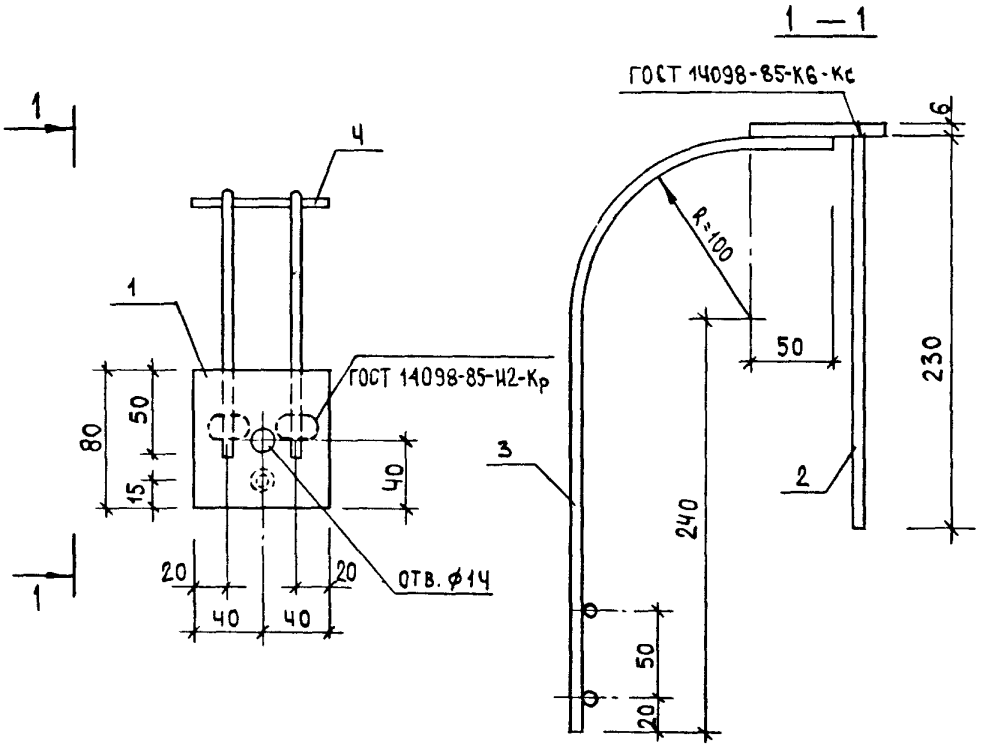

МАРКА ИЗДЕЛИЯ	ПОЗ.	СЕЧЕНИЕ ММ	ДЛИНА ММ	КОЛ.	МАССА, КГ		
					ПОЗ.	ВСЕХ	ИЗДЕЛ.
МН-1	1	-6 Х 80	80	1	0.30	0.30	0.81
	2	Ф8AIII	230	1	0.09	0.09	
	3	Ф8AIII	450	2	0.18	0.36	
	4	Ф8AIII	80	2	0.03	0.06	

1. АРМАТУРА КЛАССА А-III ПО ГОСТ 5781-82

2. ПРОКАТ ПО ГОСТ 103-76

НАЧ.ОТД.	ВОЛЫНСКИЙ		1.090.1-1/88. 2-6-К120
Н.КОНТР.	ЛУКИНА		
ГЛ.КОНСТ	ШАЦ		
Г И П	ОСТРОВА		ЗАКЛАДНАЯ ДЕТАЛЬ МН-1
Г И П	ОСИНА		
ПРОВЕР.	ПТИЦЫНА		
РАЗРАБ.	НОСОВА		

СТАДИЯ	ЛИСТ	ЛИСТОВ
Р		1

ЦНИИЭП торгово-бытовых зданий и туристских комплексов

САПР ТБЗТК | Т/П СП | РУК.ГР. СТ.ИНЖ. | ВИНОКУР БУРЛАКОВА

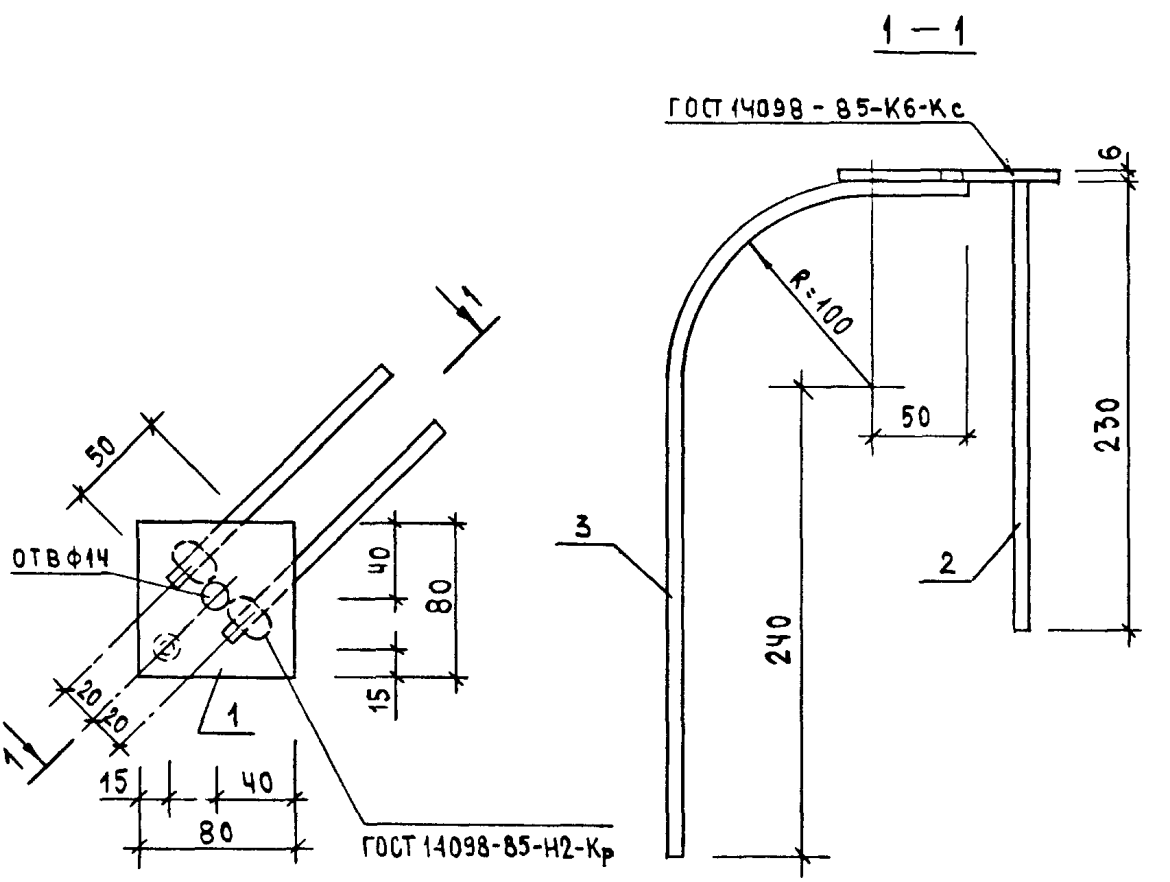

МАРКА ИЗДЕЛИЯ	ПОЗ.	СЕЧЕНИЕ ММ	ДЛИНА ММ	КОЛ.	МАССА, КГ		
					ПОЗ.	ВСЕХ	ИЗДЕЛ.
МН-2	1	-6 Х 80	80	1	0.30	0.30	0.75
	2	Ф8АIII	230	1	0.09	0.09	
	3	Ф8АIII	450	2	0.18	0.36	

1. АРМАТУРА КЛАССА А-III ПО ГОСТ 5781-82

2. ПРОКАТ ПО ГОСТ 103-76

НАЧ.ОТД.	ВОЛЬНСКИЙ	
Н.КОНТР.	ЛУКИНА	
ГЛ.КОНСТ	ШАЦ	
ГИП	ОСТРОВА	
ГИП	ОСИНА	
ПРОВЕР.	НОСОВА	
РАЗРАБ.	ПТИЦЫНА	

1.090.1-1/88. 2-6-К121

ЗАКЛАДНАЯ ДЕТАЛЬ
МН-2

СТАДИЯ	ЛИСТ	ЛИСТОВ
Р		1

ЦНИИЭП торгово-бытовых зданий и туристских комплексов

ВЗАМ.ИНВ. | ПОДПИСЬ И ДАТА | ИНВ. ПОДЛ.

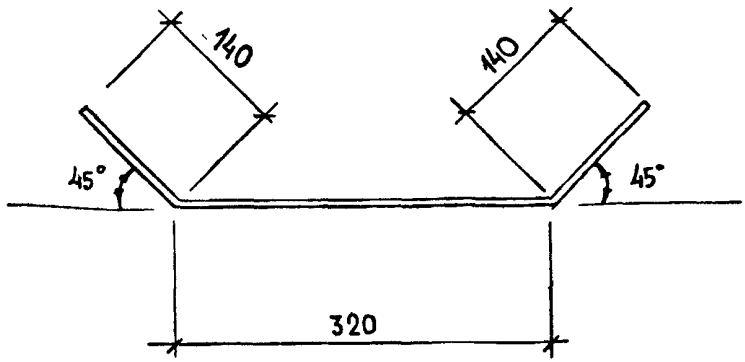

Марка изделия	Сечение, мм	Длина, мм	Масса, кг
СГ-1	Ø8 A III	600	0.24

Арматура класса А-III по ГОСТ 5781-82

НАЧ.ОТД.	ВОЛЫНСКИЙ	
Н.КОНТР.	ВАСИЛЬЕВА	
ГЛ.КОНСТ	ШАЦ	
ГИП	ОСТРОВА	
ГИП	ОСИНА	
ПРОВЕР	НОСОВА	
РАЗРАБ	ПТИЦИНА	

1.090.1-1/88. 2-6-К122

СТЕРЖЕНЬ ГНУТЫЙ
СГ-1

СТАДИЯ	ЛИСТ	ЛИСТОВ
Р		1

ЦНИИЭП торгово-бытовых зданий и туристских

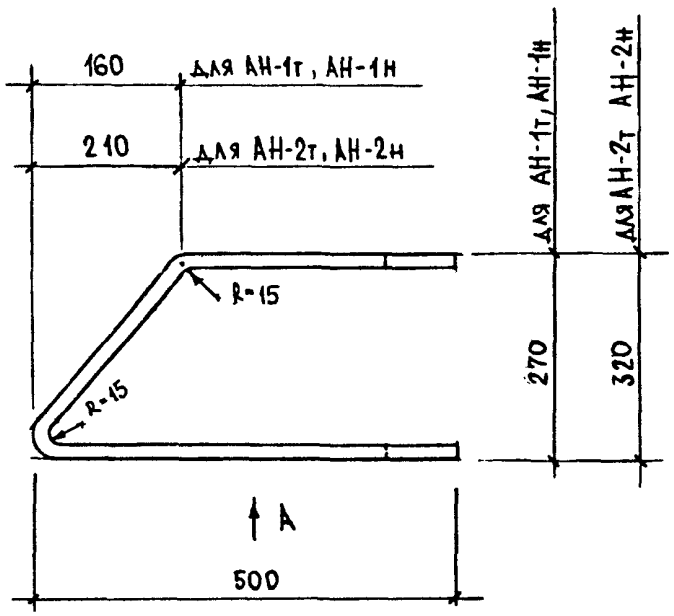

ВИД А

для АН-1т; АН-2т



для АН-1н, АН-2н

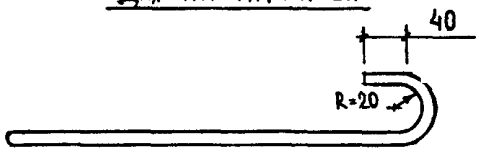

АРМАТУРА КЛАССА А-I
ПО ГОСТ 5781-82

Марка изделия	Сечение, мм	Длина, мм	Масса, кг
АН-1Т; АН-1Н	⌀ 12 А-I	1310	1,16
АН-2Т; АН-2Н	⌀ 12 А-I	1330	1,18

НАЧ.ОТД.	ВОЛЫНСКИЙ	
Н.КОНТР.	ВАСИЛЬЕВА	
ГЛ.КОНСТ	ШАЦ	
ГИП	ОСТРОВА	
ГИП	ОСИНА	
ПРОВЕР	НОСОВА	
РАЗРАБ	ПТИЦИНА	

1.090.1-1/88. 2-6-К 123

АНКЕРА
АН-1Т; АН-1Н
АН-2Т; АН-2Н

СТАДИЯ	ЛИСТ	ЛИСТОВ
Р		1

ЦНИИЭП торгово-бытовых зданий и туристских комплексов

ВЗАМ.ИНВ. | ПОДПИСЬ И ДАТА | ИНВ. ПОДЛ.

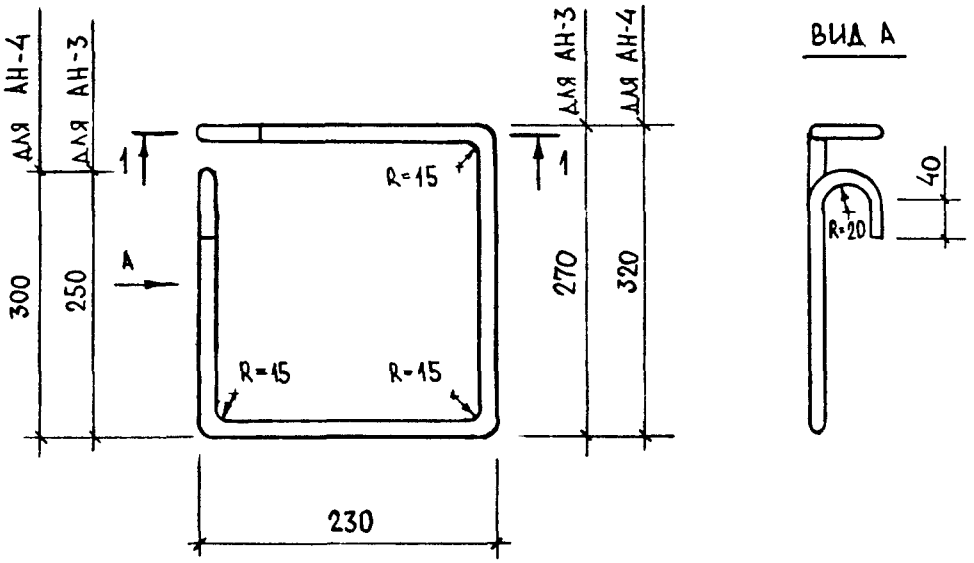

1-1

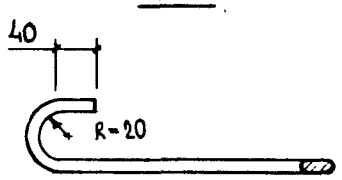

АРМАТУРА КЛАССА А-I
ПО ГОСТ 5781-82

Марка изделия	Сечение, мм	Длина, мм	Масса, кг
АН-3	⌀12 AI	1100	0.98
АН-4	⌀12 AI	1200	1.07

Инв. № подл.	Подпись и дата	Взам. инв. №

Нач.отд.	Вольнский	
Н.контр.	Васильева	
Гл.конст	Шац	
Г и п	Острова	
Г и п	Осина	
Провер	Носова	
Разраб	Птицина	

1.090.1-1/88. 2-6-К 124

Анкера
АН-3; АН-4

Стадия	Лист	Листов
Р		1

ЦНИИЭП торгово-бытовых зданий и туристских комплексов

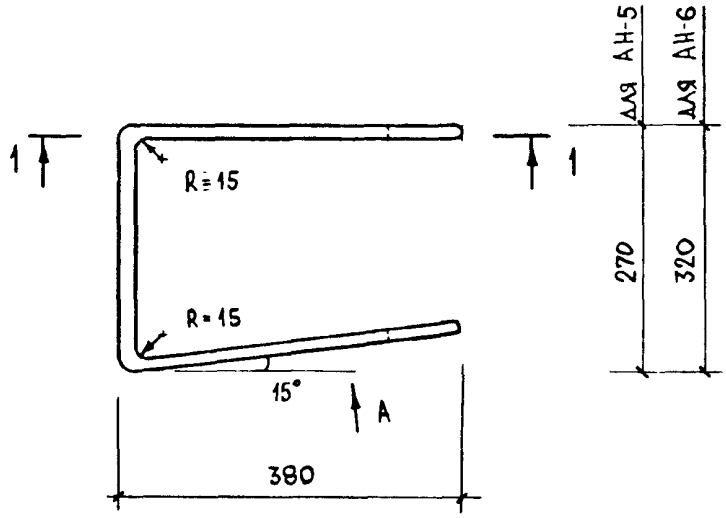

ВИД А

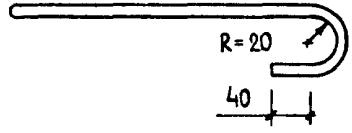

1-1

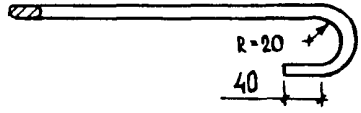

АРМАТУРА КЛАССА А-I
ПО ГОСТ 5781-82

Марка изделия	Сечение, мм	Длина, мм	Масса, кг
АН-5	⌀ 12 AI	1170	1.04
АН-6	⌀ 12 AI	1220	1.08

НАЧ.ОТД.	ВОЛЫНСКИЙ		1.090.1-1/88. 2-6-К 125			
Н.КОНТР.	ВАСИЛЬЕВА					
ГЛ.КОНСТ	ШАЦ		АНКЕРА АН-5; АН-6	СТАДИЯ	ЛИСТ	ЛИСТОВ
ГИП	ОСТРОВА			Р		1
ГИП	ОСИНА			ЦНИИЭП торгово-бытовых зданий и туристских комплексов		
ПРОВЕР	НОСОВА					
РАЗРАБ	ПТИЦИНА					

АН-7

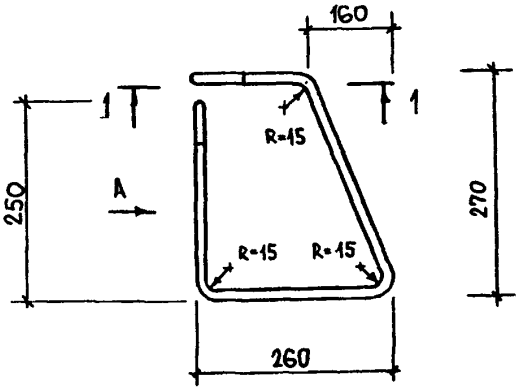

Вид А

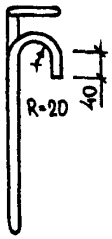

1-1

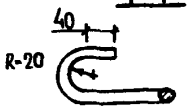

АН-8

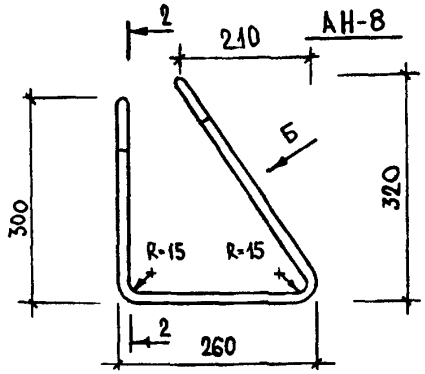

2-2

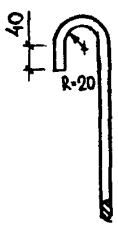

Вид Б

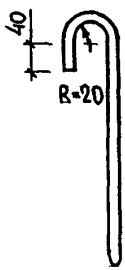

Марка изделия	Сечение, мм	Длина, мм	Масса, кг
АН-7	⌀12AI	1060	0,94
АН-8	⌀12AI	1080	0,96

Арматура класса А-III по ГОСТ 5781-82

Нач.отд.	Вольнский	
Н.контр.	Васильева	
Гл.конст	Шац	
Гип	Острова	
Гип	Осина	
Провер	Носова	
Разраб	Птицина	

1.090.1-1/88. 2-6-К126

Анкера АН-7; АН-8

Стадия	Лист	Листов
Р		1

ЦНИИЭП торгово-бытовых зданий и туристских комплексов

Инв. № подл. | Подпись и дата | Взам. инв. №

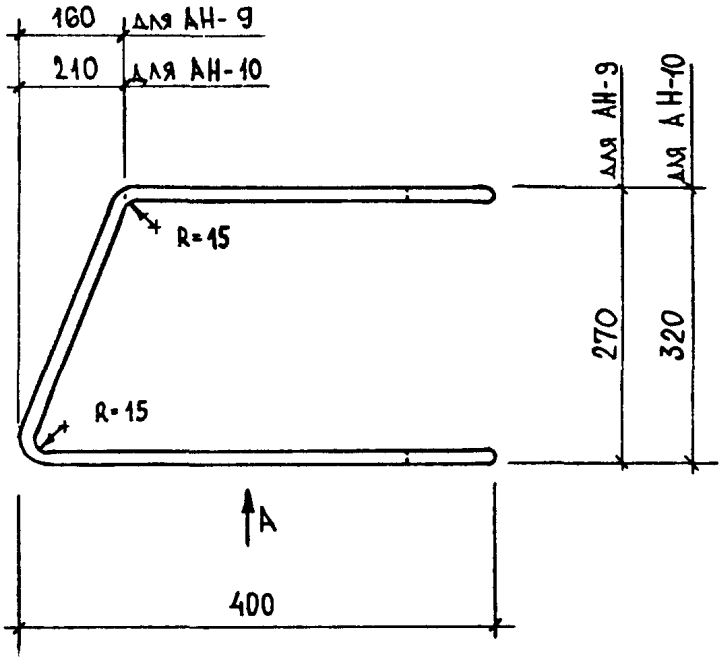

ВИД А

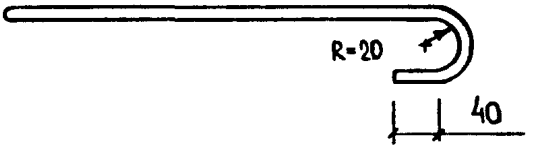

АРМАТУРА КЛАССА А-I
по ГОСТ 5781-82

Марка изделия	Сечение, мм	Длина, мм	Масса, кг
АН-9	⌀ 12 АI	1100	0,98
АН-10	⌀ 12 АI	1190	1,00

НАЧ.ОТД.	ВОЛЫНСКИЙ		1.090.1-1/88. 2-6-К127
Н.КОНТР.	ВАСИЛЬЕВА		
ГЛ.КОНСТ	ШАЦ		
Г И П	ОСТРОВА		АНКЕРА АН-9; АН-10
Г И П	ОСИНА		
ПРОВЕР	НОСОВА		
РАЗРАБ	ПТИЦИНА		

СТАДИЯ	ЛИСТ	ЛИСТОВ
Р		1

ЦНИИЭП торгово-бытовых зданий и туристских комплексов

Инв.

САПР ТБЗТК | ТЛП СП | РИК.ГР. СТ.ИНЖ | ВИНОКУР БУРЛАКОВА

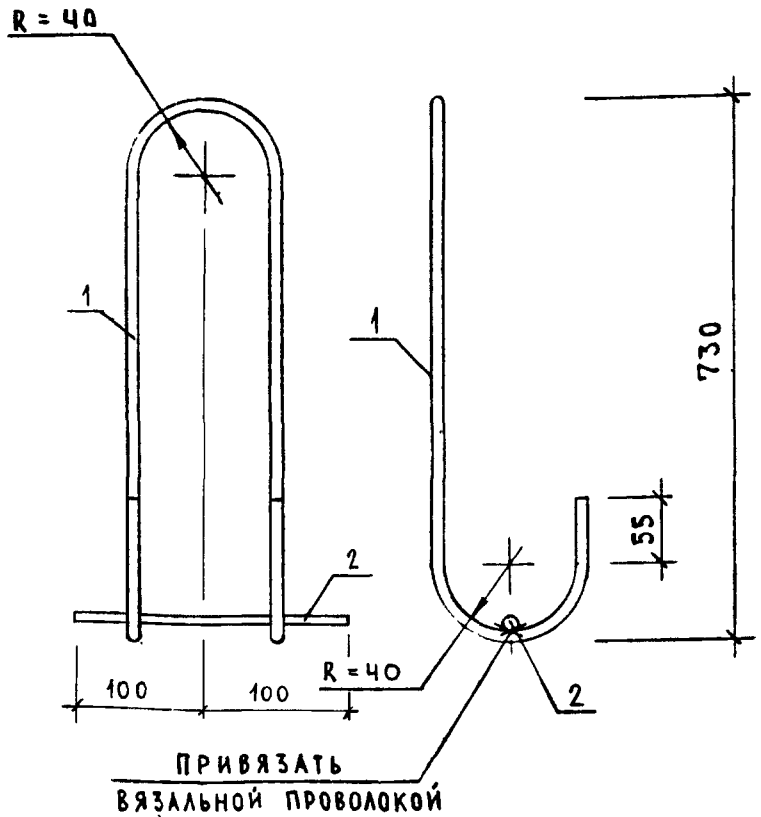

МАРКА ИЗДЕЛИЯ	ПОЗ.	СЕЧЕНИЕ ММ	ДЛИНА ММ	КОЛ.	МАССА, КГ		
					ПОЗ.	ВСЕХ	ИЗДЕЛ.
СП-4	1	Ø18AI	1800	1	3.60	3.60	4.00
	2	Ø18AI	200	1	0.40	0.40	

2. АРМАТУРА КЛАССА AI ПО ГОСТ 5781-82

НАЧ.ОТД.	ВОЛЫНСКИЙ	
Н.КОНТР.	ВАСИЛЬЕВА	
ГЛ.КОНСТ.	ФАЦ	
Г И П	ОСТРОВА	
Г И П	ОСИНА	
ПРОВЕР.	ПТИЦЫНА	
РАЗРАБ.	ЛУКИНА	

1.090.1-1/88. 2-6-К 130

ПЕТЛЯ СТРОПОЧНАЯ СП-4

СТАДИЯ	ЛИСТ	ЛИСТОВ
Р		1

ЦНИИЭП торгово-бытовых зданий и туристских комплексов

23784 13Р

САПР. ТБЗТК | ТЛП СП | ВИЖ.ГР. СТ.ИНЖ | ВИНОКУР БУРЛАКОВА

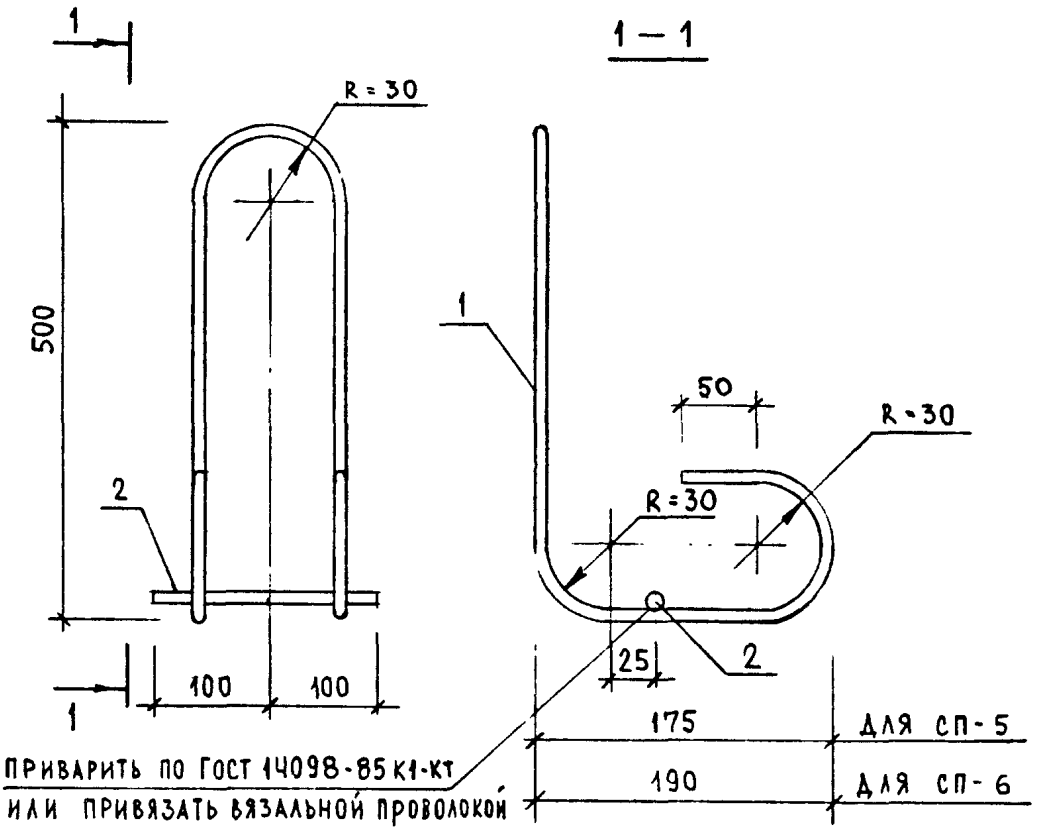

МАРКА ИЗДЕЛИЯ	ПОЗ.	СЕЧЕНИЕ ММ	ДЛИНА ММ	КОЛ.	МАССА, КГ		
					ПОЗ.	ВСЕХ	ИЗДЕЛ.
СП-5	1	Ø14AI	1570	1	1.90	1.90	2.14
	2	Ø14AI	200	1	0.24	0.24	
СП-6	1	Ø16AI	1590	1	2.51	2.51	2.82
	2	Ø16AI	200	1	0.32	0.32	

АРМАТУРА КЛАССА А-I ПО ГОСТ 5781-82

НАЧ.ОТД.	ВОЛЬНСКИЙ	
Н.КОНТР.	ВАСИЛЬЕВА	
ГЛ.КОНСТ	ШАЦ	
ГИП	ОСТРОВА	
ГИП	ОСИНА	
ПРОВЕР.	ПТИЦЫНА	
РАЗРАБ.	ЛУКИНА	

1.090.1-1/88. 2-6-К 131

ПЕТЛИ СТРОПОЧНЫЕ СП-5, СП-6

СТАДИЯ	ЛИСТ	ЛИСТОВ
Р		1

ЦНИИЭП ТОРГОВО-БЫТОВЫХ ЗДАНИЙ И ТУРИСТСКИХ КОМПЛЕКСОВ

ВЗАМ.ИНВ. | ПОДПИСЬ И ДАТА | ИНВ. ПОДЛ.

САПР ТБЗТК | ТЛП СП | РУК.ГР. СТ.ИНЖ | ВИНОКУР БУРЛАКОВА

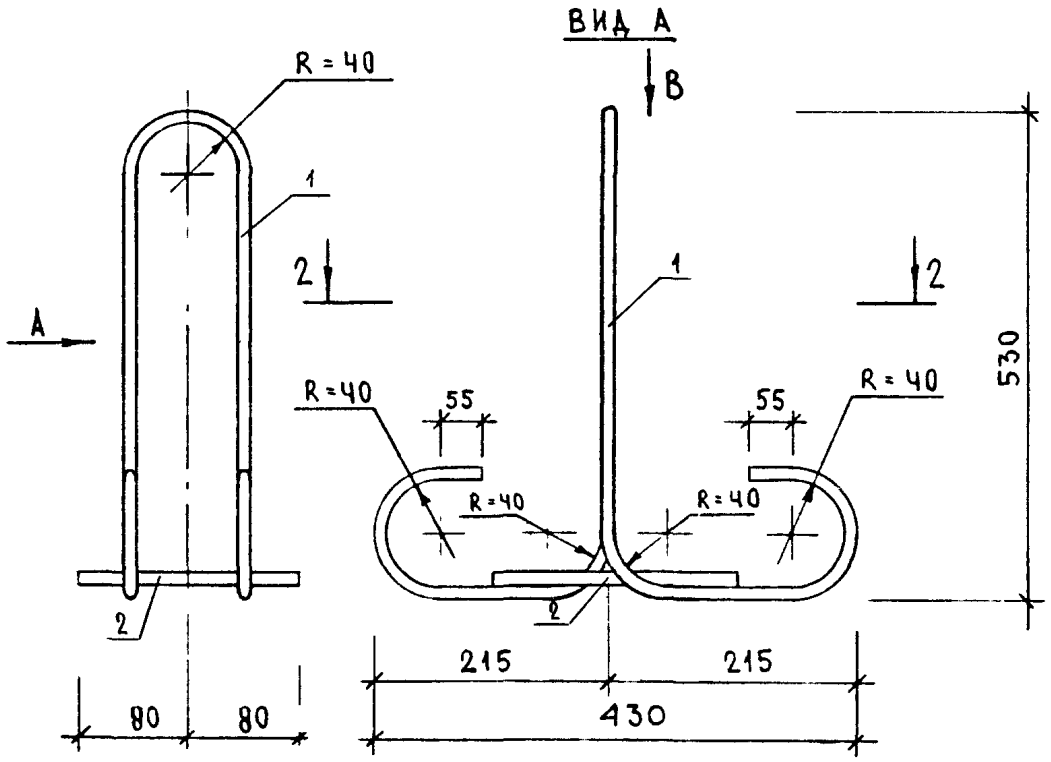

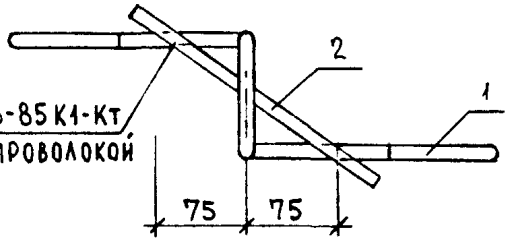

ПРИВАРИТЬ ПО ГОСТ 14098-85 К1-Кт
ИЛИ ПРИВЯЗАТЬ ВЯЗАЛЬНОЙ ПРОВОЛОКОЙ

МАРКА ИЗДЕЛИЯ	ПОЗ.	СЕЧЕНИЕ ММ	ДЛИНА ММ	КОЛ.	МАССА, КГ		
					ПОЗ.	ВСЕХ	ИЗДЕЛ.
СП-7	1	Ф18АI	1770	1	3.54	3.54	4.10
	2	Ф18АI	280	1	0.56	0.56	

АРМАТУРА КЛАССА А-I ПО ГОСТ 5781-82

НАЧ.ОТД.	ВОЛЫНСКИЙ	
Н.КОНТР.	ВАСИЛЬЕВА	
ГЛ.КОНСТ	ШАЦ	
Г.И.П.	ОСТРОВА	
	ОСИНА	
ПРОВЕР.	ПТИЦЫНА	
РАЗРАБ.	ЛУКИНА	

1.090.1-1/88. 2-6-К 132

ПЕТЛЯ СТРОПОЧНАЯ СП-7

СТАДИЯ	ЛИСТ	ЛИСТОВ
Р		1

ЦНИИЭП торгово-бытовых зданий и туристских комплексов

ВЗАМ.ИНВ. | ПОДПИСЬ И ДАТА | ИНВ.

gost.e-ecolog.ru