ТИПОВЫЕ СТРОИТЕЛЬНЫЕ КОНСТРУКЦИИ,ИЗДЕЛИЯ И УЗЛЫ

СЕРИЯ 1.090.1-1/88

СБОРНЫЕ ЖЕЛЕЗОБЕТОННЫЕ КОНСТРУКЦИИ МЕЖВИДОВОГО ПРИМЕНЕНИЯ ДЛЯ КРУПНОПАНЕЛЬНЫХ ОБЩЕСТВЕННЫХ ЗДАНИЙ И ВСПОМОГАТЕЛЬНЫХ ЗДАНИЙ ПРОМЫШЛЕННЫХ ПРЕДПРИЯТИЙ С ВЫСОТОЙ ЭТАЖА 3,3 М

ВЫПУСК 2-5

ПАНЕЛИ НАРУЖНЫХ СТЕН ТРЕХСЛОЙНЫЕ НА ЖЕСТКИХ СВЯЗЯХ. ПРОСТРАНСТВЕННЫЕ КАРКАСЫ.

РАБОЧИЕ ЧЕРТЕЖИ

23783
ЦЕНЫ 7-07

gost.e-ecolog.ru

ТИПОВЫЕ СТРОИТЕЛЬНЫЕ КОНСТРУКЦИИ, ИЗДЕЛИЯ И УЗЛЫ

СЕРИЯ 1.090.1-1/88

СБОРНЫЕ ЖЕЛЕЗОБЕТОННЫЕ КОНСТРУКЦИИ МЕЖВИДОВОГО ПРИМЕНЕНИЯ ДЛЯ КРУПНОПАНЕЛЬНЫХ ОБЩЕСТВЕННЫХ ЗДАНИЙ И ВСПОМОГАТЕЛЬНЫХ ЗДАНИЙ ПРОМЫШЛЕННЫХ ПРЕДПРИЯТИЙ С ВЫСОТОЙ ЭТАЖА 3,3 М

ВЫПУСК 2-5

ПАНЕЛИ НАРУЖНЫХ СТЕН ТРЕХСЛОЙНЫЕ НА ЖЕСТКИХ СВЯЗЯХ. ПРОСТРАНСТВЕННЫЕ КАРКАСЫ.

РАБОЧИЕ ЧЕРТЕЖИ

РАЗРАБОТАНЫ
ЦНИИЭП ТОРГОВО-БЫТОВЫХ ЗДАНИЙ И ТУРИСТСКИХ КОМПЛЕКСОВ

ДИРЕКТОР ИНСТИТУТА — В.И.ЛЕПСКИЙ
НАЧАЛЬНИК ОТДЕЛА — Б.Н.ВОЛЬНСКИЙ
ГЛАВНЫЙ ИНЖЕНЕР ПРОЕКТА — С.Б.ШАЦ
ГЛАВНЫЙ ТЕХНОЛОГ — Г.Л.КАЦ

УТВЕРЖДЕНЫ
ГОССТРОЕМ СССР
ПРОТОКОЛ ОТ 28.03.89 № АЧ-14
ВВЕДЕНЫ В ДЕЙСТВИЕ С 01.10.89

© ЦИТП Госстроя СССР, 1989

ОБОЗНАЧЕНИЕ ДОКУМЕНТА	НАИМЕНОВАНИЕ	СТР.
1.090.1-1/88.2-5-ТТ	ТЕХНИЧЕСКИЕ ТРЕБОВАНИЯ	4
К 1	ПРОСТРАНСТВЕННЫЕ КАРКАСЫ КПН-1; КПН-2	5
К 2	ПРОСТРАНСТВЕННЫЕ КАРКАСЫ КПН-3; КПН-4	6
К 3	ПРОСТРАНСТВЕННЫЕ КАРКАСЫ КПН-5Т;КПН-6Т	7
К 4	ПРОСТРАНСТВЕННЫЕ КАРКАСЫ КПН-5Н;КПН-6Н	8
К 5	ПРОСТРАНСТВЕННЫЕ КАРКАСЫ КПН-7; КПН-8	9
К 6	ПРОСТРАНСТВЕННЫЕ КАРКАСЫ КПН-9; КПН-10	10
К 7	ПРОСТРАНСТВЕННЫЕ КАРКАСЫ КПН-11;КПН-12	11
К 8	ПРОСТРАНСТВЕННЫЕ КАРКАСЫ КПН-13;КПН-14	12
К 9	ПРОСТРАНСТВЕННЫЕ КАРКАСЫ КПН-15;КПН-16	13
К 10	ПРОСТРАНСТВЕННЫЕ КАРКАСЫ КПН-17Т;КПН-18Т	14
К 11	ПРОСТРАНСТВЕННЫЕ КАРКАСЫ КПН-17Н;КПН-18Н	15
К 12	ПРОСТРАНСТВЕННЫЕ КАРКАСЫ КПН-19Т;КПН-20Т	16
К 13	ПРОСТРАНСТВЕННЫЕ КАРКАСЫ КПН-19Н;КПН-20Н	17
К 14	ПРОСТРАНСТВЕННЫЕ КАРКАСЫ КПН-21;КПН-22	18
К 15	ПРОСТРАНСТВЕННЫЕ КАРКАСЫ КПН-23;КПН-24	19
К 16	ПРОСТРАНСТВЕННЫЕ КАРКАСЫ КПН-25Т;КПН-26Т	20
К 17	ПРОСТРАНСТВЕННЫЕ КАРКАСЫ КПН-25Н;КПН-26Н	21
К 18	ПРОСТРАНСТВЕННЫЕ КАРКАСЫ КПН-27Т;КПН-28Т	22
К 19	ПРОСТРАНСТВЕННЫЕ КАРКАСЫ КПН-27Н;КПН-28Н	23
К 20	ПРОСТРАНСТВЕННЫЕ КАРКАСЫ КПН-29Т;КПН-30Т	24
К 21	ПРОСТРАНСТВЕННЫЕ КАРКАСЫ КПН-29Н;КПН-30Н	25
К 22	ПРОСТРАНСТВЕННЫЕ КАРКАСЫ КПН-31Т;КПН-32Т	26
К 23	ПРОСТРАНСТВЕННЫЕ КАРКАСЫ КПН-31Н;КПН-32Н	27
К 24	ПРОСТРАНСТВЕННЫЕ КАРКАСЫ КПН-33Т;КПН-34Т	28
1.090.1-1/88.2-5-К 25	ПРОСТРАНСТВЕННЫЕ КАРКАСЫ КПН-33Н;КПН-34Н	29
К 26	ПРОСТРАНСТВЕННЫЕ КАРКАСЫ КПН-35Т;КПН-36Т	30
К 27	ПРОСТРАНСТВЕННЫЕ КАРКАСЫ КПН-35Н;КПН-36Н	31
К 28	ПРОСТРАНСТВЕННЫЕ КАРКАСЫ КПН-37; КПН-38	32
К 29	ПРОСТРАНСТВЕННЫЕ КАРКАСЫ КПН-39; КПН-40	33
К 30	ПРОСТРАНСТВЕННЫЕ КАРКАСЫ КПН-41...КПН-44	34
К 31	ПРОСТРАНСТВЕННЫЕ КАРКАСЫ КПН-45; КПН-46	35
К 32	ПРОСТРАНСТВЕННЫЕ КАРКАСЫ КПН-47; КПН-48	36
К 33	ПРОСТРАНСТВЕННЫЕ КАРКАСЫ КПН-49Т;КПН-50Т	37
К 34	ПРОСТРАНСТВЕННЫЕ КАРКАСЫ КПН-49Н;КПН-50Н	38
К 35	ПРОСТРАНСТВЕННЫЕ КАРКАСЫ КПН-51; КПН-52	39
К 36	ПРОСТРАНСТВЕННЫЕ КАРКАСЫ КПН-53; КПН-54	41
К 37	ПРОСТРАНСТВЕННЫЕ КАРКАСЫ КПН-55Т;КПН-56Т	43
К 38	ПРОСТРАНСТВЕННЫЕ КАРКАСЫ КПН-55Н;КПН-56Н	45
К 39	ПРОСТРАНСТВЕННЫЕ КАРКАСЫ КПН-57; КПН-58	47
К 40	ПРОСТРАНСТВЕННЫЕ КАРКАСЫ КПН-59; КПН-60	48
К 41	ПРОСТРАНСТВЕННЫЕ КАРКАСЫ КПН-61; КПН-62	49
К 42	ПРОСТРАНСТВЕННЫЕ КАРКАСЫ КПН-63; КПН-64	50
К 43	ПРОСТРАНСТВЕННЫЕ КАРКАСЫ КПН-65Т;КПН-66Т	51
К 44	ПРОСТРАНСТВЕННЫЕ КАРКАСЫ КПН-67Т;КПН-68Т	52

НАЧ ОТД	ВОЛЫНСКИЙ	
Н.КОНТР	ВАСИЛЬЕВА	
ГА КОНСТ	ШАЦ	
ГИП	ЦЕТРОВА	
ГИП	ЦЕНИНА	
ПРОВЕР	КОСОВА	
РАЗРАБ	ЛУКИНА	

1.090.1-1/88.2-5

СОДЕРЖАНИЕ

СТАДИЯ	ЛИСТ	ЛИСТОВ
Р	1	2

ЦНИИЭП торгово-бытовых зданий и туристских комплексов

Обозначение документа	Наименование	Стр.
1.090.1-1/88.2-5-К 45	Пространственные каркасы КПН-69Т; КПН-70Т	53
К 46	Пространственные каркасы КПН-69Н; КПН-70Н	54
К 47	Пространственные каркасы КПН-67Н; КПН-68Н	55
К 48	Пространственные каркасы КПН-69Н; КПН-70Н	56
К 49	Пространственные каркасы КПН-71Т; КПН-72Т	57
К 50	Пространственные каркасы КПН-73Т; КПН-74Т	58
К 51	Пространственные каркасы КПН-75Т; КПН-76Т	59
К 52	Пространственные каркасы КПН-77Т; КПН-78Т	60
К 53	Пространственные каркасы КПН-71Н; КПН-72Н	61
К 54	Пространственные каркасы КПН-73Н; КПН-74Н	62
К 55	Пространственные каркасы КПН-75Н; КПН-76Н	63
К 56	Пространственные каркасы КПН-77Н; КПН-78Н	64
К 57	Пространственные каркасы КПН-79; КПН-80	65
К 58	Пространственные каркасы КПН-81; КПН-82	66
К 59	Пространственные каркасы КПН-83Т; КПН-84Т	67
К 60	Пространственные каркасы КПН-83Н; КПН-84Н	68
К 61	Пространственный каркас КПВ-1	69
К 62	Пространственный каркас КПВ-2	69
К 63	Пространственный каркас КПВ-3	70
К 64	Пространственный каркас КПВ-4	70
К 65	Пространственный каркас КПВ-5	71
К 66	Пространственный каркас КПВ-6	71
К 67	Пространственные каркасы КПВ-7Т; КПВ-7Н	72
К 68	Пространственные каркасы КПВ-8Т; КПВ-8Н	73
К 69	Пространственные каркасы КПВ-9Т; КПВ-9Н	74
К 70	Пространственные каркасы КПВ-10Т; КПВ-10Н	75
К 71	Пространственные каркасы КПВ-11Т; КПВ-11Н	76
К 72	Пространственные каркасы КПВ-12Т; КПВ-12Н	77
К 73	Пространственные каркасы КПВ-13; КПВ-14	78
К 74	Пространственные каркасы КПВ-15Т; КПВ-15Н	79
К 75	Пространственный каркас КПВ-16	80
К 76	Пространственный каркас КПВ-17	81
К 77	Пространственный каркас КПВ-18	82
К 78	Пространственный каркас КПВ-19	83
К 79	Пространственный каркас КПВ-20	84
К 80	Пространственные каркасы КПВ-21Т; КПВ-21Н	85
К 81	Пространственные каркасы КПВ-22Т; КПВ-22Н	86
К 82	Пространственные каркасы КПВ-23Т; КПВ-23Н	87
К 83	Сборные каркасы СКР-1; СКР-2	88
К 84	Сборные каркасы СКР-3; СКР-4	88
К 85	Сборные каркасы СКР-5Т; СКР-6Т	89
К 86	Сборные каркасы СКР-5Н; СКР-6Н	89
К 87	Сборные каркасы СКР-7; СКР-8	90
К 88	Сборные каркасы СКР-9Т; СКР-9Н	90
К 89	Сборные каркасы СКР-10Т; СКР-10Н	91

Инв. № подл. | Подпись и дата | Взам. инв. №

Выпуск 2-5 "Панели наружных стен трехслойные на жестких связях. Пространственные каркасы" входит в состав серии I.090.I-I/88 "Сборные железобетонные конструкции межвидового применения для крупнопанельных общественных зданий и вспомогательных зданий промышленных предприятий с высотой этажа 3,3 м".

Настоящий выпуск следует рассматривать совместно с выпуском 2-4 "Панели наружных стен трехслойные на жестких связях" и выпуском 2-6 "Панели наружных стен трехслойные на жестких связях. Арматурные и закладные изделия".

В настоящем выпуске разработаны пространственные каркасы наружного слоя, устанавливаемые в форму до бетонирования наружного слоя, и пространственные каркасы внутреннего слоя, устанавливаемые в форму после бетонирования наружного слоя и укладки пакетов утеплителя, а также сборные каркасы, устанавливаемые в нижней зоне панелей с дверными проемами.

Для наружного и внутреннего слоя глухих панелей разработано по одному пространственному каркасу размером на всю панель. С целью удобства при транспортировке и укладке в форму для панелей с оконными и дверными проемами (кроме панелей марок 3 ПСД 30.33 ... , 5 ПСД 29.33 ... и 6 ПСД 29.33 ..., армируемых по типу глухих) разработаны отдельные пространственные каркасы для простенков и перемычек. При этом для простенков и подпроемной перемычки разработаны каркасы для наружного и внутреннего слоев, а для надпроемной перемычки - один каркас, устанавливаемый до бетонирования наружного слоя.

В состав пространственных каркасов наружного слоя входят:

сетки, армирующие наружную поверхность;

каркасы, армирующие грани панелей;

вертикальные каркасы, армирующие ребра, соединяющие наружный и внутренний слои панелей.

Для придания жесткости пространственным каркасам наружного слоя для простенков и подоконных перемычек, представляющих собой разомкнутую П-образную конструкцию, в них включены отдельные стержни, соединяющие плоские каркасы, армирующие ребра, которые должны обрезаться после укладки этих каркасов в форму (например, поз.5 в каркасе КПН-25Т, документ КI5). От этих стержней можно отказаться, если опыт изготовления покажет, что каркасы являются достаточно жесткими при транспортировке без их установки.

В состав пространственных каркасов внутреннего слоя входят сетки, армирующие внутреннюю поверхность панели, и каркасы, которые при укладке в форму упираются в плиты утеплителя, и, таким образом, препятствуют "всплытию утеплителя".

В состав пространственных каркасов надпроемной перемычки входят плоские каркасы, армирующие вертикальные и горизонтальные грани перемычки, гнутые сетки, армирующие полку перемычки, и отдельные стержни, соединяющие плоские каркасы.

Сборка пространственных каркасов должна производиться в кондукторах, обеспечивающих строгую фиксацию плоских арматурных изделий в проектном положении.

Крепление плоских арматурных изделий пространственных каркасов между собой, кроме оговоренных на чертежах случаев, следует осуществлять контактной точечной сваркой с помощью сварочных клещей в соответствии с ГОСТ I4098-85 и ГОСТ I0922-75.

Марки пространственных каркасов имеют буквенно-цифровое обозначение.

Группа букв означает:

КПН - каркас пространственный наружного слоя;

КПВ - каркас пространственный внутреннего слоя.

Наличие последней буквы Т или Н отражает зеркальное отличие каркасов.

Технические требования по изготовлению пространственных каркасов см. в выпуске 0-2 "Указания по заводской технологии изготовления изделий".

НАЧ.ОТД.	ВОЛЫНСКИЙ		I.090.I-I/88. 2-5-ТТ
Н.КОНТР.	ВАСИЛЬЕВА		
ГЛ.КОНСТ	ШАЦ		Технические требования
ГИП	ОСТРОВА..		СТАДИЯ: Р; ЛИСТ: ; ЛИСТОВ: I
ГИП	ОСИНА		ЦНИИЭП торгово-бытовых зданий туристских комплексов

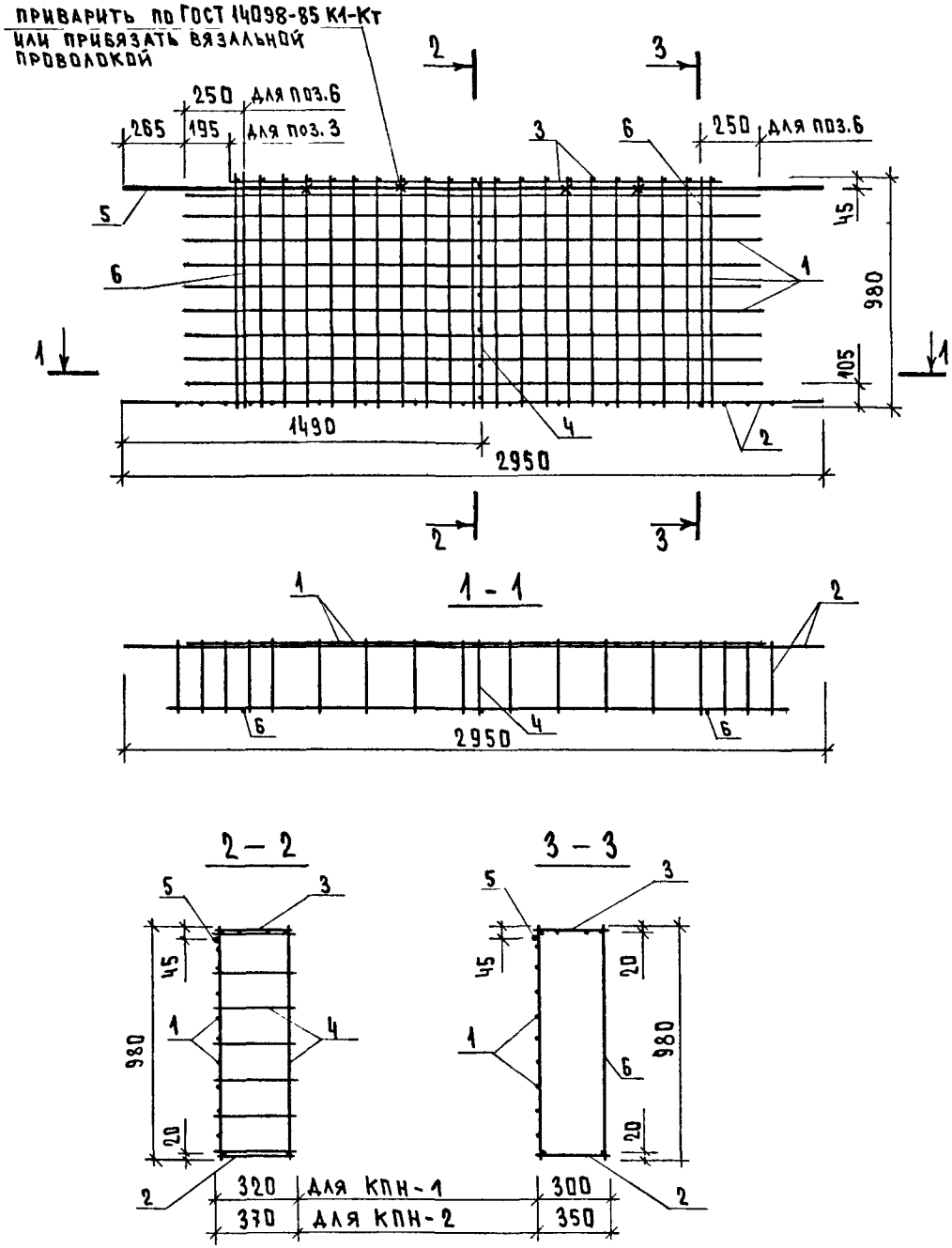

МАРКА ПРОСТРАНСТВЕННОГО КАРКАСА	ПОЗ.	МАРКА АРМАТУРНОГО ИЗДЕЛИЯ	КОЛ.	МАССА, КГ		ОБОЗНАЧЕНИЕ ДОКУМЕНТА
				1 ШТ	ВСЕГО	
КПН-1	1	С-1	1	3.81	3.81	К84
	2	КР-1	1	2.65	2.65	К1
	3	КР-7	1	1.31	1.31	К6
	4	КР-15	1	0.38	0.38	К8
	5	Ф8АIII L= 2950	1	1.17	1.17	Б.Ч
	6	Ф6АIII L= 980	2	0.22	0.44	Б.Ч
	ИТОГО: 9.75					
КПН-2	1	С-1	1	3.81	3.81	К84
	2	КР-2	1	2.73	2.73	К1
	3	КР-8	1	1.41	1.41	К7
	4	КР-16	1	0.41	0.41	К9
	5	Ф8АIII L= 2950	1	1.17	1.17	Б.Ч
	6	Ф6АIII L= 980	2	0.22	0.44	Б.Ч
	ИТОГО: 9.96					

1. В ГРАФЕ "ОБОЗНАЧЕНИЕ ДОКУМЕНТА" ПРИВЕДЕН НОМЕР ДОКУМЕНТА ПО ВЫПУСКУ 1.090.1-1/88. 2-8
2. АРМАТУРА КЛАССА А-III ПО ГОСТ 5781-82

НАЧ.ОТД.	ВОЛЫНСКИЙ	
Н.КОНТР.	ВАСИЛЬЕВА	
ГЛ.КОНСТ	ШАЦ	
ГИП	ОСТРОВА	
ГИП	ОСИНА	
ПРОВЕР	НОСОВА	
РАЗРАБ	ПТИЦЫНА	

1.090.1-1/88. 2-5-К1

ПРОСТРАНСТВЕННЫЕ КАРКАСЫ КПН-1; КПН-2

СТАДИЯ	ЛИСТ	ЛИСТОВ
Р		1

ЦНИИЭП торгово-бытовых зданий туристских комплексов

ВИНОКУР БУРЛАКОВА СТ.ИНЖ РЖ.ГР. СП Т/П ГБЗТК САПР

ВЗАМ.ИНВ ПОДПИСЬ И ДАТА ИНВ. ПОДЛ.

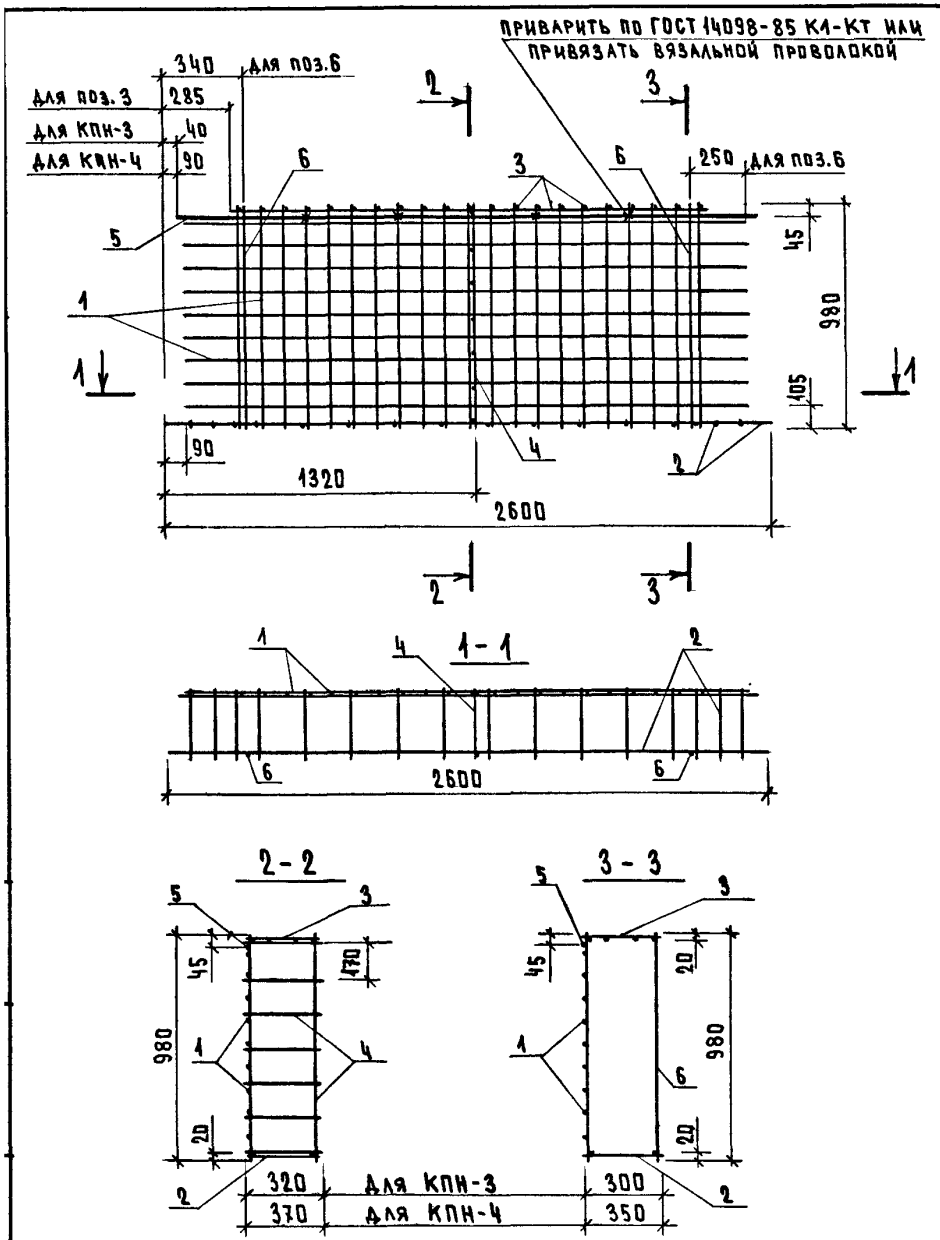

Марка пространственного каркаса	Поз.	Марка арматурного изделия	Кол.	Масса, кг		Обозначение документа
				1 шт	Всего	
КПН-3	1	С-1	1	3.81	3.81	К84
	2	КР-3	1	2.45	2.45	К2
	3	КР-7	1	1.31	1.31	К6
	4	КР-15	1	0.38	0.38	К8
	5	Ф8АIII L= 2520	1	1.00	1.00	Б.Ч
	6	Ф6АIII L= 980	2	0.22	0.44	Б.Ч
	Итого: 9.38					
КПН-4	1	С-1	1	3.81	3.81	К84
	2	КР-4	1	2.46	2.46	К3
	3	КР-8	1	1.41	1.41	К7
	4	КР-16	1	0.41	0.41	К9
	5	Ф8АIII L= 2420	1	0.96	0.96	Б.Ч
	6	Ф6АIII L= 980	2	0.22	0.44	Б.Ч
	Итого: 9.48					

1. В графе "Обозначение документа" приведен номер документа по выпуску 1.090.1-1/88. 2-8
2. Арматура класса А-III по ГОСТ 5781-82

Нач.отд	Вольнский	
Н.контр	Васильева	
Гл.конст	Шац	
Г и п	Острова	
Г и п	Осина	
Провер	Носова	
Разраб	Птицына	

1.090.1-1/88. 2-5-К2

Пространственные каркасы КПН-3; КПН-4

Стадия	Лист	Листов
Р		1

ЦНИИЭП торгово-бытовых зданий туристских комплексов

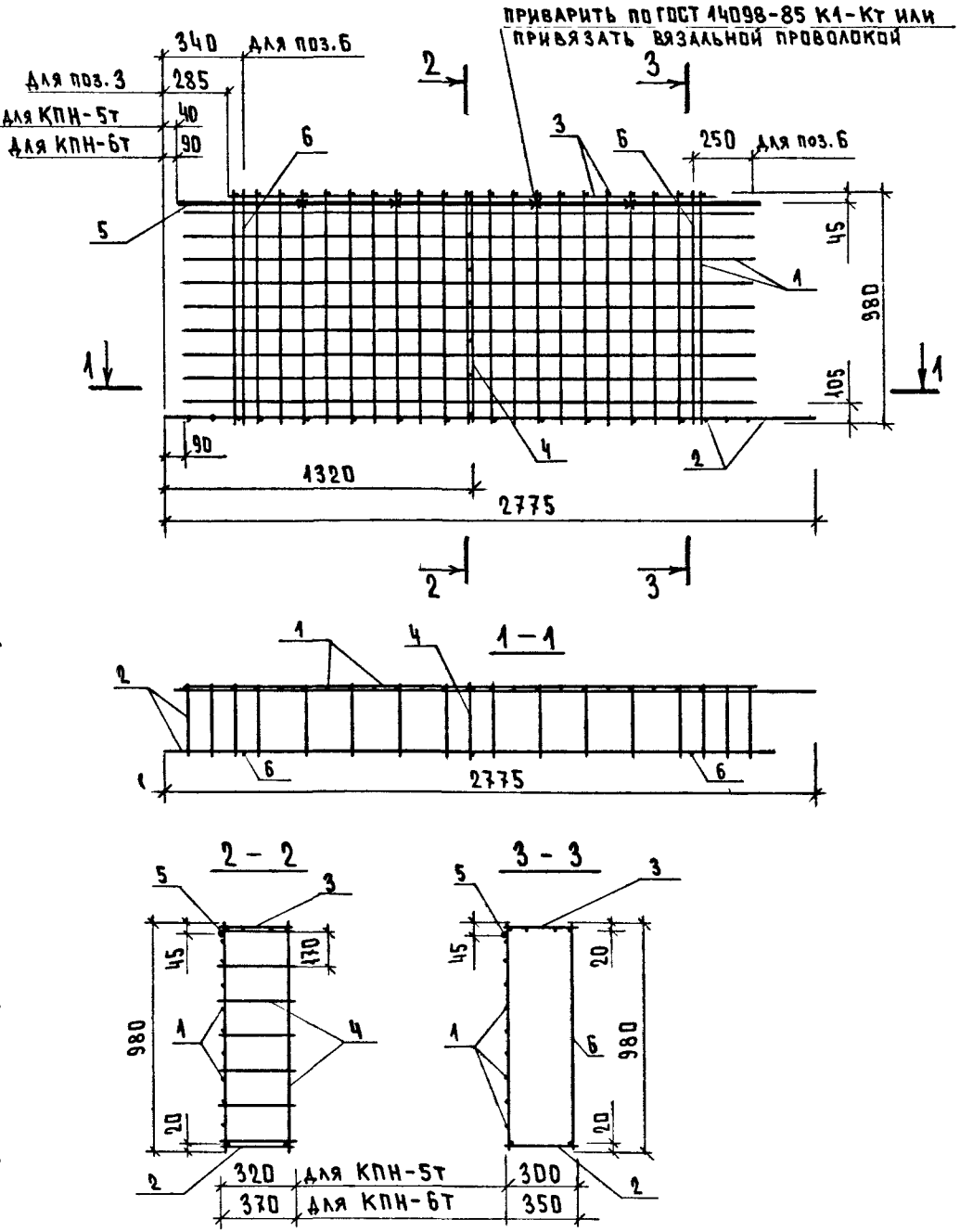

Марка пространственного каркаса	Поз.	Марка арматурного изделия	Кол.	Масса, кг		Обозначение документа
				1 шт	всего	
КПН-5т	1	С-1	1	3.81	3.81	К84
	2	КР-5Т	1	2.54	2.54	К4
	3	КР-7	1	1.31	1.31	К8
	4	КР-15	1	0.38	0.38	К8
	5	Ф8АIII L= 2520	1	1.00	1.00	Б.Ч
	6	Ф6АIII L= 980	2	0.22	0.44	Б.Ч
	Итого: 9.47					
КПН-6т	1	С-1	1	3.81	3.81	К84
	2	КР-6Т	1	2.59	2.59	К5
	3	КР-8	1	1.41	1.41	К7
	4	КР-16	1	0.41	0.41	К9
	5	Ф8АIII L= 2420	1	0.96	0.96	Б.Ч
	6	Ф6АIII L= 980	2	0.22	0.44	Б.Ч
	Итого: 9.61					

1. В графе "Обозначение документа" приведен номер документа по выпуску 1.090.1-1/88. 2-8
2. Арматура класса А-III по ГОСТ 5781-82

Нач.отд.	Вольнский	
Н.контр.	Васильева	
Гл.конст	Шац	
Гип	Острова	
Гип	Осина	
Провер	Носова	
Разраб	Птицына	

1.090.1-1/88. 2-5-КЗ

Пространственные каркасы КПН-5Т, КПН-6Т

Стадия	Лист	Листов
Р		1

ЦНИИЭП торгово-бытовых зданий туристских комплексов

Взам.инв. | Подпись и дата | Инв. подл. | САПР ГБЗТК | ТЛП СП | Вик.Тр. Ст.инж. | Винокур Бурлакова

БЗТК СП СТ ИНЖ БУРЛАКОВА

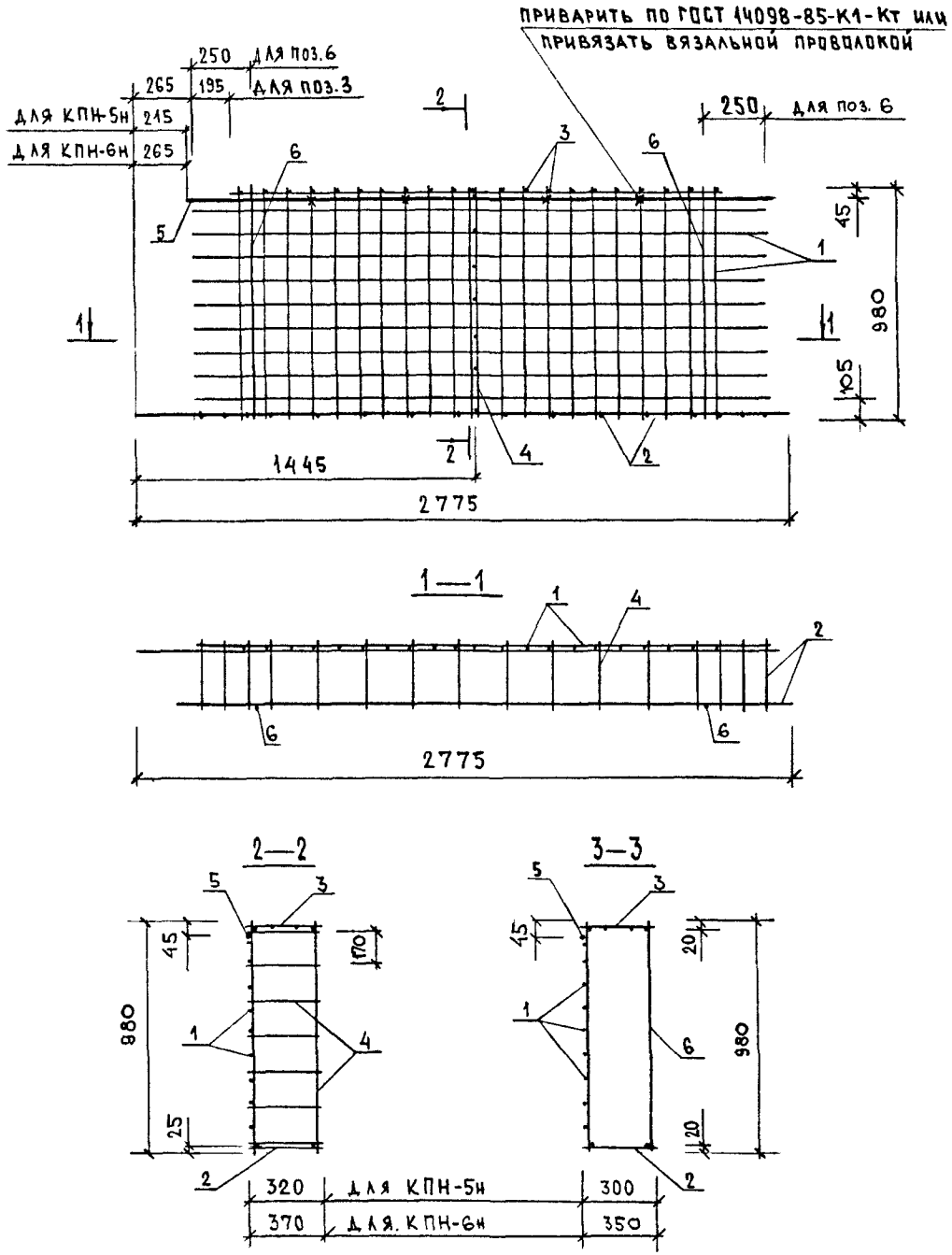

МАРКА ПРОСТРАНСТВЕННОГО КАРКАСА	ПОЗ.	МАРКА АРМАТУРНОГО ИЗДЕЛИЯ	КОЛ.	МАССА, КГ		ОБОЗНАЧЕНИЕ ДОКУМЕНТА
				1 ШТ	ВСЕГО	
КПН-5Н	1	С-1	1	3.81	3.81	К84
	2	КР--5Н	1	2.54	2.54	К4
	3	КР--7	1	1.31	1.31	К6
	4	КР--15	1	0.38	0.38	К8
	5	ФВАIII L= 2520	1	1.00	1.00	Б.Ч
	6	ФбАIII L= 980	2	0.22	0.44	Б.Ч
	ИТОГО: 9.47					
КПН-6Н	1	С-1	1	3.81	3.81	К84
	2	КР--6Н	1	2.59	2.59	К5
	3	КР--8	1	1.41	1.41	К7
	4	КР--16	1	0.41	0.41	К9
	5	ФВАIII L= 2420	1	0.96	0.96	Б.Ч
	6	ФбАIII L= 980	2	0.22	0.44	Б.Ч
	ИТОГО: 9.61					

1. В ГРАФЕ "ОБОЗНАЧЕНИЕ ДОКУМЕНТА" ПРИВЕДЕН НОМЕР ДОКУМЕНТА ПО ВЫПУСКУ 1.090.1-1/88. 2-8
2. АРМАТУРА КЛАССА А-III ПО ГОСТ 5781-82

НАЧ.ОТД.	ВОЛЫНСКИЙ	
Н.КОНТР.	ВАСИЛЬЕВА	
ГЛ.КОНСТ.	ШАЦ	
Г.И.П.	ОСТРОВА	
Г.И.П.	ОСИНА	
ПРОВЕР.	НОСОВА	
РАЗРАБ.	ПТИЦЫНА	

1.090.1-1/88. 2-5-К4

ПРОСТРАНСТВЕННЫЕ КАРКАСЫ КПН-5Н; КПН-6Н

СТАДИЯ	ЛИСТ	ЛИСТОВ
Р		1

ЦНИИЭП торгово-бытовых зданий туристских комплексов

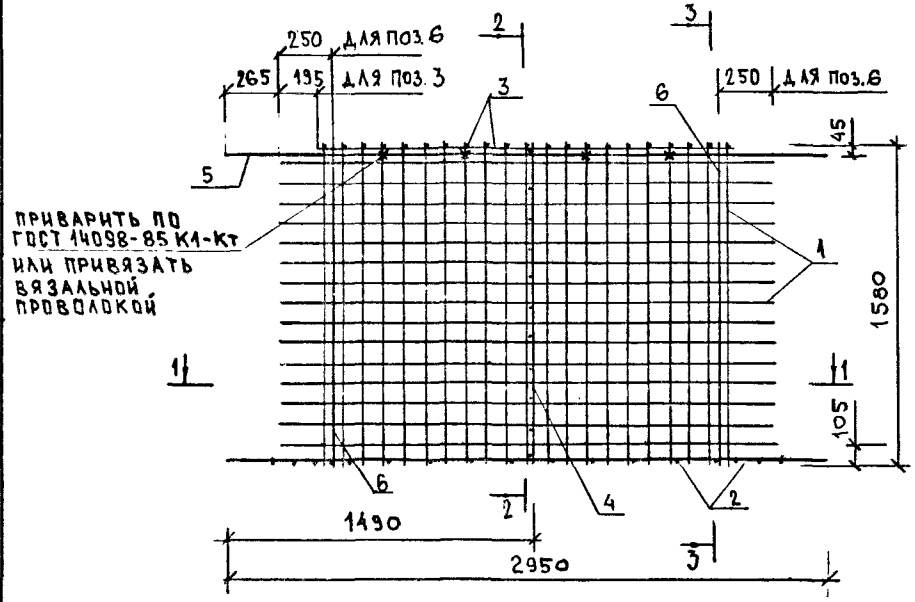

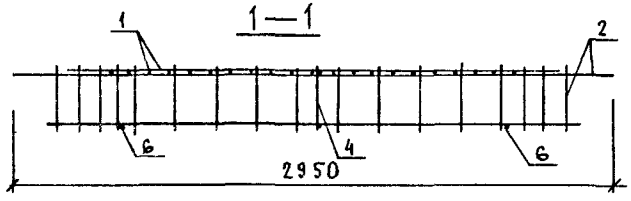

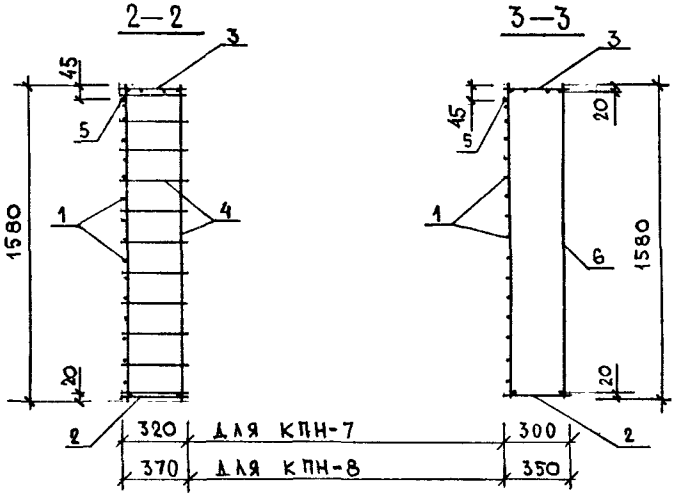

МАРКА ПРОСТРАНСТВЕННОГО КАРКАСА	ПОЗ.	МАРКА АРМАТУРНОГО ИЗДЕЛИЯ	КОЛ.	МАССА, КГ 1 ШТ	МАССА, КГ ВСЕГО	ОБОЗНАЧЕНИЕ ДОКУМЕНТА
КПН-7	1	С-5	1	6.25	6.25	К86
	2	КР-1	1	2.65	2.65	К1
	3	КР-7	1	1.31	1.31	К6
	4	КР-17	1	0.60	0.60	К8
	5	Ф8АIII L= 2950	1	1.17	1.17	Б.Ч
	6	Ф6АIII L= 1580	2	0.35	0.70	Б.Ч
		ИТОГО: 12.68				
КПН-8	1	С-5	1	6.25	6.25	К86
	2	КР-2	1	2.73	2.73	К1
	3	КР-8	1	1.41	1.41	К7
	4	КР-18	1	0.65	0.65	К9
	5	Ф8АIII L= 2950	1	1.17	1.17	Б.Ч
	6	Ф6АIII L= 1580	2	0.35	0.70	Б.Ч
		ИТОГО: 12.91				

1. В ГРАФЕ "ОБОЗНАЧЕНИЕ ДОКУМЕНТА" ПРИВЕДЕН НОМЕР ДОКУМЕНТА ПО ВЫПУСКУ 1.090.1-1/88. 2-8
2. АРМАТУРА КЛАССА АIII ПО ГОСТ 5781-82

НАЧ.ОТД.	ВОЛЫНСКИЙ	
Н.КОНТР.	ВАСИЛЬЕВА	
ГЛ.КОНСТ	ШАЦ	
Г.И.П.	ОСТРОВА	
Г.И.П.	ОСИНА	
ПРОВЕР	НОСОВА	
РАЗРАБ	ПТИЦЫНА	

1.090.1-1/88. 2-5-К5

ПРОСТРАНСТВЕННЫЕ КАРКАСЫ КПН-7; КПН-8

СТАДИЯ	ЛИСТ	ЛИСТОВ
Р		1

ЦНИИЭП ТОРГОВО-БЫТОВЫХ ЗДАНИЙ ТУРИСТСКИХ КОМПЛЕКСОВ

23783 10

САПР ТБЗТК | ТЛП СП | РУК.ГР. СТ.ИНЖ | ВИНОКУР БУРЛАКОВА | ИНВ. ПОДЛ. | ПОДПИСЬ И ДАТА | ВЗАМ.ИНВ.

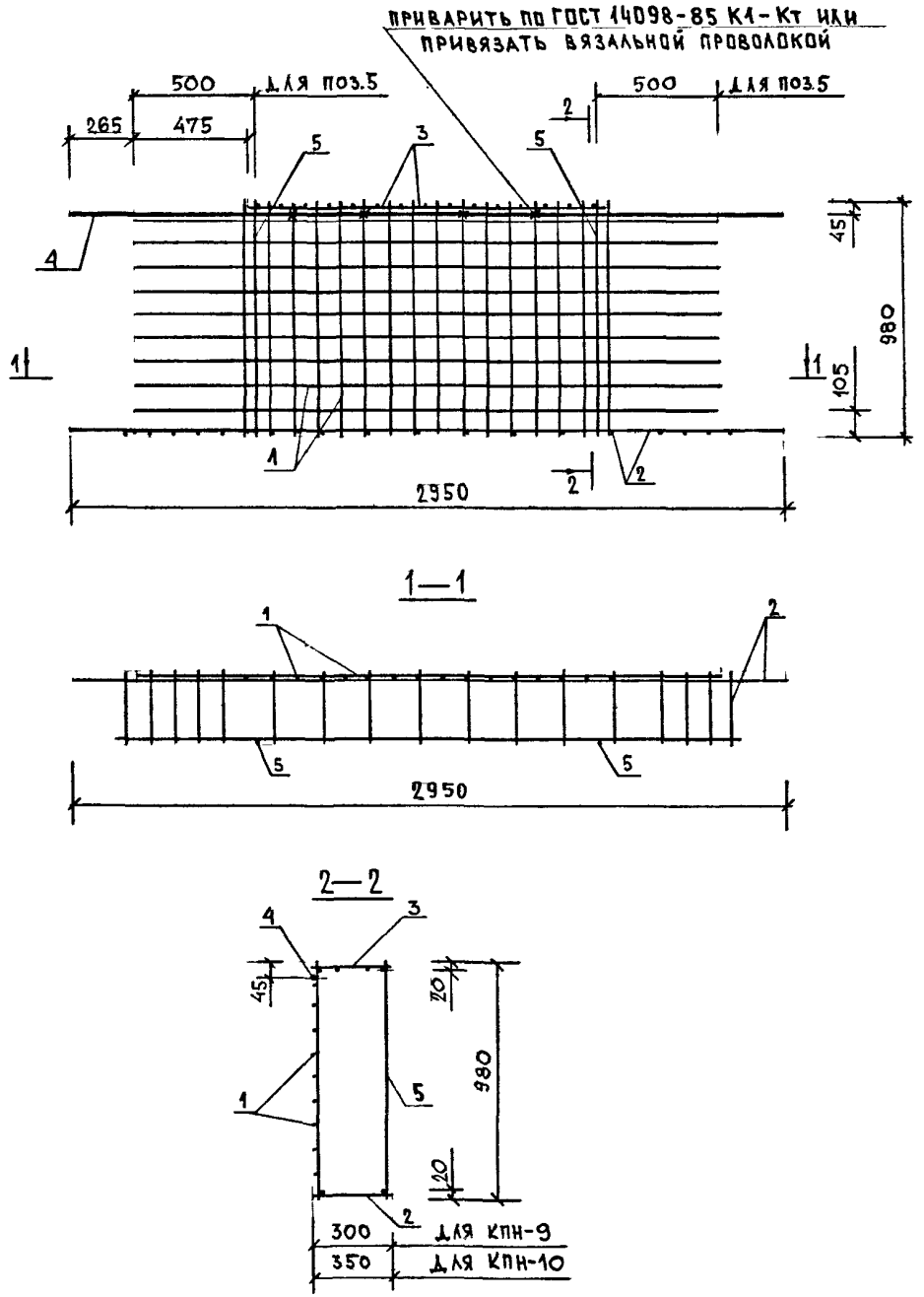

МАРКА ПРОСТРАНСТВЕННОГО КАРКАСА	ПОЗ.	МАРКА АРМАТУРНОГО ИЗДЕЛИЯ	КОЛ.	МАССА, КГ		ОБОЗНАЧЕНИЕ ДОКУМЕНТА
				1 ШТ	ВСЕГО	
КПН-9	1	С-6	1	3.37	3.37	К87
	2	КР-1	1	2.65	2.65	К1
	3	КР-11	1	0.93	0.93	К8
	4	Ф8АIII L= 2950	1	1.17	1.17	Б.Ч
	5	Ф6АIII L= 980	2	0.22	0.44	Б.Ч
	ИТОГО: 8.55					
КПН-10	1	С-6	1	3.37	3.37	К87
	2	КР-2	1	2.73	2.73	К1
	3	КР-12	1	1.00	1.00	К7
	4	Ф8АIII L= 2950	1	1.17	1.17	Б.Ч
	5	Ф6АIII L= 980	2	0.22	0.44	Б.Ч
	ИТОГО: 8.70					

1. В ГРАФЕ "ОБОЗНАЧЕНИЕ ДОКУМЕНТА" ПРИВЕДЕН НОМЕР ДОКУМЕНТА ПО ВЫПУСКУ 1.090.1-1/88. 2-8
2. АРМАТУРА КЛАССА АIII ПО ГОСТ 5781-82

НАЧ.ОТД.	ВОЛЬНСКИЙ	
Н.КОНТР.	ВАСИЛЬЕВА	
ГЛ.КОНСТ.	ФАЦ	
Г.И.О.	ОСТРОВА	
Г.И.О.	ОСИНА	
ПРОВЕР.	НОСОВА	
РАЗРАБ.	ПТИЦЫНА	

1.090.1-1/88. 2-5-К6

ПРОСТРАНСТВЕННЫЕ КАРКАСЫ КПН-9 ; КПН-10

СТАДИЯ	ЛИСТ	ЛИСТОВ
Р		1

ЦНИИЭП торгово-бытовых зданий туристских комплексов

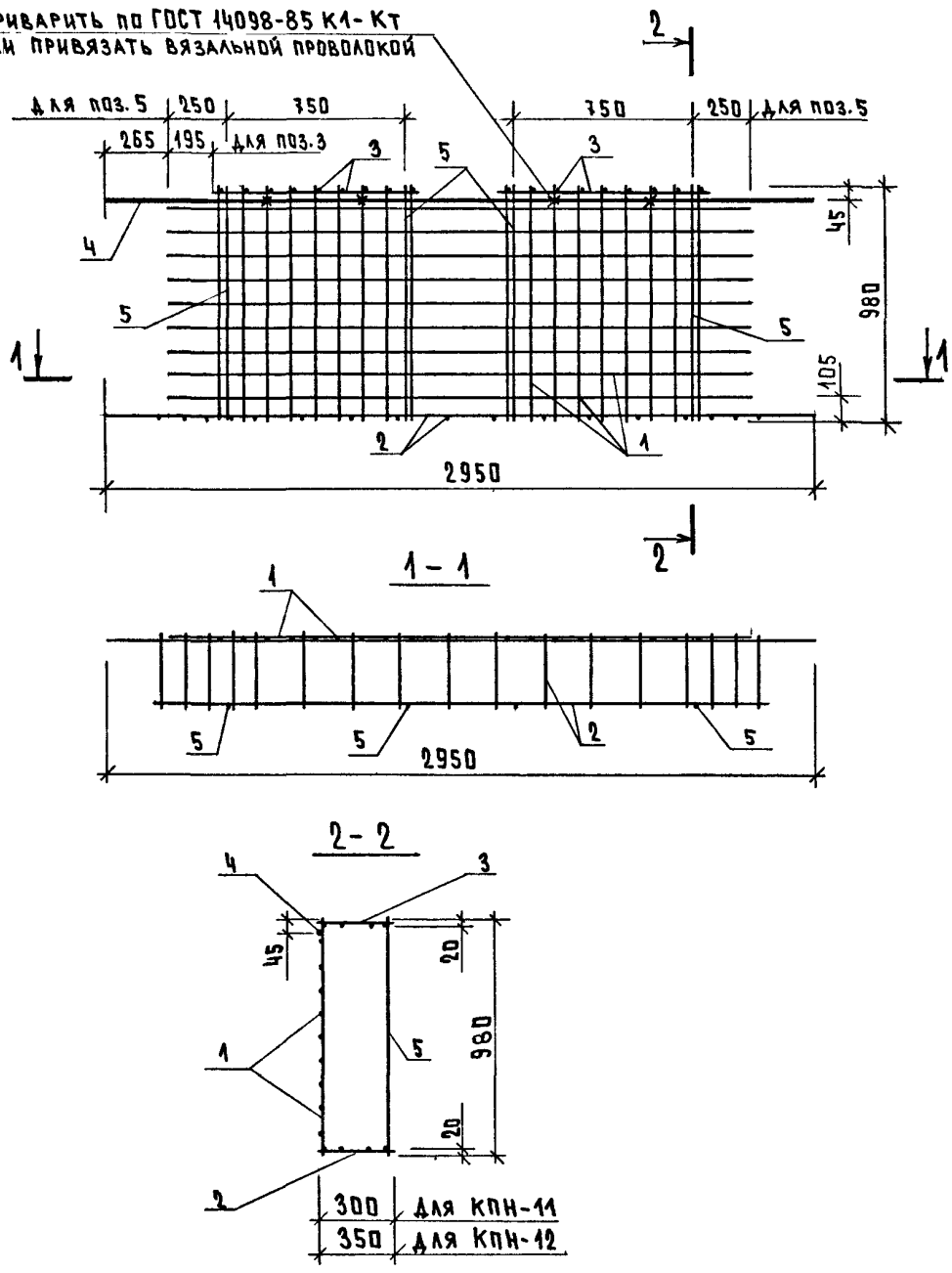

МАРКА ПРОСТРАНСТВЕННОГО КАРКАСА	ПОЗ.	МАРКА АРМАТУРНОГО ИЗДЕЛИЯ	КОЛ.	МАССА, КГ		ОБОЗНАЧЕНИЕ ДОКУМЕНТА
				1 ШТ	ВСЕГО	
КПН-11	1	С-2	1	3.55	3.55	К84
	2	КР-1	1	2.65	2.65	К1
	3	КР-13	2	0.56	1.12	К6
	4	Ф8AIII L= 2950	1	1.17	1.17	Б.Ч
	5	Ф6AIII L= 980	4	0.22	0.87	Б.Ч
	ИТОГО: 9.35					
КПН-12	1	С-2	1	3.55	3.55	К84
	2	КР-2	1	2.73	2.73	К1
	3	КР-14	2	0.60	1.20	К7
	4	Ф8AIII L= 2950	1	1.17	1.17	Б.Ч
	5	Ф6AIII L= 980	4	0.22	0.87	Б.Ч
	ИТОГО: 9.51					

1. В ГРАФЕ "ОБОЗНАЧЕНИЕ ДОКУМЕНТА" ПРИВЕДЕН НОМЕР ДОКУМЕНТА ПО ВЫПУСКУ 1.090.1-1/88. 2-8
2. АРМАТУРА КЛАССА А-III ПО ГОСТ 5781-82

НАЧ.ОТД.	ВОЛЬФСКИЙ	
Н.КОНТР.	ВАСИЛЬЕВА	
ГЛ.КОНСТ.	ШАЦ	
Г И П	ОСТРОВА	
Г И П	ОСИНА	
ПРОВЕР.	НОСОВА	
РАЗРАБ.	ПТИЦИНА	

1.090.1-1/88. 2-5-К 7

ПРОСТРАНСТВЕННЫЕ КАРКАСЫ КПН-11; КПН-12

СТАДИЯ	ЛИСТ	ЛИСТОВ
Р		1

ЦНИИЭП торгово-бытовых зданий туристских комплексов

САПР	ТЕХТК
Т.ЛП	СП
РУК.ГР.	СТ.ИНЖ.
ВИНОКУР	БУРЛАКОВА

ИНВ. ПОДЛ. | ПОДПИСЬ И ДАТА | ВЗАМ.ИНВ.

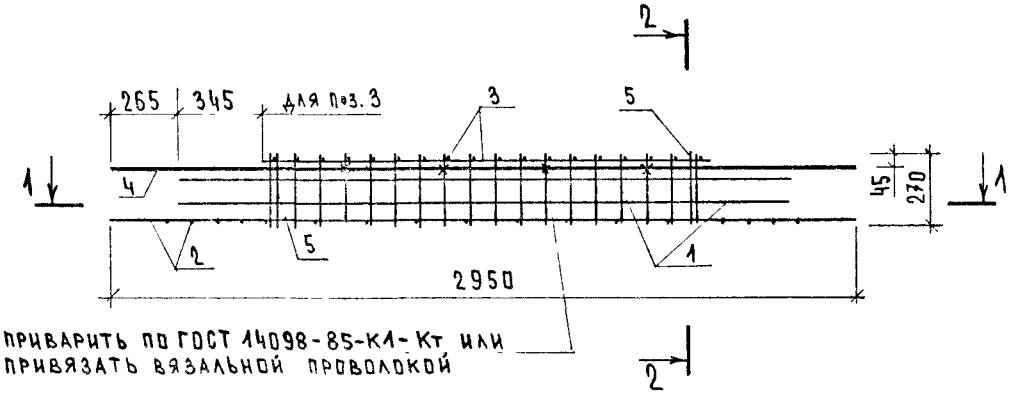

1 — 1

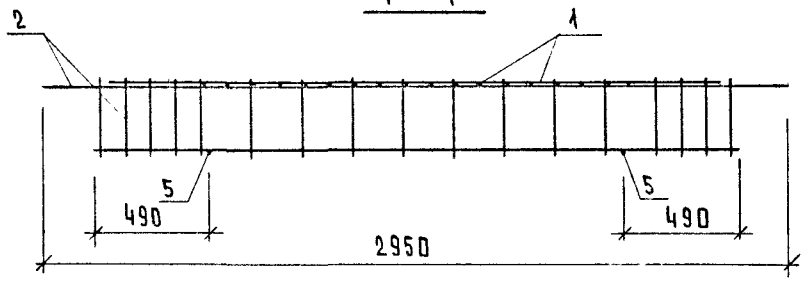

2 - 2

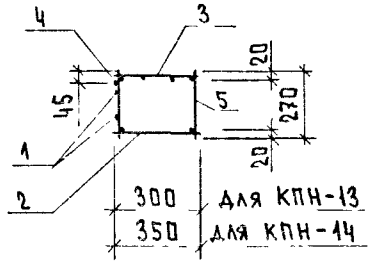

МАРКА ПРОСТРАНСТВЕННОГО КАРКАСА	ПОЗ.	МАРКА АРМАТУРНОГО ИЗДЕЛИЯ	КОЛ.	МАССА, КГ		ОБОЗНАЧЕНИЕ ДОКУМЕНТА
				1 ШТ	ВСЕГО	
КПН-13	1	С-4	1	0.87	0.87	К85
	2	КР-1	1	2.65	2.65	К1
	3	КР-9	1	1.12	1.12	К6
	4	Ф8АIII L= 2950	1	1.17	1.17	Б.Ч
	5	Ф6АIII L= 270	2	0.06	0.12	Б.Ч
	ИТОГО: 5.93					
КПН-14	1	С-4	1	0.87	0.87	К85
	2	КР-2	1	2.73	2.73	К1
	3	КР-10	1	1.20	1.20	К7
	4	Ф8АIII L= 2950	1	1.17	1.17	Б.Ч
	5	Ф6АIII L= 270	2	0.06	0.12	Б.Ч
	ИТОГО: 6.09					

1. В ГРАФЕ "ОБОЗНАЧЕНИЕ ДОКУМЕНТА" ПРИВЕДЕН НОМЕР ДОКУМЕНТА ПО ВЫПУСКУ 1.090.1-1/88. 2-8
2. АРМАТУРА КЛАССА AIII ПО ГОСТ 5781-82

НАЧ.ОТД.	ВОЛЬНСКИЙ		1.090.1-1/88. 2-5-К8
Н.КОНТР.	ВАСИЛЬЕВА		
ГЛ.КОНСТ.	ШАЦ		ПРОСТРАНСТВЕННЫЕ КАРКАСЫ КПН-13; КПН-14
Г.И.О.	ОСТРОВА		СТАДИЯ Р; ЛИСТ; ЛИСТОВ 1
Г.И.О.	ОСИНА		ЦНИИЭП торгово-бытовых зданий туристских комплексов
ПРОВЕР.	НОСОВА		
РАЗРАБ.	ПТИЦИНА		

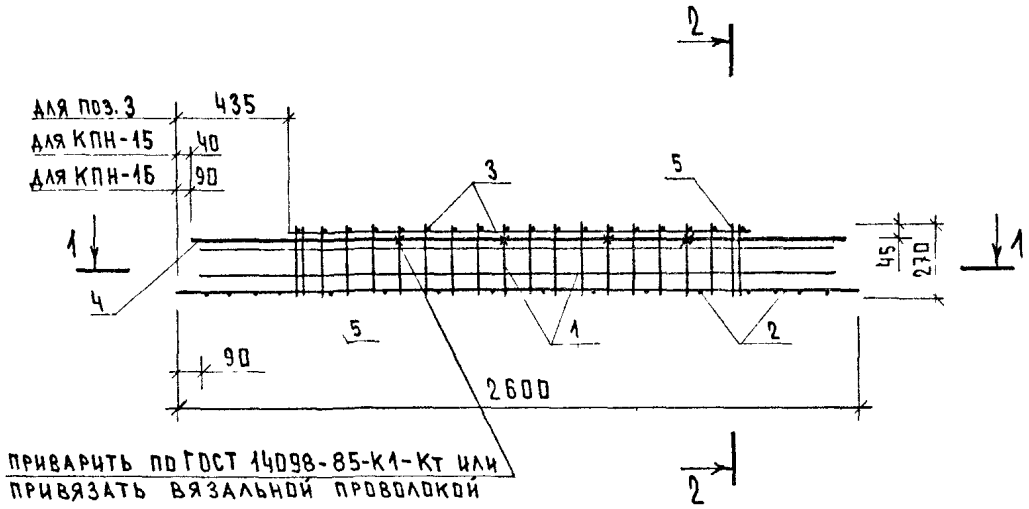

1 – 1

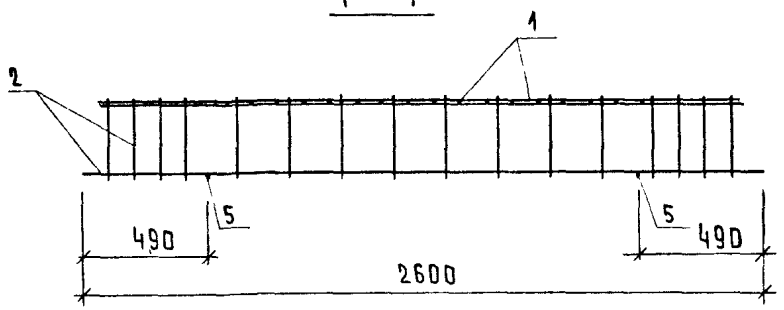

2 – 2

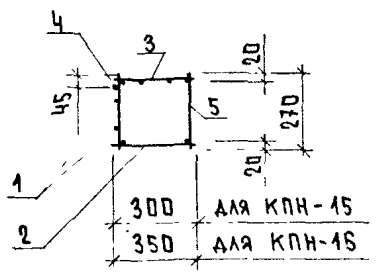

Марка пространственного каркаса	Поз.	Марка арматурного изделия	Кол.	Масса, кг		Обозначение документа
				1 шт	Всего	
КПН-15	1	С-4	1	0.87	0.87	К85
	2	КР-3	1	2.45	2.45	К2
	3	КР-9	1	1.12	1.12	К6
	4	Ф8АIII L= 2520	1	1.00	1.00	Б.Ч
	5	Ф6АIII L= 270	2	0.06	0.12	Б.Ч
		ИТОГО: 5.56				
КПН-16	1	С-4	1	0.87	0.87	К85
	2	КР-4	1	2.46	2.46	К3
	3	КР-10	1	1.20	1.20	К7
	4	Ф8АIII L= 2420	1	0.96	0.96	Б.Ч
	5	Ф6АIII L= 270	2	0.06	0.12	Б.Ч
		ИТОГО: 5.61				

1. В ГРАФЕ "ОБОЗНАЧЕНИЕ ДОКУМЕНТА" ПРИВЕДЕН НОМЕР ДОКУМЕНТА ПО ВЫПУСКУ 1.090.1-1/88. 2-8
2. АРМАТУРА КЛАССА А-III ПО ГОСТ 5781-82

Нач.отд.	Волынский		1.090.1-1/88. 2-5-К9
Н.контр	Васильева		
Гл.конст	Шац		Пространственные каркасы КПН-15; КПН-16
Г и п	Острова		Стадия Р; Лист; Листов 1
Г и п	Осина		ЦНИИЭП торгово-бытовых зданий туристских комплексов
Провер	Носова		
Разраб	Птицына		

САПР ГБЗТК | ТЛП СП | РЖ.ГР СТ ИНЖ | ВИНОКУР БУРЛАКОВА

Инв. подл | Подпись и дата | Взам инв.

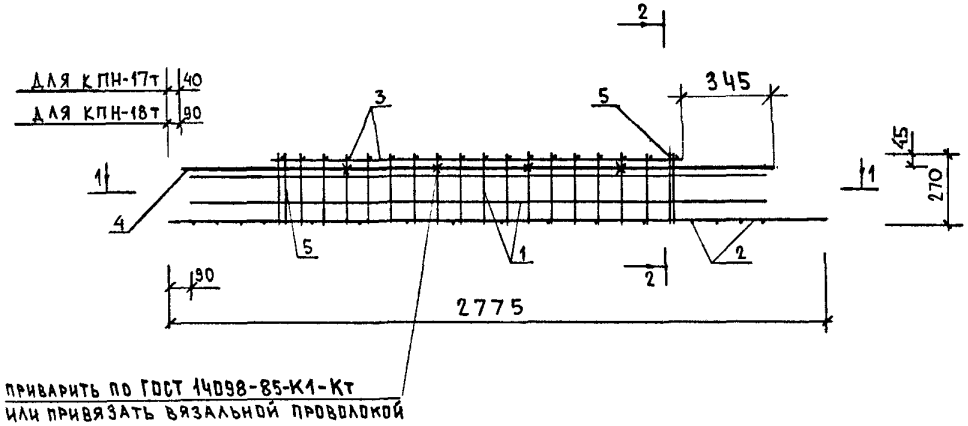

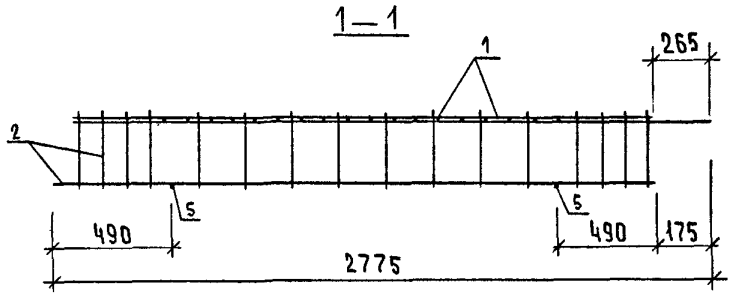

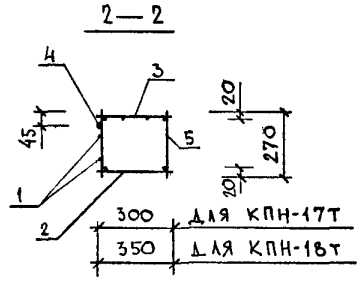

МАРКА ПРОСТРАНСТВЕННОГО КАРКАСА	ПОЗ.	МАРКА АРМАТУРНОГО ИЗДЕЛИЯ	КОЛ.	МАССА, КГ		ОБОЗНАЧЕНИЕ ДОКУМЕНТА
				1 ШТ	ВСЕГО	
КПН-17Т	1	С-4	1	0.87	0.87	К85
	2	КР-5Т	1	2.54	2.54	К4
	3	КР-9	1	1.12	1.12	К6
	4	Ф8АIII L= 2520	1	1.00	1.00	Б.Ч
	5	Ф6АIII L= 270	2	0.06	0.12	Б.Ч
	ИТОГО: 5.65					
КПН-18Т	1	С-4	1	0.87	0.87	К85
	2	КР-6Т	1	2.59	2.59	К5
	3	КР-10	1	1.20	1.20	К7
	4	Ф8АIII L= 2420	1	0.96	0.96	Б.Ч
	5	Ф6АIII L= 270	2	0.06	0.12	Б.Ч
	ИТОГО: 5.74					

1. В ГРАФЕ "ОБОЗНАЧЕНИЕ ДОКУМЕНТА" ПРИВЕДЕН НОМЕР ДОКУМЕНТА ПО ВЫПУСКУ 1.090.1-1/88. 2-8
2. АРМАТУРА КЛАССА А-III ПО ГОСТ 5781-82

НАЧ.ОТД.	ВОЛЫНСКИЙ	
Н.КОНТР.	ВАСИЛЬЕВА	
ГЛ.КОНСТ	ШАЦ	
Г И П	ОСТРОВА	
Г И П	ОСИНА	
ПРОВЕР	НОСОВА	
РАЗРАБ	ПТИЦЫНА	

1.090.1-1/88. 2-5-К10

ПРОСТРАНСТВЕННЫЕ КАРКАСЫ КПН-17Т; КПН-18Т

СТАДИЯ	ЛИСТ	ЛИСТОВ
Р		1

ЦНИИЭП торгово-бытовых зданий туристских комплексов

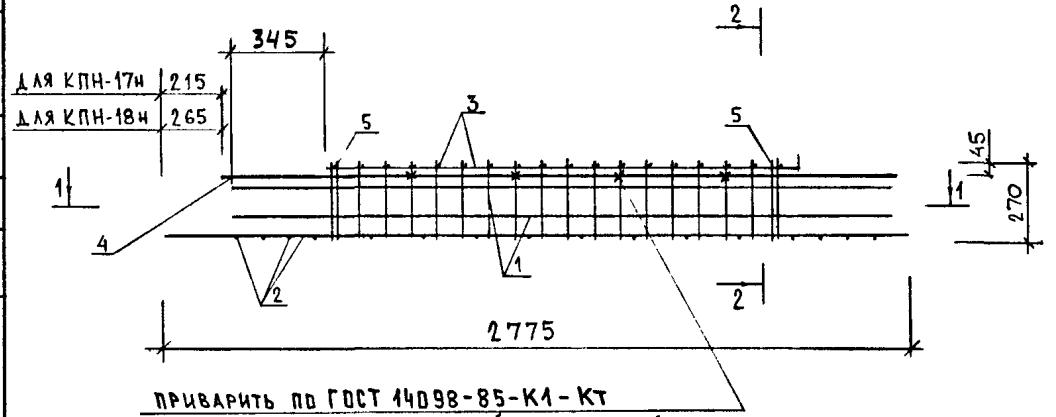

1—1

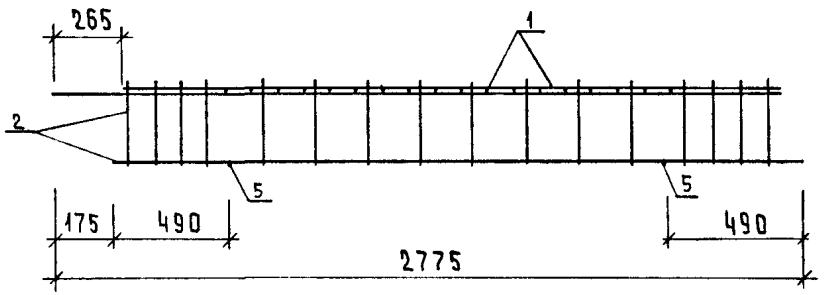

2—2

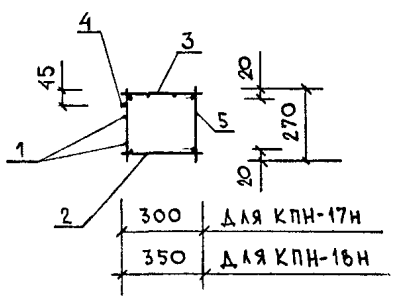

МАРКА ПРОСТРАНСТВЕННОГО КАРКАСА	ПОЗ.	МАРКА АРМАТУРНОГО ИЗДЕЛИЯ	КОЛ.	МАССА, КГ		ОБОЗНАЧЕНИЕ ДОКУМЕНТА
				1 ШТ	ВСЕГО	
КПН-17Н	1	С-4	1	0.87	0.87	К85
	2	КР-5Н	1	2.54	2.54	К4
	3	КР-9	1	1.12	1.12	К6
	4	Ф8АIII L= 2520	1	1.00	1.00	Б.Ч
	5	Ф6АIII L= 270	2	0.06	0.12	Б.Ч
	ИТОГО: 5.65					
КПН-18Н	1	С-4	1	0.87	0.87	К85
	2	КР-6Н	1	2.59	2.59	К5
	3	КР-10	1	1.20	1.20	К7
	4	Ф8АIII L= 2420	1	0.96	0.96	Б.Ч
	5	Ф6АIII L= 270	2	0.06	0.12	Б.Ч
	ИТОГО: 5.74					

1. В ГРАФЕ "ОБОЗНАЧЕНИЕ ДОКУМЕНТА" ПРИВЕДЕН НОМЕР ДОКУМЕНТА ПО ВЫПУСКУ 1.090.1-1/88. 2-8
2. АРМАТУРА КЛАССА А-III ПО ГОСТ 5781-82

НАЧ.ОТД.	ВОЛЫНСКИЙ	
Н.КОНТР.	ВАСИЛЬЕВА	
ГЛ.КОНСТ	ШАЦ	
ГИП	ОСТРОЕВ А	
ГИП	ОСИНА	
ПРОВЕР	НОСОВА	
РАЗРАБ	ПТИЦЫНА	

1.090.1-1/88. 2-5-К11

ПРОСТРАНСТВЕННЫЕ КАРКАСЫ КПН-17Н; КПН-18Н

СТАДИЯ	ЛИСТ	ЛИСТОВ
Р		1

ЦНИИЭП ТОРГОВО-БЫТОВЫХ ЗДАНИЙ ТУРИСТСКИХ КОМПЛЕКСОВ

ВИНОКУР	БУРЛАКОВА		
РУК.ГР	СТ.ИНЖ		
ТИП	СП		
САПР	ТБЗТК		

ВЗАМ.ИНВ. | ПОДПИСЬ И ДАТА | ИНВ. ПОДЛ.

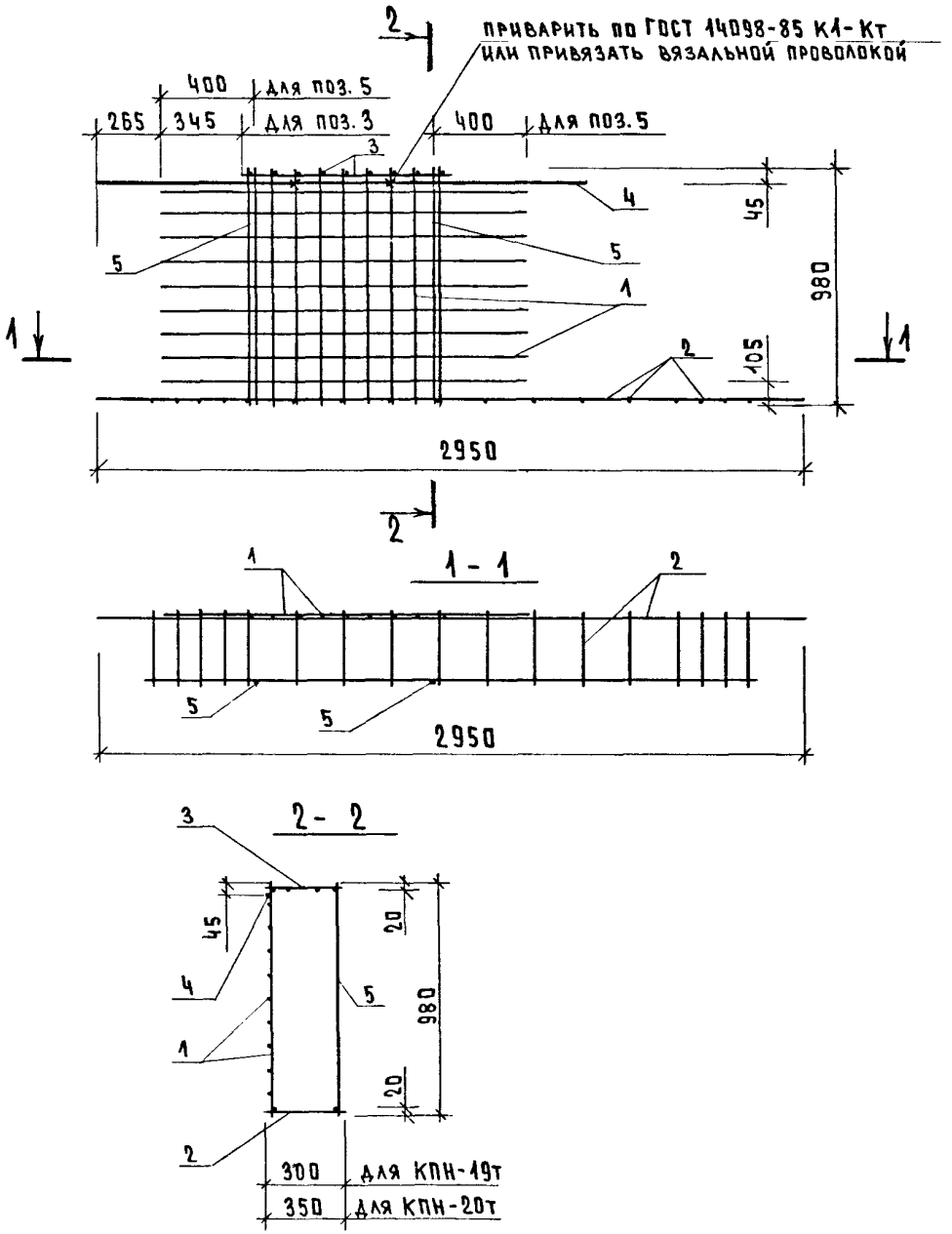

МАРКА ПРОСТРАНСТВЕННОГО КАРКАСА	ПОЗ.	МАРКА АРМАТУРНОГО ИЗДЕЛИЯ	КОЛ.	МАССА, КГ		ОБОЗНАЧЕНИЕ ДОКУМЕНТА
				1 ШТ	ВСЕГО	
КПН-19Т	1	С-7	1	2.03	2.03	К87
	2	КР-1	1	2.65	2.65	К1
	3	КР-13	1	0.56	0.56	К6
	4	Ø8AIII L= 2050	1	0.81	0.81	Б.Ч
	5	Ø6AIII L= 980	2	0.22	0.44	Б.Ч
	ИТОГО: 6.48					
КПН-20Т	1	С-7	1	2.03	2.03	К87
	2	КР-2	1	2.73	2.73	К1
	3	КР-14	1	0.60	0.60	К7
	4	Ø8AIII L= 2050	1	0.81	0.81	Б.Ч
	5	Ø6AIII L= 980	2	0.22	0.44	Б.Ч
	ИТОГО: 6.60					

1. В ГРАФЕ "ОБОЗНАЧЕНИЕ ДОКУМЕНТА" ПРИВЕДЕН НОМЕР ДОКУМЕНТА ПО ВЫПУСКУ 1.090.1-1/88. 2-8
2. АРМАТУРА КЛАССА А-III ПО ГОСТ 5781-82

НАЧ.ОТД.	ВОЛЫНСКИЙ	
Н.КОНТР.	ВАСИЛЬЕВА	
ГЛ.КОНСТ	ШАЦ	
Г И П	ОСТРОВА	
Г И П	ОСИНА	
ПРОВЕР	НОСОВА	
РАЗРАБ	ПТИЦЫНА	

1.090.1-1/88. 2-5-К12

ПРОСТРАНСТВЕННЫЕ КАРКАСЫ КПН-19Т; КПН-20Т

СТАДИЯ	ЛИСТ	ЛИСТОВ
Р		1

ЦНИИЭП торгово-бытовых зданий туристских комплексов

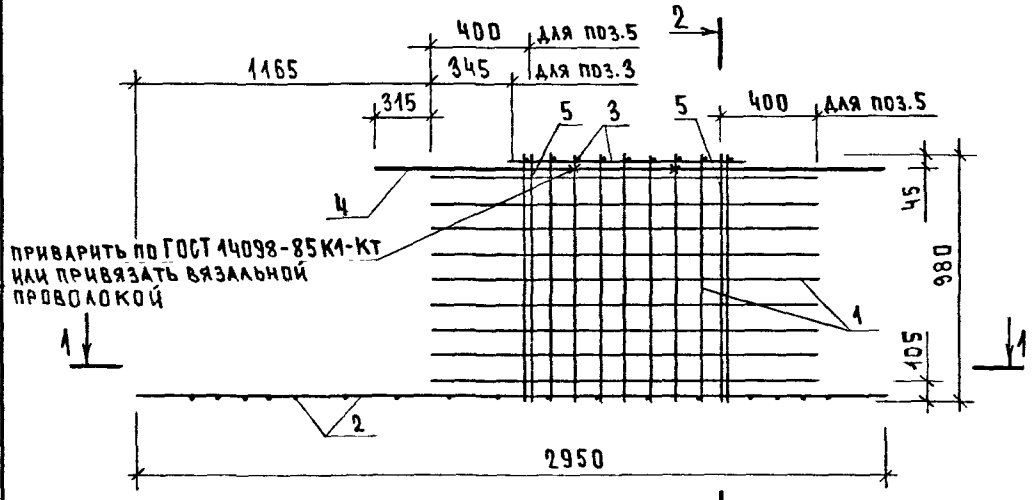

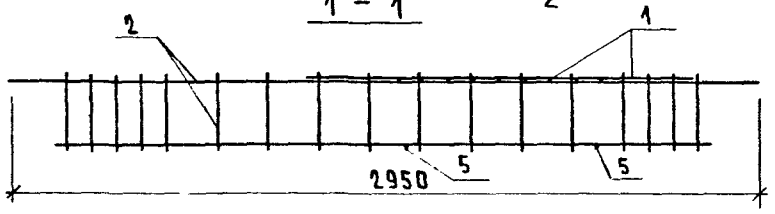

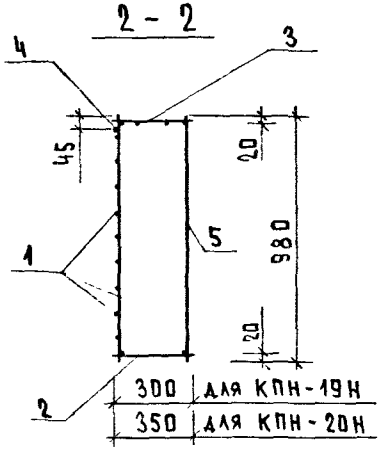

МАРКА ПРОСТРАНСТВЕННОГО КАРКАСА	ПОЗ.	МАРКА АРМАТУРНОГО ИЗДЕЛИЯ	КОЛ.	МАССА, КГ		ОБОЗНАЧЕНИЕ ДОКУМЕНТА
				1 ШТ	ВСЕГО	
КПН-19Н	1	С-7	1	2.03	2.03	К87
	2	КР-1	1	2.65	2.65	К1
	3	КР-13	1	0.56	0.56	К6
	4	Ф8AIII L= 2050	1	0.81	0.81	Б.Ч
	5	Ф6AIII L= 980	2	0.22	0.44	Б.Ч
	ИТОГО: 6.48					
КПН-20Н	1	С-7	1	2.03	2.03	К87
	2	КР-2	1	2.73	2.73	К1
	3	КР-14	1	0.60	0.60	К7
	4	Ф8AIII L= 2050	1	0.81	0.81	Б.Ч
	5	Ф6AIII L= 980	2	0.22	0.44	Б.Ч
	ИТОГО: 6.60					

1. В ГРАФЕ "ОБОЗНАЧЕНИЕ ДОКУМЕНТА" ПРИВЕДЕН НОМЕР ДОКУМЕНТА ПО ВЫПУСКУ 1.090.1-1/88. 2-8
2. АРМАТУРА КЛАССА A-III ПО ГОСТ 5781-82

НАЧ.ОТД.	ВОЛЬНСКИЙ		
Н.КОНТР.	ВАСИЛЬЕВА		
ГЛ.КОНСТ	ШАЦ		
ГИП	ОСТРОВА		
ГИП	ОСИНА		
ПРОВЕР	НОСОВА		
РАЗРАБ	ПТИЦЫНА		

1.090.1-1/88. 2-5-К13

ПРОСТРАНСТВЕННЫЕ КАРКАСЫ КПН-19Н; КПН-20Н

СТАДИЯ	ЛИСТ	ЛИСТОВ
Р		1

ЦНИИЭП торгово-бытовых зданий туристских комплексов

ВИНОКУР | БУРЛАКОВА | РУК.ГР. | СТ.ИНЖ. | ТЛП | СП | САПР | ТЕЗТК

ВЗАМ.ИНВ. | ПОДПИСЬ И ДАТА | ИНВ. ПОДЛ.

23783 18

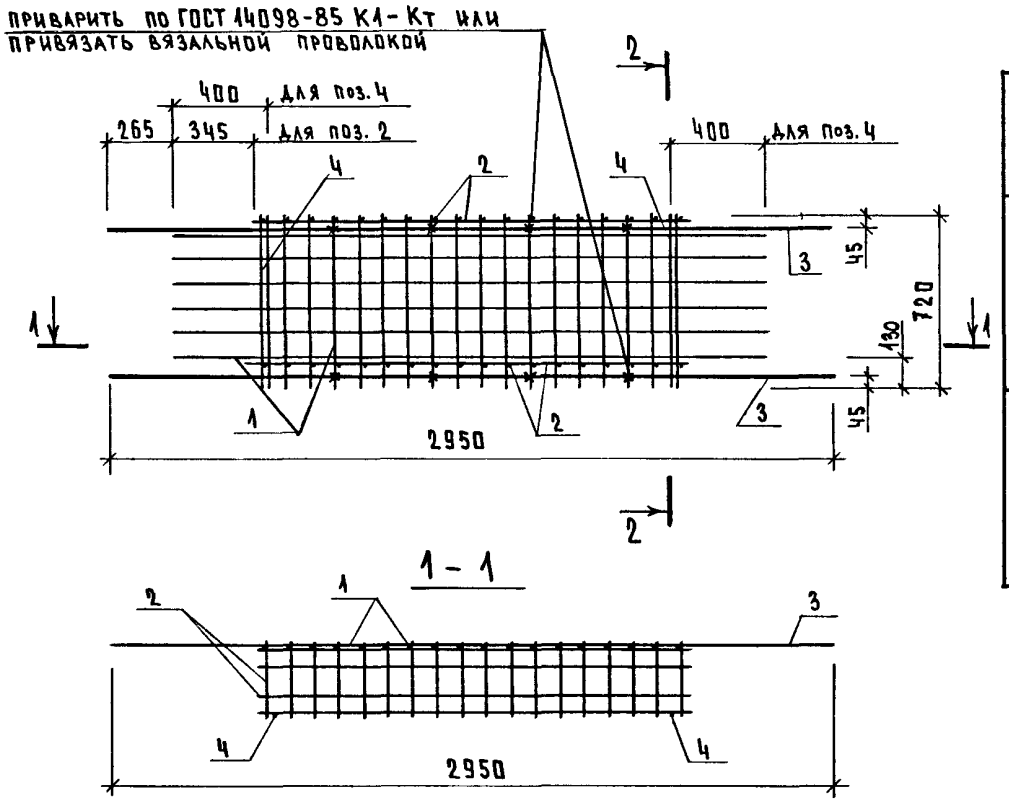

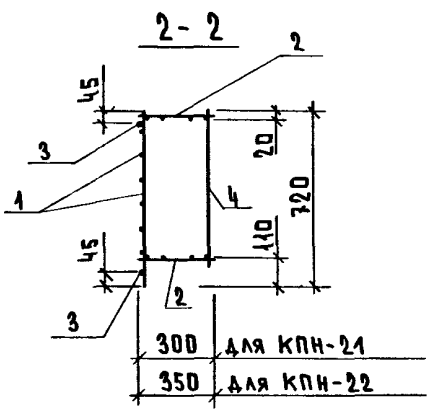

МАРКА ПРОСТРАНСТВЕННОГО КАРКАСА	ПОЗ.	МАРКА АРМАТУРНОГО ИЗДЕЛИЯ	КОЛ.	МАССА, КГ		ОБОЗНАЧЕНИЕ ДОКУМЕНТА
				1 ШТ	ВСЕГО	
КПН-21	1	С-3	1	2.47	2.47	К85
	2	КР-9	2	1.12	2.24	К6
	3	Ф8АIII L= 2950	2	1.17	2.33	Б.Ч
	4	Ф6АIII L= 630	2	0.14	0.28	Б.Ч
	ИТОГО: 7.32					
КПН-22	1	С-3	1	2.47	2.47	К85
	2	КР-10	2	1.20	2.40	К7
	3	Ф8АIII L= 2950	2	1.17	2.33	Б.Ч
	4	Ф6АIII L= 630	2	0.14	0.28	Б.Ч
	ИТОГО: 7.48					

1. В ГРАФЕ "ОБОЗНАЧЕНИЕ ДОКУМЕНТА" ПРИВЕДЕН НОМЕР ДОКУМЕНТА ПО ВЫПУСКУ 1.090.1-1/88. 2-8
2. АРМАТУРА КЛАССА А-III ПО ГОСТ 5781-82

НАЧ.ОТД.	ВОЛЫНСКИЙ	
Н.КОНТР.	ВАСИЛЬЕВА	
ГЛ.КОНСТ	ШАЦ	
ГИП	ОСТРОВА	
ГИП	ОСИНА	
ПРОВЕР	НОСОВА	
РАЗРАБ	ПТИЦЫНА	

1.090.1-1/88. 2-5-К14

ПРОСТРАНСТВЕННЫЕ КАРКАСЫ КПН-21; КПН-22

СТАДИЯ	ЛИСТ	ЛИСТОВ
Р		1

ЦНИИЭП торгово-бытовых зданий туристских комплексов

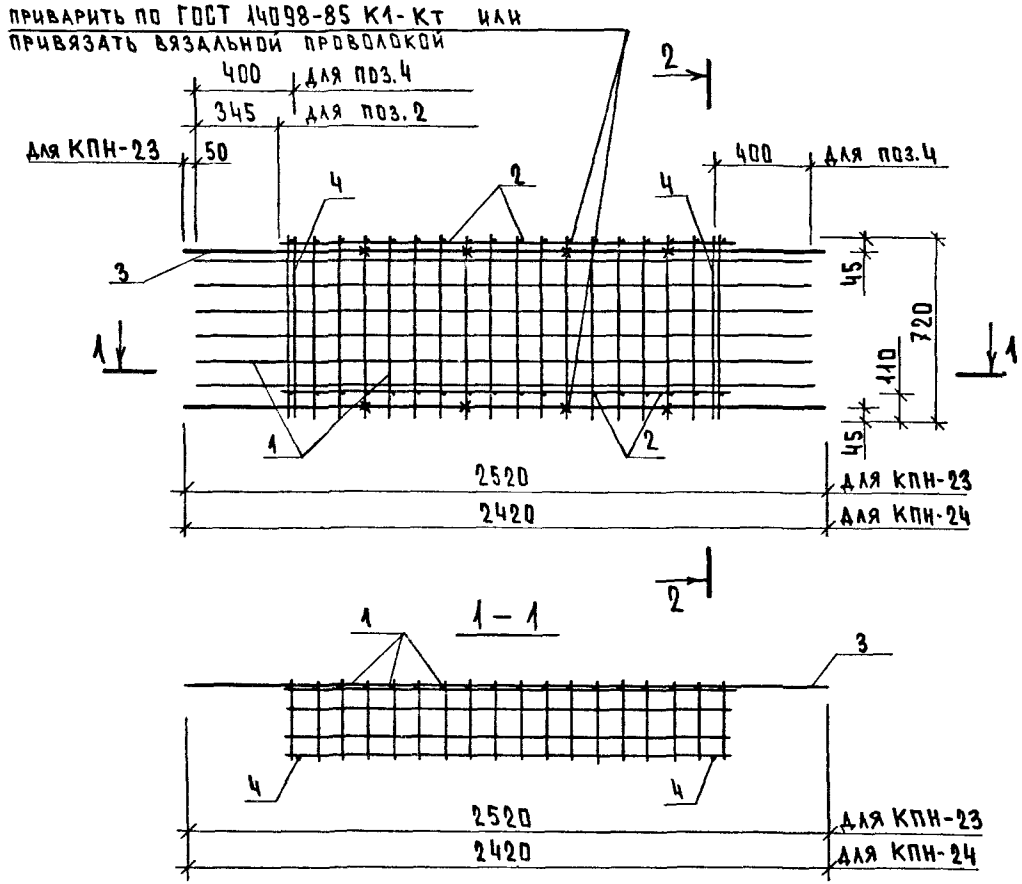

МАРКА ПРОСТРАНСТВЕННОГО КАРКАСА	ПОЗ.	МАРКА АРМАТУРНОГО ИЗДЕЛИЯ	КОЛ.	МАССА, КГ		ОБОЗНАЧЕНИЕ ДОКУМЕНТА
				1 ШТ	ВСЕГО	
КПН-23	1	С-3	1	2.47	2.47	К85
	2	КР-9	2	1.12	2.24	К6
	3	Ф8АIII L= 2520	2	1.00	1.99	Б.Ч
	4	Ф6АIII L= 630	2	0.14	0.28	Б.Ч
	ИТОГО: 6.98					
КПН-24	1	С-3	1	2.47	2.47	К85
	2	КР-10	2	1.20	2.40	К7
	3	Ф8АIII L= 2420	2	0.96	1.91	Б.Ч
	4	Ф6АIII L= 630	2	0.14	0.28	Б.Ч
	ИТОГО: 7.06					

1. В ГРАФЕ "ОБОЗНАЧЕНИЕ ДОКУМЕНТА" ПРИВЕДЕН НОМЕР ДОКУМЕНТА ПО ВЫПУСКУ 1.090.1-1/88. 2-8
2. АРМАТУРА КЛАССА А-III ПО ГОСТ 5781-82

НАЧ.ОТД.	ВОЛЬНСКИЙ		
Н.КОНТР.	ВАСИЛЬЕВА		
ГЛ.КОНСТ	ШАЦ		
ГИП	ОСТРОВА		
ГИП	ОСИНА		
ПРОВЕР	НОСОВА		
РАЗРАБ	ПТИЦЫНА		

1.090.1-1/88. 2-5-К 15

ПРОСТРАНСТВЕННЫЕ КАРКАСЫ КПН-23; КПН-24

СТАДИЯ	ЛИСТ	ЛИСТОВ
Р		1

ЦНИИЭП торгово-бытовых зданий туристских комплексов

23783 20

ВИНОКУР БУРЛАКОВА РУК.ГР. СТ.ИНЖ. Т.ЛП СП САПР ТБЗТК ВЗАМ.ИНВ. ПОДПИСЬ И ДАТА ИНВ. ПОДЛ.

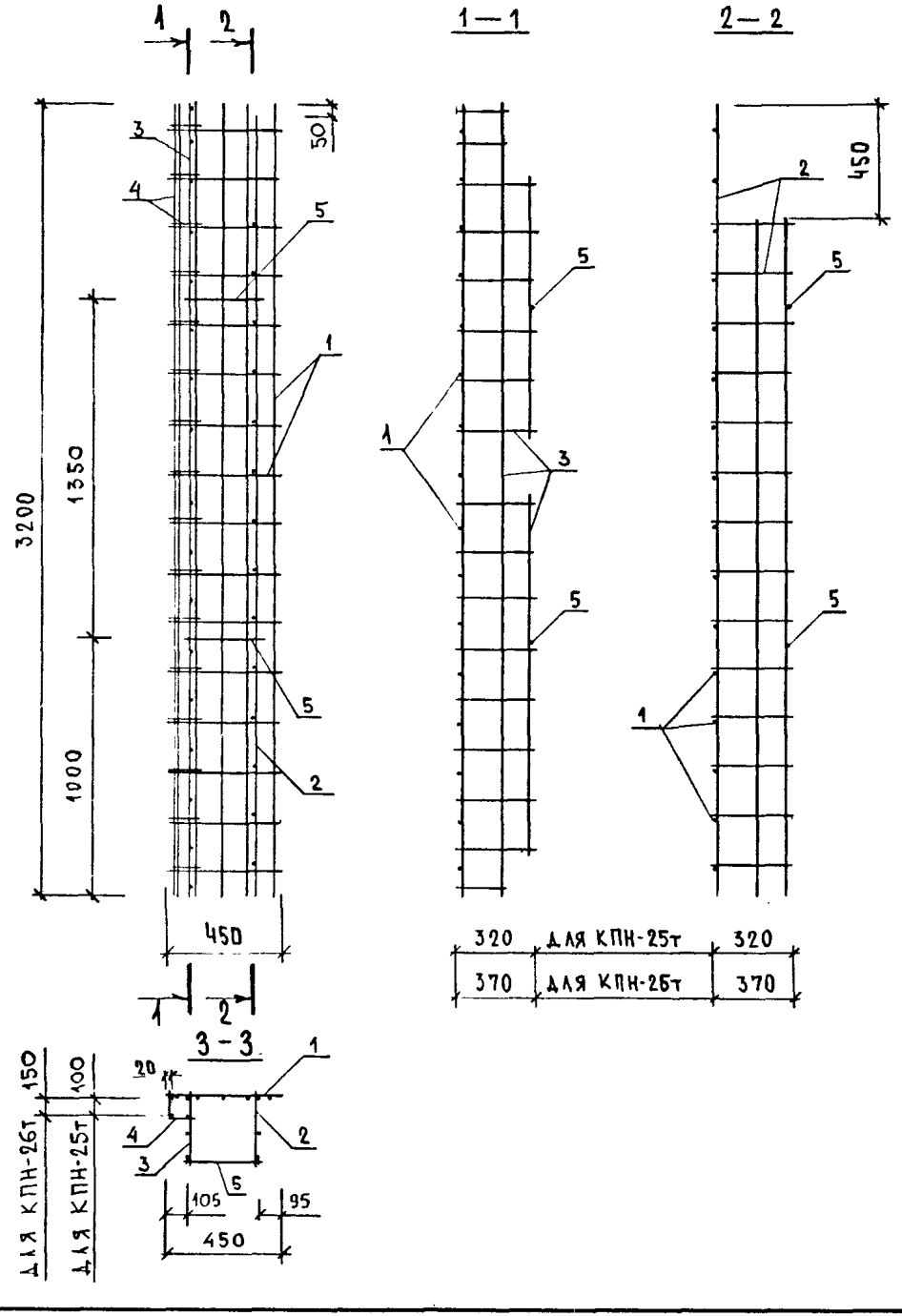

МАРКА ПРОСТРАНСТВЕННОГО КАРКАСА	ПОЗ.	МАРКА АРМАТУРНОГО ИЗДЕЛИЯ	КОЛ.	МАССА, КГ		ОБОЗНАЧЕНИЕ ДОКУМЕНТА
				1 ШТ	ВСЕГО	
КПН-25Т	1	С-8	1	2.09	2.09	К88
	2	КР-19	1	2.32	2.32	К10
	3	КР-21Т	1	2.43	2.43	К11
	4	КР-25	1	1.21	1.21	К15
	5	Ф6АIII L= 290	2	0.06	0.13	Б.Ч
	ИТОГО: 8.18					
КПН-26Т	1	С-8	1	2.09	2.09	К88
	2	КР-20	1	2.39	2.39	К10
	3	КР-22Т	1	2.51	2.51	К12
	4	КР-26	1	1.28	1.28	К16
	5	Ф6АIII L= 290	2	0.06	0.13	Б.Ч
	ИТОГО: 8.40					

1. В ГРАФЕ "ОБОЗНАЧЕНИЕ ДОКУМЕНТА" ПРИВЕДЕН НОМЕР ДОКУМЕНТА ПО ВЫПУСКУ 1.090.1-1/88. 2-8
2. АРМАТУРА К/ЛАССА AIII ПО ГОСТ 5781-82

НАЧ.ОТД.	ВОЛЫНСКИЙ	
Н.КОНТР.	ВАСИЛЬЕВА	
ГЛ.КОНСТ	ШАЦ	
Г И П	ОСТРОВА	
Г И П	ОСИНА	
ПРОВЕР	НОСОВА	
РАЗРАБ	ПТИЦЫНА	

1.090.1-1/88. 2-5-К16

ПРОСТРАНСТВЕННЫЕ КАРКАСЫ КПН-25т; КПН-26т

СТАДИЯ	ЛИСТ	ЛИСТОВ
Р		1

ЦНИИЭП торгово-бытовых зданий туристских комплексов

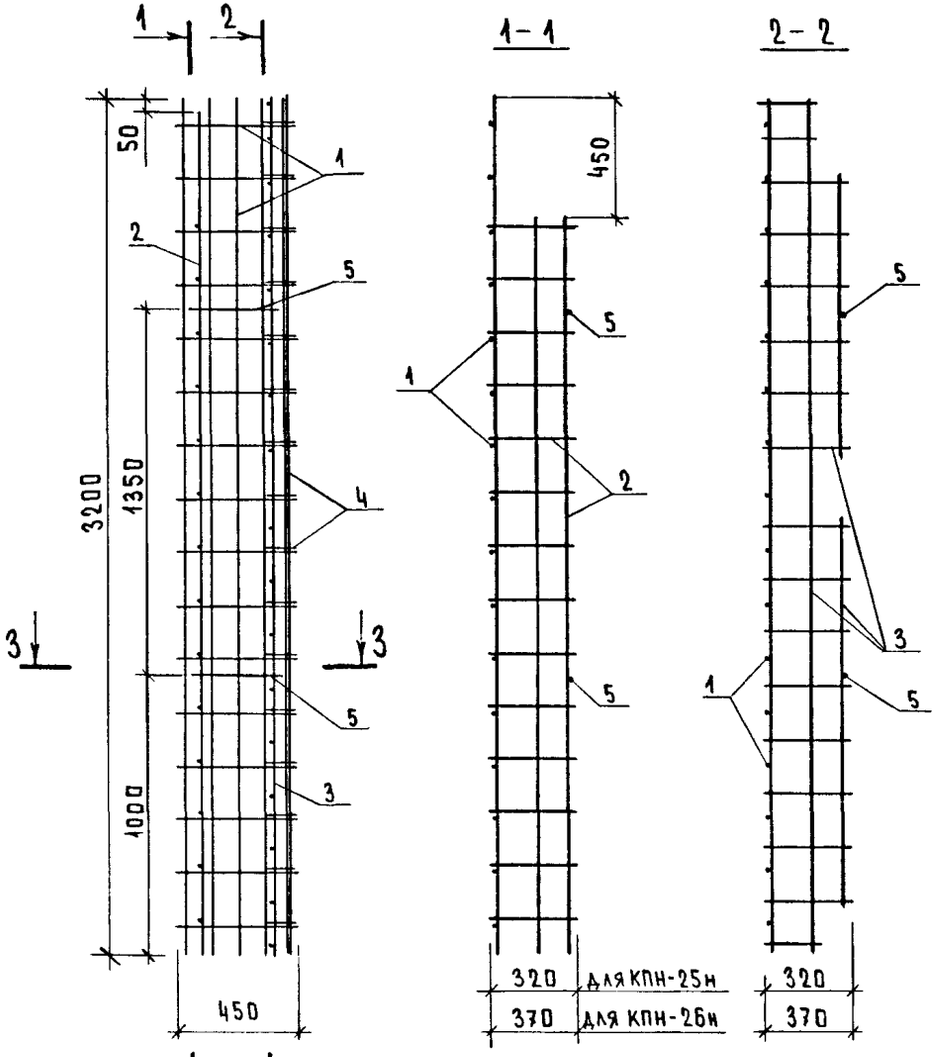

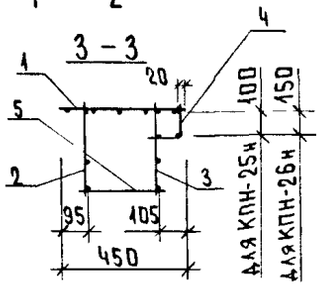

МАРКА ПРОСТРАНСТВЕННОГО КАРКАСА	ПОЗ.	МАРКА АРМАТУРНОГО ИЗДЕЛИЯ	КОЛ.	МАССА, КГ		ОБОЗНАЧЕНИЕ ДОКУМЕНТА
				1 ШТ	ВСЕГО	
КПН-25Н	1	С-8	1	2.09	2.09	К88
	2	КР-19	1	2.32	2.32	К10
	3	КР-21Н	1	2.43	2.43	К11
	4	КР-25	1	1.21	1.21	К15
	5	Ф6АIII L= 290	2	0.06	0.13	Б.Ч
	ИТОГО: 8.18					
КПН-26Н	1	С-8	1	2.09	2.09	К88
	2	КР-20	1	2.39	2.39	К10
	3	КР-22Н	1	2.51	2.51	К12
	4	КР-26	1	1.28	1.28	К16
	5	Ф6АIII L= 290	2	0.06	0.13	Б.Ч
	ИТОГО: 8.40					

1. В ГРАФЕ "ОБОЗНАЧЕНИЕ ДОКУМЕНТА" ПРИВЕДЕН НОМЕР ДОКУМЕНТА ПО ВЫПУСКУ 1.090.1-1/88. 2-8
2. АРМАТУРА КЛАССА А-III ПО ГОСТ 5781-82

НАЧ.ОТД.	ВОЛЬНСКИЙ	
Н.КОНТР.	ВАСИЛЬЕВА	
ГЛ.КОНСТ	ШАЦ	
ГИП	ОСТРОВА	
ГИП	ОСИНА	
ПРОВЕР	НОСОВА	
РАЗРАБ	ПТИЦЫНА	

1.090.1-1/88. 2-5-К 17

ПРОСТРАНСТВЕННЫЕ КАРКАСЫ КПН-25Н; КПН-26Н

СТАДИЯ	ЛИСТ	ЛИСТОВ
Р		1

ЦНИИЭП ТОРГОВО-БЫТОВЫХ ЗДАНИЙ ТУРИСТСКИХ КОМПЛЕКСОВ

САПР ТБЗТК | ТЛП СП | РУК.ГР. СТ.ИНЖ. | ВИНОКУР БУРЛАКОВА

ИНВ. ПОДЛ. | ПОДПИСЬ И ДАТА | ВЗАМ.ИНВ.

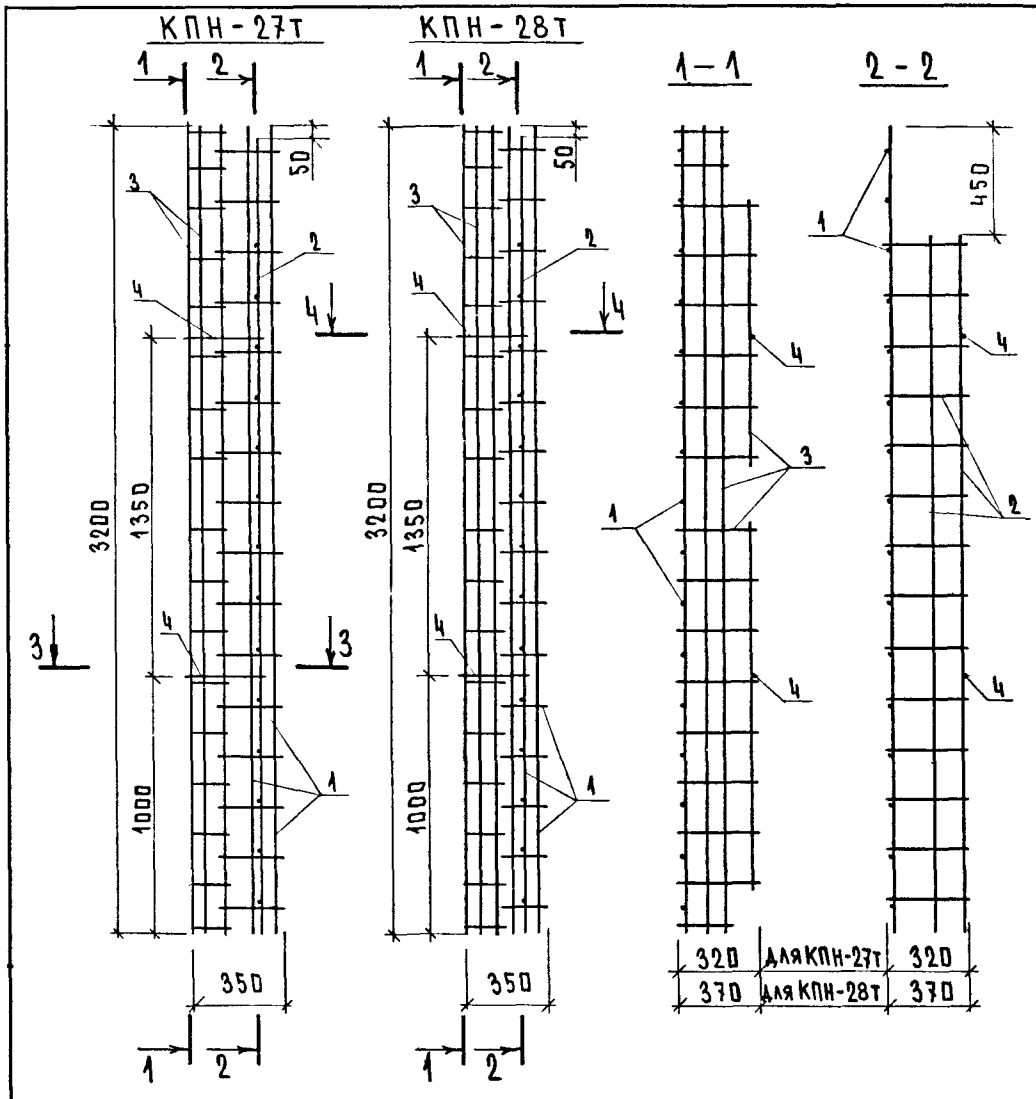

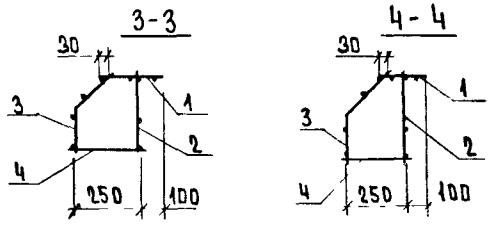

МАРКА ПРОСТРАНСТВЕННОГО КАРКАСА	ПОЗ.	МАРКА АРМАТУРНОГО ИЗДЕЛИЯ	КОЛ.	МАССА, КГ		ОБОЗНАЧЕНИЕ ДОКУМЕНТА
				1 ШТ	ВСЕГО	
КПН-27Т	1	С-9	1	1.21	1.21	К88
	2	КР-19	1	2.32	2.32	К10
	3	КР-23Т	1	3.22	3.22	К13
	4	Ф6АIII L= 290	2	0.06	0.13	Б.Ч
	ИТОГО: 6.88					
КПН-28Т	1	С-10	1	0.85	0.85	К88
	2	КР-20	1	2.39	2.39	К10
	3	КР-24Т	1	3.32	3.32	К14
	4	Ф6АIII L= 290	2	0.06	0.13	Б.Ч
	ИТОГО: 6.69					

1. В ГРАФЕ "ОБОЗНАЧЕНИЕ ДОКУМЕНТА" ПРИВЕДЕН НОМЕР ДОКУМЕНТА ПО ВЫПУСКУ 1.090.1-1/88. 2-8
2. АРМАТУРА КЛАССА А-III ПО ГОСТ 5781-82

НАЧ.ОТД.	ВОЛЬНСКИЙ	
Н.КОНТР.	ВАСИЛЬЕВА	
ГЛ.КОНСТ	ШАЦ	
ГИП	ОСТРОВА	
ГИП	ОСИНА	
ПРОВЕР	НОСОВА	
РАЗРАБ	ПТИЦЫНА	

1.090.1-1/88. 2-5-К 18

ПРОСТРАНСТВЕННЫЕ КАРКАСЫ КПН-27Т; КПН-28Т

СТАДИЯ	ЛИСТ	ЛИСТОВ
Р		1

ЦНИИЭП торгово-бытовых зданий туристских комплексов

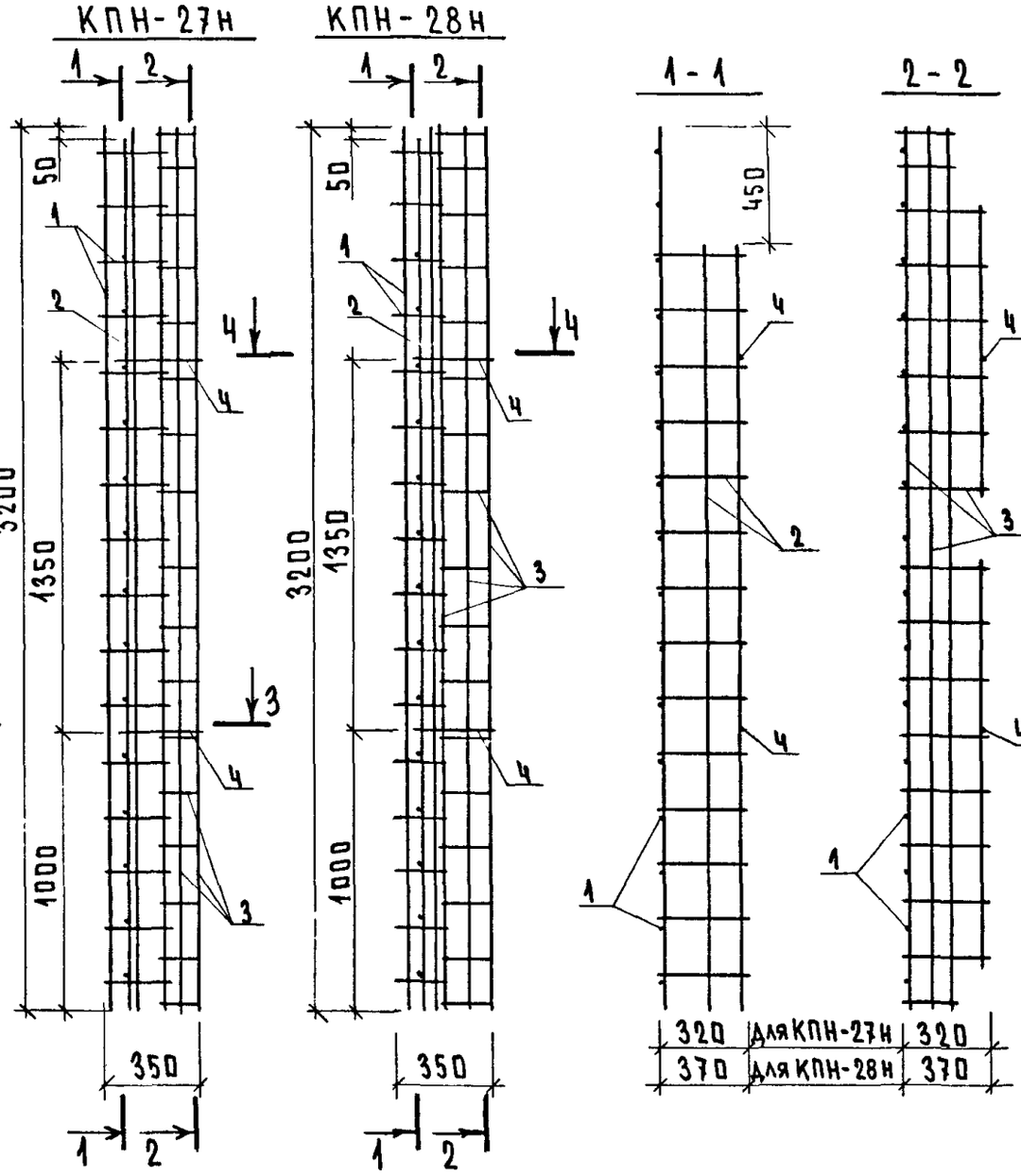

Марка пространственного каркаса	Поз.	Марка арматурного изделия	Кол.	Масса, кг		Обозначение документа
				1 шт	Всего	
КПН-27Н	1	С-9	1	1.21	1.21	К88
	2	КР-19	1	2.32	2.32	К10
	3	КР-23Н	1	3.22	3.22	К13
	4	Ф6АIII L= 290	2	0.06	0.13	Б.Ч
	Итого: 6.88					
КПН-28Н	1	С-10	1	0.85	0.85	К88
	2	КР-20	1	2.39	2.39	К10
	3	КР-24Н	1	3.32	3.32	К14
	4	Ф6АIII L= 290	2	0.06	0.13	Б.Ч
	Итого: 6.69					

1. В графе "Обозначение документа" приведен номер документа по выпуску 1.090.1-1/88. 2-8
2. Арматура класса А-III по ГОСТ 5781-82

Нач.отд.	Вольнский	
Н.контр.	Васильева	
Гл.конст	Шац	
Г и п	Острова	
Г и п	Осина	
Провер	Носова	
Разраб	Птицына	

1.090.1-1/88. 2-5-К 19

Пространственные каркасы КПН-27Н; КПН-28Н

Стадия	Лист	Листов
Р		1

ЦНИИЭП торгово-бытовых зданий туристских комплексов

САПР ТБЗТК | ТЛП СП | Рук.гр. Стинх | Винокур Бурлакова

Взам.инв. | Подпись и дата | Инв. подл.

23783 24

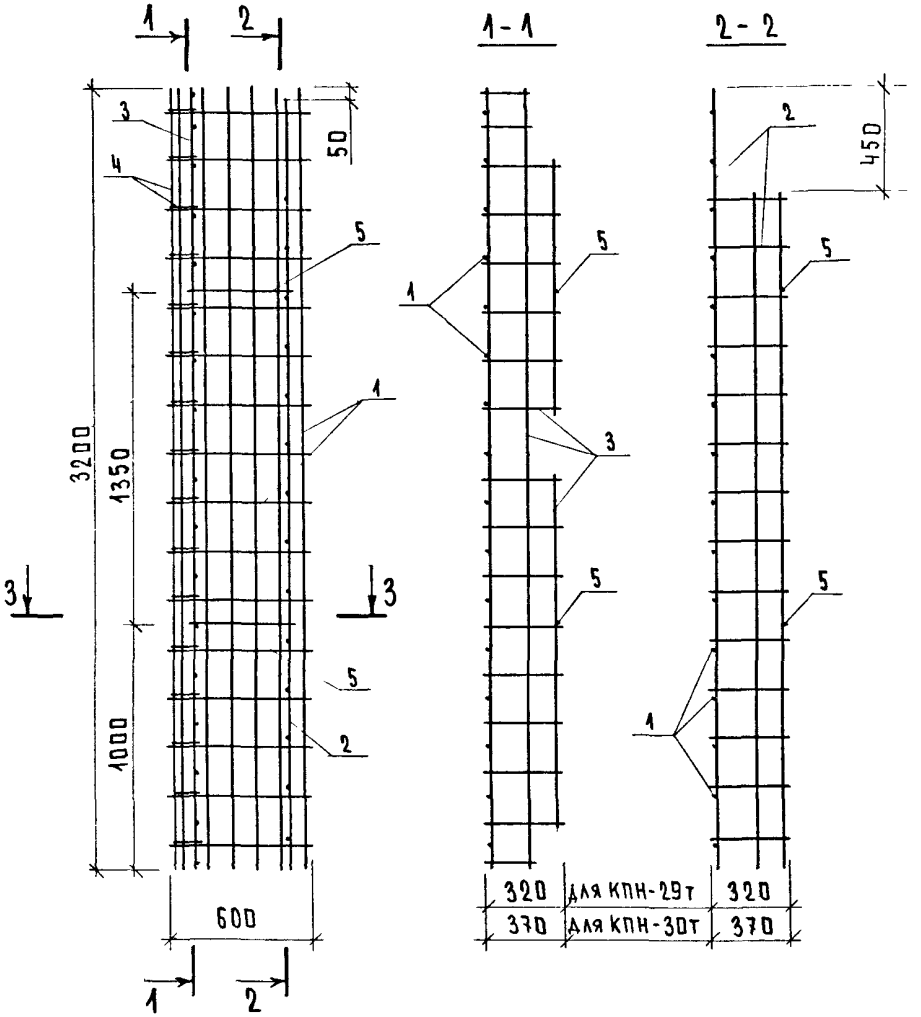

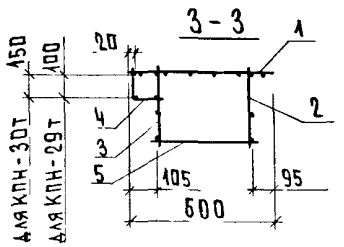

МАРКА ПРОСТРАНСТВЕННОГО КАРКАСА	ПОЗ.	МАРКА АРМАТУРНОГО ИЗДЕЛИЯ	КОЛ.	МАССА, КГ		ОБОЗНАЧЕНИЕ ДОКУМЕНТА
				1 ШТ	ВСЕГО	
КПН-29Т	1	С-13	1	2.59	2.59	К89
	2	КР-19	1	2.32	2.32	К10
	3	КР-21Т	1	2.43	2.43	К11
	4	КР-25	1	1.21	1.21	К15
	5	Ф6AIII L= 440	2	0.10	0.20	Б.Ч
	ИТОГО: 8.75					
КПН-30Т	1	С-13	1	2.59	2.59	К89
	2	КР-20	1	2.39	2.39	К10
	3	КР-22Т	1	2.51	2.51	К12
	4	КР-26	1	1.28	1.28	К16
	5	Ф6AIII L= 440	2	0.10	0.20	Б.Ч
	ИТОГО: 8.97					

1. В ГРАФЕ "ОБОЗНАЧЕНИЕ ДОКУМЕНТА" ПРИВЕДЕН НОМЕР ДОКУМЕНТА ПО ВЫПУСКУ 1.090.1-1/88. 2-8
2. АРМАТУРА КЛАССА A-III ПО ГОСТ 5781-82

НАЧ.ОТД.	ВОЛЫНСКИЙ	
Н.КОНТР.	ВАСИЛЬЕВА	
ГЛ.КОНСТ	ШАЦ	
ГИП	ОСТРОВА	
ГИП	ОСИНА	
ПРОВЕР	НОСОВА	
РАЗРАБ	ПТИЦЫНА	

1.090.1-1/88. 2-5-К 20

ПРОСТРАНСТВЕННЫЕ КАРКАСЫ КПН-29Т; КПН-30Т

СТАДИЯ	ЛИСТ	ЛИСТОВ
Р		1

ЦНИИЭП торгово-бытовых зданий туристских комплексов

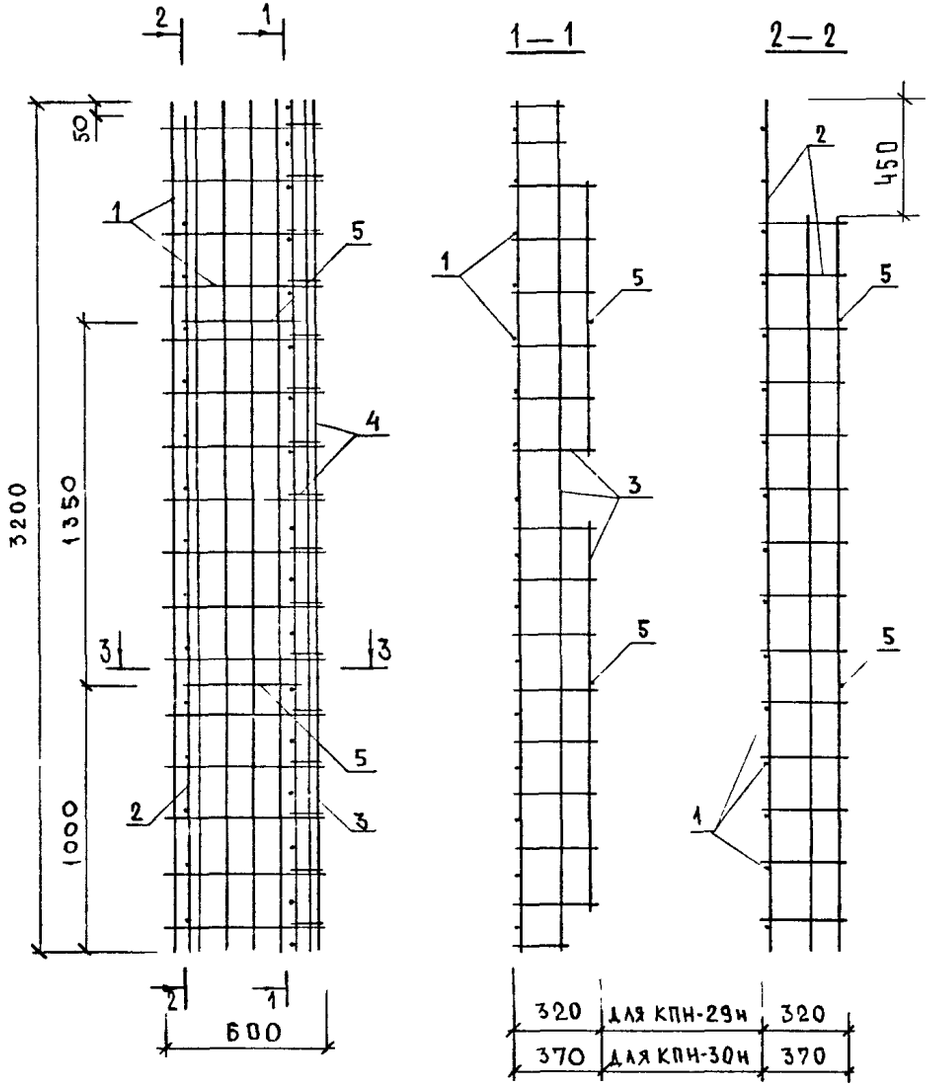

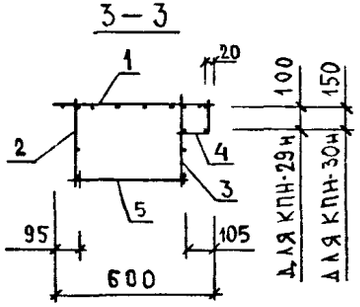

МАРКА ПРОСТРАНСТВЕННОГО КАРКАСА	ПОЗ.	МАРКА АРМАТУРНОГО ИЗДЕЛИЯ	КОЛ.	МАССА, КГ		ОБОЗНАЧЕНИЕ ДОКУМЕНТА
				1 ШТ	ВСЕГО	
КПН-29Н	1	С-13	1	2.59	2.59	К89
	2	КР-19	1	2.32	2.32	К10
	3	КР-21Н	1	2.43	2.43	К11
	4	КР-25	1	1.21	1.21	К15
	5	Ф6АIII L= 440	2	0.10	0.20	Б.Ч
	ИТОГО: 8.75					
КПН-30Н	1	С-13	1	2.59	2.59	К89
	2	КР-20	1	2.39	2.39	К10
	3	КР-22Н	1	2.51	2.51	К12
	4	КР-26	1	1.28	1.28	К16
	5	Ф6АIII L= 440	2	0.10	0.20	Б.Ч
	ИТОГО: 8.97					

1. В ГРАФЕ "ОБОЗНАЧЕНИЕ ДОКУМЕНТА" ПРИВЕДЕН НОМЕР ДОКУМЕНТА ПО ВЫПУСКУ 1.090.1-1/88. 2-6
2. АРМАТУРА КЛАССА АIII ПО ГОСТ 5781-82

НАЧ.ОТД.	ВОЛЬНСКИЙ	
Н.КОНТР.	ВАСИЛЬЕВА	
ГЛ.КОНСТ	ШАЦ	
ГИП	ОСТРОВА	
ГИП	ОСИНА	
ПРОВЕР	НОСОВА	
РАЗРАБ	ПТИЦЫНА	

1.090.1-1/88. 2-5-К21

ПРОСТРАНСТВЕННЫЕ КАРКАСЫ КПН-29Н; КПН-30Н

СТАДИЯ	ЛИСТ	ЛИСТОВ
Р		1

ЦНИИЭП торгово-бытовых зданий туристских комплексов

САПР ТБЗТК | ТЛП РУК.ГР. | СП СТ.ИНЖ. | ВИНОКУР БУРЛАКОВА

ИНВ. ПОДЛ. | ПОДПИСЬ И ДАТА | ВЗАМ.ИНВ.

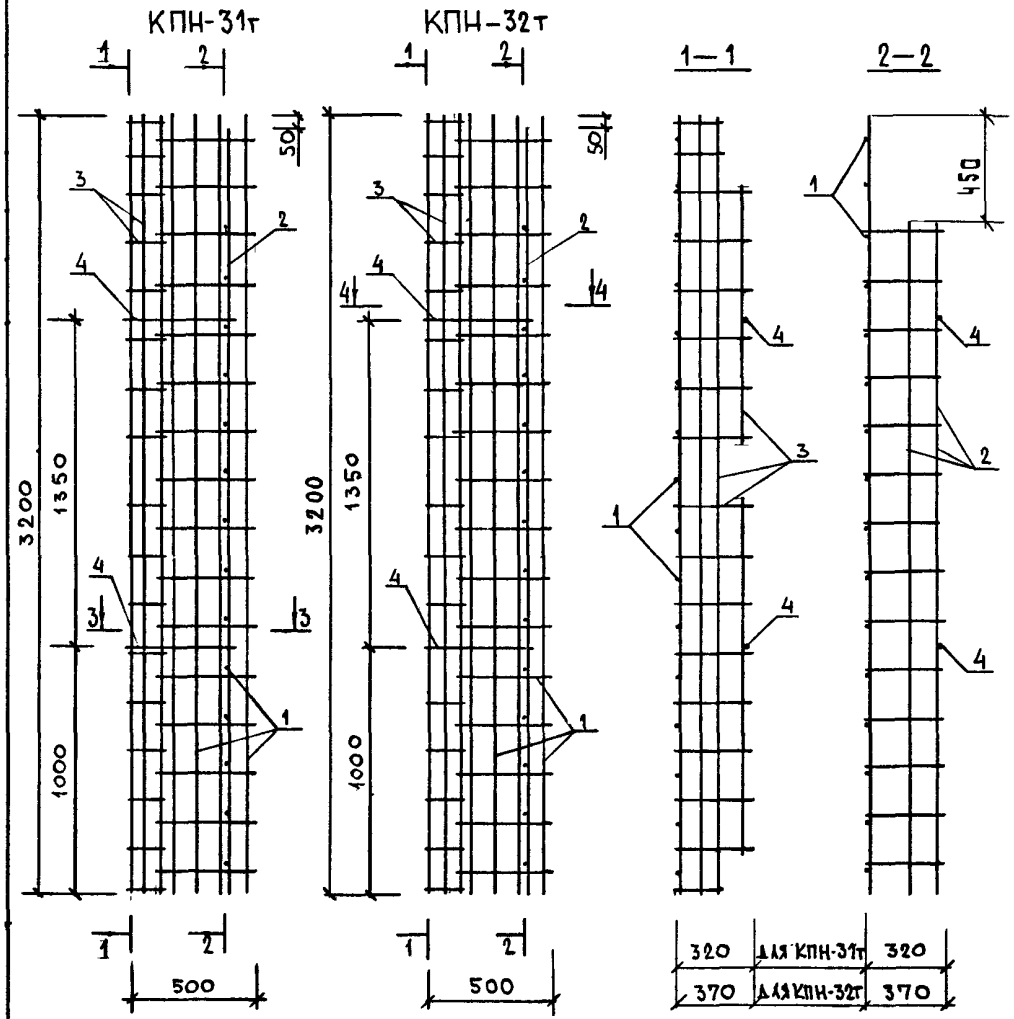

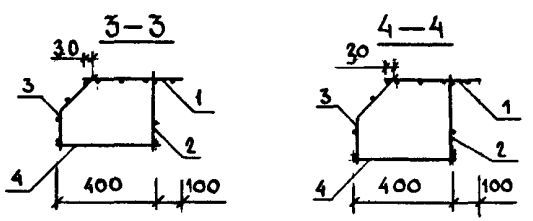

МАРКА ПРОСТРАНСТВЕННОГО КАРКАСА	ПОЗ.	МАРКА АРМАТУРНОГО ИЗДЕЛИЯ	КОЛ.	МАССА, КГ		ОБОЗНАЧЕНИЕ ДОКУМЕНТА
				1 ШТ	ВСЕГО	
КПН-31Т	1	С-11	1	1.71	1.71	К89
	2	КР-19	1	2.32	2.32	К10
	3	КР-23Т	1	3.22	3.22	К13
	4	Ф6АIII L= 440	2	0.10	0.20	Б.Ч
	ИТОГО: 7.45					
КПН-32Т	1	С-12	1	1.64	1.64	К89
	2	КР-20	1	2.39	2.39	К10
	3	КР-24Т	1	3.32	3.32	К14
	4	Ф6АIII L= 440	2	0.10	0.20	Б.Ч
	ИТОГО: 7.55					

1. В ГРАФЕ "ОБОЗНАЧЕНИЕ ДОКУМЕНТА" ПРИВЕДЕН НОМЕР ДОКУМЕНТА ПО ВЫПУСКУ 1.090.1-1/88. 2-6
2. АРМАТУРА КЛАССА АIII ПО ГОСТ 5781-82

НАЧ.ОТД.	ВОЛЫНСКИЙ	
Н.КОНТР.	ВАСИЛЬЕВА	
ГЛ.КОНСТ.	ШАЦ	
ГИП	ОСТРОВА	
ГИП	ОСИНА	
ПРОВЕР	НОСОВА	
РАЗРАБ	ПТИЦЫНА	

1.090.1-1/88. 2-5-К22

ПРОСТРАНСТВЕННЫЕ КАРКАСЫ КПН-31Т; КПН-32Т

СТАДИЯ	ЛИСТ	ЛИСТОВ
Р		1

ЦНИИЭП торгово-бытовых зданий туристских комплексов

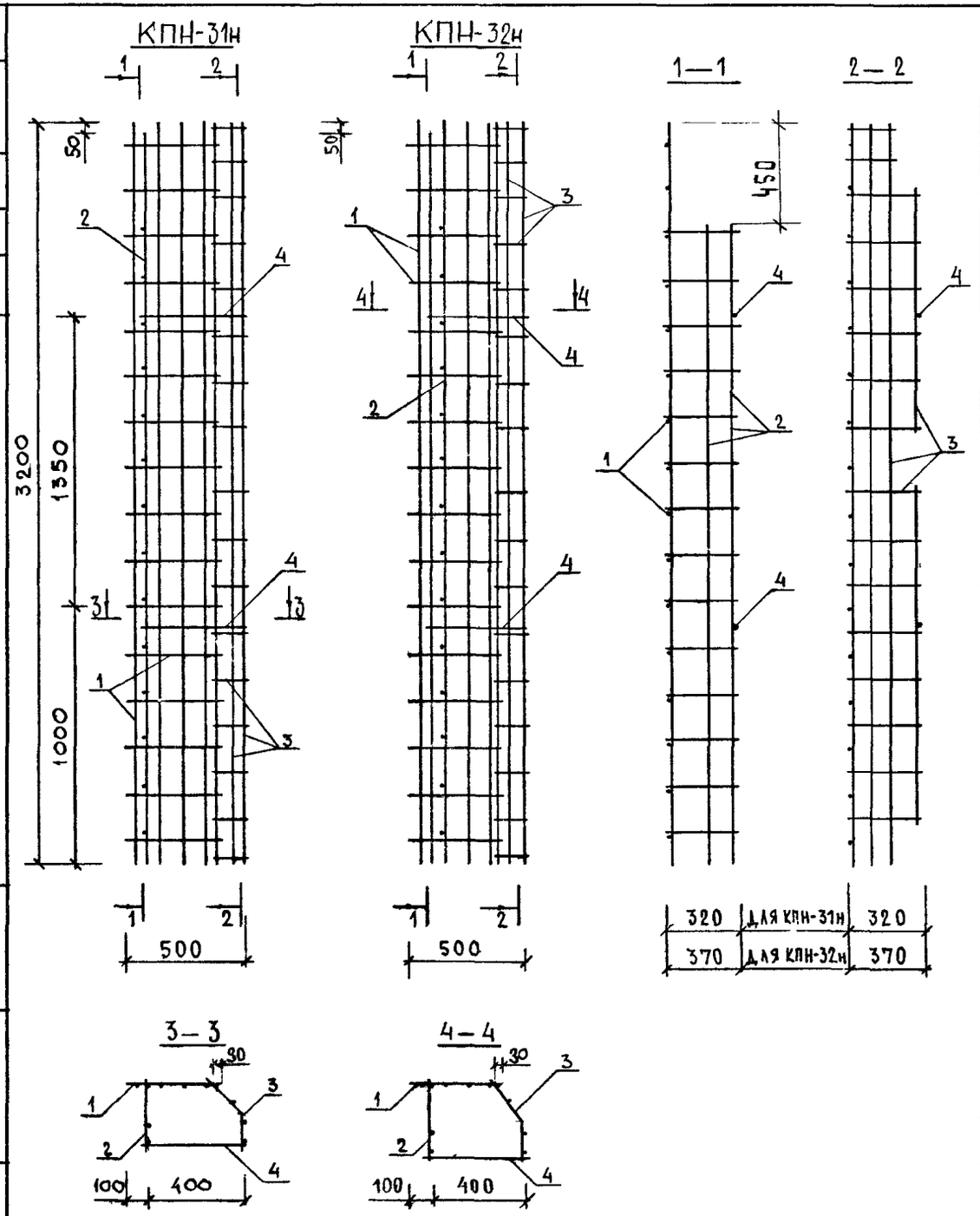

МАРКА ПРОСТРАНСТВЕННОГО КАРКАСА	ПОЗ.	МАРКА АРМАТУРНОГО ИЗДЕЛИЯ	КОЛ.	МАССА, КГ		ОБОЗНАЧЕНИЕ ДОКУМЕНТА
				1 ШТ	ВСЕГО	
КПН-31Н	1	С-11	1	1.71	1.71	К89
	2	КР-19	1	2.32	2.32	К10
	3	КР-23Н	1	3.22	3.22	К13
	4	Ф6АIII L= 440	2	0.10	0.20	Б.Ч
	ИТОГО: 7.45					
КПН-32Н	1	С-12	1	1.64	1.64	К89
	2	КР-20	1	2.39	2.39	К10
	3	КР-24Н	1	3.32	3.32	К14
	4	Ф6АIII L= 440	2	0.10	0.20	Б.Ч
	ИТОГО: 7.55					

1. В ГРАФЕ "ОБОЗНАЧЕНИЕ ДОКУМЕНТА" ПРИВЕДЕН НОМЕР ДОКУМЕНТА ПО ВЫПУСКУ 1.090.1-1/88. 2-8
2. АРМАТУРА КЛАССА АIII ПО ГОСТ 5781-82

НАЧ.ОТД	ВОЛЫНСКИЙ	
Н.КОНТР.	ВАСИЛЬЕВА	
ГЛ.КОНСТ	ШАЦ	
Г И П	ОСТРОВА	
Г И П	ОСИНА	
ПРОВЕР	НОСОВА	
РАЗРАБ	ПТИЦЫНА	

1.090.1-1/88. 2-5-К23

ПРОСТРАНСТВЕННЫЕ КАРКАСЫ КПН-31Н; КПН-32Н

СТАДИЯ	ЛИСТ	ЛИСТОВ
Р		1

ЦНИИЭП ТОРГОВО-БЫТОВЫХ ЗДАНИЙ ТУРИСТСКИХ КОМПЛЕКСОВ

ИНВ ПОДЛ | ПОДПИСЬ И ДАТА | ВЗАМ ИНВ | ТАПР ТБЗТК | ТЛП СП | РУК ГР СТ ИНЖ | ВИНОКУР БУРЛАКОВА

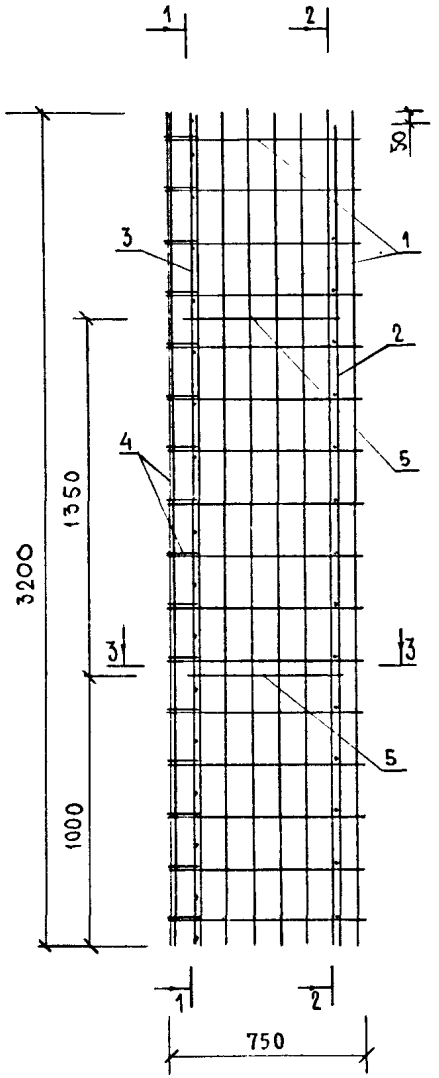

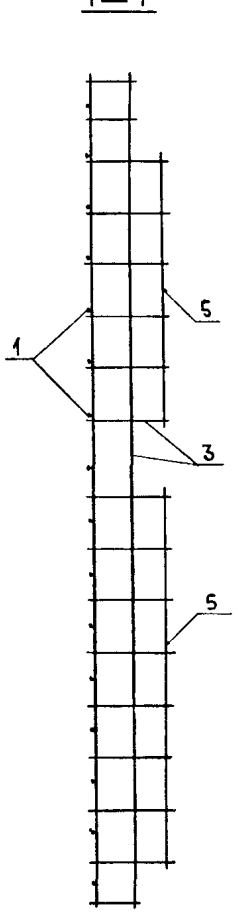

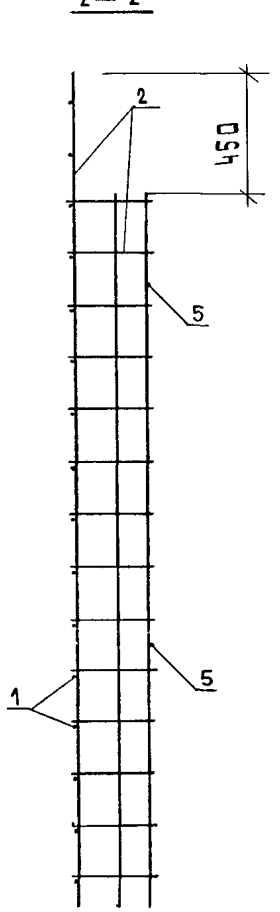

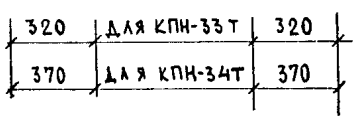

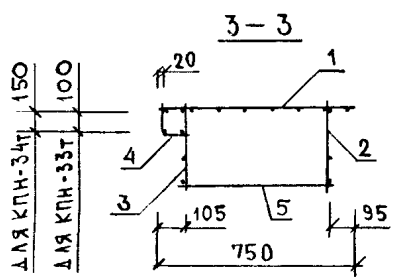

МАРКА ПРОСТРАНСТВЕННОГО КАРКАСА	ПОЗ.	МАРКА АРМАТУРНОГО ИЗДЕЛИЯ	КОЛ.	МАССА, КГ		ОБОЗНАЧЕНИЕ ДОКУМЕНТА
				1 ШТ	ВСЕГО	
КПН-33Т	1	С-16	1	3.38	3.38	К 91
	2	КР-19	1	2.32	2.32	К 10
	3	КР-21Т	1	2.43	2.43	К 11
	4	КР-25	1	1.21	1.21	К 15
	5	Ф6АIII L= 590	2	0.13	0.26	Б.Ч
	ИТОГО: 9.61					
КПН-34Т	1	С-16	1	3.38	3.38	К 91
	2	КР-20	1	2.39	2.39	К 10
	3	КР-22Т	1	2.51	2.51	К 12
	4	КР-26	1	1.28	1.28	К 16
	5	Ф6АIII L= 590	2	0.13	0.26	Б.Ч
	ИТОГО: 9.83					

1. В ГРАФЕ "ОБОЗНАЧЕНИЕ ДОКУМЕНТА" ПРИВЕДЕН НОМЕР ДОКУМЕНТА ПО ВЫПУСКУ 1.090.1-1/88. 2-6
2. АРМАТУРА КЛАССА АIII ПО ГОСТ 5781-82

НАЧ.ОТД.	ВОЛЫНСКИЙ	
Н.КОНТР.	ВАСИЛЬЕВА	
ГЛ.КОНСТ	ШАЦ	
Г И П	ОСТРОВА	
Г И П	ОСИНА	
ПРОВЕР	НОСОВА	
РАЗРАБ	ПТИЦЫНА	

1.090.1-1/88. 2-5-К24

ПРОСТРАНСТВЕННЫЕ КАРКАСЫ КПН-33Т; КПН-34Т

СТАДИЯ	ЛИСТ	ЛИСТОВ
Р		1

ЦНИИЭП торгово-бытовых зданий туристских комплексов

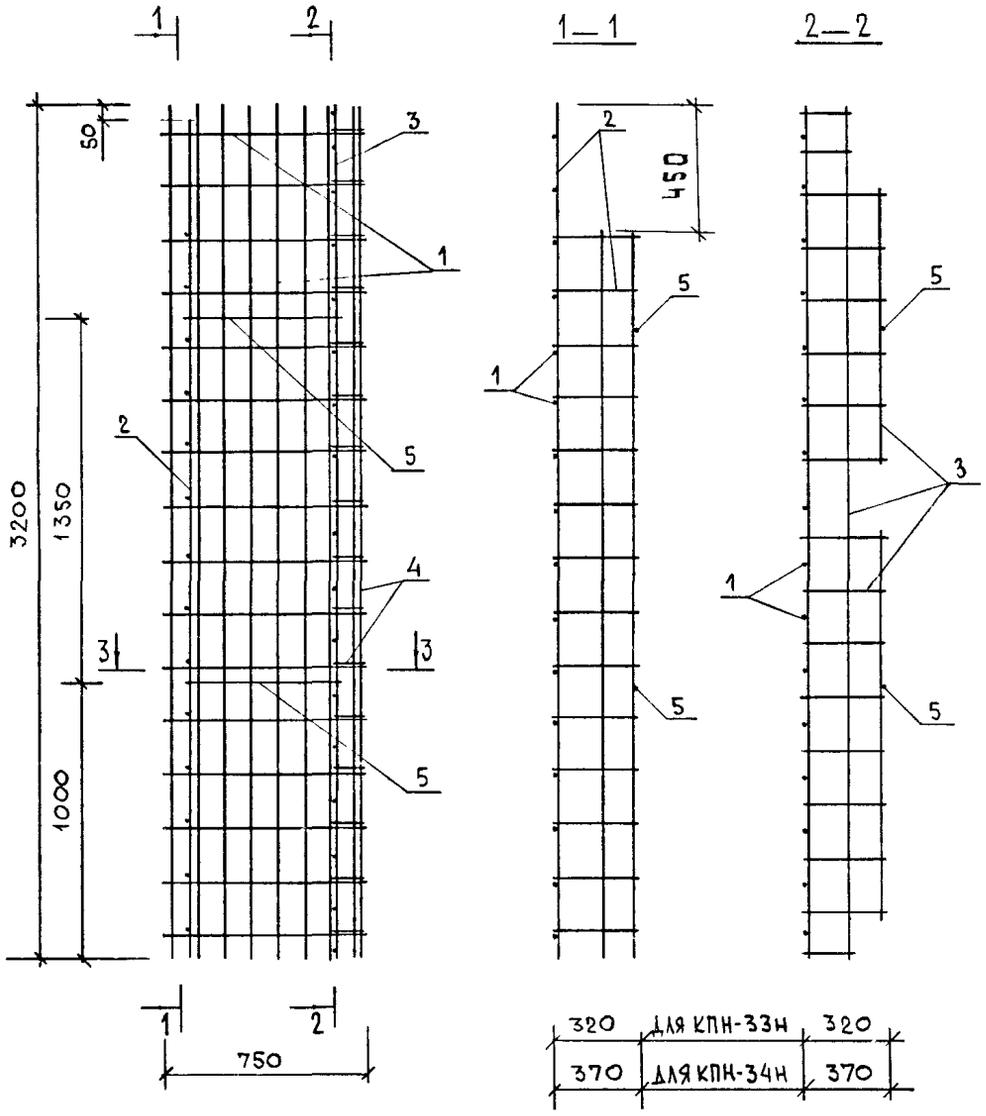

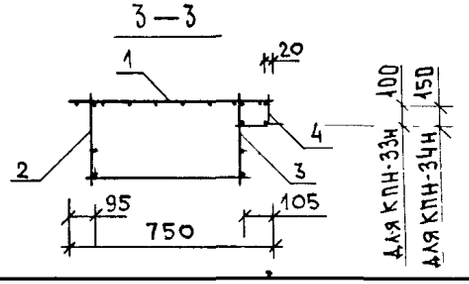

МАРКА ПРОСТРАНСТВЕННОГО КАРКАСА	ПОЗ.	МАРКА АРМАТУРНОГО ИЗДЕЛИЯ	КОЛ.	МАССА, КГ		ОБОЗНАЧЕНИЕ ДОКУМЕНТА
				1 ШТ	ВСЕГО	
КПН-33Н	1	С-16	1	3.38	3.38	К91
	2	КР-19	1	2.32	2.32	К10
	3	КР-21Н	1	2.43	2.43	К11
	4	КР-25	1	1.21	1.21	К15
	5	Ф6АIII L= 590	2	0.13	0.26	Б.Ч
	ИТОГО: 9.61					
КПН-34Н	1	С-16	1	3.38	3.38	К91
	2	КР-20	1	2.39	2.39	К10
	3	КР-22Н	1	2.51	2.51	К12
	4	КР-26	1	1.28	1.28	К16
	5	Ф6АIII L= 590	2	0.13	0.26	Б.Ч
	ИТОГО: 9.83					

1. В ГРАФЕ "ОБОЗНАЧЕНИЕ ДОКУМЕНТА" ПРИВЕДЕН НОМЕР ДОКУМЕНТА ПО ВЫПУСКУ 1.090.1-1/88. 2-8
2. АРМАТУРА КЛАССА АIII ПО ГОСТ 5781-82

НАЧ ОТД	ВОЛЫНСКИЙ	
Н КОНТР	ВАСИЛЬЕВА	
ГЛ КОНСТ	ШАД	
Г И П	ОСТРОВА	
Г И П	ОСИНА	
ПРОВЕР	НОСОВА	
РАЗРАБ	ПТИЦЫНА	

1.090.1-1/88. 2-5-К25

ПРОСТРАНСТВЕННЫЕ КАРКАСЫ КПН-33Н; КПН-34Н

СТАДИЯ	ЛИСТ	ЛИСТОВ
Р		1

ЦНИИЭП ТОРГОВО-БЫТОВЫХ ЗДАНИЙ ТУРИСТСКИХ КОМПЛЕКСОВ

САПР ТБЗТК | ТЛП СП | РУК ГР СТ ИНЖ | ВИНОКУР БУРЛАКОВА

ВЗАМ ИНВ | ПОДПИСЬ И ДАТА | ИНВ ПОДЛ

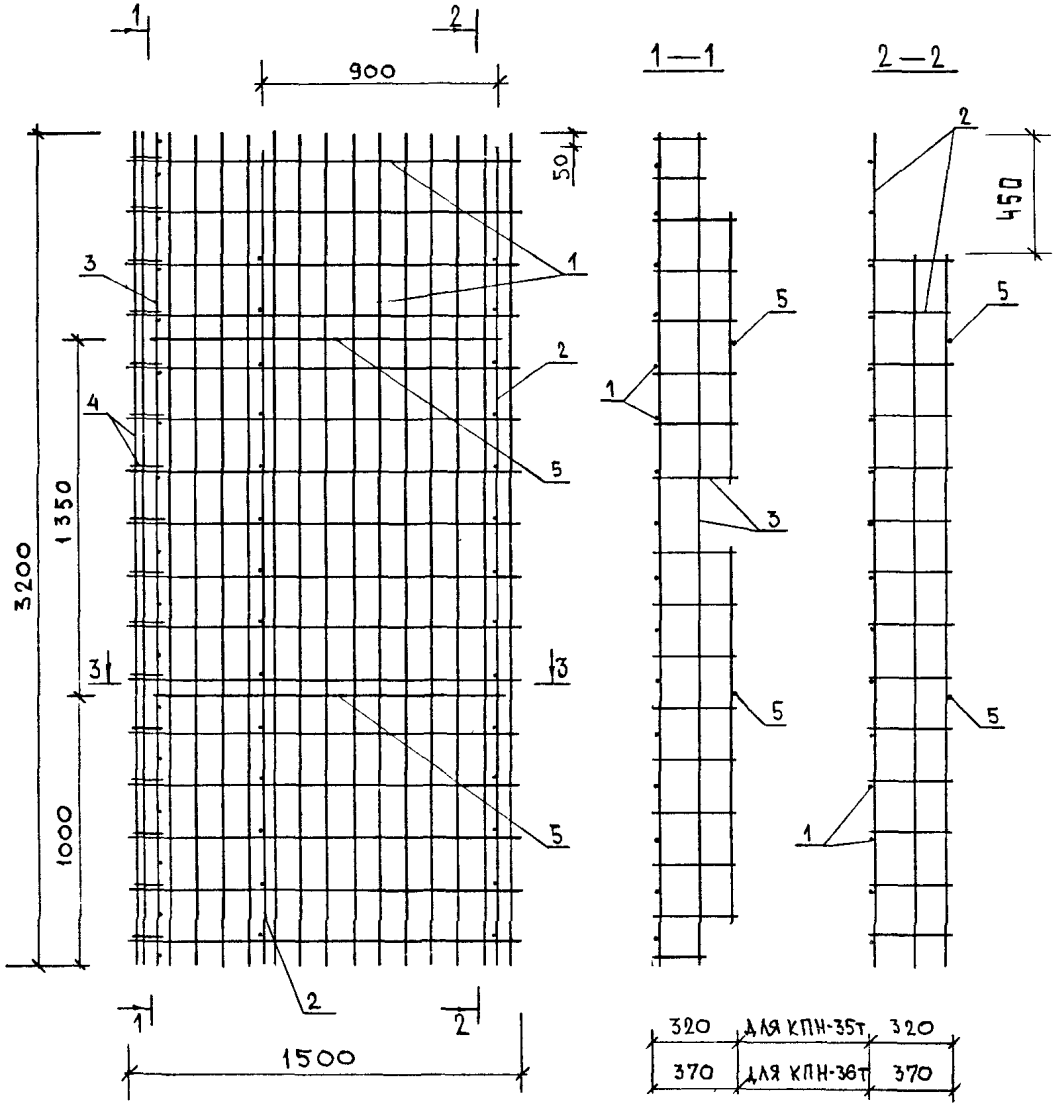

МАРКА ПРОСТРАНСТВЕННОГО КАРКАСА	ПОЗ.	МАРКА АРМАТУРНОГО ИЗДЕЛИЯ	КОЛ.	МАССА, КГ		ОБОЗНАЧЕНИЕ ДОКУМЕНТА
				1 ШТ	ВСЕГО	
КПН-35Т	1	С-32	1	6.48	6.48	К99
	2	КР-19	2	2.32	4.64	К10
	3	КР-21Т	1	2.43	2.43	К11
	4	КР-25	1	1.21	1.21	К15
	5	Ф6АIII L= 1340	2	0.30	0.59	Б.Ч
	ИТОГО: 15.35					
КПН-36Т	1	С-32	1	6.48	6.48	К99
	2	КР-20	2	2.39	4.78	К10
	3	КР-22Т	1	2.51	2.51	К12
	4	КР-26	1	1.28	1.28	К16
	5	Ф6АIII L= 1340	2	0.30	0.59	Б.Ч
	ИТОГО: 15.64					

1. В ГРАФЕ "ОБОЗНАЧЕНИЕ ДОКУМЕНТА" ПРИВЕДЕН НОМЕР ДОКУМЕНТА ПО ВЫПУСКУ 1.090.1-1/88. 2-8
2. АРМАТУРА КЛАССА АIII ПО ГОСТ 5781-82

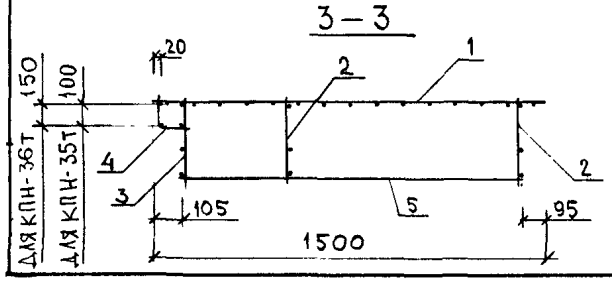

НАЧ.ОТД	ВОЛЫНСКИЙ		
Н.КОНТР	ВАСИЛЬЕВА		
ГЛ.КОНСТ	ШАЦ		
Г И П	ОСТРОВА		
Г И П	ОСИНА		
ПРОВЕР	НОСОВА		
РАЗРАБ	ПТИЦЫНА		

1.090.1-1/88. 2-5-К26

ПРОСТРАНСТВЕННЫЕ КАРКАСЫ КПН-35Т; КПН-36Т

СТАДИЯ	ЛИСТ	ЛИСТОВ
Р		1

ЦНИИЭП Торгово-бытовых зданий туристских комплексов

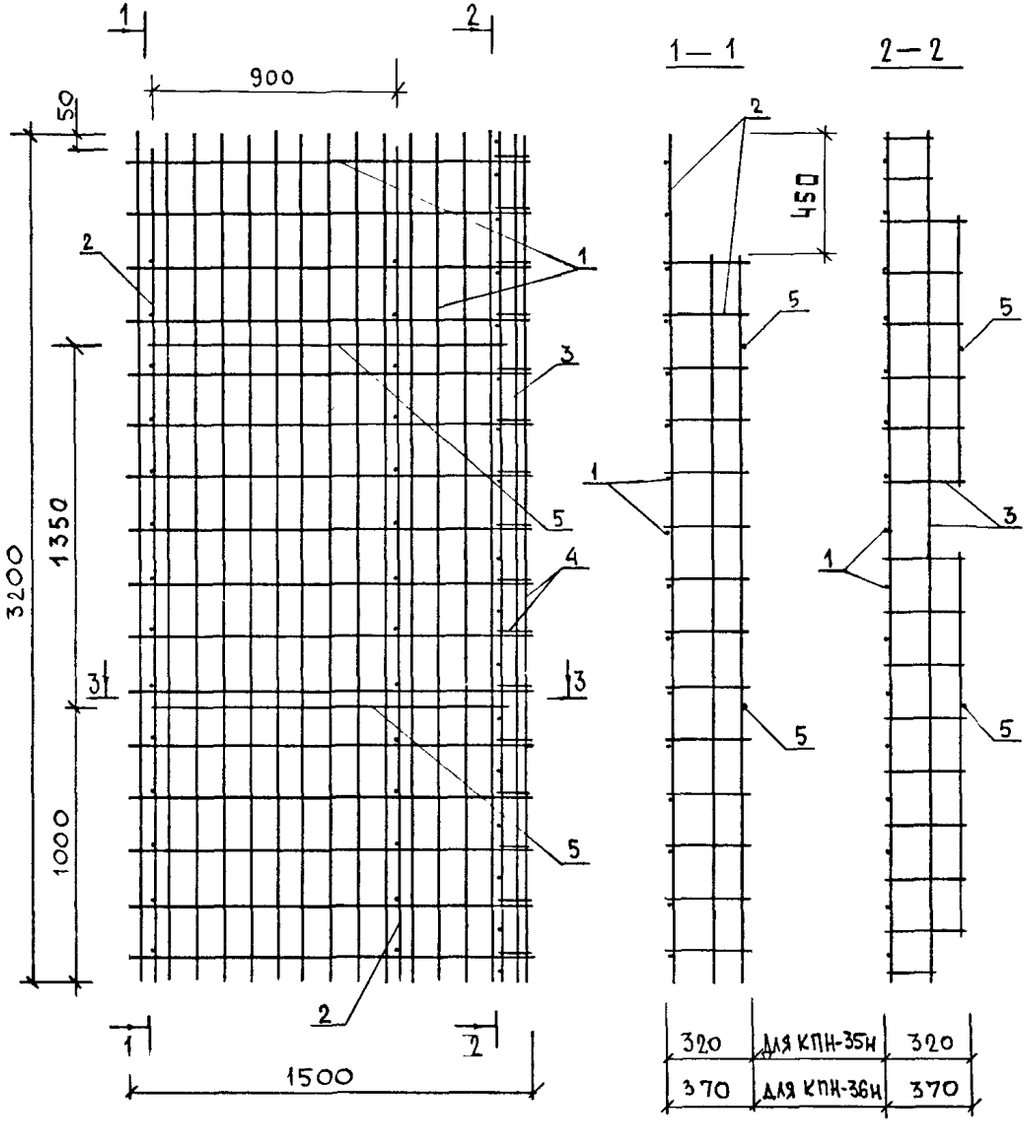

МАРКА ПРОСТРАНСТВЕННОГО КАРКАСА	ПОЗ.	МАРКА АРМАТУРНОГО ИЗДЕЛИЯ	КОЛ.	МАССА, КГ		ОБОЗНАЧЕНИЕ ДОКУМЕНТА
				1 ШТ	ВСЕГО	
КПН-35Н	1	С-32	1	6.48	6.48	К99
	2	КР-19	2	2.32	4.64	К10
	3	КР-21Н	1	2.43	2.43	К11
	4	КР-25	1	1.21	1.21	К15
	5	Ф6АIII L= 1340	2	0.30	0.59	Б.Ч
	ИТОГО: 15.35					
КПН-36Н	1	С-32	1	6.48	6.48	К99
	2	КР-20	2	2.39	4.78	К10
	3	КР-22Н	1	2.51	2.51	К12
	4	КР-26	1	1.28	1.28	К16
	5	Ф6АIII L= 1340	2	0.30	0.59	Б.Ч
	ИТОГО: 15.64					

1. В ГРАФЕ "ОБОЗНАЧЕНИЕ ДОКУМЕНТА" ПРИВЕДЕН НОМЕР ДОКУМЕНТА ПО ВЫПУСКУ 1.090.1-1/88. 2-8
2. АРМАТУРА КЛАССА АIII ПО ГОСТ 5781-82

НАЧ.ОТД	ВОЛЫНСКИЙ	
Н.КОНТР.	ВАСИЛЬЕВА	
ГЛ.КОНСТ	ШАЦ	
ГИП	ОСТРОЕВА	
ГИП	ОСИНА	
ПРОВЕР	НОСОВА	
РАЗРАБ	ПТИЦЫНА	

1.090.1-1/88. 2-5-К27

ПРОСТРАНСТВЕННЫЕ КАРКАСЫ КПН-35Н; КПН-36Н

СТАДИЯ	ЛИСТ	ЛИСТОВ
Р		1

ЦНИИЭП торгово-бытовых зданий туристских комплексов

23783 32

ВИНОКУР БУРЛАКОВА | РИК ГР СТ ИНЖ | Т.ЛП СП | САПР ГБЗТК

ВЗАМ ИНВ. | ПОДПИСЬ И ДАТА | ИНВ ПОДЛ

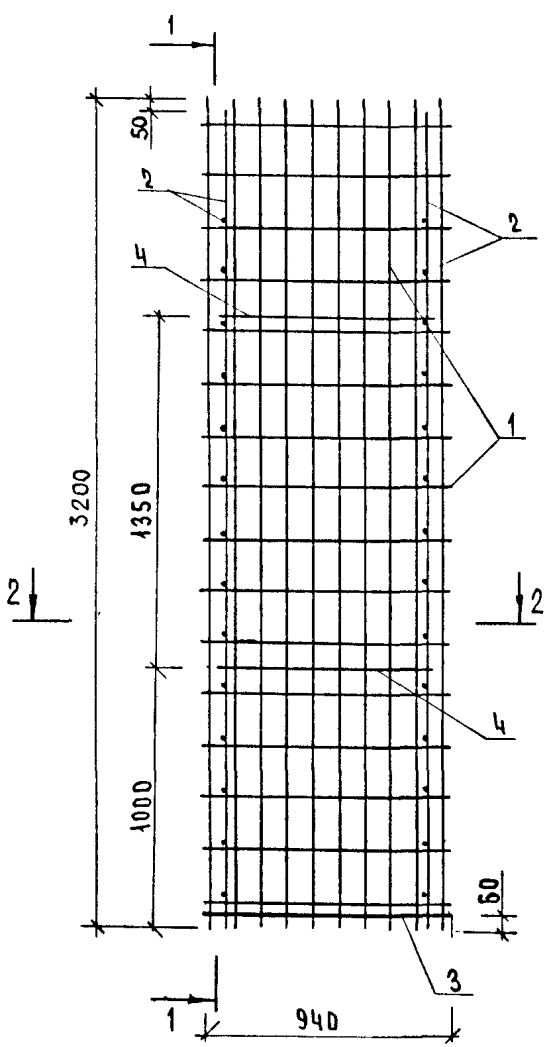

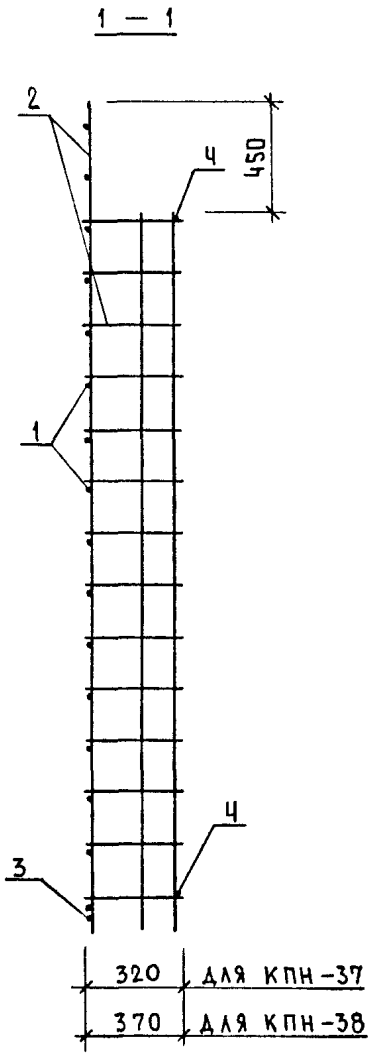

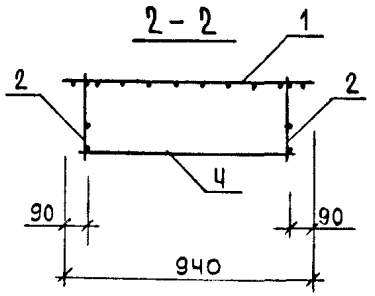

МАРКА ПРОСТРАНСТВЕННОГО КАРКАСА	ПОЗ.	МАРКА АРМАТУРНОГО ИЗДЕЛИЯ	КОЛ.	МАССА, КГ		ОБОЗНАЧЕНИЕ ДОКУМЕНТА
				1 ШТ	ВСЕГО	
КПН-37	1	С-17	1	4.23	4.23	К91
	2	КР-19	2	2.32	4.64	К10
	3	Ф8АIII L= 940	1	0.37	0.37	Б.Ч
	4	Ф6АIII L= 800	2	0.18	0.36	Б.Ч
	ИТОГО: 9.60					
КПН-38	1	С-17	1	4.23	4.23	К91
	2	КР-20	2	2.39	4.78	К10
	3	Ф8АIII L= 940	1	0.37	0.37	Б.Ч
	4	Ф6АIII L= 800	2	0.18	0.36	Б.Ч
	ИТОГО: 9.74					

1. В ГРАФЕ "ОБОЗНАЧЕНИЕ ДОКУМЕНТА" ПРИВЕДЕН НОМЕР ДОКУМЕНТА ПО ВЫПУСКУ 1.090.1-1/88. 2-8
2. АРМАТУРА КЛАССА $A\overline{III}$ ПО ГОСТ 5781-82

НАЧ.ОТД.	ВОЛЫНСКИЙ	
Н.КОНТР.	ВАСИЛЬЕВА	
ГЛ.КОНСТ	ШАЦ	
ГИП	ОСТРОВА	
ГИП	ОСИНА	
ПРОВЕР	НОСОВА	
РАЗРАБ	ПТИЦЫНА	

1.090.1-1/88. 2-5-К28

ПРОСТРАНСТВЕННЫЕ КАРКАСЫ КПН-37; КПН-38

СТАДИЯ	ЛИСТ	ЛИСТОВ
Р		1

ЦНИИЭП торгово-бытовых зданий туристских комплексов

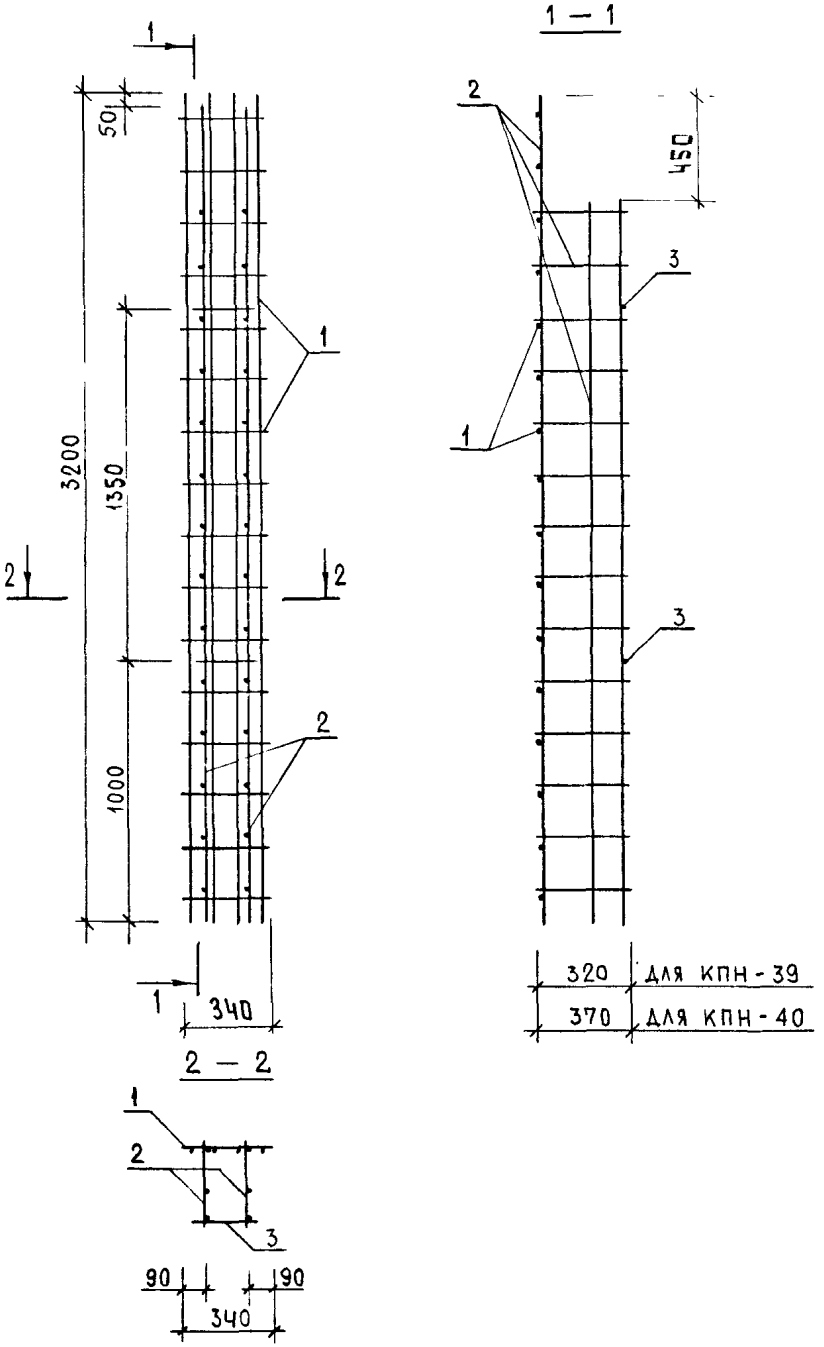

МАРКА ПРОСТРАНСТВЕННОГО КАРКАСА	ПОЗ.	МАРКА АРМАТУРНОГО ИЗДЕЛИЯ	КОЛ.	МАССА, КГ		ОБОЗНАЧЕНИЕ ДОКУМЕНТА
				1 ШТ	ВСЕГО	
КПН-39	1	С-18	1	1.64	1.64	К91
	2	КР-19	2	2.32	4.64	К10
	3	Ф6AIII L= 200	2	0.04	0.09	Б.Ч
	ИТОГО: 6.37					
КПН-40	1	С-18	1	1.64	1.64	К91
	2	КР-20	2	2.39	4.78	К10
	3	Ф6AIII L= 200	2	0.04	0.09	Б.Ч
	ИТОГО: 6.51					

1. В ГРАФЕ "ОБОЗНАЧЕНИЕ ДОКУМЕНТА" ПРИВЕДЕН НОМЕР ДОКУМЕНТА ПО ВЫПУСКУ 1.090.1-1/88. 2-8
2. АРМАТУРА КЛАССА AIII ПО ГОСТ 5781-82

НАЧ.ОТД.	ВОЛЫНСКИЙ	
Н.КОНТР.	ВАСИЛЬЕВА	
ГЛ.КОНСТ	ШАЛ	
ГИП	ОСТРЕВА	
ГИП	ОСИНА	
ПРОВЕР	НОСОВА	
РАЗРАБ	ПТИЦЫНА	

1.090.1-1/88. 2-5-К29

ПРОСТРАНСТВЕННЫЕ КАРКАСЫ КПН-39; КПН-40

СТАДИЯ	ЛИСТ	ЛИСТОВ
Р		1

ЦНИИЭП торгово-бытовых зданий туристских комплексов

САПР ТБЗТК | Т.ЛП СП | РУК.ГР. СТ.ИНЖ | ВИНОКУР БУРЛАКОВА

ВЗАМ.ИНВ. | ПОДПИСЬ И ДАТА | ИНВ. ПОДЛ.

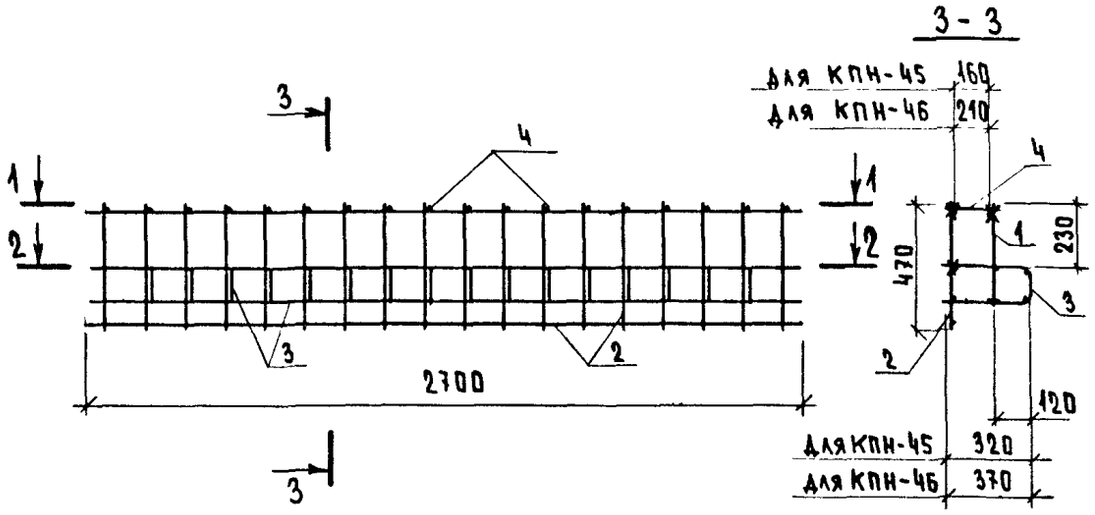

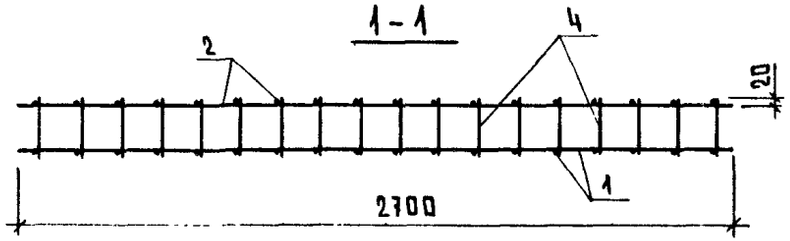

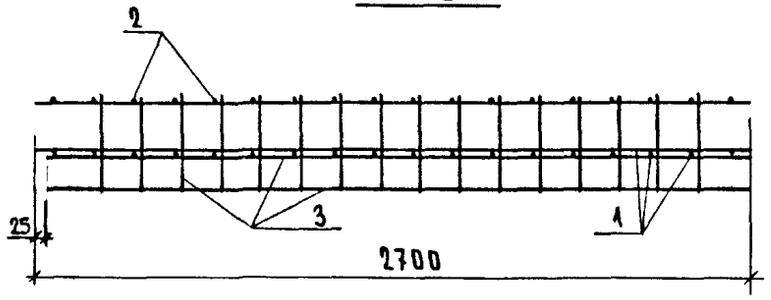

МАРКА ПРОСТРАНСТВЕННОГО КАРКАСА	ПОЗ.	МАРКА АРМАТУРНОГО ИЗДЕЛИЯ	КОЛ.	МАССА, КГ		ОБОЗНАЧЕНИЕ ДОКУМЕНТА
				1 ШТ	ВСЕГО	
КПН-45	1	КР-27	1	2.76	2.76	К17
	2	КР-29	1	3.57	3.57	К18
	3	С-19	1	3.93	3.93	К92
	4	Ф5ВРI L= 200	18	0.03	0.50	Б.Ч
	ИТОГО: 10.76					
КПН-46	1	КР-27	1	2.76	2.76	К17
	2	КР-29	1	3.57	3.57	К18
	3	С-20	1	4.16	4.16	К93
	4	Ф5ВРI L= 250	18	0.03	0.63	Б.Ч
	ИТОГО: 11.11					

1. В ГРАФЕ "ОБОЗНАЧЕНИЕ ДОКУМЕНТА" ПРИВЕДЕН НОМЕР ДОКУМЕНТА ПО ВЫПУСКУ 1.090.1-1/88. 2-8
2. АРМАТУРА КЛАССА ВР-I ПО ГОСТ 6727-80
3. УКАЗАНИЯ ПО СБОРКЕ ПРОСТРАНСТВЕННЫХ КАРКАСОВ СМ. К3I5 ПУНКТ 3

НАЧ.ОТД.	ВОЛЫНСКИЙ	
Н.КОНТР.	ВАСИЛЬЕВА	
ГЛ.КОНСТ	ШАЦ	
ГИП	ОСТРОВА	
ГИП	ОСИНА	
ПРОВЕР	НОСОВА	
РАЗРАБ	ПТИЦЫНА	

1.090.1-1/88. 2-5-К 31

ПРОСТРАНСТВЕННЫЕ КАРКАСЫ КПН-45; КПН-46

СТАДИЯ	ЛИСТ	ЛИСТОВ
Р		1

ЦНИИЭП торгово-бытовых зданий туристских комплексов

САПР ТБЗТК | ТЛП СП | РУК.ГР СТ.ИНЖ | ВНЮКУР БУРЛАКОВА

ВЗАМ.ИНВ. | ПОДПИСЬ И ДАТА | ИНВ. ПОДЛ.

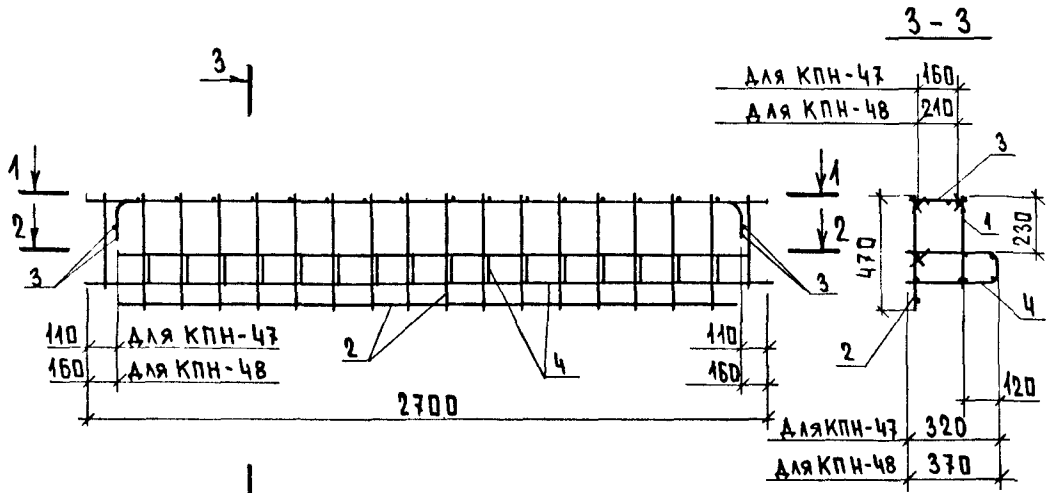

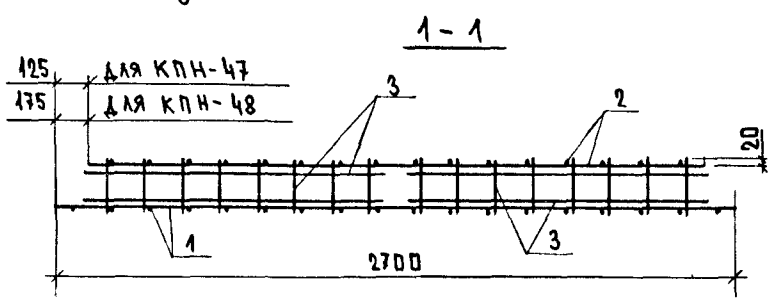

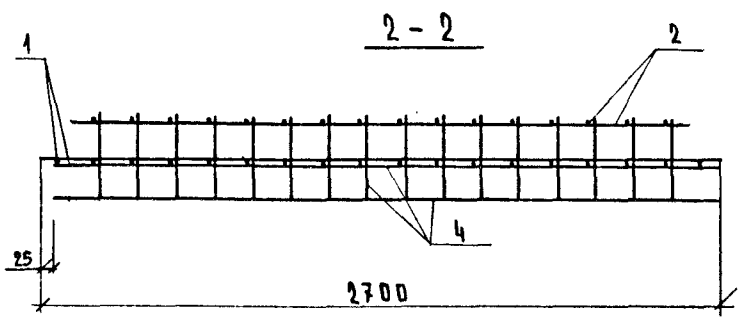

МАРКА ПРОСТРАНСТВЕННОГО КАРКАСА	ПОЗ.	МАРКА АРМАТУРНОГО ИЗДЕЛИЯ	КОЛ.	МАССА, КГ		ОБОЗНАЧЕНИЕ ДОКУМЕНТА
				1 ШТ	ВСЕГО	
КПН-47	1	КР-27	1	2.76	2.76	К17
	2	КР-31	1	3.22	3.22	К18
	3	КР-35	2	1.32	2.64	К20
	4	С-19	1	3.93	3.93	К92
	ИТОГО: 12.55					
КПН-48	1	КР-27	1	2.76	2.76	К17
	2	КР-32	1	3.13	3.13	К18
	3	КР-36	2	1.38	2.76	К20
	4	С-20	1	4.16	4.16	К93
	ИТОГО: 12.81					

1. В ГРАФЕ "ОБОЗНАЧЕНИЕ ДОКУМЕНТА" ПРИВЕДЕН НОМЕР ДОКУМЕНТА ПО ВЫПУСКУ 1.090.1-1/88. 2-6
2. УКАЗАНИЯ ПО СБОРКЕ ПРОСТРАНСТВЕННЫХ КАРКАСОВ СМ. К35 ПУНКТ 3

НАЧ.ОТД.	ВОЛЫНСКИЙ	
Н.КОНТР.	ВАСИЛЬЕВА	
ГЛ.КОНСТ	ШАЦ	
ГИП	ОСТРОВА	
ГИП	ОСИНА	
ПРОВЕР	НОСОВА	
РАЗРАБ	ПТИЦЫНА	

1.090.1-1/88. 2-5-К 32

ПРОСТРАНСТВЕННЫЕ КАРКАСЫ КПН-47, КПН-48

СТАДИЯ	ЛИСТ	ЛИСТОВ
Р		1

ЦНИИЭП торгово-бытовых зданий туристских комплексов

3 - 3

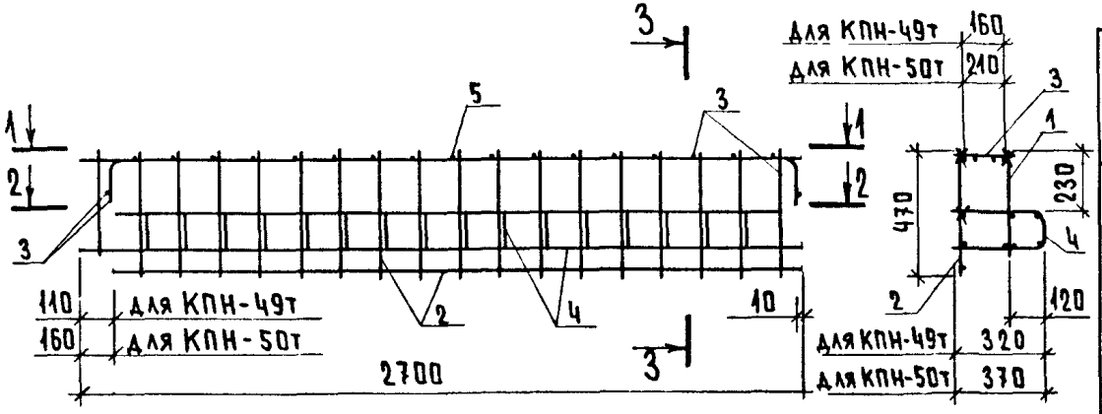

1 - 1

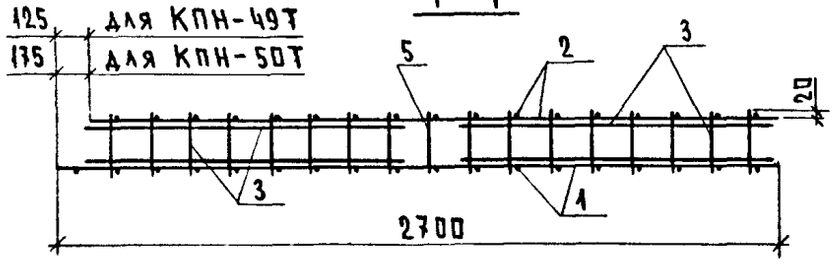

2 - 2

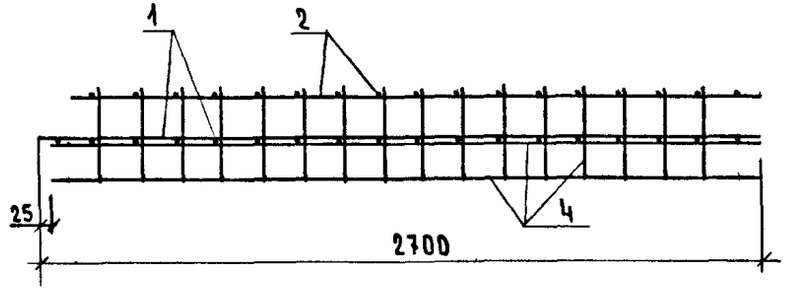

Марка пространственного каркаса	Поз.	Марка арматурного изделия	Кол.	Масса, кг		Обозначение документа
				1 шт	всего	
КПН-49Т	1	КР-27	1	2.76	2.76	К17
	2	КР-33Т	1	3.40	3.40	К19
	3	КР-35	2	1.32	2.64	К20
	4	С-19	1	3.93	3.93	К92
	5	Ø5ВРI L= 200	1	0.03	0.03	Б.Ч
		ИТОГО: 12.76				
КПН-50Т	1	КР-27	1	2.76	2.76	К17
	2	КР-34Т	1	3.35	3.35	К19
	3	КР-36	2	1.38	2.76	К20
	4	С-20	1	4.16	4.16	К93
	5	Ø5ВРI L= 250	1	0.03	0.03	Б.Ч
		ИТОГО: 13.06				

1. В ГРАФЕ "ОБОЗНАЧЕНИЕ ДОКУМЕНТА" ПРИВЕДЕН НОМЕР ДОКУМЕНТА ПО ВЫПУСКУ 1.090.1-1/88. 2-8
2. АРМАТУРА КЛАССА ВРI ПО ГОСТ 6727-80
3. УКАЗАНИЯ ПО СБОРКЕ ПРОСТРАНСТВЕННЫХ КАРКАСОВ СМ. К35 ПУНКТ 3

НАЧ.ОТД	ВОЛЬНСКИЙ		1.090.1-1/88. 2-5-К33
Н.КОНТР.	ВАСИЛЬЕВА		
ГЛ.КОНСТ	ШАЦ		
ГИП	ОСТРОВА		ПРОСТРАНСТВЕННЫЕ КАРКАСЫ КПН-49Т; КПН-50Т
ГИП	ОСИНА		
ПРОВЕР	НОСОВА		
РАЗРАБ	ПТИЦЫНА		

Стадия	Лист	Листов
Р		1

ЦНИИЭП торгово-бытовых зданий туристских комплексов

Инв. подл. | Подпись и дата | Взам. инв.
САПР ТБЗТК | ТЛП СП | РЖ ГР СТ ИНЖ | ВИНОКУР БУРЛАКОВА

3 - 3

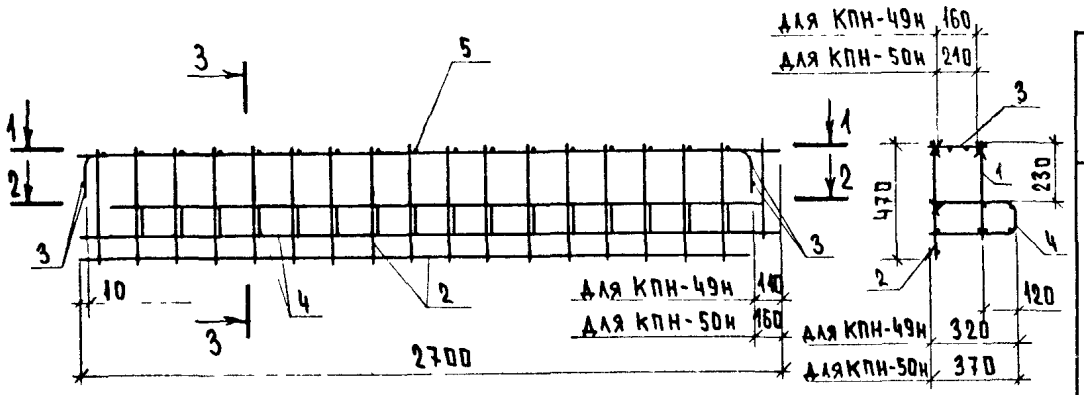

1 - 1

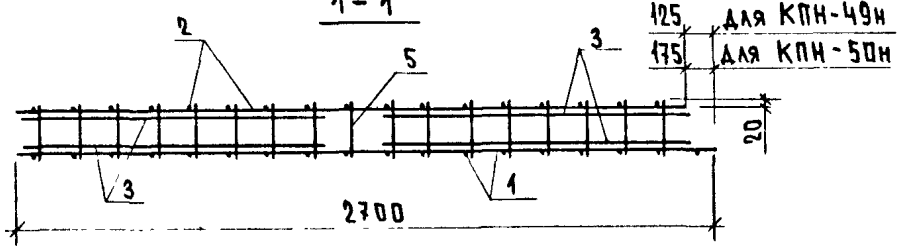

2 - 2

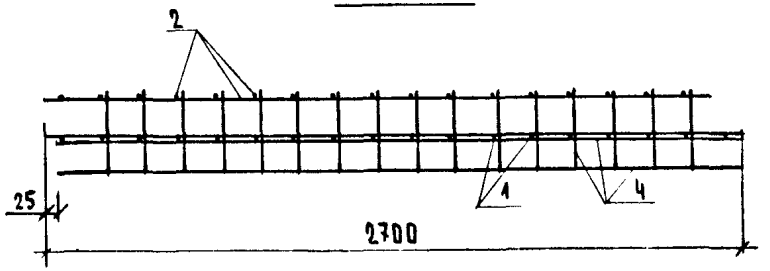

МАРКА ПРОСТРАНСТВЕННОГО КАРКАСА	ПОЗ.	МАРКА АРМАТУРНОГО ИЗДЕЛИЯ	КОЛ.	МАССА, КГ		ОБОЗНАЧЕНИЕ ДОКУМЕНТА
				1 ШТ	ВСЕГО	
КПН-49Н	1	КР-27	1	2.76	2.76	К17
	2	КР-33Н	1	3.40	3.40	К19
	3	КР-35	2	1.32	2.64	К20
	4	С-19	1	3.93	3.93	К92
	5	Ø5ВРI L= 200	1	0.03	0.03	Б.Ч
		ИТОГО: 12.76				
КПН-50Н	1	КР-27	1	2.76	2.76	К17
	2	КР-34Н	1	3.35	3.35	К19
	3	КР-36	2	1.38	2.76	К20
	4	С-20	1	4.16	4.16	К93
	5	Ø5ВРI L= 250	1	0.03	0.03	Б.Ч
		ИТОГО: 13.06				

1. В ГРАФЕ "ОБОЗНАЧЕНИЕ ДОКУМЕНТА" ПРИВЕДЕН НОМЕР ДОКУМЕНТА ПО ВЫПУСКУ 1.090.1-1/88. 2-8
2. АРМАТУРА К/АССА ВР-I ПО ГОСТ 6727-80
3. УКАЗАНИЯ ПО СБОРКЕ ПРОСТРАНСТВЕННЫХ КАРКАСОВ СМ. К35 ПУНКТ 3

НАЧ.ОТД	ВОЛЫНСКИЙ	
Н.КОНТР.	ВАСИЛЬЕВА	
ГЛ.КОНСТ	ШАЦ	
ГИП	ОСТРОВА	
ГИП	ОСИНА	
ПРОВЕР	НОСОВА	
РАЗРАБ	ЛТИЦЫНА	

1.090.1-1/88. 2-5-К 34

ПРОСТРАНСТВЕННЫЕ КАРКАСЫ КПН-49Н;КПН-50Н

СТАДИЯ	ЛИСТ	ЛИСТОВ
Р		1

ЦНИИЭП торгово-бытовых зданий туристских комплексов

САПР ТБЗТК | ТЛП СП | РУК.ГР ВИНОКУР | СТ.ИНЖ БУРЛАКОВА

3 – 3

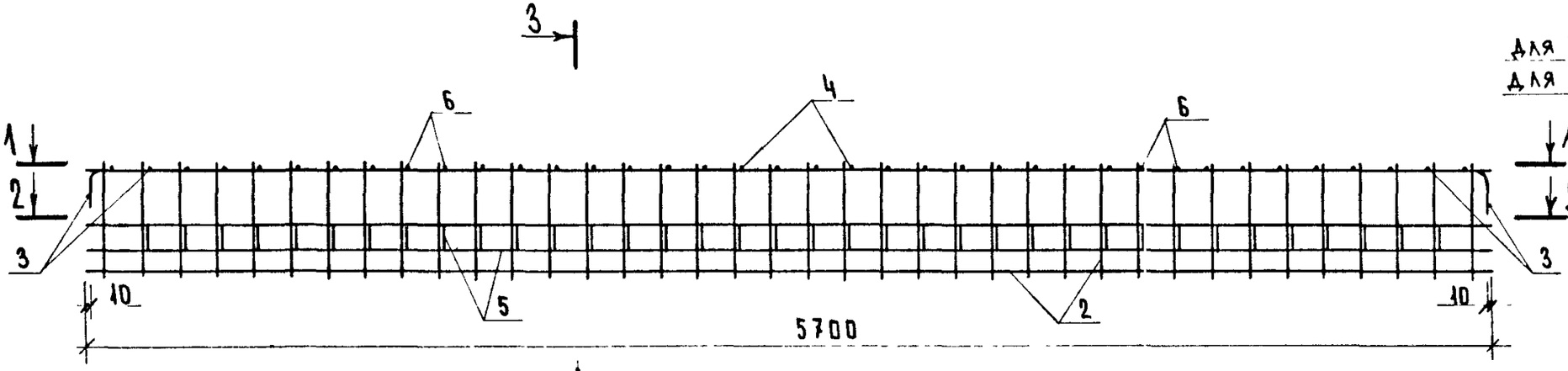

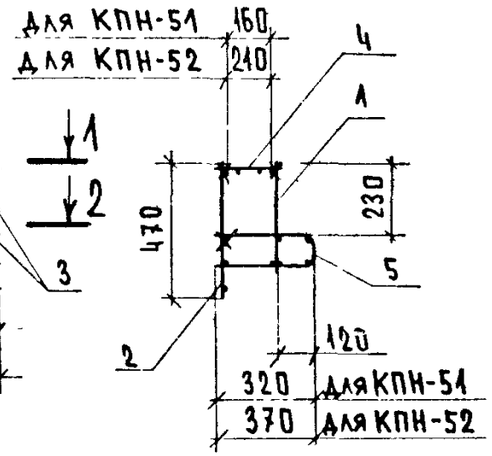

1 – 1

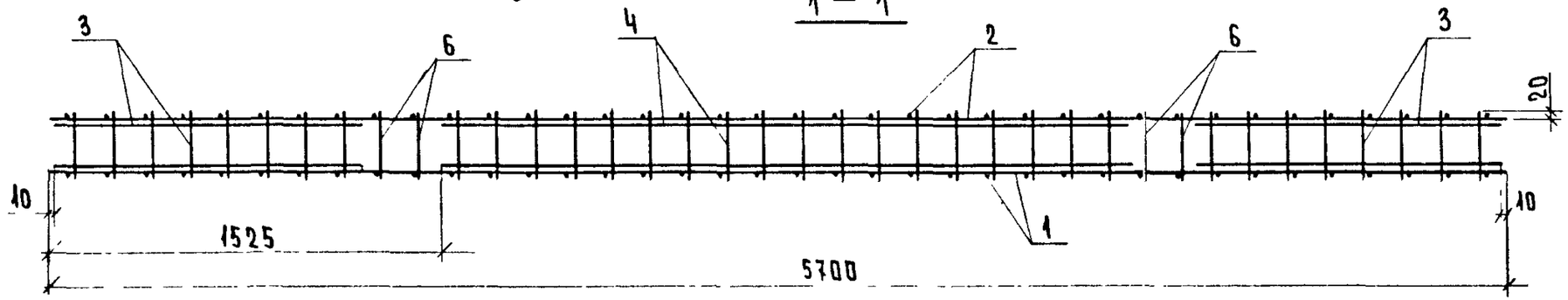

2 – 2

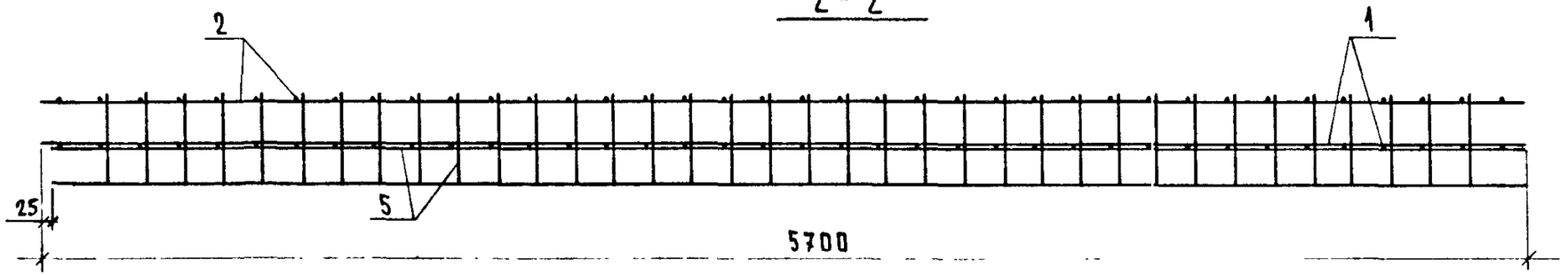

НАЧ.ОТД.	ВОЛЫНСКИЙ		
Н.КОНТР.	ВАСИЛЬЕВА		
ГЛ.КОНСТ	ШАЦ		
ГИП	ОСТРОВА		
ГИП	ОСИНА		
ПРОВЕР	НОСОВА		
РАЗРАБ	ПТИЦЫНА		

1.090.1-1/88. 2-5-К35

ПРОСТРАНСТВЕННЫЕ КАРКАСЫ КПН-51; КПН-52

СТАДИЯ	ЛИСТ	ЛИСТОВ
Р		2

ЦНИИЭП торгово-бытовых зданий туристских комплексов

ИНВ. ПОДЛ. | ПОДПИСЬ И ДАТА | ВЗАМ.ИНВ.

23783 40

МАРКА ПРОСТРАНСТВЕННОГО КАРКАСА	ПОЗ.	МАРКА АРМАТУРНОГО ИЗДЕЛИЯ	КОЛ.	МАССА, КГ		ОБОЗНАЧЕНИЕ ДОКУМЕНТА
				1 ШТ	ВСЕГО	
КПН-51	1	КР-28	1	5.82	5.82	К17
	2	КР-30	1	7.54	7.54	К18
	3	КР-35	2	1.32	2.64	К20
	4	КР-39	1	2.63	2.63	К21
	5	С-21	1	8.74	8.74	К92
	6	Ф5ВРI L= 200	4	0.03	0.11	Б.Ч
	ИТОГО: 27.48					

МАРКА ПРОСТРАНСТВЕННОГО КАРКАСА	ПОЗ.	МАРКА АРМАТУРНОГО ИЗДЕЛИЯ	КОЛ.	МАССА, КГ		ОБОЗНАЧЕНИЕ ДОКУМЕНТА
				1 ШТ	ВСЕГО	
КПН-52	1	КР-28	1	5.82	5.82	К17
	2	КР-30	1	7.54	7.54	К18
	3	КР-36	2	1.38	2.76	К20
	4	КР-40	1	2.76	2.76	К21
	5	С-22	1	9.24	9.24	К93
	6	Ф5ВРI L= 250	4	0.03	0.14	Б.Ч
	ИТОГО: 28.26					

1. В ГРАФЕ "ОБОЗНАЧЕНИЕ ДОКУМЕНТА" ПРИВЕДЕН НОМЕР ДОКУМЕНТА ПО ВЫПУСКУ 1.090.1-1/88. 2-8
2. АРМАТУРА КЛАССА ВР-I ПО ГОСТ 6727-80
3. ПРИ СБОРКЕ ПРОСТРАНСТВЕННОГО КАРКАСА ПЕРЕКРЕСТНЫЕ СОЕДИНЕНИЯ СТЕРЖНЕЙ В ТОЧКАХ, ОБОЗНАЧЕННЫХ НА СЕЧЕНИИ 3-3 ЗНАКОМ "Х" СЛЕДУЕТ ОСУЩЕСТВЛЯТЬ КОНТАКТНОЙ ТОЧЕЧНОЙ СВАРКОЙ В КАЖДОМ ПЕРЕСЕЧЕНИИ ПО ДЛИНЕ. КРЕПЛЕНИЕ СЕТКИ ПОЗ.4 К ПЛОСКИМ КАРКАСАМ В ОСТАЛЬНЫХ ПЕРЕСЕЧЕНИЯХ ДОПУСКАЕТСЯ ОСУЩЕСТВЛЯТЬ ПРИВЯЗКОЙ ВЯЗАЛЬНОЙ ПРОВОЛОКОЙ ИЛИ КОНТАКТНОЙ СВАРКОЙ В НЕСКОЛЬКИХ ТОЧКАХ ПО ДЛИНЕ ДЛЯ ОБЕСПЕЧЕНИЯ ПРОЕКТНОГО ПОЛОЖЕНИЯ
4. ПРИ УСТАНОВКЕ ПРОСТРАНСТВЕННЫХ КАРКАСОВ В ФОРМУ, ПРОДОЛЬНЫЙ СТЕРЖЕНЬ СЕТКИ ПОЛКИ, ПОПАДАЮЩИЙ В ШПОНКУ, ОБРЕЗАТЬ (СМ. ВЫПУСК 2-4-К45 УЗЕЛ 1 СЕЧЕНИЕ 4-4 И УЗЕЛ 8 СЕЧЕНИЕ 3-3).

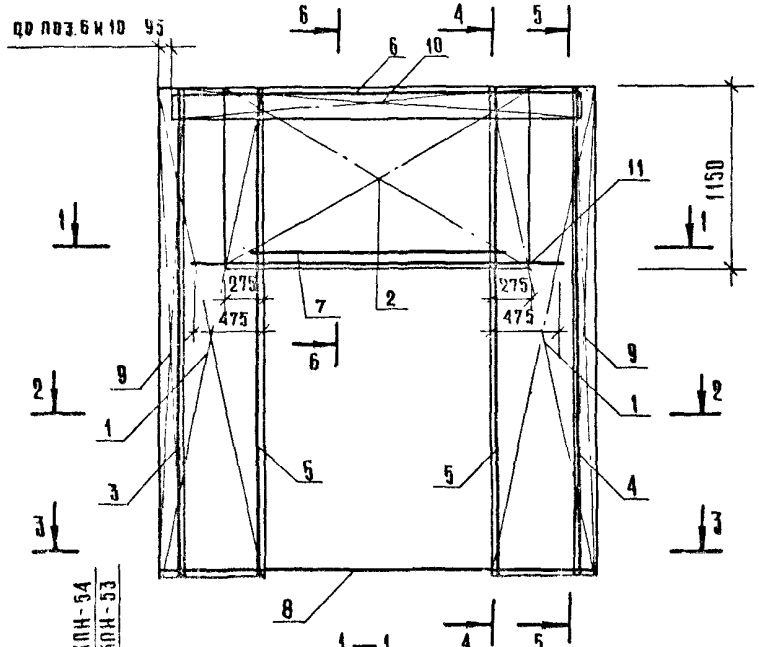

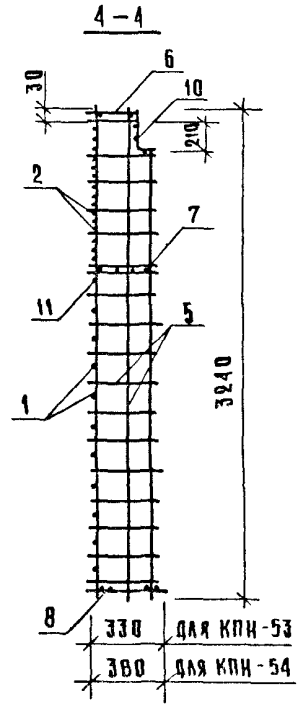

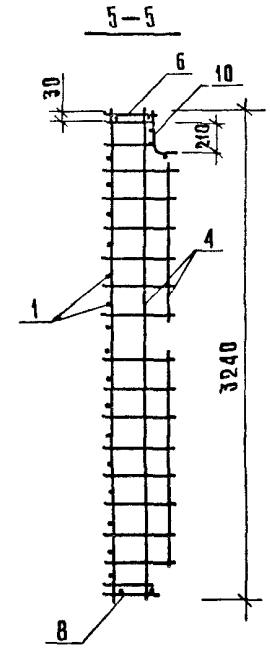

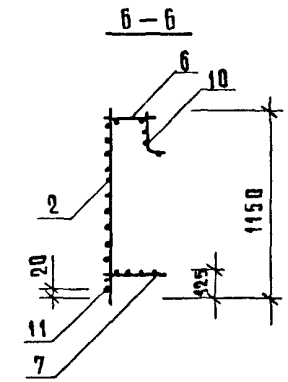

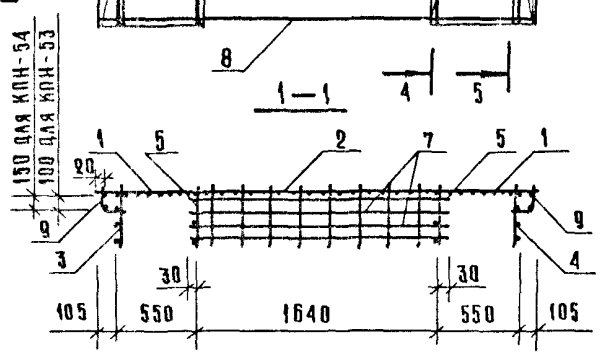

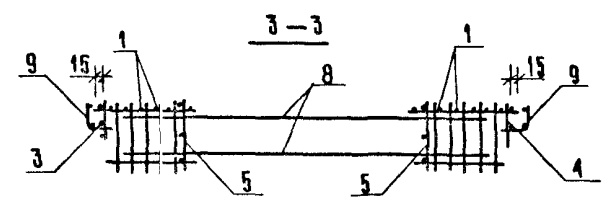

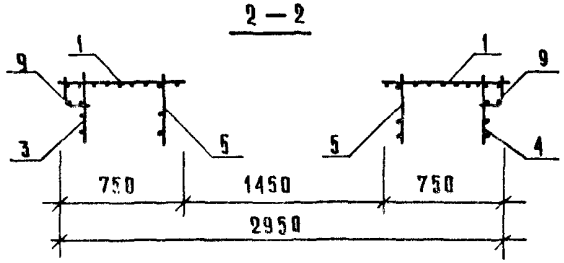

НАЧ ОТД	ВОЛЫНСКИЙ		
Н КОНТР	ВАСИЛЬЕВА		
ГА КОНСТ	ШАЦ		
ГИП	ОСТРЕ ВА		
ГИП	ОСИНА		
ПРОВЕР	ЛУКИНА		
РАЗРАБ	НОСОВА		

1.090.1-1/88.2-5-К36

ПРОСТРАНСТВЕННЫЕ КАРКАСЫ КПН-53; КПН-54

СТАДИЯ	ЛИСТ	ЛИСТОВ
Р		2

ЦНИИЭП торгово-бытовых зданий и туристских комплексов

ИНВ. № ПОДЛ.	ПОДПИСЬ И ДАТА	ВЗАМ. ИНВ. №

МАРКА ПРОСТРАНСТВЕННОГО КАРКАСА	ПОЗ.	МАРКА АРМАТУРНОГО ИЗДЕЛИЯ	КОЛ.	МАССА, КГ		ОБОЗНАЧЕНИЕ ДОКУМЕНТА
				1 ШТ	ВСЕГО	
КПН-53	1	С-34	2	3.41	6.83	К101
	2	С-35	1	3.53	3.53	К102
	3	КР-52Т	1	2.44	2.44	К28
	4	КР-52Н	1	2.44	2.44	К28
	5	КР-54	2	2.58	5.16	К30
	6	КР-68	1	1.48	1.48	К41
	7	КР-90	1	0.83	0.83	К55
	8	СКР-7	1	0.00	0.00	2-5 К87
	9	КР-25	2	1.21	2.42	К15
	10	КР-114	1	1.14	1.14	К75
	11	Ф8АIII L= 2400	1	0.95	0.95	Б.Ч
	ИТОГО: 27.22					

МАРКА ПРОСТРАНСТВЕННОГО КАРКАСА	ПОЗ.	МАРКА АРМАТУРНОГО ИЗДЕЛИЯ	КОЛ.	МАССА, КГ		ОБОЗНАЧЕНИЕ ДОКУМЕНТА
				1 ШТ	ВСЕГО	
КПН-54	1	С-34	2	3.41	6.83	К101
	2	С-35	1	3.53	3.53	К102
	3	КР-53Т	1	2.52	2.52	К29
	4	КР-53Н	1	2.52	2.52	К29
	5	КР-55	2	2.66	5.32	К30
	6	КР-69	1	1.54	1.54	К42
	7	КР-91	1	0.85	0.85	К55
	8	СКР-8	1	0.00	0.00	2-5 К87
	9	КР-26	2	1.28	2.56	К16
	10	КР-114	1	1.14	1.14	К75
	11	Ф8АIII L= 2400	1	0.95	0.95	Б.Ч
	ИТОГО: 27.75					

1. В ГРАФЕ "ОБОЗНАЧЕНИЕ ДОКУМЕНТА" ПРИВЕДЕН НОМЕР ДОКУМЕНТА ПО ВЫПУСКУ 1.090.1-1/88. 2-8
2. АРМАТУРА КЛАССА А-III ПО ГОСТ 5781-82

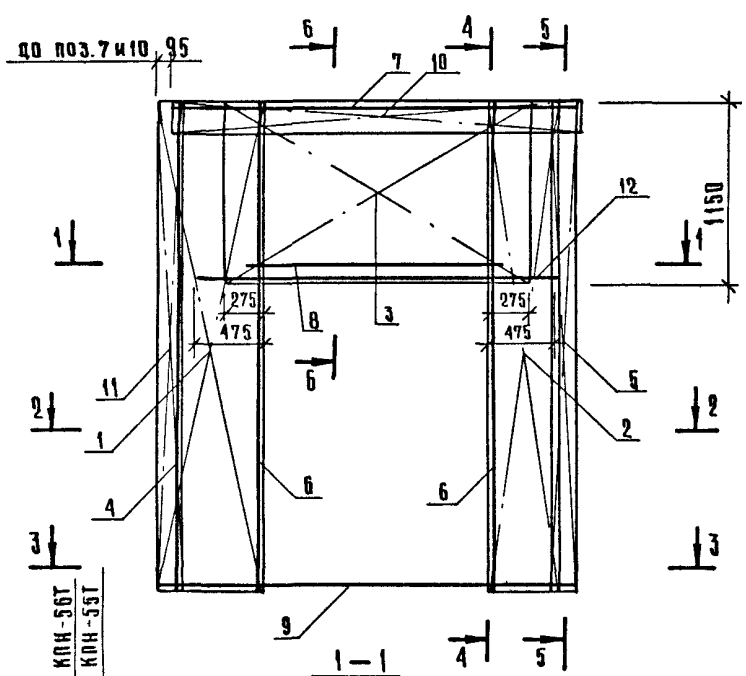

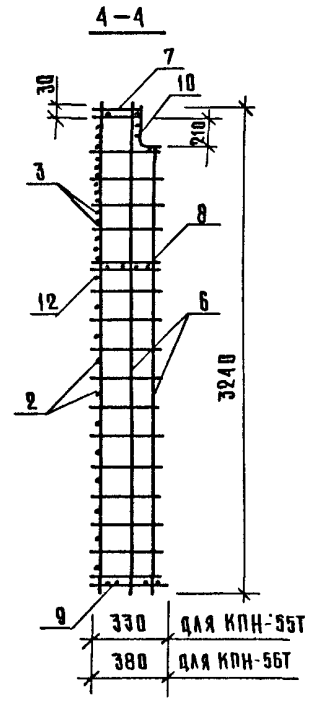

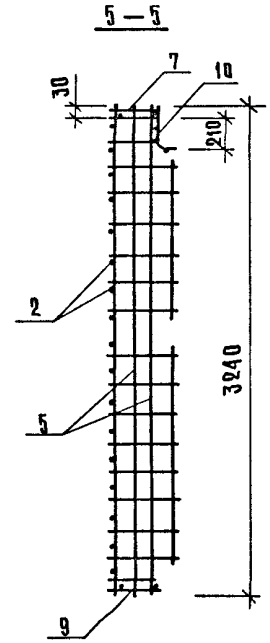

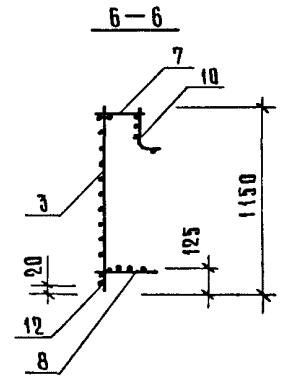

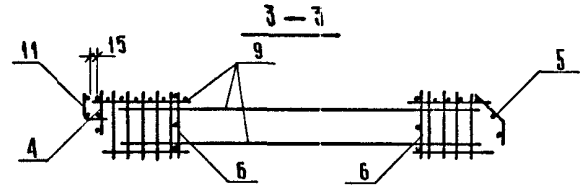

НАЧ ОТД	ВОЛЫНСКИЙ		1.090.1-1/88.2-5-К37	
Н КОНТР	ВАСИЛЬЕВА			
ГАКОНСТ	ШАЦ		ПРОСТРАНСТВЕННЫЕ КАРКАСЫ КПН-55Т; КПН-56Т	СТАДИЯ Р; ЛИСТ; ЛИСТОВ 2
ГИП	ОСТРОВА			ЦНИИЭП торговых, бытовых зданий и туристских комплексов
ГИП	ОСИНА			
ПРОВЕР	ЛУКИНА			
РАЗРАБ	НОСОВА			

ИНВ N ПОДЛ | ПОДПИСЬ И ДАТА | ВЗАМ ИНВ N

МАРКА ПРОСТРАНСТВЕННОГО КАРКАСА	ПОЗ.	МАРКА АРМАТУРНОГО ИЗДЕЛИЯ	КОЛ.	МАССА, КГ		ОБОЗНАЧЕНИЕ ДОКУМЕНТА
				1 ШТ	ВСЕГО	
КПН-55Т	1	С-34	1	3.41	3.41	К101
	2	С-36	1	2.22	2.22	К101
	3	С-35	1	3.53	3.53	К102
	4	КР-52Т	1	2.44	2.44	К28
	5	КР-56Н	1	3.24	3.24	К31
	6	КР-54	2	2.58	5.16	К30
	7	КР-80Т	1	1.43	1.43	К45
	8	КР-90	1	0.83	0.83	К55
	9	СКР-9Т	1	0.00	0.00	2-5 К88
	10	КР-114	1	1.14	1.14	К75
	11	КР-25	1	1.21	1.21	К15
	12	ФВАIII L= 2400	1	0.95	0.95	Б.Ч
	ИТОГО: 25.57					

МАРКА ПРОСТРАНСТВЕННОГО КАРКАСА	ПОЗ.	МАРКА АРМАТУРНОГО ИЗДЕЛИЯ	КОЛ.	МАССА, КГ		ОБОЗНАЧЕНИЕ ДОКУМЕНТА
				1 ШТ	ВСЕГО	
КПН-56Т	1	С-34	1	3.41	3.41	К101
	2	С-37	1	2.15	2.15	К101
	3	С-35	1	3.53	3.53	К102
	4	КР-53Т	1	2.52	2.52	К29
	5	КР-57Н	1	3.34	3.34	К32
	6	КР-55	2	2.66	5.32	К30
	7	КР-81Т	1	1.48	1.48	К46
	8	КР-91	1	0.85	0.85	К55
	9	СКР-10Т	1	0.00	0.00	2-5 К89
	10	КР-114	1	1.14	1.14	К75
	11	КР-26	1	1.28	1.28	К16
	12	ФВАIII L= 2400	1	0.95	0.95	Б.Ч
	ИТОГО: 25.98					

1. В ГРАФЕ "ОБОЗНАЧЕНИЕ ДОКУМЕНТА" ПРИВЕДЕН НОМЕР ДОКУМЕНТА ПО ВЫПУСКУ 1.090.1-1/88. 2-8
2. АРМАТУРА КЛАССА AIII ПО ГОСТ 5781-82

23783 45

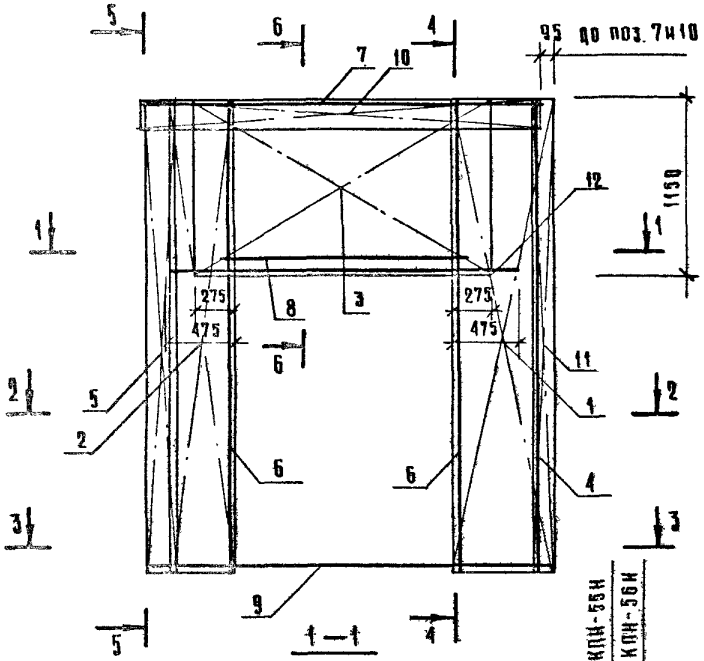

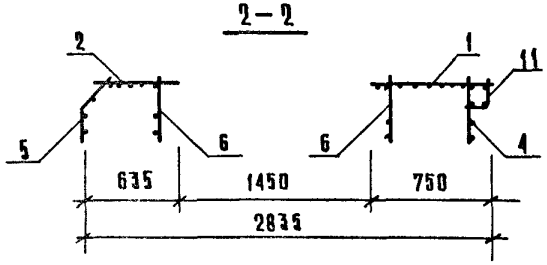

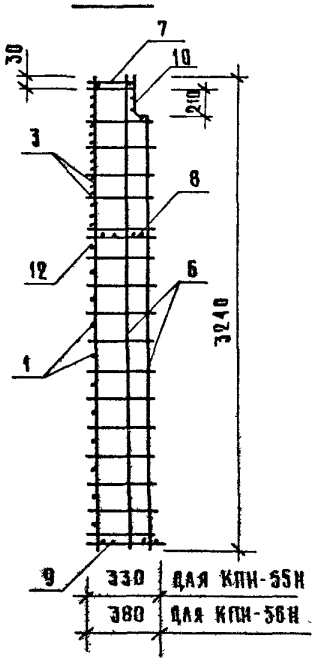

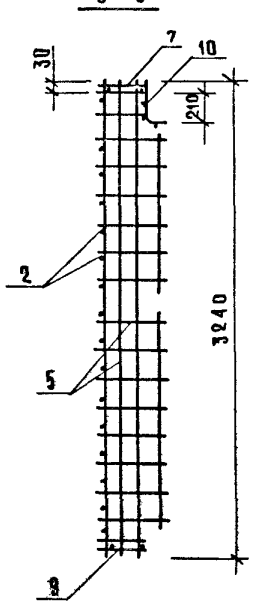

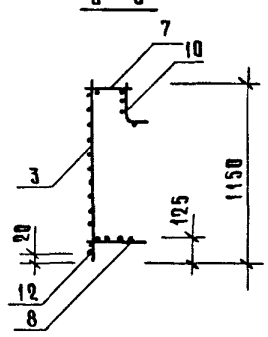

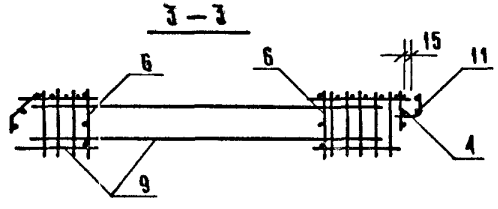

НАЧ ОТД	Волынскин		
Н КОНТР	Васильева		
ГА КОНСТ	Шац		
ГИП	Острова		
ГИП	Осина		
ПРОВЕР	Птицына		
РАЗРАБ.	Носова		

1.090.1-1/88.2-5-К38

ПРОСТРАНСТВЕННЫЕ КАРКАСЫ КПН-55Н; КПН-56Н

СТАДИЯ	ЛИСТ	ЛИСТОВ
Р	1	2

ЦНИИЭП торгово-бытовых зданий и туристских комплексов

ИНВ. № ПОДЛ. | ПОДПИСЬ И ДАТА | ВЗАМ. ИНВ. №

ГБЗТК СП СТ ИНЖ БИРЛАКОВА

МАРКА ПРОСТРАНСТВЕННОГО КАРКАСА	ПОЗ.	МАРКА АРМАТУРНОГО ИЗДЕЛИЯ	КОЛ.	МАССА, КГ		ОБОЗНАЧЕНИЕ ДОКУМЕНТА
				1 ШТ	ВСЕГО	
КПН-55Н	1	С-34	1	3.41	3.41	К101
	2	С-36	1	2.22	2.22	К101
	3	С-35	1	3.53	3.53	К102
	4	КР-52Н	1	2.44	2.44	К28
	5	КР-56Т	1	3.24	3.24	К31
	6	КР-54	2	2.58	5.16	К30
	7	КР-80Н	1	1.43	1.43	К45
	8	КР-90	1	0.83	0.83	К55
	9	СКР-9Н	1	2.67	2.67	2-5 К88
	10	КР-114	1	1.14	1.14	К75
	11	КР-25	1	1.21	1.21	К15
	12	Ф8АIII L= 2400	1	0.95	0.95	Б.Ч
	ИТОГО: 28.24					

МАРКА ПРОСТРАНСТВЕННОГО КАРКАСА	ПОЗ.	МАРКА АРМАТУРНОГО ИЗДЕЛИЯ	КОЛ.	МАССА, КГ		ОБОЗНАЧЕНИЕ ДОКУМЕНТА
				1 ШТ	ВСЕГО	
КПН-56Н	1	С-34	1	3.41	3.41	К101
	2	С-37	1	2.15	2.15	К101
	3	С-35	1	3.53	3.53	К102
	4	КР-53Н	1	2.52	2.52	К29
	5	КР-57Т	1	3.34	3.34	К32
	6	КР-55	2	2.66	5.32	К30
	7	КР-81Н	1	1.48	1.48	К46
	8	КР-91	1	0.85	0.85	К55
	9	СКР-10Н	1	2.67	2.67	2-5 К89
	10	КР-114	1	1.14	1.14	К75
	11	КР-26	1	1.28	1.28	К16
	12	Ф8АIII L= 2400	1	0.95	0.95	Б.Ч
	ИТОГО: 28.65					

1. В ГРАФЕ "ОБОЗНАЧЕНИЕ ДОКУМЕНТА" ПРИВЕДЕН НОМЕР ДОКУМЕНТА ПО ВЫПУСКУ 1.090.1-1/88. 2-8

2. АРМАТУРА КЛАССА AIII ПО ГОСТ 5781-82

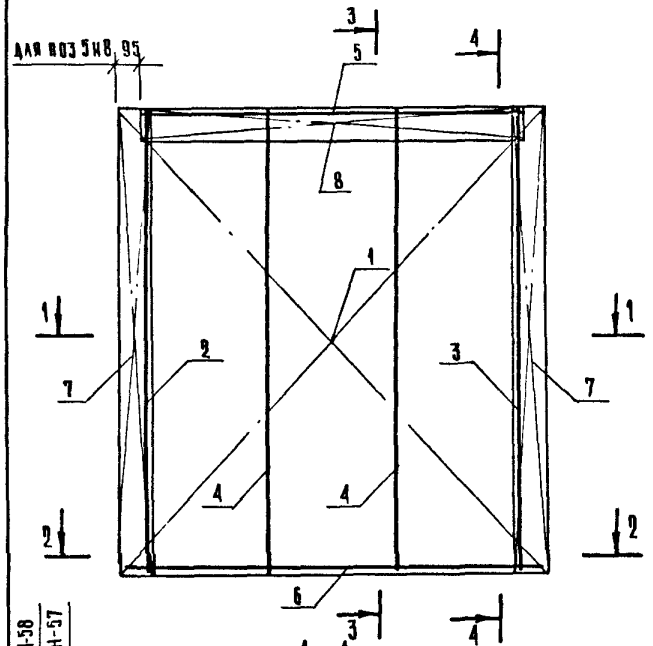

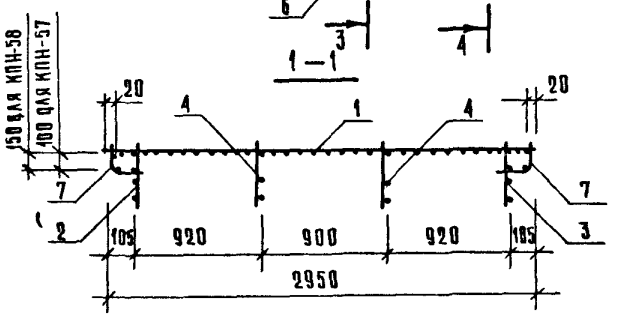

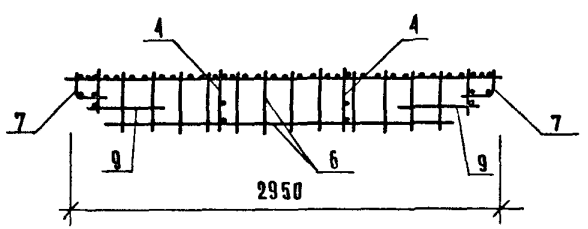

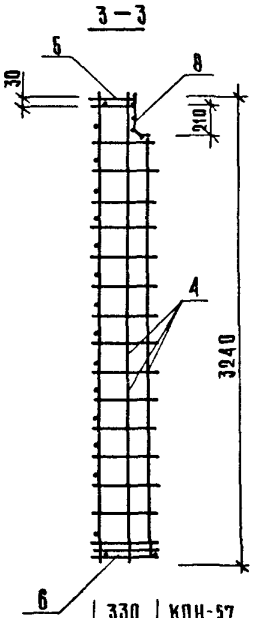

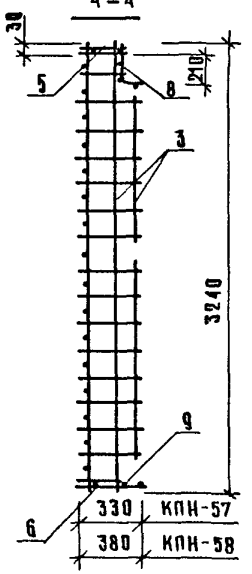

Марка пространственного каркаса	Поз	Марка арматурного изделия	Кол	Масса, кг		Обозначение документа
				1 шт	всего	
КПН-57	1	С-38	1	13.00	13.00	К103
	2	КР-52Т	1	2.44	2.44	К28
	3	КР-52Н	1	2.44	2.44	К28
	4	КР-54	2	2.58	5.16	К30
	5	КР-68	1	1.48	1.48	К41
	6	КР-92	1	1.60	1.60	К56
	7	КР-25	2	1.21	2.42	К15
	8	КР-114	1	1.14	1.14	К75
	9	ФбАIII L=400	2	0.09	0.18	Б Ч
	Итого: 29.87					
КПН-58	1	С-38	1	13.00	13.00	К103
	2	КР-53Т	1	2.52	2.52	К29
	3	КР-53Н	1	2.52	2.52	К29
	4	КР-55	2	2.66	5.32	К30
	5	КР-69	1	1.54	1.54	К42
	6	КР-93	1	1.66	1.66	К56
	7	КР-26	2	1.28	2.56	К16
	8	КР-114	1	1.14	1.14	К75
	9	ФбАIII L=400	2	0.09	0.18	Б Ч
	Итого: 30.43					

1. В графе „Обозначение документа" приведен номер документа по выпуску 1.090.1-1/88.2-6
2. Арматура класса А-III по ГОСТ 5781-82

Нач. отд.	Волынский		
Н. контр.	Васильева		
Гл. конст.	Шац		
ГИП	Острова		
ГИП	Осина		
Провер.	Птицына		
Разраб.	Носова		

1.090.1-1/88.2-5-К39

Пространственные каркасы КПН-57; КПН-58

Стадия	Лист	Листов
Р		1

ЦНИИЭП Торгово-бытовых зданий и туристских комплексов

Инв. № подл. | Подпись и дата | Взам. инв. №

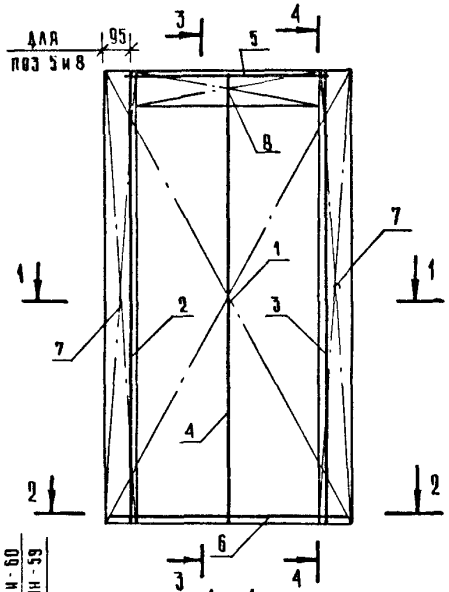

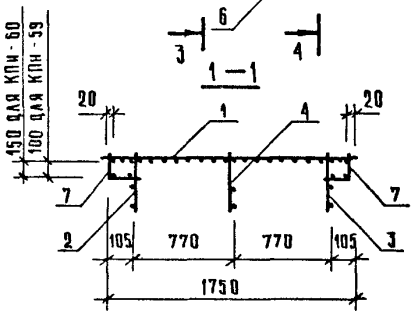

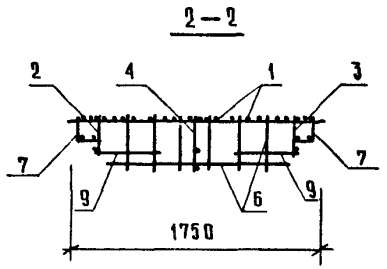

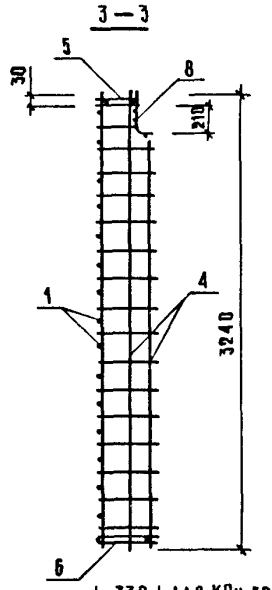

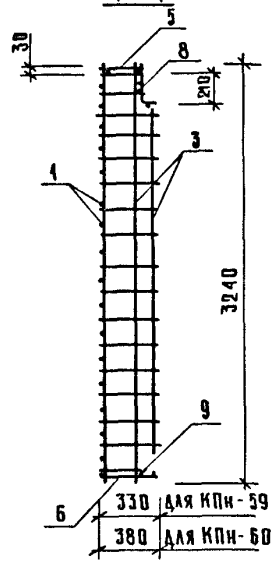

Марка пространственного каркаса	Поз.	Марка арматурного изделия	Кол.	Масса, кг		Обозначение документа
				1 шт.	всего	
КПН-59	1	С-39	1	7.77	7.77	К103
	2	КР-52Т	1	2.44	2.44	К29
	3	КР-52Н	1	2.44	2.44	К29
	4	КР-54	1	2.58	2.58	К30
	5	КР-70	1	0.84	0.84	К41
	6	КР-94	1	0.90	0.90	К57
	7	КР-25	2	1.21	2.42	К15
	8	КР-115	1	0.63	0.63	К76
	9	ФбАIII L=400	2	0.09	0.18	Б.4
		Итого:			20.20	
КПН-60	1	С-39	1	7.77	7.77	К103
	2	КР-53Т	1	2.52	2.52	К29
	3	КР-53Н	1	2.52	2.52	К29
	4	КР-55	1	2.66	2.66	К30
	5	КР-71	1	0.87	0.87	К42
	6	КР-95	1	0.93	0.93	К57
	7	КР-26	2	1.28	2.56	К16
	8	КР-115	1	0.63	0.63	К75
	9	ФбАIII L=400	2	0.09	0.18	Б.4
		Итого:			20.63	

1. В графе „Обозначение документа" приведен номер документа по выпуску 1.090.1-1/88.2-6
2. Арматура класса А-III по ГОСТ 5781-82.

Нач. отд.	Волынский	
Н. контр.	Васильева	
Гл. конс.	Шац	
ГИП	Устрова	
ГИП	Осина	
Провер.	Птицына	
Разраб.	Носова	

1.090.1-1/88.2-5-К40

Пространственные каркасы КПН-59; КПН-60

Стадия	Лист	Листов
Р		1

ЦНИИЭП торгово-бытовых зданий и туристских комплексов

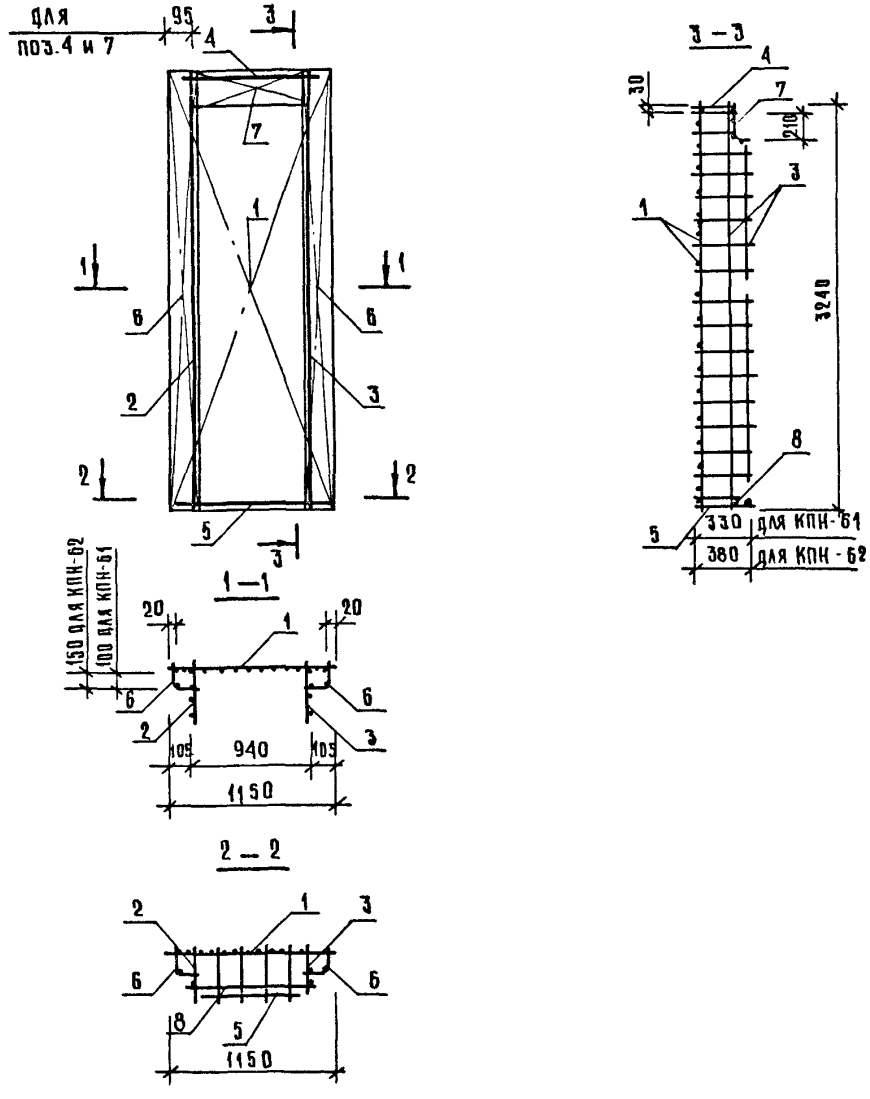

Марка пространственного каркаса	Поз.	Марка арматурного изделия	Кол.	Масса, кг		Обозначение документа
				1 шт	всего	
КПН-61	1	С-40	1	5.16	5.16	К103
	2	КР-52Т	1	2.44	2.44	К28
	3	КР-52Н	1	2.44	2.44	К28
	4	КР-72	1	0.52	0.52	К41
	5	КР-96	1	0.55	0.55	К58
	6	КР-25	2	1.21	2.42	К15
	7	КР-116	1	0.37	0.37	К77
	8	ФбАIII L=1000	1	0.22	0.22	Б.Ч
	Итого: 14.11					
КПН-62	1	С-40	1	5.16	5.16	К103
	2	КР-53Т	1	2.52	2.52	К28
	3	КР-53Н	1	2.52	2.52	К29
	4	КР-73	1	0.54	0.54	К42
	5	КР-97	1	0.56	0.56	К58
	6	КР-26	2	1.28	2.56	К16
	7	КР-116	1	0.37	0.37	К77
	8	ФбАIII L=1000	1	0.22	0.22	Б.Ч
	Итого: 14.44					

1. В графе «Обозначение документа" приведен номер документа по выпуску 1.090.1-1/88.2-6
2. Арматура класса AIII по ГОСТ 5781-82

Нач.отд.	Волынский		
Н.контр.	Васильева		
Гл.конст.	Шац		
ГИП	Острова		
ГИП	Осина		
Провер.	Птицына		
Разраб.	Носова		

1.090.1-1/88.2-5-К41

Пространственные каркасы КПН-61; КПН-62

Стадия	Лист	Листов
Р		1

ЦНИИЭП торгово-бытовых зданий и туристских комплексов

Инв. № подл. | Подпись и дата | Взам. инв. №

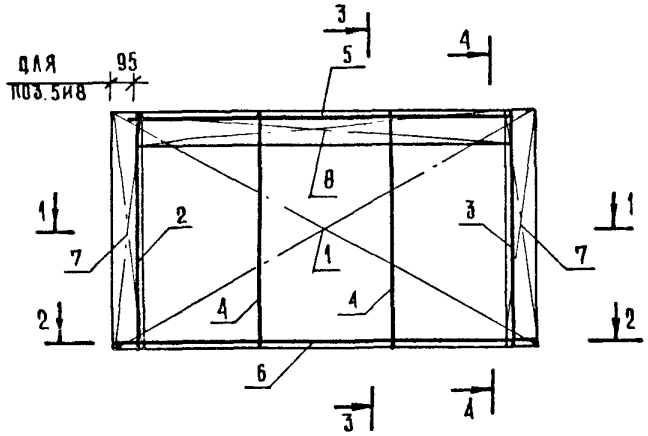

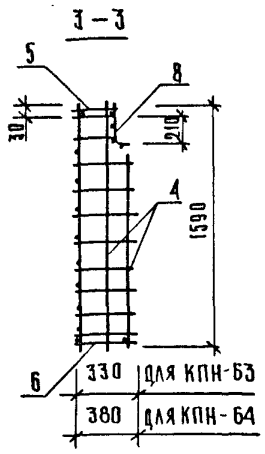

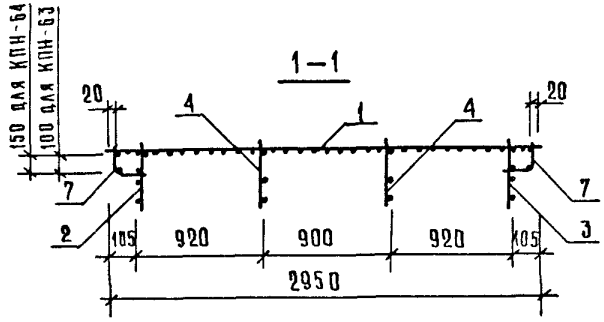

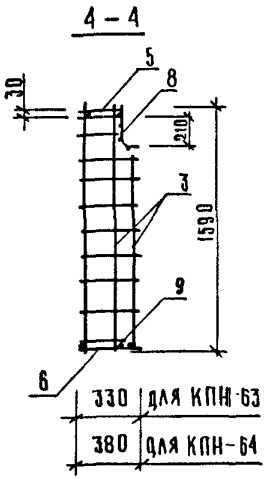

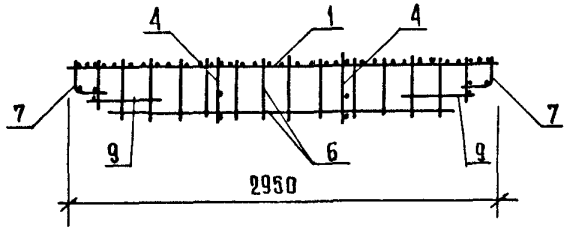

Марка пространственного каркаса	Поз.	Марка арматурного изделия	Кол	Масса, кг		Обозначение документа
				1 шт	всего	
КПН-63	1	С – 56	1	6.42	6.42	К109
	2	КР – 58Т	1	1.16	1.16	К33
	3	КР – 58Н	1	1.16	1.16	К33
	4	КР – 60	2	1.25	2.50	К35
	5	КР – 68	1	1.48	1.48	К41
	6	КР – 92	1	1.60	1.60	К56
	7	КР – 66	2	0.60	1.20	К39
	8	КР – 114	1	1.14	1.14	К75
	9	ФбАIII L= 400	2	0.09	0.18	Б Ч
		Итого:			16.84	
КПН-64	1	С – 56	1	6.42	6.42	К109
	2	КР – 59Т	1	1.20	1.20	К34
	3	КР – 59Н	1	1.20	1.20	К34
	4	КР – 61	2	1.29	2.58	К35
	5	КР – 69	1	1.54	1.54	К42
	6	КР – 93	1	1.66	1.66	К56
	7	КР – 67	2	0.49	0.99	К40
	8	КР – 114	1	1.14	1.14	К75
	9	ФбАIII L= 400	2	0.09	0.18	Б Ч
		Итого:			16.91	

1. В графе „Обозначение документа" приведен номер документа по выпуску 1.090.1-1/88.2-6
2. Арматура класса А-III по ГОСТ 5781-82

Нач. отд.	Волынский	
Н. контр.	Васильева	
Гл. конст.	Шац	
ГИП	Острова	
ГИП	Осина	
Провер.	Птицына	
Разраб.	Носова	

1.090.1-1/88.2-5-К42

Пространственные каркасы КПН-63; КПН-64

Стадия	Лист	Листов
Р		1

ЦНИИЭП торгово-бытовых зданий и туристских комплексов

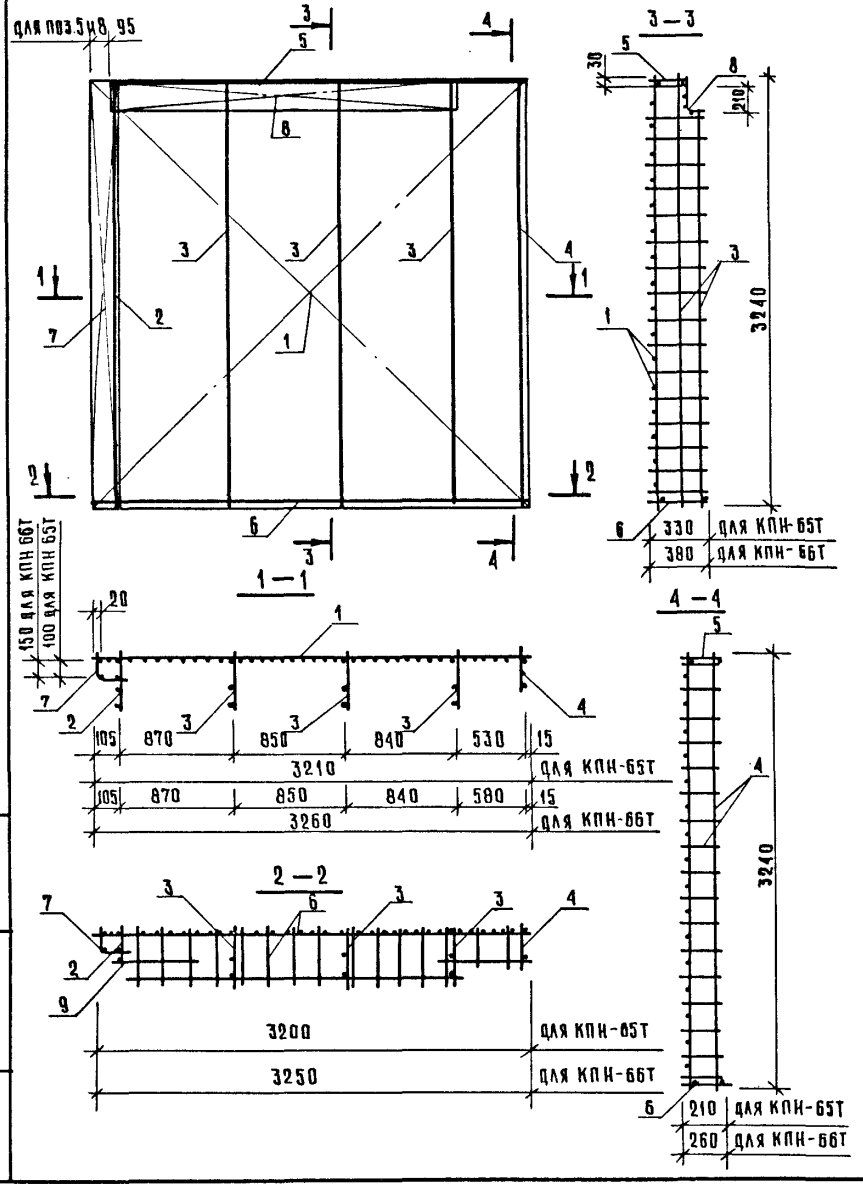

Марка пространственного каркаса	Поз.	Марка арматурного изделия	Кол.	Масса, кг		Обозначение документа
				1 шт	всего	
КПН-65Т	1	С-41	1	13.95	13.95	К104
	2	КР-52Т	1	2.44	2.44	К28
	3	КР-54	3	2.58	7.74	К30
	4	КР-62	1	1.74	1.74	К36
	5	КР-74	1	1.67	1.67	К43
	6	КР-98Т	1	1.85	1.85	К59
	7	КР-25	1	1.21	1.21	К15
	8	КР-117Т	1	1.11	1.11	К78
	9	ФбАIII L=400	1	0.09	0.09	Б.Ч
	Итого: 31.81					
КПН-66Т	1	С-42	1	14.32	14.32	К105
	2	КР-53Т	1	2.52	2.52	К29
	3	КР-55	3	2.66	7.97	К30
	4	КР-63	1	1.82	1.82	К36
	5	КР-75	1	1.77	1.77	К44
	6	КР-99Т	1	1.94	1.94	К60
	7	КР-26	1	1.28	1.28	К16
	8	КР-117Т	1	1.11	1.11	К78
	9	ФбАIII L=400	1	0.09	0.09	Б.Ч
	Итого: 32.81					

1. В графе „Обозначение документа" приведен номер документа по выпуску 1.090.1-1/88.2-6
2. Арматура класса AIII по ГОСТ 5781-82

Нач. отд.	Вольтский		
Н. контр.	Васильева		
Гл. конст.	Шац		
ГИП	Острова		
ГИП	Осина		
Провер.	Птицына		
Разраб.	Носова		

1.090.1-1/88.2-5-К43

Пространственные каркасы КПН-65Т; КПН-66Т

Стадия	Лист	Листов
Р		1

ЦНИИЭП торгово-бытовых зданий и туристских комплексов

Инв. N подл. | Подпись и дата | Взам. инв. N

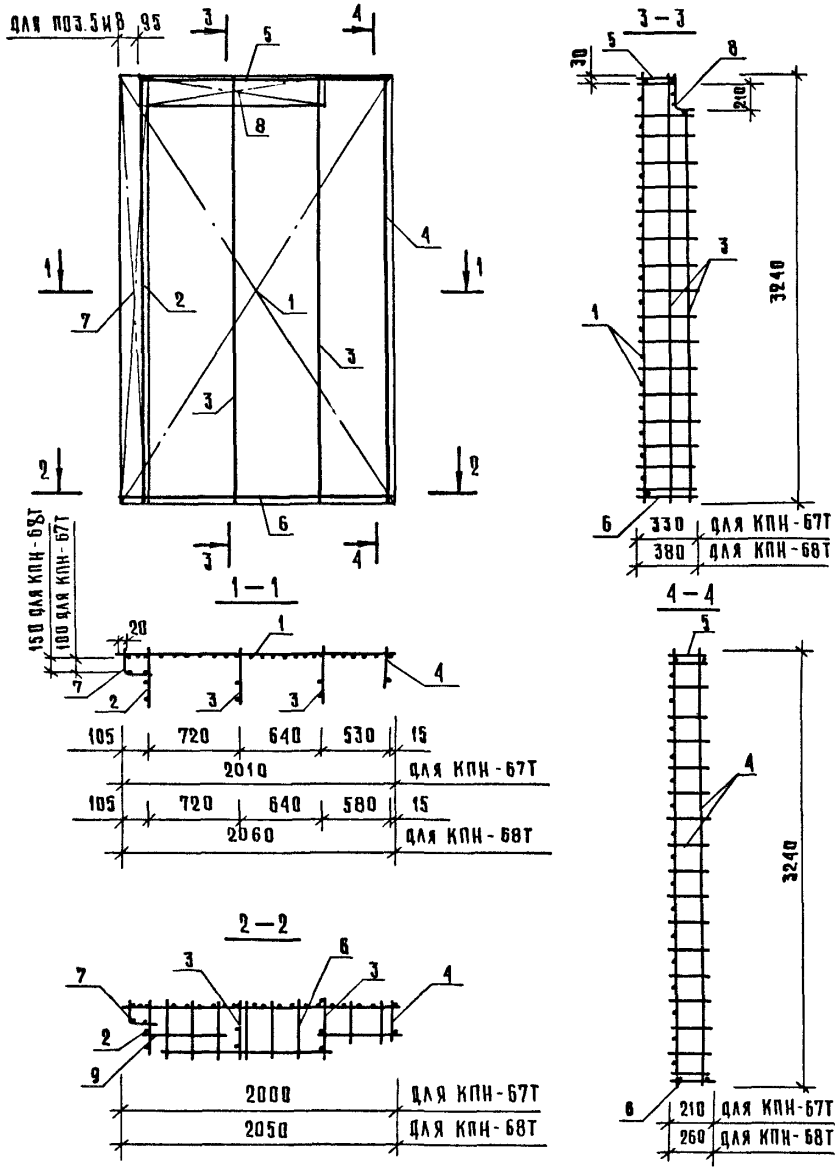

Марка пространственного каркаса	Поз.	Марка арматурного изделия	Кол	Масса, кг		Обозначение документа
				1 шт	всего	
КПН-67Т	1	С-43	1	8.73	8.73	К104
	2	КР-52Т	1	2.44	2.44	К28
	3	КР-54	2	2.58	5.16	К30
	4	КР-62	1	1.74	1.74	К36
	5	КР-78	1	1.03	1.03	К43
	6	КР-100Т	1	1.15	1.15	К61
	7	КР-25	1	1.21	1.21	К15
	8	КР-118Т	1	0.59	0.59	К79
	9	ФБАIII L=400	1	0.09	0.09	Б.Ч
	Итого: 22.14					
КПН-68Т	1	С-44	1	9.09	9.09	К105
	2	КР-53Т	1	2.52	2.52	К29
	3	КР-55	2	2.66	5.32	К30
	4	КР-63	1	1.82	1.82	К36
	5	КР-77	1	1.10	1.10	К44
	6	КР-101Т	1	1.21	1.21	К62
	7	КР-26	1	1.28	1.28	К16
	8	КР-118Т	1	0.59	0.59	К79
	9	ФБАIII L=400	1	0.09	0.09	Б.Ч
	Итого: 23.01					

1. В графе „Обозначение документа" приведен номер документа по выпуску 1.090.1-1/88.2-6
2. Арматура класса А-III по ГОСТ 5781-82

Нач. отд.	Больянский		
Н. контр.	Васильева		
Гл. конст.	Шац		
ГИП	Острова		
ГИП	Осина		
Провер.	Птицына		
Разраб.	Носова		

1.090.1-1/88.2-5-К44

Пространственные каркасы КПН-67Т; КПН-68Т.

Стадия	Лист	Листов
Р		1

ЦНИИЭП торгово-бытовых зданий и туристских комплексов

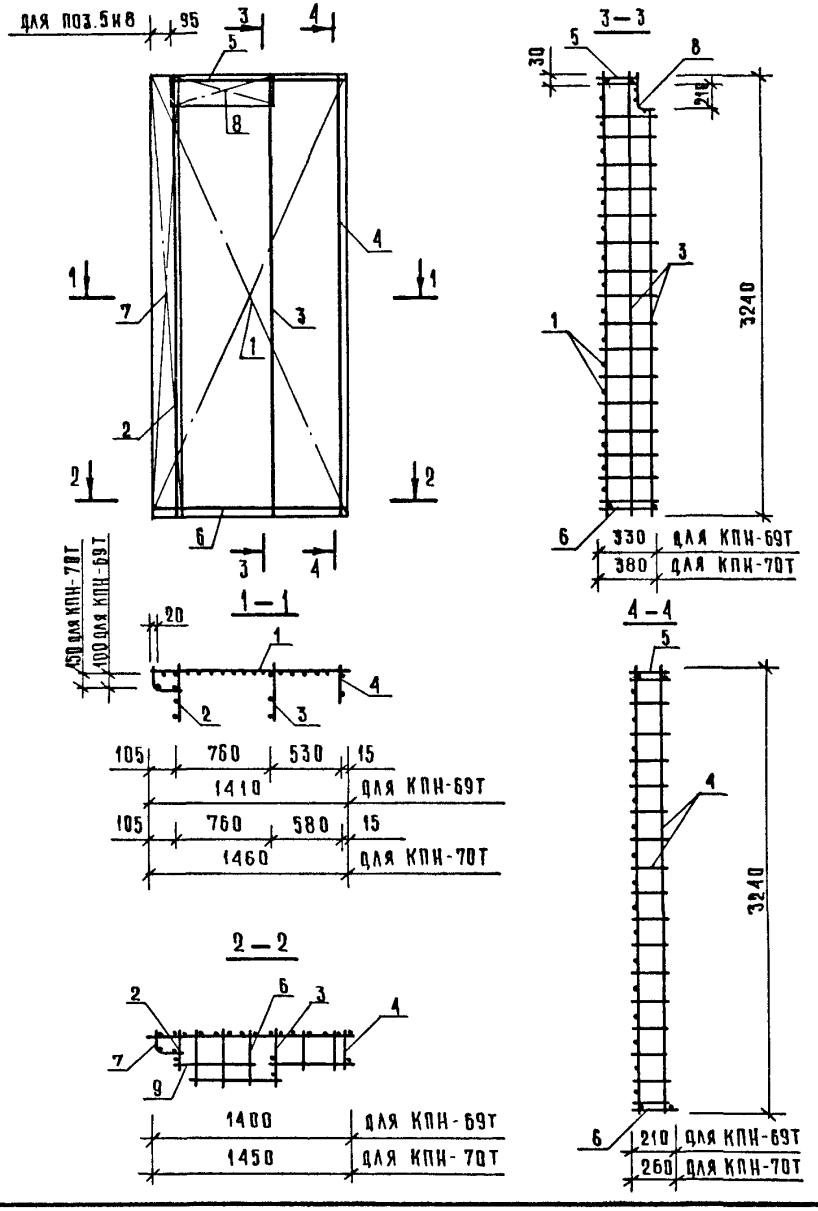

МАРКА ПРОСТРАНСТВЕННОГО КАРКАСА	ПОЗ	МАРКА АРМАТУРНОГО ИЗДЕЛИЯ	КОЛ	МАССА, КГ		ОБОЗНАЧЕНИЕ ДОКУМЕНТА
				1 ШТ	ВСЕГО	
КПН-69Т	1	С-45	1	6.11	6.11	К104
	2	КР-52Т	1	2.44	2.44	К28
	3	КР-54	1	2.58	2.58	К30
	4	КР-62	1	1.74	1.74	К36
	5	КР-78	1	0.71	0.71	К43
	6	КР-102Т	1	0.80	0.80	К63
	7	КР-25	1	1.21	1.21	К15
	8	КР-119Т	1	0.33	0.33	К80
	9	ф6AIII L=400	1	0.09	0.09	6.4
	ИТОГО: 16.01					
КПН-70Т	1	С-46	1	6.48	6.48	К105
	2	КР-53Т	1	2.52	2.52	К29
	3	КР-56	1	2.66	2.66	К30
	4	КР-63	1	1.82	1.82	К36
	5	КР-79	1	0.77	0.77	К44
	6	КР-103Т	1	0.84	0.84	К64
	7	КР-26	1	1.28	1.28	К16
	8	КР-119Т	1	0.33	0.33	К80
	9	ф6AIII L=400	1	0.09	0.09	6.4
	ИТОГО: 16.78					

1. В ГРАФЕ „ОБОЗНАЧЕНИЕ ДОКУМЕНТА" ПРИВЕДЕН НОМЕР ДОКУМЕНТА ПО ВЫПУСКУ 1.090.1-1/88.2-6
2. АРМАТУРА КЛАССА А-III ПО ГОСТ 5781-82

НАЧ ОТД	ВОЛЫНСКИЙ	
Н КОНТР	ВАСИЛЬЕВА	
ГЛ КОНСТ	ШАЦ	
ГИП	ОСТРОВЕ	
ГИП	ОСИНА	
ПРОВЕР	ПТИЦЫНА	
РАЗРАБ	НОСОВА	

1.090.1-1/88.2-5-К45

ПРОСТРАНСТВЕННЫЕ КАРКАСЫ КПН-69Т; КПН-70Т

СТАДИЯ	ЛИСТ	ЛИСТОВ
Р		1

ЦНИИЭП торгово-бытовых зданий и туристских комплексов

САПР ТБЗТК | ТАП СП | РУК ГР СТ ИНЖ | ВИНОКУР ЛУРАКИВА

ИНВ № ПОДЛ | ПОДПИСЬ И ДАТА | ВЗАМ ИНВ №

23783 54

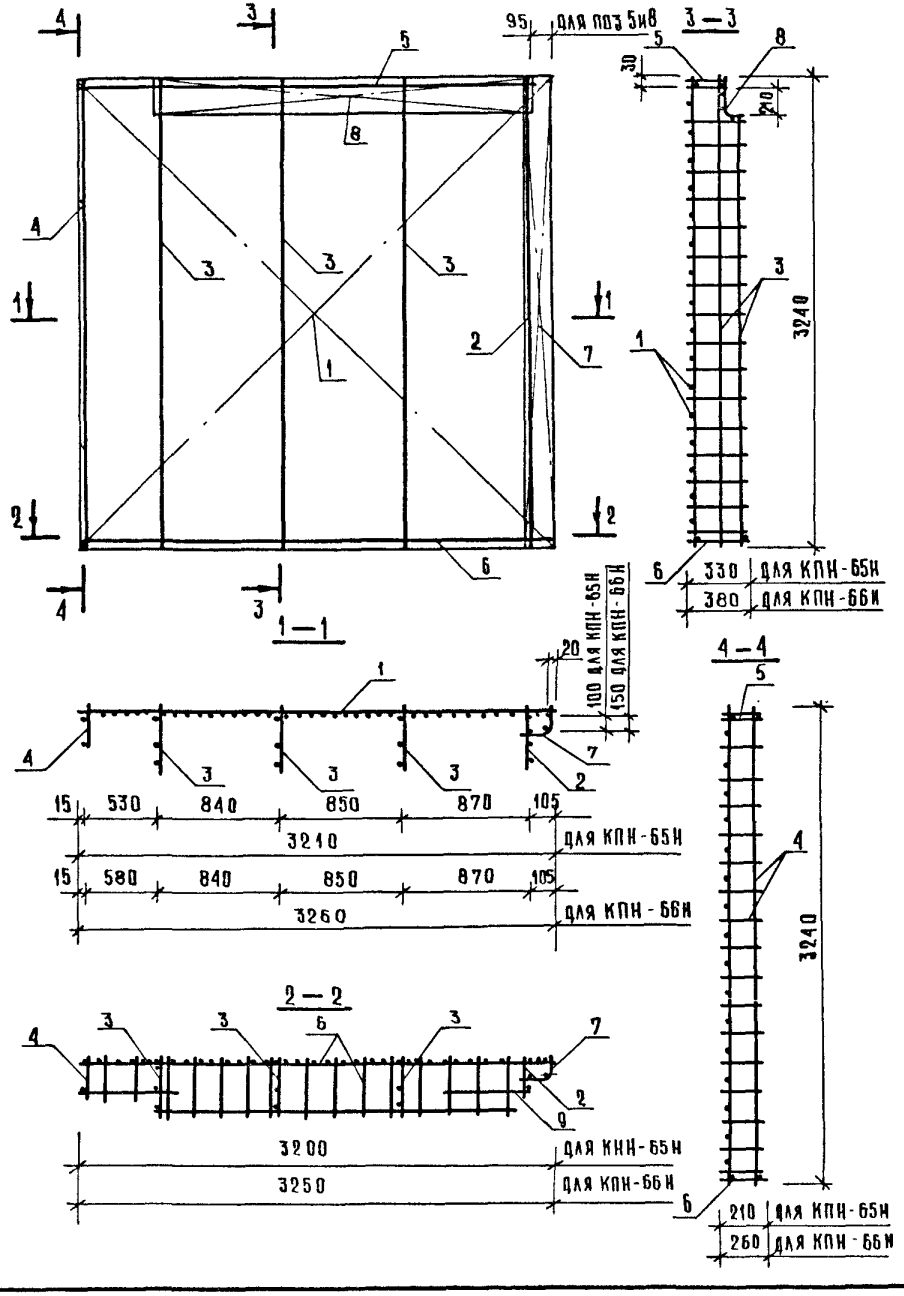

МАРКА ПРОСТРАНСТВЕННОГО КАРКАСА	ПОЗ.	МАРКА АРМАТУРНОГО ИЗДЕЛИЯ	КОЛ	МАССА, КГ		ОБОЗНАЧЕНИЕ ДОКУМЕНТА
				1 ШТ	ВСЕГО	
КПН-65Н	1	С-41	1	13.95	13.95	К104
	2	КР-52Н	1	2.44	2.44	К28
	3	КР-54	3	2.58	7.74	К30
	4	КР-62	1	1.74	1.74	К36
	5	КР-74	1	1.67	1.67	К43
	6	КР-98Н	1	1.85	1.85	К59
	7	КР-25	1	1.21	1.21	К15
	8	КР-117Н	1	1.11	1.11	К78
	9	ФБАIII L=400	1	0.09	0.09	Б.Ч
	ИТОГО: 31.81					
КПН-66Н	1	С-42	1	14.32	14.32	К105
	2	КР-53Н	1	2.52	2.52	К29
	3	КР-55	3	2.66	7.97	К30
	4	КР-63	1	1.82	1.82	К36
	5	КР-75	1	1.77	1.77	К44
	6	КР-99Н	1	1.94	1.94	К60
	7	КР-26	1	1.28	1.28	К16
	8	КР-117Н	1	1.11	1.11	К78
	9	ФБАIII L=400	1	0.09	0.09	Б.Ч
	ИТОГО: 32.81					

1. В ГРАФЕ „ОБОЗНАЧЕНИЕ ДОКУМЕНТА" ПРИВЕДЕН НОМЕР ДОКУМЕНТА ПО ВЫПУСКУ 1.090.1-1/88.2-6
2. АРМАТУРА КЛАССА А-III ПО ГОСТ 5781-82

НАЧ ОТД	ВОЛЫНСКИЙ	
НКОНТР	ВАСИЛЬЕВА	
ГА КОНСТ	ШАЦ	
ГИП	ОСТРОВА	
ГИП	ОСИНА	
ПРОВЕР	ПТИЦЫНА	
РАЗРАБ	НОСОВА	

1.090.1-1/88.2-5-К46

ПРОСТРАНСТВЕННЫЕ КАРКАСЫ КПН-65Н; КПН-66Н

СТАДИЯ	ЛИСТ	ЛИСТОВ
Р		1

ЦНИИЭП ТОРГОВО-БЫТОВЫХ ЗДАНИЙ И ТУРИСТСКИХ КОМПЛЕКСОВ

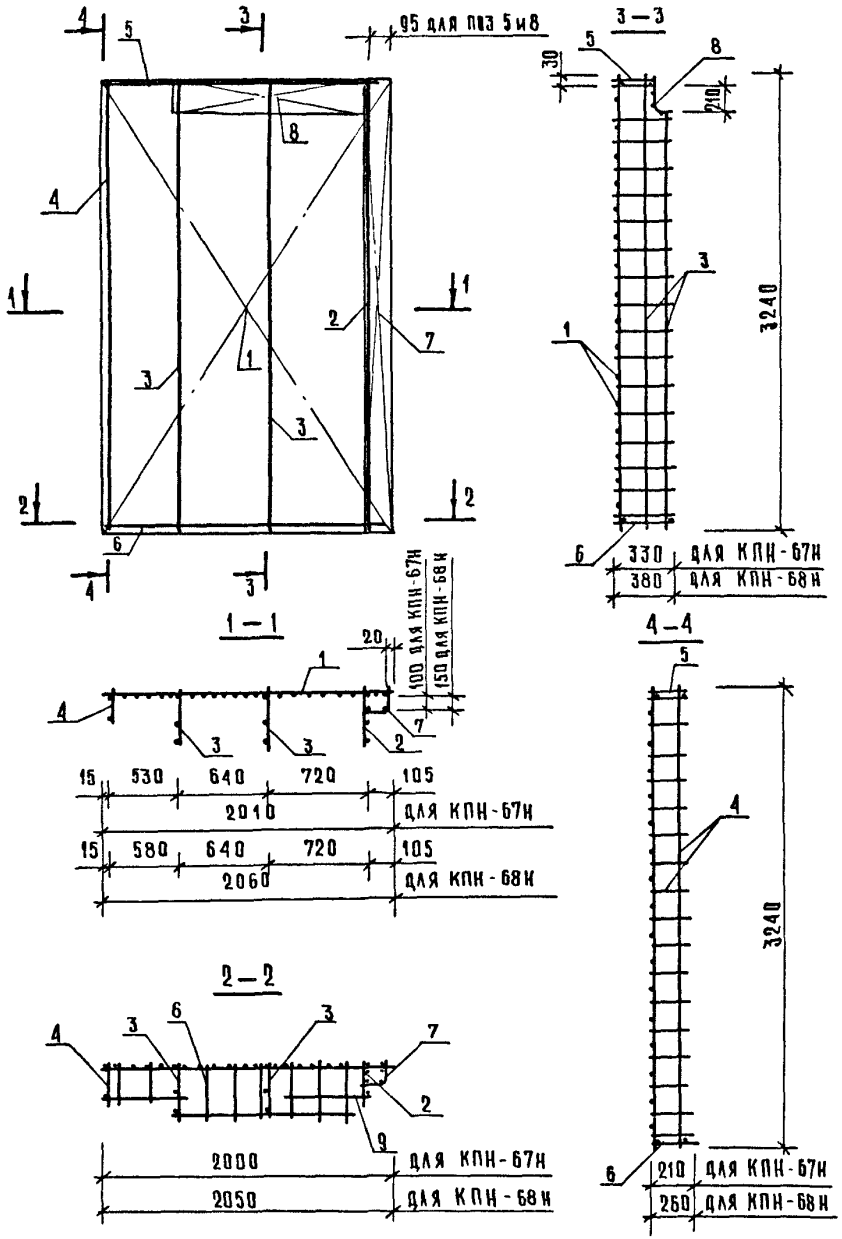

Марка пространственного каркаса	Поз.	Марка арматурного изделия	Кол	Масса, кг		Обозначение документа
				1 шт	всего	
КПН-67Н	1	С-43	1	8.73	8.73	К104
	2	КР-52Н	1	2.44	2.44	К28
	3	КР-54	2	2.58	5.16	К30
	4	КР-62	1	1.74	1.74	К36
	5	КР-76	1	1.03	1.03	К43
	6	КР-100Н	1	1.15	1.15	К61
	7	КР-25	1	1.21	1.21	К15
	8	КР-118Н	1	0.59	0.59	К79
	9	ФбА III L=400	1	0.09	0.09	Б.Ч
	Итого: 22.14					
КПН-68Н	1	С-44	1	9.09	9.09	К105
	2	КР-53Н	1	2.52	2.52	К29
	3	КР-55	2	2.66	5.32	К30
	4	КР-63	1	1.82	1.82	К36
	5	КР-77	1	1.10	1.10	К44
	6	КР-101Н	1	1.21	1.21	К62
	7	КР-26	1	1.28	1.28	К16
	8	КР-118Н	1	0.59	0.59	К79
	9	ФбА III L=400	1	0.09	0.09	Б.Ч
	Итого: 23.01					

1. В графе „Обозначение документа" приведен номер документа по выпуску 1.090.1-1/88.2-6
2. Арматура класса А-III по ГОСТ 5781-82

Нач. отд.	Волынский	
Н.контр.	Васильева	
Гл.конст.	Шац	
ГИП	Острова	
ГИП	Осина	
Провер.	Птицына	
Разраб.	Косова	

1.090.1-1/88.2-5-К47

Пространственные каркасы КПН-67Н; КПН-68Н

Стадия	Лист	Листов
Р		1

ЦНИИЭП торгово-бытовых зданий и туристских комплексов

Сапр: Тал. Рыгтр Винокур; Гвзтк: Сл. Стиж Бурлакова

Инв. № подл. | Подпись и дата | Взам. инв. №

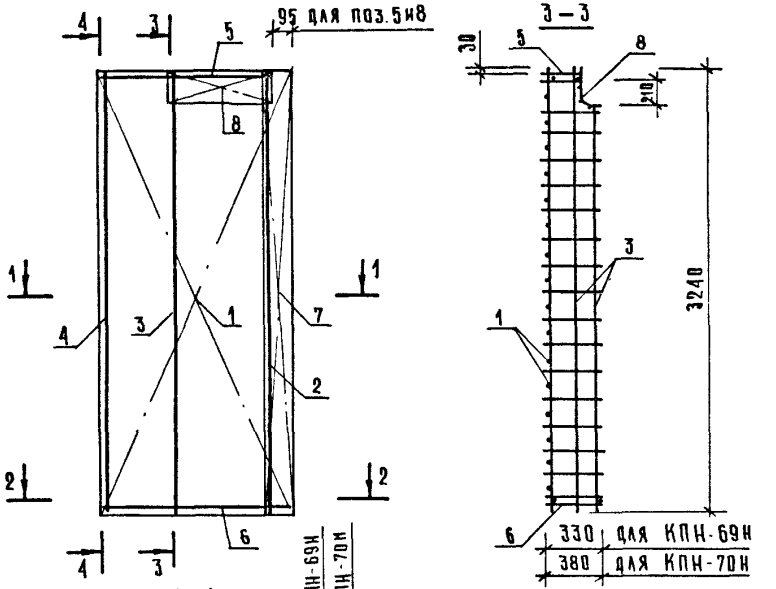

Марка пространственного каркаса	Поз.	Марка арматурного изделия	Кол.	Масса, кг		Обозначение документа
				1 шт	всего	
КПН-69Н	1	С-45	1	6.11	6.11	К104
	2	КР--52Н	1	2.44	2.44	К28
	3	КР--54	1	2.58	2.58	К30
	4	КР--62	1	1.74	1.74	К36
	5	КР--78	1	0.71	0.71	К43
	6	КР--102Н	1	0.80	0.80	К63
	7	КР--25	1	1.21	1.21	К15
	8	КР--119Н	1	0.33	0.33	К80
	9	ФбАIII L= 400	1	0.09	0.09	Б.Ч
	Итого: 16.01					
КПН-70Н	1	С-46	1	6.48	6.48	К105
	2	КР--53Н	1	2.52	2.52	К29
	3	КР--55	1	2.66	2.66	К30
	4	КР--63	1	1.82	1.82	К36
	5	КР-79	1	0.77	0.77	К44
	6	КР-103Н	1	0.84	0.84	К64
	7	КР-26	1	1.28	1.28	К16
	8	КР-119Н	1	0.33	0.33	К80
	9	ФбАIII L= 400	1	0.09	0.09	Б.Ч
	Итого: 16.78					

1. В графе „Обозначение документа" приведен номер документа по выпуску 1.090.1-1/88.2-6
2. Арматура класса А-III по ГОСТ 5781-82

Нач. отд.	Волынский	
Н. контр.	Васильева	
Гл. конст.	Шац	
ГИП	Островой	
ГИП	Осина	
Провер.	Птицына	
Разраб.	Носова	

1.090.1-1/88.2-5-К48

Пространственные каркасы КПН-69Н; КПН-70Н

Стадия	Лист	Листов
Р		1

ЦНИИЭП торгово-бытовых зданий и туристских комплексов

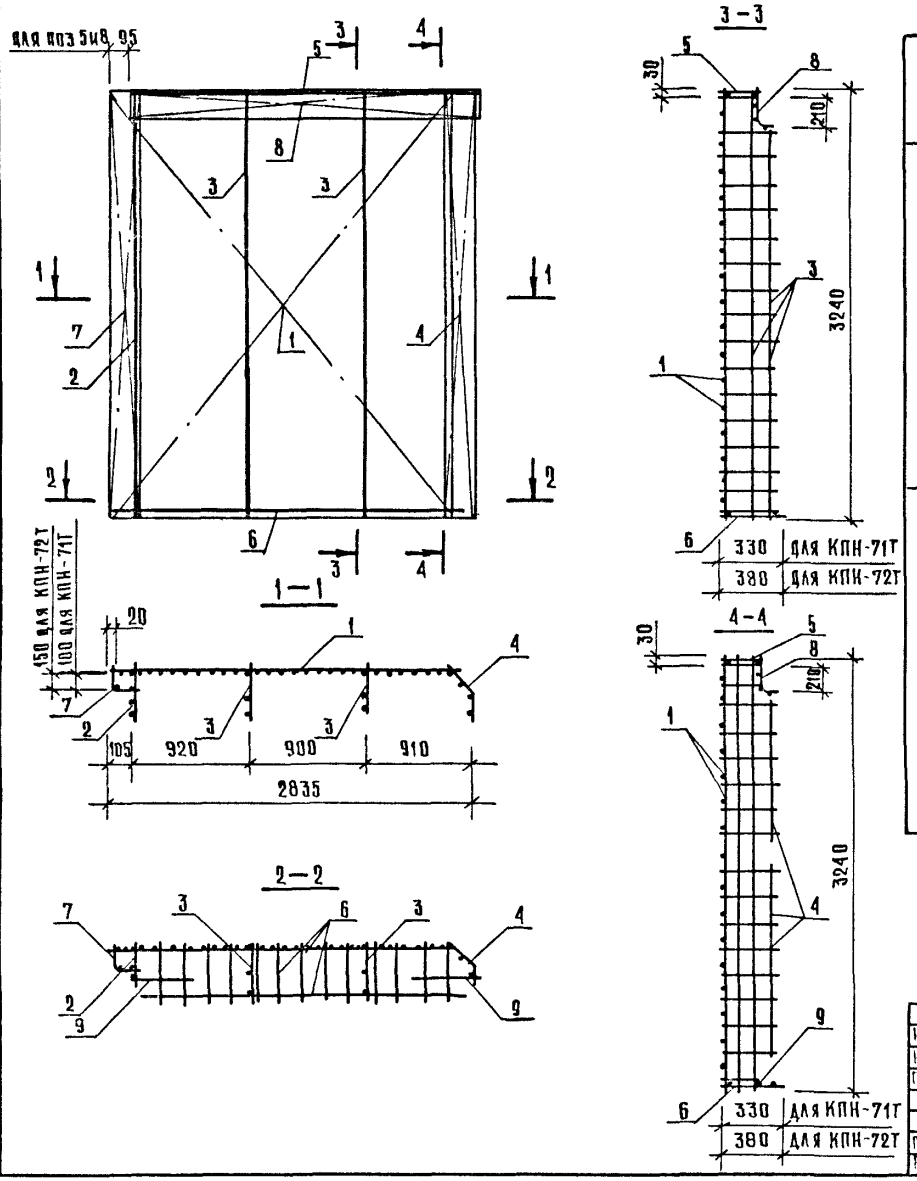

МАРКА ПРОСТРАНСТВЕННОГО КАРКАСА	ПОЗ.	МАРКА АРМАТУРНОГО ИЗДЕЛИЯ	КОЛ.	МАССА, КГ 1 ШТ	МАССА, КГ ВСЕГО	ОБОЗНАЧЕНИЕ ДОКУМЕНТА
КПН-71Т	1	С-47	1	11.80	11.80	К106
	2	КР-52Т	1	2.44	2.44	К28
	3	КР-54	2	2.58	5.16	К30
	4	КР-56Н	1	3.24	3.24	К31
	5	КР-80Т	1	1.43	1.43	К45
	6	КР-104Т	1	1.56	1.56	К65
	7	КР-25	1	1.21	1.21	К15
	8	КР-114	1	1.14	1.14	К75
	9	Ф6АIII L=400	2	0.09	0.18	БЧ
		ИТОГО:			28.17	
КПН-72Т	1	С-48	1	11.73	11.73	К107
	2	КР-53Т	1	2.52	2.52	К29
	3	КР-55	2	2.66	5.32	К30
	4	КР-57Н	1	3.34	3.34	К32
	5	КР-81Т	1	1.48	1.48	К46
	6	КР-105Т	1	1.61	1.61	К66
	7	КР-26	1	1.28	1.28	К16
	8	КР-114	1	1.14	1.14	К75
	9	Ф6АIII L=400	2	0.09	0.18	БЧ
		ИТОГО:			28.60	

1. В ГРАФЕ „ОБОЗНАЧЕНИЕ ДОКУМЕНТА" ПРИВЕДЕН НОМЕР ДОКУМЕНТА ПО ВЫПУСКУ 1090.1-1/88.2-6
2. АРМАТУРА КЛАССА А-III ПО ГОСТ 5781-82.

НАЧ ОТД	ВОЛЫНСКИЙ	
Н КОНТР	ВАСИЛЬЕВА	
ГЛ КОНСТ	ШАЦ	
ГИП	ОСТРОВА	
ГИП	ОСИНА	
ПРОВЕР	ПТИЦЫНА	
РАЗРАБ	НОСОВА	

1.090.1-1/88.2-5-К49

ПРОСТРАНСТВЕННЫЕ КАРКАСЫ КПН-71Т; КПН-72Т

СТАДИЯ	ЛИСТ	ЛИСТОВ
Р		1

ЦНИИЭП ТОРГОВО БЫТОВЫХ ЗДАНИЙ И ТУРИСТСКИХ КОМПЛЕКСОВ

САПР ТБЗТК | ТЛП СП | РУК ГР СТ ИНЖ | ЗИНОКУР БУРЛАКОВА

ИНВ. № ПОДЛ | ПОДПИСЬ И ДАТА | ВЗАМ. ИНВ. №

23783 58

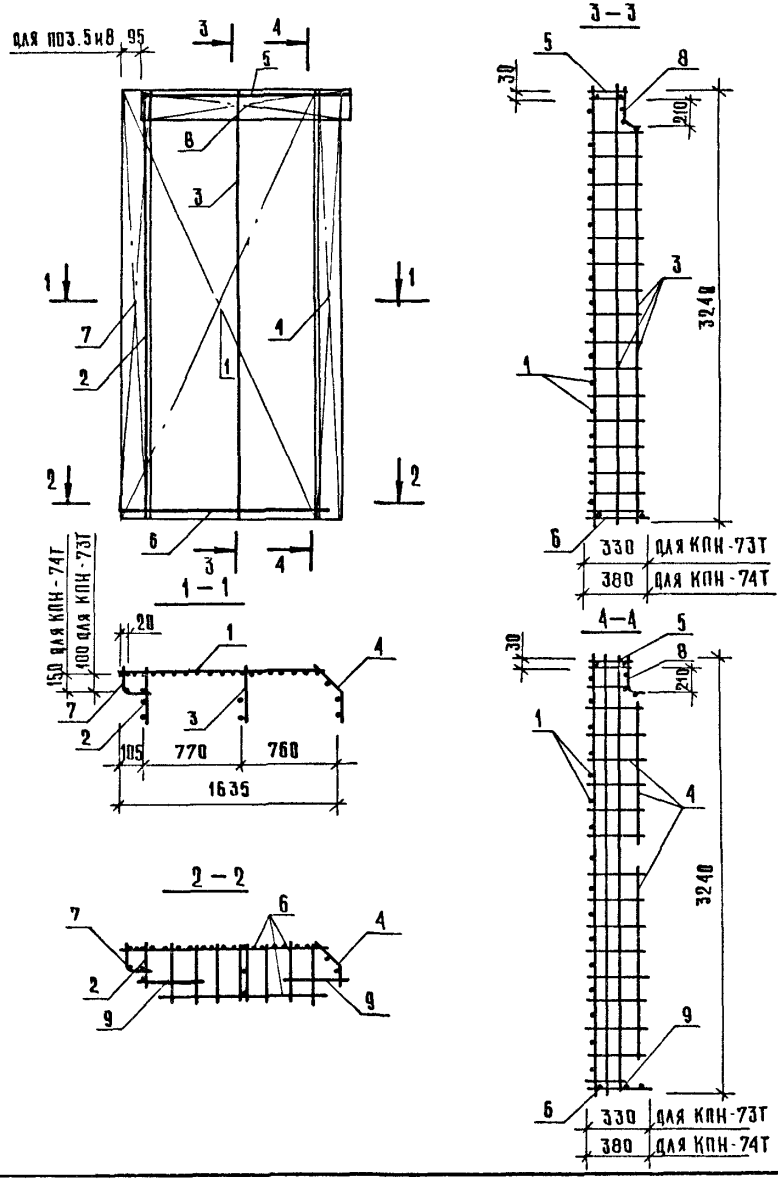

Марка пространственного каркаса	Поз.	Марка арматурного изделия	Кол.	Масса, кг		Обозначение документа
				1 шт	всего	
КПН-73Т	1	С-49	1	6.57	6.57	К103
	2	КР-52Т	1	2.44	2.44	К28
	3	КР-54	1	2.58	2.58	К28
	4	КР-56Н	1	3.24	3.24	К30
	5	КР-82Т	1	0.79	0.79	К41
	6	КР-106Т	1	0.85	0.85	К56
	7	КР-25	1	1.21	1.21	К15
	8	КР-115	1	0.63	0.63	К75
	9	ФБАIII L=400	2	0.09	0.18	Б.Ч
	Итого:				18.48	
КПН-74Т	1	С-50	1	6.51	6.51	К103
	2	КР-53Т	1	2.52	2.52	К29
	3	КР-55	1	2.66	2.66	К29
	4	КР-57Н	1	3.34	3.34	К30
	5	КР-83Т	1	0.81	0.81	К42
	6	КР-107Т	1	0.88	0.88	К56
	7	КР-26	1	1.28	1.28	К16
	8	КР-115	1	0.63	0.63	К75
	9	ФБАIII L=400	2	0.09	0.18	Б.Ч
	Итого:				18.81	

1. В графе „Обозначение документа" приведен номер документа по выпуску 1.090.1-1/88.2-6
2. Арматура класса А-III по ГОСТ 5781-82.

Нач.отд	Волынский		1.090.1-1/88.2-5-К50
Н.контр	Васильева		
Гл.конст	Шац		Пространственные каркасы КПН-73Т; КПН-74Т.
ГИП	Острова		Стадия Р; Лист; Листов 1
ГИП	Осина		ЦНИИЭП торгово-бытовых зданий и туристских комплексов
Провер.	Птицына		
Разраб	Носова		

23783 59

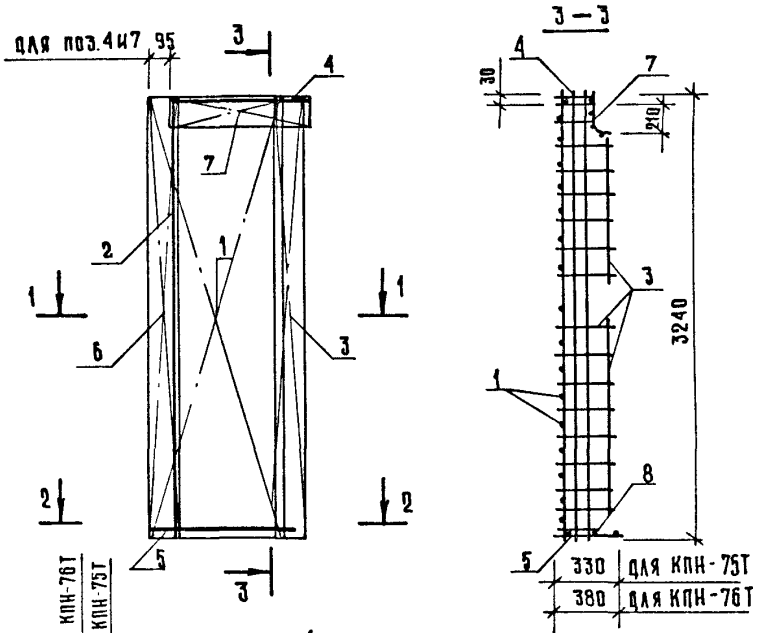

МАРКА ПРОСТРАНСТВЕННОГО КАРКАСА	ПОЗ.	МАРКА АРМАТУРНОГО ИЗДЕЛИЯ	КОЛ.	МАССА, КГ		ОБОЗНАЧЕНИЕ ДОКУМЕНТА
				1 ШТ	ВСЕГО	
КПН-75Т	1	С-51	1	3.96	3.96	К106
	2	КР-52Т	1	2.44	2.44	К28
	3	КР-56Н	1	3.24	3.24	К31
	4	КР-84Т	1	0.47	0.47	К49
	5	КР-108Т	1	0.50	0.50	К69
	6	КР-25	1	1.21	1.21	К15
	7	КР-116	1	0.37	0.37	К77
	8	ФБАIII L=1000	1	0.22	0.22	Б.Ч
	ИТОГО: 12.40					
КПН-76Т	1	С-52	1	3.89	3.89	К107
	2	КР-53Т	1	2.52	2.52	К29
	3	КР-57Т	1	3.34	3.34	К32
	4	КР-85Т	1	0.48	0.48	К50
	5	КР-109Т	1	0.51	0.51	К70
	6	КР-26	1	1.28	1.28	К16
	7	КР-116	1	0.37	0.37	К77
	8	ФБАIII L=1000	1	0.22	0.22	Б.Ч
	ИТОГО: 12.61					

1. В ГРАФЕ „ОБОЗНАЧЕНИЕ ДОКУМЕНТА" ПРИВЕДЕН НОМЕР ДОКУМЕНТА ПО ВЫПУСКУ 1.090.1-1/88.2-6
2. АРМАТУРА КЛАССА А-III ПО ГОСТ 5781-82

НАЧ.ОТД	ВОЛЫНСКИЙ		
Н.КОНТР.	ВАСИЛЬЕВА		
ГЛ.КОНСТ	ШАЦ		
ГИП	ОСТРОВА		
ГИП	ОСИНА		
ПРОВЕР.	ПТИЦЫНА		
РАЗРАБ.	НОСОВА		

1.090.1-1/88.2-5-К51

ПРОСТРАНСТВЕННЫЕ КАРКАСЫ КПН-75Т; КПН-76Т

СТАДИЯ	ЛИСТ	ЛИСТОВ
Р		1

ЦНИИЭП ТОРГОВО-БЫТОВЫХ ЗДАНИЙ И ТУРИСТСКИХ КОМПЛЕКСОВ

САПР ТЭЗТК | ТАП СП | РУКТР СТ.ИНЖ | ВАНЮКУР БУРАЛКОВА

ИНВ.№ ПОДЛ. | ПОДПИСЬ И ДАТА | ВЗАМ.ИНВ.№

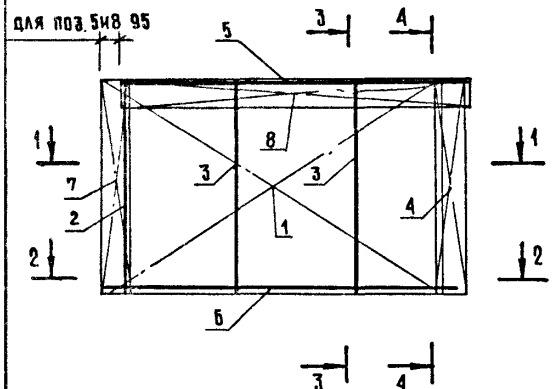

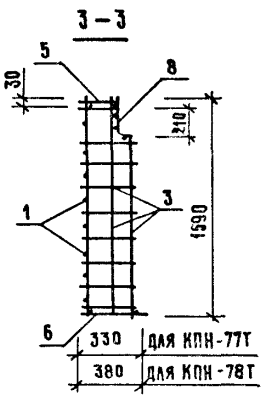

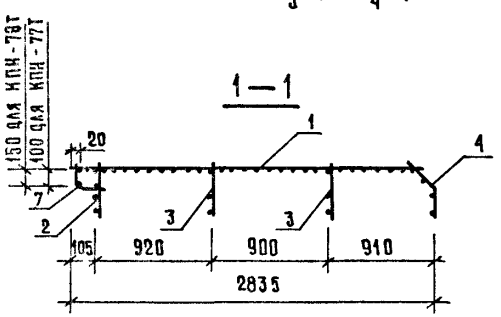

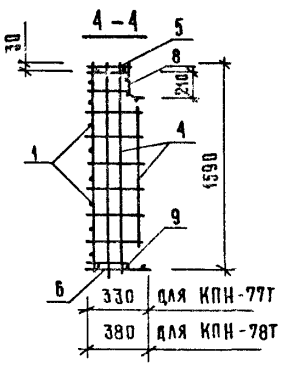

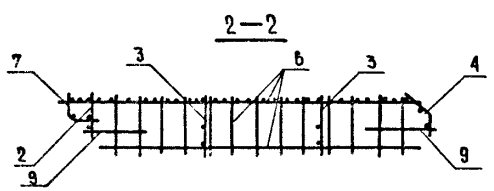

Марка пространственного каркаса	Поз.	Марка арматурного изделия	Кол.	Масса, кг		Обозначение документа
				1 шт	всего	
КПН-77Т	1	С-87	1	5.83	5.83	К109
	2	КР-58Т	1	1.16	1.16	К33
	3	КР-60	2	1.25	2.50	К35
	4	КР-64Н	1	1.56	1.56	К37
	5	КР-80Т	1	1.43	1.43	К45
	6	КР-104Т	1	1.56	1.56	К65
	7	КР-66	1	0.60	0.60	К39
	8	КР-114	1	1.14	1.14	К75
	9	ФбАIII L=400	2	0.09	0.18	Б.Ч
		ИТОГО:			15.96	
КПН-78Т	1	С-88	1	5.79	5.79	К109
	2	КР-59Т	1	1.20	1.20	К34
	3	КР-61	2	1.29	2.58	К35
	4	КР-65Н	1	1.61	1.61	К38
	5	КР-81Т	1	1.48	1.48	К46
	6	КР-106Т	1	1.61	1.61	К66
	7	КР-67	1	0.49	0.49	К40
	8	КР-114	1	1.14	1.14	К75
	9	ФбАIII L=400	2	0.09	0.18	Б.Ч
		ИТОГО:			16.09	

1. В графе „Обозначение документа" приведен номер документа по выпуску 1.090.1-1/88.2-6
2. Арматура класса А-III по ГОСТ 5781-82.

Нач. отд.	Волынский	
Н. контр.	Васильева	
Гл. конст.	Шац	
ГИП	Острова	
ГИП	Осина	
Провер.	Птицына	
Разраб.	Носова	

1.090.1-1/88.2-5-К52

Пространственные каркасы КПН-77Т; КПН-78Т

Стадия	Лист	Листов
Р		1

ЦНИИЭП торгово-бытовых зданий и туристских комплексов

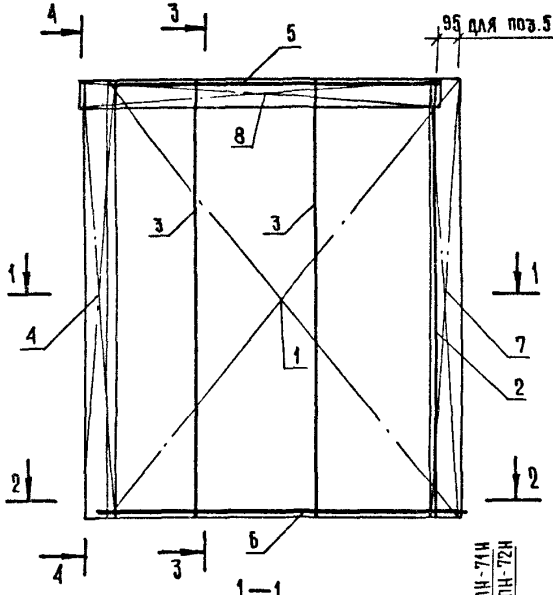

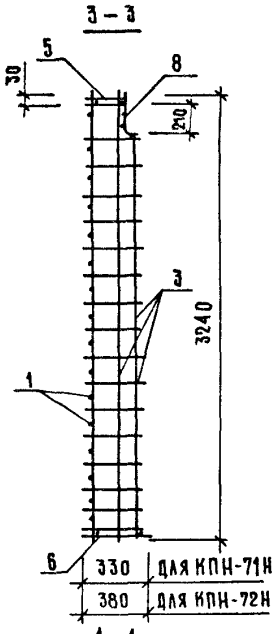

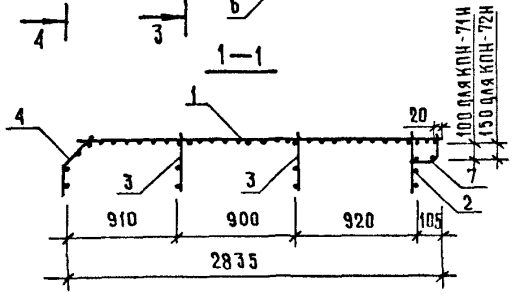

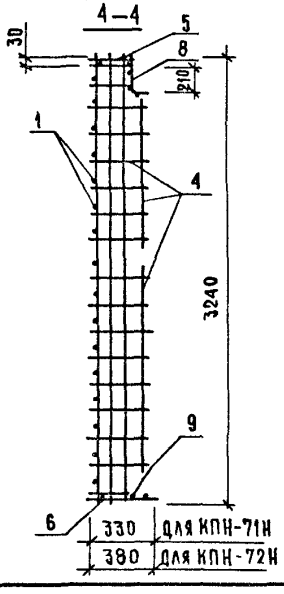

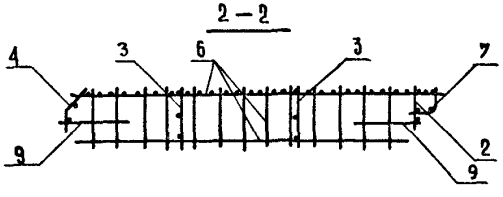

МАРКА ПРОСТРАНСТВЕННОГО КАРКАСА	ПОЗ.	МАРКА АРМАТУРНОГО ИЗДЕЛИЯ	КОЛ.	МАССА, КГ		ОБОЗНАЧЕНИЕ ДОКУМЕНТА
				1 ШТ	ВСЕГО	
КПН-71Н	1	С -47	1	11.80	11.80	К106
	2	КР-52Н	1	2.44	2.44	К28
	3	КР-54	2	2.58	5.16	К30
	4	КР-56Т	1	3.24	3.24	К31
	5	КР-80Н	1	1.43	1.43	К45
	6	КР-104Н	1	1.56	1.56	К65
	7	КР-25	1	1.21	1.21	К15
	8	КР-114	1	1.14	1.14	К75
	9	Ф6 AIII L=400	2	0.09	0.18	Б.Ч
		ИТОГО: 28.17				
КПН-72Н	1	С -48	1	11.73	11.73	К107
	2	КР-53Н	1	2.52	2.52	К29
	3	КР-55	2	2.66	5.32	К30
	4	КР-57Т	1	3.34	3.34	К32
	5	КР-81Н	1	1.48	1.48	К46
	6	КР-105Н	1	1.61	1.61	К66
	7	КР-26	1	1.28	1.28	К16
	8	КР-114	1	1.14	1.14	К75
	9	Ф6AIII L=400	2	0.09	0.18	Б.Ч
		ИТОГО: 28.60				

1. В графе „Обозначение документа" приведен номер документа по выпуску 1.090.1-1/88.2-6
2. Арматура класса А-III по ГОСТ 5781-82

НАЧ ОТД	ВОЛЫНСКИЙ	
Н.КОНТР	ВАСИЛЬЕВА	
ГЛ КОНСТ	ШАЦ	
ГИП	ОСТРОВА	
ГИП	ОСИНА	
ПРОВЕР	ПТИЦЫНА	
РАЗРАБ	НОСОВА	

1.090.1-1/88.2-5-К53

ПРОСТРАНСТВЕННЫЕ КАРКАСЫ КПН-71Н; КПН-72Н

СТАДИЯ	ЛИСТ	ЛИСТОВ
Р		1

ЦНИИЭП торгово-бытовых зданий и туристских комплексов

САПР	ТАП	РУК ГР	ВИНОКУР
ТБЗТК	СП	СТ.ИНЖ	БУРЛАКОВА

ИНВ. N ПОДЛ | ПОДПИСЬ И ДАТА | ВЗАМ. ИНВ. N

23783 62

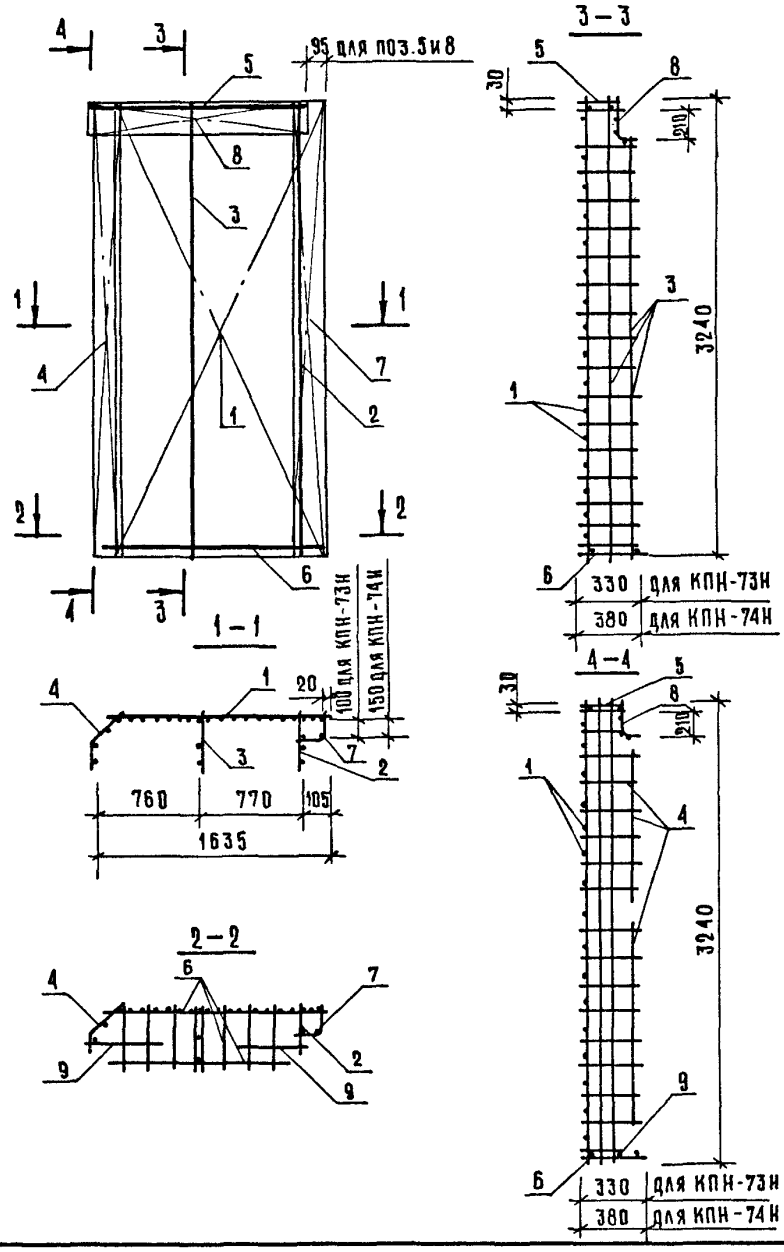

Марка пространственного каркаса	Поз.	Марка арматурного изделия	Кол.	Масса, кг		Обозначение документа
				1 шт	всего	
КПН-73Н	1	С-49	1	6.57	6.57	К106
	2	КР-52Н	1	2.44	2.44	К28
	3	КР-54	1	2.58	2.58	К30
	4	КР-56Т	1	3.24	3.24	К31
	5	КР-82Н	1	0.79	0.79	К47
	6	КР-106Н	1	0.85	0.85	К67
	7	КР-25	1	1.21	1.21	К15
	8	КР-115	1	0.63	0.63	К76
	9	ФбАIII L=400	2	0.09	0.18	Б.Ч
	Итого: 18.48					
КПН-74Н	1	С-50	1	6.51	6.51	К107
	2	КР-53Н	1	2.52	2.52	К29
	3	КР-55	1	2.66	2.66	К30
	4	КР-57Т	1	3.34	3.34	К32
	5	КР-83Н	1	0.81	0.81	К48
	6	КР-107Н	1	0.88	0.88	К68
	7	КР-26	1	1.28	1.28	К16
	8	КР-115	1	0.63	0.63	К76
	9	ФбАIII L=400	2	0.09	0.18	Б.Ч
	Итого: 18.81					

1. В графе „Обозначение документа" приведен номер документа по выпуску 1.090.1-1/88.2-6
2. Арматура класса А-III по ГОСТ 5781-82

Нач. отд.	Волынский	
Н. контр.	Васильева	
Гл. конст.	Шац	
ГИП	Острова	
ГИП	Осина	
Провер.	Птицына	
Разраб.	Носова	

1.090.1-1/88.2-5-К54

Пространственные каркасы КПН-73Н; КПН-74Н

Стадия	Лист	Листов
Р		1

ЦНИИЭП торгово-бытовых зданий и туристских комплексов

23783 63

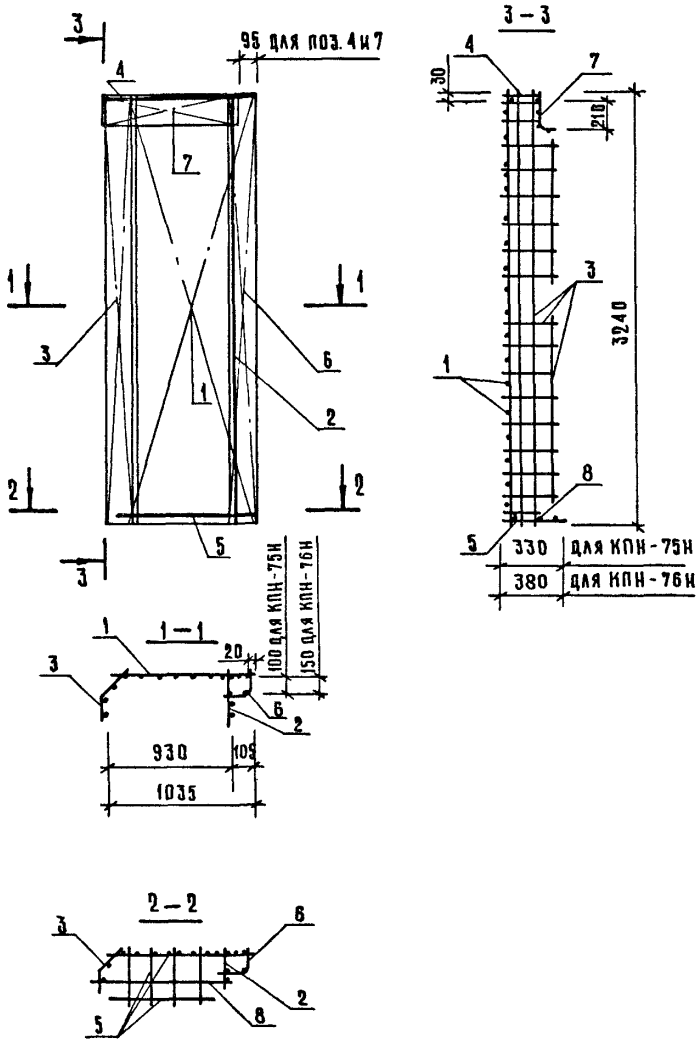

МАРКА ПРОСТРАНСТВЕННОГО КАРКАСА	ПОЗ.	МАРКА АРМАТУРНОГО ИЗДЕЛИЯ	КОЛ.	МАССА, КГ		ОБОЗНАЧЕНИЕ ДОКУМЕНТА
				1 ШТ	ВСЕГО	
КПН-75Н	1	С-51	1	3.96	3.96	К106
	2	КР-52Н	1	2.44	2.44	К28
	3	КР-56Т	1	3.24	3.24	К31
	4	КР-84Н	1	0.47	0.47	К49
	5	КР-108Н	1	0.50	0.50	К69
	6	КР-25	1	1.21	1.21	К15
	7	КР-116	1	0.37	0.37	К77
	8	Ф6АIII L=1000	1	0.22	0.22	Б.Ч
	ИТОГО: 12.40					
КПН-76Н	1	С-52	1	3.89	3.89	К107
	2	КР-53Н	1	2.52	2.52	К29
	3	КР-57Н	1	3.34	3.34	К32
	4	КР-85Н	1	0.48	0.48	К50
	5	КР-109Н	1	0.51	0.51	К70
	6	КР-26	1	1.28	1.28	К16
	7	КР-116	1	0.37	0.37	К77
	8	Ф6АIII L=1000	1	0.22	0.22	Б.Ч
	ИТОГО: 12.61					

1. В графе „Обозначение документа" приведен номер документа по выпуску 1.090.1-1/88.2-6
2. Арматура класса АIII по ГОСТ 5781-82

НАЧ. ОТД.	ВОЛЫНСКИЙ	
Н. КОНТР.	ВАСИЛЬЕВА	
ГЛ. КОНСТ.	ШАЦ	
ГИП	ОСТРОВА	
ГИП	ОСИНА	
ПРОВЕР.	ПТИЦЫНА	
РАЗРАБ.	НОСОВА	

1.090.1-1/88.2-5-К55

ПРОСТРАНСТВЕННЫЕ КАРКАСЫ КПН-75Н; КПН-76Н

СТАДИЯ	ЛИСТ	ЛИСТОВ
Р		1

ЦНИИЭП торгово-бытовых зданий и туристских комплексов

23783 66

САПР | ТАП | РУК. ГР. | ВИНОКУР
ТБЭТК | СП | СТ. ИНЖ. | БУРЛАКОВА
ИНВ. N ПОДЛ. | ПОДПИСЬ И ДАТА | ВЗАМ. ИНВ. N

ТБЗТК | СП | СТ.ИНЖ. БУРЛАКОВА

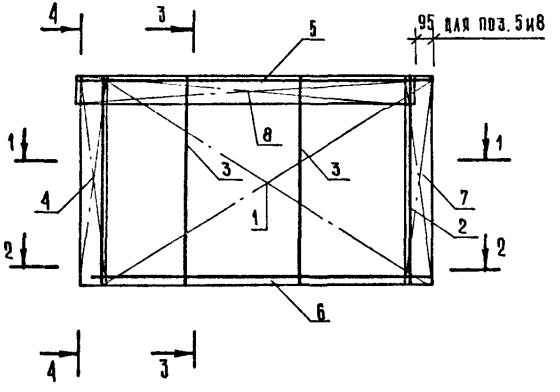

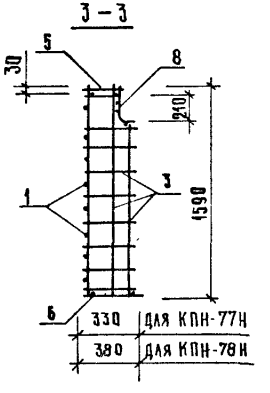

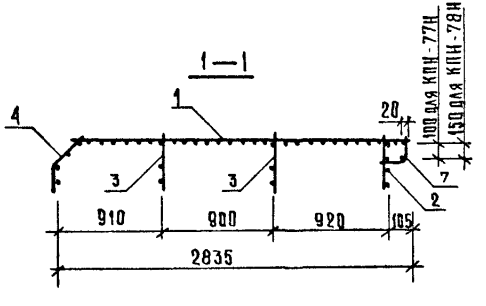

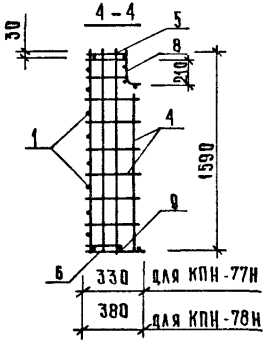

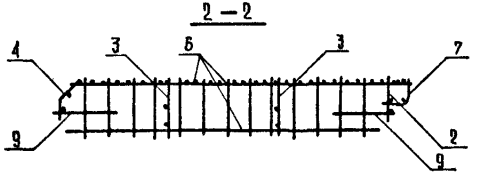

Марка пространственного каркаса	Поз.	Марка арматурного изделия	Кол.	Масса, кг		Обозначение документа
				1 шт	всего	
КПН-77Н	1	С-57	1	5.83	5.83	К109
	2	КР-58Н	1	1.16	1.16	К33
	3	КР-60	2	1.25	2.50	К35
	4	КР-64Т	1	1.56	1.56	К37
	5	КР-80Н	1	1.43	1.43	К45
	6	КР-104Н	1	1.56	1.56	К65
	7	КР-66	1	0.60	0.60	К39
	8	КР-114	1	1.14	1.14	К75
	9	ФбАIII L=400	2	0.09	0.18	Б.Ч
		ИТОГО:			15.96	
КПН-78Н	1	С-58	1	5.79	5.79	К109
	2	КР-59Н	1	1.20	1.20	К34
	3	КР-61	2	1.29	2.58	К35
	4	КР-65Т	1	1.61	1.61	К38
	5	КР-81Н	1	1.48	1.48	К46
	6	КР-105Н	1	1.61	1.61	К66
	7	КР-67	1	0.49	0.49	К40
	8	КР-114	1	1.14	1.14	К75
	9	ФбАIII L=400	2	0.09	0.18	Б.Ч
		ИТОГО:			16.09	

1. В графе „Обозначение документа" приведен номер документа по выпуску 1.090.1-1/88.2-6
2. Арматура класса AIII по ГОСТ 5781-82.

Нач. отд.	Волынский	
Н. контр.	Васильева	
Гл. конст.	Шац	
ГИП	Островая	
ГИП	Осина	
Провер.	Птицына	
Разраб.	Носова	

1.090.1-1/88.2-5-К56

Пространственные каркасы КПН-77Н; КПН-78Н

Стадия	Лист	Листов
Р		1

ЦНИИЭП торгово-бытовых зданий и туристских комплексов

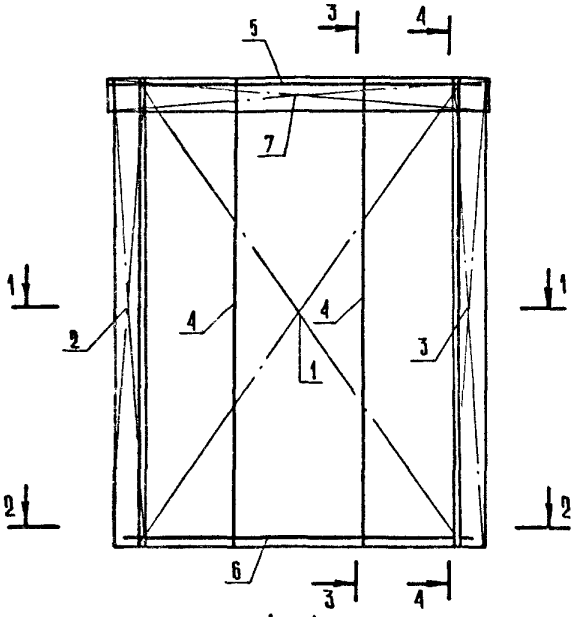

1—1

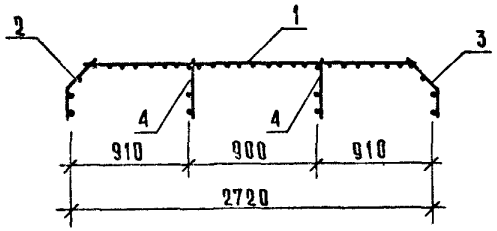

2—2

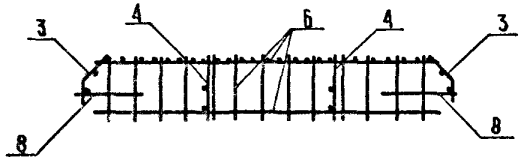

3—3

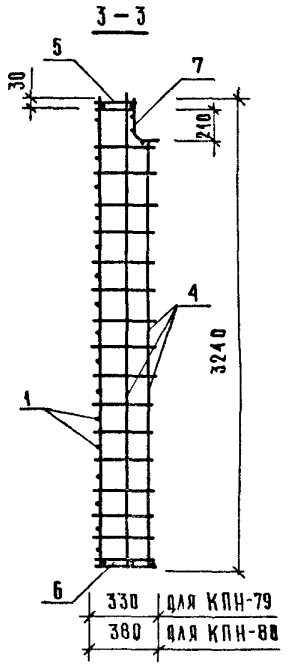

4—4

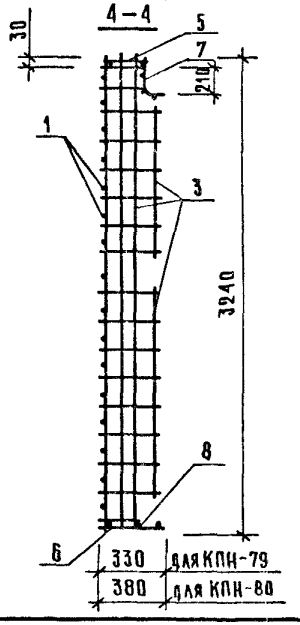

МАРКА ПРОСТРАНСТВЕННОГО КАРКАСА	ПОЗ.	МАРКА АРМАТУРНОГО ИЗДЕЛИЯ	КОЛ	МАССА, КГ		ОБОЗНАЧЕНИЕ ДОКУМЕНТА
				1 ШТ	ВСЕГО	
КПН-79	1	С-53	1	10.92	10.92	К108
	2	КР-56Т	1	3.24	3.24	К31
	3	КР-56Н	1	3.24	3.24	К31
	4	КР-54	2	2.58	5.16	К30
	5	КР-86	1	1.41	1.41	К51
	6	КР-110	1	1.51	1.51	К71
	7	КР-114	1	1.14	1.14	К75
	8	ФБАIII L= 400	2	0.09	0.18	Б.Ч
		ИТОГО: 26.79				
КПН-80	1	С-54	1	10.48	10.48	К108
	2	КР-57Т	1	3.34	3.34	К32
	3	КР-57Н	1	3.34	3.34	К32
	4	КР-55	2	2.66	5.32	К30
	5	КР-87	1	1.42	1.42	К52
	6	КР-111	1	1.51	1.51	К72
	7	КР-114	1	1.14	1.14	К75
	8	ФБАIII L= 400	2	0.09	0.18	Б.Ч
		ИТОГО: 26.74				

1 В графе „Обозначение документа" приведен номер документа по выпуску 1.090 1-1/88 2-6

2 Арматура класса А-III по ГОСТ 5781-82.

НАЧ ОТД	ВОЛЫНСКИЙ	
Н КОНТР	ВАСИЛЬЕВА	
ГЛ КОНСТ	ШАЦ	
ГИП	ОСТРОВА	
ГИП	ОСИНА	
ПРОВЕР	ПТИЦЫНА	
РАЗРАБ	НОСОВА	

1.090.1-1/88.2-5-К57

ПРОСТРАНСТВЕННЫЕ КАРКАСЫ КПН-79; КПН-80

СТАДИЯ	ЛИСТ	ЛИСТОВ
Р		1

ЦНИИЭП торгово-бытовых зданий и туристских комплексов

САПР ТБЗТК | ТЛП СП | РУКГР СТ.ИНЖ | ВИНОКУР БУРЛАКОВА

ИНВ. И ПОДЛ. | ПОДПИСЬ И ДАТА | ВЗАМ ИНВ N

23783 66

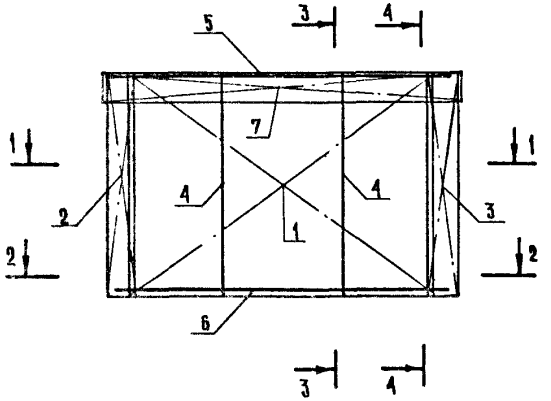

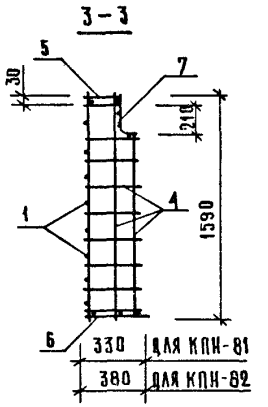

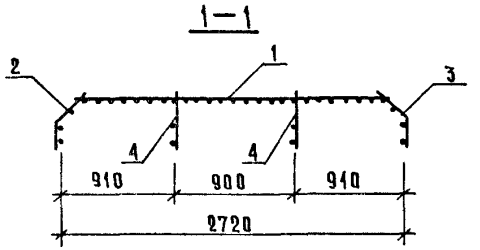

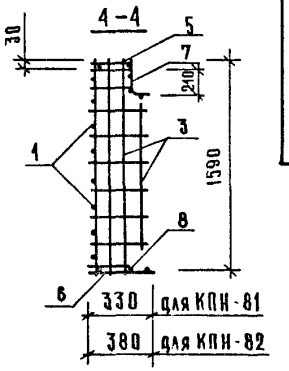

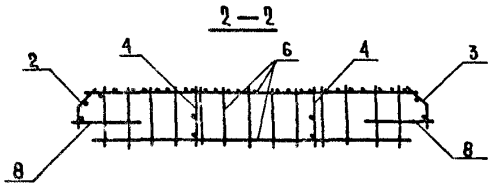

МАРКА ПРОСТРАНСТВЕННОГО КАРКАСА	ПОЗ.	МАРКА АРМАТУРНОГО ИЗДЕЛИЯ	КОЛ.	МАССА, КГ		ОБОЗНАЧЕНИЕ ДОКУМЕНТА
				1 ШТ	ВСЕГО	
КПН-81	1	С-59	1	5.38	5.38	К110
	2	КР-64Т	1	1.56	1.56	К37
	3	КР-64Н	1	1.56	1.56	К37
	4	КР-60	2	1.25	2.50	К35
	5	КР-86	1	1.41	1.41	К51
	6	КР-110	1	1.51	1.51	К71
	7	КР-114	1	1.14	1.14	К75
	8	ФбАIII L= 400	2	0.09	0.18	Б.Ч
	ИТОГО: 15.24					
КПН-82	1	С-60	1	5.16	5.16	К110
	2	КР-65Т	1	1.61	1.61	К38
	3	КР-65Н	1	1.61	1.61	К38
	4	КР-61	2	1.29	2.58	К35
	5	КР-87	1	1.40	1.40	К52
	6	КР-111	1	1.51	1.51	К72
	7	КР-114	1	1.14	1.14	К75
	8	ФбАIII L= 400	2	0.09	0.18	Б.Ч
	ИТОГО: 15.21					

1. В ГРАФЕ „ОБОЗНАЧЕНИЕ ДОКУМЕНТА" ПРИВЕДЕН НОМЕР ДОКУМЕНТА ПО ВЫПУСКУ 1.090.1-1/88.2-5
2. АРМАТУРА КЛАССА AIII ПО ГОСТ 5781-82

НАЧ ОТД.	Волынский	
Н.КОНТР.	Васильева	
ГА.КОНСТ.	Шац	
ГИП	Островя	
ГИП	Осина	
ПРОВЕР.	Птицына	
РАЗРАБ	Носова	

1.090.1-1/88.2-5-К58

ПРОСТРАНСТВЕННЫЕ КАРКАСЫ КПН-81; КПН-82

СТАДИЯ	ЛИСТ	ЛИСТОВ
Р		1

ЦНИИЭП торгово-бытовых зданий и туристских комплексов

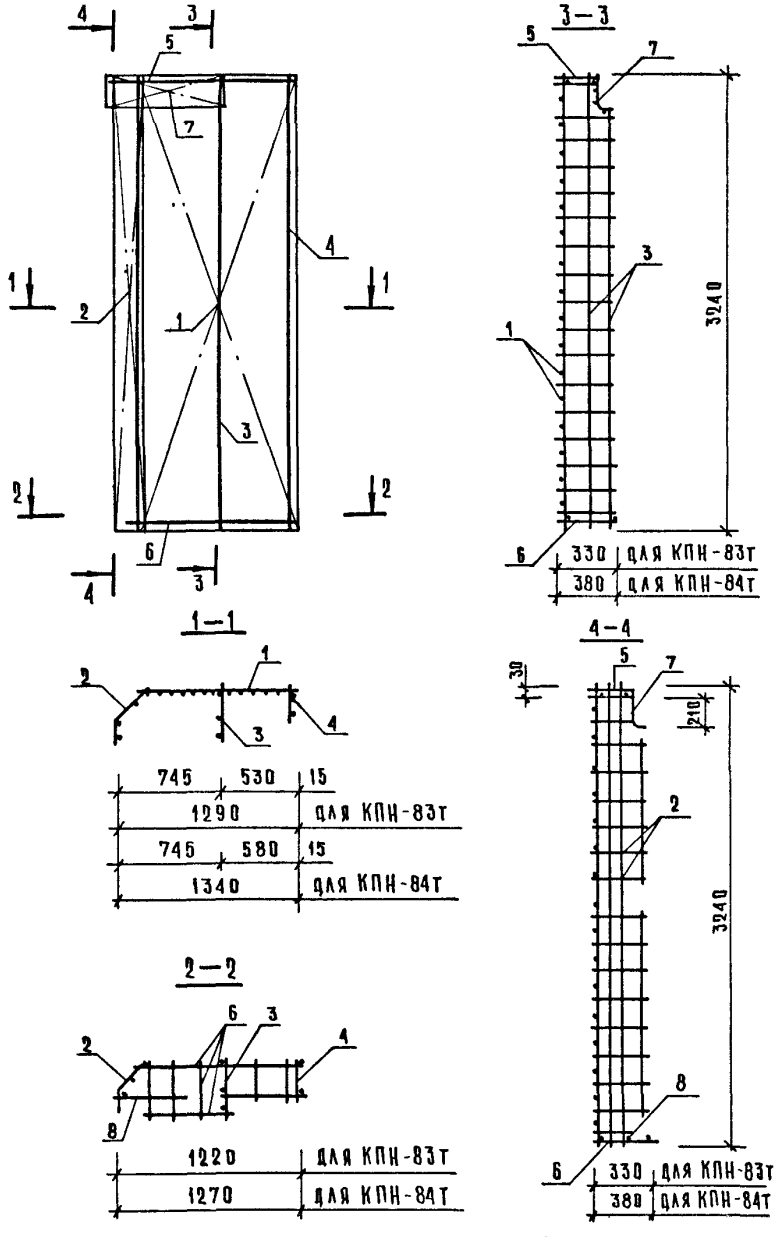

МАРКА ПРОСТРАНСТВЕННОГО КАРКАСА	ПОЗ.	МАРКА АРМАТУРНОГО ИЗДЕЛИЯ	КОЛ.	МАССА, КГ 1 ШТ	МАССА, КГ ВСЕГО	ОБОЗНАЧЕНИЕ ДОКУМЕНТА
КПН-83Т	1	С-55	1	5.20	5.20	К108
	2	КР-56Т	1	3.24	3.24	К31
	3	КР-54	1	2.58	2.58	К30
	4	КР-62	1	1.74	1.74	К36
	5	КР-88Т	1	0.66	0.66	К53
	6	КР-112Т	1	0.75	0.75	К73
	7	КР-119Т	1	0.33	0.33	К80
	8	ФбАIII L= 400	1	0.09	0.09	Б.Ч
		ИТОГО: 14.59				
КПН-84Т	1	С-55	1	5.20	5.20	К108
	2	КР-57Т	1	3.34	3.34	К32
	3	КР-55	1	2.66	2.66	К30
	4	КР-63	1	1.82	1.82	К36
	5	КР-89Т	1	0.70	0.70	К54
	6	КР-113Т	1	0.75	0.75	К74
	7	КР-119Т	1	0.33	0.33	К80
	8	ФбАIII L= 400	1	0.09	0.09	Б.Ч
		ИТОГО: 14.89				

1. В графе „Обозначение документа" приведен номер документа по выпуску 1.090.1-1/88.2-6
2. Арматура класса А-III по ГОСТ 5781-82

НАЧ. ОТД.	ВОЛЫНСКИЙ	
Н.КОНТР.	ВАСИЛЬЕВА	
ГЛ.КОНСТ.	ШАЦ	
ГИП	ОСТРОВЦ	
ГИП	ОСИНА	
ПРОВЕР.	ПТИЦЫНА	
РАЗРАБ.	НОСОВА	

1.090.1-1/88.2-5-К59

ПРОСТРАНСТВЕННЫЕ КАРКАСЫ КПН-83Т; КПН-84Т

СТАДИЯ	ЛИСТ	ЛИСТОВ
Р		1

ЦНИИЭП торгово-бытовых зданий и туристских комплексов

САПР ТБЭТК | ТАП СП | РУК ГР СТ.ИНЖ | ВИНОКУР БУРЛАКОВА

ИНВ. № ПОДЛ. | ПОДПИСЬ И ДАТА | ВЗАМ. ИНВ. №

23783 68

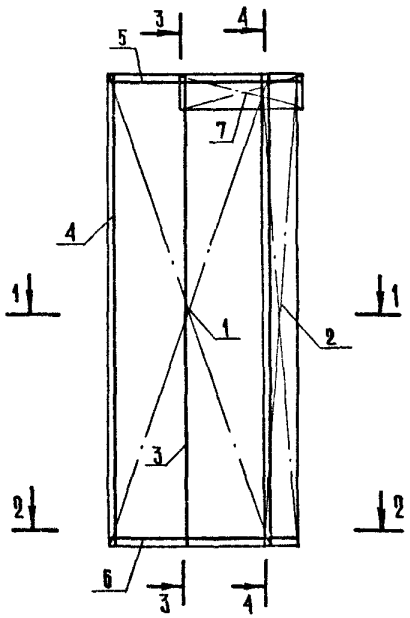

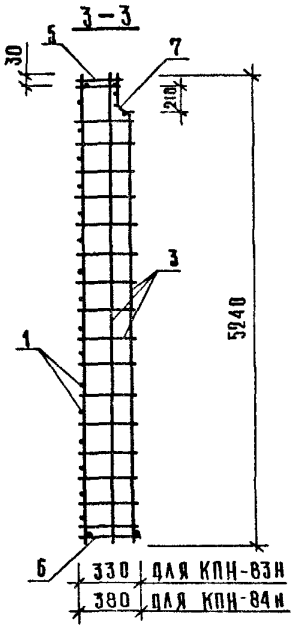

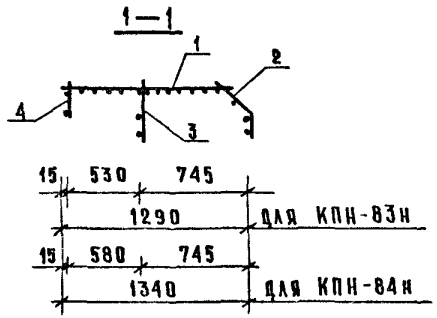

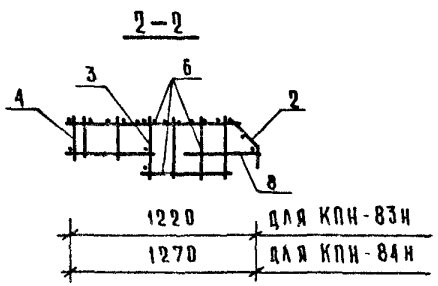

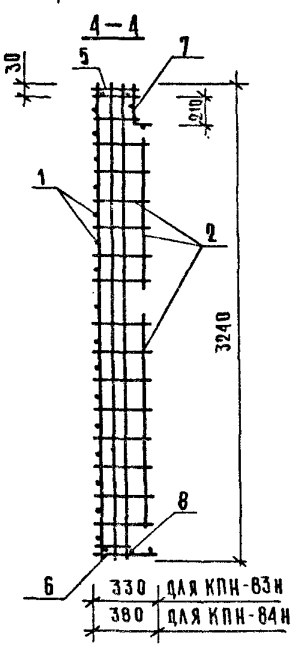

МАРКА ПРОСТРАНСТВЕННОГО КАРКАСА	ПОЗ.	МАРКА АРМАТУРНОГО ИЗДЕЛИЯ	КОЛ	МАССА, КГ		ОБОЗНАЧЕНИЕ ДОКУМЕНТА
				1 ШТ	ВСЕГО	
КПН-83Н	1	С-55	1	5.20	5.20	К108
	2	КР-56Н	1	3.24	3.24	К31
	3	КР-54	1	2.58	2.58	К30
	4	КР-62	1	1.74	1.74	К36
	5	КР-88Н	1	0.66	0.66	К53
	6	КР-112Н	1	0.75	0.75	К73
	7	КР-119Н	1	0.33	0.33	К80
	8	ФбАIII L= 400	1	0.09	0.09	Б.Ч
	ИТОГО: 14.59					
КПН-84Н	1	С-55	1	5.20	5.20	К108
	2	КР-57Н	1	3.34	3.34	К32
	3	КР-55	1	2.66	2.66	К30
	4	КР-63	1	1.82	1.82	К36
	5	КР-89Н	1	0.70	0.70	К54
	6	КР-113Н	1	0.75	0.75	К74
	7	КР-119Н	1	0.33	0.33	К80
	8	ФбАIII L= 400	1	0.09	0.09	Б.Ч
	ИТОГО: 14.89					

1. В ГРАФЕ „ОБОЗНАЧЕНИЕ ДОКУМЕНТА" ПРИВЕДЕН НОМЕР ДОКУМЕНТА ПО ВЫПУСКУ 1.090.1-1/88. 2-6
2. АРМАТУРА КЛАССА А-III ПО ГОСТ 5781-82

НАЧ.ОТД	ВОЛЫНСКИЙ	
Н.КОНТР	ВАСИЛЬЕВА	
ГЛ.КОНСТ	ШАЦ	
ГИП	ОСТРОВА	
ГИП	ОСИНА	
ПРОВЕР.	ПТИЦЫНА	
РАЗРАБ	НОСОВА	

1.090.1-1/88.2-5-К60

ПРОСТРАНСТВЕННЫЕ КАРКАСЫ КПН-83Н; КПН-84Н

СТАДИЯ	ЛИСТ	ЛИСТОВ
Р		1

ЦНИИЭП торгово-бытовых зданий и туристских комплексов

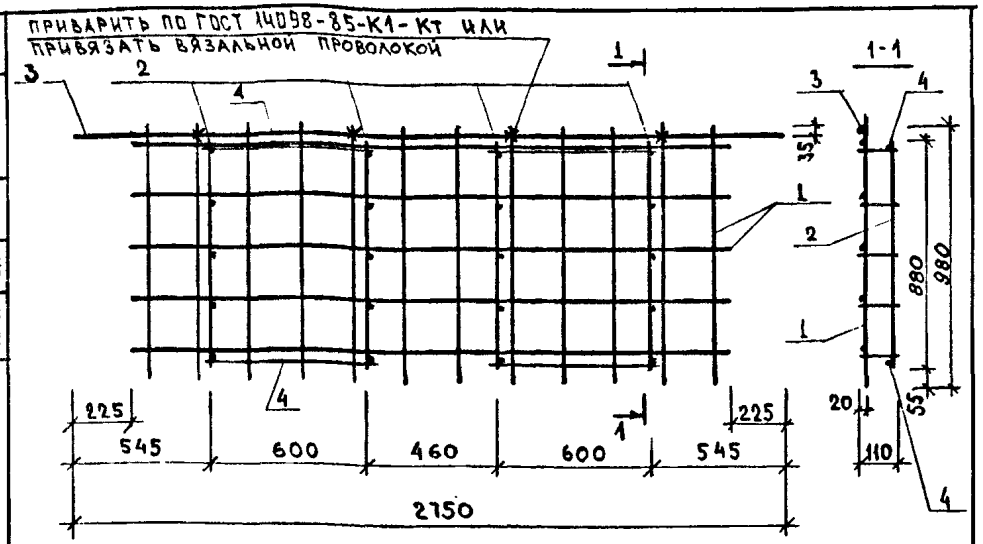

МАРКА ПРОСТРАНСТВЕННОГО КАРКАСА	ПОЗ.	МАРКА АРМАТУРНОГО ИЗДЕЛИЯ	КОЛ.	МАССА КГ		ОБОЗНАЧЕНИЕ ДОКУМЕНТА
				1 ШТ	ВСЕГО	
КПВ-1	1	С-23	1	2.09	2.09	К94
	2	КР-41	4	0.21	0.84	К22
	3	Ø8AIII L= 2750	1	1.09	1.09	Б.Ч
	4	Ø6AIII L= 650	4	0.14	0.58	Б.Ч
		ИТОГО: 4.60				

1. В ГРАФЕ "ОБОЗНАЧЕНИЕ ДОКУМЕНТА" ПРИВЕДЕН НОМЕР ДОКУМЕНТА ПО ВЫПУСКУ 1.090.1-1/88.2-8
2. АРМАТУРА КЛАССА AIII ПО ГОСТ 5781-82

НАЧ.ОТД.	ВОЛЬНСКИЙ		1.090.1-1/88. 2-5-К61
Н.КОНТР.	ВАСИЛЬЕВА		
ГЛ.КОНСТ	ШАЦ		
ГИП	ОСТРОВА		ПРОСТРАНСТВЕННЫЙ КАРКАС КПВ-1
ГИП	ОСИНА		СТАДИЯ Р; ЛИСТ; ЛИСТОВ 1
ПРОВЕР.	НОСОВА		ЦНИИЭП торгово-бытовых зданий и туристских комплексов
РАЗРАБ.	ПТИЦЫНА		

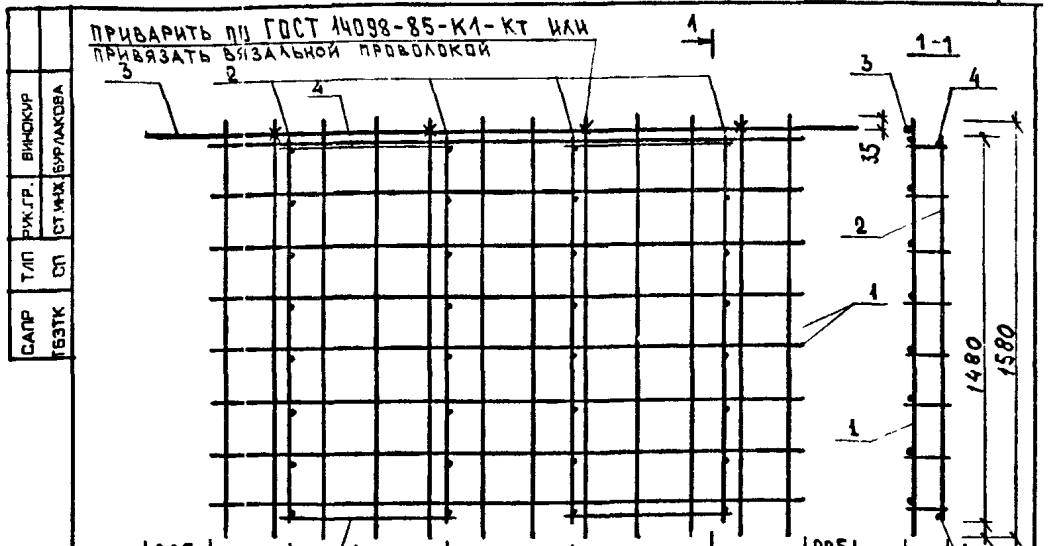

МАРКА ПРОСТРАНСТВЕННОГО КАРКАСА	ПОЗ.	МАРКА АРМАТУРНОГО ИЗДЕЛИЯ	КОЛ.	МАССА, КГ		ОБОЗНАЧЕНИЕ ДОКУМЕНТА
				1 ШТ	ВСЕГО	
КПВ-2	1	С-24	1	3.36	3.36	К94
	2	КР-42	4	0.36	1.44	К22
	3	Ø8AIII L= 2750	1	1.09	1.09	Б.Ч
	4	Ø6AIII L= 650	4	0.14	0.58	Б.Ч
		ИТОГО: 6.47				

1. В ГРАФЕ "ОБОЗНАЧЕНИЕ ДОКУМЕНТА" ПРИВЕДЕН НОМЕР ДОКУМЕНТА ПО ВЫПУСКУ 1.090.1-1/88.2-8
2. АРМАТУРА КЛАССА AIII ПО ГОСТ 5781-82

НАЧ.ОТД.	ВОЛЬНСКИЙ		1.090.1-1/88. 2-5-К62
Н.КОНТР.	ВАСИЛЬЕВА		
ГЛ.КОНСТ	ШАЦ		
ГИП	ОСИНА		ПРОСТРАНСТВЕННЫЙ КАРКАС КПВ-2
ГИП	ОСТРОВА		СТАДИЯ Р; ЛИСТ; ЛИСТОВ 1
ПРОВЕР.	НОСОВА		ЦНИИЭП торгово-бытовых зданий и туристских комплексов
РАЗРАБ.	ПТИЦЫНА		

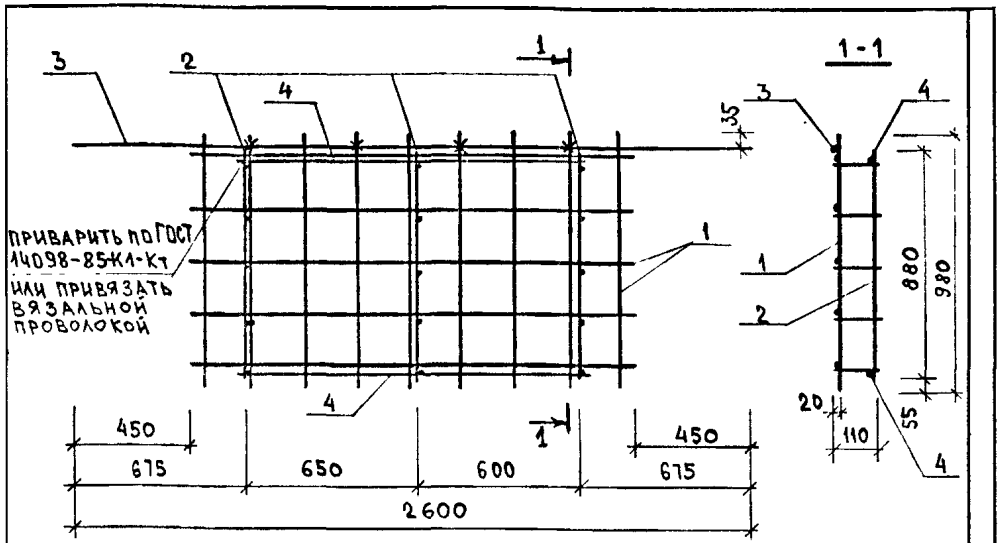

МАРКА ПРОСТРАНСТВЕННОГО КАРКАСА	ПОЗ.	МАРКА АРМАТУРНОГО ИЗДЕЛИЯ	КОЛ.	МАССА КГ 1 ШТ	МАССА КГ ВСЕГО	ОБОЗНАЧЕНИЕ ДОКУМЕНТА
КПВ-3	1	С-25	1	1.56	1.56	К95
	2	КР-41	3	0.21	0.63	К22
	3	Ø8AIII L= 2600	1	1.03	1.03	Б.Ч
	4	Ø6AIII L= 1300	2	0.29	0.58	Б.Ч
		ИТОГО: 3.79				

1. В ГРАФЕ "ОБОЗНАЧЕНИЕ ДОКУМЕНТА" ПРИВЕДЕН НОМЕР ДОКУМЕНТА ПО ВЫПУСКУ 1.090.1-1/88.2-8
2. АРМАТУРА КЛАССА AIII ПО ГОСТ 5781-82

НАЧ.ОТД.	ВОЛЫНСКИЙ	
Н.КОНТР.	ВАСИЛЬЕВА	
ГЛ.КОНСТ	ШАЦ	
ГИП	ОСТРОВА	
ГИП	ОСИНА	
ПРОВЕР.	НОСОВА	
РАЗРАБ.	ПТИЦЫНА	

1.090.1-1/88. 2-5-К63

ПРОСТРАНСТВЕННЫЙ КАРКАС КПВ-3

СТАДИЯ	ЛИСТ	ЛИСТОВ
Р		1

ЦНИИЭП торгово-бытовых зданий и туристских комплексов

ВИНОКУР, БУРЛАКОВА, РУК.ГР., СТ.ИНЖ., ТЛП, СП, САПР, ТЕЗТК

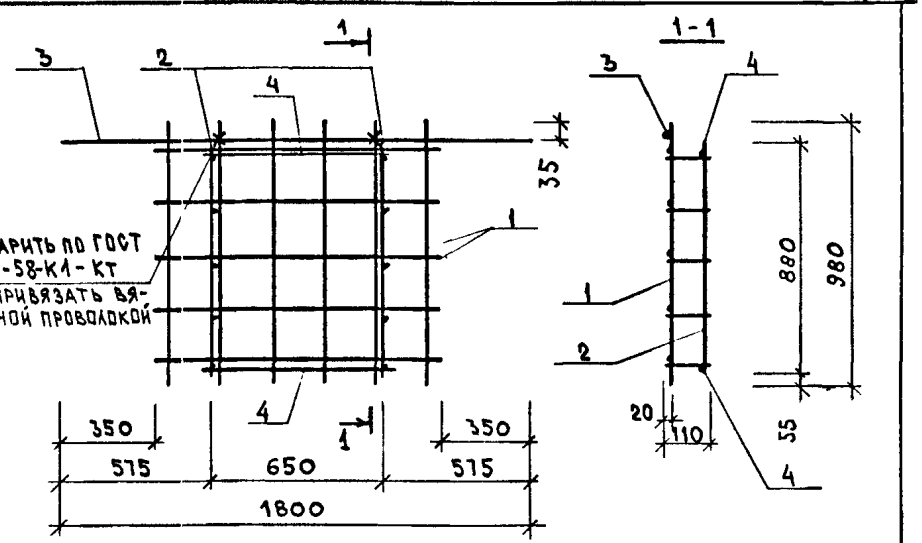

МАРКА ПРОСТРАНСТВЕННОГО КАРКАСА	ПОЗ.	МАРКА АРМАТУРНОГО ИЗДЕЛИЯ	КОЛ.	МАССА, КГ 1 ШТ	МАССА, КГ ВСЕГО	ОБОЗНАЧЕНИЕ ДОКУМЕНТА
КПВ-4	1	С-33	1	1.02	1.02	К100
	2	КР-41	2	0.21	0.42	К22
	3	Ø8AIII L= 1800	1	0.71	0.71	Б.Ч
	4	Ø6AIII L= 700	2	0.16	0.31	Б.Ч
		ИТОГО: 2.47				

1. В ГРАФЕ "ОБОЗНАЧЕНИЕ ДОКУМЕНТА" ПРИВЕДЕН НОМЕР ДОКУМЕНТА ПО ВЫПУСКУ 1.090.1-1/88.2-8
2. АРМАТУРА КЛАССА AIII ПО ГОСТ 5781-82

ВЗАМ.ИНВ., ПОДПИСЬ И ДАТА, ИНВ. ПОДЛ.

НАЧ.ОТД.	ВОЛЫНСКИЙ	
Н.КОНТР.	ВАСИЛЬЕВА	
ГЛ.КОНСТ	ШАЦ	
ГИП	ОСИНА	
ГИП	ОСТРОВА	
ПРОВЕР.	НОСОВА	
РАЗРАБ.	ПТИЦЫНА	

1.090.1-1/88. 2-5-К64

ПРОСТРАНСТВЕННЫЙ КАРКАС КПВ-4

СТАДИЯ	ЛИСТ	ЛИСТОВ
Р		1

ЦНИИЭП торгово-бытовых зданий и туристских комплексов

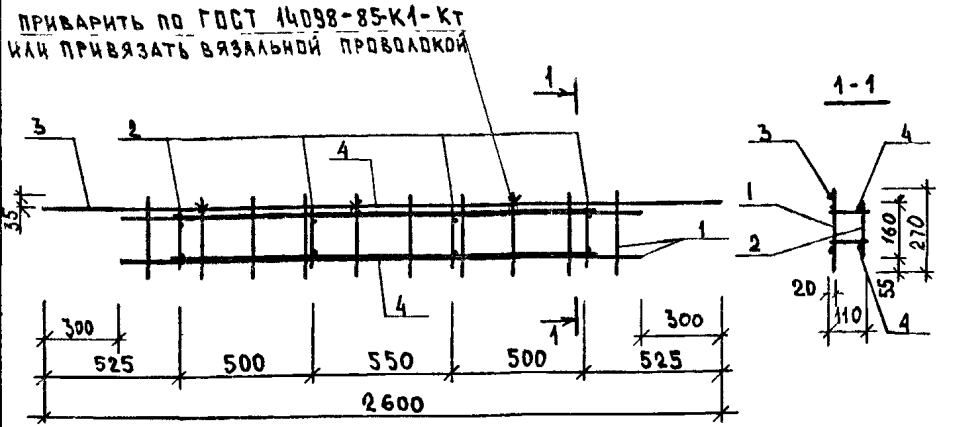

МАРКА ПРОСТРАНСТВЕННОГО КАРКАСА	ПОЗ.	МАРКА АРМАТУРНОГО ИЗДЕЛИЯ	КОЛ.	МАССА, КГ		ОБОЗНАЧЕНИЕ ДОКУМЕНТА
				1 ШТ	ВСЕГО	
КПВ-5	1	С-26	1	0.60	0.60	К96
	2	КР-43	4	0.05	0.20	К22
	3	Ф8АIII L= 2600	1	1.03	1.03	Б.Ч
	4	Ф6АIII L= 1600	2	0.36	0.71	Б.Ч
	ИТОГО: 2.54					

1. В ГРАФЕ "ОБОЗНАЧЕНИЕ ДОКУМЕНТА" ПРИВЕДЕН НОМЕР ДОКУМЕНТА ПО ВЫПУСКУ 1.090.1-1/88.2-8
2. АРМАТУРА КЛАССА А-III ПО ГОСТ 5781-82

НАЧ.ОТД.	ВОЛЫНСКИЙ		1.090.1-1/88. 2-5-К 65
Н.КОНТР.	ВАСИЛЬЕВА		
ГЛ.КОНСТ	ШАЦ		ПРОСТРАНСТВЕННЫЙ КАРКАС КПВ-5
ГИП	ОСТРОВА		СТАДИЯ Р; ЛИСТ; ЛИСТОВ 1
ГИП	ОСИНА		ЦНИИЭП торгово-бытовых зданий и туристских комплексов
ПРОВЕР.	НОСОВА		
РАЗРАБ.	ПТИЦЫНА		

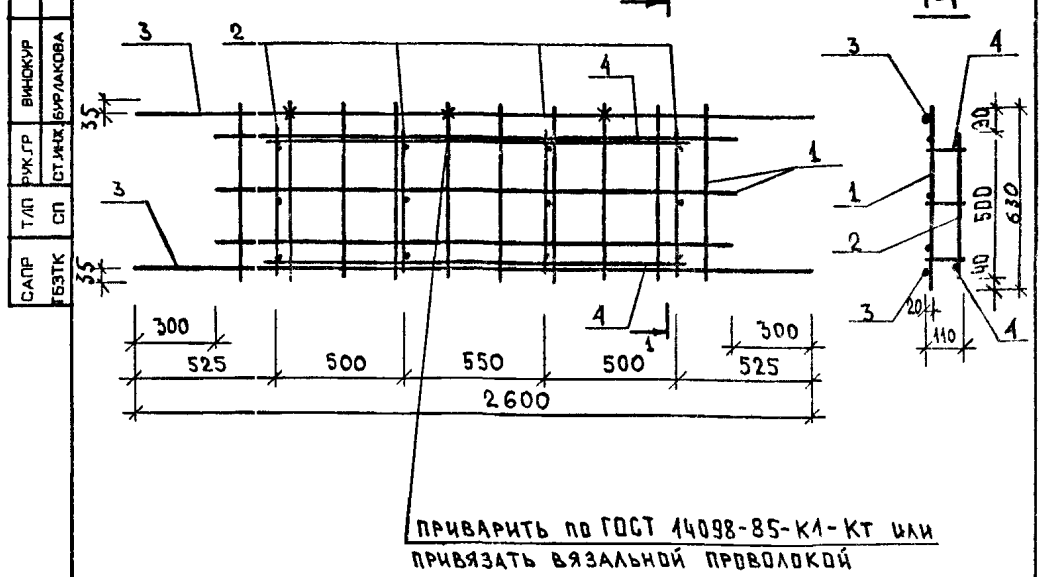

МАРКА ПРОСТРАНСТВЕННОГО КАРКАСА	ПОЗ.	МАРКА АРМАТУРНОГО ИЗДЕЛИЯ	КОЛ.	МАССА, КГ		ОБОЗНАЧЕНИЕ ДОКУМЕНТА
				1 ШТ	ВСЕГО	
КПВ-6	1	С-27	1	1.11	1.11	К96
	2	КР-44	4	0.13	0.52	К22
	3	Ф8АIII L= 2600	2	1.03	2.05	Б.Ч
	4	Ф6АIII L= 1600	2	0.36	0.71	Б.Ч
	ИТОГО: 4.39					

1. В ГРАФЕ "ОБОЗНАЧЕНИЕ ДОКУМЕНТА" ПРИВЕДЕН НОМЕР ДОКУМЕНТА ПО ВЫПУСКУ 1.090.1-1/88.2-8
2. АРМАТУРА КЛАССА А-III ПО ГОСТ 5781-82

НАЧ.ОТД.	ВОЛЫНСКИЙ		1.090.1-1/88. 2-5-К 66
Н.КОНТР.	ВАСИЛЬЕВА		
ГЛ.КОНСТ	ШАЦ		ПРОСТРАНСТВЕННЫЙ КАРКАС КПВ-6
ГИП	ОСИНА		СТАДИЯ Р; ЛИСТ; ЛИСТОВ 1
ГИП	ОСТРОВА		ЦНИИЭП торгово-бытовых зданий и туристских комплексов
ПРОВЕР	НОСОВА		
РАЗРАБ.	ПТИЦЫНА		

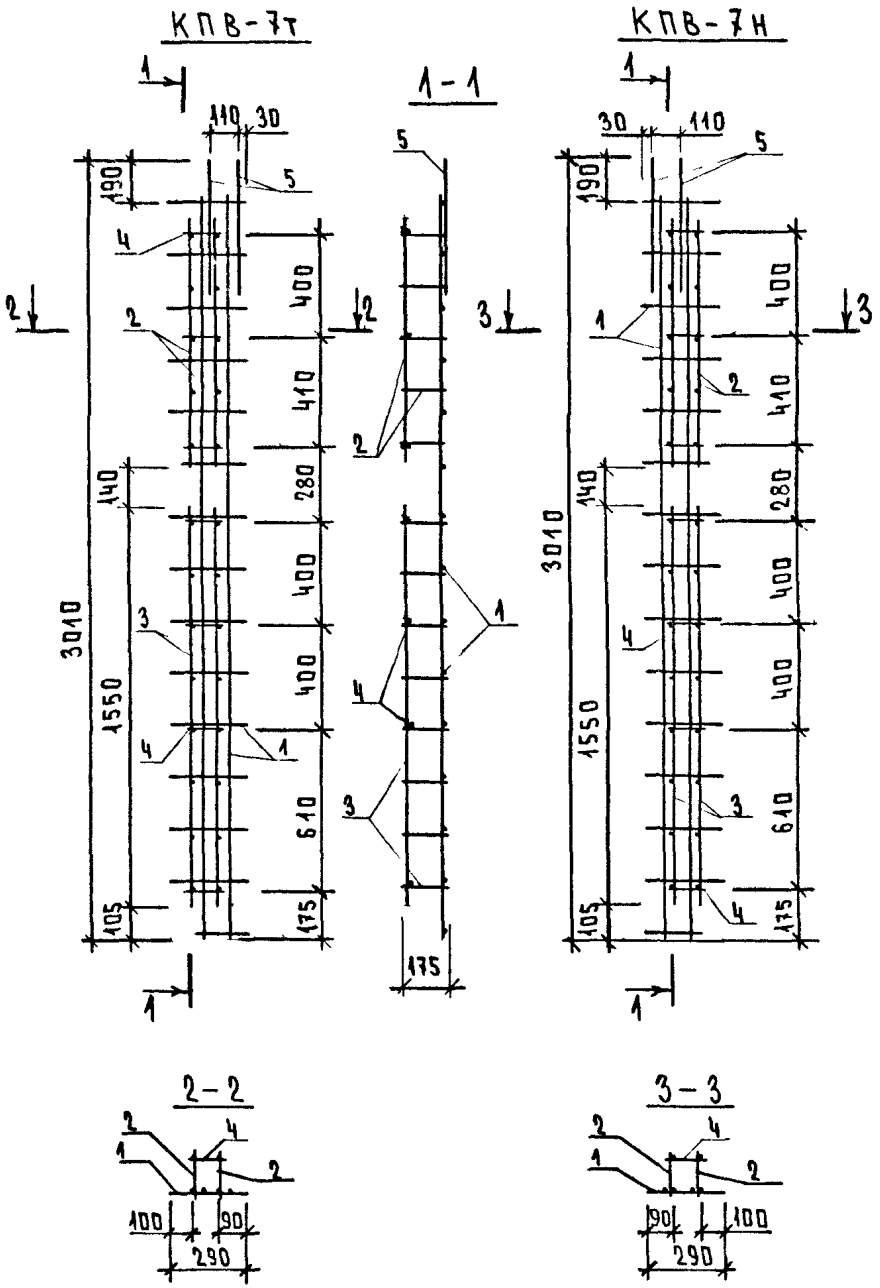

МАРКА ПРОСТРАНСТВЕННОГО КАРКАСА	ПОЗ.	МАРКА АРМАТУРНОГО ИЗДЕЛИЯ	КОЛ.	МАССА, КГ		ОБОЗНАЧЕНИЕ ДОКУМЕНТА
				1 ШТ	ВСЕГО	
КПВ-7Т	1	С-28Т	1	1.65	1.65	К97
	2	КР-45	2	0.25	0.50	К23
	3	КР-46	2	0.41	0.82	К23
	4	Ф4ВРI L= 140	7	0.01	0.09	Б.Ч
	5	Ф6АIII L= 550	2	0.12	0.24	Б.Ч
	ИТОГО: 3.30					
КПВ-7Н	1	С-28Н	1	1.65	1.65	К97
	2	КР-45	2	0.25	0.50	К23
	3	КР-46	2	0.41	0.82	К23
	4	Ф4ВРI L= 140	7	0.01	0.09	Б.Ч
	5	Ф6АIII L= 550	2	0.12	0.24	Б.Ч
	ИТОГО: 3.30					

1. В ГРАФЕ "ОБОЗНАЧЕНИЕ ДОКУМЕНТА" ПРИВЕДЕН НОМЕР ДОКУМЕНТА ПО ВЫПУСКУ 1.090.1-1/88. 2-8
2. АРМАТУРА КЛАССА А-III ПО ГОСТ 5781-82
3. АРМАТУРА КЛАССА ВР-I ПО ГОСТ 6727-80

НАЧ.ОТД.	ВОЛЫНСКИЙ	
Н.КОНТР.	ВАСИЛЬЕВА	
ГЛ.КОНСТ	ШАЦ	
ГИП	ОСТРОВА	
ГИП	ОСИНА	
ПРОВЕР	НОСОВА	
РАЗРАБ	ПТИЦЫНА	

1.090.1-1/88. 2-5-К67

ПРОСТРАНСТВЕННЫЕ КАРКАСЫ КПВ-7Т; КПВ-7Н

СТАДИЯ	ЛИСТ	ЛИСТОВ
Р		1

ЦНИИЭП торгово-бытовых зданий туристских комплексов

КПВ-8Т

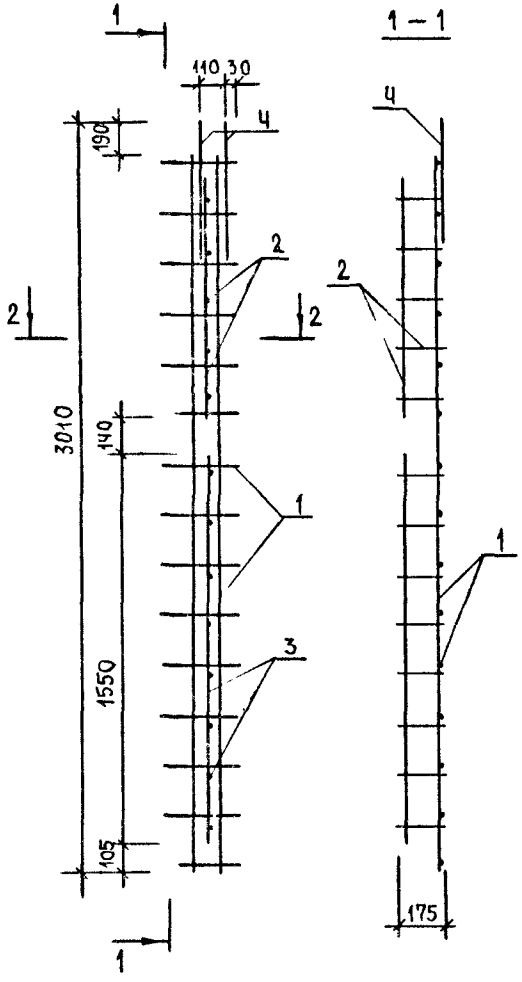

КПВ-8Н

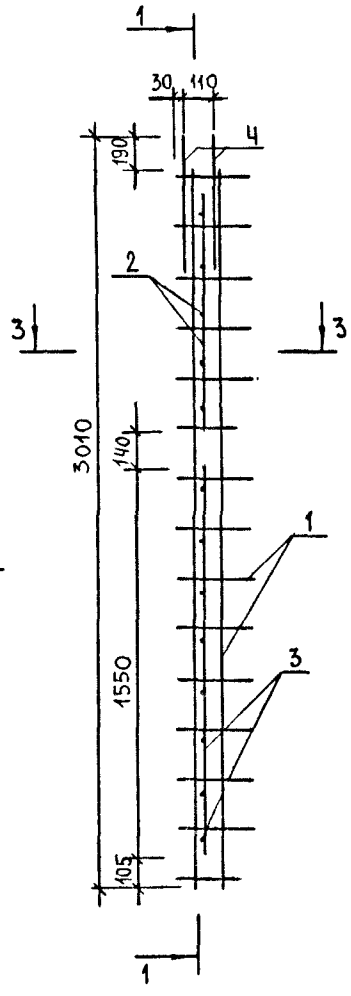

МАРКА ПРОСТРАНСТВЕННОГО КАРКАСА	ПОЗ.	МАРКА АРМАТУРНОГО ИЗДЕЛИЯ	КОЛ.	МАССА, КГ		ОБОЗНАЧЕНИЕ ДОКУМЕНТА
				1 ШТ	ВСЕГО	
КПВ-8Т	1	С-28Т	1	1.65	1.65	К97
	2	КР-45	1	0.25	0.25	К23
	3	КР-46	1	0.41	0.41	К23
	4	Ф6АIII L= 550	2	0.12	0.24	Б.Ч
	ИТОГО: 2.56					
КПВ-8Н	1	С-28Н	1	1.65	1.65	К97
	2	КР-45	1	0.25	0.25	К23
	3	КР-46	1	0.41	0.41	К23
	4	Ф6АIII L= 550	2	0.12	0.24	Б.Ч
	ИТОГО: 2.56					

1. В ГРАФЕ "ОБОЗНАЧЕНИЕ ДОКУМЕНТА" ПРИВЕДЕН НОМЕР ДОКУМЕНТА ПО ВЫПУСКУ 1.090.1-1/88. 2-8
2. АРМАТУРА КЛАССА А-III ПО ГОСТ 5781-82

НАЧ.ОТД	ВОЛЫНСКИЙ	
Н.КОНТР.	ЛУКИНА	
ГЛ.КОНСТ	ШАЦ	
ГИП	ОСТРОЗА	
ГИП	ОСИНА	
ПРОВЕР	НОСОВА	
РАЗРАБ	ПТИЦЫНА	

1.090.1-1/88. 2-5-К68

ПРОСТРАНСТВЕННЫЕ КАРКАСЫ КПВ-8Т; КПВ-8Н

СТАДИЯ	ЛИСТ	ЛИСТОВ
Р		1

ЦНИИЭП торгово-бытовых зданий туристских комплексов

КПВ-9Т

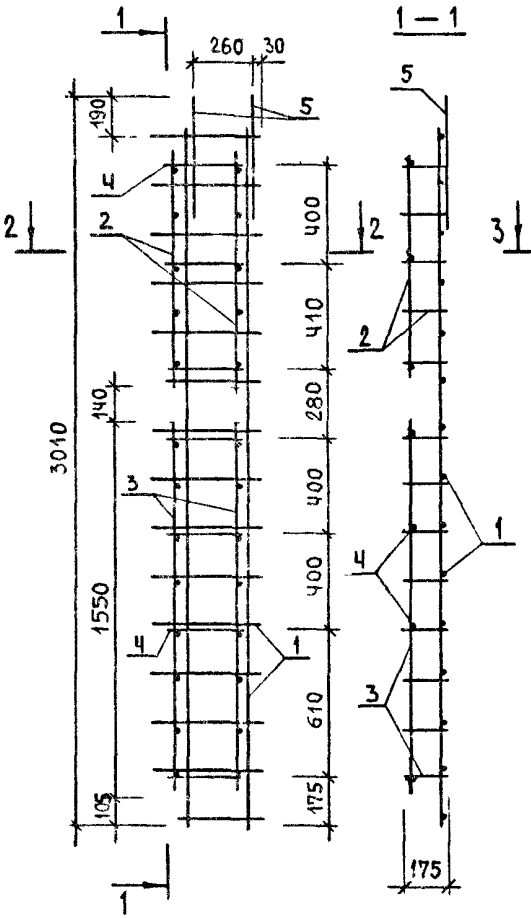

КПВ-9Н

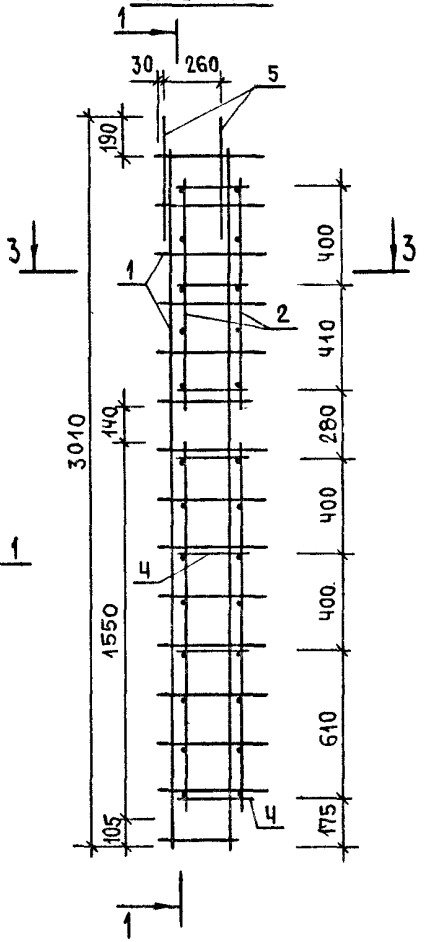

Марка пространственного каркаса	Поз.	Марка арматурного изделия	Кол.	Масса, кг		Обозначение документа
				1 шт	Всего	
КПВ-9Т	1	С-29Т	1	1.86	1.86	К97
	2	КР-45	2	0.25	0.50	К23
	3	КР-46	2	0.41	0.82	К23
	4	Ф4ВРI L= 290	7	0.03	0.18	Б.Ч
	5	Ф6АIII L= 550	2	0.12	0.24	Б.Ч
	Итого: 3.60					
КПВ-9Н	1	С-29Н	1	1.86	1.86	К97
	2	КР-45	2	0.25	0.50	К23
	3	КР-46	2	0.41	0.82	К23
	4	Ф4ВРI L= 290	7	0.03	0.18	Б.Ч
	5	Ф6АIII L= 550	2	0.12	0.24	Б.Ч
	Итого: 3.60					

1. В графе "Обозначение документа" приведен номер документа по выпуску 1.090.1-1/88. 2-8
2. Арматура класса А-III по ГОСТ 5781-82
3. Арматура класса ВР-I по ГОСТ 6727-80

Нач.отд.	Вольнский		1.090.1-1/88. 2-5-К69
Н.контр.	Лукина		
Гл.конст	Шац		Пространственные каркасы КПВ-9Т; КПВ-9Н
Гип	Острова		Стадия: Р; Лист; Листов: 1
Гип	Осина		ЦНИИЭП торгово-бытовых зданий туристских комплексов
Провер	Носова		
Разраб	Птицына		

КПВ-10Т

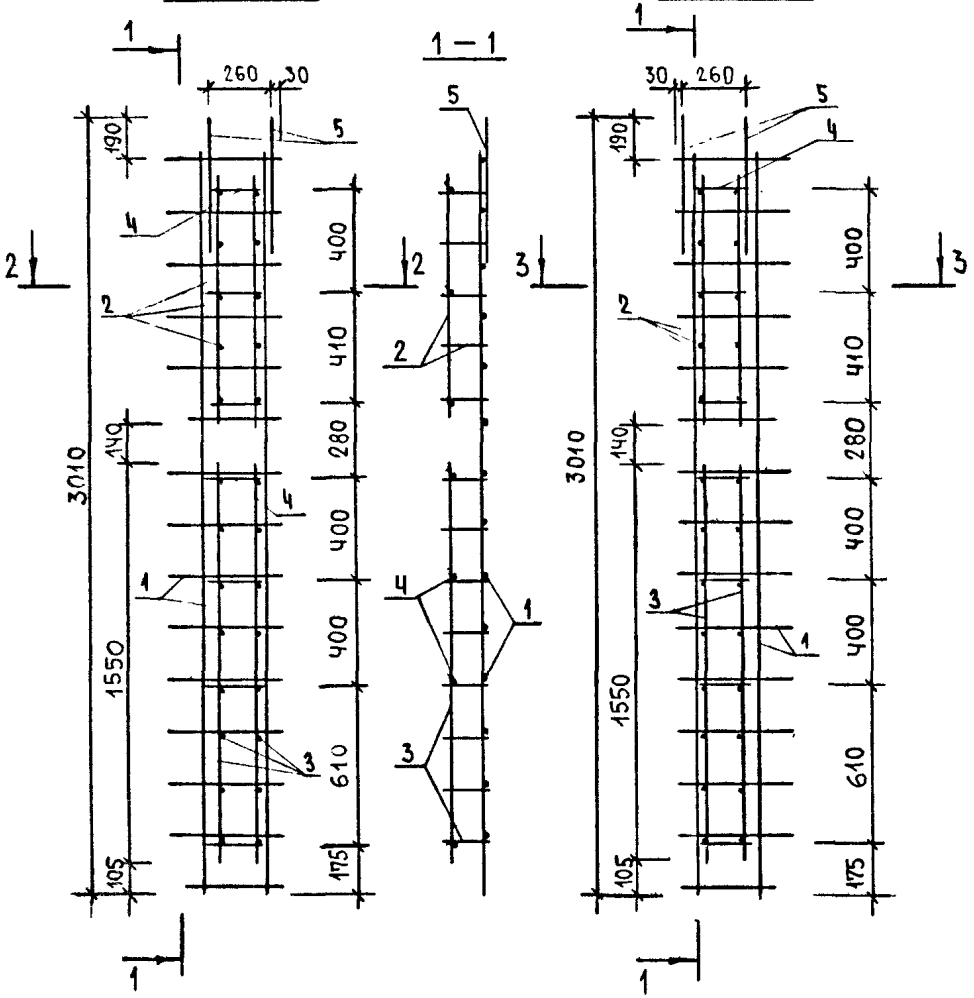

КПВ-10Н

МАРКА ПРОСТРАНСТВЕННОГО КАРКАСА	ПОЗ.	МАРКА АРМАТУРНОГО ИЗДЕЛИЯ	КОЛ.	МАССА, КГ		ОБОЗНАЧЕНИЕ ДОКУМЕНТА
				1 ШТ	ВСЕГО	
КПВ-10Т	1	С-29Т	1	1.86	1.86	К97
	2	КР-45	2	0.25	0.50	К23
	3	КР-46	2	0.41	0.82	К23
	4	Ø4ВРI L= 190	7	0.02	0.12	Б.Ч
	5	Ø6АIII L= 550	2	0.12	0.24	Б.Ч
	ИТОГО: 3.54					
КПВ-10Н	1	С-29Н	1	1.86	1.86	К97
	2	КР-45	2	0.25	0.50	К23
	3	КР-46	2	0.41	0.82	К23
	4	Ø4ВРI L= 190	7	0.02	0.12	Б.Ч
	5	Ø6АIII L= 550	2	0.12	0.24	Б.Ч
	ИТОГО: 3.54					

1. В ГРАФЕ "ОБОЗНАЧЕНИЕ ДОКУМЕНТА" ПРИВЕДЕН НОМЕР ДОКУМЕНТА ПО ВЫПУСКУ 1.090.1-1/88. 2-8
2. АРМАТУРА КЛАССА А-III ПО ГОСТ 5781-82
3. АРМАТУРА КЛАССА ВРI ПО ГОСТ 6727-80

НАЧ.ОТД.	ВОЛЫНСКИЙ	
Н.КОНТР.	ЛУКИНА	
ГЛ.КОНСТ	ШАЦ	
ГИП	ОСТРОВА	
ГИП	ОСИНА	
ПРОВЕР	НОСОВА	
РАЗРАБ	ПТИЦЫНА	

1.090.1-1/88. 2-5-К70

ПРОСТРАНСТВЕННЫЕ КАРКАСЫ КПВ-10Т; КПВ-10Н

СТАДИЯ	ЛИСТ	ЛИСТОВ
Р		1

ЦНИИЭП торгово-бытовых зданий туристских комплексов

САПР ГБЗТК | Т.ЛП СП | РУК.ГР. СТ.ИНЖ. ВИНОКУР БУРЛАКОВА

ИНВ. ПОДЛ. | ПОДПИСЬ И ДАТА | ВЗАМ.ИНВ.

ГЭЗТК СП СТ ИНЖ. БУРЛАКОВА

КПВ – 11Т

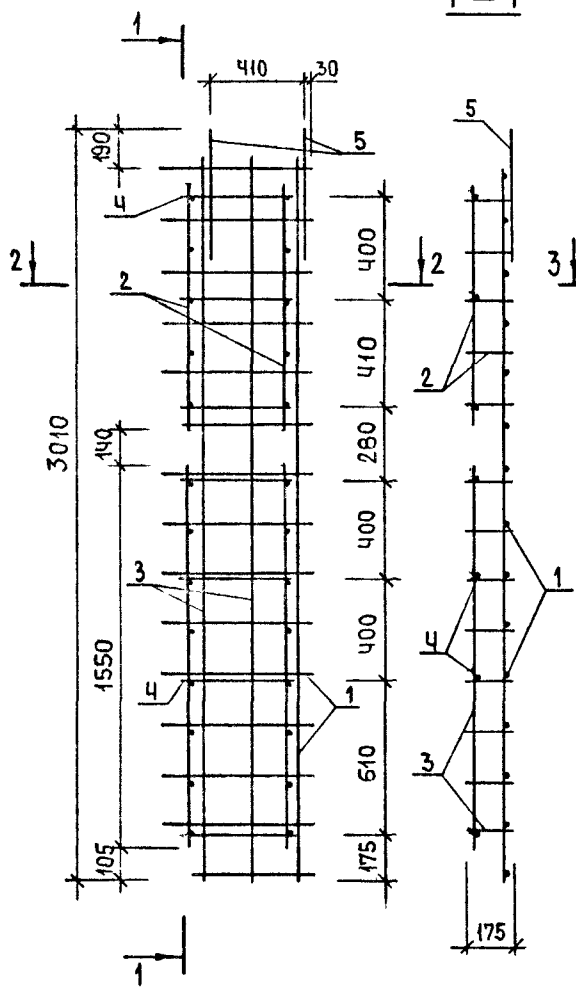

1 – 1

КПВ – 11Н

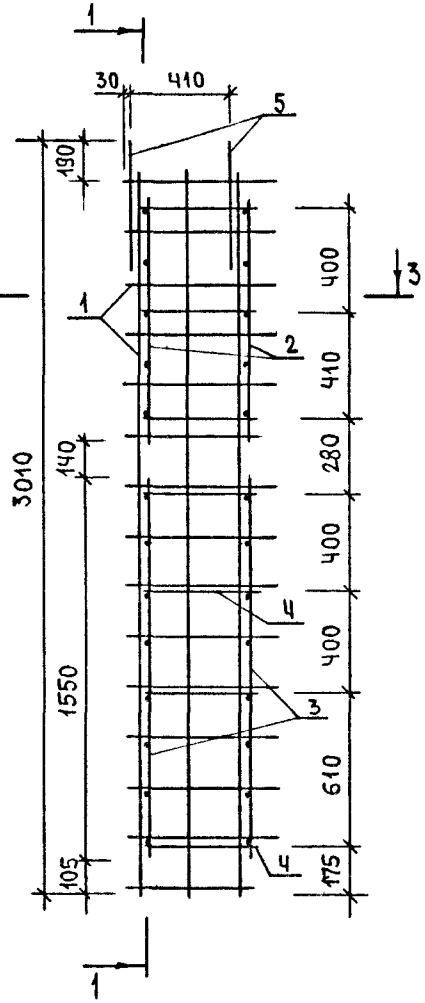

2 – 2

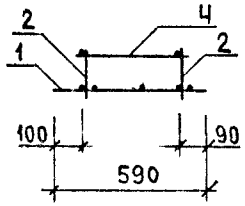

3 – 3

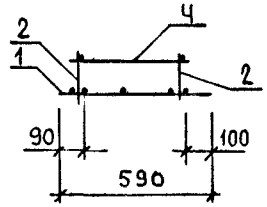

МАРКА ПРОСТРАНСТВЕННОГО КАРКАСА	ПОЗ.	МАРКА АРМАТУРНОГО ИЗДЕЛИЯ	КОЛ.	МАССА, КГ		ОБОЗНАЧЕНИЕ ДОКУМЕНТА
				1 ШТ	ВСЕГО	
КПВ-11Т	1	С-30Т	1	1.56	1.56	К98
	2	КР-45	2	0.25	0.50	К23
	3	КР-46	2	0.41	0.82	К23
	4	Ф4ВРI L= 450	7	0.04	0.28	Б.Ч
	5	Ф6АIII L= 550	3	0.12	0.37	Б.Ч
	ИТОГО: 3.53					
КПВ-11Н	1	С-30Н	1	1.56	1.56	К98
	2	КР-45	2	0.25	0.50	К23
	3	КР-46	2	0.41	0.82	К23
	4	Ф4ВРI L= 450	7	0.04	0.28	Б.Ч
	5	Ф6АIII L= 550	3	0.12	0.37	Б.Ч
	ИТОГО: 3.53					

1. В ГРАФЕ "ОБОЗНАЧЕНИЕ ДОКУМЕНТА" ПРИВЕДЕН НОМЕР ДОКУМЕНТА ПО ВЫПУСКУ 1.090.1-1/88. 2-8
2. АРМАТУРА КЛАССА А-III ПО ГОСТ 5781-82
3. АРМАТУРА КЛАССА ВР-I ПО ГОСТ 6727-80

НАЧ.ОТД.	ВОЛЫНСКИЙ	
Н.КОНТР	АЧКИНА	
ГЛ.КОНСТ	ШАЦ	
Г И П	ОСТРОВА	
Г И П	ОСИНА	
ПРОВЕР	НОСОВА	
РАЗРАБ	ПТИЦЫНА	

1.090.1-1/88. 2-5-К71

ПРОСТРАНСТВЕННЫЕ КАРКАСЫ КПВ-11Т; КПВ-11Н

СТАДИЯ	ЛИСТ	ЛИСТОВ
Р		1

ЦНИИЭП торгово-бытовых зданий туристских комплексов

КПВ-12т

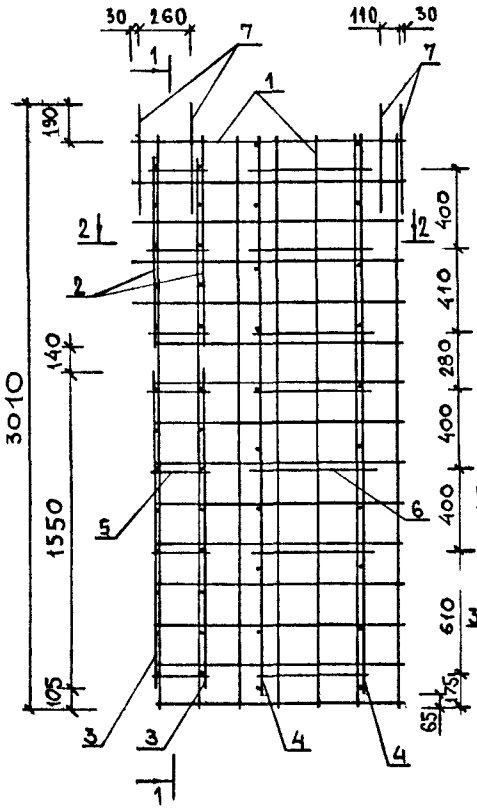

КПВ-12н

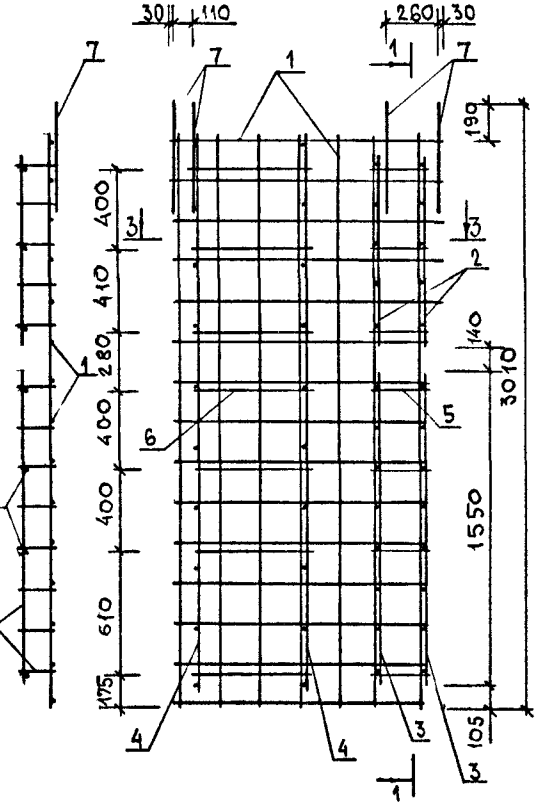

МАРКА ПРОСТРАНСТВЕННОГО КАРКАСА	ПОЗ.	МАРКА АРМАТУРНОГО ИЗДЕЛИЯ	КОЛ.	МАССА, КГ		ОБОЗНАЧЕНИЕ ДОКУМЕНТА
				1 ШТ	ВСЕГО	
КПВ-12Т	1	С-31Т	1	3.61	3.61	К98
	2	КР-45	2	0.25	0.50	К23
	3	КР-46	2	0.41	0.82	К23
	4	КР-47	2	0.65	1.30	К23
	5	Ф4ВРI L= 290	7	0.03	0.18	Б.Ч
	6	Ф6АIII L= 650	3	0.14	0.43	Б.Ч
	7	Ф6АIII L= 550	4	0.12	0.49	Б.Ч
	ИТОГО: 7.34					
КПВ-12Н	1	С-31Н	1	3.61	3.61	К98
	2	КР-45	2	0.25	0.50	К23
	3	КР-46	2	0.41	0.82	К23
	4	КР-47	2	0.65	1.30	К23
	5	Ф4ВРI L= 290	7	0.03	0.18	Б.Ч
	6	Ф6АIII L= 650	3	0.14	0.43	Б.Ч
	7	Ф6АIII L= 550	4	0.12	0.49	Б.Ч
	ИТОГО: 7.34					

1. В ГРАФЕ "ОБОЗНАЧЕНИЕ ДОКУМЕНТА" ПРИВЕДЕН НОМЕР ДОКУМЕНТА ПО ВЫПУСКУ 1.090.1-1/88. 2-6
2. АРМАТУРА КЛАССА AIII ПО ГОСТ 5781-82
3. АРМАТУРА КЛАССА BPI ПО ГОСТ 6727-80

2 — 2

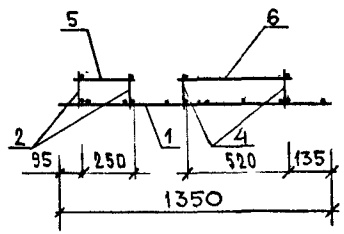

3 — 3

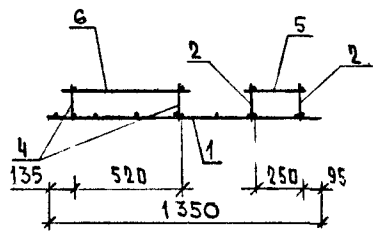

НАЧ.ОТД.	ВОЛЫНСКИЙ	
Н.КОНТР.	ВАСИЛЬЕВА	
ГЛ.КОНСТ	ШАЦ	
Г.И.П.	ОСТРОВА	
Г.И.П.	ОСИНА	
ПРОВЕР	НОСОВА	
РАЗРАБ	ПТИЦЫНА	

1.090.1-1/88. 2-5-К72

ПРОСТРАНСТВЕННЫЕ КАРКАСЫ КПВ-12т; КПВ-12н

СТАДИЯ	ЛИСТ	ЛИСТОВ
Р		1

ЦНИИЭП торгово-бытовых зданий туристских комплексов

23783 78

ВИНОКУР БУРЛАКОВА РУК.ГР. СТ.ИНЖ. Т/П СП САПР ГБЗТК

ВЗАМ.ИНВ. ПОДПИСЬ И ДАТА ИНВ. ПОДЛ.

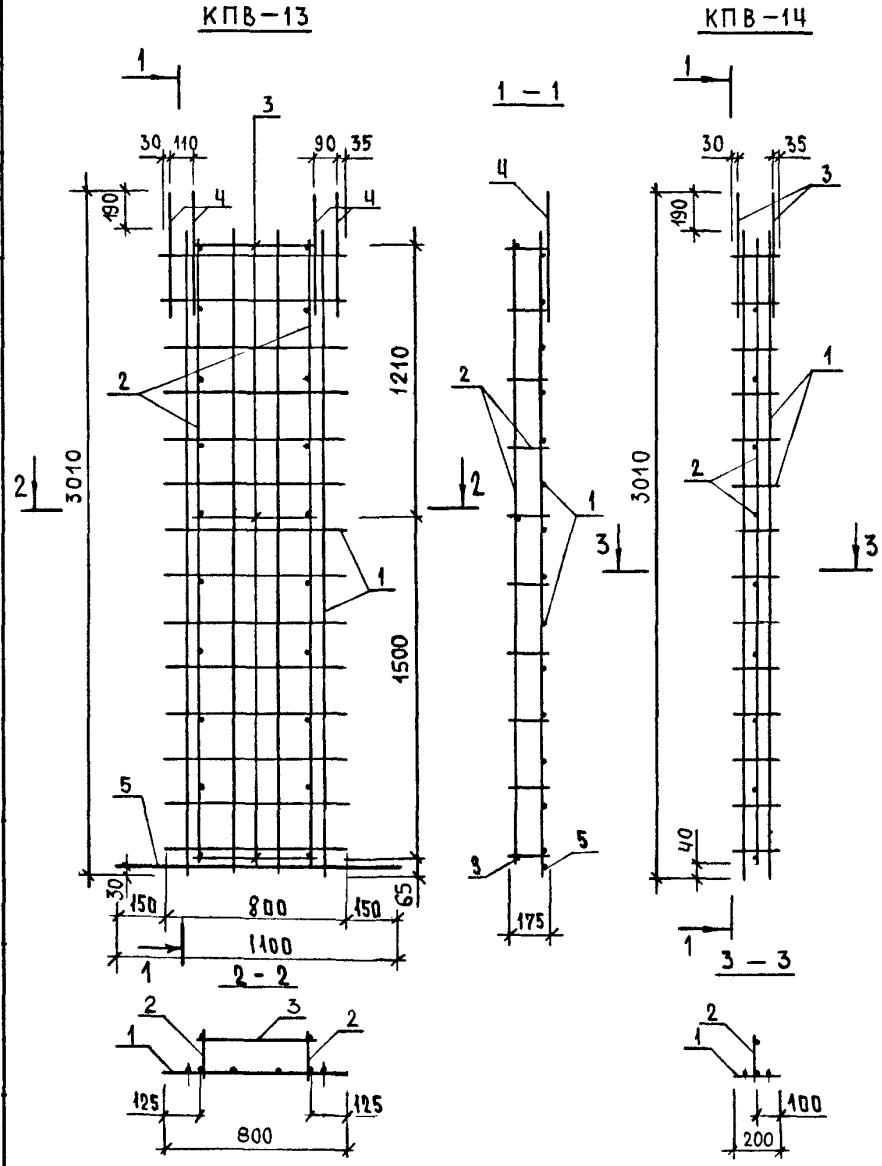

МАРКА ПРОСТРАНСТВЕННОГО КАРКАСА	ПОЗ.	МАРКА АРМАТУРНОГО ИЗДЕЛИЯ	КОЛ.	МАССА, КГ		ОБОЗНАЧЕНИЕ ДОКУМЕНТА
				1 ШТ	ВСЕГО	
КПВ-13	1	С-14	1	3.53	3.53	К90
	2	КР-47	2	0.65	1.30	К23
	3	Ф6АIII L= 600	3	0.13	0.40	Б.Ч
	4	Ф6АIII L= 550	4	0.12	0.49	Б.Ч
	5	Ф8АIII L= 1100	1	0.43	0.43	Б.Ч
	ИТОГО: 6.15					
КПВ-14	1	С-15	1	0.76	0.76	К90
	2	КР-47	1	0.65	0.65	К23
	3	Ф6АIII L= 550	2	0.12	0.24	Б.Ч
	ИТОГО: 1.66					

1. В ГРАФЕ "ОБОЗНАЧЕНИЕ ДОКУМЕНТА" ПРИВЕДЕН НОМЕР ДОКУМЕНТА ПО ВЫПУСКУ 1.090.1-1/88. 2-8
2. АРМАТУРА КЛАССА А-III ПО ГОСТ 5781-82

НАЧ.ОТД.	ВОЛЫНСКИЙ	
Н.КОНТР.	ЛУКИНА	
ГЛ.КОНСТ	ШАЦ	
ГИП	ОСТРОВА	
ГИП	ОСИНА	
ПРОВЕР	НОСОВА	
РАЗРАБ	ПТИЦЫНА	

1.090.1-1/88. 2-5-К73

ПРОСТРАНСТВЕННЫЕ КАРКАСЫ КПВ-13; КПВ-14

СТАДИЯ	ЛИСТ	ЛИСТОВ
Р		1

ЦНИИЭП ТОРГОВО-БЫТОВЫХ ЗДАНИЙ ТУРИСТСКИХ КОМПЛЕКСОВ

23783 79

ГБЗТК СП СТ.ИНЖ. БУРЛАКОВА

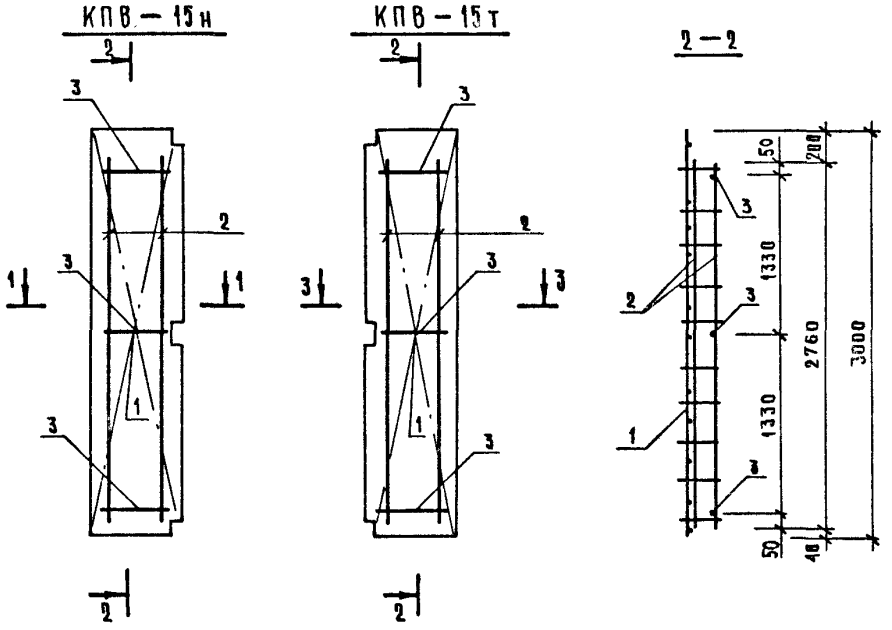

МАРКА ПРОСТРАНСТВЕННОГО КАРКАСА	ПОЗ.	МАРКА АРМАТУРНОГО ИЗДЕЛИЯ	КОЛ	МАССА, КГ		ОБОЗНАЧЕНИЕ ДОКУМЕНТА
				1 ШТ	ВСЕГО	
КПВ-15Т	1	С-62Т	1	1.59	1.59	К112
	2	КР-47	2	0.65	1.30	К23
	3	ФбАIII L= 400	3	0.09	0.27	Б.Ч
	ИТОГО: 3.16					
КПВ-15Н	1	С-62Н	1	1.59	1.59	К112
	2	КР-47	2	0.65	1.30	К23
	3	ФбАIII L= 400	3	0.09	0.27	Б.Ч
	ИТОГО: 3.16					

1. В ГРАФЕ „ОБОЗНАЧЕНИЕ ДОКУМЕНТА" ПРИВЕДЕН НОМЕР ДОКУМЕНТА ПО ВЫПУСКУ 1.090.1-1/88.2-6
2. АРМАТУРА КЛАССА А-III ПО ГОСТ 5781-82.

НАЧ. ОТД.	ВОЛЫНСКИЙ	
Н. КОНТР.	ВАСИЛЬЕВА	
ГЛ. КОНСТ.	ШАЦ	
ГИП	ОСТРОВЦ	
ГИП	ОСИНА	
ПРОВЕР.	ПТИЦЫНА	
РАЗРАБ.	КОСОВА	

1.090.1-1/88.2-5-К74

ПРОСТРАНСТВЕННЫЕ КАРКАСЫ КПВ-15Т; КПВ-15Н

СТАДИЯ	ЛИСТ	ЛИСТОВ
Р		1

ЦНИИЭП торгово-бытовых зданий и туристских комплексов

САПР	ТЕЗТК	
ГИП	СП	
РУК ГР	СТ. ИНЖ	БИНОКУР / ДУРАКОВА

ИНВ. № ПОДЛ. | ПОДПИСЬ И ДАТА | ВЗАМ. ИНВ. №

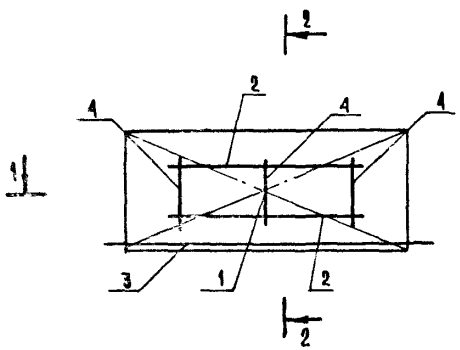

2 — 2

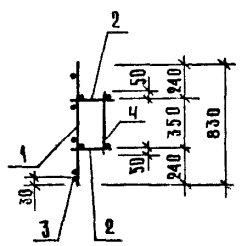

1 — 1

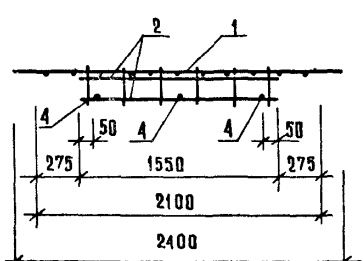

МАРКА ПРОСТРАНСТВЕННОГО КАРКАСА	ПОЗ	МАРКА АРМАТУРНОГО ИЗДЕЛИЯ	КОЛ	МАССА, КГ		ОБОЗНАЧЕНИЕ ДОКУМЕНТА
				1 ШТ	ВСЕГО	
КПВ-16	1	С-83	1	1.35	1.35	К 113
	2	КР-46	2	0.41	0.82	К 23
	3	ф 6 AIII L=2400	1	0.53	0.53	Б.Ч
	4	ф6 AIII L= 400	3	0.09	0.27	Б.Ч
	ИТОГО: 2.97					

1. В ГРАФЕ „ОБОЗНАЧЕНИЕ ДОКУМЕНТА" ПРИВЕДЕН НОМЕР ДОКУМЕНТА ПО ВЫПУСКУ 1.090.1-1/88.2-6
2. АРМАТУРА КЛАССА AIII ПО ГОСТ 5781-82.

НАЧ. ОТД	ВОЛЫНСКИЙ		
Н. КОНТР	ВАСИЛЬЕВА		
ГА. КОНСТ	ШАЦ		
ГИП	ОСТРОВА		
ГИП	ОСИНА		
ПРОВЕР.	ПТИЦЫНА		
РАЗРАБ	НОСОВА		

1.090.1-1/88.2-5-К75

ПРОСТРАНСТВЕННЫЙ КАРКАС КПВ-16

СТАДИЯ	ЛИСТ	ЛИСТОВ
Р		1

ЦНИИЭП торгово-бытовых зданий и туристских комплексов

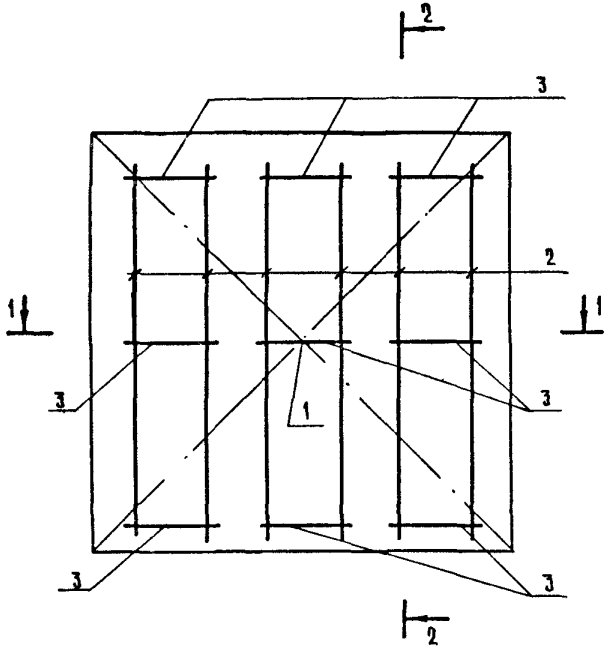

2 — 2

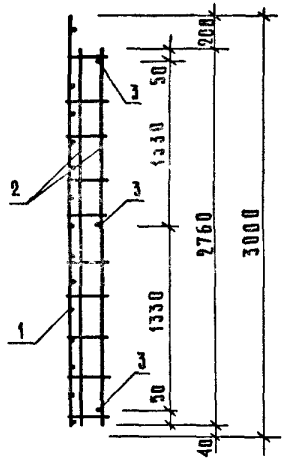

МАРКА ПРОСТРАНСТВЕННОГО КАРКАСА	ПОЗ	МАРКА АРМАТУРНОГО ИЗДЕЛИЯ	КОЛ	МАССА, КГ		ОБОЗНАЧЕНИЕ ДОКУМЕНТА
				1 ШТ.	ВСЕГО	
КПВ-17	1	С-64	1	7.53	7.53	К114
	2	КР-47	6	0.65	3.90	К23
	3	Ф6АIII L=600	9	0.13	1.20	6.4
	ИТОГО: 12.63					

1. В графе „Обозначение документа" приведен номер документа по выпуску 1.090.1-1/88 2-5
2. Арматура класса А-III по ГОСТ 5781-82

1 — 1

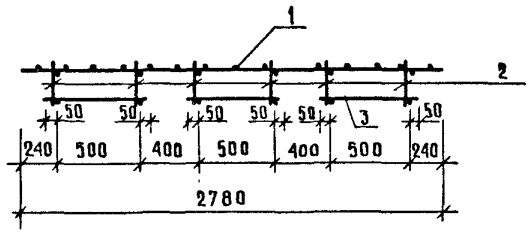

НАЧ. ОТД	ВОЛЫНСКИЙ		1.090.1-1/88 2-5-К76
Н КОНТР	ВАСИЛЬЕВА		
ГЛ КОНСТ	ШАЦ		ПРОСТРАНСТВЕННЫЙ КАРКАС КПВ-17
ГИП	ОСТРОВА		
ГИП	ОСИНА		
ПРОВЕР	ПТИЦЫНА		
РАЗРАБ	НОСОВА		

СТАДИЯ	ЛИСТ	ЛИСТОВ
Р		1

ЦНИИЭП торгово-бытовых зданий и туристских комплексов

САПР	ТАП	РУК ГР	ВИЦОКУР
ТБЭТК	СП	СТ ИНЖ	БУРЛАКОВА

ИНВ № ПОДЛ | ПОДПИСЬ И ДАТА | ВЗАМ ИНВ №

23783 82

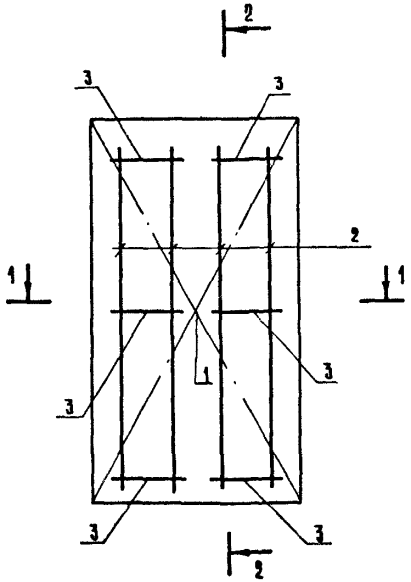

2—2

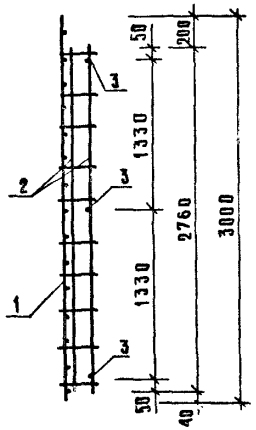

МАРКА ПРОСТРАНСТВЕННОГО КАРКАСА	ПОЗ.	МАРКА АРМАТУРНОГО ИЗДЕЛИЯ	КОЛ	МАССА, КГ		ОБОЗНАЧЕНИЕ ДОКУМЕНТА
				1 ШТ	ВСЕГО	
КПВ-18	1	С-65	1	4,29	4,29	К114
	2	КР-47	4	0,65	2,60	К23
	3	ФБАIII L=500	6	0,11	0,67	Б.Ч
	ИТОГО: 7,56					

1—1

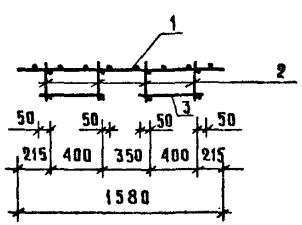

1. В ГРАФЕ „ОБОЗНАЧЕНИЕ ДОКУМЕНТА" ПРИВЕДЕН НОМЕР ДОКУМЕНТА ПО ВЫПУСКУ 1.090.1-1/88. 2-5
2. АРМАТУРА КЛАССА А-III ПО ГОСТ 5781-82

НАЧ ОТД	Волынский		
Н КОНТР	Васильева		
ГА КОНСТ	Шац		
ГИП	Острова		
ГИП	Осина		
ПРОВЕР.	Птицына		
РАЗРАБ.	Носова		

1.090.1-1/88.2-5-К77

ПРОСТРАНСТВЕННЫЙ КАРКАС КПВ-18

СТАДИЯ	ЛИСТ	ЛИСТОВ
Р		1

ЦНИИЭП торгово-бытовых зданий и туристских комплексов

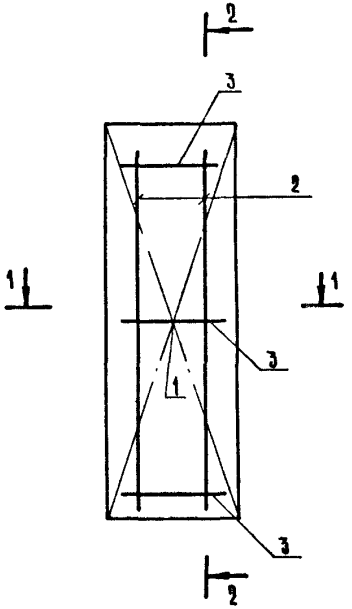

2–2

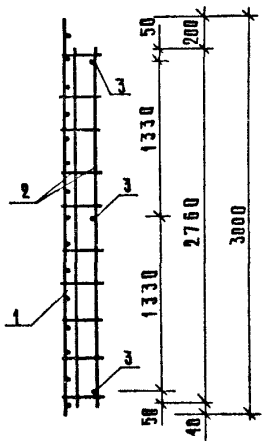

1–1

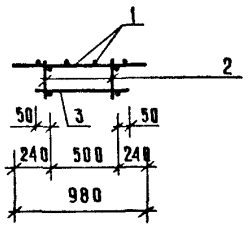

МАРКА ПРОСТРАНСТВЕННОГО КАРКАСА	ПОЗ.	МАРКА АРМАТУРНОГО ИЗДЕЛИЯ	КОЛ.	МАССА, КГ		ОБОЗНАЧЕНИЕ ДОКУМЕНТА
				1 ШТ	ВСЕГО	
КПВ-19	1	С-66	1	2.67	2.67	К114
	2	КР-47	2	0.65	1.30	К23
	3	ФбАIII L= 600	3	0.13	0.40	Б.Ч
	ИТОГО: 4.37					

1. В ГРАФЕ „ОБОЗНАЧЕНИЕ ДОКУМЕНТА" ПРИВЕДЕН НОМЕР ДОКУМЕНТА ПО ВЫПУСКУ 1.090.1-1/88. 2-8
2. АРМАТУРА КЛАССА А-III ПО ГОСТ 5781-82

НАЧ.ОТД	ВОЛЫНСКИЙ	
Н.КОНТР.	ВАСИЛЬЕВА	
ГА.КОНСТ	ШАЦ	
ГИП	ОСТРОВА	
ГИП	ОСИНА	
ПРОВЕР.	ПТИЦЕНА	
РАЗРАБ	НОСОВА	

1.090.1-1/88. 2-5-К78

ПРОСТРАНСТВЕННЫЙ КАРКАС КПВ-19

СТАДИЯ	ЛИСТ	ЛИСТОВ
Р		1

ЦНИИЭП торгово-бытовых зданий и туристских комплексов

САПР ГАП ГЭЗТК СП РУК ГР СТ ИНЖ ВИНОКУР БУРЛАКОВА

ИНВ.№ ПОДЛ. ПОДПИСЬ И ДАТА ВЗАМ. ИНВ.№

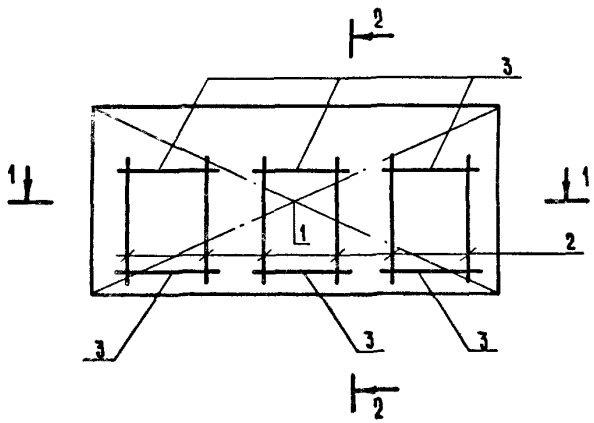

2—2

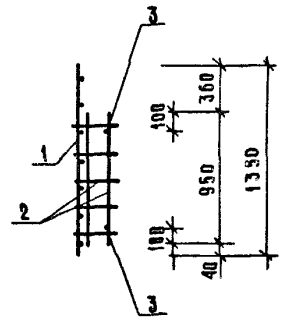

МАРКА ПРОСТРАНСТВЕННОГО КАРКАСА	ПОЗ.	МАРКА АРМАТУРНОГО ИЗДЕЛИЯ	КОЛ	МАССА, КГ		ОБОЗНАЧЕНИЕ ДОКУМЕНТА
				1 ШТ	ВСЕГО	
КПВ-20	1	С-61	1	3.45	3.45	К111
	2	КР-45	6	0.25	1.50	К23
	3	ФбАIII L=600	6	0.13	0.80	Б.Ч
	ИТОГО: 5.75					

1—1

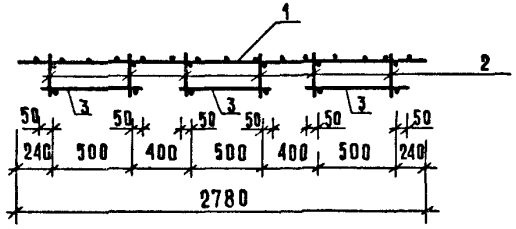

1. В ГРАФЕ „ОБОЗНАЧЕНИЕ ДОКУМЕНТА" ПРИВЕДЕН НОМЕР ДОКУМЕНТА ПО ВЫПУСКУ 1090.1-1/88.2-5
2. АРМАТУРА КЛАССА А-III ПО ГОСТ 5781-82

НАЧ ОТД	ВОЛЫНСКИЙ		
Н КОНТР	ВАСИЛЬЕВА		
ГА КОНСТ	ШАЦ		
ГИП	ОСТРОВА		
ГИП	ОСИНА		
ПРОВЕР	ПТИЦЫНА		
РАЗРАБ	НОСОВА		

1.090.1-1/88.2-5-К79

ПРОСТРАНСТВЕННЫЙ КАРКАС КПВ-20

СТАДИЯ	ЛИСТ	ЛИСТОВ
Р		1

ЦНИИЭП торгово-бытовых зданий и туристских комплексов

23783 85

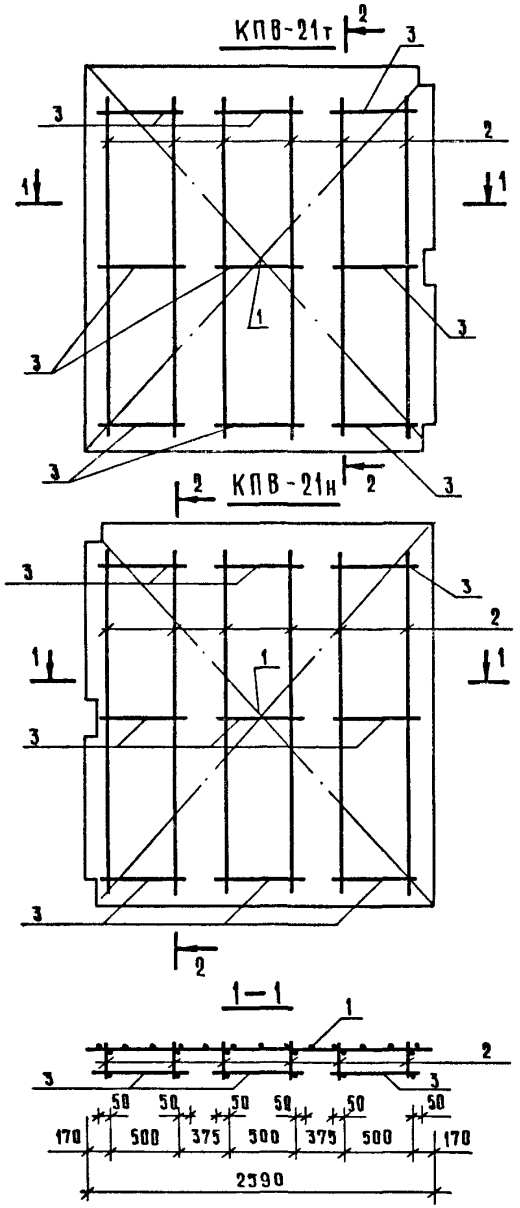

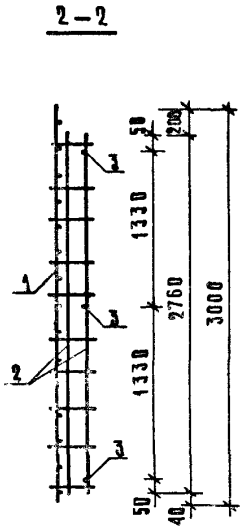

МАРКА ПРОСТРАНСТВЕННОГО КАРКАСА	ПОЗ	МАРКА АРМАТУРНОГО ИЗДЕЛИЯ	КОЛ.	МАССА, КГ		ОБОЗНАЧЕНИЕ ДОКУМЕНТА
				1 ШТ.	ВСЕГО	
КПВ-21Т	1	С-67Т	1	7.01	7.01	К115
	2	КР-47	6	0.65	3.90	К23
	3	Ф6АIII L= 600	9	0.13	1.20	Б Ч
	ИТОГО: 12.11					
КПВ-21Н	1	С-67Н	1	7.01	7.01	К115
	2	КР-47	6	0.65	3.90	К23
	3	Ф6АIII L= 600	9	0.13	1.20	Б Ч
	ИТОГО: 12.11					

1. В графе „Обозначение документа" приведен номер документа по выпуску 1.090.1-1/88.2-8
2. Арматура каркаса А-III по ГОСТ 5781-82

НАЧ.ОТД.	ВОЛЫНСКИЙ	
Н.КОНТР.	ВАСИЛЬЕВА	
ГЛ.КОНСТ.	ШАЦ	
ГИП	ОСТРОВА	
ГИП	ОСИНА	
ПРОВЕР.	ПТИЦЫНА	
РАЗРАБ.	НОСОВА	

1.090.1-1/88.2-5-КВ0

ПРОСТРАНСТВЕННЫЕ КАРКАСЫ КПВ-21Т; КПВ-21Н

СТАДИЯ	ЛИСТ	ЛИСТОВ
Р		1

ЦНИИЭП торгово-бытовых зданий и туристских комплексов

САПР ТБЭТК | ТАП СП | РУК ГР СТ ИНЖ | ВИНОКУР БУРЛАКОВА

ИНВ. N ПОДЛ | ПОДПИСЬ И ДАТА | ВЗАМ ИНВ N

КПВ-22Т

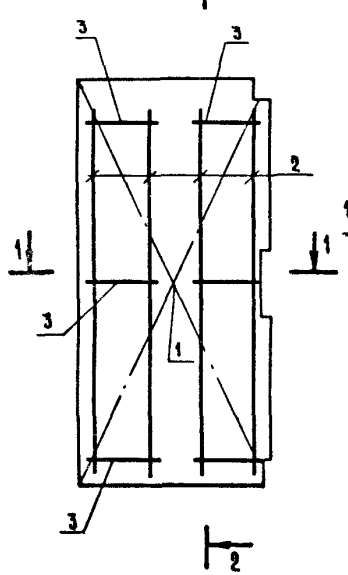

КПВ-22Н

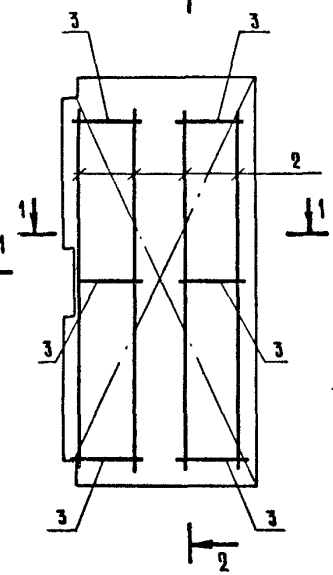

2-2

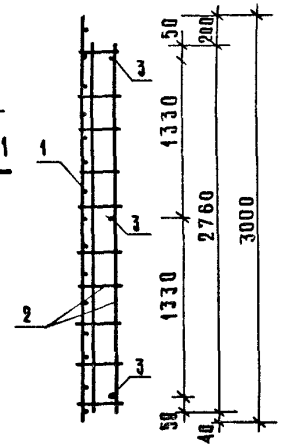

1-1

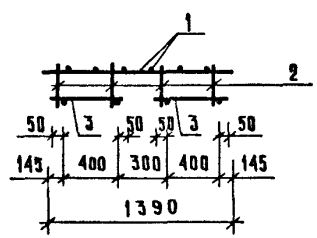

МАРКА ПРОСТРАНСТВЕННОГО КАРКАСА	ПОЗ.	МАРКА АРМАТУРНОГО ИЗДЕЛИЯ	КОЛ	МАССА, КГ		ОБОЗНАЧЕНИЕ ДОКУМЕНТА
				1 ШТ	ВСЕГО	
КПВ-22Т	1	С-63Т	1	3.77	3.77	К116
	2	КР-47	4	0.65	2.60	К23
	3	ФБАIII L= 500	6	0.11	0.67	Б.Ч
	ИТОГО: 7.03					
КПВ-22Н	1	С-63Н	1	3.77	3.77	К116
	2	КР-47	4	0.65	2.60	К23
	3	ФБАIII L= 500	6	0.11	0.67	Б.Ч
	ИТОГО: 7.03					

1. В ГРАФЕ „ОБОЗНАЧЕНИЕ ДОКУМЕНТА" ПРИВЕДЕН НОМЕР ДОКУМЕНТА ПО ВЫПУСКУ 1.090.1-1/88.2-8
2. АРМАТУРА КЛАССА А-III ПО ГОСТ 5781-82

НАЧ ОТД	ВОЛЫНСКИЙ	
Н КОНТР	ВАСИЛЬЕВА	
ГА КОНСТ	ШАЦ	
ГИП	ОСТРОВА	
ГИП	ОСИНА	
ПРОВЕР	ПТИЦЫНА	
РАЗРАБ	НОСОВА	

1.090.1-1/88.2-5-К81

ПРОСТРАНСТВЕННЫЕ КАРКАСЫ КПВ-22Т; КПВ-22Н

СТАДИЯ	ЛИСТ	ЛИСТОВ
Р		1

ЦНИИЭП торгово-бытовых зданий и туристских комплексов

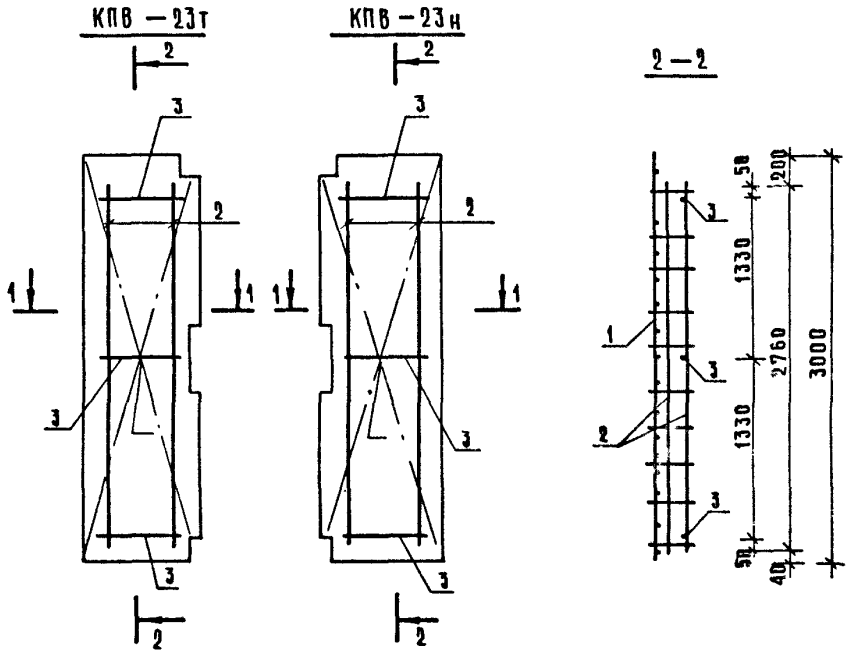

МАРКА ПРОСТРАНСТВЕННОГО КАРКАСА	ПОЗ	МАРКА АРМАТУРНОГО ИЗДЕЛИЯ	КОЛ	МАССА, КГ		ОБОЗНАЧЕНИЕ ДОКУМЕНТА
				1 ШТ	ВСЕГО	
КПВ-23Т	1	С-69Т	1	2.15	2.15	К117
	2	КР-47	2	0.65	1.30	К23
	3	ФБАIII L=500	3	0.11	0.33	Б.Ч
	ИТОГО: 3.78					
КПВ-23Н	1	С-69Н	1	2.15	2.15	К117
	2	КР-47	2	0.65	1.30	К23
	3	ФБАIII L=500	3	0.11	0.33	Б.Ч
	ИТОГО: 3.78					

1. В графе „Обозначение документа" приведен номер документа по выпуску 1.090.1-1/88.2-8
2. Арматура класса-АIII по ГОСТ 5781-82

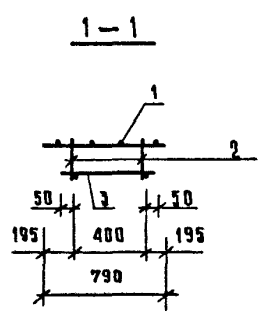

НАЧ ОТД	ВОЛЫНСКИЙ	
Н КОНТР	ВАСИЛЬЕВА	
ГЛ КОНСТ	ШАЦ	
ГИП	ОСТРОВА	
ГИП	ОСИНА	
ПРОВЕР	ОТИЦЫНА	
РАЗРАБ	НОСОВА	

1.090.1-1/88.2-5-К82

ПРОСТРАНСТВЕННЫЕ КАРКАСЫ КПВ-23Т; КПВ-23Н

СТАДИЯ	ЛИСТ	ЛИСТОВ
Р		1

ЦНИИЭП торгово-бытовых зданий и туристских комплексов

САПР	ТАП	РУК ГР	ВИНОКУР
ТБЭТК	СП	СТ ИНЖ	БУРЛАКОВА

ИНВ. N ПОДЛ. | ПОДПИСЬ И ДАТА | ВЗАМ. ИНВ. N

23783 88

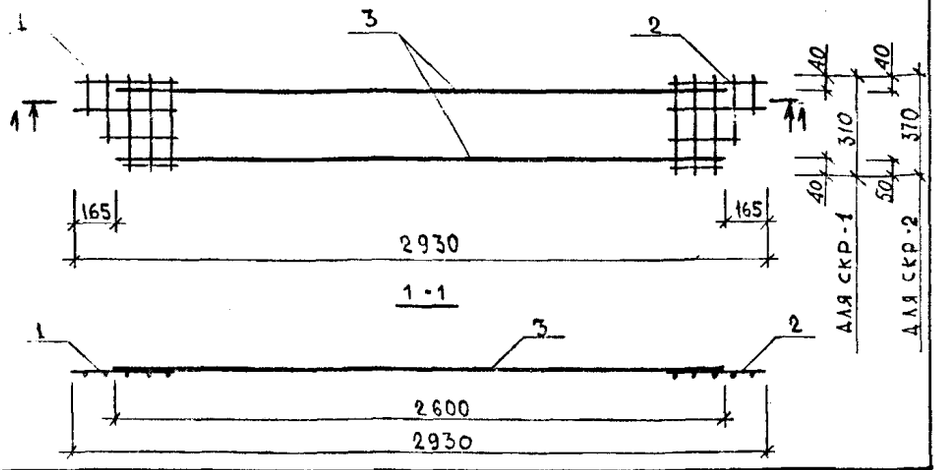

МАРКА ПРОСТРАНСТВЕННОГО КАРКАСА	ПОЗ.	МАРКА АРМАТУРНОГО ИЗДЕЛИЯ	КОЛ.	МАССА, КГ		ОБОЗНАЧЕНИЕ ДОКУМЕНТА
				1 ШТ	ВСЕГО	
СКР-1	1	КР-49Т	1	0.22	0.22	К25
	2	КР-49Н	1	0.22	0.22	К25
	3	Ф8АIII L= 2600	2	1.03	2.05	Б.Ч
	ИТОГО: 2.49					
СКР-2	1	КР-48Т	1	0.26	0.26	К24
	2	КР-48Н	1	0.26	0.26	К24
	3	Ф8АIII L= 2600	2	1.03	2.05	Б.Ч
	ИТОГО: 2.58					

1. В ГРАФЕ "ОБОЗНАЧЕНИЕ ДОКУМЕНТА" ПРИВЕДЕН НОМЕР ДОКУМЕНТА ПО ВЫПУСКУ 1.090.1-1/88.2-8
2. АРМАТУРА КЛАССА А-IIIПО ГОСТ 5781-82

НАЧ.ОТД.	ВОЛЫНСКИЙ		1.090.1-1/88. 2-5-К83
Н.КОНТР.	ВАСИЛЬЕВА		
ГЛ.КОНСТ	ШАЦ		СБОРНЫЕ КАРКАСЫ СКР-1, СКР-2
ГИП	ОСТРОВА		СТАДИЯ: Р; ЛИСТ: ; ЛИСТОВ: 1
ГИП	ОСИНА		ЦНИИЭП торгово-бытовых зданий и туристских комплексов
ПРОВЕР.	НОСОВА		
РАЗРАБ.	ПТИЦЫНА		

ФОРМАТ А4

ВИНОКУР БУРЛАКОВА; РУК.ГР. СТ.ИНЖ.; ТЛП СП; САПР ТБЗТК

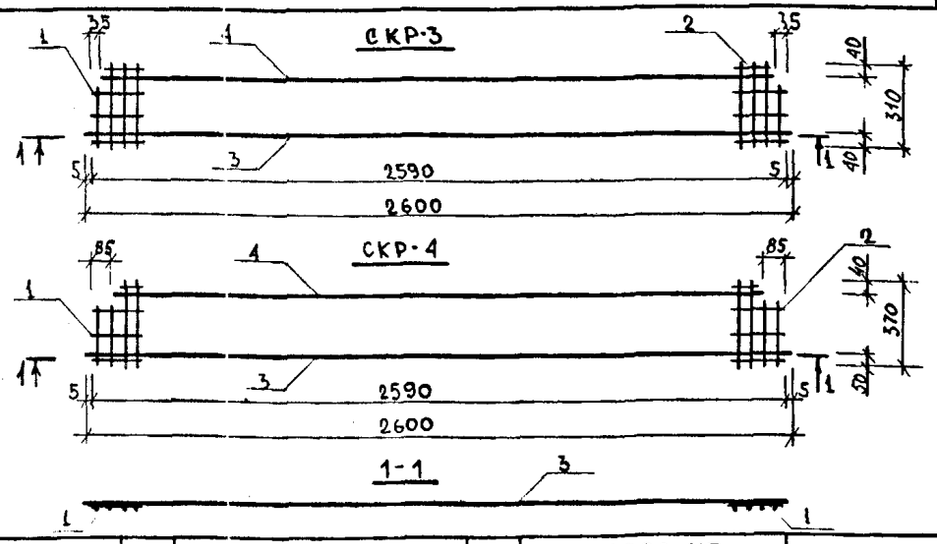

МАРКА ПРОСТРАНСТВЕННОГО КАРКАСА	ПОЗ.	МАРКА АРМАТУРНОГО ИЗДЕЛИЯ	КОЛ.	МАССА, КГ		ОБОЗНАЧЕНИЕ ДОКУМЕНТА
				1 ШТ	ВСЕГО	
СКР-3	1	КР-51Т	1	0.17	0.17	К27
	2	КР-51Н	1	0.17	0.17	К27
	3	Ф8АIII L= 2600	1	1.03	1.03	Б.Ч
	4	Ф8АIII L= 2520	1	1.00	1.00	Б.Ч
	ИТОГО: 2.36					
СКР-4	1	КР-50Т	1	0.18	0.18	К26
	2	КР-50Н	1	0.18	0.18	К26
	3	Ф8АIII L= 2600	1	1.03	1.03	Б.Ч
	4	Ф8АIII L= 2420	1	0.96	0.96	Б.Ч
	ИТОГО: 2.34					

1. В ГРАФЕ "ОБОЗНАЧЕНИЕ ДОКУМЕНТА" ПРИВЕДЕН НОМЕР ДОКУМЕНТА ПО ВЫПУСКУ 1.090.1-1/88.2-8
2. АРМАТУРА КЛАССА А-IIIПО ГОСТ 5781-82

ВЗАМ.ИНВ.; ПОДПИСЬ И ДАТА; ИНВ. ПОДЛ.

НАЧ.ОТД.	ВОЛЫНСКИЙ		1.090.1-1/88. 2-5-К84
Н.КОНТР.	ВАСИЛЬЕВА		
ГЛ.КОНСТ	ШАЦ		СБОРНЫЕ КАРКАСЫ СКР-3, СКР-4
ГИП	ОСИНА		СТАДИЯ: Р; ЛИСТ: ; ЛИСТОВ: 1
ГИП	ОСТРОВА		ЦНИИЭП торгово-бытовых зданий и туристских комплексов
ПРОВЕР.	НОСОВА		
РАЗРАБ.	ПТИЦЫНА		

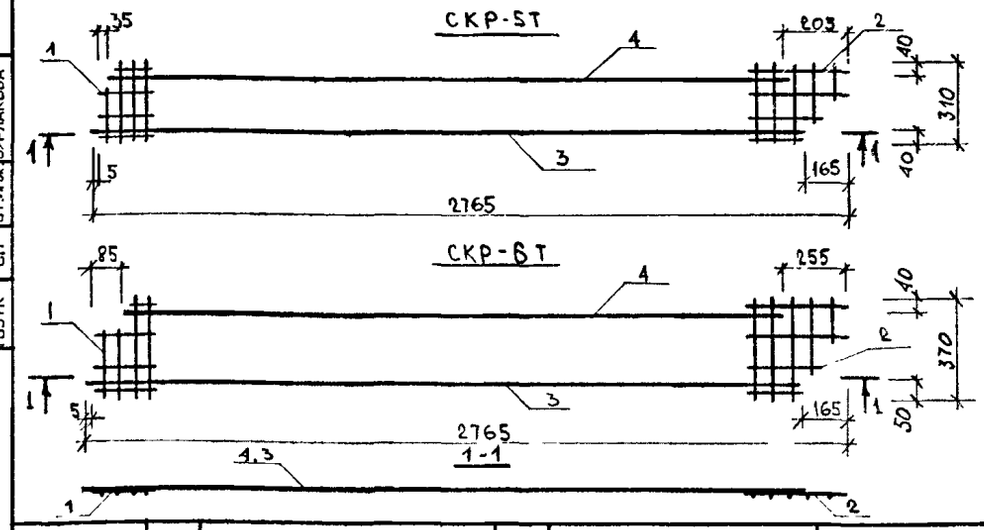

МАРКА ПРОСТРАНСТВЕННОГО КАРКАСА	ПОЗ.	МАРКА АРМАТУРНОГО ИЗДЕЛИЯ	КОЛ.	МАССА, КГ 1 ШТ	МАССА, КГ ВСЕГО	ОБОЗНАЧЕНИЕ ДОКУМЕНТА
СКР-5Т	1	КР-51Т	1	0.17	0.17	К27
	2	КР-49Н	1	0.22	0.22	К25
	3	Ф8АIII L= 2600	1	1.03	1.03	Б.Ч
	4	Ф8АIII L= 2520	1	1.00	1.00	Б.Ч
	ИТОГО: 2.41					
СКР-6Т	1	КР-50Т	1	0.18	0.18	К26
	2	КР-48Н	1	0.26	0.26	К24
	3	Ф8АIII L= 2600	1	1.03	1.03	Б.Ч
	4	Ф8АIII L= 2420	1	0.96	0.96	Б.Ч
	ИТОГО: 2.43					

1. В ГРАФЕ "ОБОЗНАЧЕНИЕ ДОКУМЕНТА" ПРИВЕДЕН НОМЕР ДОКУМЕНТА ПО ВЫПУСКУ 1.090.1-1/88.2-8
2. АРМАТУРА КЛАССА А-III ПО ГОСТ 5781-82

НАЧ.ОТД.	ВОЛЫНСКИЙ	
Н.КОНТР.	ВАСИЛЬЕВА	
ГЛ.КОНСТ	ШАЦ	
ГИП	ОСТРОВА	
ГИП	ОСИНА	
ПРОВЕР.	НОСОВА	
РАЗРАБ.	ПТИЦЫНА	

1.090.1-1/88. 2-5-К85

СБОРНЫЕ КАРКАСЫ СКР-5Т; СКР-6Т

СТАДИЯ	ЛИСТ	ЛИСТОВ
Р		1

ЦНИИЭП торгово-бытовых зданий и туристских комплексов

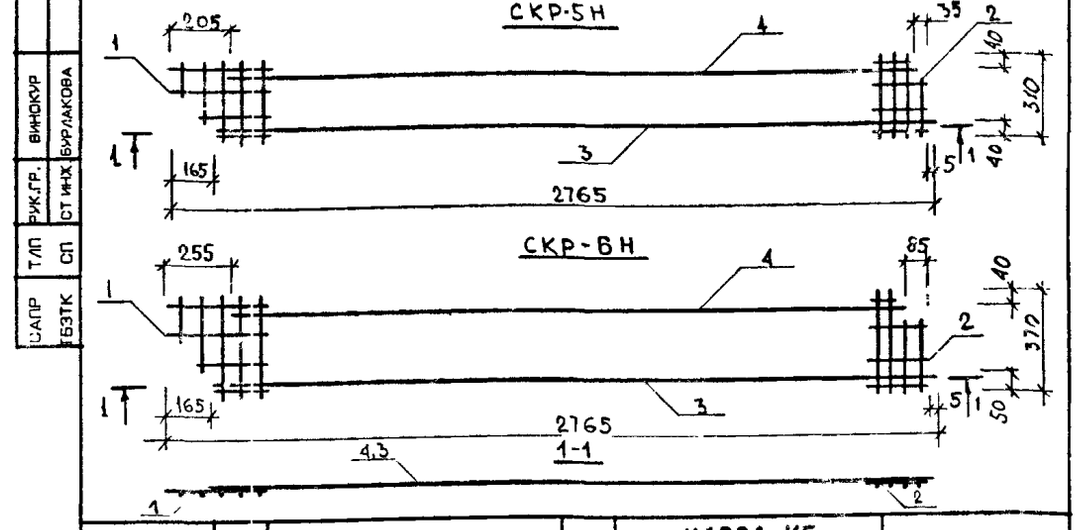

МАРКА ПРОСТРАНСТВЕННОГО КАРКАСА	ПОЗ.	МАРКА АРМАТУРНОГО ИЗДЕЛИЯ	КОЛ.	МАССА, КГ 1 ШТ	МАССА, КГ ВСЕГО	ОБОЗНАЧЕНИЕ ДОКУМЕНТА
СКР-5Н	1	КР-49Т	1	0.22	0.22	К25
	2	КР-51Н	1	0.17	0.17	К27
	3	Ф8АIII L= 2600	1	1.03	1.03	Б.Ч
	4	Ф8АIII L= 2520	1	1.00	1.00	Б.Ч
	ИТОГО: 2.41					
СКР-6Н	1	КР-48Т	1	0.26	0.26	К24
	2	КР-50Н	1	0.18	0.18	К26
	3	Ф8АIII L= 2600	1	1.03	1.03	Б.Ч
	4	Ф8АIII L= 2420	1	0.96	0.96	Б.Ч
	ИТОГО: 2.43					

1. В ГРАФЕ "ОБОЗНАЧЕНИЕ ДОКУМЕНТА" ПРИВЕДЕН НОМЕР ДОКУМЕНТА ПО ВЫПУСКУ 1.090.1-1/88.2-8
2. АРМАТУРА КЛАССА А-III ПО ГОСТ 5781-82

НАЧ.ОТД.	ВОЛЫНСКИЙ	
Н.КОНТР.	ВАСИЛЬЕВА	
ГЛ.КОНСТ	ШАЦ	
ГИП	ОСИНА	
ГИП	ОСТРОВА	
ПРОВЕР.	НОСОВА	
РАЗРАБ.	ПТИЦЫНА	

1.090.1-1/88. 2-5-К86

СБОРНЫЕ КАРКАСЫ СКР-5Н; СКР-6Н

СТАДИЯ	ЛИСТ	ЛИСТОВ
Р		1

ЦНИИЭП торгово-бытовых зданий и туристских комплексов

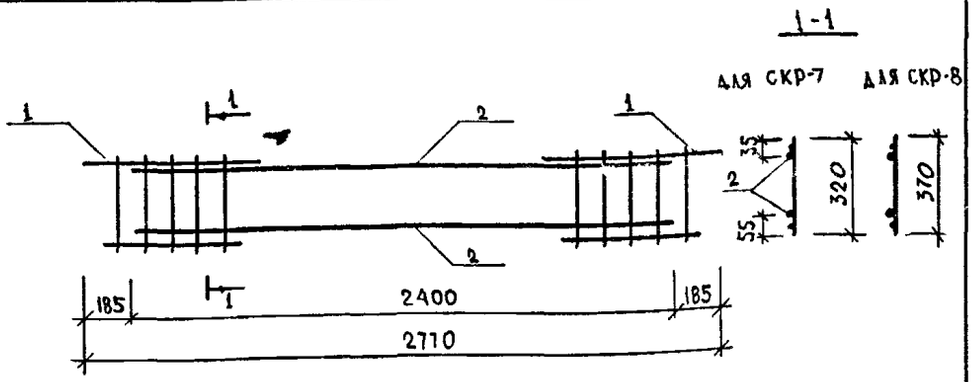

МАРКА ПРОСТРАНСТВЕННОГО КАРКАСА	ПОЗ.	МАРКА АРМАТУРНОГО ИЗДЕЛИЯ	КОЛ.	МАССА, КГ 1 ШТ	МАССА, КГ ВСЕГО	ОБОЗНАЧЕНИЕ ДОКУМЕНТА
СКР-7	1	КР-120	2	0.40	0.80	К 81
	2	Ф8АIII L= 2400	2	0.95	1.90	Б.Ч
	ИТОГО: 2.70					
СКР-8	1	КР-121	2	0.42	0.85	К 81
	2	Ф8АIII L= 2400	2	0.95	1.90	Б.Ч
	ИТОГО: 2.74					

1. В ГРАФЕ "ОБОЗНАЧЕНИЕ ДОКУМЕНТА" ПРИВЕДЕН НОМЕР ДОКУМЕНТА ПО ВЫПУСКУ 1.090.1-1/88.2-8
2. АРМАТУРА КЛАССА А-III ПО ГОСТ 5781-82

НАЧ.ОТД.	ВОЛЫНСКИЙ	
Н.КОНТР	ВАСИЛЬЕВА	
ГЛ.КОНСТ	ШАЦ	
Г И П	ОСТРОВА	
Г И П	ОСИНА	
ПРОВЕР	ПТИЦЫНА	
РАЗРАБ.	НОСОВА	

1.090.1-1/88. 2-5-К87

СБОРНЫЕ КАРКАСЫ СКР-7, СКР-8

СТАДИЯ	ЛИСТ	ЛИСТОВ
Р		1

ЦНИИЭП ТОРГОВО-БЫТОВЫХ ЗДАНИЙ И ТУРИСТСКИХ КОМПЛЕКСОВ

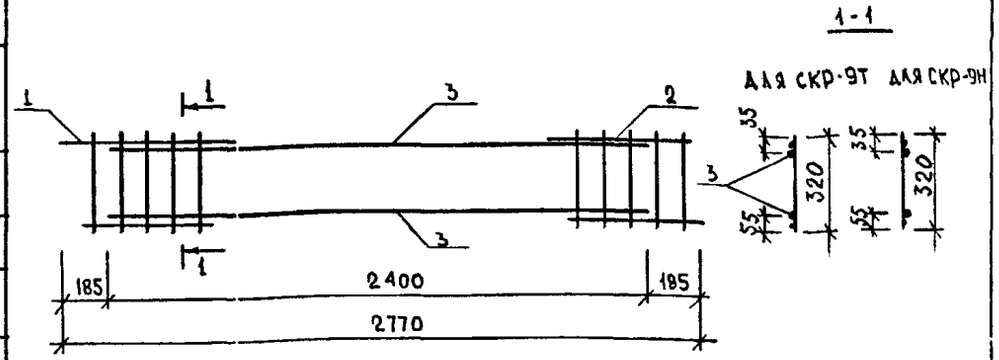

МАРКА ПРОСТРАНСТВЕННОГО КАРКАСА	ПОЗ.	МАРКА АРМАТУРНОГО ИЗДЕЛИЯ	КОЛ.	МАССА, КГ 1 ШТ	МАССА, КГ ВСЕГО	ОБОЗНАЧЕНИЕ ДОКУМЕНТА
СКР-9Т	1	КР-120	1	0.40	0.40	К 81
	2	КР-122Т	1	0.37	0.37	К 82
	3	Ф8АIII L= 2400	2	0.95	1.90	Б.Ч
	ИТОГО: 2.67					
СКР-9Н	1	КР-120	1	0.40	0.40	К 81
	2	КР-122Н	1	0.37	0.37	К 82
	3	Ф8АIII L= 2400	2	0.95	1.90	Б.Ч
	ИТОГО: 2.67					

1. В ГРАФЕ "ОБОЗНАЧЕНИЕ ДОКУМЕНТА" ПРИВЕДЕН НОМЕР ДОКУМЕНТА ПО ВЫПУСКУ 1.090.1-1/88.2-8
2. АРМАТУРА КЛАССА АIIIПО ГОСТ 5781-82

НАЧ.ОТД.	ВОЛЫНСКИЙ	
Н.КОНТР.	ВАСИЛЬЕВА	
ГЛ.КОНСТ	ШАЦ	
Г И П	ОСИНА	
Г И П	ОСТРОВА	
ПРОВЕР	ПТИЦЫНА	
РАЗРАБ.	НОСОВА	

1.090.1-1/88. 2-5-К89

СБОРНЫЕ КАРКАСЫ СКР-9Т, СКР-9Н

СТАДИЯ	ЛИСТ	ЛИСТОВ
Р		1

ЦНИИЭП ТОРГОВО-БЫТОВЫХ ЗДАНИЙ И ТУРИСТСКИХ КОМПЛЕКСОВ

ТБЗТК СП СТ.ИНЖ БУРЛАКОВА

САПР ТБЗТК ТЛП СП РУК.ГР СТ.ИНЖ БУРЛАКОВА ВИНОКУР

ВЗАМ.ИНВ. ПОДПИСЬ И ДАТА ИНВ ПОДЛ.

23783 91

САПР ТБЭТК | ТАП СП | РУК.ГР. СТ.ИНЖ | ВИНОКУР БУРЛАКОВА

1-1

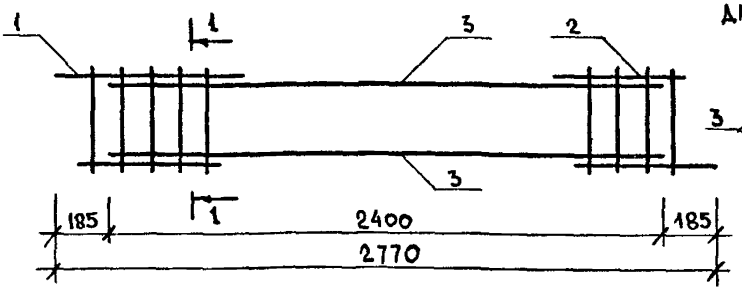

ДЛЯ СКР-10Т; ДЛЯ СКР-10Н

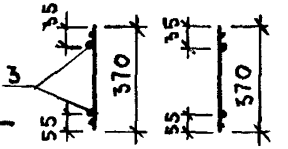

МАРКА ПРОСТРАНСТВЕННОГО КАРКАСА	ПОЗ.	МАРКА АРМАТУРНОГО ИЗДЕЛИЯ	КОЛ.	МАССА, КГ		ОБОЗНАЧЕНИЕ ДОКУМЕНТА
				1 ШТ	ВСЕГО	
СКР-10Т	1	КР-121	1	0.42	0.42	К81
	2	КР-123Т	1	0.35	0.35	К83
	3	Ø8AIII L= 2400	2	0.95	1.90	Б.Ч
	ИТОГО: 2.67					
СКР-10Н	1	КР-121	1	0.42	0.42	К81
	2	КР-123Н	1	0.35	0.35	К83
	3	Ø8AIII L= 2400	2	0.95	1.90	Б.Ч
	ИТОГО: 2.67					

1. В ГРАФЕ "ОБОЗНАЧЕНИЕ ДОКУМЕНТА" ПРИВЕДЕН НОМЕР ДОКУМЕНТА ПО ВЫПУСКУ 1.090.1-1/88.2-8
2. АРМАТУРА КЛАССА AIII ПО ГОСТ 5781-82

ВЗАМ.ИНВ. | ПОДПИСЬ И ДАТА | ИНВ.№ ПОДЛ.

НАЧ.ОТД	ВОЛЫНСКИЙ	
Н.КОНТР	ВАСИЛЬЕВА	
ГЛ.КОНСТ	ШАЦ	
[illegible]	ОСТРОВА	
[illegible]	ОСИНА	
ПРОВЕР	ПТИЦЫНА	
РАЗРАБ.	НОСОВА	

1.090.1-1/88. 2-5-К89

СБОРНЫЕ КАРКАСЫ СКР-10Т, СКР-10Н

СТАДИЯ	ЛИСТ	ЛИСТОВ
Р		1

ЦНИИЭП ТОРГОВО-БЫТОВЫХ ЗДАНИЙ И ТУРИСТСКИХ КОМПЛЕКСОВ

gost.e-ecolog.ru