ТИПОВЫЕ СТРОИТЕЛЬНЫЕ КОНСТРУКЦИИ, ИЗДЕЛИЯ И УЗЛЫ

СЕРИЯ 1.090.1-1/88

СБОРНЫЕ ЖЕЛЕЗОБЕТОННЫЕ КОНСТРУКЦИИ МЕЖВИДОВОГО ПРИМЕНЕНИЯ ДЛЯ КРУПНОПАНЕЛЬНЫХ ОБЩЕСТВЕННЫХ ЗДАНИЙ И ВСПОМОГАТЕЛЬНЫХ ЗДАНИЙ ПРОМЫШЛЕННЫХ ПРЕДПРИЯТИЙ С ВЫСОТОЙ ЭТАЖА 3,3 М

ВЫПУСК 2-3

ПАНЕЛИ НАРУЖНЫХ СТЕН ОДНОСЛОЙНЫЕ АРМАТУРНЫЕ И ЗАКЛАДНЫЕ ИЗДЕЛИЯ

РАБОЧИЕ ЧЕРТЕЖИ

gost.e-ecolog.ru

ТИПОВЫЕ СТРОИТЕЛЬНЫЕ КОНСТРУКЦИИ, ИЗДЕЛИЯ И УЗЛЫ

СЕРИЯ 1.090.1-1/88

СБОРНЫЕ ЖЕЛЕЗОБЕТОННЫЕ КОНСТРУКЦИИ МЕЖВИДОВОГО ПРИМЕНЕНИЯ ДЛЯ КРУПНОПАНЕЛЬНЫХ ОБЩЕСТВЕННЫХ ЗДАНИЙ И ВСПОМОГАТЕЛЬНЫХ ЗДАНИЙ ПРОМЫШЛЕННЫХ ПРЕДПРИЯТИЙ С ВЫСОТОЙ ЭТАЖА 3,3 М

ВЫПУСК 2-3

ПАНЕЛИ НАРУЖНЫХ СТЕН ОДНОСЛОЙНЫЕ.
АРМАТУРНЫЕ И ЗАКЛАДНЫЕ ИЗДЕЛИЯ.

РАБОЧИЕ ЧЕРТЕЖИ

РАЗРАБОТАНЫ
ЦНИИЭП ТБЗ И ТК

ДИРЕКТОР ИНСТИТУТА — В.И.ЛЕПСКИЙ
НАЧАЛЬНИК ОТДЕЛА — Б.Н.ВОЛЫНСКИЙ
ГЛ.ИНЖЕНЕР ПРОЕКТА — С.Б.ШАЦ
ГЛАВНЫЙ ТЕХНОЛОГ — Г.Л.КАЦ

УТВЕРЖДЕНЫ
ГОССТРОЕМ СССР
ПРОТОКОЛ ОТ
28.03.89 N АЧ-14
ВВЕДЕНЫ В ДЕЙСТВИЕ
С 01.10.89

23781 2

Обозначение документа	Наименование	Стр.
1.090.1-1/88.2-3-ТТ	Технические требования	4
К1	Каркасы плоские КР-1, КР-2	6
К2	Каркасы плоские КР-3, КР-4	7
К3	Каркасы плоские КР-5, КР-6	8
К4	Каркасы плоские КР-7, КР-8	9
К5	Каркасы плоские КР-9, КР-10	10
К6	Каркасы плоские КР-11, КР-12	11
К7	Каркасы плоские КР-13, КР-14	12
К8	Каркасы плоские КР-15, КР-16	13
К9	Каркасы плоские КР-17, КР-18	14
К10	Каркасы плоские КР-19, КР-20	15
К11	Каркасы плоские КР-21, КР-22	16
К12	Каркас плоский КР-23	17
К13	Каркасы плоские КР-24, КР-25	18
К14	Каркасы плоские КР-26, КР-27	19
К15	Каркасы плоские КР-28, КР-29	20
К16	Каркасы плоские КР-30, КР-31	21
К17	Каркасы плоские КР-32, КР-33	22
К18	Каркасы плоские КР-34, КР-35, КР-36	23
К19	Каркасы плоские КР-37, КР-38, КР-39	24
К20	Каркасы плоские КР-40, КР-41, КР-42	25
К21	Каркасы плоские КР-43Т, КР-43Н	26
К22	Каркасы плоские КР-44Т, КР-44Н	27
К23	Каркасы плоские КР-45Т, КР-45Н	28
К24	Каркасы плоские КР-46Т, КР-46Н	29

Нач.отд.	Вольнский	
Н.контр.	Берлова	
Гл.конст.	Шац	
ГИП	Николаева	
ГИП	Коновалов	
ГАП		
Разраб.		

1.090.1-1/88.2-3

Содержание

Стадия	Лист	Листов
Р	1	2

Обозначение документа	Наименование	Стр.
1.090.1-1/88.2-3 - К25	Каркасы плоские КР-47т, КР-47н	30
К26	Сетки С-1, С-2	31
К27	Сетки С-3, С-4	32
К28	Сетки С-5, С-6	33
К29	Сетка С-7	34
К30	Сетки С-8, С-9	35
К31	Сетки С-10, С-11	36
К32	Сетки С-12, С-13	37
К33	Сетки С-14, С-15	38
К34	Сетки С-16, С-17	39
К35	Сетки С-18, С-19	40
К36	Сетки С-20, С-21	41
К37	Сетки С-22, С-23	42
К38	Сетки С-24, С-25	43
К39	Сетки С-26, С-27	44
К40	Сетки С-28, С-29	45
К41	Сетки С-30, С-31	46
К42	Сетки С-32, С-33, С-34, С-35	47
К43	Петли строповочные СП-1 ÷ СП-4	48
К44	Анкера АН-1, АН-2, АН-3т, АН-3н	49
К45	Закладное изделие МН-1	50
К46	Закладное изделие МН-2	51
К47	Стержни отдельные ОС-1, ОС-2. Пластина	52
К48	Каркасы плоские КР-48, КР-49	53
К49	Петли строповочные СП-5, СП-6	54
К50	Изделие закладное МН-3	55
К51	Изделия закладные МН-4, МН-5	56
К52	Пластина 90×90	57
К53	Стержни отдельные ОС-1, ОС-2	58
К54	Пластина 70×80	59
К55	Стержни отдельные ОС-3, ОС-4	60

Инв.№ подл. | Подпись и дата | Взам.инв.№

Выпуск 2-3 "Панели наружных стен однослойные. Арматурные и закладные изделия" входит в состав серии I.090.I-I/88 "Сборные железобетонные конструкции межвидового применения для крупнопанельных общественных и вспомогательных зданий промышленных предприятий с высотой этажа 3,3 м".

Выпуск содержит: технические требования, спецификации и сборочные чертежи арматурных и закладных изделий.

Арматурная сталь для плоских каркасов, сеток и отдельных стержней принята класса А-III по ГОСТ 5781-82 и Вр-I по ГОСТ 6727-80; для петлевых выпусков и строповочных петель - класса А-I по ГОСТ 5781-82. Для закладных изделий принята полосовая сталь. Марка стали для пластин закладных деталей должна назначаться в конкретном проекте в соответствии с приложением 2 (п.Iа) СНиП 2.03.01-84 в зависимости от температуры наружного воздуха.

Плоские сварные арматурные изделия и закладные изделия изготавливаются с помощью сварки и должны удовлетворять требованиям ГОСТ 10922-75 "Арматурные изделия и закладные детали сварные для железобетонных конструкций".

Все сварные соединения следует выполнять в соответствии с ГОСТ 14098-85 "Соединения сварные арматуры и закладных изделий железобетонных конструкций".

		I.090.I-I/88.2-3-ТТ	
Нач.отд	Волынский		
Гл.конс	Шац	Технические требования	Стадия: Р; Лист: 1; Листов: 2
ГИП	Николаева		ЦНИИЭП торгово-бытовых зданий и туристских комплексов
ГИП	Коновалова		

Марки арматурных и закладных изделий имеют буквенно-цифровое обозначение.

Группа букв обозначает:

КР - каркас плоский;

С - сетка;

МН - изделие закладное;

АН - петлевой выпуск;

СП - петля строповочная;

ОС - стержень отдельный.

Группа цифр обозначает порядковый номер изделия.

В спецификациях на закладные изделия не учтен расход стали на осадку анкеров в процессе сварки в тавр, который составляет до 2% расхода стали на анкера.

Наличие в марке плоских каркасов и петлевых выпусках последней буквы "Н" или "Т" отражает их зеркальное отличие.

Обозначение „верха" и „низа" на вертикальных каркасах указывает на их положение в пространственном каркасе.

Инв.№ подл. | Подпись и дата | Взам.инв.№

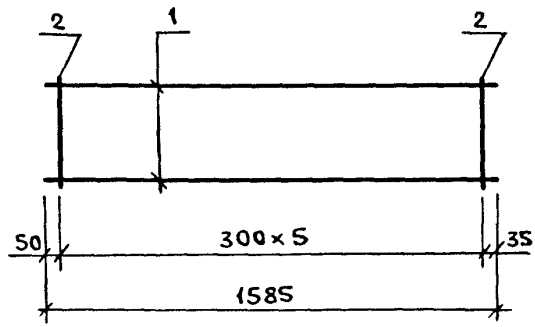

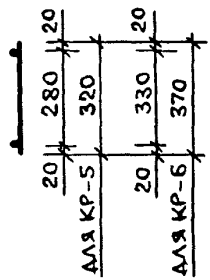

МАРКА ИЗДЕЛИЯ	ПОЗ.	СЕЧЕНИЕ ММ	ДЛИНА ММ	КОЛ.	МАССА КГ		
					ПОЗ.	ВСЕХ	ИЗДЕЛ.
КР-5	1	Ø8AIII	1585	2	0.63	1.25	1.52
	2	Ø5BPI	320	6	0.04	0.27	
КР-6	1	Ø8AIII	1585	2	0.63	1.25	1.56
	2	Ø5BPI	370	6	0.05	0.31	

1. АРМАТУРА КЛАССА A-III ПО ГОСТ 5781-82

2. АРМАТУРА КЛАССА BP-I ПО ГОСТ 6727-80

НАЧ.ОТД	ВОЛЫНСКИЙ	
Н.КОНТР.	БЕРЛОВА	
ГЛ.КОНСТ	ШАЦ	
Г И П	НИКОЛАЕВА	
Г И П	КОНОВАЛОВА	
ПРОВЕР	ЕГОРОВ	
РАЗРАБ	ХОРОШИЛОВА	

1.090.1-1/88. 2-3-КЗ

КАРКАСЫ ПЛОСКИЕ
КР-5, КР-6

СТАДИЯ	ЛИСТ	ЛИСТОВ
Р		1

ЦНИИЭП торгово-бытовых зданий и туристских комплексов

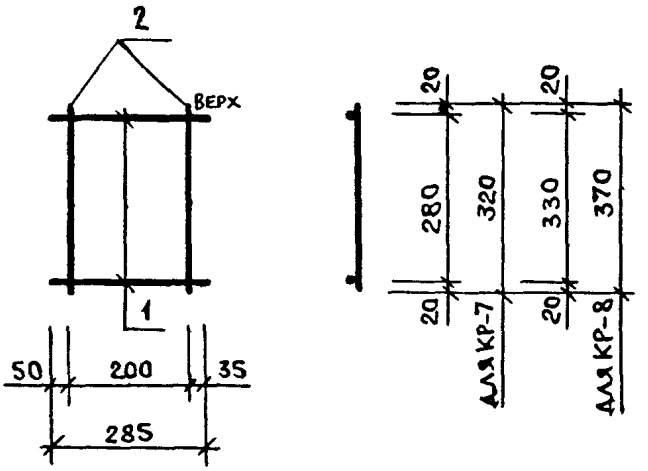

МАРКА ИЗДЕЛИЯ	ПОЗ.	СЕЧЕНИЕ ММ	ДЛИНА ММ	КОЛ.	МАССА КГ		
					ПОЗ.	ВСЕХ	ИЗДЕЛ.
КР-7	1	Ф8AIII	285	2	0.11	0.23	0.31
	2	Ф5ВРI	320	2	0.04	0.09	
КР-8	1	Ф8AIII	285	2	0.11	0.23	0.33
	2	Ф5ВРI	370	2	0.05	0.10	

1. АРМАТУРА КЛАССА А-III ПО ГОСТ 5781-82

2. АРМАТУРА КЛАССА ВР-I ПО ГОСТ 6727-80

НАЧ.ОТД.	ВОЛЫНСКИЙ		1.090.1-1/88. 2-3-К4
Н.КОНТР.	БЕРЛОВА		
ГЛ.КОНСТ	ШАЦ		КАРКАСЫ ПЛОСКИЕ КР-7, КР-8
Г И П	НИКОЛАЕВА		
Г И П	КОНОВАЛОВА		
ПРОВЕР	ЕГОРОВ		
РАЗРАБ	ЛУГОВАЯ		

СТАДИЯ	ЛИСТ	ЛИСТОВ
Р		1

ЦНИИЭП ТОРГОВО-БЫТОВЫХ ЗДАНИЙ И ТУРИСТСКИХ КОМПЛЕКСОВ

САПР | ТЛП | РУК.ГР. | ВИНОКУР
ТБЗТК | СП | СТ.ИНЖ. | БУРЛАКОВА

ВЗАМ.ИНВ.
ПОДПИСЬ И ДАТА
ИНВ. ПОДЛ.

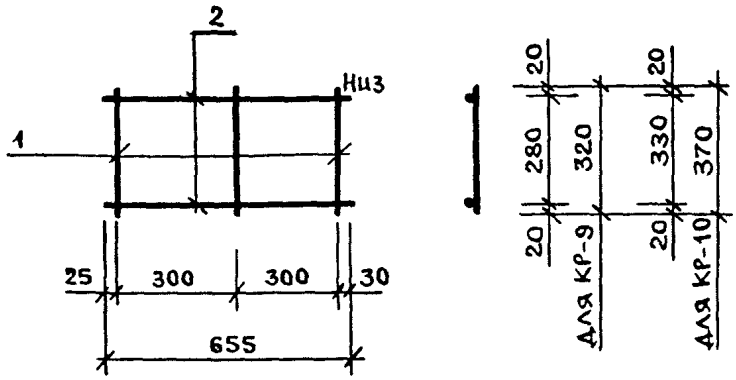

МАРКА ИЗДЕЛИЯ	ПОЗ.	СЕЧЕНИЕ ММ	ДЛИНА ММ	КОЛ.	МАССА КГ		
					ПОЗ.	ВСЕХ	ИЗДЕЛ.
КР-9	1	Ø8AIII	655	2	0.26	0.52	0.65
	2	Ø5BPI	320	3	0.04	0.13	
КР-10	1	Ø8AIII	655	2	0.26	0.52	0.67
	2	Ø5BPI	370	3	0.05	0.15	

1. АРМАТУРА КЛАССА A-III ПО ГОСТ 5781-82

2. АРМАТУРА КЛАССА BP-I ПО ГОСТ 8727-80

НАЧ.ОТД.	ВОЛЬЧСКИЙ	
Н.КОНТР.	БЕРЛОВА	
ГЛ.КОНСТ	ШАЦ	
ГИП	НИКОЛАЕВА	
ГИП	КОНОВАЛОВА	
ПРОВЕР	ЕГОРОВ	
РАЗРАБ	ХОРОШИЛОВА	

1.090.1-1/88. 2-3-К5

КАРКАСЫ ПЛОСКИЕ
КР-9, КР-10

СТАДИЯ	ЛИСТ	ЛИСТОВ
Р		1

ЦНИИЭП ТОРГОВО-БЫТОВЫХ ЗДАНИЙ И ТУРИСТСКИХ КОМПЛЕКСОВ

САПР ГБЗТК | ТЛП СП | РУК.ГР. СТ.ИНЖ | ВИНОКУР БУРЛАКОВА

ИНВ. ПОД. | ПОДПИСЬ И ДАТА | ВЗАМ.ИНВ.

23781 11

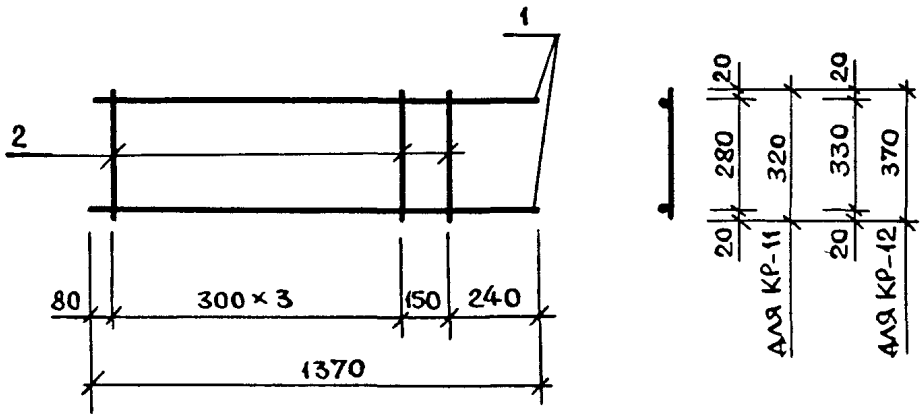

МАРКА ИЗДЕЛИЯ	ПОЗ.	СЕЧЕНИЕ ММ	ДЛИНА ММ	КОЛ.	МАССА КГ		
					ПОЗ.	ВСЕХ	ИЗДЕЛ.
КР-11	1	Ф8АIII	1370	2	0.54	1.08	1.30
	2	Ф5ВРI	320	5	0.04	0.22	
КР-12	1	Ф8АIII	1370	2	0.54	1.08	1.34
	2	Ф5ВРI	370	5	0.05	0.26	

1. АРМАТУРА КЛАССА А-III ПО ГОСТ 5781-82

2. АРМАТУРА КЛАССА ВР-I ПО ГОСТ 6727-80

НАЧ.ОТД.	ВОЛЫНСКИЙ	
Н.КОНТР.	БЕРЛОВА	
ГЛ.КОНСТ	ШАЦ	
Г И П	НИКОЛАЕВА	
Г И П	КОНОВАЛОВА	
ПРОВЕР	ЕГОРОВ	
РАЗРАБ	ЛУГОВАЯ	

1.090.1-1/88. 2-3-К6

КАРКАСЫ ПЛОСКИЕ
КР-11, КР-12

СТАДИЯ	ЛИСТ	ЛИСТОВ
Р		1

ЦНИИЭП ТОРГОВО-БЫТОВЫХ ЗДАНИЙ И ТУРИСТСКИХ КОМПЛЕКСОВ

САПР ТБЗТК | ТЛП СП | РУК.ГР. СТ.ИНЖ | ВИНОКУР БУРЛАКОВА

ВЗАМ.ИНВ. | ПОДПИСЬ И ДАТА | ИНВ. ПОДЛ.

23781 12

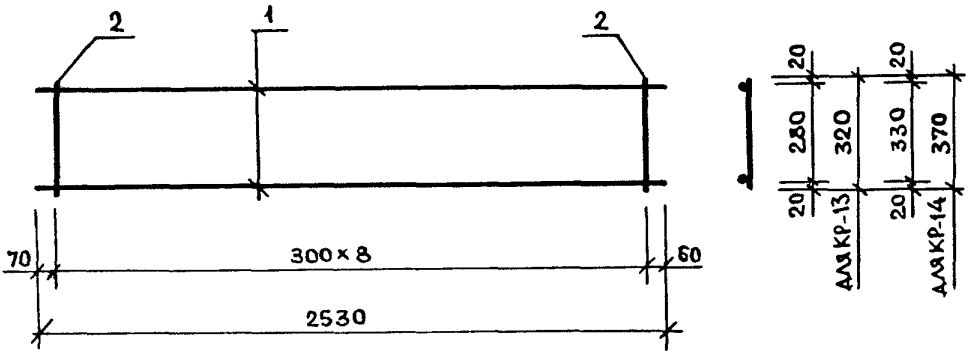

МАРКА ИЗДЕЛИЯ	ПОЗ.	СЕЧЕНИЕ ММ	ДЛИНА ММ	КОЛ.	МАССА КГ		
					ПОЗ.	ВСЕХ	ИЗДЕЛ.
КР-13	1	Ø8AIII	2530	2	1.00	2.00	2.40
	2	Ø5BPI	320	9	0.04	0.40	
КР-14	1	Ø8AIII	2530	2	1.00	2.00	2.46
	2	Ø5BPI	370	9	0.05	0.46	

1. АРМАТУРА КЛАССА A-III ПО ГОСТ 5781-82.

2. АРМАТУРА КЛАССА BP-I ПО ГОСТ 6727-80.

НАЧ.ОТД.	ВОЛЬНСКИЙ	
Н.КОНТР.	БЕРЛОВА	
ГЛ.КОНСТ	ШАЦ	
Г И П	НИКОЛАЕВА	
Г И П	КОНОВАЛОВА	
ПРОВЕР	ЕГОРОВ	
РАЗРАБ	ЛУГОВАЯ	

1.090.1-1/88. 2-3-К7

КАРКАСЫ ПЛОСКИЕ
КР-13, КР-14

СТАДИЯ	ЛИСТ	ЛИСТОВ
Р		1

ЦНИИЭП ТОРГОВО-БЫТОВЫХ ЗДАНИЙ И ТИРИОТСКИХ КОМПЛЕКСОВ

САПР ТБЗТК | Т/П СП | РУК.ГР. СТ.ИНЖ. | ВИНОКУР БУРЛАКОВА

КР-15

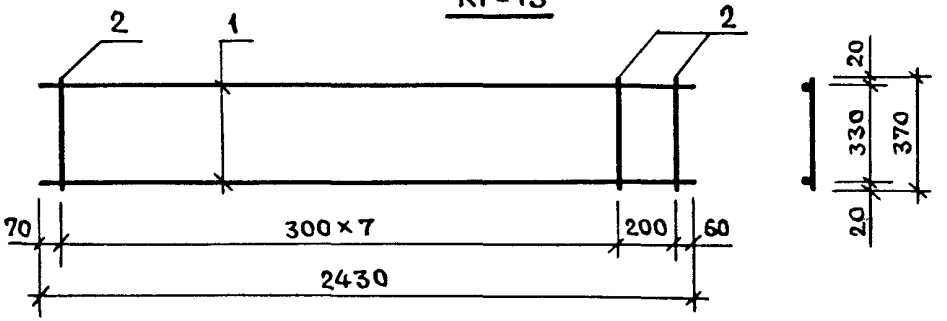

КР-16

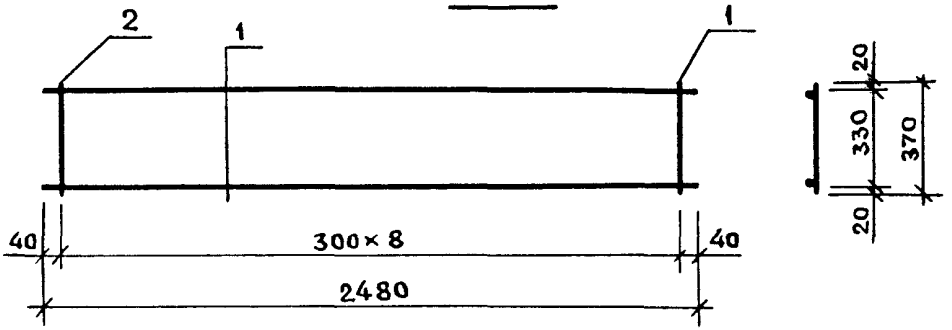

МАРКА ИЗДЕЛИЯ	ПОЗ.	СЕЧЕНИЕ ММ	ДЛИНА ММ	КОЛ.	МАССА КГ		
					ПОЗ.	ВСЕХ	ИЗДЕЛ.
КР-15	1	Ø8AIII	2430	2	0.96	1.92	2.37
	2	Ø5BPI	370	9	0.05	0.45	
КР-16	1	Ø8AIII	2480	2	0.98	1.96	2.42
	2	Ø5BPI	370	9	0.05	0.46	

1. АРМАТУРА КЛАССА A-III ПО ГОСТ 5781-82.

2. АРМАТУРА КЛАССА BP-I ПО ГОСТ 6727-80.

НАЧ.ОТД.	ВОЛЬНСКИЙ	
Н.КОНТР.	БЕРЛОВА	
ГЛ.КОНСТ.	ШАЦ	
ГИП	НИКОЛАЕВА	
ГИП	КОНОВАЛОВА	
ПРОВЕР	ЕГОРОВ	
РАЗРАБ	ХОРОШИЛОВА	

1.090.1-1/88. 2-3-К8

КАРКАСЫ ПЛОСКИЕ
КР-15, КР-16

СТАДИЯ	ЛИСТ	ЛИСТОВ
Р		1

ЦНИИЭП торгово-бытовых зданий и туристских комплексов

ВЗАМ.ИНВ. | ПОДПИСЬ И ДАТА | ИНВ. ПОДЛ.

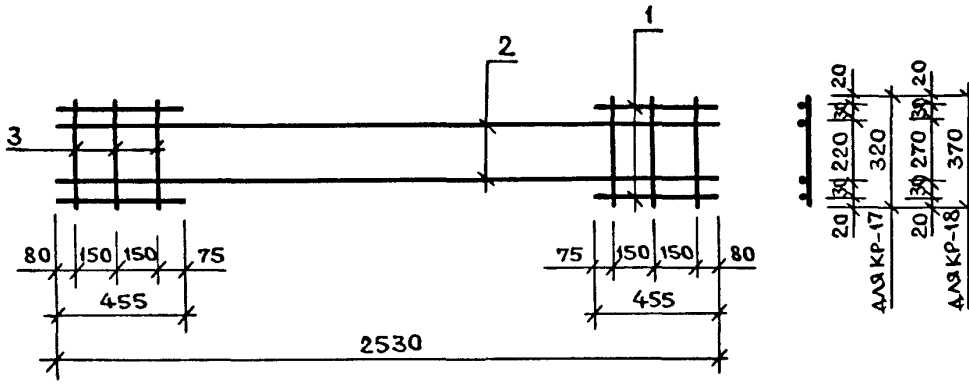

МАРКА ИЗДЕЛИЯ	ПОЗ.	СЕЧЕНИЕ ММ	ДЛИНА ММ	КОЛ.	МАССА КГ		
					ПОЗ.	ВСЕХ	ИЗДЕЛ.
КР-17	1	Ø8AIII	455	4	0.18	0.72	2.98
	2	Ø8AIII	2530	2	1.00	2.00	
	3	Ø5BPI	320	6	0.04	0.27	
КР-18	1	Ø8AIII	455	4	0.18	0.72	3.03
	2	Ø8AIII	2530	2	1.00	2.00	
	3	Ø5BPI	370	6	0.05	0.31	

1. АРМАТУРА КЛАССА A-III ПО ГОСТ 5781-82.

2. АРМАТУРА КЛАССА BP-I ПО ГОСТ 6727-80.

НАЧ.ОТД.	ВОЛЫНСКИЙ	
Н.КОНТР.	БЕРЛОВА	
ГЛ.КОНСТ	ШАЦ	
Г И П	НИКОЛАЕВА	
Г И П	КОНОВАЛОВА	
ПРОВЕР	ЕГОРОВ	
РАЗРАБ	ЛИТОВАЯ	

1.090.1-1/88. 2-3-К8

КАРКАСЫ ПЛОСКИЕ
КР-17, КР-18

СТАДИЯ	ЛИСТ	ЛИСТОВ
Р		1

ЦНИИЭП торгово-бытовых зданий и туристских комплексов

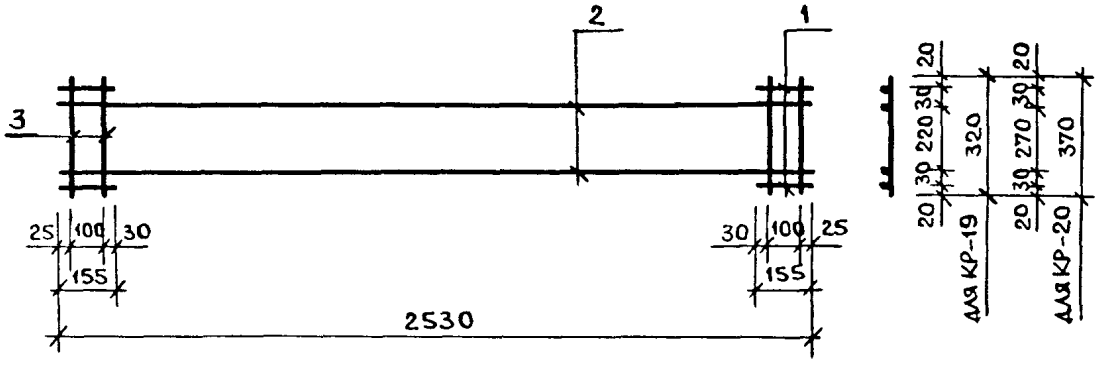

МАРКА ИЗДЕЛИЯ	ПОЗ.	СЕЧЕНИЕ ММ	ДЛИНА ММ	КОЛ.	МАССА КГ		
					ПОЗ.	ВСЕХ	ИЗДЕЛ.
КР-19	1	Ø8AIII	155	4	0.06	0.24	2.42
	2	Ø8AIII	2530	2	1.00	2.00	
	3	Ø5BPI	320	4	0.04	0.18	
КР-20	1	Ø8AIII	155	4	0.06	0.24	2.45
	2	Ø8AIII	2530	2	1.00	2.00	
	3	Ø5BPI	370	4	0.05	0.21	

1. АРМАТУРА КЛАССА A-III ПО ГОСТ 5781-82.

2. АРМАТУРА КЛАССА BP-I ПО ГОСТ 6727-80.

НАЧ.ОТД.	ВОЛЫНСКИЙ	
Н.КОНТР.	БЕРЛОВА	
ГЛ.КОНСТ	ШАЦ	
Г И П	НИКОЛАЕВА	
Г И П	КОНОВАЛОВА	
ПРОВЕР	ЕГОРОВ	
РАЗРАБ	ХОРОШИЛОВА	

1.090.1-1/88. 2-3-К10

КАРКАСЫ ПЛОСКИЕ
КР-19, КР-20

СТАДИЯ	ЛИСТ	ЛИСТОВ
Р		1

ЦНИИЭП торгово-бытовых зданий и туристских комплексов

САПР ГБЗТК | ТЛП СП | РУК.ГР. СТ.ИНЖ | ВИНОКУР БУРЛАКОВА

ВЗАМ.ИНВ. | ПОДПИСЬ И ДАТА | ИНВ. ПОДЛ.

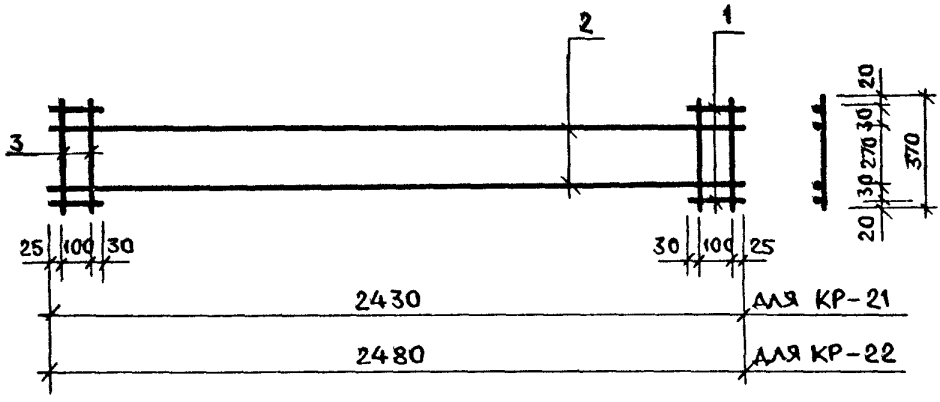

Марка изделия	Поз.	Сечение мм	Длина мм	Кол.	Масса кг		
					поз.	всех	издел.
КР-21	1	Ф8AIII	155	4	0.06	0.24	2.37
	2	Ф8AIII	2430	2	0.96	1.92	
	3	Ф5ВРI	370	4	0.05	0.21	
КР-22	1	Ф8AIII	155	4	0.06	0.24	2.41
	2	Ф8AIII	2480	2	0.98	1.96	
	3	Ф5ВРI	370	4	0.05	0.21	

1. Арматура класса A-III по ГОСТ 5781-82.

2. Арматура класса ВР-I по ГОСТ 6727-80.

Нач.отд.	Вольнский	
Н.контр.	Берлова	
Гл.конст	Шац	
Г и п	Николаева	
Г и п	Коновалова	
Провер	Егоров	
Разраб	Луговая	

1.090.1-1/88. 2-3-К11

Каркасы плоские
КР-21, КР-22

Стадия	Лист	Листов
Р		1

ЦНИИЭП торгово-бытовых зданий и туристских комплексов

23781 17

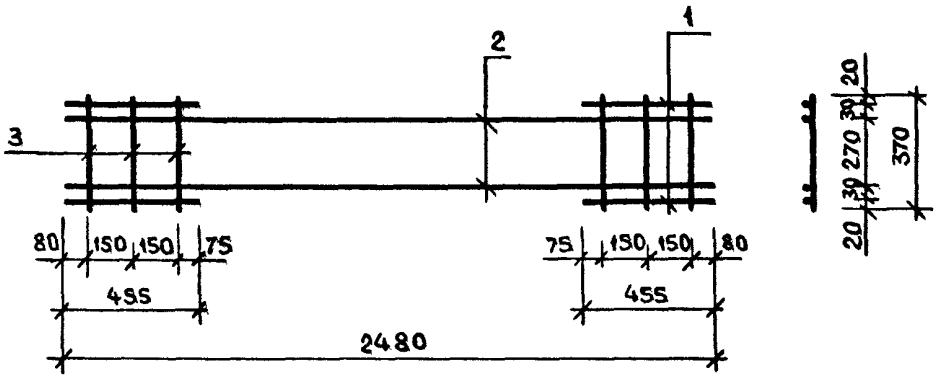

МАРКА ИЗДЕЛИЯ	ПОЗ.	СЕЧЕНИЕ ММ	ДЛИНА ММ	КОЛ.	МАССА КГ		
					ПОЗ.	ВСЕХ	ИЗДЕЛ.
КР-23	1	Ф8АIII	455	4	0.18	0.72	2.99
	2	Ф8АIII	2480	2	0.98	1.96	
	3	Ф5ВРI	370	6	0.05	0.31	

1. АРМАТУРА КЛАССА А-III ПО ГОСТ 5781-82.

2. АРМАТУРА КЛАССА ВР-I ПО ГОСТ 6727-80.

НАЧ.ОТД.	ВОЛЫНСКИЙ	
Н.КОНТР.	БЕРЛОВА	
ГЛ.КОНСТ	ШАЦ	
Г И П	НИКОЛАЕВА	
Г И П	КОНОВАЛОВА	
ПРОВЕР	ЕГОРОВ	
РАЗРАБ	ХОРОШИЛОВА	

1.090.1-1/88. 2-3-К12

КАРКАС ПЛОСКИЙ
КР-23

СТАДИЯ	ЛИСТ	ЛИСТОВ
Р		1

ЦНИИЭП ТОРГОВО-БЫТОВЫХ ЗДАНИЙ И ТУРИСТСКИХ КОМПЛЕКСОВ

САПР ТБЗТК | ТЛП СП | РУК.ГР. СТ.ИНЖ. | ВИНОКУР БУРЛАКОВА

ВЗАМ.ИНВ. | ПОДПИСЬ И ДАТА | ИНВ. ПОДЛ.

АПР ТБЗТК | ТЛП СП | РУК.ГР. СТ.ИНЖ. | ВИНОКУР БУРЛАКОВА

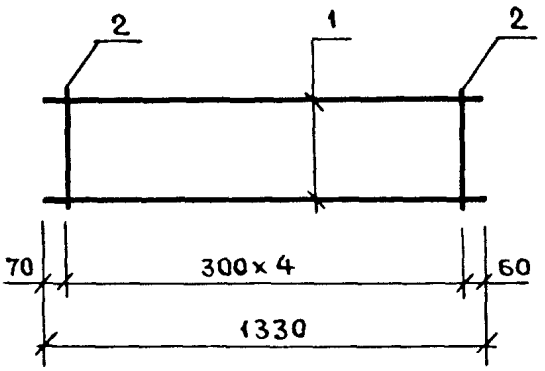

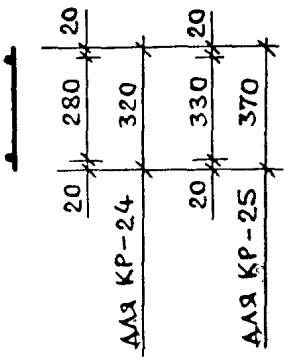

МАРКА ИЗДЕЛИЯ	ПОЗ.	СЕЧЕНИЕ ММ	ДЛИНА ММ	КОЛ.	МАССА КГ		
					ПОЗ.	ВСЕХ	ИЗДЕЛ.
КР-24	1	Ø8AIII	1330	2	0.53	1.05	1.27
	2	Ø5BPI	320	5	0.04	0.22	
КР-25	1	Ø8AIII	1330	2	0.53	1.05	1.31
	2	Ø5BPI	370	5	0.05	0.26	

1. АРМАТУРА КЛАССА A-III ПО ГОСТ 5781-82.

2. АРМАТУРА КЛАССА BP-I ПО ГОСТ 6727-80.

ВЗАМ.ИНВ. | ПОДПИСЬ И ДАТА | ИНВ. ПОДЛ.

НАЧ.ОТД.	ВОЛЫНСКИЙ	
Н.КОНТР.	БЕРЛОВА	
ГЛ.КОНСТ	ШАЦ	
Г И П	НИКОЛАЕВА	
Г И П	КОНОВАЛОВА	
ПРОВЕР	ЕГОРОВ	
РАЗРАБ	ЛИТВАЯ	

1.090.1-1/88. 2-3-К13

КАРКАСЫ ПЛОСКИЕ
КР-24, КР-25

СТАДИЯ	ЛИСТ	ЛИСТОВ
Р		1

ЦНИИЭП ТОРГОВО-БЫТОВЫХ ЗДАНИЙ И ТУРИСТСКИХ КОМПЛЕКСОВ

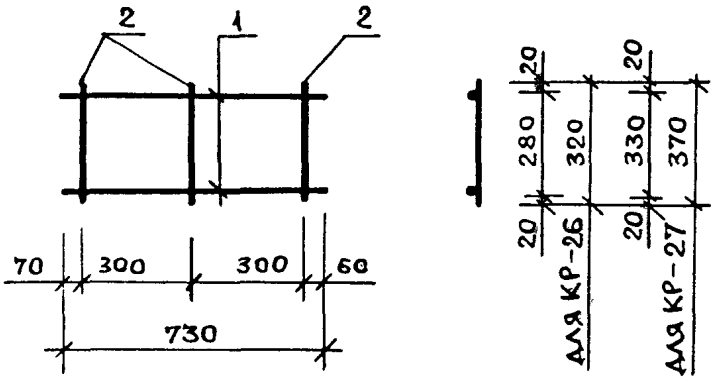

МАРКА ИЗДЕЛИЯ	ПОЗ.	СЕЧЕНИЕ ММ	ДЛИНА ММ	КОЛ.	МАССА КГ		
					ПОЗ.	ВСЕХ	ИЗДЕЛ.
КР-26	1	Ф8АIII	730	2	0.29	0.58	0.71
	2	Ф5ВРI	320	3	0.04	0.13	
КР-27	1	Ф8АIII	730	2	0.29	0.58	0.73
	2	Ф5ВРI	370	3	0.05	0.15	

1. АРМАТУРА КЛАССА А-III ПО ГОСТ 5781-82.

2. АРМАТУРА КЛАССА ВР-I ПО ГОСТ 6727-80.

НАЧ.ОТД	ВОЛЫНСКИЙ	
Н.КОНТР	БЕРЛОВА	
ГЛ.КОНСТ	ШАЦ	
Г.И.П.	НИКОЛАЕВА	
Г.И.П.	КОНОВАЛОВА	
ОРОБЕР	ЕГОРОВ	
РАЗРАБ	ЛУГОВАЯ	

1.090.1-1/88. 2-3-К14

КАРКАСЫ ПЛОСКИЕ
КР-26, КР-27

СТАДИЯ	ЛИСТ	ЛИСТОВ
Р		1

ЦНИИЭП ТОРГОВО-БЫТОВЫХ ЗДАНИЙ И ТУРИСТСКИХ КОМПЛЕКСОВ

23781 20

ВЗАМ.ИНВ. | ПОДПИСЬ И ДАТА | ИНВ. ПОДЛ. | ВИНОКУР | БУРЛАКОВА | РУК.ГР. | СТ.ИНЖ. | ТЛП | СП | ЦАПР | ТБЗТК

САПР	ТЛП	РУК.ГР	ВИНОКУР
ТБЗТК	СП	СТ.ИНЖ	БУРДАКОВА

КР-28

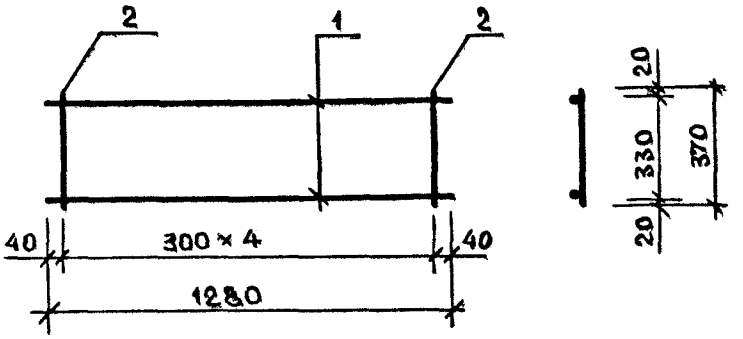

КР-29

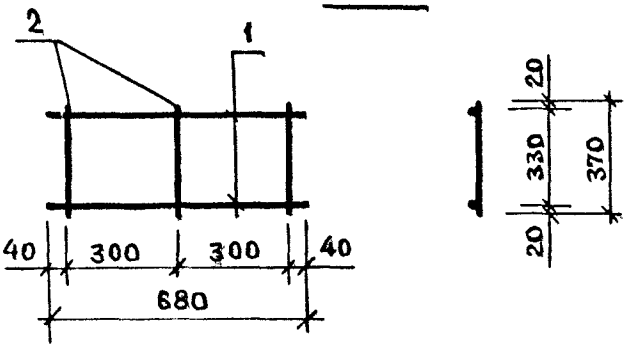

МАРКА ИЗДЕЛИЯ	ПОЗ.	СЕЧЕНИЕ ММ	ДЛИНА ММ	КОЛ.	МАССА КГ		
					ПОЗ.	ВСЕХ	ИЗДЕЛ.
КР-28	1	Ф8AIII	1280	2	0.51	1.01	1.27
	2	Ф5ВРI	370	5	0.05	0.26	
КР-29	1	Ф8AIII	680	2	0.27	0.54	0.69
	2	Ф5ВРI	370	3	0.05	0.15	

1. АРМАТУРА КЛАССА А-III ПО ГОСТ 5781-82
2. АРМАТУРА КЛАССА ВР-I ПО ГОСТ 6727-80

НАЧ.ОТД	ВОЛЫНСКИЙ	
Н.КОНТР	БЕРЛОВА	
ГЛ.КОНСТ	ШАЦ	
Г.И.П.	НИКОЛАЕВА	
Г.И.П.	КОНОВАЛОВА	
ПРОВЕР	[illegible]	
НАЗРАБ	[illegible]	

1.090.1-1/88. 2-3-К15

КАРКАСЫ ПЛОСКИЕ
КР-28, КР-29

СТАДИЯ	ЛИСТ	ЛИСТОВ
Р		1

ЦНИИЭП ТОРГОВО-БЫТОВЫХ ЗДАНИЙ И ТУРИСТСКИХ КОМПЛЕКСОВ

САПР ТБЗТК | ТЛП СП | РИК.ГР. СТ.ИНЖ | ВИНОКУР БИРЛАКОВА

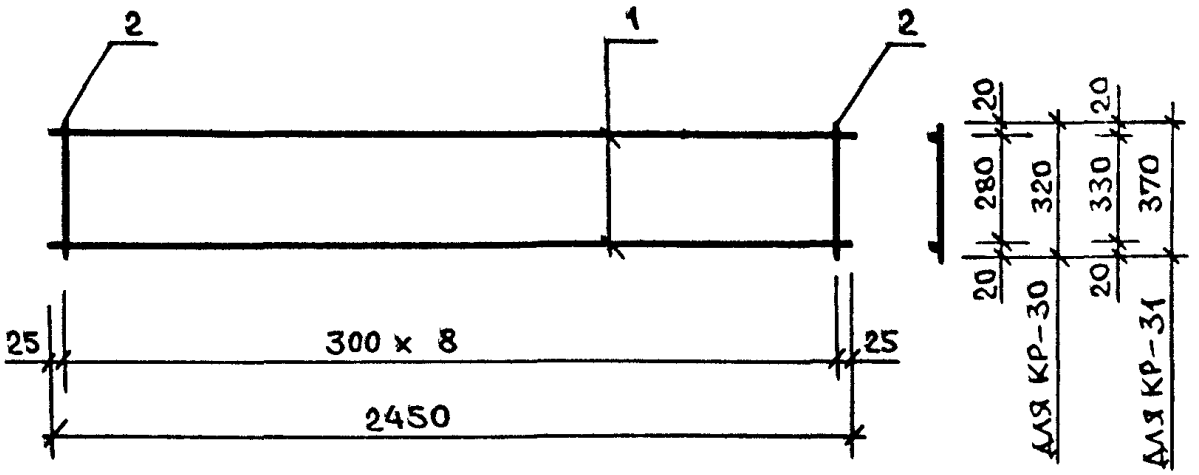

МАРКА ИЗДЕЛИЯ	ПОЗ.	СЕЧЕНИЕ ММ	ДЛИНА ММ	КОЛ.	МАССА КГ		
					ПОЗ.	ВСЕХ	ИЗДЕЛ.
КР-30	1	Ф8AIII	2450	2	0.97	1.94	2.34
	2	Ф5ВРI	320	9	0.04	0.40	
КР-31	1	Ф8AIII	2450	2	0.97	1.94	2.40
	2	Ф5ВРI	370	9	0.05	0.46	

1. АРМАТУРА КЛАССА А-III ПО ГОСТ 5781-82.

2. АРМАТУРА КЛАССА ВР-I ПО ГОСТ 6727-80.

ВЗАМ.ИНВ | ПОДПИСЬ И ДАТА | ИНВ ПОДЛ

НАЧ.ОТД	ВОЛЬНСКИЙ	
Н.КОНТР.	БЕРЛОВА	
ГЛ.КОНСТ	ШАЦ	
Г И П	НИКОЛАЕВА	
Г И П	КОНОВАЛОВА	
ПРОВЕР	ЕГОРОВ	
РАЗРАБ	ХОРОШИЛОВА	

1.090.1-1/88. 2-3-К16

КАРКАСЫ ПЛОСКИЕ
КР-30, КР-31

СТАДИЯ	ЛИСТ	ЛИСТОВ
Р		1

ЦНИИЭП ТОРГОВО-БЫТОВЫХ ЗДАНИЙ И ТУРИСТСКИХ КОМПЛЕКСОВ

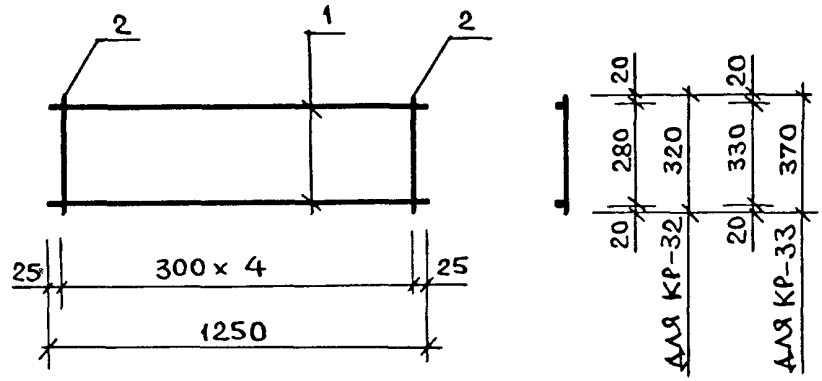

МАРКА ИЗДЕЛИЯ	ПОЗ.	СЕЧЕНИЕ ММ	ДЛИНА ММ	КОЛ.	МАССА КГ		
					ПОЗ.	ВСЕХ	ИЗДЕЛ.
КР-32	1	Ø8AIII	1250	2	0.49	0.99	1.21
	2	Ø5BPI	320	5	0.04	0.22	
КР-33	1	Ø8AIII	1250	2	0.49	0.99	1.24
	2	Ø5BPI	370	5	0.05	0.26	

1. АРМАТУРА КЛАССА A-III ПО ГОСТ 5781-82.

2. АРМАТУРА КЛАССА BP-I ПО ГОСТ 6727-80.

НАЧ.ОТД.	ВОЛЬНСКИЙ	
Н.КОНТР.	БЕРЛОВА	
ГЛ.КОНСТ	ШАЦ	
Г И П	НИКОЛАЕВА	
Г И П	КОНОВАЛОВА	
ПРОВЕР	ЕГОРОВ	
РАЗРАБ	ЛУГОВАЯ	

1.090.1-1/88. 2-3-К17

КАРКАСЫ ПЛОСКИЕ
КР-32, КР-33

СТАДИЯ	ЛИСТ	ЛИСТОВ
Р		1

ЦНИИЭП торгово-бытовых зданий и туристских комплексов

КР-34, КР-35

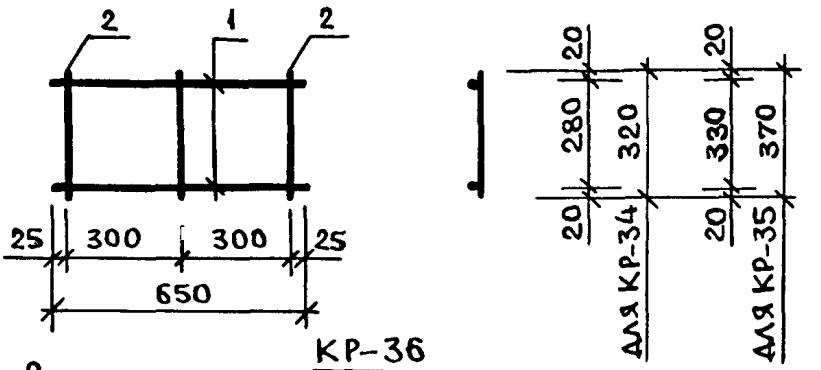

КР-36

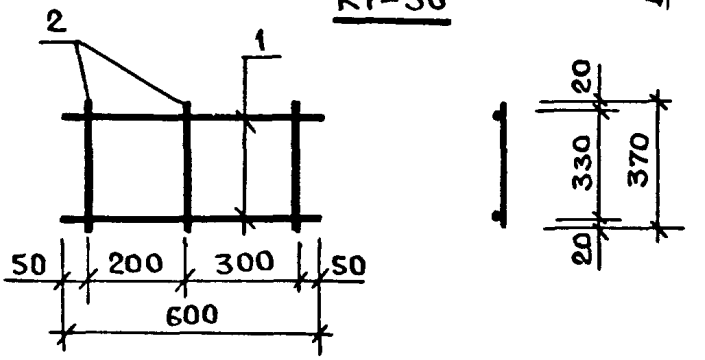

МАРКА ИЗДЕЛИЯ	ПОЗ.	СЕЧЕНИЕ ММ	ДЛИНА ММ	КОЛ.	МАССА КГ		
					ПОЗ.	ВСЕХ	ИЗДЕЛ.
КР-34	1	Ø8AIII	650	2	0.26	0.51	0.65
	2	Ø5BPI	320	3	0.04	0.13	
КР-35	1	Ø8AIII	650	2	0.26	0.51	0.67
	2	Ø5BPI	370	3	0.05	0.15	
КР-36	1	Ø8AIII	600	2	0.24	0.47	0.63
	2	Ø5BPI	370	3	0.05	0.15	

1. АРМАТУРА КЛАССА A-III ПО ГОСТ 5781-82.

2. АРМАТУРА КЛАССА BP-I ПО ГОСТ 6727-80.

НАЧ.ОТД.	ВОЛЫНСКИЙ	
Н.КОНТР.	БЕРЛОВА	
ГЛ.КОНСТ	ШАЦ	
Г И П	НИКОЛАЕВА	
Г И П	КОНОВАЛОВА	
ПРОВЕР	ЕГОРОВ	
РАЗРАБ	ЛУГОВАЯ	

1.090.1-1/88. 2-3-К18

КАРКАСЫ ПЛОСКИЕ
КР-34, КР-35, КР-36

СТАДИЯ	ЛИСТ	ЛИСТОВ
Р		1

ЦНИИЭП ТОРГОВО-БЫТОВЫХ ЗДАНИЙ И ТУРИСТСКИХ КОМПЛЕКСОВ

23781 24

САПР. ТБЗТК | ТЛП СП | РУК.ГР. СТ.ИНЖ | ВИНОКУР БУРЛАКОВА
ИНВ. ПОДЛ. | ПОДПИСЬ И ДАТА | ВЗАМ.ИНВ.

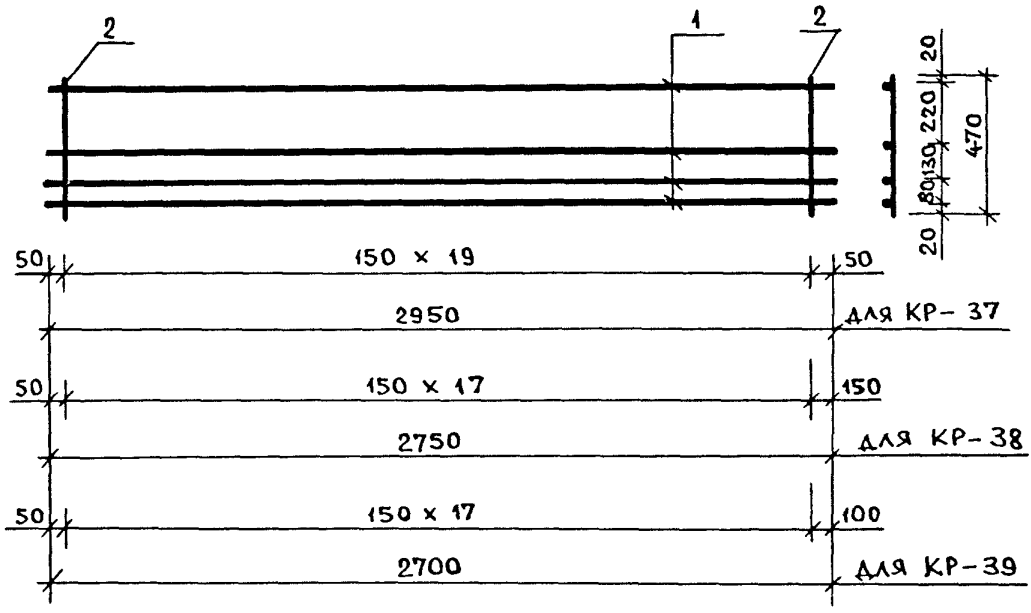

МАРКА ИЗДЕЛИЯ	ПОЗ.	СЕЧЕНИЕ ММ	ДЛИНА ММ	КОЛ.	МАССА КГ		
					ПОЗ.	ВСЕХ	ИЗДЕЛ.
КР-37	1	Ø6AIII	2950	4	0.65	2.62	3.93
	2	Ø5BPI	470	20	0.07	1.31	
КР-38	1	Ø6AIII	2750	4	0.61	2.44	3.62
	2	Ø5BPI	470	18	0.07	1.18	
КР-39	1	Ø6AIII	2700	4	0.60	2.40	3.57
	2	Ø5BPI	470	18	0.07	1.18	

1. АРМАТУРА КЛАССА А-III ПО ГОСТ 5781-82.

2. АРМАТУРА КЛАССА ВР-I ПО ГОСТ 6727-80.

НАЧ.ОТД	ВОЛЬНСКИЙ	
Н.КОНТР.	БЕРЛОВА	
ГЛ.КОНСТ	ШАЦ	
Г И П	НИКОЛАЕВА	
Г И П	КОНОВАЛОВА	
ПРОВЕР	ЕГОРОВ	
РАЗРАБ	ЛУГОВАЯ	

1.090.1-1/88. 2-3-К19

КАРКАСЫ ПЛОСКИЕ
КР-37, КР-38, КР-39

СТАДИЯ	ЛИСТ	ЛИСТОВ
Р		1

ЦНИИЭП торгово-бытовых зданий и туристских комплексов

САПР ТБЗТК | ТЛП СП | РУК.ГР. СТ.ИНЖ | ВИНОКУР БУРЛАКОВА

КР-40, КР-41

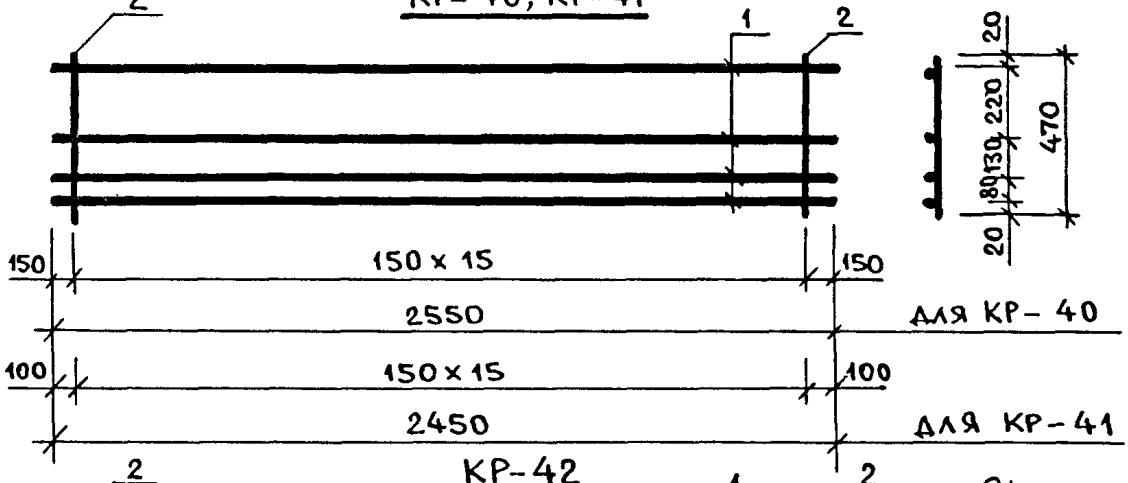

КР-42

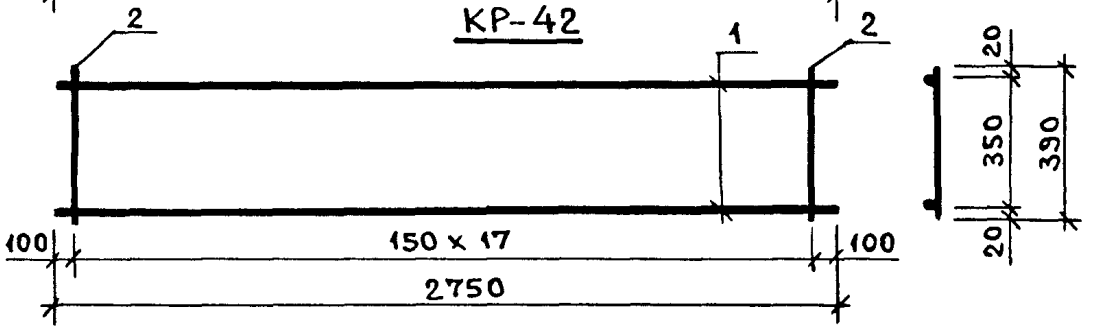

МАРКА ИЗДЕЛИЯ	ПОЗ.	СЕЧЕНИЕ ММ	ДЛИНА ММ	КОЛ.	МАССА КГ		
					ПОЗ.	ВСЕХ	ИЗДЕЛ.
КР-40	1	Ø6AIII	2550	4	0.57	2.26	3.31
	2	Ø5BPI	470	16	0.07	1.05	
КР-41	1	Ø6AIII	2450	4	0.54	2.18	3.22
	2	Ø5BPI	470	16	0.07	1.05	
КР-42	1	Ø6AIII	2750	2	0.61	1.22	2.78
	2	Ø6AIII	390	18	0.09	1.56	

1. АРМАТУРА КЛАССА А-III ПО ГОСТ 5781-82.

2. АРМАТУРА КЛАССА ВР-I ПО ГОСТ 6727-80.

ВЗАМ.ИНВ | ПОДПИСЬ И ДАТА | ИНВ.ПОДЛ

НАЧ.ОТД	ВОЛЫНСКИЙ	
Н.КОНТР	БЕРЛОВА	
ГЛ.КОНСТ	ШАЦ	
Г И П	НИКОЛАЕВА	
Г И П	КОНОВАЛОВА	
ПРОВЕР	ЕГОРОВ	
РАЗРАБ	ХОРОШИЛОВА	

1.090.1-1/88. 2-3-К20

КАРКАСЫ ПЛОСКИЕ
КР-40, КР-41, КР-42

СТАДИЯ	ЛИСТ	ЛИСТОВ
Р		1

ЦНИИЭП ТОРГОВО-БЫТОВЫХ ЗДАНИЙ И ТУРИСТСКИХ КОМПЛЕКСОВ

САПР ТБЗТК | Т/П СП | РУК.ГР. СТ.ИНЖ | ВИНОКУР БУРЛАКОВА

КР-43Т

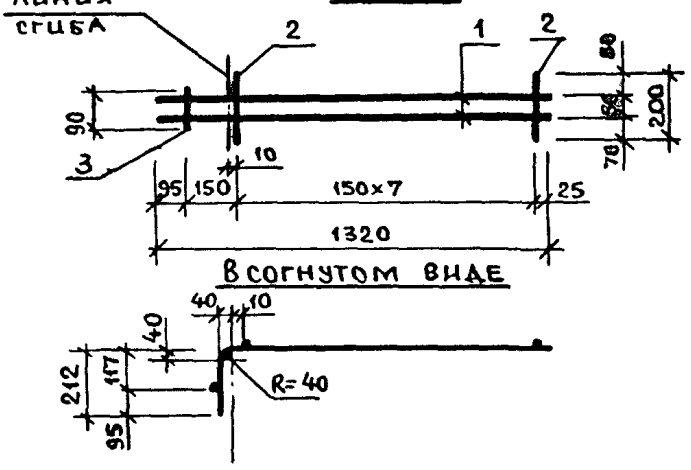

КР-43Н

/ЗЕРКАЛЬНО КР-43Т/



МАРКА ИЗДЕЛИЯ	ПОЗ.	СЕЧЕНИЕ ММ	ДЛИНА ММ	КОЛ.	МАССА КГ		
					ПОЗ.	ВСЕХ	ИЗДЕЛ.
КР-43Т	1	Ø8AIII	1320	2	0.52	1.04	1.28
	2	Ø5BPI	200	8	0.03	0.22	
	3	Ø5BPI	90	1	0.01	0.01	
КР-43Н	1	Ø8AIII	1320	2	0.52	1.04	1.28
	2	Ø5BPI	200	8	0.03	0.22	
	3	Ø5BPI	90	1	0.01	0.01	

1. АРМАТУРА КЛАССА A-III ПО ГОСТ 5781-82.

2. АРМАТУРА КЛАССА BP-I ПО ГОСТ 6727-80.

ВЗАМ.ИНВ. | ПОДПИСЬ И ДАТА | ИНВ. ПОДЛ.

НАЧ.ОТД.	ВОЛЫНСКИЙ	
Н.КОНТР.	БЕРЛОВА	
ГЛ.КОНСТ	ШАЦ	
Г И П	НИКОЛАЕВА	
Г И П	КОНОВАЛОВА	
ПРОВЕР	ЕГОРОВ	
РАЗРАБ	ЛУГОВАЯ	

1.090.1-1/88. 2-3-К21

КАРКАСЫ ПЛОСКИЕ
КР-43Т, КР-43Н

СТАДИЯ	ЛИСТ	ЛИСТОВ
Р		1

ЦНИИЭП торгово-бытовых зданий и туристских комплексов

23781 27

САПР ТБЗТК | Т.ЛП СП | РУК.ГР. СТ.ИНЖ | ВИНОКУР БИРЛАКОВА

КР-44Т

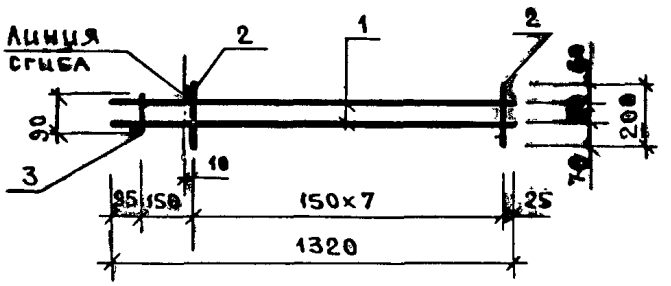

В согнутом виде

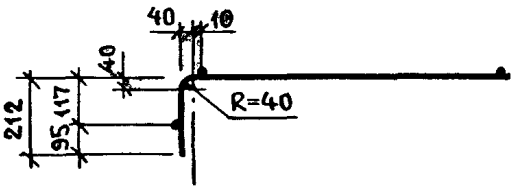

КР-44Н

/зеркально КР-44Т/



МАРКА ИЗДЕЛИЯ	ПОЗ.	СЕЧЕНИЕ ММ	ДЛИНА ММ	КОЛ.	МАССА КГ		
					ПОЗ.	ВСЕХ	ИЗДЕЛ.
КР-44Т	1	Ø6AIII	1320	2	0.29	0.59	0.82
	2	Ø5ВРI	200	8	0.03	0.22	
	3	Ø5ВРI	90	1	0.01	0.01	
КР-44Н	1	Ø6AIII	1320	2	0.29	0.59	0.82
	2	Ø5ВРI	200	8	0.03	0.22	
	3	Ø5ВРI	90	1	0.01	0.01	

1. АРМАТУРА КЛАССА А-III ПО ГОСТ 5781-82.

2. АРМАТУРА КЛАССА ВР-I ПО ГОСТ 6727-80.

НАЧ.ОТД	ВОЛЫНСКИЙ	
Н.КОНТР.	БЕРЛОВА	
ГЛ.КОНСТ	ШАЦ	
ГИП	НИКОЛАЕВА	
ГИП	КОНОВАЛОВА	
ПРОВЕР	ЕГОРОВ	
РАЗРАБ	ЛУГОВАЯ	

1.090.1-1/88. 2-3-К22

КАРКАСЫ ПЛОСКИЕ
КР-44Т, КР-44Н

СТАДИЯ	ЛИСТ	ЛИСТОВ
Р		1

ЦНИИЭП торгово-бытовых зданий и туристских комплексов

ВЗАМ.ИНВ. | ПОДПИСЬ И ДАТА | ИНВ ПОДЛ

КР-45Т

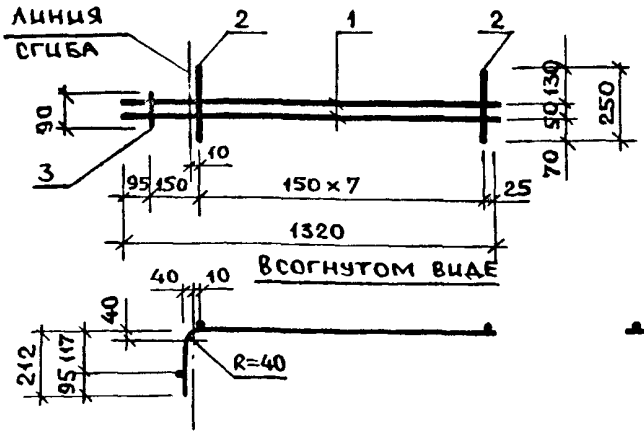

КР-45Н

/зеркально 45Т/

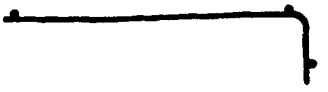

Марка изделия	Поз.	Сечение мм	Длина мм	Кол.	Масса кг		
					Поз.	Всех	Издел.
КР-45Т	1	Ø8AIII	1320	2	0.52	1.04	1.33
	2	Ø5BPI	250	8	0.03	0.28	
	3	Ø5BPI	90	1	0.01	0.01	
КР-45Н	1	Ø8AIII	1320	2	0.52	1.04	1.33
	2	Ø5BPI	250	8	0.03	0.28	
	3	Ø5BPI	90	1	0.01	0.01	

1. Арматура класса A-III по ГОСТ 5781-82.

2. Арматура класса Bp-I по ГОСТ 6727-80.

Нач.отд	Вольнский	
Н.контр.	Берлова	
Гл.конст	Шац	
Г и п	Николаева	
Г и п	Коновалова	
Провер	Егоров	
Разраб	Хорошилова	

1.090.1-1/88. 2-3-К23

Каркасы плоские КР-45Т, КР-45Н

Стадия	Лист	Листов
Р		1

ЦНИИЭП торгово-бытовых зданий и туристских комплексов

САПР ТБЗТК | ТЛП СП | РУК.ГР. СТ.ИНЖ | ВИНОКУР БУРЛАКОВА

КР-46Т

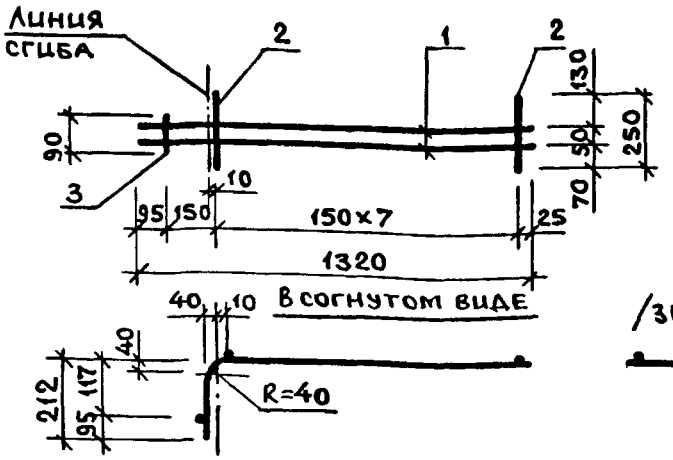

КР-46Н

/ЗЕРКАЛЬНО КР-46Т/



МАРКА ИЗДЕЛИЯ	ПОЗ.	СЕЧЕНИЕ ММ	ДЛИНА ММ	КОЛ.	МАССА КГ		
					ПОЗ.	ВСЕХ	ИЗДЕЛ.
КР-46Т	1	Ф6AIII	1320	2	0.29	0.59	0.88
	2	Ф5ВРI	250	8	0.03	0.28	
	3	Ф5ВРI	90	1	0.01	0.01	
КР-46Н	1	Ф6AIII	1320	2	0.29	0.59	0.88
	2	Ф5ВРI	250	8	0.03	0.28	
	3	Ф5ВРI	90	1	0.01	0.01	

1. АРМАТУРА КЛАССА A-III ПО ГОСТ 5781-82.

2. АРМАТУРА КЛАССА ВР-I ПО ГОСТ 6727-80.

ВЗАМ.ИНВ. | ПОДПИСЬ И ДАТА | ИНВ. ПОДЛ.

НАЧ.ОТД.	ВОЛЫНСКИЙ	
Н.КОНТР.	БЕРЛОВА	
ГЛ.КОНСТ	ШАЦ	
Г И П	НИКОЛАЕВА	
Г И П	КОНДРАТОВА	
РОВЕР	ЕГОРОВ	
РАЗРАБ	ЛУГОВАЯ	

1.090.1-1/88. 2-3-К24

КАРКАСЫ ПЛОСКИЕ
КР-46Т, КР-46Н

СТАДИЯ	ЛИСТ	ЛИСТОВ
Р		1

ЦНИИЭП торгово-бытовых зданий и туристских комплексов

КР-47Т

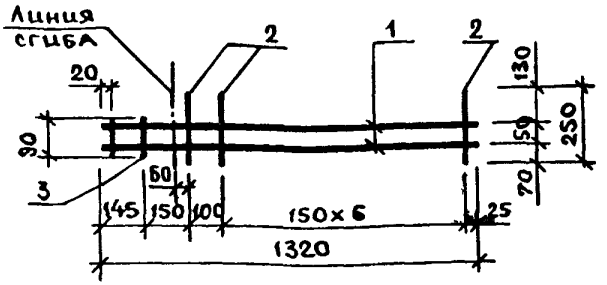

В согнутом виде

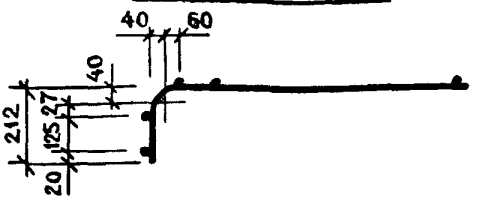

КР-47Н

/зеркально КР-47Т/

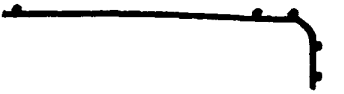

Марка изделия	Поз.	Сечение мм	Длина мм	Кол.	Масса кг		
					поз.	всех	издел.
КР-47Т	1	Ø8AIII	1320	2	0.52	1.04	1.35
	2	Ø5BPI	250	8	0.03	0.28	
	3	Ø5BPI	90	2	0.01	0.03	
КР-47Н	1	Ø8AIII	1320	2	0.52	1.04	1.35
	2	Ø5BPI	250	8	0.03	0.28	
	3	Ø5BPI	90	2	0.01	0.03	

1. Арматура класса A-III по ГОСТ 5781-82.

2. Арматура класса BPI по ГОСТ 6727-80.

Нач.отд	Вольнский	
Н.контр	Берлова	
Гл.конст	Шац	
Г и п	Николаева	
Г и п	Коновалова	
Провер	Егоров	
Разраб	Луговая	

1.090.1-1/88. 2-3-К25

Каркасы плоские КР-47Т, КР-47Н

Стадия	Лист	Листов
Р		1

ЦНИИЭП торгово-бытовых зданий и туристских комплексов

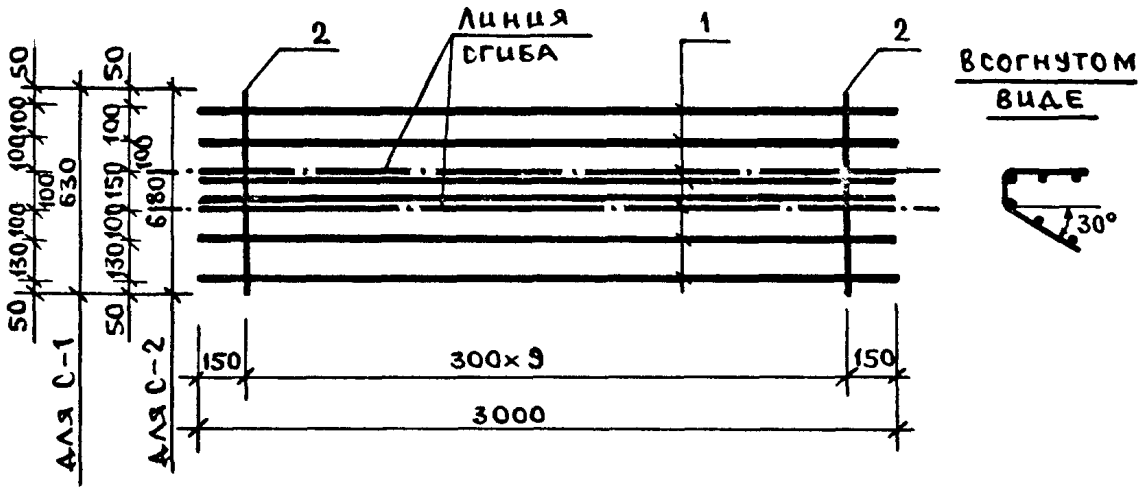

МАРКА ИЗДЕЛИЯ	ПОЗ.	СЕЧЕНИЕ ММ	ДЛИНА ММ	КОЛ.	МАССА КГ		
					ПОЗ.	ВСЕХ	ИЗДЕЛ.
С-1	1	⌀5ВРI	3000	6	0.42	2.50	3.07
	2	⌀4ВРI	630	10	0.06	0.57	
С-2	1	⌀5ВРI	3000	6	0.42	2.50	3.11
	2	⌀4ВРI	680	10	0.06	0.61	

АРМАТУРА КЛАССА ВР-I ПО ГОСТ 6727-80.

НАЧ.ОТД.	ВОЛЫНСКИЙ	
Н.КОНТР.	БЕРЛОВА	
ГЛ.КОНСТ	ШАЦ	
Г И П	НИКОЛАЕВА	
Г И П	КОНОВАЛОВА	
ПРОВЕР	ЕГОРОВ	
РАЗРАБ	ХОРОШИЛОВА	

1.090.1-1/88. 2-3-К26

СЕТКИ С-1, С-2

СТАДИЯ	ЛИСТ	ЛИСТОВ
Р		1

ЦНИИЭП ТОРГОВО-БЫТОВЫХ ЗДАНИЙ И ТУРИСТСКИХ КОМПЛЕКСОВ

САПР ТБЗТК | ТЛП СП | РУК.ГР. СТ.ИНЖ | ВИЦОКУР БУРЛАКОВА

ВЗАМ.ИНВ. | ПОДПИСЬ И ДАТА | ИНВ. ПОДЛ

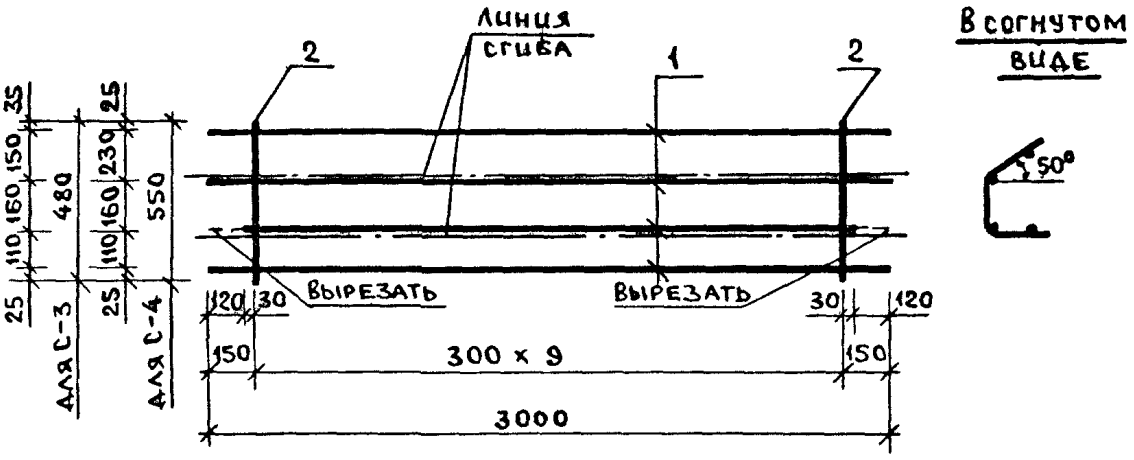

Марка изделия	поз.	Сечение мм	Длина мм	Кол.	Масса кг		
					поз.	всех	издел.
С-3	1	Ф5ВРI	3000	4	0.42	1.67	2.10
	2	Ф4ВРI	480	10	0.04	0.43	
С-4	1	Ф5ВРI	3000	4	0.42	1.67	2.16
	2	Ф4ВРI	550	10	0.05	0.50	

Арматура класса ВР-I по ГОСТ 6727-80.

Нач.отд.	Волынский		1.090.1-1/88. 2-3-К27
Н.контр.	Берлова		
Гл.конст	Шац		
Г и п	Николаева		Сетки С-3, С-4
Г и п	Коновалова		
Провер	Егоров		
Разраб	Луговая		

Стадия	Лист	Листов
Р		1

ЦНИИЭП торгово-бытовых зданий и туристских комплексов

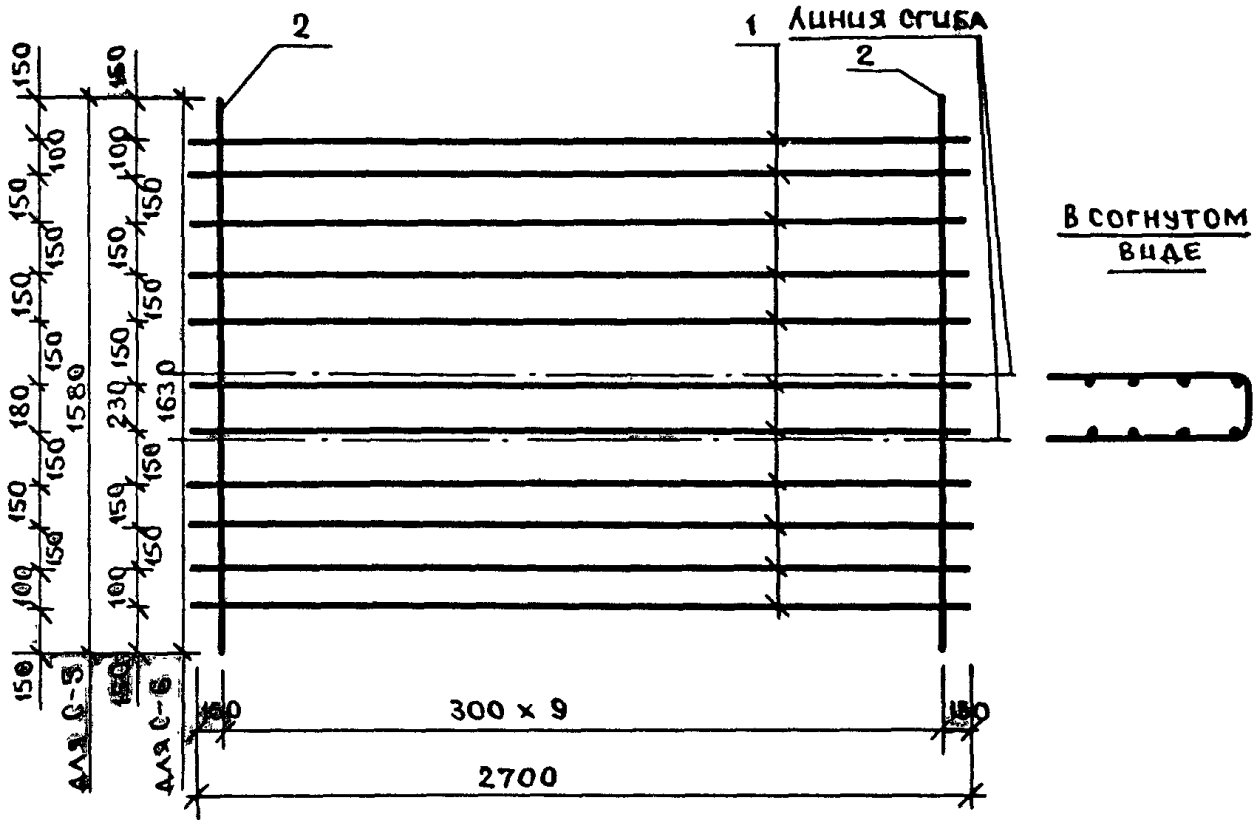
2
1
Линия сгиба
2
В согнутом виде
150
100
150
150
150

САПР ТБЗТК | ТЛП СП | РУК.ГР. СТ.ИНЖ | ВИНОКУР БУРЛАКОВА

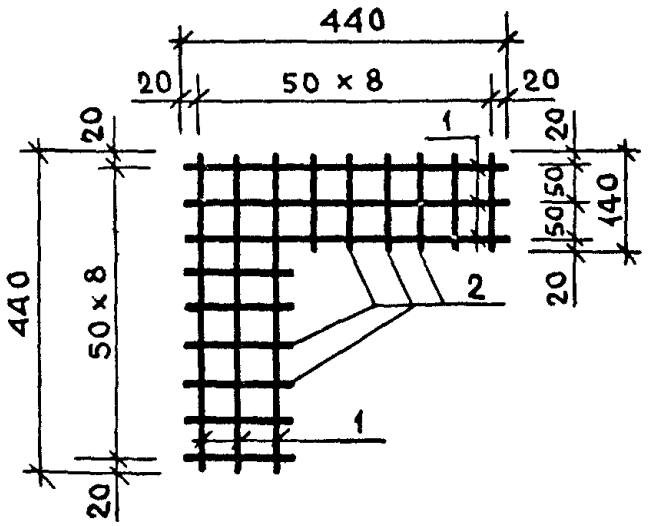

МАРКА ИЗДЕЛИЯ	ПОЗ.	СЕЧЕНИЕ ММ	ДЛИНА ММ	КОЛ.	МАССА КГ		
					ПОЗ.	ВСЕХ	ИЗДЕЛ.
С-7	1	Ф4ВРI	440	6	0.04	0.24	0.36
	2	Ф4ВРI	140	12	0.01	0.12	

АРМАТУРА КЛАССА ВР-I ПО ГОСТ 6727-80.

НАЧ.ОТД.	ВОЛЫНСКИЙ	
Н.КОНТР.	БЕРЛОВА	
ГЛ.КОНСТ	ШАЦ	
Г И П	НИКОЛАЕВА	
Г И .	КОНОВАЛОВА	
ПРОВЕР	ЕГОРОВ	
РАЗРАБ	ЛУГОВАЯ	

1.090.1-1/88. 2-3-К29

СЕТКА
С-7

СТАДИЯ	ЛИСТ	ЛИСТОВ
Р		1

ЦНИИЭП ТОРГОВО-БЫТОВЫХ ЗДАНИЙ И ТУРИСТСКИХ КОМПЛЕКСОВ

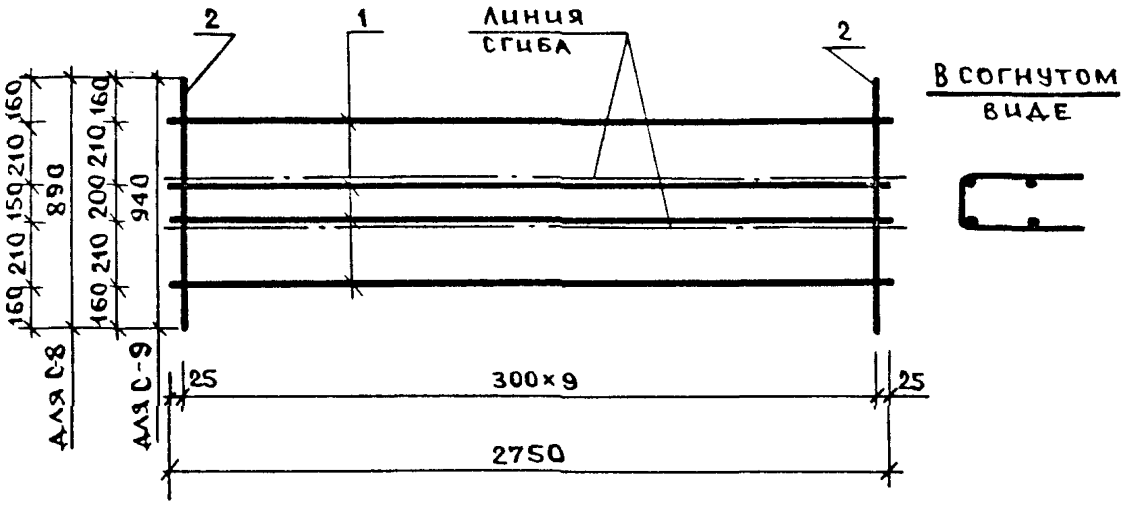

Марка изделия	Поз.	Сечение мм	Длина мм	Кол.	Масса кг		
					поз.	всех	издел.
С-8	1	Ø6AIII	2750	4	0.61	2.44	3.68
	2	Ø5BPI	890	10	0.12	1.24	
С-9	1	Ø6AIII	2750	4	0.61	2.44	3.75
	2	Ø5BPI	940	10	0.13	1.31	

1. Арматура класса A-III по ГОСТ 5781-82.

2. Арматура класса Bp-I по ГОСТ 8727-80.

Нач.отд.	Волынский	
Н.контр.	Берлова	
Гл.конст	Шац	
Гип	Николаева	
Гип	Коновалова	
Просмотр	Егоров	
Разраб	Хорошилова	

1.090.1-1/88. 2-9-КЭО

Сетки С-8, С-9

Стадия	Лист	Листов
Р		1

ЦНИИЭП торгово-бытовых зданий и туристских комплексов

Взам.инв. | Подпись и дата | Инв. подл.

23781 36

САПР ТБЭТК | Т/П СП | РУК.ГР. СТ.ИНЖ | ВИНОКУР БУРЛАКОВА

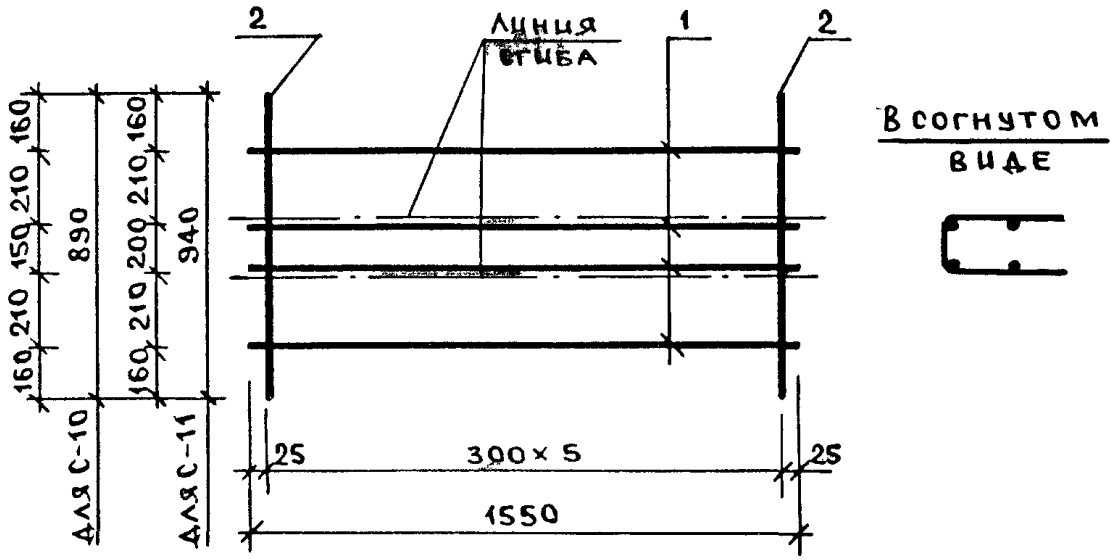

Марка изделия	Поз.	Сечение мм	Длина мм	Кол.	Масса кг		
					поз.	всех	издел.
С-10	1	Ф6AIII	1550	4	0.34	1.38	2.12
	2	Ф5ВРI	890	6	0.12	0.74	
С-11	1	Ф6AIII	1550	4	0.34	1.38	2.16
	2	Ф5ВРI	940	6	0.13	0.78	

1. Арматура класса A-III по ГОСТ 5781-82.

2. Арматура класса Вр-I по ГОСТ 8727-80.

Нач.отд.	Волынский		1.090.1-1/88. 2-3-К31
Н.контр.	Берлова		
Гл.конст	Шац		
Г и п	Николаева		Сетки С-10, С-11
Г и п	Коновалова		
Провер	Егоров		
Разраб	Луговая		

Стадия	Лист	Листов
Р		1

ЦНИИЭП торгово-бытовых зданий и туристских комплексов

САПР ТБЗТК | ТЛП СП | РУК.ГР. СТ.ИНЖ. | ВИНОКУР БУРЛАКОВА

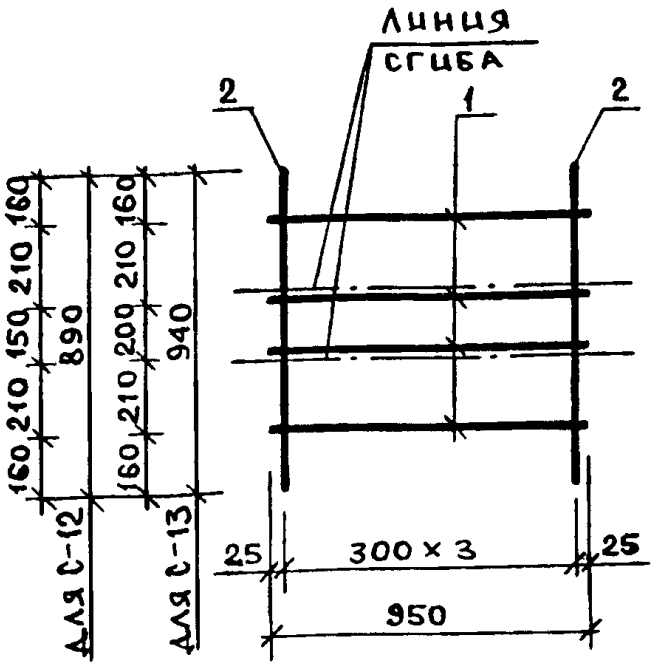

В согнутом виде



Марка изделия	Поз.	Сечение мм	Длина мм	Кол.	Масса кг		
					Поз.	Всех	Издел.
С-12	1	⌀6AIII	950	4	0.21	0.84	1.34
	2	⌀5ВрI	890	4	0.12	0.49	
С-13	1	⌀6AIII	950	4	0.21	0.84	1.37
	2	⌀5ВрI	940	4	0.13	0.52	

1. Арматура класса A-III по ГОСТ 5781-82.

2. Арматура класса Вр-I по ГОСТ 6727-80.

Нач.отд.	Волынский	
Н.контр.	Берлова	
Гл.конст	Шац	
Г и П	Николаева	
Г и П	Коновалова	
Провер	Егоров	
Разраб	Луговая	

1.090.1-1/88. 2-3-К32

Сетки С-12, С-13

Стадия	Лист	Листов
Р		1

ЦНИИЭП торгово-бытовых зданий и туристских комплексов

Взам.инв. | Подпись и дата | Инв. подл.

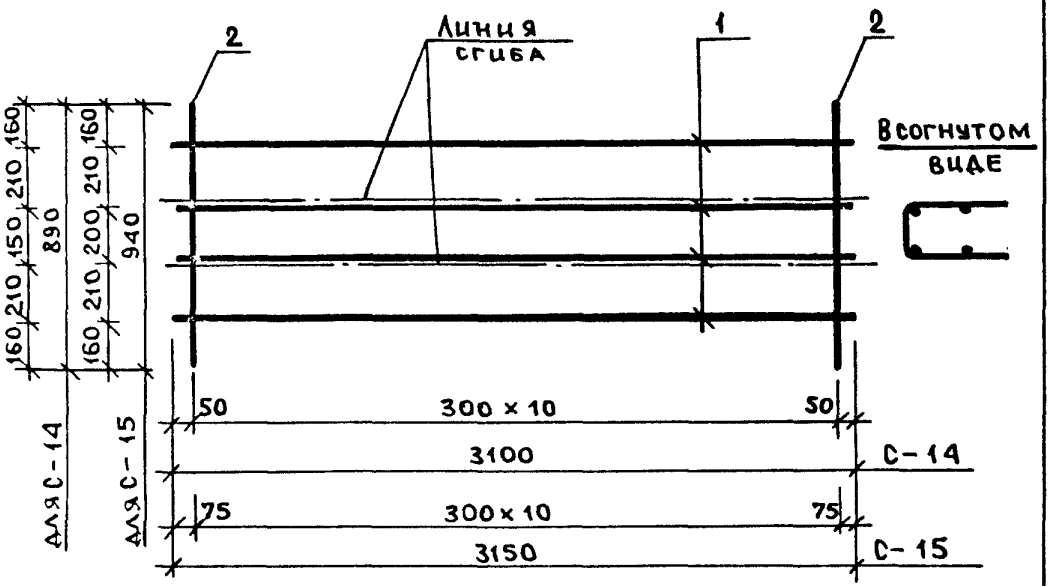

Марка изделия	Поз.	Сечение мм	Длина мм	Кол.	Масса кг		
					Поз.	Всех	Издел.
С-14	1	Ø6AIII	3100	4	0.69	2.75	4.11
	2	Ø5BPI	890	11	0.12	1.36	
С-15	1	Ø6AIII	3150	4	0.70	2.80	4.23
	2	Ø5BPI	940	11	0.13	1.44	

1. Арматура класса A-III по ГОСТ 5781-82.

2. Арматура класса BP-I по ГОСТ 6727-80.

Нач.отд.	Вольнский		1.088.1-1/88. 2-3-К39
Н.контр.	Берлова		
Гл.конст	Шац		
Г И П	Николаева		Сетки С-14, С-15
Г И П	Коновалова		
Провер	Егоров		
Разраб	Хорошилова		

Стадия	Лист	Листов
Р		1

ЦНИИЭП торгово-бытовых зданий и туристских комплексов

САПР ТБЗТК | Т.ЛП СП | РУК.ГР. СТ.ИНЖ | ВИНОКУР БУРЛАКОВА

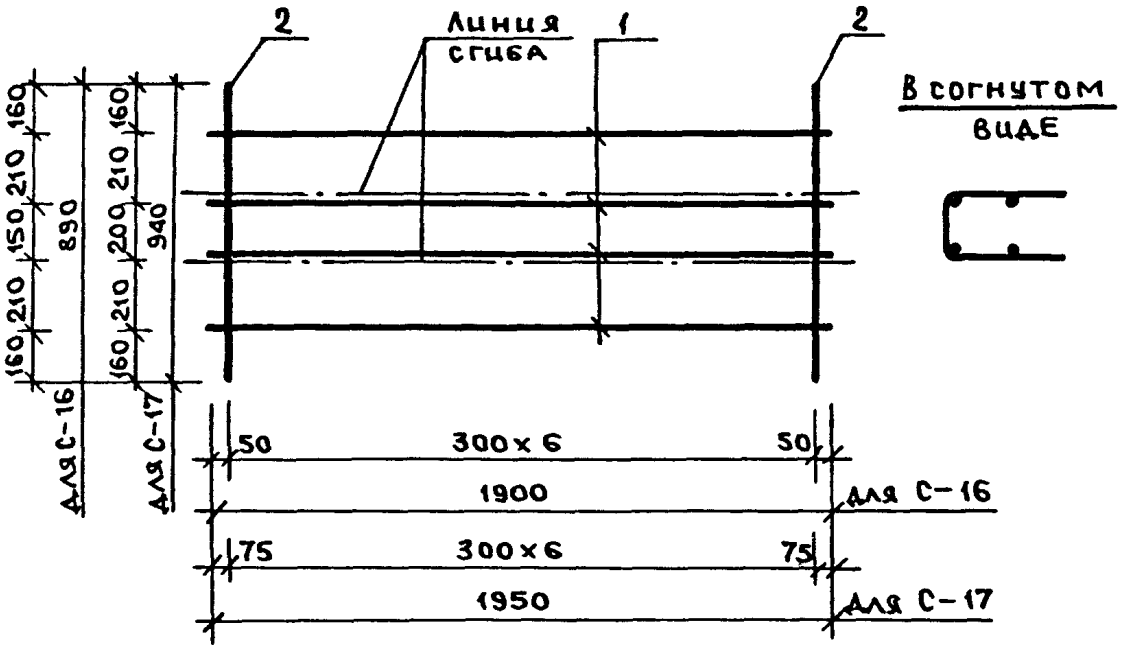

Марка изделия	Поз.	Сечение мм	Длина мм	Кол.	Масса кг		
					поз.	всех	издел.
С-16	1	Ø6AIII	1900	4	0.42	1.69	2.55
	2	Ø5BPI	890	7	0.12	0.87	
С-17	1	Ø6AIII	1950	4	0.43	1.73	2.65
	2	Ø5BPI	940	7	0.13	0.91	

1. Арматура класса A-III по ГОСТ 5781-82.

2. Арматура класса BP-I по ГОСТ 6727-80.

Взам.инв. | Подпись и дата | Инв. подл.

Нач.отд.	Вольжский	
Н.контр.	Берлова	
Гл.конст	Шац	
Г и П	Николаева	
Г и П	Коновалова	
Провер	Егоров	
Разраб	Луговая	

1.090.1-1/88. 2-3-К34

Сетки С-16, С-17

Стадия	Лист	Листов
Р		1

ЦНИИЭП торгово-бытовых зданий и туристских комплексов

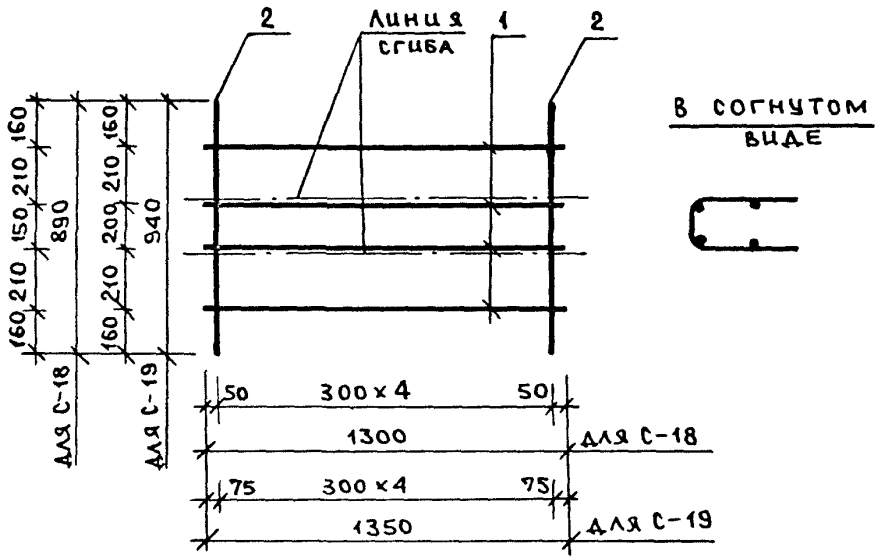

МАРКА ИЗДЕЛИЯ	ПОЗ.	СЕЧЕНИЕ ММ	ДЛИНА ММ	КОЛ.	МАССА КГ		
					ПОЗ.	ВСЕХ	ИЗДЕЛ.
С-18	1	Ф6AIII	1300	4	0.29	1.15	1.77
	2	Ф5ВРI	890	5	0.12	0.62	
С-19	1	Ф6AIII	1350	4	0.30	1.20	1.85
	2	Ф5ВРI	940	5	0.13	0.65	

1. АРМАТУРА КЛАССА А-III ПО ГОСТ 5781-82.

2. АРМАТУРА КЛАССА ВРI ПО ГОСТ 6727-80.

НАЧ.ОТД.	ВОЛИНСКИЙ	
Н.КОНТР.	БЕЛОВА	
ГЛ.КОНСТ.	САЦ	
Г. И. Р.	НИКОЛАЕВА	
Г. И. Р.	КОНОВАЛОВА	
ПРОВЕР.	БОГОРОВ	
РАЗРАБ.	ХОРОШИЛОВА	

1.080.1-1/88. 2-3-К35

СЕТКИ
С-18, С-18

СТАДИЯ	ЛИСТ	ЛИСТОВ
Р		1

ЦНИИЭП ТОРГОВО-БЫТОВЫХ ЗДАНИЙ И ТУРИСТСКИХ КОМПЛЕКСОВ

23781 41

САПР ТБЗТК | ТЛП СП | РУК.ГР. СТ.ИНЖ | ВИНОКУР БУРЛАКОВА

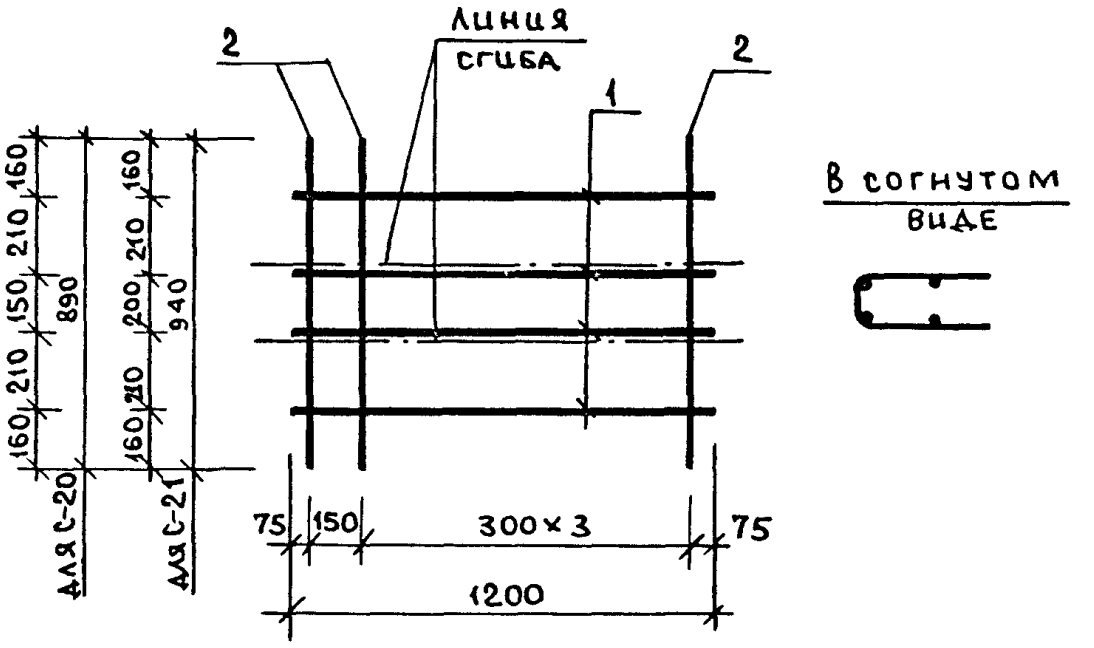

Марка изделия	Поз.	Сечение мм	Длина мм	Кол.	Масса кг		
					поз.	всех	издел.
С-20	1	Ø6AIII	1200	4	0.27	1.07	1.68
	2	Ø5BPI	890	5	0.12	0.62	
С-21	1	Ø6AIII	1200	4	0.27	1.07	1.72
	2	Ø5BPI	940	5	0.13	0.65	

1. Арматура класса A-III по ГОСТ 5781-82.

2. Арматура класса BP-I по ГОСТ 6727-80.

Взам.инв. | Подпись и дата | Инв. подл

Нач.отд.	Волынский	
Н.контр.	Берлова	
Гл.конст	Шац	
Г и п	Николаева	
Г и п	Коновалова	
Провер	Егоров	
Разраб	Луговая	

1.080.1-1/88. 2-3-К36

Сетки С-20, С-21

Стадия	Лист	Листов
Р		1

ЦНИИЭП торгово-бытовых зданий и туристских комплексов

САПР	
ТБЗТК	
Т.ЛП	СП
РУК.ГР.	СТ.ИНЖ
ВИНОКУР	БУРЛАКОВА

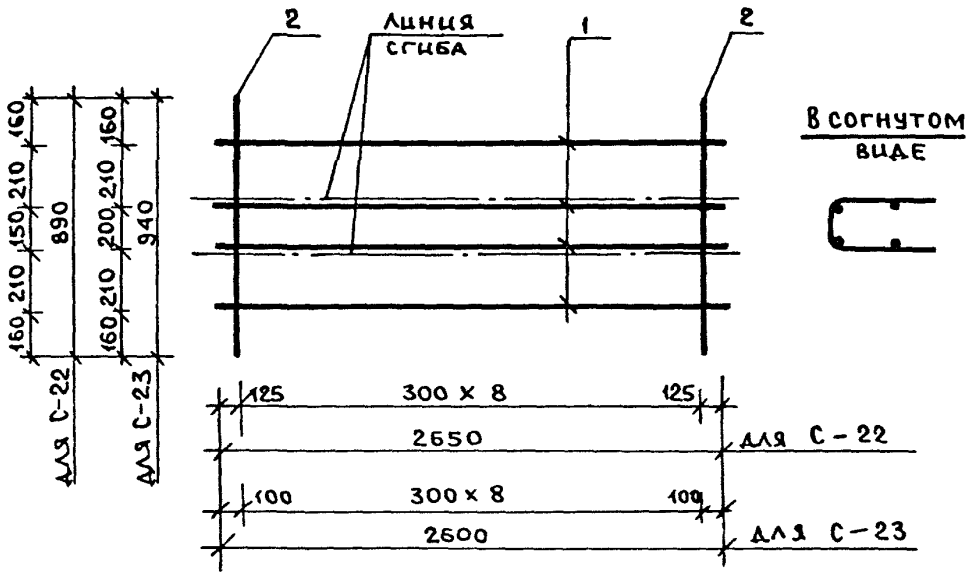

МАРКА ИЗДЕЛИЯ	ПОЗ.	СЕЧЕНИЕ ММ	ДЛИНА ММ	КОЛ.	МАССА КГ		
					ПОЗ.	ВСЕХ	ИЗДЕЛ.
С-22	1	Ø6AIII	2650	4	0.59	2.35	3.47
	2	Ø5BPI	890	9	0.12	1.11	
С-23	1	Ø6AIII	2600	4	0.59	2.35	3.53
	2	Ø5BPI	940	9	0.13	1.18	

1. АРМАТУРА КЛАССА А-III ПО ГОСТ 5781-82.

2. АРМАТУРА КЛАССА ВР-I ПО ГОСТ 6727-80.

НАЧ.ОТД	ВОЛЬНСКИЙ	
Н.КОНТР.	БЕРЛОВА	
ГЛ.КОНСТ	ДАЦ	
Г.И.П.	НИКОЛАЕВА	
Т.И.П.	КОНСВАЛОВА	
РСВЕР	Е. СРОВ	
РАЗРАБ	ЛУГОВАЯ	

1.090.1-1/88. 2-3-К37

СЕТКИ
С-22, С-23

СТАДИЯ	ЛИСТ	ЛИСТОВ
Р		1

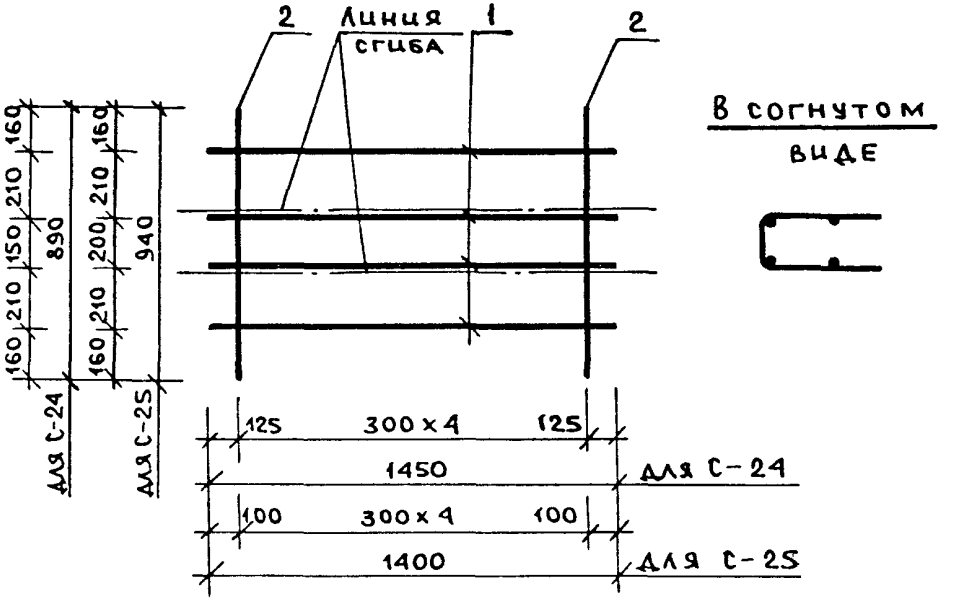

МАРКА ИЗДЕЛИЯ	ПОЗ.	СЕЧЕНИЕ ММ	ДЛИНА ММ	КОЛ.	МАССА КГ		
					ПОЗ.	ВСЕХ	ИЗДЕЛ.
С-24	1	Ф6АIII	1450	4	0.32	1.29	1.91
	2	Ф5ВРI	890	5	0.12	0.62	
С-25	1	Ф6АIII	1400	4	0.31	1.24	1.90
	2	Ф5ВРI	940	5	0.13	0.65	

1. АРМАТУРА КЛАССА А-III ПО ГОСТ 5781-82.

2. АРМАТУРА КЛАССА ВР-I ПО ГОСТ 6727-80.

НАЧ.ОТД.	ВОЛЫНСКИЙ	
Н.КОНТР.	БЕРЛОВА	
КОНСТ.	ШАЦ	
И.П.	НИКОЛАЕВА	
И.П.	КОНОВАЛОВА	
ОБЕР.	ЕГОРОВ	
ХАРАБ.	ХОРОШИЛОВА	

1.090.1-1/88. 2-3-К38

СЕТКИ С-24, С-25

СТАДИЯ	ЛИСТ	ЛИСТОВ
Р		1

ЦНИИЭП ТОРГОВО-БЫТОВЫХ ЗДАНИЙ И ТУРИСТСКИХ КОМПЛЕКСОВ

САПР ТБЗТК | ТЛП СП | РУК.ГР СТ.ИНЖ | ВИНОКУР БУРЛАКОВА

ВЗАМ.ИНВ | ПОДПИСЬ И ДАТА | ИНВ. ПОДЛ.

23781 44

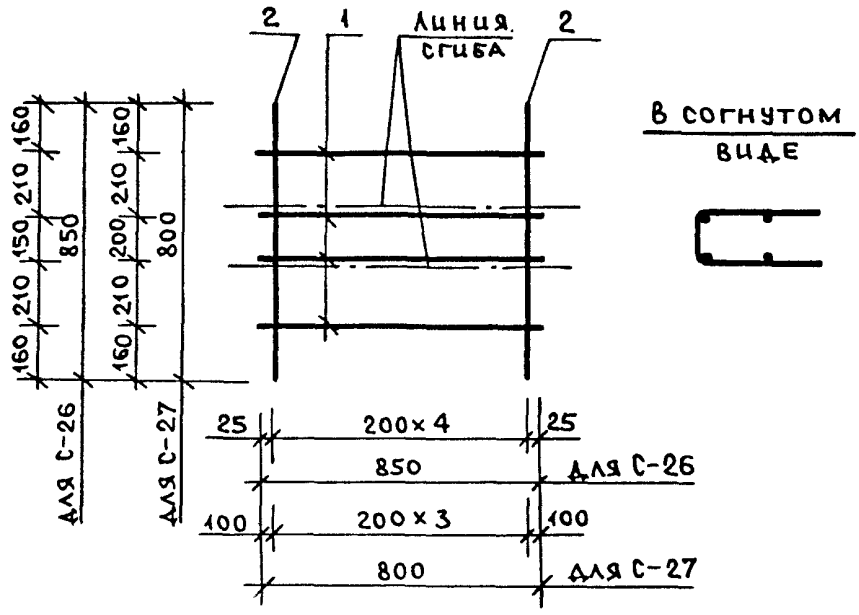

Марка изделия	Поз.	Сечение мм	Длина мм	Кол.	Масса кг		
					поз.	всех	издел.
С-26	1	Ф6AIII	850	4	0.19	0.75	1.37
	2	Ф5ВРI	890	5	0.12	0.62	
С-27	1	Ф6AIII	800	4	0.18	0.71	1.23
	2	Ф5ВРI	940	4	0.13	0.52	

1. Арматура класса А-III по ГОСТ 5781-82.

2. Арматура класса ВР-I по ГОСТ 6727-80.

Нач.отд.	Вольнский	
Н.контр.	Берлова	
Гл.конст	Шац	
Г и п	Николаева	
Г и п	Коновалова	
Провер	Егоров	
Разраб	Луговая	

1.090.1-1/88. 2-3-К38

Сетки С-26, С-27

Стадия	Лист	Листов
Р		1

ЦНИИЭП торгово-бытовых зданий и туристских комплексов

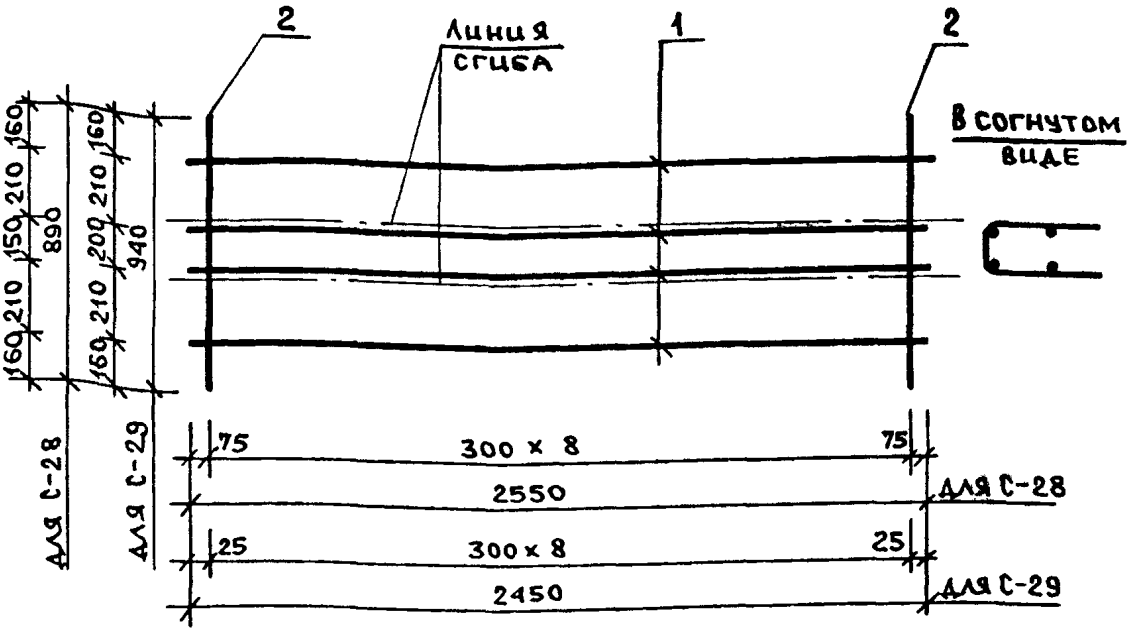

Марка изделия	Поз.	Сечение мм	Длина мм	Кол.	Масса кг		
					поз.	всех.	издел.
С-28	1	Ø6AIII	2550	4	0.57	2.26	3.38
	2	Ø5ВРI	890	9	0.12	1.11	
С-29	1	Ø6AIII	2450	4	0.54	2.18	3.35
	2	Ø5ВРI	940	9	0.13	1.18	

1. Арматура класса А-III по ГОСТ 5781-82.

2. Арматура класса ВР-I по ГОСТ 6727-80.

Нач.отд	Вольнский	
Н.контр	Берлова	
Гл.конст	Шац	
Г и п	Николаева	
Г и п	Конова/ова	
Провер	Егоров	
Разраб	Хорошилова	

1.090.1-1/88. 2-3-К40

Сетки С-28, С-29

Стадия	Лист	Листов
Р		1

ЦНИИЭП торгово-бытовых зданий и туристских комплексов

Взам инв. | Подпись и дата | Инв подл

23781 46

Формат А4

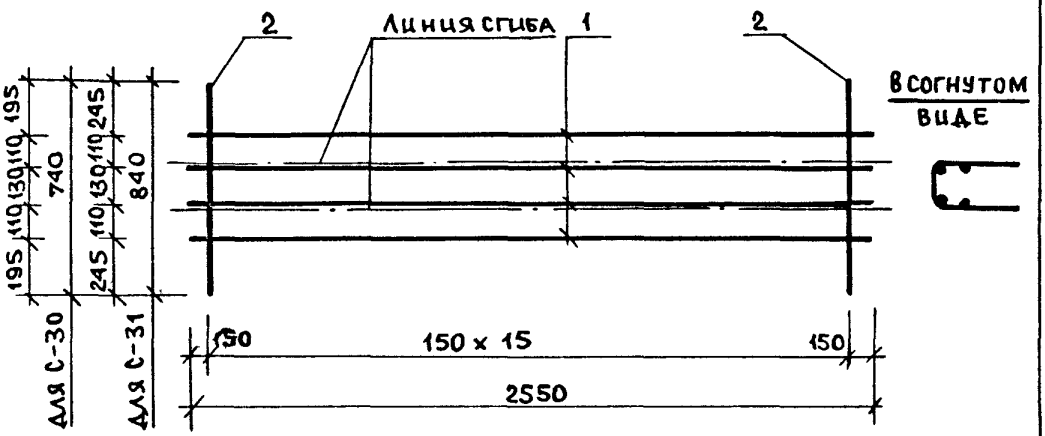

Марка изделия	поз.	Сечение мм	Длина мм	Кол.	Масса кг		
					поз.	всех	издел.
С-30	1	Ф6AIII	2550	4	0.54	2.18	3.75
	2	Ф5ВРI	740	16	0.10	1.58	
С-31	1	Ф6AIII	2550	4	0.54	2.18	3.98
	2	Ф5ВРI	840	16	0.11	1.80	

1. Арматура класса А-III по ГОСТ 5781-82.

2. Арматура класса ВР-I по ГОСТ 6727-80.

Нач.отд.	Волынский	
Н.контр.	Берлова	
Гл.конст	Шац	
Г и П	Николаева	
Г и П	Конвалова	
Провер	Егоров	
Разраб	Луговая	

1.090.1-1/88. 2-3-К41

Сетки С-30, С-31

Стадия	Лист	Листов
Р		1

ЦНИИЭП торгово-бытовых зданий и туристских комплексов

23781 47

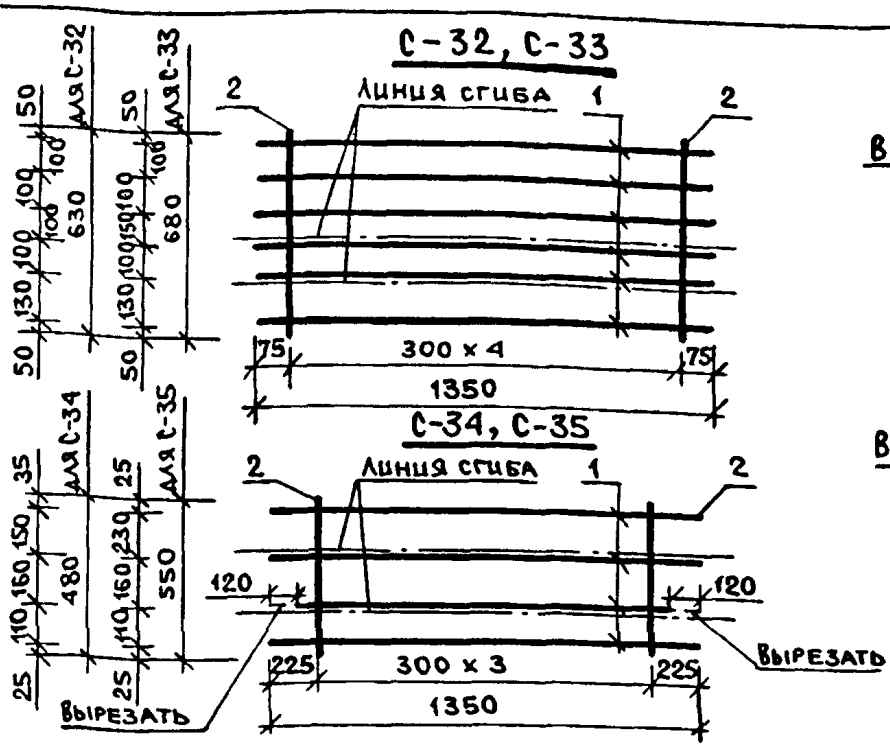

Марка изделия	Поз.	Сечение мм	Длина мм	Кол.	Масса кг		
					поз.	всех	издел.
С-32	1	Ø5ВРI	1350	6	0.19	1.13	1.41
	2	Ø4ВРI	630	5	0.06	0.28	
С-33	1	Ø5ВРI	1350	6	0.19	1.13	1.43
	2	Ø4ВРI	680	5	0.06	0.31	
С-34	1	Ø5ВРI	1350	4	0.19	0.75	0.92
	2	Ø4ВРI	480	4	0.04	0.17	
С-35	1	Ø5ВРI	1350	4	0.19	0.75	0.95
	2	Ø4ВРI	550	4	0.05	0.20	

Арматура класса ВрI по ГОСТ 6727-80.

Нач.отд.	Вольнский	
Н.контр.	Берлова	
Гл.конст	Шац	
Гип	Николаева	
Гип	Конова лова	
Провер	Егоров	
Разраб	Хорошилова	

1.080.1-1/88. 2-3-К42

Сетки
С-32, С-33, С-34, С-35

Стадия	Лист	Листов
Р		1

ЦНИИЭП торгово-бытовых зданий и туристских комплексов

Взам.инв. | Подпись и дата | Инв. подл.

СП-1, СП-2, СП-3

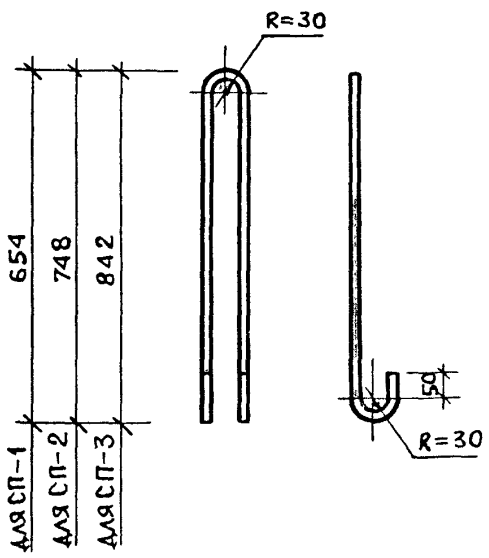

СП-4

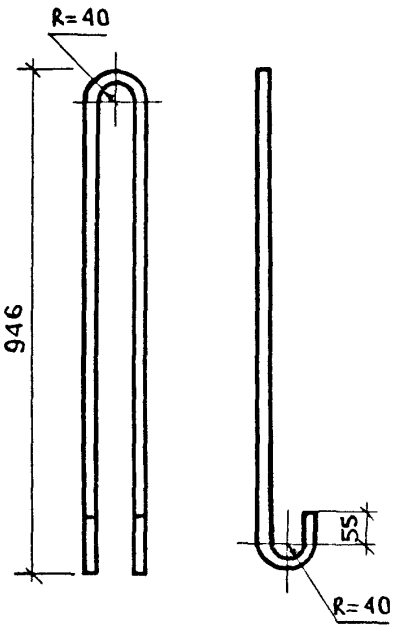

Марка изделия	Сечение, мм	Длина, мм	Масса, кг
СП-1	ф12 AI	1600	1.41
СП-2	ф14 AI	1770	2.14
СП-3	ф16 AI	1960	3.10
СП-4	ф18 AI	2200	4.38

Арматура класса A-I по ГОСТ 5781-82.

Нач. отд.	Волынский		1.090.1-1/88.2-3-К43
Н. контр.	Егоров		
Гл. конс.	Шац		Петли строповочные СП-1...СП-4
ГИП	Николаева		Стадия: Р; Лист: ; Листов: 1
ГИП	Коновалов		ЦНИИЭП торговых, бытовых зданий и комплексов
Провер.	Егоров		
Разраб.	Луговая		

АН-1

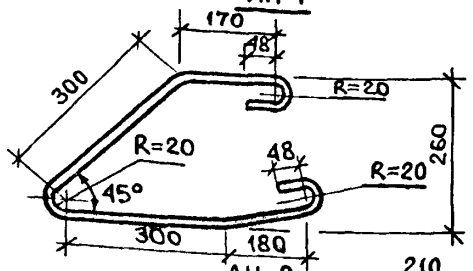

АН-2

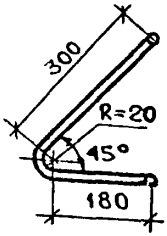

АН-3Т

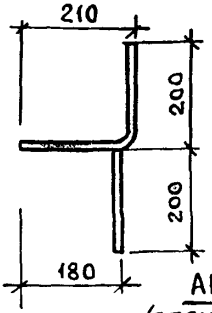

АН-3Н /ЗЕРКАЛЬНО АН-3Т/

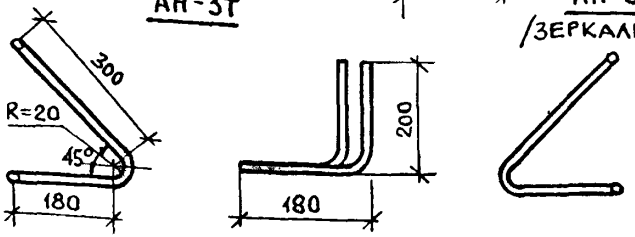

Марка изделия	Сечение мм	Длина мм	Масса кг
АН-1	Ф12АI	1220	1
АН-2	Ф12АI	945	1
АН-3Т	Ф12АI	945	1
АН-3Н	Ф12АI	945	1

Арматура класса А-I по ГОСТ 5781-82.

Нач.отд	Волынский	
Н.контр.	Егоров	
Гл.кон	Шац	
ГИП	Николаева	
ГИП	Коновалова	
Пгровер	Егоров	
Разраб	Луговая	

1.090.1-1/88.2-3-к44

Анкера АН-1, АН-2, АН-3Т, АН3Н

Стадия	Лист	Листов
Р		1

ЦНИИЭП торгово-бытовых зданий и туристских комплексов

Инв.№подл | Подпись и дата | Взам.инв.№

23781 50

САПР Т63ТК | Т.ЛП СП | РУК.ГР. СТ.ИНЖ | ВИНОКУР БУРЛАКОВА

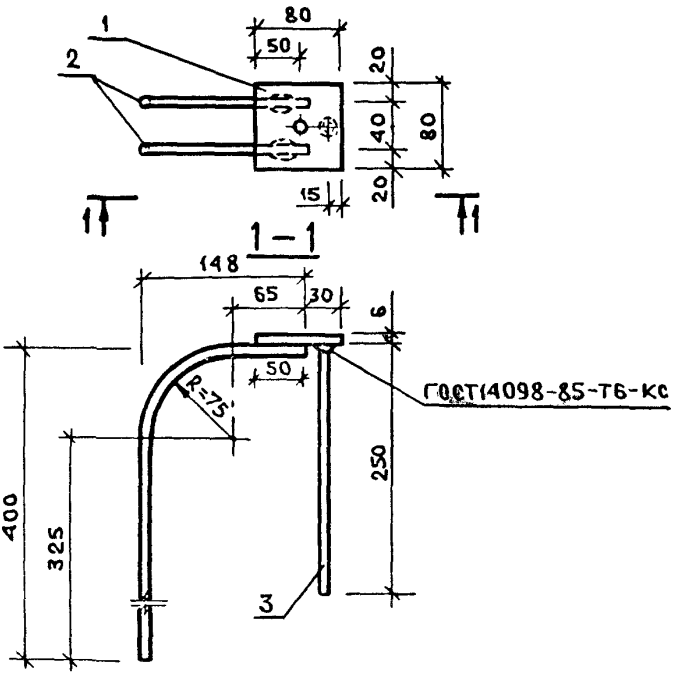

МАРКА СБОРНОГО АРМАТУРН ИЗДЕЛИЯ	ПОЗ.	МАРКА АРМАТУРНОГО ИЗДЕЛИЯ	КОЛ.	МАССА КГ		ОБОЗНАЧЕНИЕ ДОКУМЕНТА
				1 ШТ	ВСЕГО	
МН-1	1	-80 Х 6 ; L=80	1	0.30	0.30	К47
	2	ОС-1	2	0.20	0.40	К46
	3	Ø8AIII ; L= 250	1	0.10	0.10	Б.Ч.
		ИТОГО: 0.80				

1. АРМАТУРА КЛАССА А-III ПО ГОСТ 5781-82.
2. ПРОКАТ ПО ГОСТ 103-76.

НАЧ.ОТД	ВОЛЫНСКИЙ	
Н.КОНТР	БЕРЛЗВА	
ГЛ.КОНСТ	ШАЦ	
Г.И.С	НИКОЛАЕВА	
Г.И.П	КОНОВАЛОВА	
ПРОВЕР	[illegible]	
РАЗРАБ	ХОРОШИЛОВА	

1.090.1-1/88. 2-3-К45

ЗАКЛАДНОЕ ИЗДЕЛИЕ
МН-1

СТАДИЯ	ЛИСТ	ЛИСТОВ
Р		1

ЦИИЭП торгово-бытовых зданий и туристских комплексов

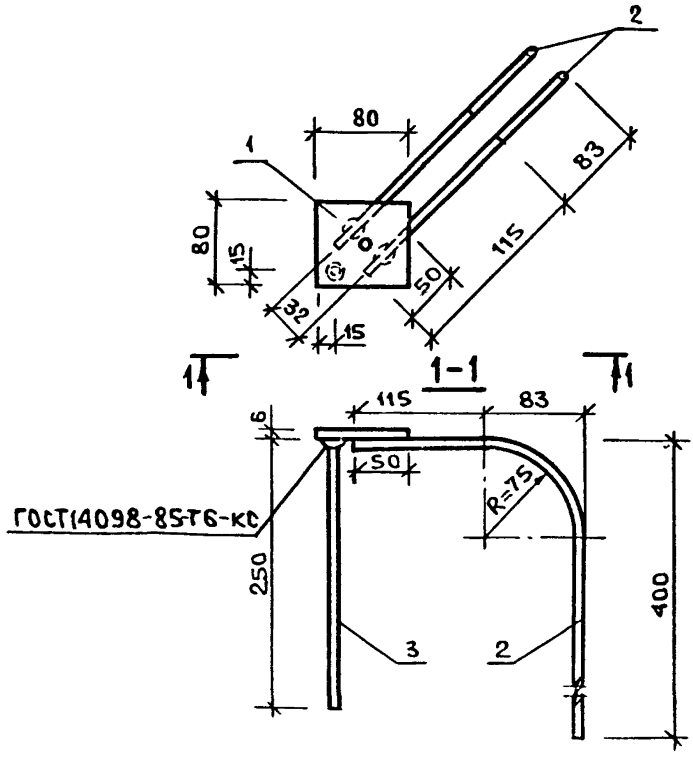

Марка сборного арматурн. изделия	Поз.	Марка арматурного изделия	Кол.	Масса, кг		Обозначение документа
				1 шт.	Всего	
МН-2	1	-80×6; L=80	1	0.30	0.30	К47
	2	ОС-2	2	0.22	0.44	К46
	3	Ф8АIII; L=250	1	0.10	0.10	Б.Ч.
	Итого: 0.84					

1. Арматура класса А-III по ГОСТ 5781-82.
2. Прокат по ГОСТ 103-76.

Нач. отд.	Волынский	
Гл. конст.	Берлова	
Рук. гр.	Шац	
Гл. инж.	Николаева	
ГИП	Коновалова	
Инженер	Егоров	
Разраб.	Луговая	

1.090.1-1/88.2-3-К46

Заглавное изделие МН-2

Стадия	Лист	Листов
Р		1

ЦНИИЭП торгово-бытовых зданий и туристских комплексов

Инв. № подл. | Подпись и дата | Взам. инв. №

САПР ТБЗТК | ТЛП ГП | РУК.ГР. СТ.ИНЖ | БУРЛАКОВА

ОС-1, ОС-2

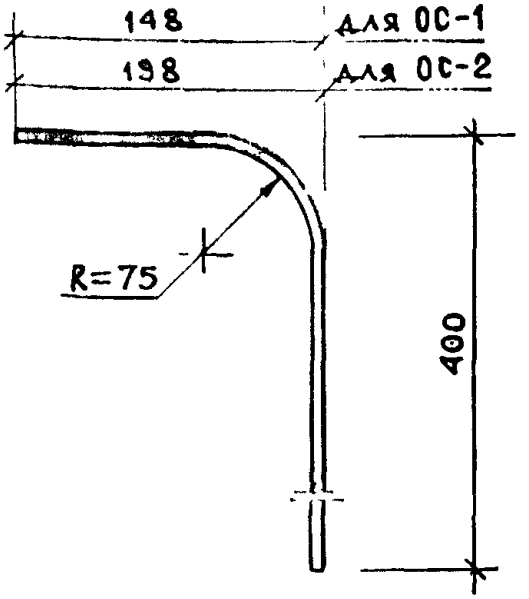

Пластина

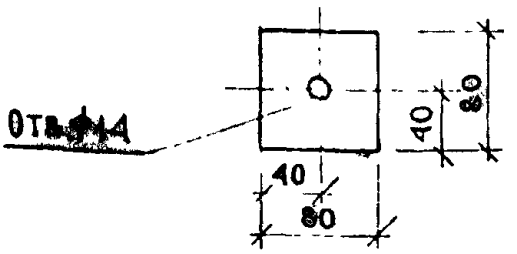

Марка изделия	Сечение, мм	Длина, мм	Масса, кг
ОС-1	ф8 А III	510	0.20
ОС-2	ф8 А III	560	0.22
Пластина	-6×80	80	0.30

1. Арматура класса А-III по ГОСТ 5781-82
2. Прокат по ГОСТ 103-76.

ВЗАМ ИНВ | ПОДПИСЬ И ДАТА | ИНВ ПОДЛ

НАЧ.ОТД.	ВОЛЫНСКИЙ	
Н.КОНТР.	БЕРЛОВА	
ГЛ.КОНСТ	ШАЦ	
Г И П	НИКОЛАЕВА	
Г И П	КОНОВАЛОВА	
ПРОВЕР	ЕГОРОВ	
РАЗРАБ	ЛУГОВАЯ	

1.080.1-1/88. 2-3-К47

Стержни отдельные
ОС-1, ОС-2.
Пластина.

СТАДИЯ	ЛИСТ	ЛИСТОВ
Р		1

ЦНИИЭП торгово-бытовых зданий и туристских комплексов

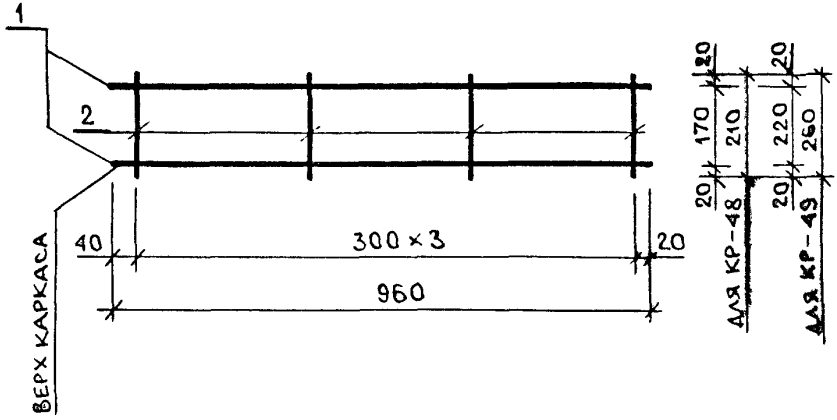

Марка изделия	Поз.	Сечение, мм	Длина, мм	Кол.	Масса, кг		
					Поз.	Всех	Издел.
КР-48	1	ф6AIII	960	2	0.21	0.42	0.50
	2	ф4BpI	210	4	0.02	0.08	
КР-49	1	ф6AIII	960	2	0.21	0.42	0.52
	2	ф4BpI	260	4	0.025	0.10	

1. Арматура класса A-III по ГОСТ 5781-82.
2. Арматура класса Bp-I по ГОСТ 6727-80.

Нач. отд.	Волынский	
Н. контр.	Егоров	
Гл. конст.	Шац	
ГИП	Николаева	
ГИП	Конвалова	
Проверил	Луговая	
Разраб.	Разлова	

1.090.1-1/88.2-3-К48

Каркасы плоские КР-48, КР-49

Стадия	Лист	Листов
Р		1

ЦНИИЭП торгово-бытовых зданий и туристских комплексов

Инв. № подл. | Подпись и дата | Взам. инв. №

23781 54

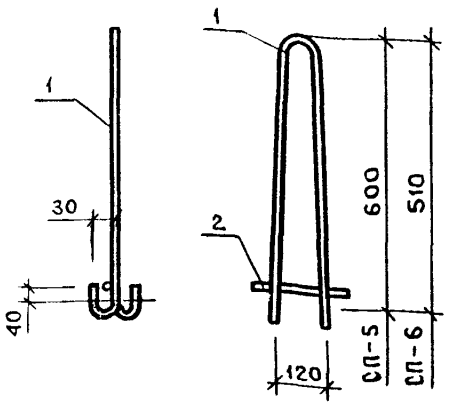

Марка изделия	Поз.	Марка арматурного изделия	Кол	Масса, кг		Обозначение документа
				1 шт.	всех	
СП-5	1	ОС-3	1	1.36	1.36	К55
	2	Ф8 А III ; L=160	1	0.06	0.06	Б.Ч.
				Итого:	1.42	
СП-6	1	ОС-4	1	0.83	0.83	К55
	2	Ф8 А III ; L=160	1	0.06	0.06	Б.Ч.
				Итого:	0.89	

Арматура класса А-III по ГОСТ 5781-82.

Нач отд	Волынский	
Н контр	Егоров	
Гл конст	Шац	
ГИП	Николаева	
ГИП	Коновалова	
Провер	Луговая	
Разраб	Берлова	

1.090.1-1/88.2-3-К49

Петля строповочная СП-5, СП-6

Стадия	Лист	Листов
Р		1

ЦНИИЭП торгово-бытовых зданий и туристских комплексов

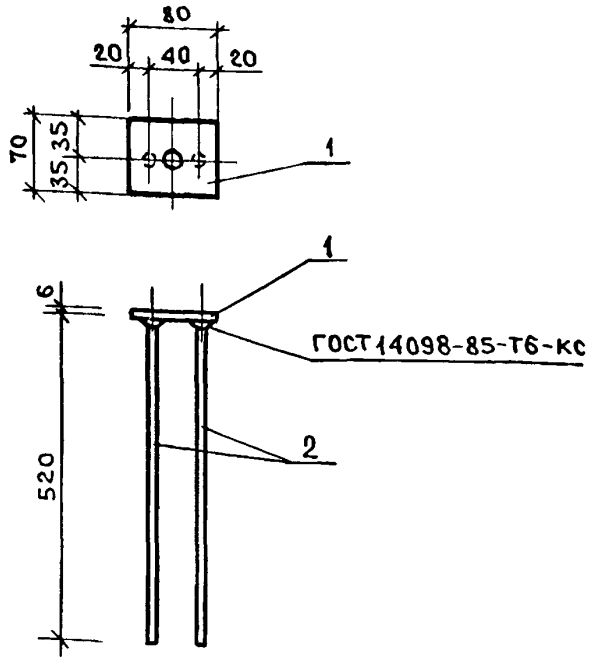

Марка изделия	Поз.	Марка арматурного изделия	Кол.	Масса, кг		Обозначение документа
				1 шт.	Всего	
МН-3	1	−80×70	1	0.26	0.26	К 54
	2	Ф8 АIII ; ∠=520	2	0.20	0.40	Б. Ч.
				Итого:	0.66	

1. Арматура класса А-III по ГОСТ 5781-82.
2. Прокат по ГОСТ 103-76.

Нач. отд.	Волынский	
Н. контр.	Егоров	
Гл. конст.	Шац	
ГИП	Николаева	
ГИП	Коновалова	
Провер.	Луговая	
Разраб.	Берлова	

1.090.1-1/88.2-3-К50

Изделие закладное МН-3

Стадия	Лист	Листов
Р		1

ЦНИИЭП торгово-бытовых зданий и туристских комплексов

Инв. № подл. | Подпись и дата | Взам. инв. №

23781 56

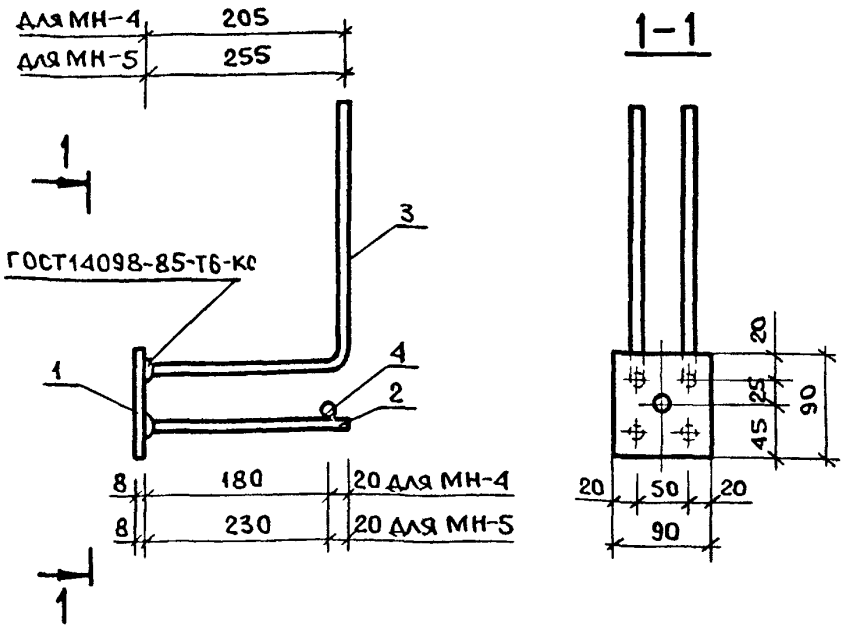

Марка изделия	Поз.	Марка арматурного изделия	Кол	Масса, кг		Обозначение документа
				1 шт.	всех	
МН-4	1	-90×90; δ=8	1	0.51	0.51	К52
	2	ф10 AIII; L=200	2	0.12	0.24	Б.Ч.
	3	ОС-1	2	0.40	0.80	К53
	4	ф6 AIII; L=90	1	0.02	0.02	Б.Ч.
				Итого:	1.57	
МН-5	1	-90×90; δ=8	1	0.51	0.51	К52
	2	ф10 AIII; L=250	2	0.16	0.32	Б.Ч.
	3	ОС-2	2	0.40	0.80	К53
	4	ф6 AIII; L=90	1	0.02	0.02	Б.Ч.
				Итого:	1.65	

1. Арматура класса A-III по ГОСТ 5781-82.
2. Прокат по ГОСТ 103-76.

Нач.отд	Волынский	
Н.контр	Егоров	
Гл.конст	Шац	
ГИП	Николаева	
ГИП	Коновалова	
Провер	Луговая	
Разраб	Берлова	

1.090.1-1/88.2-3-К51

Изделия закладные МН-4, МН-5

Стадия	Лист	Листов
Р		1

ЦНИИЭП торгово-бытовых зданий и туристских комплексов

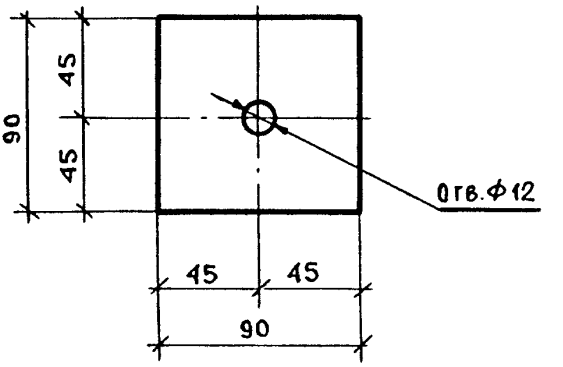

Сечение, мм	Длина, мм	Масса, кг
−8×90	90	0.51

Прокат по ГОСТ 103-76.

Нач.отд	Волынский		
Н.контр.	Егоров		
Гл.конст	Шац		
ГИП	Николаева		
ГИП	Коновалова		
Провер.	Луговая		
Разраб	Берлова		

1.090.1-1/88.2-3-К52

Пластина 90×90

Стадия	Лист	Листов
Р		1

ЦНИИЭП торгово-бытовых зданий и туристских комплексов

Инв.№ подл. | Подпись и дата | Взам.инв.№

23781 58

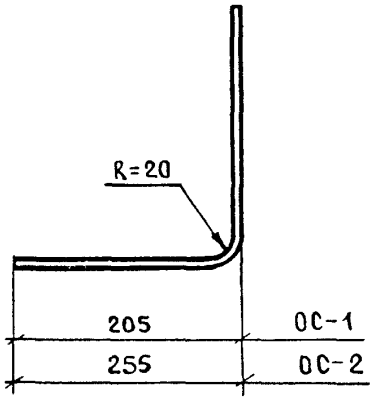

Марка изделия	Сечение, мм	Длина, мм	Масса, кг
ОС-1	Ф10АIII	650	0.40
ОС-2	Ф10АIII	650	0.40

Арматура класса А-III по ГОСТ5781-82.

Нач отд	Волынский		1.090.1-1/88.2-3-К53	
Н контр	Егоров			
Гл конс	Шац		Стержни отдельные ОС-1, ОС-2	Стадия: Р; Лист; Листов: 1
Гип	Николаева			
Гип	Коновалова			
Провер	Луговая			ЦНИИЭП
Разраб	Орлова			

Взам инв. № | Подпись и дата | Инв. № подл.

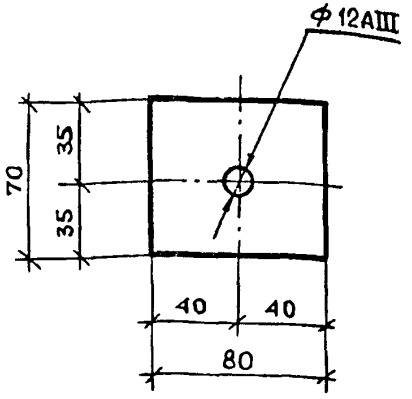

Сечение мм	Длина, мм	Масса, кг
−6×70	80	0.26

Прокат по ГОСТ 103-76.

Нач отд	Волынский		1.090.1-1/88.2-3-к54
Н контр	Егоров		
Гл конс	Шац		Пластина 70×80
Гл	Николаева		
Гл	Коновалова		
	Ковая		
	Егорова		

Стадия	Лист	Листов
Р		1

ЦНИИЭП торгово-бытовых зданий и гигиенических комплексов

Взам инв. №

Подпись и дата

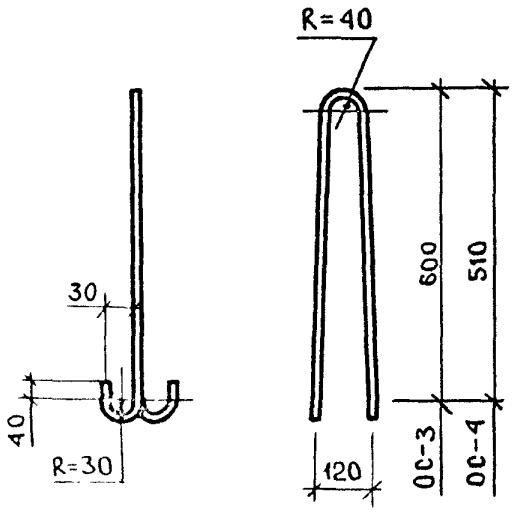

Марка изделия	Сеченце мм	Длина мм	Масса кг
ОС-3	Ф12 А I	1530	1.36
ОС-4	Ф10 А I	1350	0.83

Арматура класса А-I по ГОСТ5781-82.

Нач.отд	Волынский		1.090.1-1/88.2-3-К55
Н.контр	Егоров		
Гл.конст	Шац		
Гип	Коновалова		Стержни отдельные ОС-3, ОС-4
Провер	Луговая		Стадия: Р; Лист; Листов: 1
Разраб	Орлова		ЦНИИЭП торгово-бытовых зданий и туристских комплексов

gost.e-ecolog.ru