ТИПОВЫЕ СТРОИТЕЛЬНЫЕ КОНСТРУКЦИИ, ИЗДЕЛИЯ И УЗЛЫ

СЕРИЯ 1.090.1-1/88

СБОРНЫЕ ЖЕЛЕЗОБЕТОННЫЕ КОНСТРУКЦИИ МЕЖВИДОВОГО ПРИМЕНЕНИЯ ДЛЯ КРУПНОПАНЕЛЬНЫХ ОБЩЕСТВЕННЫХ ЗДАНИЙ И ВСПОМОГАТЕЛЬНЫХ ЗДАНИЙ ПРОМЫШЛЕННЫХ ПРЕДПРИЯТИЙ С ВЫСОТОЙ ЭТАЖА 3,3 М

ВЫПУСК 2-2

ПАНЕЛИ НАРУЖНЫХ СТЕН ОДНОСЛОЙНЫЕ ПРОСТРАНСТВЕННЫЕ КАРКАСЫ

РАБОЧИЕ ЧЕРТЕЖИ

23780
ЦЕНА 7-22

gost.e-ecolog.ru

ТИПОВЫЕ СТРОИТЕЛЬНЫЕ КОНСТРУКЦИИ, ИЗДЕЛИЯ И УЗЛЫ

СЕРИЯ 1.090.1-1/88

СБОРНЫЕ ЖЕЛЕЗОБЕТОННЫЕ КОНСТРУКЦИИ МЕЖВИДОВОГО ПРИМЕНЕНИЯ ДЛЯ КРУПНОПАНЕЛЬНЫХ ОБЩЕСТВЕННЫХ ЗДАНИЙ И ВСПОМОГАТЕЛЬНЫХ ЗДАНИЙ ПРОМЫШЛЕННЫХ ПРЕДПРИЯТИЙ С ВЫСОТОЙ ЭТАЖА 3,3 М

ВЫПУСК 2-2

ПАНЕЛИ НАРУЖНЫХ СТЕН ОДНОСЛОЙНЫЕ. ПРОСТРАНСТВЕННЫЕ КАРКАСЫ.

РАБОЧИЕ ЧЕРТЕЖИ

РАЗРАБОТАНЫ
ЦНИИЗП ТОРГОВО-БЫТОВЫХ ЗДАНИЙ И ТУРИСТСКИХ КОМПЛЕКСОВ

ДИРЕКТОР ИНСТИТУТА — В.И.ЛЕПСКИЙ
НАЧАЛЬНИК ОТДЕЛА — Б.Н.ВОЛЫНСКИЙ
ГЛАВНЫЙ ИНЖЕНЕР ПРОЕКТА — С.Б.ШАЦ
ГЛАВНЫЙ ТЕХНОЛОГ — Г.А.ХАЦ

УТВЕРЖДЕНЫ
ГОССТРОЕМ СССР
ПРОТОКОЛ ОТ 28.03.89 N АЧ-14
ВВЕДЕНЫ В ДЕЙСТВИЕ С 01.10.89

© ЦИТП Госстроя СССР, 1989

Обозначение документа	Наименование	Кол.
1.090.1-1/88.2-2-ТТ	Технические требования	4
К1	Пространственные каркасы	
	2КП0 30.3,5 ; 2КП0 30.4,0	6
К2	Пространственные каркасы	
	3КП0 30.3,5 ; 3КП0 30.4,0	8
К3	Пространственные каркасы	
	7КП0 30.3,5 ; 7КП0 30.4,0	10
К4	Пространственные каркасы	
	8КП0 30.3,5 ; 8КП0 30.4,0	12
К5	Пространственные каркасы	
	9КП0 30.3,5 ; 9КП0 30.4,0	14
К6	Пространственные каркасы	
	10КП0 30.3,5 ; 10КП0 30.4,0	16
К7	Пространственные каркасы	
	2КП0 28.3,5 ; 2КП0 28.4,0	18
К8	Пространственные каркасы	
	3КП0 29.3,5 ; 3КП0 29.4,0	20
К9	Пространственные каркасы	
	4КП0 29.3,5 ; 4КП0 29.4,0	22
К10	Пространственные каркасы	
	2КП0 60.3,5 ; 2КП0 60.4,0	24
К11	Пространственные каркасы	
	КПЛ 30.3,5 ; КПЛ 30.4,0	26
К12	Пространственные каркасы	
	КПЛ 28.3,5 ; КПЛ 28.4,0	28

Обозначение документа	Наименование	Стр.
1.090.1-1/88.2-2-К13	Пространственные каркасы	
	1КПЛ 29.3,5 ; 1КПЛ 29.4,0	30
К14	Пространственные каркасы	
	2КПЛ 29.3,5 ; 2КПЛ 29.4,0	32
К15	Пространственные каркасы	
	3КПД 30.3,5 ; 3КПД 30.4,0	34
К16	Пространственные каркасы	
	4КПД 30.3,5 ; 4КПД 30.4,0	36
К17	Пространственные каркасы	
	5КПД 29.3,5 ; 5КПД 29.4,0	38
К18	Пространственные каркасы	
	6КПД 30.3,5 ; 6КПД 30.4,0	40
К19	Пространственные каркасы	
	1КПД 28.3,5 ; 1КПД 28.4,0	42
К20	Пространственные каркасы	
	1КПД 29.3,5 ; 1КПД 29.4,0	44
К21	Пространственные каркасы	
	2КПД 29.3,5 ; 2КПД 29.4,0	46
К22	Пространственные каркасы	
	КП 30.3,5 ; КП 30.4,0	48
К23	Пространственные каркасы	
	КП 18.3,5 ; КП 18.4,0	49

Нач.отд.	Вольчский		1.090.1-1/88.2-2
Гл.констр.	Шац		
Гип	Николаева		Содержание
Гип	Коновалова		
Провер			
Разраб			

Стадия	Лист	Листов
Р	1	2

ЦНИИЭП торгово-бытовых зданий, типовых конструкций

Формат А3

Обозначение документа	Наименование	Стр.
1.090.1-1/88.2-2-К24	Пространственные каркасы	
	КП12.3,5 ; ПК12.4,0	50
К25	Пространственные каркасы	
	КП30.16.3,5 ; КП30.16.4,0	51
К26	Пространственные каркасы	
	1КП33.3,5 ; 1КП33.4,0	52
К27	Пространственные каркасы	
	2КП33.3,5 ; 2КП33.4,0	53
К28	Пространственные каркасы	
	1КП21.3,5 ; 1КП21.4,0	54
К29	Пространственные каркасы	
	2КП21.3,5 ; 2КП21.4,0	55
К30	Пространственные каркасы	
	1КП15.3,5 ; 2КП15.4,0	56
К31	Пространственные каркасы	
	2КП15.3,5 ; 2КП15.4,0	57
К32	Пространственные каркасы	
	1КП14.3,5 ; 1КП14.4,0	58
К33	Пространственные каркасы	
	2КП14.3,5 ; 2КП14.4,0	59
К34	Пространственные каркасы	
	1КП29.3,5 ; 1КП29.4,0	60
К35	Пространственные каркасы	
	2КП29.3,5 ; 2КП29.4,0	61
К36	Пространственные каркасы	
	1КП17.3,5 ; 1КП17.4,0	62
К37	Пространственные каркасы	
	2КП17.3,5 ; 2КП17.4,0	63
К38	Пространственные каркасы	
	1КП11.3,5 ; 1КП11.4,0	64
К39	Пространственные каркасы	
	2КП11.3,5 ; 2КП11.4,0	65
К40	Пространственные каркасы	
	КП28.3,5 ; КП28.4,0	66
К41	Пространственные каркасы	

Обозначение документа	Наименование	Стр.
1.090.1-1/88.2-2-К41	КП28.16.3,5 ; КП28.16.4,0	67
К42	Пространственные каркасы	
	1КП29.16.3,5 ; 1КП29.16.4,0	68
К43	Пространственные каркасы	
	2КП29.16.3,5 ; 2КП29.16.4,0	69
К44	Пространственные каркасы	
	перемычек КПП-1÷КПП-4	70
К45	Пространственные каркасы	
	перемычек КПП-5, КПП-6	71
К46	Пространственные каркасы	
	перемычек КПП-7, КПП-8	72
К47	Пространственные каркасы	
	перемычек КПП-9Т, КПП-10Т	73
К48	Пространственные каркасы	
	перемычек КПП-9Н, КПП-10Н	74
К49	Пространственные каркасы	
	КПП60.10.2,4 ; КПП60.10.2,9	75
К50	Пространственные каркасы	
	КПП30.10.2,4 ; КПП30.10.2,9	76
К51	Пространственные каркасы	
	КПП27.10.2,4 ; КПП27.10.2,9	77
К52	Пространственные каркасы	
	КПП18.10.2,4 ; КПП18.10.2,9	78
К53	Пространственные каркасы	
	КПП12.10.2,4 ; КПП12.10.2,9	79
К54	Пространственные каркасы	
	КПП33.10.2,4 ; КПП33.10.2,9	80
К55	Пространственные каркасы	
	КПП21.10.2,4 ; КПП21.10.2,9	81
К56	Пространственные каркасы	
	КПП15.10.2,4 ; КПП15.10.2,9	82
К57	Узлы	83

Взамин

Подпись и дата

Инв. подл.

I. Общая часть.

Выпуск 2-2 "Панели наружных стен однослойные. Пространственные каркасы" входит в состав серии I.090.I-I/88 "Сборные железобетонные изделия межвидового применения для крупнопанельных общественных зданий и вспомогательных зданий промышленных предприятий с высотой этажа 3,3м".

Выпуск содержит:

- технические требования;
- спецификации и сборочные чертежи пространственных каркасов;
- арматурные узлы.

Настоящий выпуск следует рассматривать совместно с выпуском 2-3 "Панели наружных стен однослойные. Арматурные и закладные изделия".

Пространственные каркасы состоят из следующих сборочных единиц:

КШ - пространственный каркас перемычки для панелей с проемами, состоящий из плоских каркасов и гнутой сетки.

КР - плоские каркасы вертикальные и горизонтальные, устанавливаемые по торцам панелей и проемов.

С - сетки, устанавливаемые у торцов панелей и в углах проемов.

МН - изделия закладные, устанавливаемые по верхнему горизонтальному торцу панели.

АН - петлевые выпуски (анкеры), устанавливаемые по боковым вертикальным торцам панели.

СП - строповочные петли и отдельные стержни.

Арматурная сталь для плоских каркасов, сеток закладных изделий и отдельных стержней принята класса А-III по ГОСТ 5781-82 и Вр-I по ГОСТ 6727-80; для петлевых выпусков и строповочных петель - класса А-I по ГОСТ 5781-82. Для пластин закладных деталей принята полосовая сталь. по ГОСТ 103-76. Марка стали для пластин закладных изделий должна назначаться в конкретном проекте в соответствии с приложением 2 (п.1а) СНиП 2.03.01-84 в зависимости от температуры наружного воздуха.

2. Изготовление пространственных каркасов.

Сборка пространственного каркаса панели выполняется из вертикальных и горизонтальных плоских каркасов. Все пересечения вертикальных и горизонтальных каркасов друг с другом должны быть сварены контактной точечной сваркой. Боковые гнутые сетки, устанавливаемые у вертикалых торцов панели привариваются при помощи контактной точечной сварки к первому вертикальному каркасу панели в двух, трех местах по высоте панели, либо вяжутся к вертикальному каркасу вязальной проволокой.

Особое внимание следует обратить на сборку пространственного каркаса перемычки (см. К 4 4...К 4 8).

При сборке пространственного каркаса перемычки перекрестные соединения стержней в точках, обозначенных на сечении 2-2 знаком Х следует осуществлять контактной точечной сваркой в каждом пересечении, крепление сетки "поз.5,4" к плоским каркасам в остальных точках допускается осуществлять привязкой вязальной проволокой или контактной сваркой в нескольких местах по длине для обеспечения проектного положения.

НАЧ.ОТД.	ВОЛЬНСКИЙ		I.090.I-I/88. 2-2-ТТ		
Н.КОНТР.	ЕГОРОВ				
ГЛ.КОНСТ	ШАЦ		Технические требования	СТАДИЯ	ЛИСТ	ЛИСТОВ
ГИП	НИКОЛАЕВА			Р	I	2
ГИП	КОНОВАЛОВА			ЦНИИЭП торгово-бытовых зданий туристских комплексов		

Строповочные петли, петлевые выпуски и закладные изделия крепятся к каркасу вязальной проволокой без установки их в проектное положение.

Плоские сварные арматурные изделия должны удовлетворять требованиям ГОСТ 10922-75 "Арматурные изделия и закладные детали сварные для железобетонных конструкций". Все сварные соединения следует выполнять в соответствии с ГОСТ 14098-85 "Соединения сварные арматуры и закладных изделий железобетонных конструкций".

3. Маркировка пространственных каркасов.

Марки пространственных каркасов имеют буквенно-цифровое обозначение.

Первая цифра означает:

- в каркасах с проемами - отличие в размерах или расположении проема;

- в каркасах без проемов - отличие в конструкции торца или его расположении (зеркальность).

Группа букв означает:

КПО - каркас пространственный для панелей ПСО с оконным проемом.

КПЛ - каркас пространственный для панелей ПСЛ для лестничных клеток.

КПД - каркас пространственный для панелей ПСД с дверным проемом.

КП - каркас пространственный для панелей ПС глухих.

КПП - каркас пространственный для панелей ПСП - парапетных.

Вторая группа цифр обозначает габариты панели - длину и ширину в дециметрах.

В парапетных панелях и в глухих панелях высотой 1625 мм в группу цифр входит также высота панели в дециметрах.

Пример: 2КПО 30.3,5 - каркас пространственный для панели с проемом 2110х1810, шириной 3,0 м, толщиной - 350 мм.

КПП 21.10.2,9 - каркас пространственный для парапетной панели длиной 2100 мм, высотой 100мм, толщиной 290 мм.

В выпуск включены пространственные каркасы перемычек панелей с оконным проемом с КПП1 ... КПП9.

Наличие последней буквы "Т" или "Н" в марке пространственного каркаса перемычки отражает их зеркальное отличие.

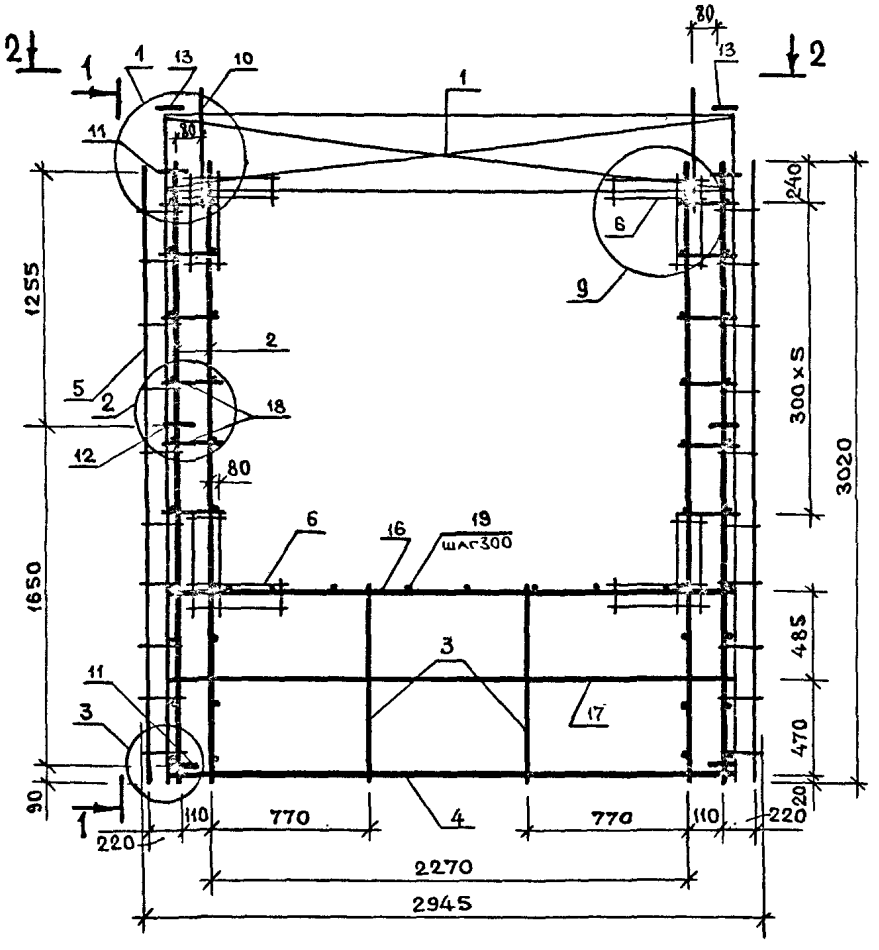

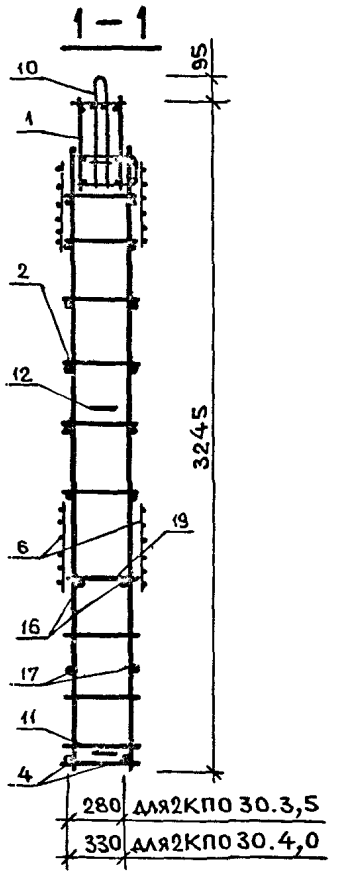

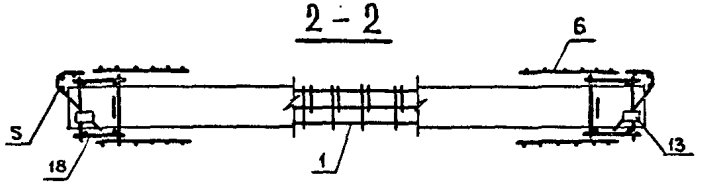

Узлы смотри К57.

Нач.отд.	Волынский			1.090.1-1/88 . 2-2-К1		
Н.контр.	Егоров					
Гл.кон.от.	Шац			Пространственные каркасы 2КП030.3,5; 2КП030.4,0	Стадия	Лист	Листов
ГИП	Николаева				Р	1	2
ГИП	Коновалова				ЦНИИЭП торгово-бытовых зданий и туристских комплексов		
Провер.	Луговая						
Разраб.	Хорошилова						

Инв.№подл. | Подпись и дата | Взам.инв.№

МАРКА ПРОСТРАНСТВЕННОГО КАРКАСА	ПОЗ.	МАРКА АРМАТУРНОГО ИЗДЕЛИЯ	КОЛ.	МАССА КГ		ОБОЗНАЧЕНИЕ ДОКУМЕНТА
				1 ШТ	ВСЕГО	
2КП030.3,5	1	КПП-1	1	13.02	13.02	К44
	2	КР-1	4	2.83	11.32	К1
	3	КР-3	2	0.96	1.93	К2
	4	КР-13	1	2.40	2.40	К7
	5	С-1	2	3.07	6.14	К26
	6	С-7	8	0.36	2.88	К29
	10	СП-2	2	2.08	4.16	К43
	11	АН-1	4	1.08	4.33	К44
	12	АН-2	2	0.84	1.68	К44
	13	МН-1	2	0.77	1.53	К45
	16	ф8AIII L= 2530	2	1.00	2.00	Б.Ч.
	17	ф5ВРI L= 2530	2	0.35	0.70	Б.Ч.
	18	ф5ВРI L= 150	24	0.02	0.50	Б.Ч.
	19	ф5ВРI L= 320	8	0.04	0.36	Б.Ч.
	ИТОГО:				53.13	

МАРКА ПРОСТРАНСТВЕННОГО КАРКАСА	ПОЗ.	МАРКА АРМАТУРНОГО ИЗДЕЛИЯ	КОЛ.	МАССА КГ		ОБОЗНАЧЕНИЕ ДОКУМЕНТА
				1 ШТ	ВСЕГО	
2КП030.4,0	1	КПП-2	1	13.35	13.35	К44
	2	КР-2	4	2.90	11.60	К1
	3	КР-4	2	0.99	1.98	К2
	4	КР-14	1	2.46	2.46	К7
	5	С-2	2	3.11	6.23	К26
	6	С-7	8	0.36	2.88	К29
	10	СП-2	2	2.08	4.16	К43
	11	АН-1	4	1.08	4.33	К44
	12	АН-2	2	0.84	1.68	К44
	13	МН-1	2	0.77	1.53	К45
	16	ф8AIII L= 2530	2	1.00	2.00	Б.Ч.
	17	ф5ВРI L= 2530	2	0.35	0.70	Б.Ч.
	18	ф5ВРI L= 150	24	0.02	0.50	Б.Ч.
	19	ф5ВРI L= 370	8	0.05	0.41	Б.Ч.
	ИТОГО:				54.00	

1. В ТАБЛИЦЕ ПРИВЕДЕНО ОБОЗНАЧЕНИЕ ДОКУМЕНТА АРМАТУРНЫХ ИЗДЕЛИЙ ПО ВЫПУСКУ 1.090.1-1/88.2-3
2. АРМАТУРА КЛАССА AIII ПО ГОСТ 5781-82
3. АРМАТУРА КЛАССА ВРI ПО ГОСТ 6727-80

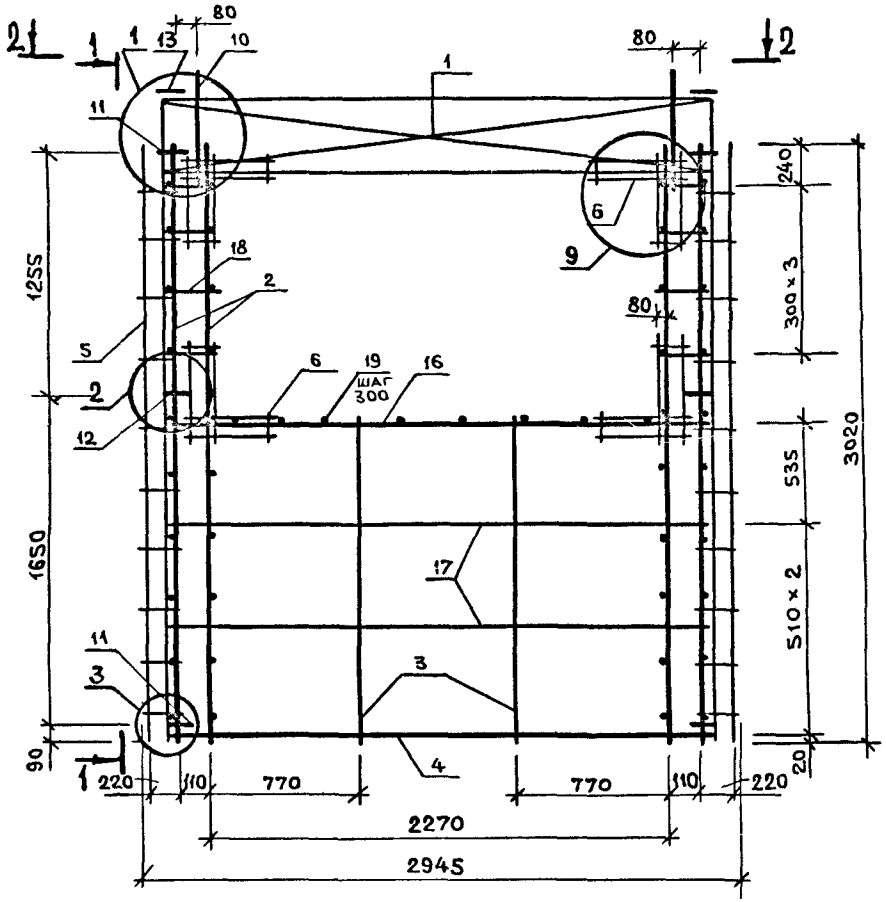

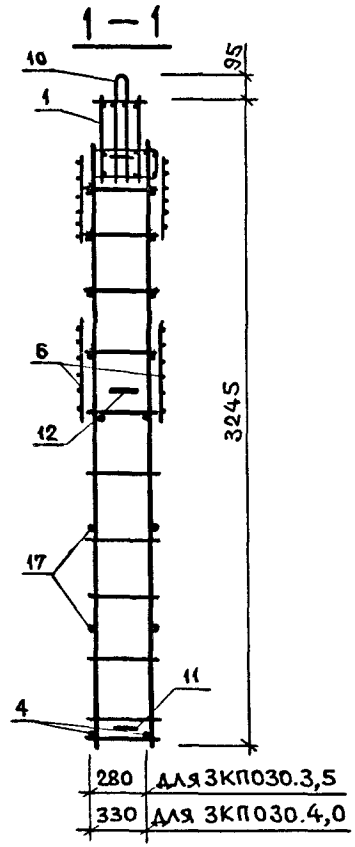

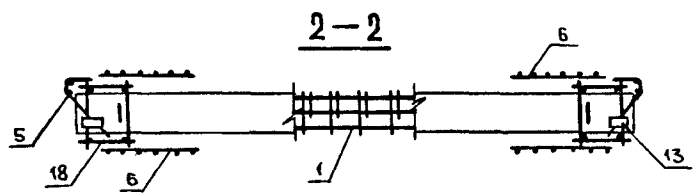

Узлы смотри К57.

Нач.отд.	Волынский		
Н.контр.	Егоров		
Гл.конст	Шац		
ГИП	Николаева		
ГИП	Коновалова		
Провер.	Луговая		
Разраб.	Хорошилова		

1.090.1-1/88.2-2-К2

Пространственные каркасы 3КП030.3,5; 3КП030.4,0

Стадия	Лист	Листов
Р	1	2

ЦНИИЭП торгово-бытовых зданий и туристских комплексов

Инв.№ подл. | Подпись и дата | Взам. инв. №

23788 9

ТБЗТК	СП	СТ.ИНЖ	БУРЛАКОВА

МАРКА ПРОСТРАНСТВЕННОГО КАРКАСА	ПОЗ.	МАРКА АРМАТУРНОГО ИЗДЕЛИЯ	КОЛ.	МАССА КГ		ОБОЗНАЧЕНИЕ ДОКУМЕНТА
				1 ШТ	ВСЕГО	
3КП0 30.3,5	1	КПП-1	1	13.02	13.02	К44
	2	КР-1	4	2.83	11.32	К1
	3	КР-5	2	1.52	3.04	К3
	4	КР-13	1	2.40	2.40	К7
	5	С-1	2	3.07	6.14	К26
	6	С-7	8	0.36	2.88	К29
	10	СП-3	2	3.03	6.06	К43
	11	АН-1	4	1.08	4.33	К44
	12	АН-2	2	0.84	1.68	К44
	13	МН-1	2	0.77	1.53	К45
	16	Ø8AIII L=.2530	2	1.00	2.00	Б.Ч.
	17	Ø5BPI L= 2530	4	0.35	1.41	Б.Ч.
	18	Ø5BPI L= 150	16	0.02	0.33	Б.Ч.
	19	Ø5BPI L= 320	8	0.04	0.36	Б.Ч.
	ИТОГО: 56.69					

МАРКА ПРОСТРАНСТВЕННОГО КАРКАСА	ПОЗ.	МАРКА АРМАТУРНОГО ИЗДЕЛИЯ	КОЛ.	МАССА КГ		ОБОЗНАЧЕНИЕ ДОКУМЕНТА
				1 ШТ	ВСЕГО	
3КП0.30.4,0	1	КПП-2	1	13.35	13.35	К44
	2	КР-2	4	2.90	11.60	К1
	3	КР-6	2	1.56	3.12	К3
	4	КР-14	1	2.46	2.46	К7
	5	С-2	2	3.11	6.23	К26
	6	С-7	8	0.36	2.88	К29
	10	СП-3	2	3.03	6.06	К43
	11	АН-1	4	1.08	4.33	К44
	12	АН-2	2	0.84	1.68	К44
	13	МН-1	2	0.77	1.53	К45
	16	Ø8AIII L= 2530	2	1.00	2.00	Б.Ч.
	17	Ø5BPI L= 2530	4	0.35	1.41	Б.Ч.
	18	Ø5BPI L= 150	16	0.02	0.33	Б.Ч.
	19	Ø5BPI L= 370	8	0.05	0.41	Б.Ч.
	ИТОГО: 57.39					

1. В ТАБЛИЦЕ ПРИВЕДЕНО ОБОЗНАЧЕНИЕ ДОКУМЕНТА АРМАТУРНЫХ ИЗДЕЛИЙ ПО ВЫПУСКУ 1.090.1-1/88.2-3
2. АРМАТУРА КЛАССА AIII ПО ГОСТ 5781-82
3. АРМАТУРА КЛАССА BP I ПО ГОСТ 6727-80

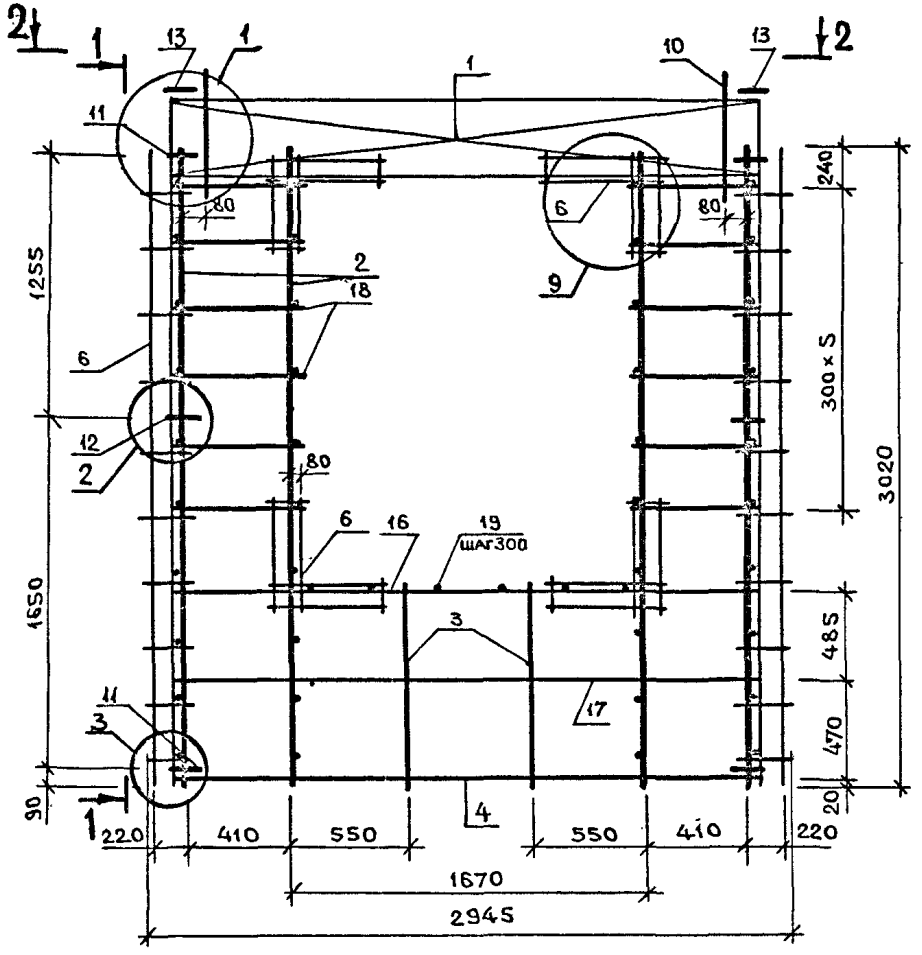

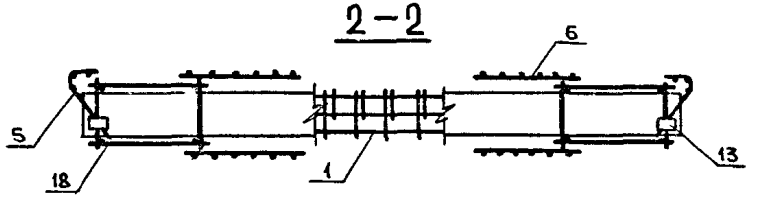

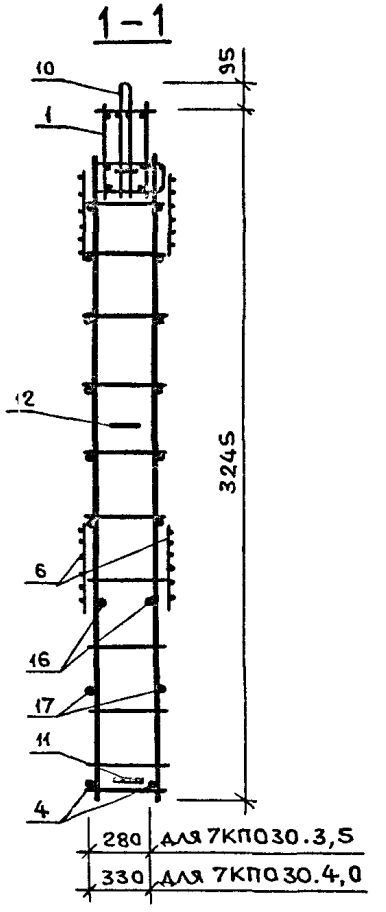

Узлы смотри К57.

Инв.№подл.	Подпись и дата	Взам.инв.№

Нач.отд.	Волынский	
Н.контр.	Егоров	
Гл.конст.	Шац	
ГИП	Николаева	
ГИП	Коновалова	
Провер.	Луговая	
Разраб.	Хорошилова	

1.090.1-1/88.2-2-К3

Пространственные каркасы 7КП030.3,5; 7КП030.4,0

Стадия	Лист	Листов
Р	1	2

ЦНИИЭП торгово-бытовых зданий и туристских комплексов

ТБЗТК | СП | СТ.ИНЖ | БУРЛАКОВА

МАРКА ПРОСТРАНСТВЕННОГО КАРКАСА	ПОЗ.	МАРКА АРМАТУРНОГО ИЗДЕЛИЯ	КОЛ.	МАССА КГ		ОБОЗНАЧЕНИЕ ДОКУМЕНТА
				1 ШТ	ВСЕГО	
7КП0 30.3,5	1	КПП-3	1	12.10	12.10	К44
	2	КР-1	4	2.83	11.32	К1
	3	КР-3	2	0.96	1.93	К2
	4	КР-13	1	2.40	2.40	К7
	5	С-1	2	3.07	6.14	К26
	6	С-7	8	0.36	2.88	К29
	10	СП-2	2	2.08	4.16	К43
	11	АН-1	4	1.08	4.33	К44
	12	АН-2	2	0.84	1.68	К44
	13	МН-1	2	0.77	1.53	К45
	16	Ф8АIII L= 2530	2	1.00	2.00	Б.Ч.
	17	Ф5ВРI L= 2530	2	0.35	0.70	Б.Ч.
	18	Ф5ВРI L= 450	24	0.06	1.50	Б.Ч.
	19	Ф5ВРI L= 320	6	0.04	0.27	Б.Ч.
		ИТОГО:			53.14	

МАРКА ПРОСТРАНСТВЕННОГО КАРКАСА	ПОЗ.	МАРКА АРМАТУРНОГО ИЗДЕЛИЯ	КОЛ.	МАССА КГ		ОБОЗНАЧЕНИЕ ДОКУМЕНТА
				1 ШТ	ВСЕГО	
7КП0 30.4,0	1	КПП-4	1	12.45	12.45	К44
	2	КР-2	4	2.90	11.60	К1
	3	КР-4	2	0.99	1.98	К2
	4	КР-14	1	2.46	2.46	К7
	5	С-2	2	3.11	6.23	К26
	6	С-7	8	0.36	2.88	К29
	10	СП-3	2	3.03	6.06	К43
	11	АН-1	4	1.08	4.33	К44
	12	АН-2	2	0.84	1.68	К44
	13	МН-1	2	0.77	1.53	К45
	16	Ф8АIII L= 2530	2	1.00	2.00	Б.Ч.
	17	Ф5ВРI L= 2530	2	0.35	0.70	Б.Ч.
	18	Ф5ВРI L= 450	24	0.06	1.50	Б.Ч.
	19	Ф5ВРI L= 370	6	0.05	0.31	Б.Ч.
		ИТОГО:			55.70	

1. В ТАБЛИЦЕ ПРИВЕДЕНО ОБОЗНАЧЕНИЕ ДОКУМЕНТА АРМАТУРНЫХ ИЗДЕЛИЙ ПО ВЫПУСКУ 1.090.1-1/88.2-3
2. АРМАТУРА КЛАССА АIII ПО ГОСТ 5781-82
3. АРМАТУРА КЛАССА ВРI ПО ГОСТ 6727-80

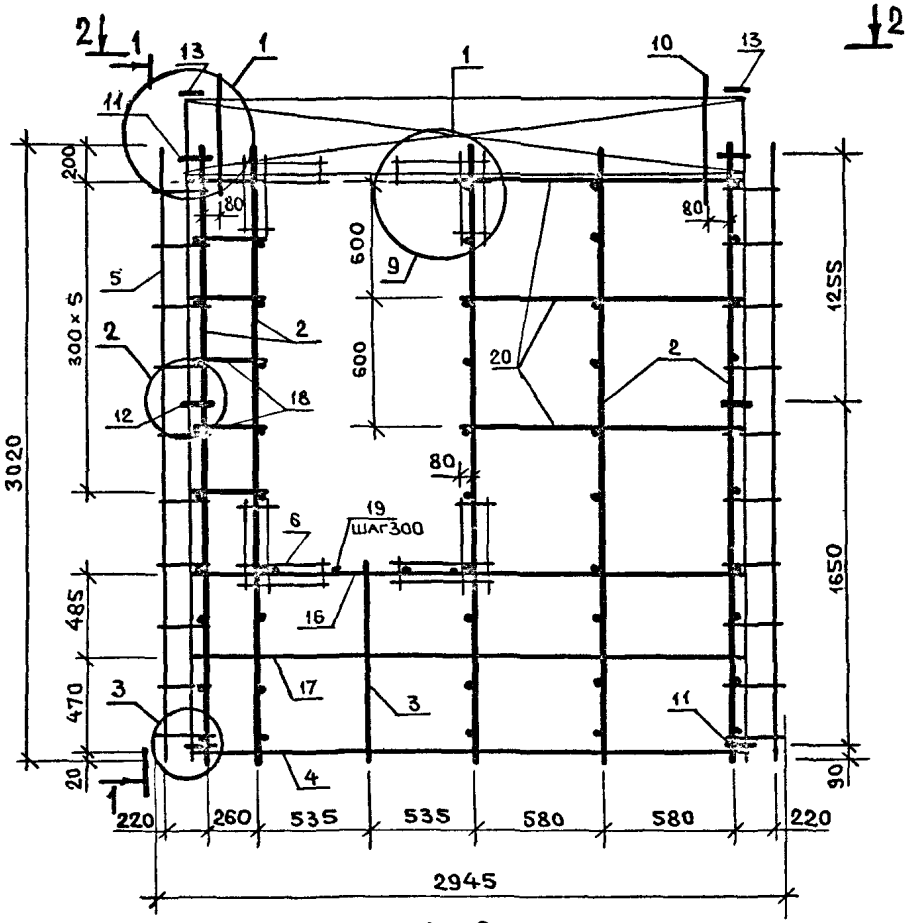

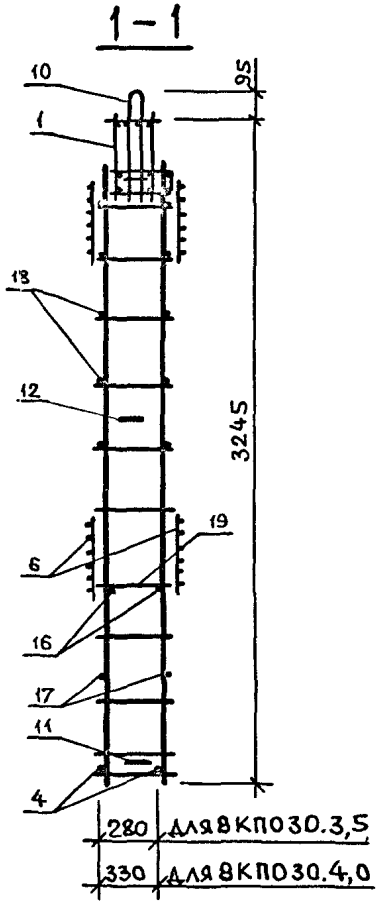

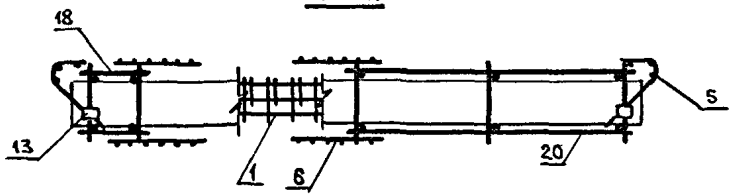

Узлы смотри К57.

Нач.отд	Волынский		1.090.1-1/88. 2-2-К4
Н.контр.	Егоров		
Гл.конст	Щац		Пространственные каркасы 8КП030.3,5; 8КП030.4,0
ГИП	Николаева		Стадия: Р; Лист: 1; Листов: 2
ГИП	Коновалова		ЦНИИЭП торгово-бытовых зданий и туристских комплексов
Провер.	Луговая		
Разраб.	Хорошилова		

Инв.№ подл. | Подпись и дата | Взам.инв.№

ТБЗТК	СП	СТ.ИНЖ БУРЛАКОВА

МАРКА ПРОСТРАНСТВЕННОГО КАРКАСА	ПОЗ.	МАРКА АРМАТУРНОГО ИЗДЕЛИЯ	КОЛ.	МАССА КГ		ОБОЗНАЧЕНИЕ ДОКУМЕНТА
				1 ШТ	ВСЕГО	
8КП0 30.3,5	1	КПП-5	1	10.96	10.96	К45
	2	КР-1	5	2.83	14.16	К1
	3	КР-3	1	0.96	0.96	К2
	4	КР-13	1	2.40	2.40	К7
	5	С-1	2	3.07	6.14	К26
	6	С-7	8	0.36	2.88	К29
	10	СП-3	2	3.03	6.06	К43
	11	АН-1	4	1.08	4.33	К44
	12	АН-2	2	0.84	1.68	К44
	13	МН-1	2	0.77	1.53	К45
	16	Ф8АIII L= 2530	2	1.00	2.00	Б.Ч.
	17	Ф5ВРI L= 2530	2	0.35	0.70	Б.Ч.
	18	Ф5ВРI L= 300	12	0.04	0.50	Б.Ч.
	19	Ф5ВРI L= 320	4	0.04	0.18	Б.Ч.
	20	Ф5ВРI L= 1200	6	0.17	1.00	Б.Ч.
	ИТОГО: 55.69					

МАРКА ПРОСТРАНСТВЕННОГО КАРКАСА	ПОЗ.	МАРКА АРМАТУРНОГО ИЗДЕЛИЯ	КОЛ.	МАССА КГ		ОБОЗНАЧЕНИЕ ДОКУМЕНТА
				1 ШТ	ВСЕГО	
8КП0 30.4,0	1	КПП-6	1	11.32	11.32	К45
	2	КР-2	5	2.90	14.50	К1
	3	КР-4	1	0.99	0.99	К2
	4	КР-14	1	2.46	2.46	К7
	5	С-2	2	3.11	6.23	К26
	6	С-7	8	0.36	2.88	К29
	10	СП-3	2	3.03	6.06	К43
	11	АН-1	4	1.08	4.33	К44
	12	АН-2	2	0.84	1.68	К44
	13	МН-1	2	0.77	1.53	К45
	16	Ф8АIII L= 2530	2	1.00	2.00	Б.Ч.
	17	Ф5ВРI L= 2530	2	0.35	0.70	Б.Ч.
	18	Ф5ВРI L= 300	12	0.04	0.50	Б.Ч.
	19	Ф5ВРI L= 370	4	0.05	0.21	Б.Ч.
	20	Ф5ВРI L= 1200	6	0.17	1.00	Б.Ч.
	ИТОГО: 56.59					

1. В ТАБЛИЦЕ ПРИВЕДЕНО ОБОЗНАЧЕНИЕ ДОКУМЕНТА АРМАТУРНЫХ ИЗДЕЛИЙ ПО ВЫПУСКУ 1.090.1-1/88.2-3
2. АРМАТУРА КЛАССА AIII ПО ГОСТ 5781-82
3. АРМАТУРА КЛАССА BPI ПО ГОСТ 6727-80

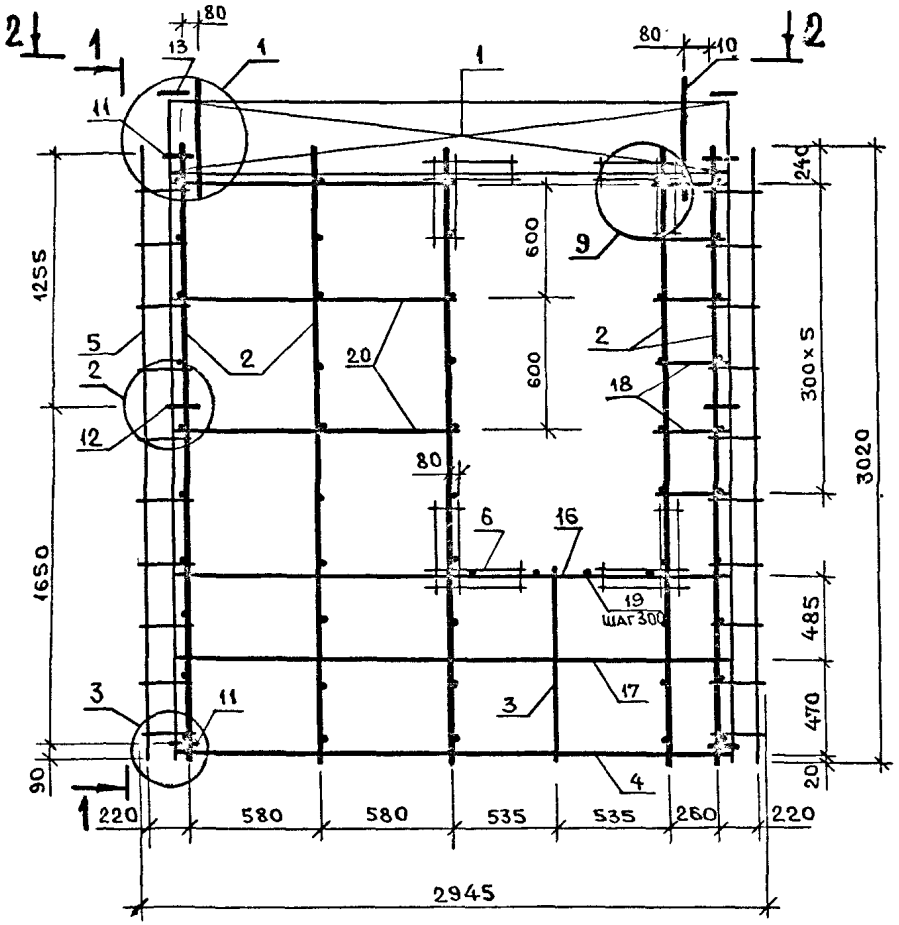

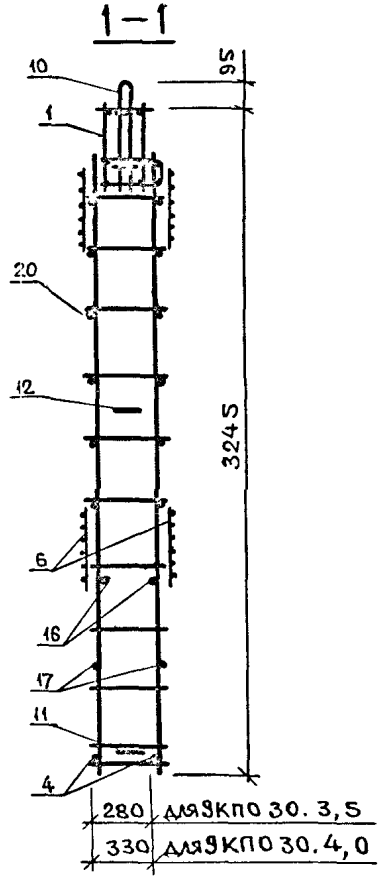

Узлы смотри К57.

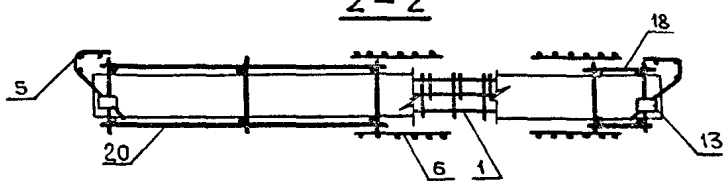

Нач.отд.	Вольинский		1.090.1-1/88.2-2-К5
Н.контр.	Егоров		
Гл.конст	Шац		Пространственные каркасы 9КП 30.3,5 ; 9КП 30.4,0
ГИП	Николаева		Стадия: Р; Лист: 1; Листов: 2
ГИП	Коновалова		ЦНИИЭП торгово-бытовых зданий и туристских комплексов
Провер.	Луговая		
Разраб.	Хорошилова		

Инв.№ подл. | Подпись и дата | Взам.инв.№

МАРКА ПРОСТРАНСТВЕННОГО КАРКАСА	ПОЗ.	МАРКА АРМАТУРНОГО ИЗДЕЛИЯ	КОЛ.	МАССА КГ		ОБОЗНАЧЕНИЕ ДОКУМЕНТА
				1 ШТ	ВСЕГО	
9КПО 30.3,5	1	КПП-5	1	10.96	10.96	К45
	2	КР-1	5	2.83	14.16	К1
	3	КР-3	1	0.96	0.96	К2
	4	КР-13	1	2.40	2.40	К7
	5	С-1	2	3.07	6.14	К26
	6	С-7	8	0.36	2.88	К29
	10	СП-3	2	3.03	6.06	К43
	11	АН-1	4	1.08	4.33	К44
	12	АН-2	2	0.84	1.68	К44
	13	МН-1	2	0.77	1.53	К45
	16	Ø8AIII L= 2530	2	1.00	2.00	Б.Ч.
	17	Ø5BPI L= 2530	2	0.35	0.70	Б.Ч.
	18	Ø5BPI L= 300	12	0.04	0.50	Б.Ч.
	19	Ø5BPI L= 320	4	0.04	0.18	Б.Ч.
	20	Ø5BPI L= 1200	6	0.17	1.00	Б.Ч.
		ИТОГО: 55.69				

МАРКА ПРОСТРАНСТВЕННОГО КАРКАСА	ПОЗ.	МАРКА АРМАТУРНОГО ИЗДЕЛИЯ	КОЛ.	МАССА КГ		ОБОЗНАЧЕНИЕ ДОКУМЕНТА
				1 ШТ	ВСЕГО	
9КПО 30.4,0	1	КПП-6	1	11.31	11.31	К45
	2	КР-2	5	2.90	14.50	К1
	3	КР-4	1	0.99	0.99	К2
	4	КР-14	1	2.46	2.46	К7
	5	С-2	2	3.11	6.23	К26
	6	С-7	8	0.36	2.88	К29
	10	СП-3	2	3.03	6.06	К43
	11	АН-1	4	1.08	4.33	К44
	12	АН-2	2	0.84	1.68	К44
	13	МН-1	2	0.77	1.53	К45
	16	Ø8AIII L= 2530	2	1.00	2.00	Б.Ч.
	17	Ø5BPI L= 2530	2	0.35	0.70	Б.Ч.
	18	Ø5BPI L= 300	12	0.04	0.50	Б.Ч.
	19	Ø5BPI L= 370	4	0.05	0.21	Б.Ч.
	20	Ø5BPI L= 1200	6	0.17	1.00	Б.Ч.
		ИТОГО: 56.59				

1. В ТАБЛИЦЕ ПРИВЕДЕНО ОБОЗНАЧЕНИЕ ДОКУМЕНТА АРМАТУРНЫХ ИЗДЕЛИЙ ПО ВЫПУСКУ 1.090.1-1/88.2-3
2. АРМАТУРА КЛАССА A III ПО ГОСТ 5781-82
3. АРМАТУРА КЛАССА BPI ПО ГОСТ 6727-80

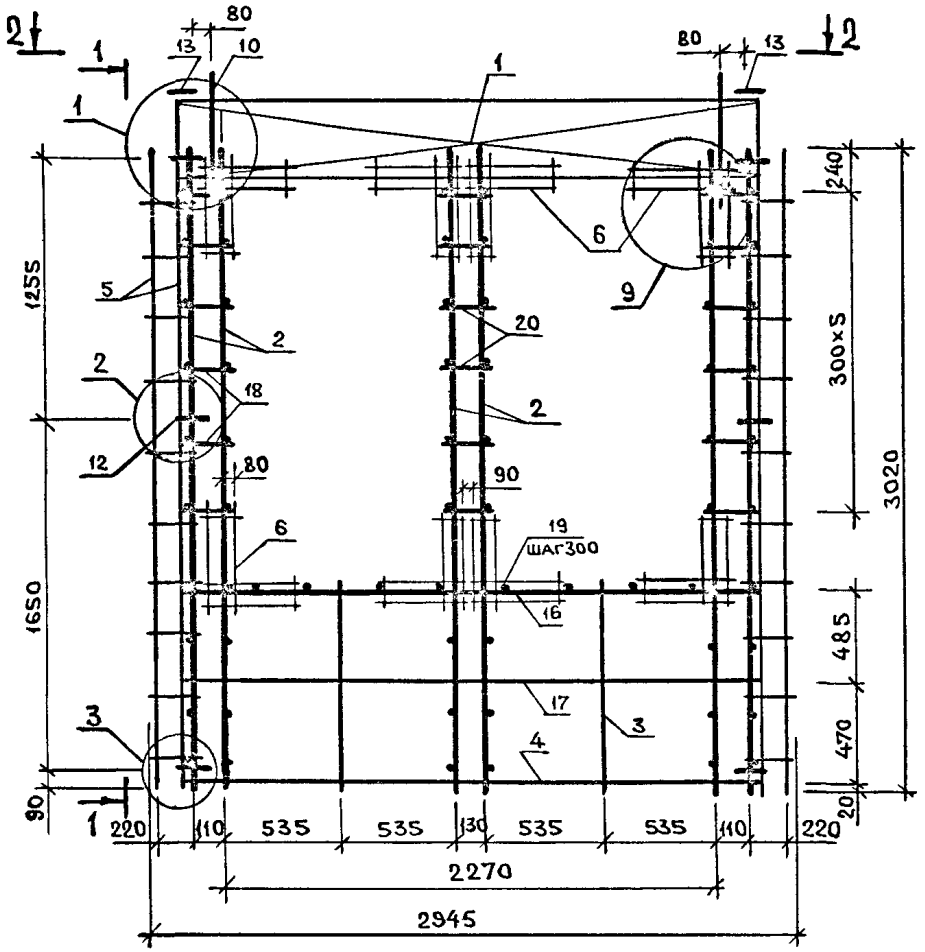

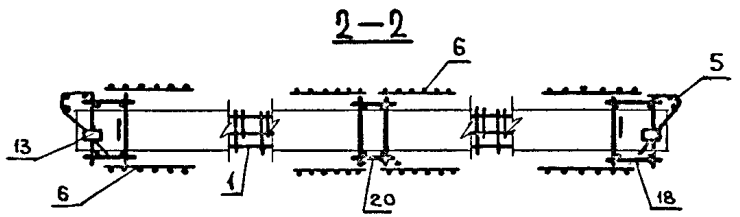

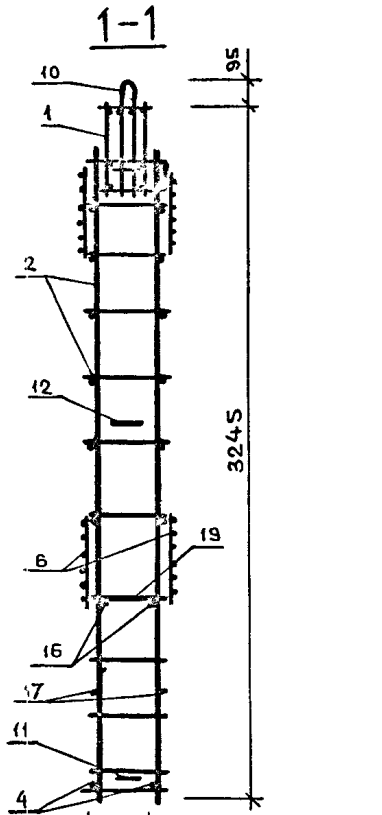

Узлы смотри К57.

Нач.отд.	Волынский		
Н.контр.	Егоров		
Гл.конст	Шац		
ГИП	Николаева		
ГИП	Коновалова		
Провер.	Луговая		
Разраб.	Хорошилова		

1.090.1-1/88.2-2-К6

Пространственные каркасы 10КП030.3,5; 10КП030.4,0

Стадия	Лист	Листов
Р	1	2

ЦНИИЭП торгово-бытовых зданий и туристских комплексов

Инв.№подл. | Подпись и дата | Взам.инв.№

Марка сборного арматурн изделия	поз.	Марка арматурного изделия	кол.	Масса кг		Обозначение документа
				1 шт	всего	
10КПО 30.3,5	1	КПП-1	1	13.02	13.02	К44
	2	КР-1	6	2.83	16.99	К1
	3	КР-3	2	0.96	1.93	К2
	4	КР-13	1	2.40	2.40	К7
	5	С-1	2	3.07	6.14	К26
	6	С-7	16	0.36	5.76	К29
	10	СП-2	2	2.08	4.16	К43
	11	АН-1	4	1.08	4.33	К44
	12	АН-2	2	0.84	1.68	К44
	13	МН-1	2	0.77	1.53	К45
	16	Ф8АIII L= 2530	2	1.00	2.00	Б.Ч.
	17	Ф5ВРI L= 2530	2	0.35	0.70	Б.Ч.
	18	Ф5ВРI L= 150	24	0.02	0.50	Б.Ч.
	19	Ф5ВРI L= 320	8	0.04	0.36	Б.Ч.
	20	Ф5ВРI L= 170	12	0.02	0.28	Б.Ч.
		Итого:		61.95		

Марка сборного арматурн изделия	поз.	Марка арматурного изделия	кол.	Масса кг		Обозначение документа
				1 шт	всего	
10КПО 30.4,0	1	КПП-2	1	13.35	13.35	К44
	2	КР-2	6	2.90	17.40	К1
	3	КР-4	2	0.99	1.98	К2
	4	КР-14	1	2.46	2.46	К7
	5	С-2	2	3.11	6.23	К26
	6	С-7	16	0.36	5.76	К29
	10	СП-3	2	3.03	6.06	К43
	11	АН-1	4	1.08	4.33	К44
	12	АН-2	2	0.84	1.68	К44
	13	МН-1	2	0.77	1.53	К45
	16	Ф8АIII L= 2530	2	1.00	2.00	Б.Ч.
	17	Ф5ВРI L= 2530	2	0.35	0.70	Б.Ч.
	18	Ф5ВРI L= 150	24	0.02	0.50	Б.Ч.
	19	Ф5ВРI L= 370	8	0.05	0.41	Б.Ч.
	20	Ф5ВРI L= 170	12	0.02	0.28	Б.Ч.
		Итого:		64.86		

1. В таблице приведено обозначение доумента арматурных изделий по выпуску 1.090.1-1/88. 2-3
2. Арматура класса AIII по ГОСТ 5781-82
3. Арматура класса BPI по ГОСТ 6727-80

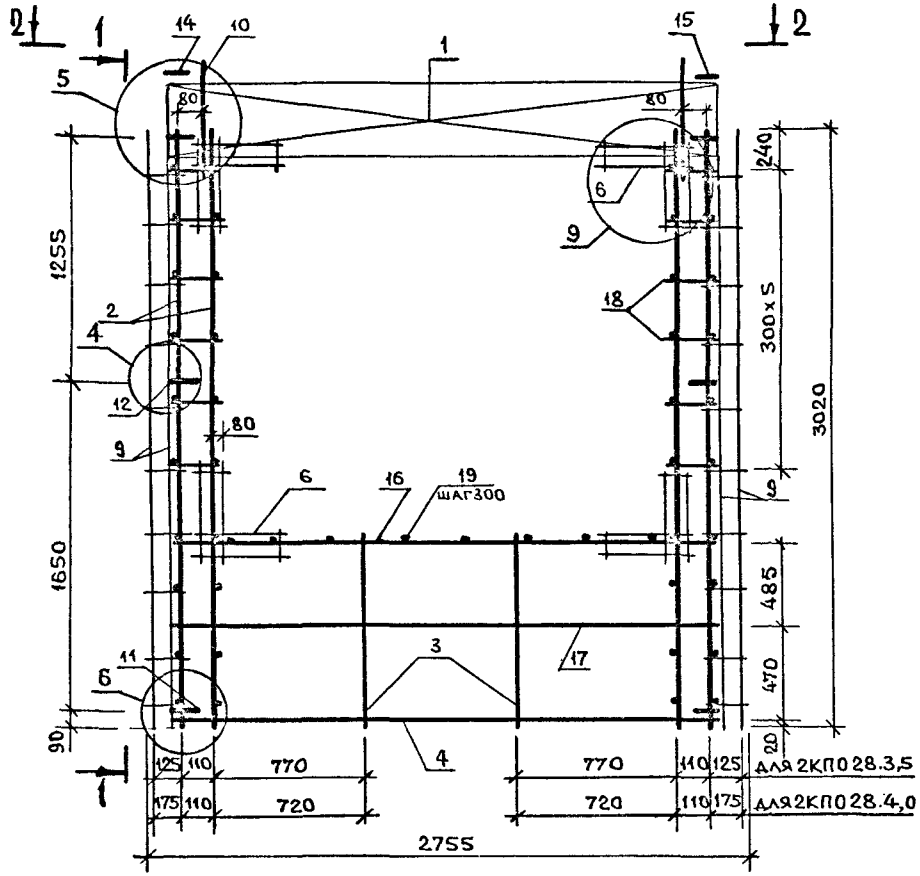

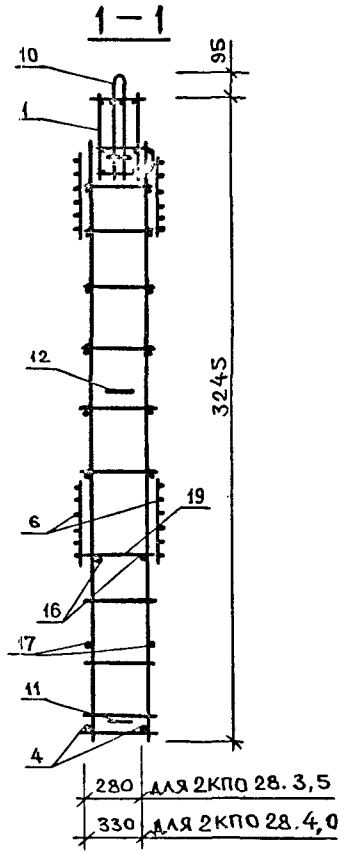

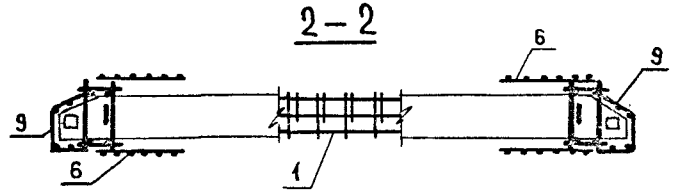

Узлы смотри К57.

Нач.отд.	Волынский		
Н.контр.	Егоров		
Гл.конст	Шац		
ГИП	Николаева		
ГИП	Коновалова		
Провер.	Луговая		
Разраб	Хорошилова		

1.090.1-1/88.2-2-К7

ПРОСТРАНСТВЕННЫЕ КАРКАСЫ 2КП0 28.3,5; 2КП0 28.4,0

Стадия	Лист	Листов
Р	1	2

ЦНИИЭП торгово-бытовых зданий и туристских комплексов

Инв.№подл. | Подпись и дата | Взам.инв.№

МАРКА СБОРНОГО АРМАТУРН ИЗДЕЛИЯ	ПОЗ.	МАРКА АРМАТУРНОГО ИЗДЕЛИЯ	КОЛ.	МАССА КГ		ОБОЗНАЧЕНИЕ ДОКУМЕНТА
				1 ШТ	ВСЕГО	
2КПО 28.3,5	1	КПП-7	1	12.40	12.40	К46
	2	КР-1	4	2.83	11.32	К1
	3	КР-3	2	0.96	1.93	К3
	4	КР-13	1	2.40	2.40	К7
	5	С-7	8	0.36	2.88	К29
	6	С-3	2	2.10	4.20	К27
	10	СП-1	2	1.38	2.75	К43
	11	АН-1	4	1.08	4.33	К44
	12	АН-2	2	0.84	1.68	К 44
	14	МН-2	1	0.84	0.84	К46
	15	МН-2	1	0.84	0.84	К46
	16	Ф8АIII L= 2530	2	1.00	2.00	Б.Ч.
	17	Ф5ВРI L= 2530	2	0.35	0.70	Б.Ч.
	18	Ф5ВРI L= 150	24	0.02	0.50	Б.Ч.
	19	Ф5ВРI L= 320	8	0.04	0.36	Б.Ч.
	ИТОГО:				49.19	

МАРКА СБОРНОГО АРМАТУРН ИЗДЕЛИЯ	ПОЗ.	МАРКА АРМАТУРНОГО ИЗДЕЛИЯ	КОЛ.	МАССА КГ		ОБОЗНАЧЕНИЕ ДОКУМЕНТА
				1 ШТ	ВСЕГО	
2КПО 28.4,0	1	КПП-8	1	12.67	12.67	К46
	2	КР-2	4	2.90	11.60	К1
	3	КР-4	2	0.99	1.98	К3
	4	КР-15	1	2.32	2.32	К8
	5	С-7	8	0.36	2.88	К29
	6	С-4	2	2.16	4.33	К27
	10	СП-2	2	2.08	4.16	К43
	11	АН-1	4	1.08	4.33	К44
	12	АН-2	2	0.84	1.68	К44
	14	МН-2	1	0.84	0.84	К.46
	15	МН-2	1	0.84	0.84	К46
	16	Ф8АIII L= 2430	2	0.96	1.92	Б.Ч.
	17	Ф5ВРI L= 2430	2	0.34	0.68	Б.Ч.
	18	Ф5ВРI L= 150	24	0.02	0.50	Б.Ч.
	19	Ф5ВРI L= 370	8	0.05	0.41	Б.Ч.
	ИТОГО:				51.35	

1. В ТАБЛИЦЕ ПРИВЕДЕНО ОБОЗНАЧЕНИЕ ДОУМЕНТА АРМАТУРНЫХ ИЗДЕЛИЙ ПО ВЫПУСКУ 1.090.1-1/88. 2-3
2. АРМАТУРА КЛАССА А III ПО ГОСТ 5781-82
3. АРМАТУРА КЛАССА ВР I ПО ГОСТ 6727-80

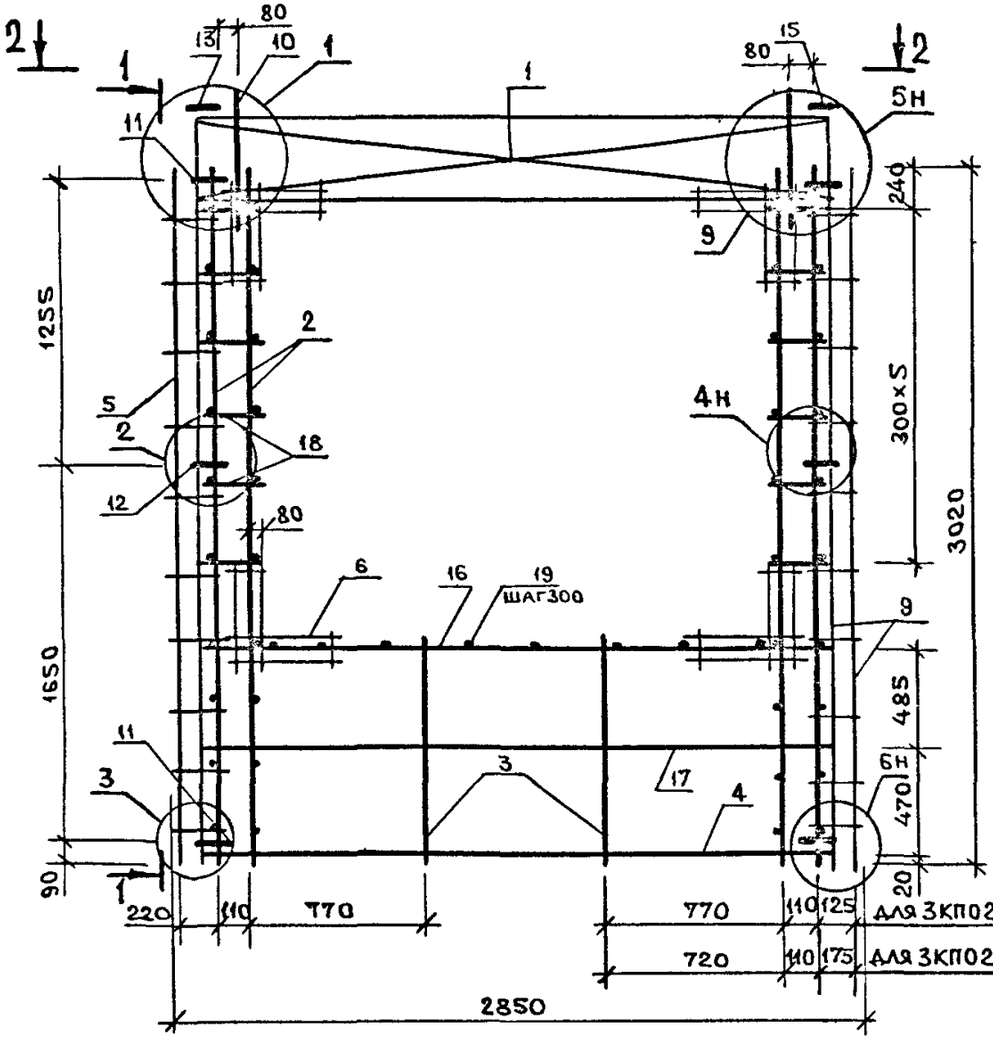

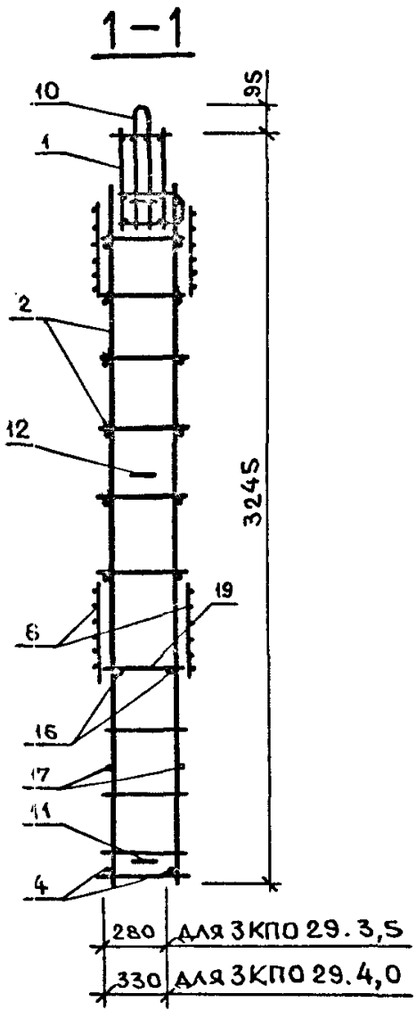

Узлы смотри К57.

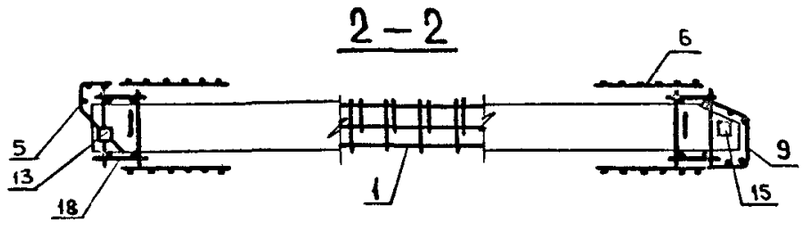

НАЧ.ОТД.	ВОЛЫНСКИЙ		1.090.1-1/88. 2-2-К8
Н.КОНТР.	ЕГОРОВ		
ГЛ.КОНСТ	ШАЦ		Пространственные каркасы 3КП029.3,5 ; 3КП029.4,0
ГИП	НИКОЛАЕВА		Стадия Р; Лист 1; Листов 2
ГИП	КОНОВАЛОВА		ЦНИИЭП торгово-бытовых зданий туристских комплексов
ПРОВЕР.	ЛУГОВАЯ		
РАЗРАБ.	ХОРОШИЛОВА		

ВЗАМ.ИНВ. | ПОДПИСЬ И ДАТА | ИНВ. ПОДЛ.

ТБЗТК	СП	СТ.ИНЖ. БУРЛАКОВА

МАРКА СБОРНОГО АРМАТУРН ИЗДЕЛИЯ	ПОЗ.	МАРКА АРМАТУРНОГО ИЗДЕЛИЯ	КОЛ.	МАССА КГ		ОБОЗНАЧЕНИЕ ДОКУМЕНТА
				1 ШТ	ВСЕГО	
ЗКПО 29.3,5	1	КПП-9Т	1	12.71	12.71	К47
	2	КР-1	4	2.83	11.32	К1
	3	КР-3	2	0.96	1.93	К2
	4	КР-13	1	2.40	2.40	К7
	5	С-1	1	3.07	3.07	К26
	6	С-7	8	0.36	2.88	К29
	9	С-3	1	2.10	2.10	К27
	10	СП-2	2	2.08	4.16	К43
	11	АН-1	4	1.08	4,33	К44
	12	АН-2	2	0.84	1.68	К44
	13	МН-1	1	0.77	0.77	К45
	15	МН-2	1	0.84	0.84	К46
	16	ФВАIII L= 2530	2	1.00	2.00	Б.Ч.
	17	Ф5ВРI L= 2530	2	0.35	0.70	Б.Ч.
	18	Ф5ВРI L= 150	24	0.02	0.50	Б.Ч.
	19	Ф5ВРI L= 320	8	0.04	0.36	Б.Ч.
		ИТОГО:		51.89		

МАРКА СБОРНОГО АРМАТУРН ИЗДЕЛИЯ	ПОЗ.	МАРКА АРМАТУРНОГО ИЗДЕЛИЯ	КОЛ.	МАССА КГ		ОБОЗНАЧЕНИЕ ДОКУМЕНТА
				1 ШТ	ВСЕГО	
ЗКПО 29.4,0	1	КПП-10Т	1	13.00	13.00	К47
	2	КР-2	4	2.90	11.60	К1
	3	КР-4	2	0.99	1.98	К2
	4	КР-16	1	2.42	2.42	К8
	5	С-2	1	3.11	3.11	К26
	6	С-7	8	0.36	2.88	К29
	9	С-4	1	2.16	2.16	К27
	10	СП-2	2	2.08	4.16	К43
	11	АН-1	4	1.08	4.33	К44
	12	АН-2	2	0.84	1.68	К44
	13	МН-1	1	0.77	0.77	К45
	15	МН-2	1	0.84	0.84	К46
	16	ФВАIII L= 2480	2	0.98	1.96	Б.Ч.
	17	Ф5ВРI L= 2480	2	0.34	0.69	Б.Ч.
	18	Ф5ВРI L= 150	24	0.02	0.50	Б.Ч.
	19	Ф5ВРI L= 370	8	0.05	0.41	Б.Ч.
		ИТОГО:		52.66		

1. В ТАБЛИЦЕ ПРИВЕДЕНО ОБОЗНАЧЕНИЕ ДОУМЕНТА АРМАТУРНЫХ ИЗДЕЛИЙ ПО ВЫПУСКУ 1.090.1-1/88. 2-3
2. АРМАТУРА КЛАССА А III ПО ГОСТ 5781-82
3. АРМАТУРА КЛАССА ВР I ПО ГОСТ 6727-80

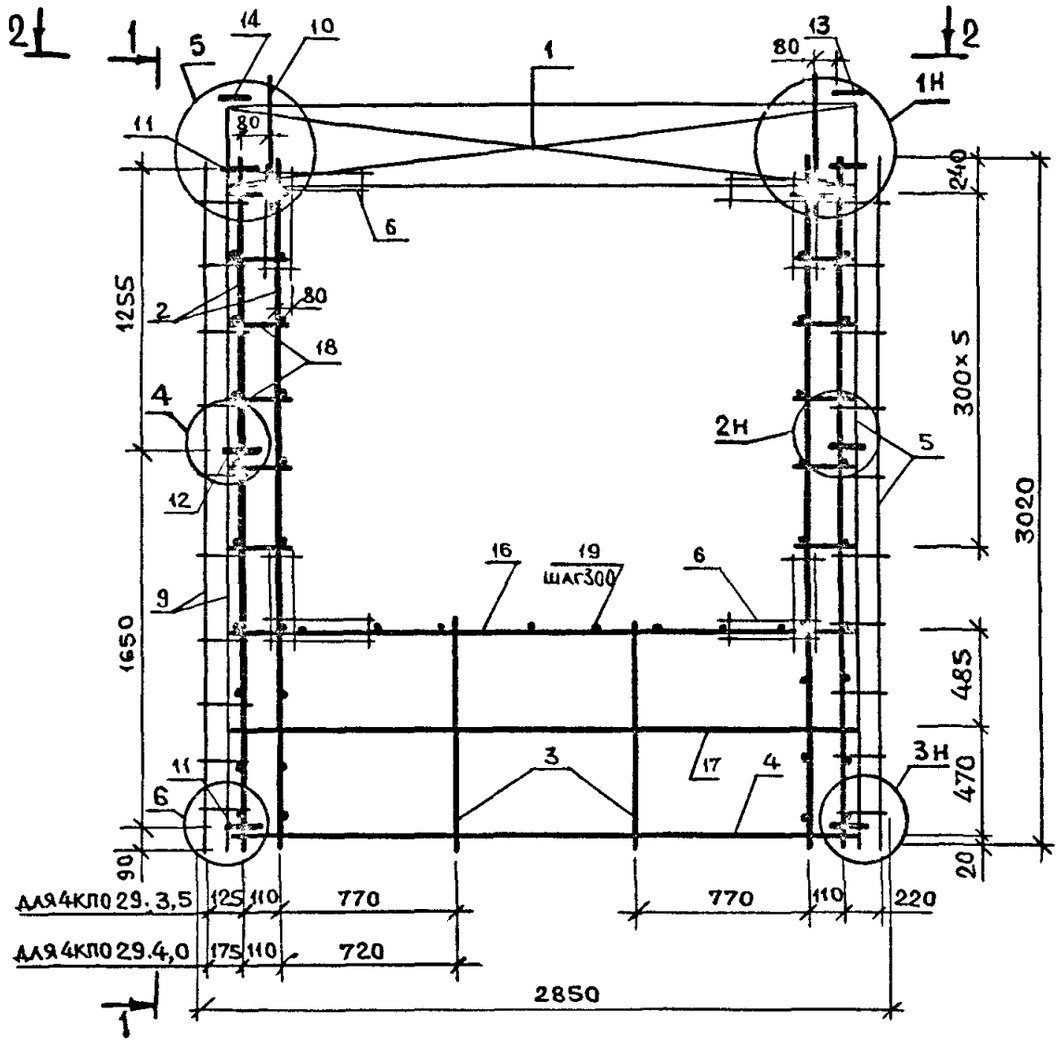

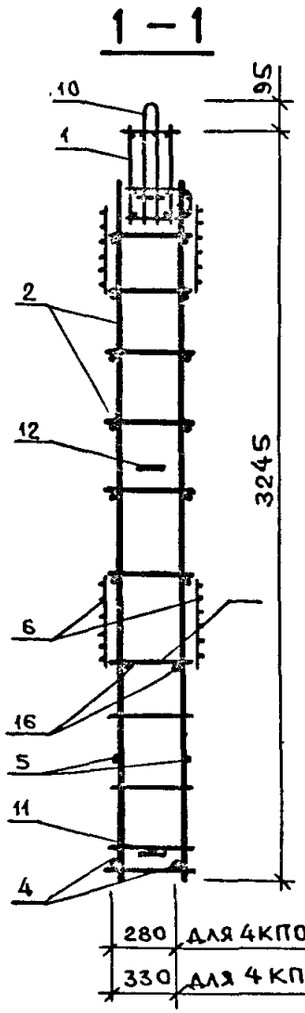

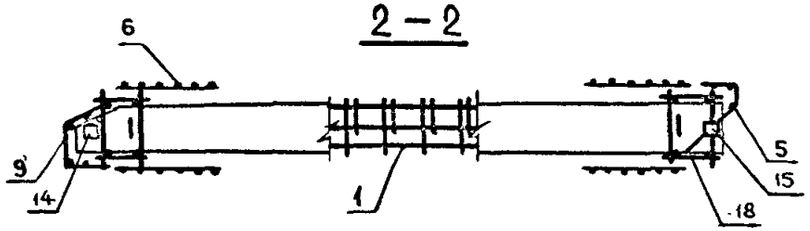

Узлы смотрц К57.

НАЧ.ОТД.	ВОЛЫНСКИЙ		1.090.1-1/88.2-2-К9
Н.КОНТР.	ЕГОРОВ		
ГЛ.КОНСТ	ШАЦ		ПРОСТРАНСТВЕННЫЕ КАРКАСЫ 4КП029.3,5; 4КП029.4,0
ГИП	НИКОЛАЕВА		СТАДИЯ Р; ЛИСТ 1; ЛИСТОВ 2
ГИП	КОНОВАЛОВА		ЦНИИЭП торгово-бытовых зданий туристских комплексов
ПРОВЕР.	ЛУГОВАЯ		
РАЗРАБ.	ХОРОШИЛОВА		

ВЗАМ.ИНВ. | ПОДПИСЬ И ДАТА | ИНВ. ПОДЛ.

МАРКА СБОРНОГО АРМАТУРН ИЗДЕЛИЯ	ПОЗ.	МАРКА АРМАТУРНОГО ИЗДЕЛИЯ	КОЛ.	МАССА КГ		ОБОЗНАЧЕНИЕ ДОКУМЕНТА
				1 ШТ	ВСЕГО	
4КПО 29.3,5	1	КПП-9н	1	12.71	12.71	К48
	2	КР-1	4	2.83	11.32	К1
	3	КР-3	2	0.96	1.93	К2
	4	КР-13	1	2.40	2.40	К7
	5	С-1	1	3.07	3.07	К26
	6	С-7	8	0.36	2.88	К29
	9	С-3	1	2.10	2.10	К27
	10	СП-2	2	2.08	4.16	К43
	11	АН-1	4	1.08	4.33	К44
	12	АН-2	2	0.84	1.68	К44
	13	МН-1	1	0.77	0.77	К45
	14	МН-2	1	0.84	0.84	К46
	16	Ф8АIII L= 2530	2	1.00	2.00	Б.Ч.
	17	Ф5ВРI L= 2530	2	0.35	0.70	Б.Ч.
	18	Ф5ВРI L= 150	24	0.02	0.50	Б.Ч.
	19	Ф5ВРI L= 320	8	0.04	0.36	Б.Ч.
	ИТОГО:				51.89	

МАРКА СБОРНОГО АРМАТУРН ИЗДЕЛИЯ	ПОЗ.	МАРКА АРМАТУРНОГО ИЗДЕЛИЯ	КОЛ.	МАССА КГ		ОБОЗНАЧЕНИЕ ДОКУМЕНТА
				1 ШТ	ВСЕГО	
4КПО 29.4,0	1	КПП-10н	1	13.00	13.00	К48
	2	КР-2	4	2.90	11.60	К1
	3	КР-4	2	0.99	1.98	К2
	4	КР-16	1	2.42	2.42	К8
	5	С-2	1	3.11	3.11	К26
	6	С-7	8	0.36	2.88	К29
	9	С-4	1	2.16	2.16	К27
	10	СП-2	2	2.08	4.16	К43
	11	АН-1	4	1.08	4.33	К44
	12	АН-2	2	0.84	1.68	К44
	13	МН-1	1	0.77	0.77	К45
	14	МН-2	1	0.84	0.84	К46
	16	Ф8АIII L= 2480	2	0.98	1.96	Б.Ч.
	17	Ф5ВРI L= 2480	2	0.34	0.69	Б.Ч.
	18	Ф5ВРI L= 150	24	0.02	0.50	Б.Ч.
	19	Ф5ВРI L= 370	8	0.05	0.41	Б.Ч.
	ИТОГО:				52.66	

1. В ТАБЛИЦЕ ПРИВЕДЕНО ОБОЗНАЧЕНИЕ ДОУМЕНТА АРМАТУРНЫХ ИЗДЕЛИЙ ПО ВЫПУСКУ 1.090.1-1/88. 2-3
2. АРМАТУРА КЛАССА А III ПО ГОСТ 5781-82
3. АРМАТУРА КЛАССА ВР I ПО ГОСТ 6727-80

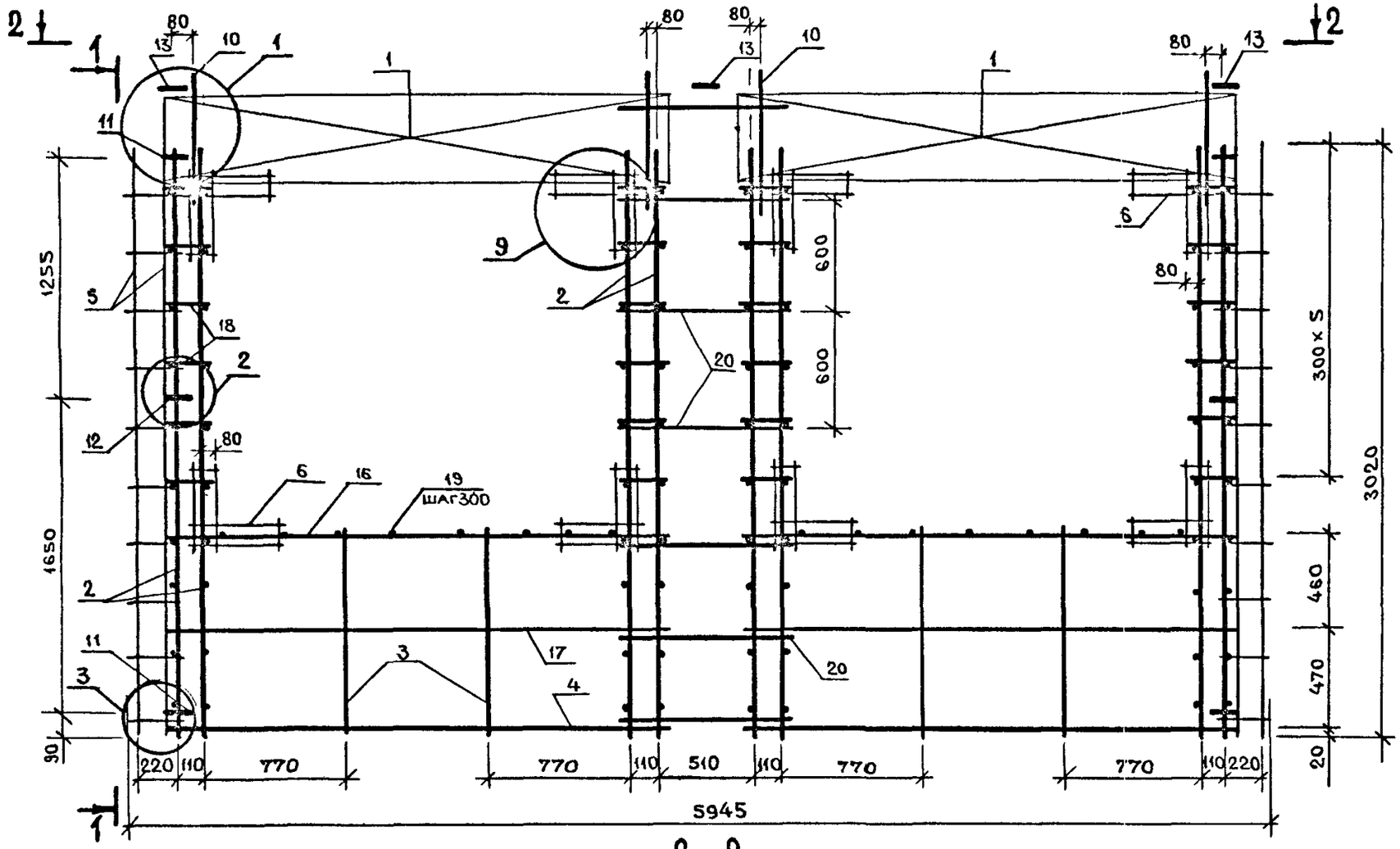

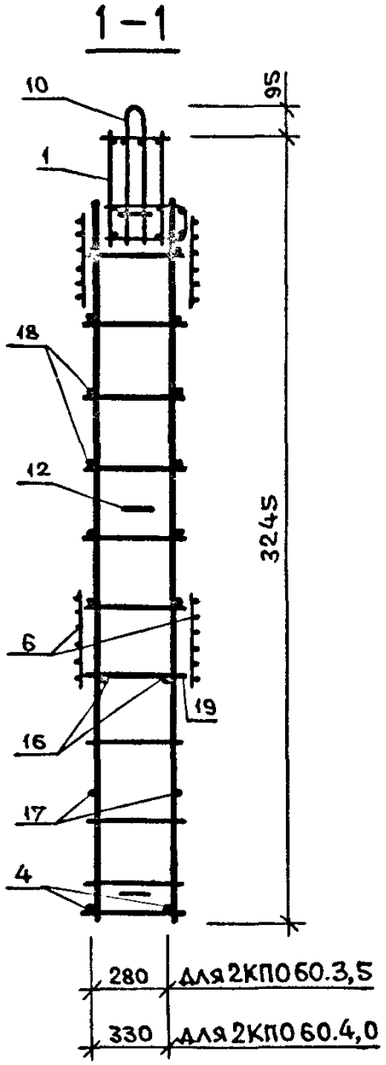

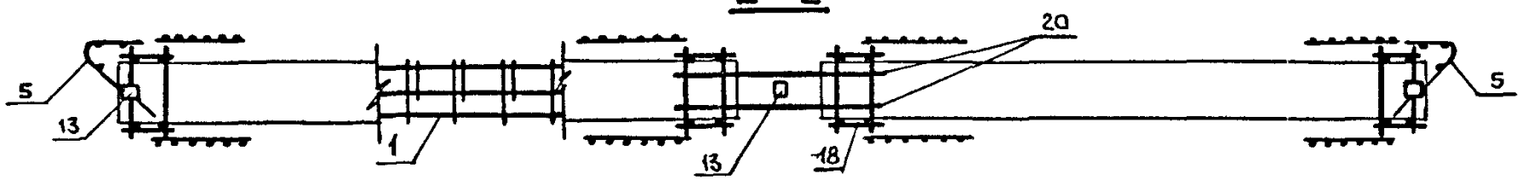

Узлы смотри К57.

НАЧ.ОТД.	ВОЛЫНСКИЙ	
Н.КОНТР.	ЕГОРОВ	
ГЛ.КОНСТ	ШАЦ	
Г И П	НИКОЛАЕВА	
Г И П	КОНОВАЛОВА	
ПРОВЕР.	ЛУГОВАЯ	
РАЗРАБ.	ХОРОШИЛОВА	

1.090.1-1/88.2-2-К10

Пространственные каркасы 2КП060.3,5; 2КП060.4,0

СТАДИЯ	ЛИСТ	ЛИСТОВ
Р	1	2

ЦНИИЭП торгово-бытовых зданий туристских комплексов

ИНВ. ПОДЛ. | ПОДПИСЬ И ДАТА | ВЗАМ.ИНВ.

Марка сборного арматурн изделия	поз.	Марка арматурного изделия	кол.	Масса кг		Обозначение документа
				1 шт	всего	
2КПО 60.3,5	1	КПП-1	2	13.02	26.03	К44
	2	КР-1	8	2.83	22.65	К1
	3	КР-3	4	0.96	3.86	К2
	4	КР-13	2	2.40	4.80	К7
	5	С-1	2	3.07	6.14	К26
	6	С-7	16	0.36	5.76	К29
	10	СП-2	4	2.08	8.31	К43
	11	АН-1	4	1.08	4.33	К44
	12	АН-2	2	0.84	1.68	К44
	13	МН-1	3	0.77	2.30	К45
	16	Ф8АIII L= 2530	4	1.00	4.00	Б.Ч.
	17	Ф5ВРI L= 2530	4	0.35	1.41	Б.Ч.
	18	Ф5ВРI L= 150	48	0.02	1.00	Б.Ч.
	19	Ф5ВРI L= 320	16	0.04	0.71	Б.Ч.
	20	Ф5ВРI L= 750	12	0.10	1.25	Б.Ч.
		ИТОГО: 94.57				

Марка сборного арматурн изделия	поз.	Марка арматурного изделия	кол.	Масса кг		Обозначение документа
				1 шт	всего	
2КПО 60.4,0	1	КПП-2	2	13.35	26.70	К44
	2	КР-2	8	2.90	23.20	К1
	3	КР-4	4	0.99	3.97	К2
	4	КР-14	2	2.46	4.92	К7
	5	С-2	2	3.11	6.23	К26
	6	С-7	16	0.36	5.76	К29
	10	СП-2	4	2.08	8.31	К43
	11	АН-1	4	1.08	4.33	К44
	12	АН-2	2	0.84	1.68	К44
	13	МН-1	3	0.77	2.30	К45
	16	Ф8АIII L= 2530	4	1.00	4.00	Б.Ч.
	17	Ф5ВРI L= 2530	4	0.35	1.41	Б.Ч.
	18	Ф5ВРI L= 150	48	0.02	1.00	Б.Ч.
	19	Ф5ВРI L= 370	16	0.05	0.82	Б.Ч.
	20	Ф5ВРI L= 750	12	0.10	1.25	Б.Ч.
		Итого: 96.24				

1. В ТАБЛИЦЕ ПРИВЕДЕНО ОБОЗНАЧЕНИЕ ДОУМЕНТА АРМАТУРНЫХ ИЗДЕЛИЙ ПО ВЫПУСКУ 1.090.1-1/88. 2-3
2. АРМАТУРА КЛАССА А III ПО ГОСТ 5781-82
3. АРМАТУРА КЛАССА ВРI ПО ГОСТ 6727-80

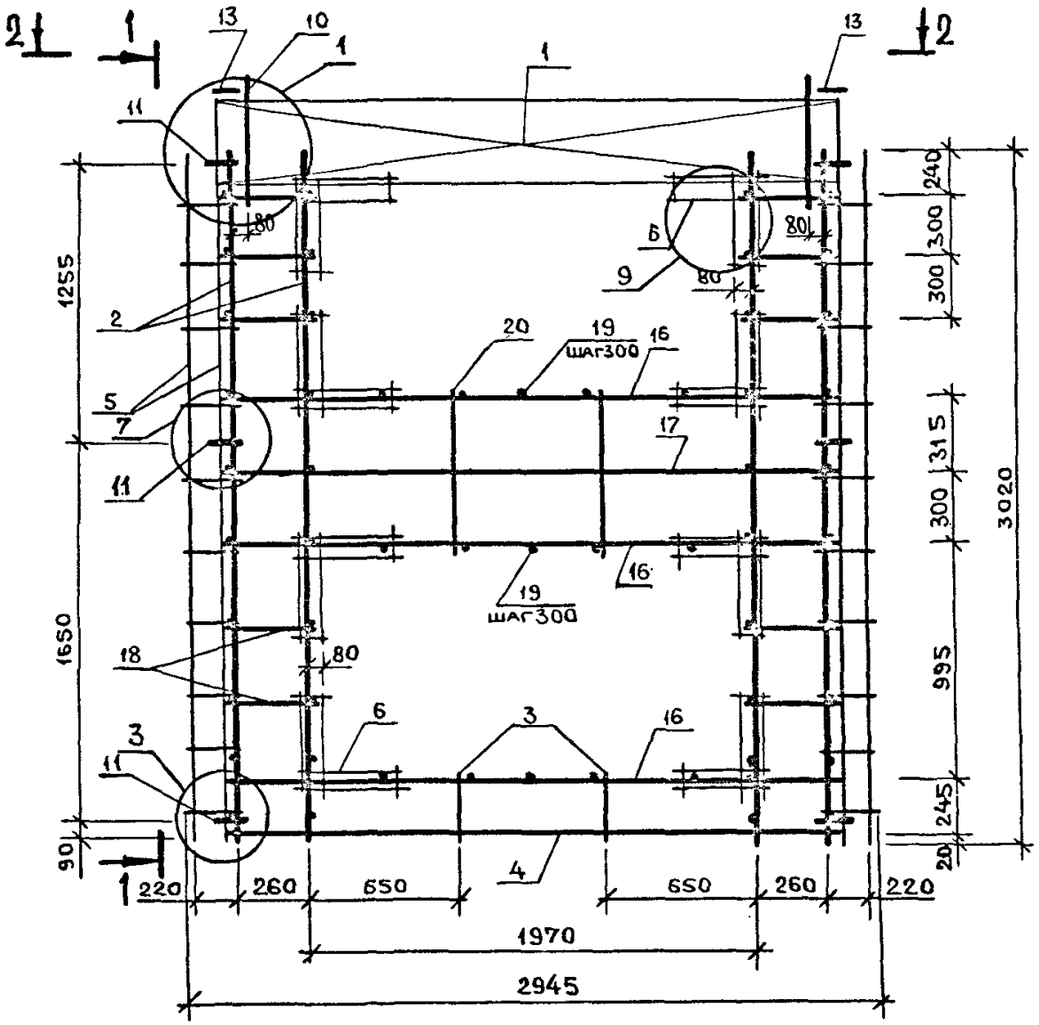

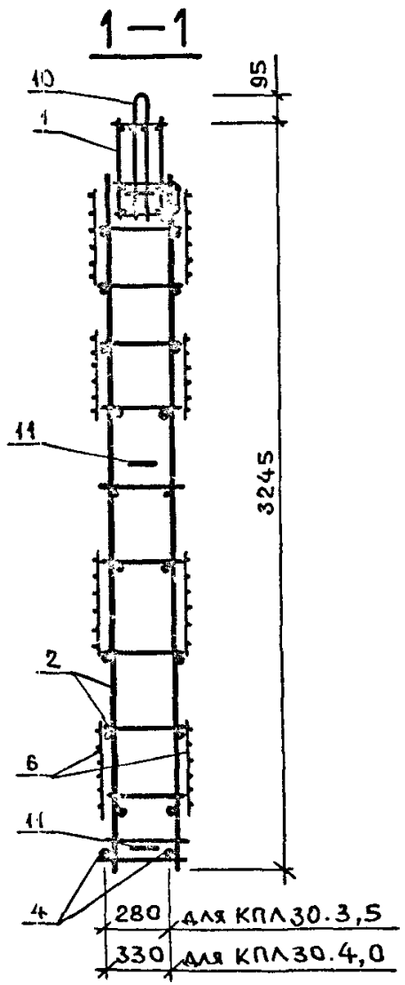

Узлы смотри К57.

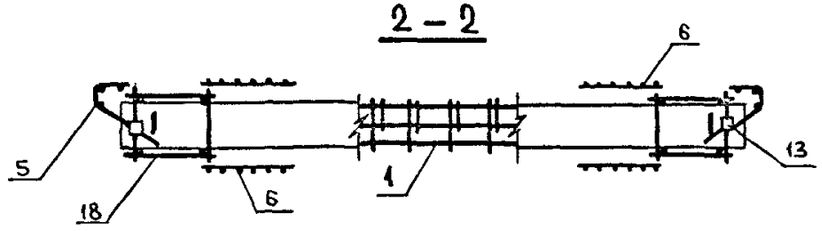

НАЧ.ОТД.	ВОЛЫНСКИЙ	
Н.КОНТР.	ЕГОРОВ	
ГЛ.КОНСТ	ШАЦ	
Г И П	НИКОЛАЕВА	
Г И П	КОНОВАЛОВА	
ПРОВЕР.	ЛУГОВАЯ	
РАЗРАБ.	ХОРОШИЛОВА	

1.090.1-1/88. 2-2-К11

ПРОСТРАНСТВЕННЫЕ КАРКАСЫ КПЛ30.3,5 ; КПЛ30.4,0

СТАДИЯ	ЛИСТ	ЛИСТОВ
Р	1	2

ЦНИИЭП торгово-бытовых зданий туристских комплексов

ИНВ. ПОДЛ. | ПОДПИСЬ И ДАТА | ВЗАМ.ИНВ.

МАРКА ПРОСТРАНСТВЕННОГО КАРКАСА	ПОЗ.	МАРКА АРМАТУРНОГО ИЗДЕЛИЯ	КОЛ.	МАССА КГ		ОБОЗНАЧЕНИЕ ДОКУМЕНТА
				1 ШТ	ВСЕГО	
КПЛ 30.3,5	1	КПП-1	1	13.02	13.02	К44
	2	КР-1	4	2.83	11.32	К1
	3	КР-7	2	0.31	0.63	К4
	4	КР-13	1	2.40	2.40	К7
	5	С-1	2	3.07	6.14	К26
	6	С-7	16	0.36	5.76	К29
	10	СП-2	2	2.08	4.16	К43
	11	АН-1	6	1.08	6.50	К44
	13	МН-1	2	0.77	1.53	К45
	16	Ф8АIII L= 2530	6	1.00	6.00	Б.Ч.
	17	Ф5ВРI L= 2530	2	0.35	0.70	Б.Ч.
	18	Ф5ВРI L= 300	16	0.04	0.67	Б.Ч.
	19	Ф5ВРI L= 320	21	0.04	0.93	Б.Ч.
	20	КР-9	2	0.65	1.30	К5
	ИТОГО:				61.23	

МАРКА ПРОСТРАНСТВЕННОГО КАРКАСА	ПОЗ.	МАРКА АРМАТУРНОГО ИЗДЕЛИЯ	КОЛ.	МАССА КГ		ОБОЗНАЧЕНИЕ ДОКУМЕНТА
				1 ШТ	ВСЕГО	
КПЛ 30.4,0	1	КПП-2	1	13.35	13.35	К44
	2	КР-2	4	2.90	11.60	К1
	3	КР-8	2	0.33	0.66	К4
	4	КР-14	1	2.46	2.46	К7
	5	С-2	2	3.11	6.23	К26
	6	С-7	16	0.36	5.76	К29
	10	СП-2	2	2.08	4.16	К43
	11	АН-1	6	1.08	6.50	К44
	13	МН-1	2	0.77	1.53	К45
	16	Ф8АIII L= 2530	6	1.00	6.00	Б.Ч.
	17	Ф5ВРI L= 2530	2	0.35	0.70	Б.Ч.
	18	Ф5ВРI L= 300	16	0.04	0.67	Б.Ч.
	19	Ф5ВРI L= 370	21	0.05	1.08	Б.Ч.
	20	КР-10	2	0.67	1.34	К5
	ИТОГО:				62.20	

1. В ТАБЛИЦЕ ПРИВЕДЕНО ОБОЗНАЧЕНИЕ ДОУМЕНТА АРМАТУРНЫХ ИЗДЕЛИЙ ПО ВЫПУСКУ 1.090.1-1/88. 2-3
2. АРМАТУРА КЛАССА AIII ПО ГОСТ 5781-82
3. АРМАТУРА КЛАССА BPI ПО ГОСТ 6727-80

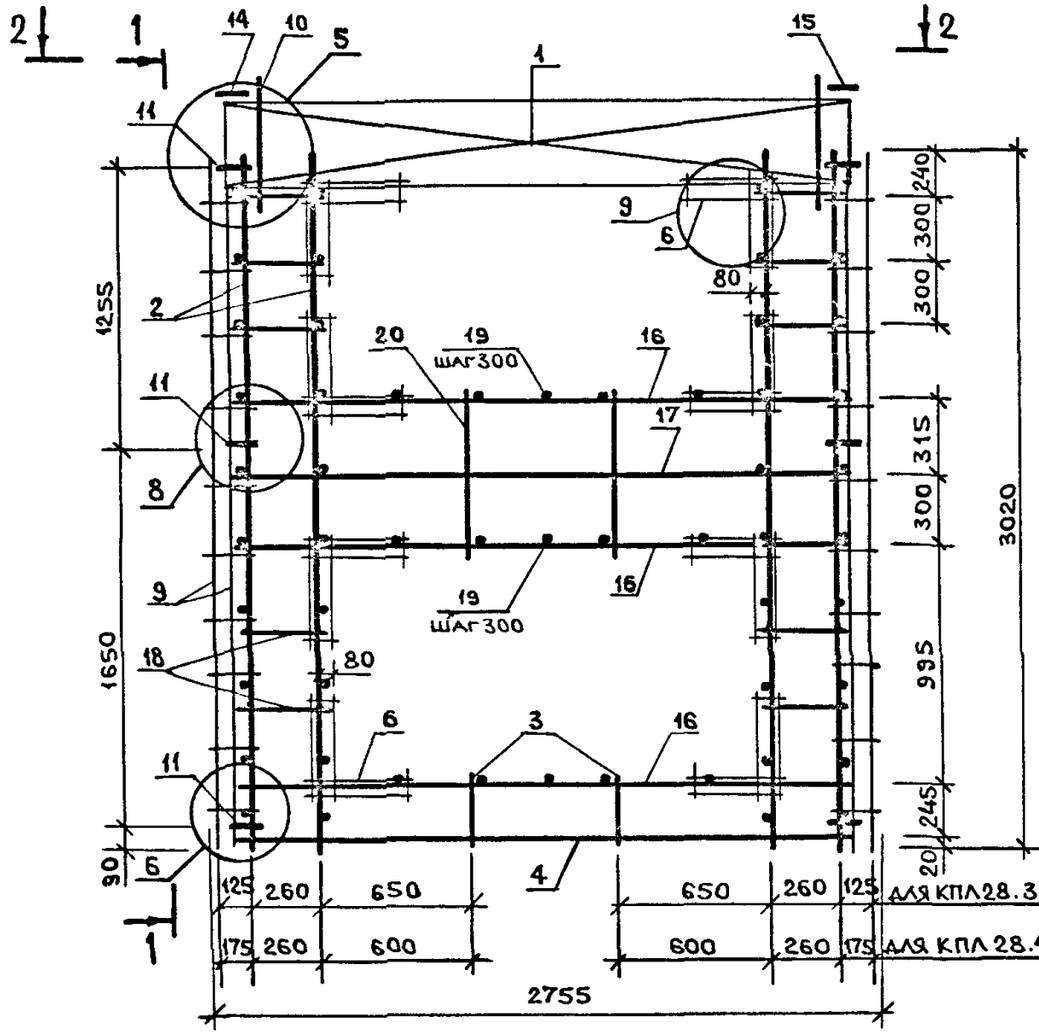

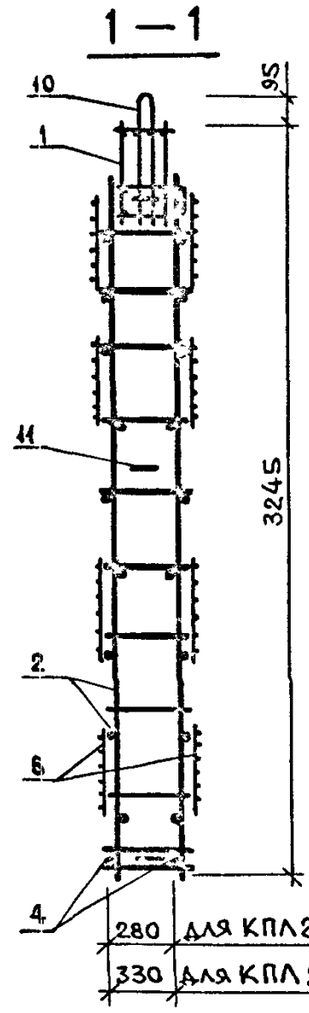

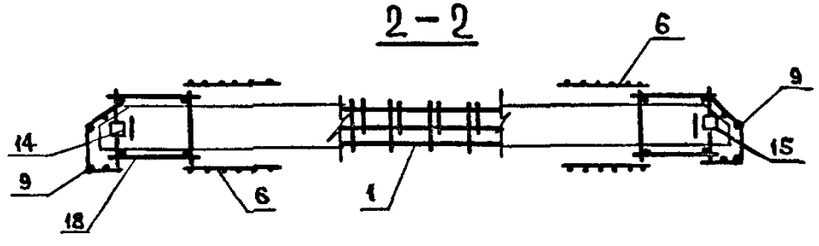

Узлы смотри К57.

НАЧ.ОТД.	ВОЛЫНСКИЙ	
Н.КОНТР.	ЕГОРОВ	
ГЛ.КОНСТ	ШАЦ	
Г И П	НИКОЛАЕВА	
Г И П	КОНОВАЛОВА	
ПРОВЕР.	ЛУГОВАЯ	
РАЗРАБ.	ХОРОШИЛОВА	

1.090.1-1/88. 2-2-К12

Пространственные каркасы КПЛ28.3,5 ; КПЛ28.4,0

СТАДИЯ	ЛИСТ	ЛИСТОВ
Р	1	2

ЦНИИЭП торгово-бытовых зданий туристских комплексов

ИНВ. ПОДЛ. | ПОДПИСЬ И ДАТА | ВЗАМ.ИНВ.

МАРКА СБОРНОГО АРМАТУРН ИЗДЕЛИЯ	ПОЗ.	МАРКА АРМАТУРНОГО ИЗДЕЛИЯ	КОЛ.	МАССА КГ		ОБОЗНАЧЕНИЕ ДОКУМЕНТА
				1 ШТ	ВСЕГО	
КПЛ 28.3,5	1	КПП-7	1	12.40	12.40	К46
	2	КР-1	4	2.83	11.32	К1
	3	КР-7	2	0.31	0.63	К4
	4	КР-13	1	2.40	2.40	К7
	5	С-7	16	0.36	5.76	К29
	9	С-3	2	2.10	4.20	К27
	10	СП-2	2	2.08	4.16	К43
	11	АН-1	6	1.08	6.50	К44
	14	МН-2	1	0.84	0.84	К46
	15	МН-2	1	0.84	0.84	К46
	16	Ф8АIII L= 2530	6	1.00	6.00	Б.Ч.
	17	Ф5ВРI L= 2530	2	0.35	0.70	Б.Ч.
	18	Ф5ВРI L= 300	16	0.04	0.67	Б.Ч.
	19	Ф5ВРI L= 320	21	0.04	0.93	Б.Ч.
	20	КР-9	2	0.65	1.30	Б.Ч.
		ИТОГО:			58.75	

МАРКА СБОРНОГО АРМАТУРН ИЗДЕЛИЯ	ПОЗ.	МАРКА АРМАТУРНОГО ИЗДЕЛИЯ	КОЛ.	МАССА КГ		ОБОЗНАЧЕНИЕ ДОКУМЕНТА
				1 ШТ	ВСЕГО	
КПЛ 28.4,0	1	КПП-8	1	12.67	12.67	К46
	2	КР-2	4	2.90	11.60	К1
	3	КР-8	2	0.33	0.66	К4
	4	КР-15	1	2.32	2.32	К8
	5	С-7	16	0.36	5.76	К29
	9	С-4	2	2.16	4.33	К27
	10	СП-2	2	2.08	4.16	К43
	11	АН-1	6	1.08	6.50	К44
	14	МН-2	1	0.84	0.84	К46
	15	МН-2	1	0.84	0.84	К46
	16	Ф8АIII L= 2430	6	0.96	5.76	Б.Ч.
	17	Ф5ВРI L= 2430	2	0.34	0.68	Б.Ч.
	18	Ф5ВРI L= 300	16	0.04	0.67	Б.Ч.
	19	Ф5ВРI L= 370	21	0.05	1.08	Б.Ч.
	20	КР-10	2	0.67	1.34	Б.Ч.
		ИТОГО:			59.39	

1. В ТАБЛИЦЕ ПРИВЕДЕНО ОБОЗНАЧЕНИЕ ДОУМЕНТА АРМАТУРНЫХ ИЗДЕЛИЙ ПО ВЫПУСКУ 1.090.1-1/88. 2-3
2. АРМАТУРА КЛАССА А III ПО ГОСТ 5781-82
3. АРМАТУРА КЛАССА ВР I ПО ГОСТ 6727-80

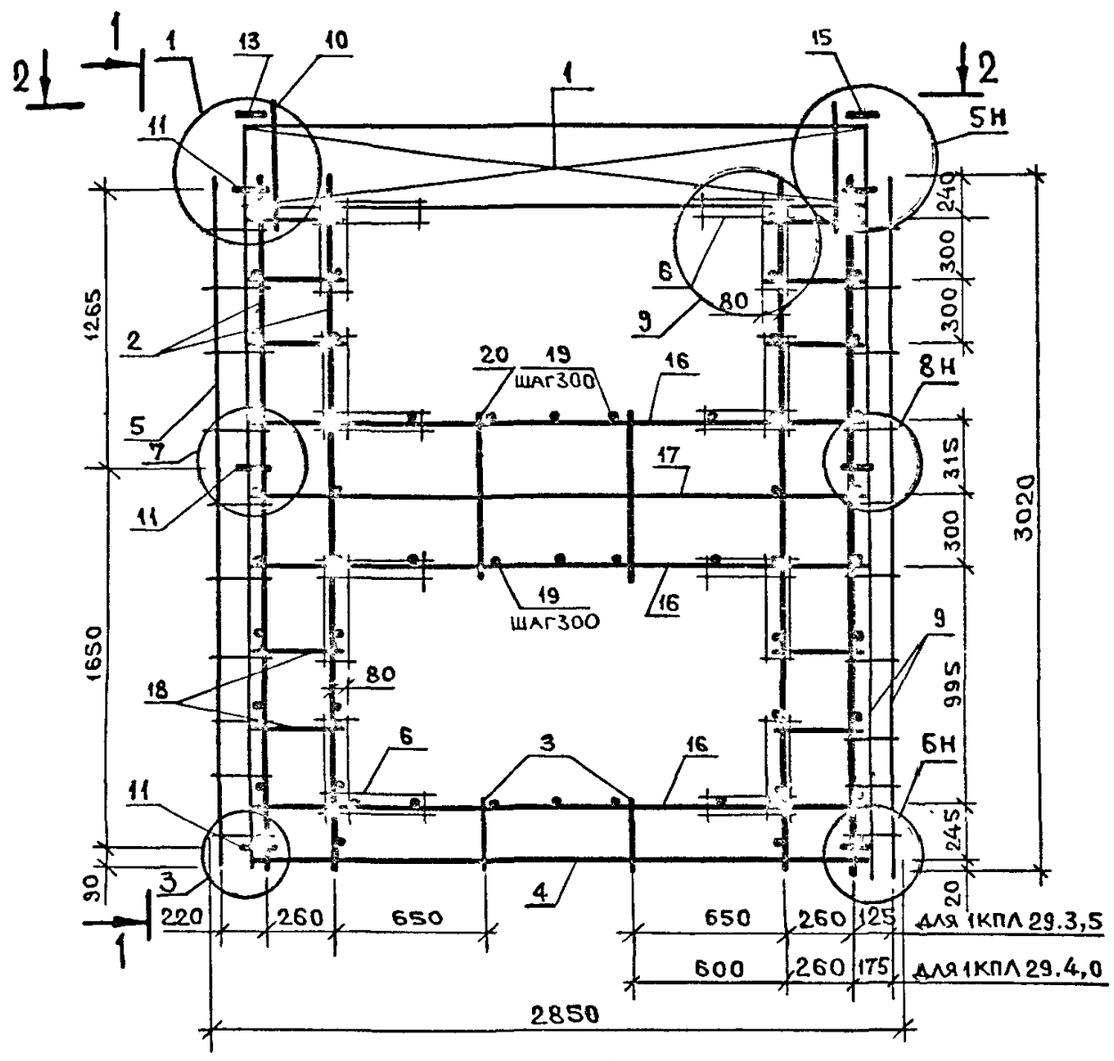

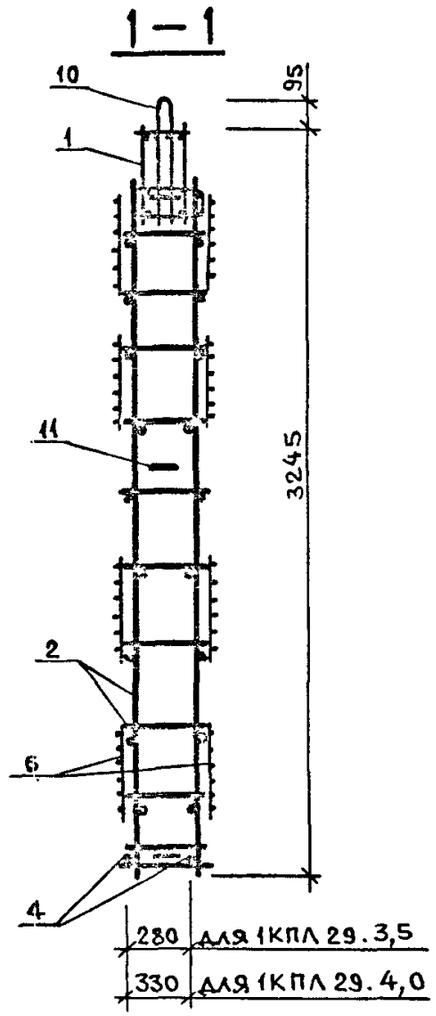

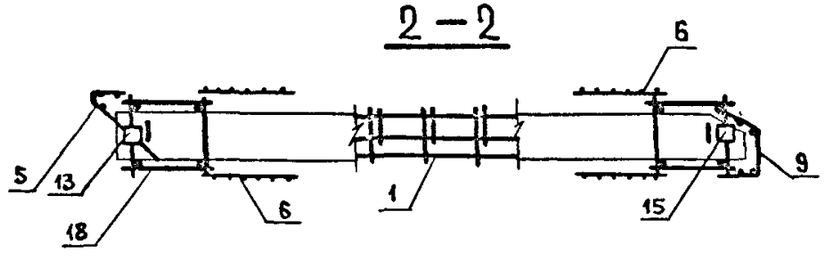

Узлы смотри К57.

НАЧ.ОТД.	ВОЛЬНСКИЙ		1.090.1-1/88.2-2-К13
Н.КОНТР.	ЕГОРОВ		
ГЛ.КОНСТ	ШАЦ		Пространственные каркасы 1КПЛ 29.3,5 ; 1КПЛ 29.4,0
ГИП	НИКОЛАЕВА		
ГИП	КОНОВАЛОВА		
ПРОВЕР.	ЛУГОВАЯ		
РАЗРАБ	ХОРОШИЛОВА		

СТАДИЯ	ЛИСТ	ЛИСТОВ
Р	1	2

ЦНИИЭП торгово-бытовых зданий туристских комплексов

ВЗАМ.ИНВ. | ПОДПИСЬ И ДАТА | ИНВ. ПОДЛ.

МАРКА СБОРНОГО АРМАТУРН ИЗДЕЛИЯ	ПОЗ.	МАРКА АРМАТУРНОГО ИЗДЕЛИЯ	КОЛ.	МАССА КГ		ОБОЗНАЧЕНИЕ ДОКУМЕНТА
				1 ШТ	ВСЕГО	
1КПЛ 29.3,5	1	КПП-9Т	1	12.71	12.71	К47
	2	КР-1	4	2.83	11.32	К1
	3	КР-7	2	0.31	0.63	К4
	4	КР-13	1	2.40	2.40	К7
	5	С-1	1	3.07	3.07	К26
	6	С-7	16	0.36	2.88	К29
	9	С-3	1	2.10	2.10	К27
	10	СП-2	2	2.08	4.16	К43
	11	АН-1	6	1.08	6.50	К44
	13	МН-1	1	0.77	0.77	К45
	15	МН-2	1	0.84	0.84	К46
	16	Ф8АIII L= 2530	6	1.00	6.00	Б.Ч.
	17	Ф5ВРI L= 2530	2	0.35	0.70	Б.Ч.
	18	Ф5ВРI L= 300	16	0.04	0.67	Б.Ч.
	19	Ф5ВРI L= 320	21	0.04	0.93	Б.Ч.
	20	КР-9	2	0.65	1.30	Б.Ч.
		ИТОГО: 59.99				

МАРКА СБОРНОГО АРМАТУРН ИЗДЕЛИЯ	ПОЗ.	МАРКА АРМАТУРНОГО ИЗДЕЛИЯ	КОЛ.	МАССА КГ		ОБОЗНАЧЕНИЕ ДОКУМЕНТА
				1 ШТ	ВСЕГО	
1КПЛ 29.4,0	1	КПП-10Т	1	13.00	13.00	К47
	2	КР-2	4	2.90	11.60	К1
	3	КР-8	2	0.33	0.66	К4
	4	КР-16	1	2.42	2.42	К7
	5	С-2	1	3.11	3.11	К26
	6	С-7	16	3.06	2.88	К29
	9	С-4	1	2.16	2.16	К27
	10	СП-2	2	2.08	4.16	К43
	11	АН-1	6	1.08	6.50	К44
	13	МН-1	1	0.77	0.77	К45
	15	МН-2	1	0.84	0.84	К46
	16	Ф8АIII L= 2480	6	0.98	5.88	Б.Ч.
	17	Ф5ВРI L= 2480	2	0.34	0.69	Б.Ч.
	18	Ф5ВРI L= 300	16	0.04	0.67	Б.Ч.
	19	Ф5ВРI L= 370	21	0.05	1.08	Б.Ч.
	20	КР-10	2	0.67	1.34	Б.Ч.
		ИТОГО: 60.78				

1. В ТАБЛИЦЕ ПРИВЕДЕНО ОБОЗНАЧЕНИЕ ДОУМЕНТА АРМАТУРНЫХ ИЗДЕЛИЙ ПО ВЫПУСКУ 1.090.1-1/88. 2-3
2. АРМАТУРА КЛАССА А III ПО ГОСТ 5781-82
3. АРМАТУРА КЛАССА ВР I ПО ГОСТ 6727-80

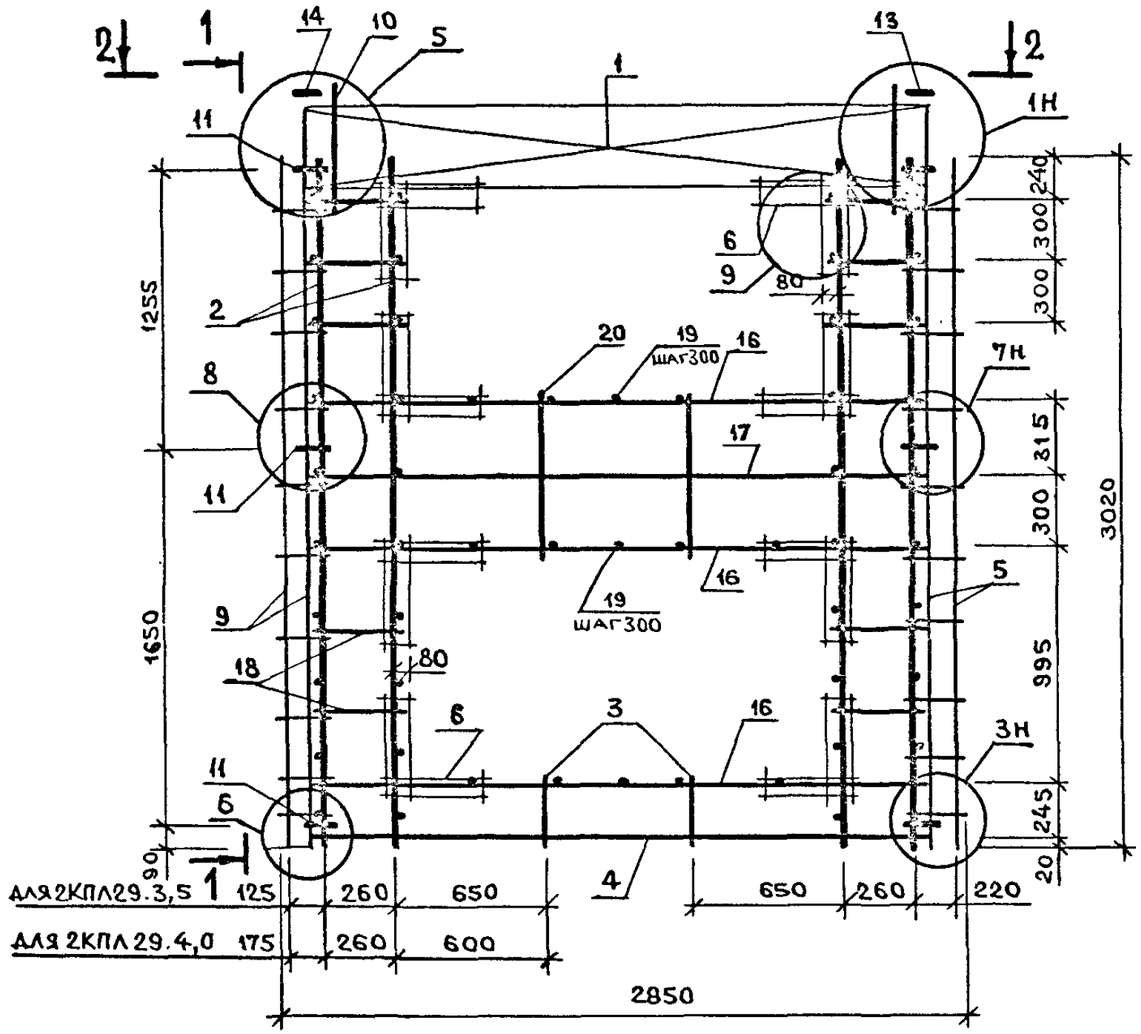

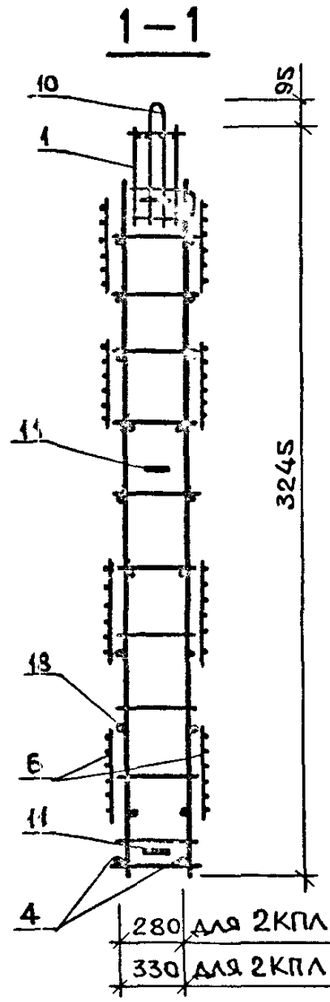

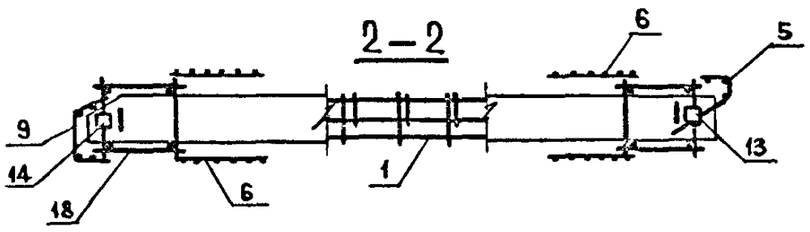

Узлы смотри К57.

НАЧ.ОТД.	ВОЛЬНСКИЙ		1.090.1-1/88.2-2-К14
Н.КОНТР.	ЕГОРОВ		
ГЛ.КОНСТ	ШАЦ		Пространственные каркасы 2КПЛ29.3,5; 2КПЛ29.4,0
Г И П	НИКОЛАЕВА		Стадия Р; Лист 1; Листов 2
- Г И П	КОНОВАЛОВА		ЦНИИЭП торгово-бытовых зданий туристских комплексов
ПРОВЕР.	ЛУГОВАЯ		
РАЗРАБ.	ХОРОШИЛОВА		

Взам.инв. | Подпись и дата | Инв. подл.

МАРКА СБОРНОГО АРМАТУРН ИЗДЕЛИЯ	ПОЗ.	МАРКА АРМАТУРНОГО ИЗДЕЛИЯ	КОЛ.	МАССА КГ		ОБОЗНАЧЕНИЕ ДОКУМЕНТА
				1 ШТ	ВСЕГО	
2КПЛ 29.3,5	1	КПП-9Н	1	12.71	12.71	К48
	2	КР-1	4	2.83	11.32	К1
	3	КР-7	2	0.31	0.63	К4
	4	КР-13	1	2.40	2.40	К7
	5	С-1	1	3.07	3.07	К26
	6	С-7	16	0.36	5.76	К29
	9	С-3	1	2.10	2.10	К27
	10	СП-2	2	2.08	4.16	К43
	11	АН-1	6	1.08	6.50	К44
	13	МН-1	1	0.77	0.77	К45
	14	МН-2	1	0.84	0.84	К46
	16	Ф8АIII L= 2530	6	1.00	6.00	Б.Ч.
	17	Ф5ВРI L= 2530	2	0.35	0.70	Б.Ч.
	18	Ф5ВРI L= 300	16	0.04	0.67	Б.Ч.
	19	Ф5ВРI L= 320	21	0.04	0.93	Б.Ч.
	20	КР-9	2	0.65	1.30	Б.Ч.
		ИТОГО: 59.99				

МАРКА СБОРНОГО АРМАТУРН ИЗДЕЛИЯ	ПОЗ.	МАРКА АРМАТУРНОГО ИЗДЕЛИЯ	КОЛ.	МАССА КГ		ОБОЗНАЧЕНИЕ ДОКУМЕНТА
				1 ШТ	ВСЕГО	
2КПЛ 29.4,0	1	КПП-10Н	1	13.00	13.00	К48
	2	КР-2	4	2.90	11.60	К1
	3	КР-8	2	0.33	0.66	К4
	4	КР-16	1	2.42	2.42	К8
	5	С-2	1	3.11	3.11	К26
	6	С-7	16	0.36	5.76	К29
	9	С-4	1	2.16	2.16	К27
	10	СП-2	2	2.08	4.16	К43
	11	АН-1	6	1.08	6.50	К44
	13	МН-1	1	0.77	0.77	К45
	14	МН-2	1	0.84	0.84	К46
	16	Ф8АIII L= 2480	6	0.98	5.88	Б.Ч.
	17	Ф5ВРI L= 2480	2	0.34	0.69	Б.Ч.
	18	Ф5ВРI L= 300	16	0.04	0.67	Б.Ч.
	19	Ф5ВРI L= 370	21	0.05	1.08	Б.Ч.
	20	КР-10	2	0.67	1.34	Б.Ч.
		ИТОГО: 60.78				

1. В ТАБЛИЦЕ ПРИВЕДЕНО ОБОЗНАЧЕНИЕ ДОУМЕНТА АРМАТУРНЫХ ИЗДЕЛИЙ ПО ВЫПУСКУ 1.090.1-1/88. 2-3
2. АРМАТУРА КЛАССА АIII ПО ГОСТ 5781-82
3. АРМАТУРА КЛАССА ВРI ПО ГОСТ 6727-80

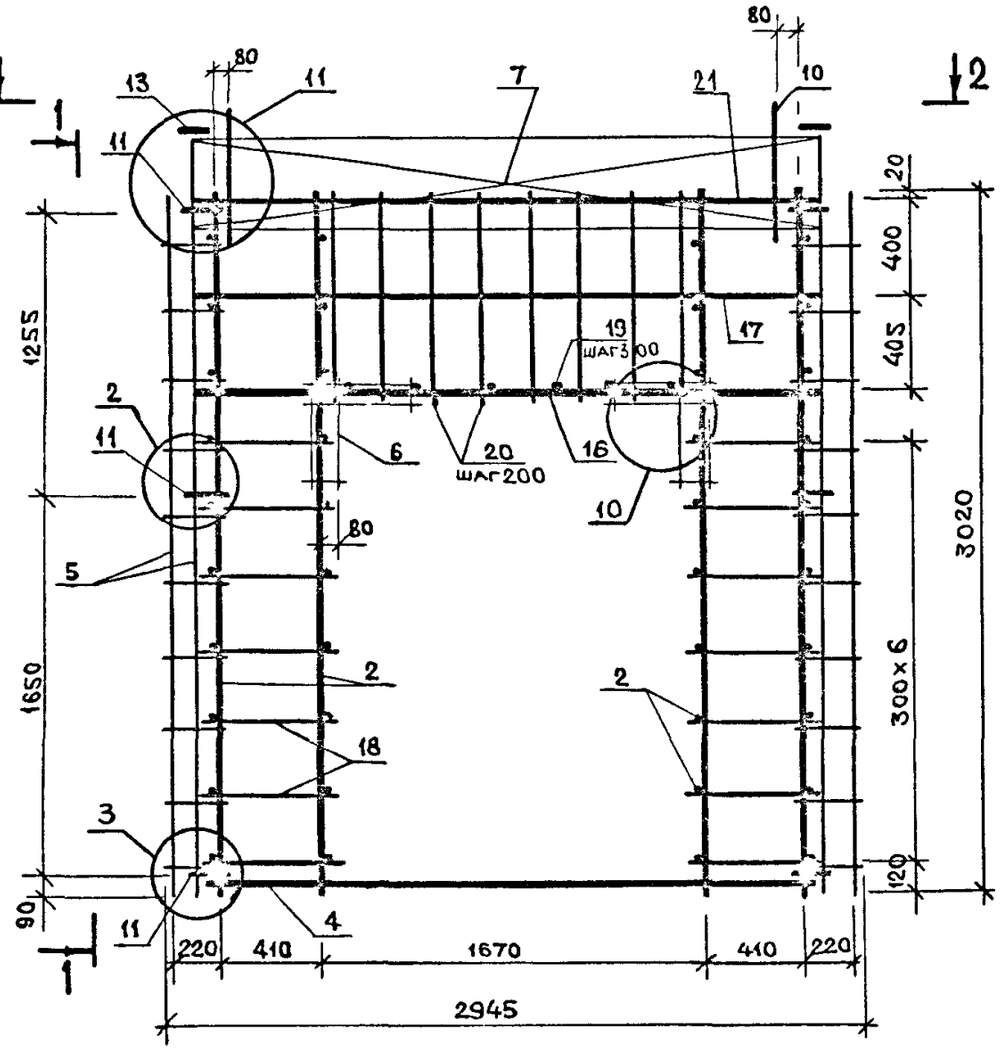

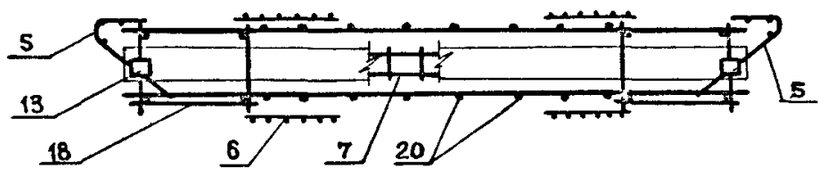

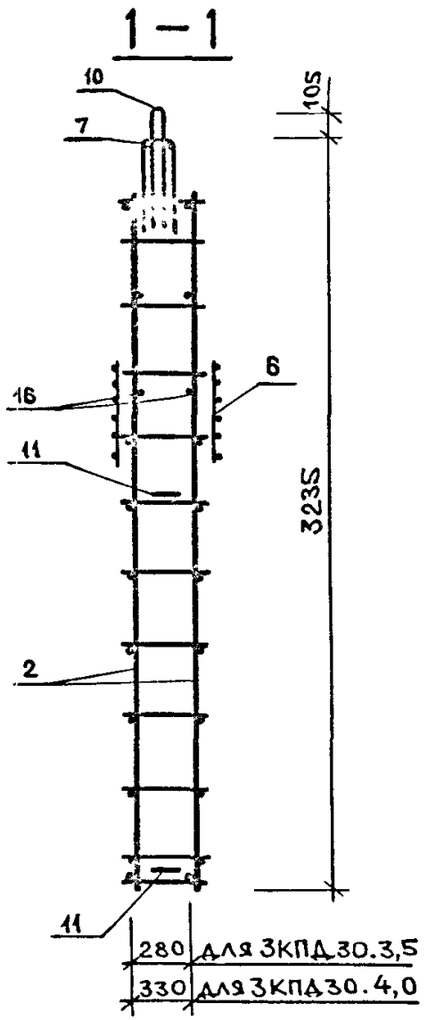

Узлы смотри К57.

НАЧ.ОТД.	ВОЛЫНСКИЙ		1.090.1-1/88.2-2-К15
Н.КОНТР.	ЕГОРОВ		
ГЛ.КОНСТ	ШАЦ		Пространственные каркасы 3КПД30.3,5 ; 3КПД30.4,0
ГИП	НИКОЛАЕВА		
ГИП	КОНОВАЛОВА		
ПРОВЕР.	ЛУГОВАЯ		
РАЗРАБ	ХОРОШИЛОВА		

СТАДИЯ	ЛИСТ	ЛИСТОВ
Р	1	2

ЦНИИЭП торгово-бытовых зданий туристских комплексов

ИНВ. ПОДЛ. | ПОДПИСЬ И ДАТА | ВЗАМ.ИНВ.

МАРКА СБОРНОГО АРМАТУРН ИЗДЕЛИЯ	ПОЗ.	МАРКА АРМАТУРНОГО ИЗДЕЛИЯ	КОЛ.	МАССА КГ		ОБОЗНАЧЕНИЕ ДОКУМЕНТА
				1 ШТ	ВСЕГО	
ЗКПД 30.3,5	2	КР-1	4	2.83	11.32	К1
	4	КР-17	1	2.98	2.98	К9
	5	С-1	2	3.07	6.14	К26
	6	С-7	4	0.36	1.44	К29
	7	С-8	1	3.68	3.68	К30
	10	СП-2	2	2.08	4.16	К43
	11	АН-1	6	1.08	6.50	К44
	13	МН-1	2	0.77	1.53	К45
	16	Ф8АIII L= 2530	2	1.00	2.00	Б.Ч.
	17	Ф5ВРI L= 2530	2	0.35	0.70	Б.Ч.
	18	Ф5ВРI L= 450	28	0.06	1.75	Б.Ч.
	19	Ф5ВРI L= 320	6	0.04	0.27	Б.Ч.
	20	Ф5ВРI L= 850	8	0.12	0.95	Б.Ч.
	21	КР-13	1	2.40	2.40	К 7
		ИТОГО:		46.59		

МАРКА СБОРНОГО АРМАТУРН ИЗДЕЛИЯ	ПОЗ.	МАРКА АРМАТУРНОГО ИЗДЕЛИЯ	КОЛ.	МАССА КГ		ОБОЗНАЧЕНИЕ ДОКУМЕНТА
				1 ШТ	ВСЕГО	
ЗКПД 30.4,0	2	КР-2	4	2.90	11.60	К1
	4	КР-18	1	3.03	3.03	К9
	5	С-2	2	3.11	6.23	К26
	6	С-7	4	0.36	1.44	К29
	7	С-9	1	3.75	3.75	К30
	10	СП-2	2	2.08	4.16	К43
	11	АН-1	6	1.08	6.50	К44
	13	МН-1	2	0.77	1.53	К45
	16	Ф8АIII L= 2530	2	1.00	2.00	Б.Ч.
	17	Ф5ВРI L= 2530	2	0.35	0.70	Б.Ч.
	18	Ф5ВРI L= 450	28	0.06	1.75	Б.Ч.
	19	Ф5ВРI L= 370	6	0.05	0.31	Б.Ч.
	20	Ф5ВРI L= 850	8	0.12	0.95	Б.Ч.
	21	КР-14	1	2.46	2.46	К 7
		ИТОГО:		47.14		

1. В ТАБЛИЦЕ ПРИВЕДЕНО ОБОЗНАЧЕНИЕ ДОУМЕНТА АРМАТУРНЫХ ИЗДЕЛИЙ ПО ВЫПУСКУ 1.090.1-1/88. 2-3
2. АРМАТУРА КЛАССА А III ПО ГОСТ 5781-82
3. АРМАТУРА КЛАССА ВР I ПО ГОСТ 6727-80

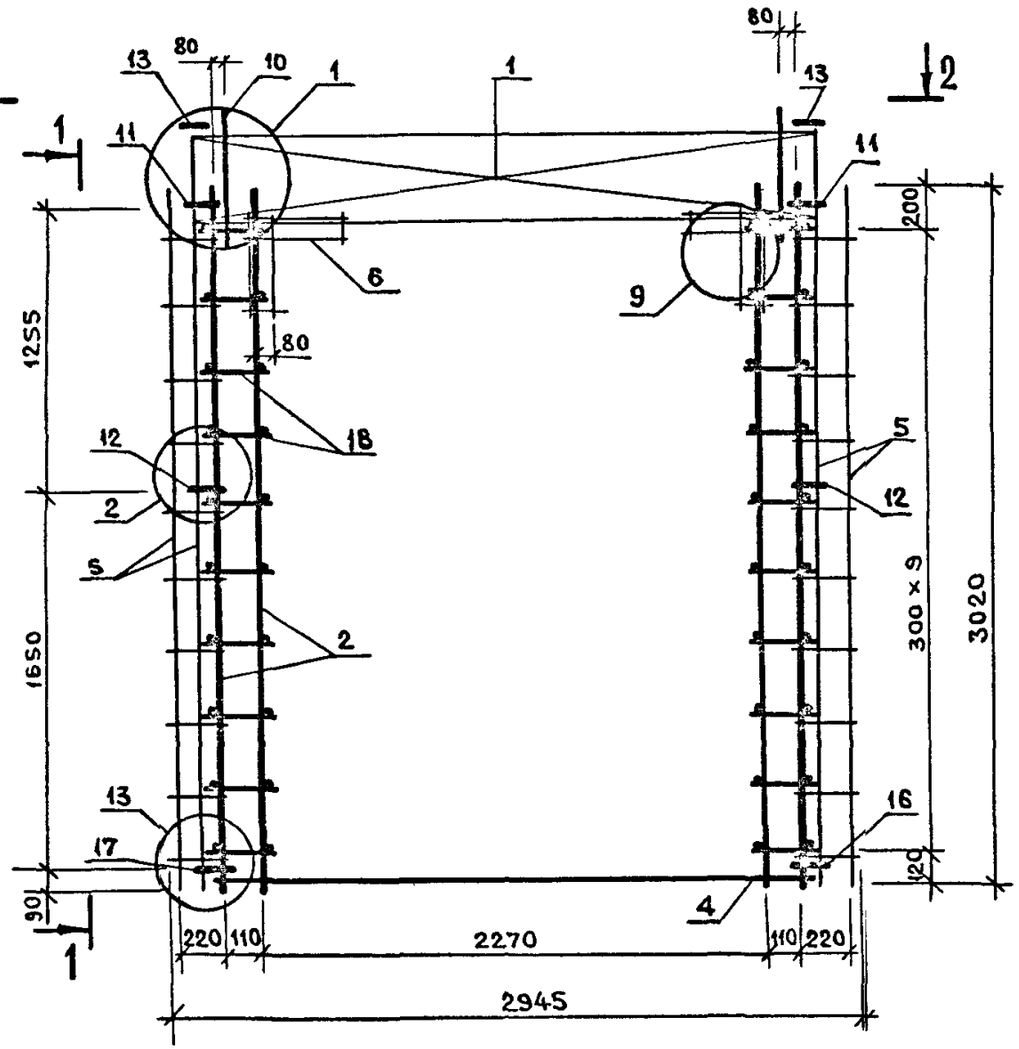

2 – 2

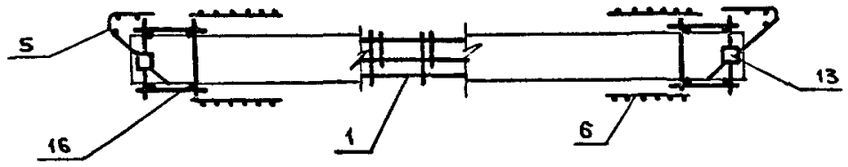

1 – 1

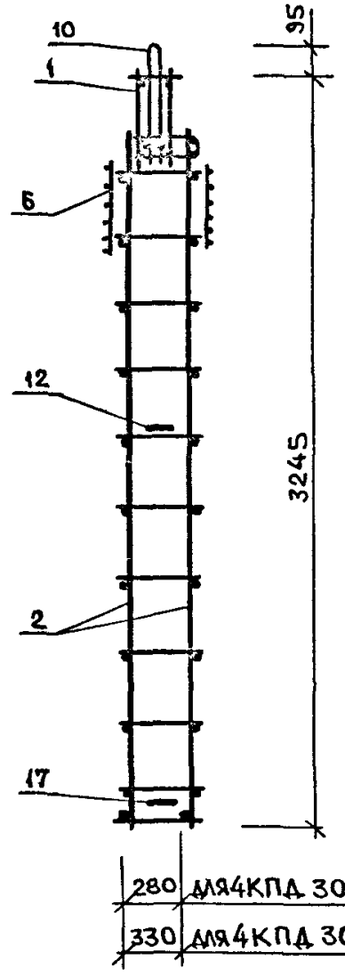

Узлы смотри К57.

НАЧ.ОТД.	ВОЛЫНСКИЙ		1.090.1-1/88. 2-2-К16
Н.КОНТР.	ЕГОРОВ		
ГЛ.КОНСТ	ШАЦ		Пространственные каркасы 4КПД 30.3,5 ; 4КПД 30.4,0
ГИП	НИКОЛАЕВА		Стадия: Р; Лист: 1; Листов: 2
ГИП	КОНОВАЛОВА		ЦНИИЭП торгово-бытовых зданий туристских комплексов
ПРОВЕР.	ЛУГОВАЯ		
РАЗРАБ.	ХОРОШИЛОВА		

ВЗАМ.ИНВ. | ПОДПИСЬ И ДАТА | ИНВ. ПОДЛ.

ТБЗТК | СП | СТ ИНХ | БУРЛАКОВА

МАРКА СБОРНОГО АРМАТУРН ИЗДЕЛИЯ	ПОЗ.	МАРКА АРМАТУРНОГО ИЗДЕЛИЯ	КОЛ.	МАССА КГ		ОБОЗНАЧЕНИЕ ДОКУМЕНТА
				1 ШТ	ВСЕГО	
4КПД 30.3,5	1	КПП-1	1	13.02	13.02	К44
	2	КР-1	4	2.83	11.32	К1
	4	КР-19	1	2.42	2.42	К10
	5	С-1	2	3.07	6.14	К26
	6	С-7	4	0.36	1.44	К29
	10	СП-1	2	1.38	2.75	К43
	11	АН-1	2	1.08	2.17	К44
	12	АН-2	2	0.84	1.68	К44
	13	МН-1	2	0.77	1.53	К45
	16	АН-3Т	1	0.84	0.84	К44
	17	АН-3Н	1	0.84	0.84	К44
	18	Ф5ВРI L= 150	40	0.02	0.83	Б.Ч.
		ИТОГО: 45.10				

МАРКА СБОРНОГО АРМАТУРН ИЗДЕЛИЯ	ПОЗ.	МАРКА АРМАТУРНОГО ИЗДЕЛИЯ	КОЛ.	МАССА КГ		ОБОЗНАЧЕНИЕ ДОКУМЕНТА
				1 ШТ	ВСЕГО	
4КПД 30.4,0	1	КПП-2	1	13.35	13.35	К44
	2	КР-2	4	2.90	11.60	К1
	4	КР-20	1	2.45	2.45	К10
	5	С-2	2	3.11	6.23	К26
	6	С-7	4	0.36	1.44	К29
	10	СП-1	2	1.38	2.75	К43
	11	АН-1	2	1.08	2.17	К44
	12	АН-2	2	0.84	1.68	К44
	13	МН-1	2	0.77	1.53	К45
	16	АН-3Т	1	0.84	0.84	К44
	17	АН-3Н	1	0.84	0.84	К44
	18	Ф5ВРI L= 150	40	0.02	0.83	Б.Ч.
		ИТОГО: 45.83				

1. В ТАБЛИЦЕ ПРИВЕДЕНО ОБОЗНАЧЕНИЕ ДОУМЕНТА АРМАТУРНЫХ ИЗДЕЛИЙ ПО ВЫПУСКУ 1.090.1-1/88. 2-3
2. АРМАТУРА КЛАССА А III ПО ГОСТ 5781-82
3. АРМАТУРА КЛАССА ВР I ПО ГОСТ 8727-80

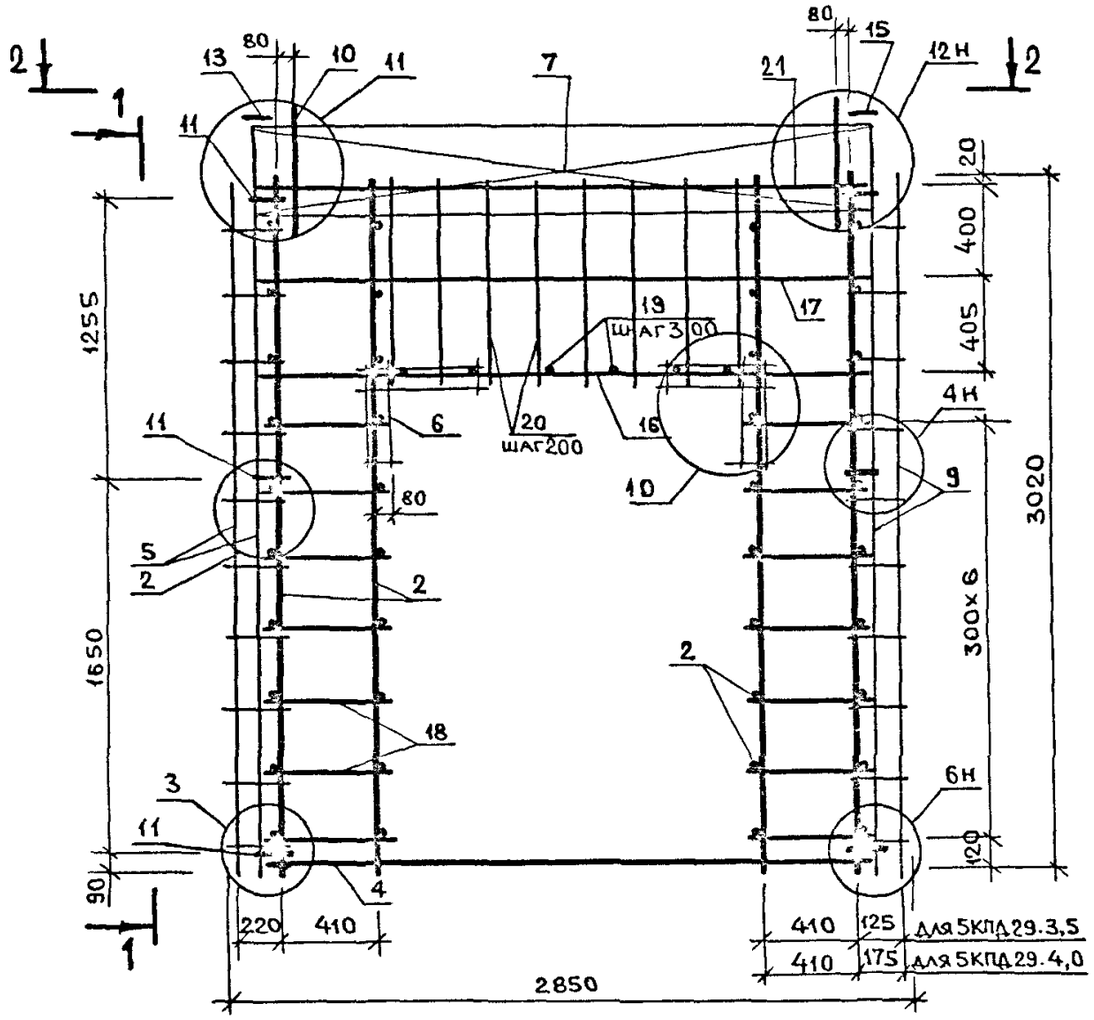

1 – 1

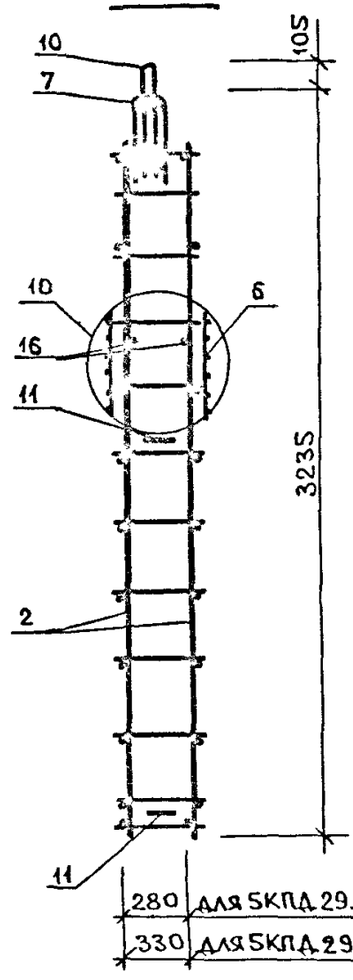

2 – 2

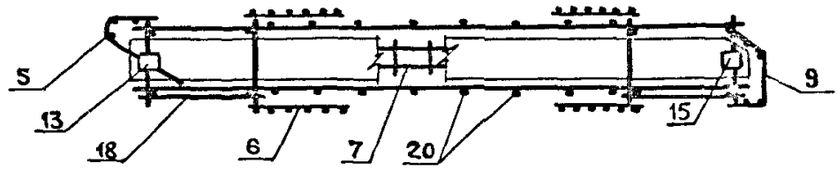

Узлы смотри К57.

НАЧ.ОТД.	ВОЛЫНСКИЙ		1.090.1-1/88. 2-2-К17
Н.КОНТР.	ЕГОРОВ		
ГЛ.КОНСТ	ШАЦ		ПРОСТРАНСТВЕННЫЕ КАРКАСЫ 5КПД 29.3,5; 5КПД 29.4,0
ГИП	НИКОЛАЕВА		СТАДИЯ Р; ЛИСТ 1; ЛИСТОВ 2
ГИП	КОНОВАЛОВА		ЦНИИЭП ТОРГОВО-БЫТОВЫХ ЗДАНИЙ ТУРИСТСКИХ КОМПЛЕКСОВ
ПРОВЕР.	ЛУГОВАЯ		
РАЗРАБ.	ХОРОШИЛОВА		

ИНВ. ПОДЛ. | ПОДПИСЬ И ДАТА | ВЗАМ ИНВ.

МАРКА СБОРНОГО АРМАТУРН ИЗДЕЛИЯ	ПОЗ.	МАРКА АРМАТУРНОГО ИЗДЕЛИЯ	КОЛ.	МАССА КГ		ОБОЗНАЧЕНИЕ ДОКУМЕНТА
				1 ШТ	ВСЕГО	
5КПД 29.3,5	2	КР-1	4	2.83	11.32	К1
	4	КР-17	1	2.98	2.98	К9
	5	С-1	1	3.07	3.07	К26
	6	С-7	4	0.36	1.44	К29
	7	С-22	1	3.47	3.47	К37
	9	С-3	1	2.10	2.10	К27
	10	СП-2	2	2.08	4.16	К43
	11	АН-1	6	1.08	6.50	К44
	13	МН-1	1	0.77	0.77	К45
	15	МН-2	1	0.84	0.84	К46
	16	Ф8АIII L= 2530	2	1.00	2.00	Б.Ч.
	17	Ф5ВРI L= 2530	2	0.35	0.70	Б.Ч.
	18	Ф5ВРI L= 450	28	0.06	1.75	Б.Ч.
	19	Ф5ВРI L= 320	6	0.04	0.27	Б.Ч.
	20	Ф5ВРI L= 850	8	0.12	0.95	Б.Ч.
	21	КР-15	1	2.40	2.40	К7
		ИТОГО: 45.44				

МАРКА СБОРНОГО АРМАТУРН ИЗДЕЛИЯ	ПОЗ.	МАРКА АРМАТУРНОГО ИЗДЕЛИЯ	КОЛ.	МАССА КГ		ОБОЗНАЧЕНИЕ ДОКУМЕНТА
				1 ШТ	ВСЕГО	
5КПД 29.4,0	2	КР-2	4	2.90	11.60	К1
	4	КР-23	1	2.99	2.99	К12
	5	С-2	1	3.11	3.11	К26
	6	С-7	4	0.36	1.44	К29
	7	С-23	1	3.53	3.53	К37
	9	С-4	1	2.16	2.16	К27
	10	СП-2	2	2.08	4.16	К43
	11	АН-1	6	1.08	6.50	К44
	13	МН-1	1	0.77	0.77	К45
	15	МН-2	1	0.84	0.84	К46
	16	Ф8АIII L= 2480	2	0.98	1.96	Б.Ч.
	17	Ф5ВРI L= 2480	2	0.34	0.69	Б.Ч.
	18	Ф5ВРI L= 450	28	0.06	1.75	Б.Ч.
	19	Ф5ВРI L= 370	6	0.05	0.31	Б.Ч.
	20	Ф5ВРI L= 850	8	0.12	0.95	Б.Ч.
	21	КР-16	1	2.42	2.42	К8
		ИТОГО: 45.89.				

1. В ТАБЛИЦЕ ПРИВЕДЕНО ОБОЗНАЧЕНИЕ ДОУМЕНТА АРМАТУРНЫХ ИЗДЕЛИЙ ПО ВЫПУСКУ 1.090.1-1/88. 2-3
2. АРМАТУРА КЛАССА AIII ПО ГОСТ 5781-82
3. АРМАТУРА КЛАССА BPI ПО ГОСТ 6727-80

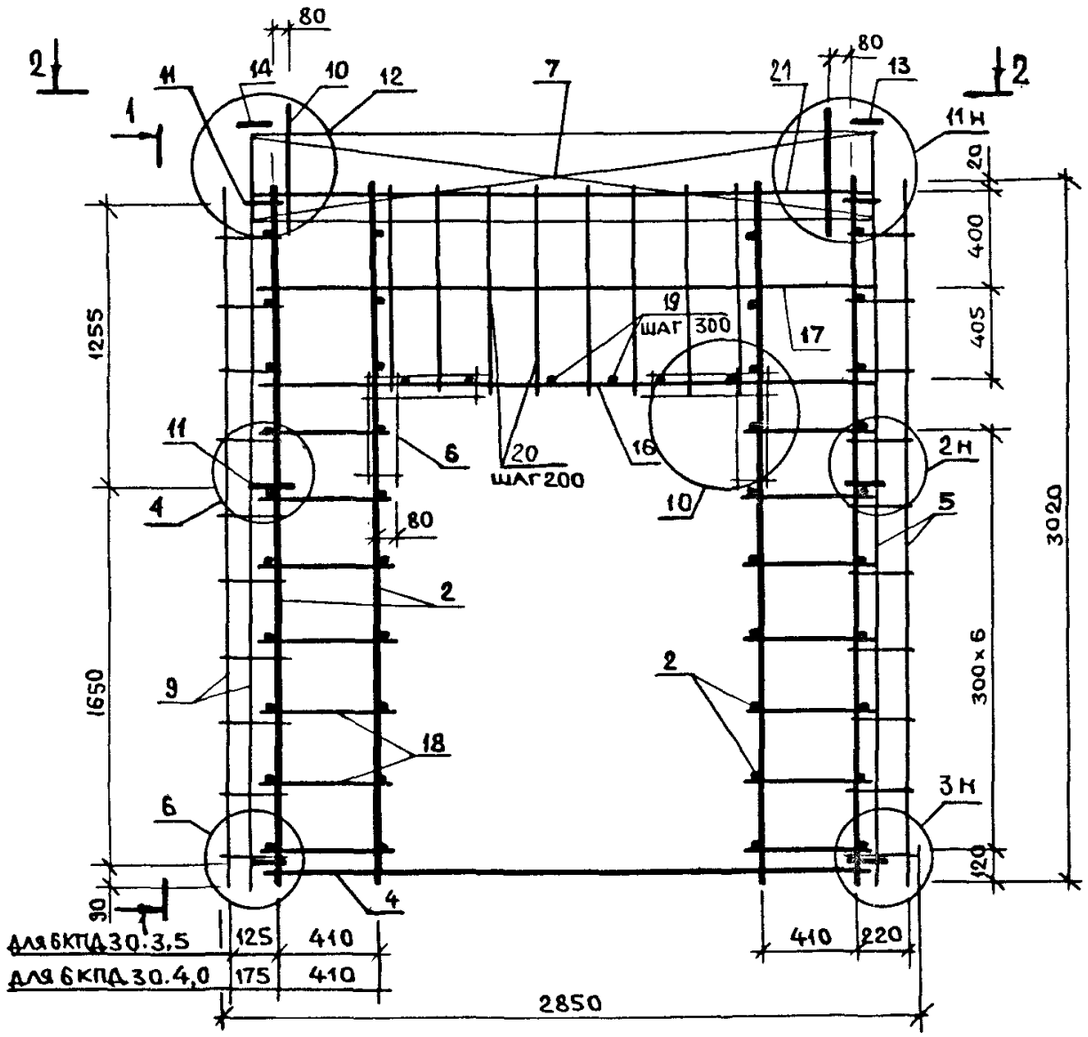

2–2

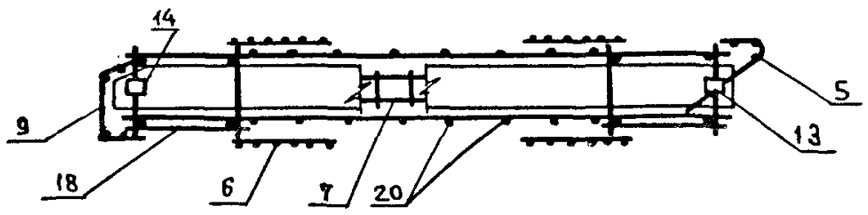

1–1

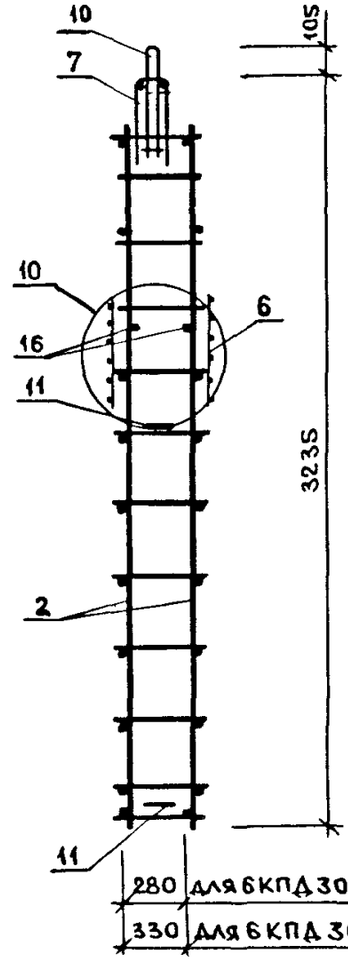

Узлы смотри К 57.

НАЧ.ОТД.	ВОЛЫНСКИЙ		1.090.1-1/88.2-2-К18		
Н.КОНТР.	ЕГОРОВ				
ГЛ.КОНСТ	ШАЦ		Пространственные каркасы 6КПД 30.3,5; 6КПД 30.4,0	СТАДИЯ	ЛИСТ	ЛИСТОВ
ГИП	НИКОЛАЕВА			Р	1	2
ГИП	КОНОВАЛОВА			ЦНИИЭП торгово-бытовых зданий туристских комплексов		
ПРОВЕР.	ЛУГОВАЯ					
РАЗРАБ.	ХОРОШИЛОВА					

ВЗАМ.ИНВ. | ПОДПИСЬ И ДАТА | ИНВ. ПОДЛ.

МАРКА СБОРНОГО АРМАТУРН ИЗДЕЛИЯ	ПОЗ.	МАРКА АРМАТУРНОГО ИЗДЕЛИЯ	КОЛ.	МАССА КГ		ОБОЗНАЧЕНИЕ ДОКУМЕНТА
				1 ШТ	ВСЕГО	
6КПД 29.3,5	2	КР-1	4	2.83	11.32	К1
	4	КР-17	1	2.98	2.98	К9
	5	С-1	1	3.07	3.07	К26
	6	С-7	4	0.36	1.44	К29
	7	С-22	1	3.47	3.47	К37
	9	С-3	1	2.10	2.10	К27
	10	СП-2	2	2.08	4.16	К43
	11	АН-1	6	1.08	6.50	К44
	12	МН-1	1	0.77	0.77	К44
	14	МН-2	1	0.84	0.84	К46
	16	Ф8АIII L= 2530	2	1.00	2.00	Б.Ч.
	17	Ф5ВРI L= 2530	2	0.35	0.70	Б.Ч.
	18	Ф5ВРI L= 450	28	0.06	1.75	Б.Ч.
	19	Ф5ВРI L= 320	6	0.04	0.27	Б.Ч.
	20	Ф5ВРI L= 850	8	0.12	0.95	Б.Ч.
	21	КР-13	1	2.40	2.40	К7
		ИТОГО: 45.44				

МАРКА СБОРНОГО АРМАТУРН ИЗДЕЛИЯ	ПОЗ.	МАРКА АРМАТУРНОГО ИЗДЕЛИЯ	КОЛ.	МАССА КГ		ОБОЗНАЧЕНИЕ ДОКУМЕНТА
				1 ШТ	ВСЕГО	
6КПД 29.4,0	2	КР-2	4	2.90	11.60	К1
	4	КР-23	1	2.99	2.99	К9
	5	С-2	1	3.11	3.11	К26
	6	С-7	4	0.36	1.44	К29
	7	С-23	1	3.53	3.53	К37
	9	С-4	1	2.16	2.16	К27
	10	СП-2	2	2.08	4.16	К43
	11	АН-1	6	1.08	6.50	К44
	12	МН-1	1	0.77	0.77	К44
	14	МН-2	1	0.84	0.84	К46
	16	Ф8АIII L= 2480	2	0.98	1.96	Б.Ч.
	17	Ф5ВРI L= 2480	2	0.34	0.69	Б.Ч.
	18	Ф5ВРI L= 450	28	0.06	1.75	Б.Ч.
	19	Ф5ВРI L= 370	6	0.05	0.31	Б.Ч.
	20	Ф5ВРI L= 850	8	0.12	0.95	Б.Ч.
	21	КР-16	1	2.42	2.42	К8
		ИТОГО: 45.89				

1. В ТАБЛИЦЕ ПРИВЕДЕНО ОБОЗНАЧЕНИЕ ДОУМЕНТА АРМАТУРНЫХ ИЗДЕЛИЙ ПО ВЫПУСКУ 1.090.1-1/88. 2-3
2. АРМАТУРА КЛАССА А III ПО ГОСТ 5781-82
3. АРМАТУРА КЛАССА ВР I ПО ГОСТ 6727-80

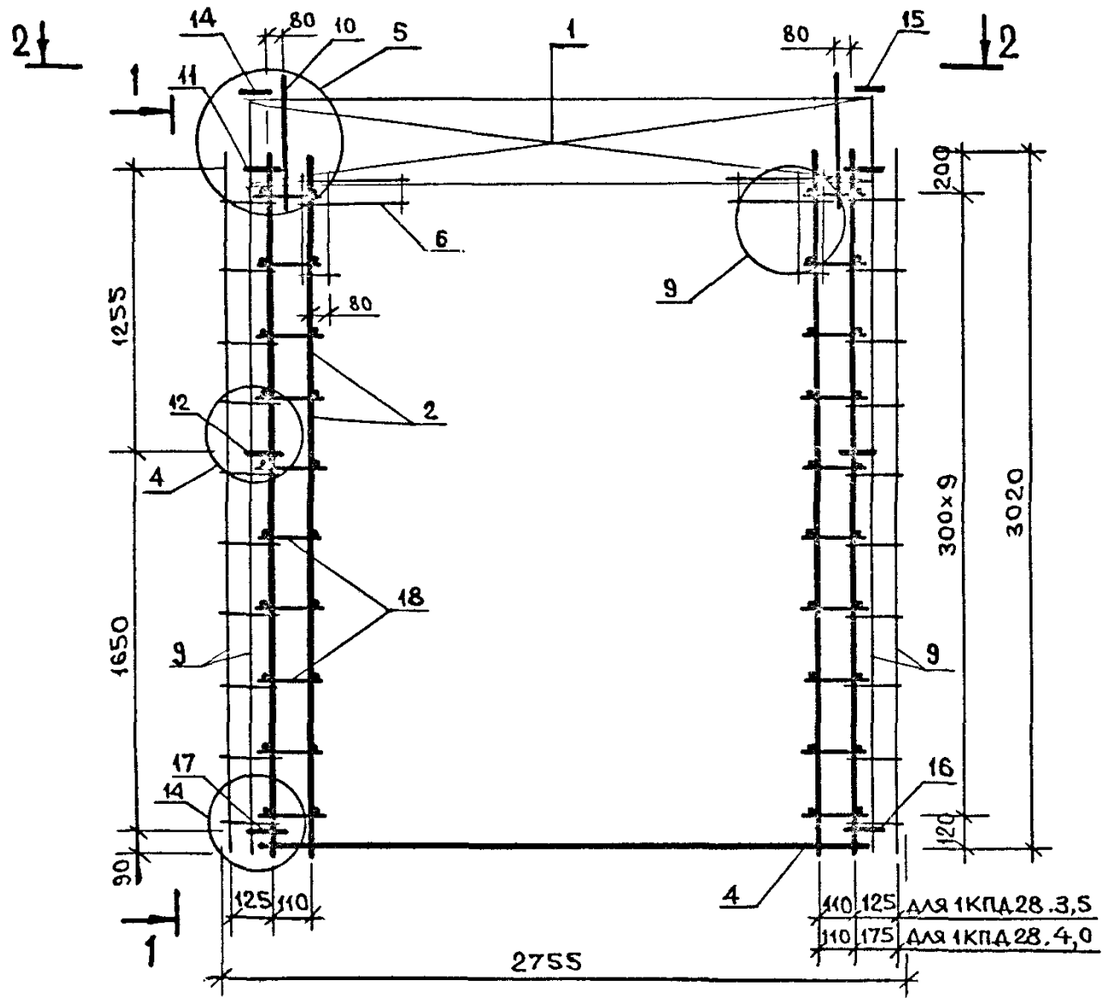

2 – 2

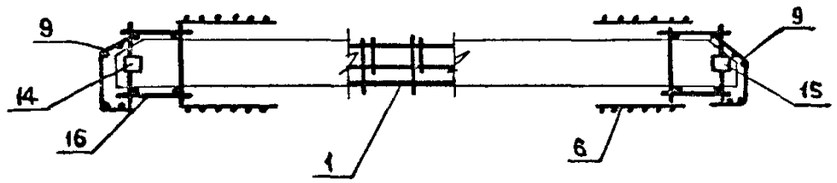

1 – 1

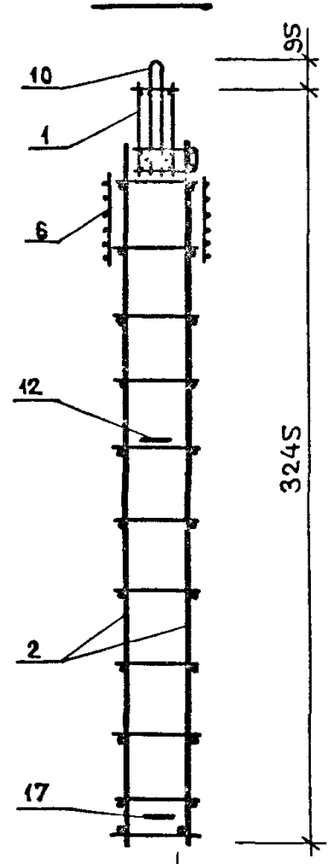

Узлы смотри К57.

НАЧ.ОТД.	ВОЛЬСКИЙ		1.090.1-1/88.2-2-К19
Н.КОНТР.	ЕГОРОВ		
ГЛ.КОНСТ	ШАЦ		Пространственные каркасы 1КПД 28.3,5; 1КПД 28.4,0
ГИП	НИКОЛАЕВА		Стадия Р; Лист 1; Листов 2
ГИП	КОНОВАЛОВА		ЦНИИЭП торгово-бытовых зданий туристских комплексов
ПРОВЕР	ЛУГОВАЯ		
РАЗРАБ	ХОРОШИЛОВА		

ИНВ. ПОДЛ. | ПОДПИСЬ И ДАТА | ВЗАМ.ИНВ.

МАРКА СБОРНОГО АРМАТУРН ИЗДЕЛИЯ	ПОЗ.	МАРКА АРМАТУРНОГО ИЗДЕЛИЯ	КОЛ.	МАССА КГ		ОБОЗНАЧЕНИЕ ДОКУМЕНТА
				1 ШТ	ВСЕГО	
1КПД 28.3,5	1	КПП-7	1	12.40	12.40	К46
	2	КР-1	4	2.83	11.32	К1
	4	КР-19	1	2.42	2.42	К10
	6	С-7	4	0.36	1.44	К29
	9	С-3	2	2.10	4.20	К27
	10	СП-1	2	1.38	2.75	К43
	11	АН-1	2	1.08	2.17	К44
	12	АН-2	2	0.84	1.68	К44
	14	МН-2	1	0.84	0.84	К46
	15	МН-2	1	0.84	0.84	К46
	16	АН-3Т	1	0.84	0.84	К44
	17	АН-3Н	1	0.84	0.84	К44
	18	Ф5ВРI L= 150	40	0.02	0.83	Б.Ч.
	ИТОГО: 42.62					

МАРКА СБОРНОГО АРМАТУРН ИЗДЕЛИЯ	ПОЗ.	МАРКА АРМАТУРНОГО ИЗДЕЛИЯ	КОЛ.	МАССА КГ		ОБОЗНАЧЕНИЕ ДОКУМЕНТА
				1 ШТ	ВСЕГО	
1КПД 28.4,0	1	КПП-8	1	12.67	12.67	К46
	2	КР-2	4	2.90	11.60	К1
	4	КР-21	1	2.37	2.37	К11
	6	С-7	4	0.36	1.44	К29
	9	С-4	2	2.16	4.33	К27
	10	СП-1	2	1.38	2.75	К43
	11	АН-1	2	1.08	2.17	К44
	12	АН-2	2	0.84	1.68	К44
	14	МН-2	1	0.84	0.84	К46
	15	МН-2	1	0.84	0.84	К46
	16	АН-3Т	1	0.84	0.84	К44
	17	АН-3Н	1	0.84	0.84	К44
	18	Ф5ВРI L= 150	40	0.02	0.83	Б.Ч.
	ИТОГО: 43.29					

1. В ТАБЛИЦЕ ПРИВЕДЕНО ОБОЗНАЧЕНИЕ ДОУМЕНТА АРМАТУРНЫХ ИЗДЕЛИЙ ПО ВЫПУСКУ 1.090.1-1/88. 2-3
2. АРМАТУРА КЛАССА AIII ПО ГОСТ 5781-82
3. АРМАТУРА КЛАССА ВРI ПО ГОСТ 6727-80

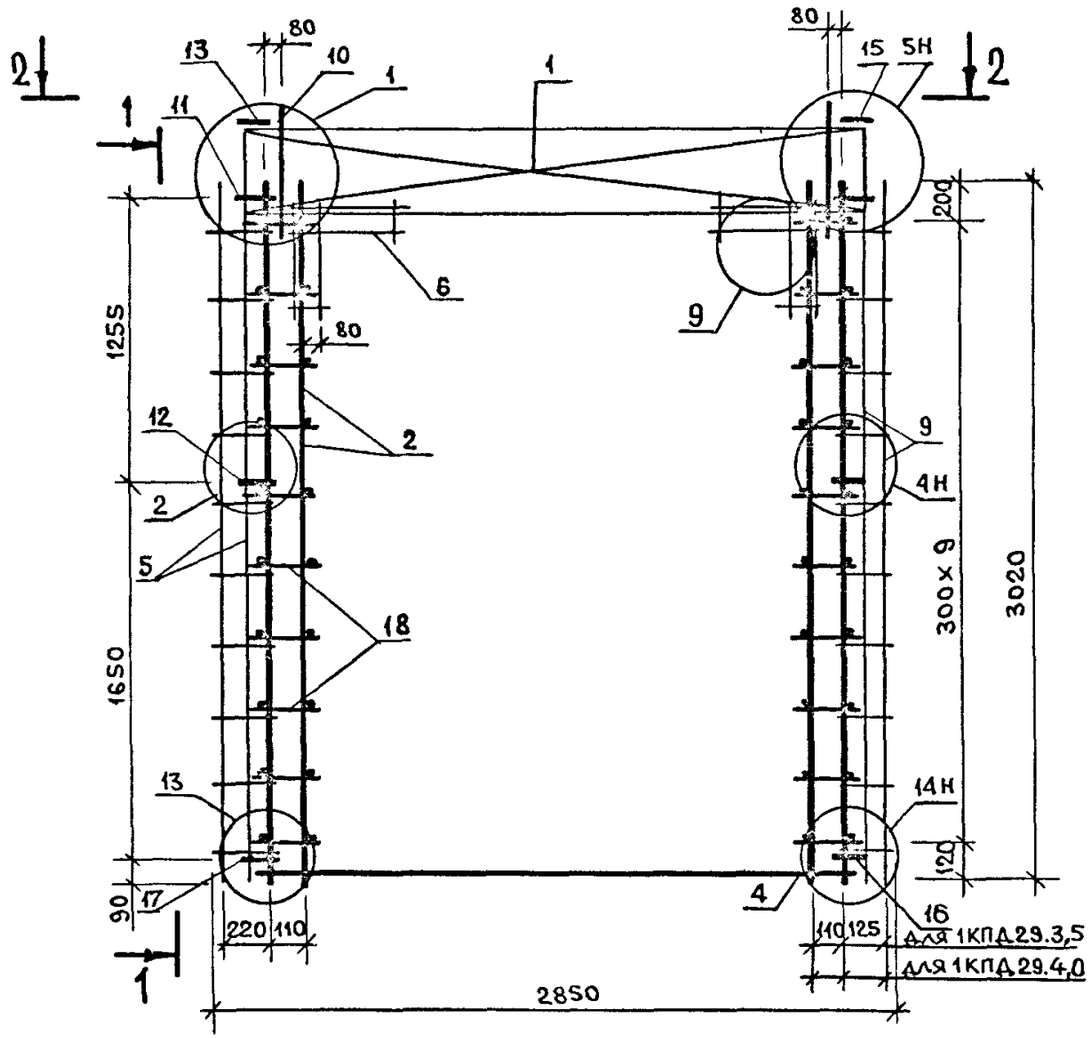

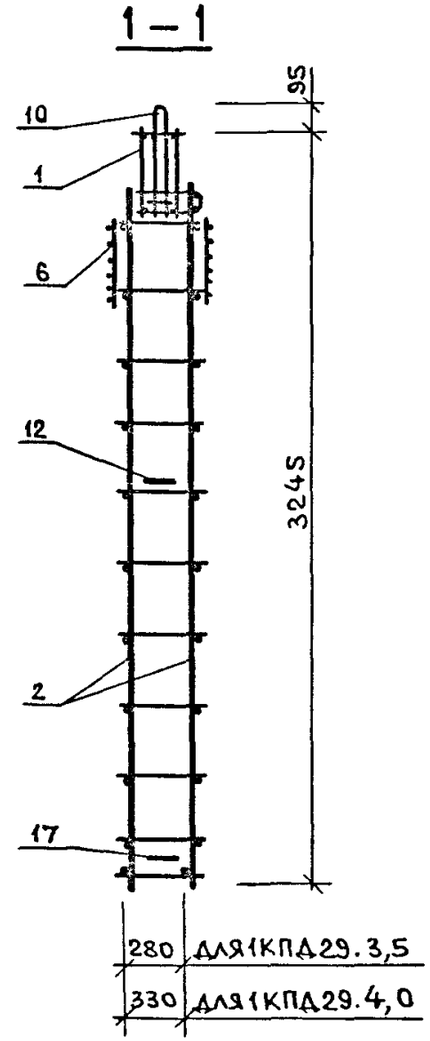

Узлы смотри К 57.

2 — 2

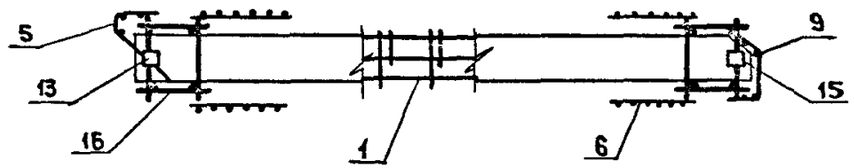

НАЧ.ОТД	ВОЛЫНСКИЙ		
Н.КОНТР.	ЕГОРОВ		
ГЛ.КОНСТ	ШАL		
Г И П	НИКОЛАЕВА		
Г И П	КОНОВАЛОВА		
ПРОВЕР.	ЛУГОВАЯ		
РАЗРАБ.	ХОРОШИЛОВА		

1.090.1-1/88. 2-2- К 20

Пространственные каркасы 1КПД29.3,5 ; 1КПД29.4,0

СТАДИЯ	ЛИСТ	ЛИСТОВ
Р	1	2

ЦНИИЭП торгово-бытовых зданий туристских комплексов

ВЗАМ ИНВ | ПОДПИСЬ И ДАТА | ИНВ. ПОДЛ.

МАРКА СБОРНОГО АРМАТУРН ИЗДЕЛИЯ	ПОЗ.	МАРКА АРМАТУРНОГО ИЗДЕЛИЯ	КОЛ.	МАССА КГ		ОБОЗНАЧЕНИЕ ДОКУМЕНТА
				1 ШТ	ВСЕГО	
1КПД 29.3.5	1	КПП-9Т	1	12.71	12.71	1.090.1-1/88.2-2 К 47
	2	КР-1	4	2.83	11.32	К1
	4	КР-19	1	2.42	2.42	К10
	5	С-1	1	3.07	3.07	К 26
	6	С-7	4	0.36	1.44	К29
	9	С-3	1	2.10	2.10	К27
	10	СП-1	2	1.38	2.75	К43
	11	АН-1	2	1.08	2.17	К44
	12	АН-2	2	0.84	1.68	К44
	13	МН-1	1	0.77	0.77	К 45
	15	МН-2Н	1	0.84	0.84	К46
	16	АН-3Т	1	0.84	0.84	К44
	17	АН-3Н	1	0.84	0.84	К 44
	18	Ф5ВРI L= 150	40	0.02	0.83	Б.Ч.
	ИТОГО: 43.78					

МАРКА СБОРНОГО АРМАТУРН ИЗДЕЛИЯ	ПОЗ.	МАРКА АРМАТУРНОГО ИЗДЕЛИЯ	КОЛ.	МАССА КГ		ОБОЗНАЧЕНИЕ ДОКУМЕНТА
				1 ШТ	ВСЕГО	
1КПД 29.4.0	1	КПП-10Т	1	13.00	13.00	1.0901-1/88.2-2 К47
	2	КР-2	4	2.90	11.60	К1
	4	КР-22	1	2.41	2.41	К11
	5	С-2	1	3.11	3.11	К26
	6	С-7	4	0.36	1.44	К29
	9	С-4	1	2.16	2.16	К27
	10	СП-1	2	1.38	2.75	К43
	11	АН-1	2	1.08	2.17	К44
	12	АН-2	2	0.84	1.68	К44
	13	МН-1	1	0.77	0.77	К45
	15	МН-2Н	1	0.84	0.84	К46
	16	АН-3Т	1	0.84	0.84	К44
	17	АН-3Н	1	0.84	0.84	К44
	18	Ф5ВРI L= 150	40	0.02	0.83	Б.Ч.
	ИТОГО: 44.44					

1. В ТАБЛИЦЕ ПРИВЕДЕНО ОБОЗНАЧЕНИЕ ДОУМЕНТА АРМАТУРНЫХ ИЗДЕЛИЙ ПО ВЫПУСКУ 1.090.1-1/88. 2-3
2. АРМАТУРА КЛАССА А III ПО ГОСТ 5781-82
3. АРМАТУРА КЛАССА ВР I ПО ГОСТ 6727-80

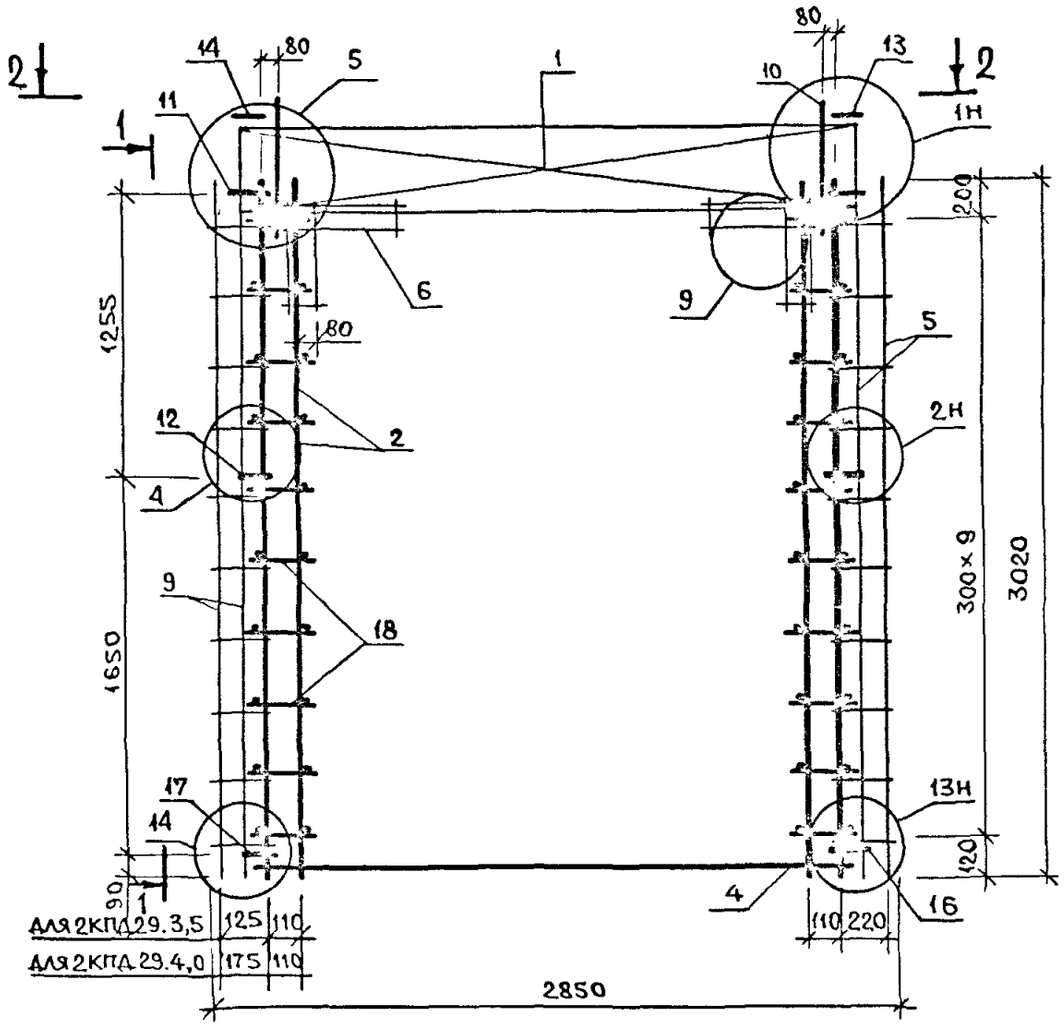

1 – 1

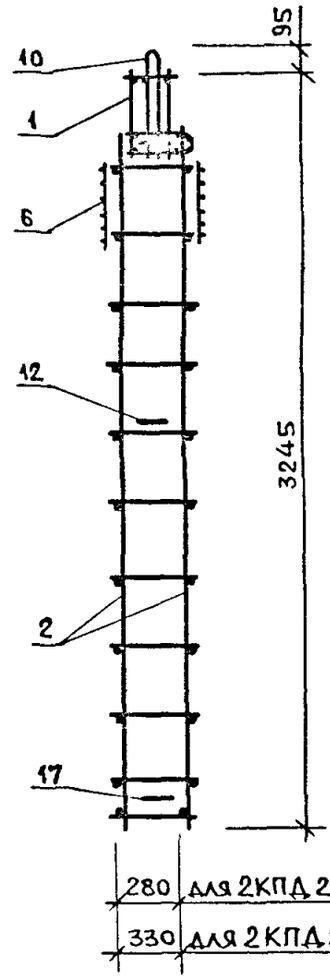

2 – 2

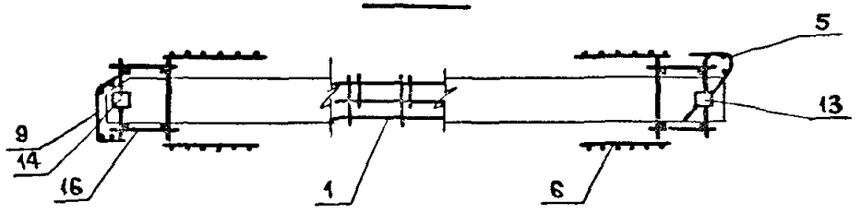

Узлы смотри К57.

НАЧ.ОТД.	ВОЛЫНСКИЙ		1.090.1-1/88. 2-2- К21
Н.КОНТР.	ЕГОРОВ		
ГЛ.КОНСТ	ШАЦ		Пространственные каркасы 2КПД29.3,5 ; 2КПД29.4,0
Г И П	НИКОЛАЕВА		Стадия: Р; Лист: 1; Листов: 2
Г И П	КОНОВАЛОВА		ЦНИИЭП торгово-бытовых зданий туристских комплексов
ПРОВЕР.	ЛУГОВАЯ		
РАЗРАБ.	ХОРОШИЛОВА		

ИНВ. ПОДЛ. | ПОДПИСЬ И ДАТА | ВЗАМ.ИНВ.

МАРКА СБОРНОГО АРМАТУРН ИЗДЕЛИЯ	ПОЗ.	МАРКА АРМАТУРНОГО ИЗДЕЛИЯ	КОЛ.	МАССА КГ		ОБОЗНАЧЕНИЕ ДОКУМЕНТА
				1 ШТ	ВСЕГО	
2КПД 29.3,5	1	КПП-9Н	1	12.71	12.71	К48
	2	КР-1	4	2.83	11.32	К1
	4	КР-19	1	2.42	2.42	К10
	5	С-1	1	3.07	3.07	К26
	6	С-7	4	0.36	1.44	К29
	9	С-3	1	2.10	2.10	К27
	10	СП-1	2	1.38	2.75	К42
	11	АН-1	2	1.08	2.17	К43
	12	АН-2	2	0.84	1.68	К43
	13	МН-1	1	0.77	0.77	К45
	14	МН-2	1	0.84	0.84	К46
	16	АН-3Т	1	0.84	0.84	К44
	17	АН-3Н	1	0.84	0.84	К44
	18	Ø5ВРI L= 150	40	0.02	0.83	Б.Ч.
	ИТОГО: 43.86					

МАРКА СБОРНОГО АРМАТУРН ИЗДЕЛИЯ	ПОЗ.	МАРКА АРМАТУРНОГО ИЗДЕЛИЯ	КОЛ.	МАССА КГ		ОБОЗНАЧЕНИЕ ДОКУМЕНТА
				1 ШТ	ВСЕГО	
2КПД 29.4,0	1	КПП-10Н	1	13.00	13.00	К48
	2	КР-2	4	2.90	11.60	К1
	4	КР-22	1	2.41	2.41	К10
	5	С-2	1	3.11	3.11	К26
	6	С-7	4	0.36	1.44	К29
	9	С-4	1	2.16	2.16	К27
	10	СП-1	2	1.38	2.75	К42
	11	АН-1	2	1.08	2.17	К43
	12	АН-2	2	0.84	1.68	К43
	13	МН-1	1	0.77	0.77	К45
	14	МН-2	1	0.84	0.84	К46
	16	АН-3Т	1	0.84	0.84	К44
	17	АН-3Н	1	0.84	0.84	К44
	18	Ø5ВРI L= 150	40	0.02	0.83	Б.Ч.
	ИТОГО: 44.54					

1. В ТАБЛИЦЕ ПРИВЕДЕНО ОБОЗНАЧЕНИЕ ДОУМЕНТА АРМАТУРНЫХ ИЗДЕЛИЙ ПО ВЫПУСКУ 1.090.1-1/88. 2-3
2. АРМАТУРА КЛАССА А III ПО ГОСТ 5781-82
3. АРМАТУРА КЛАССА ВРI ПО ГОСТ 8727-80

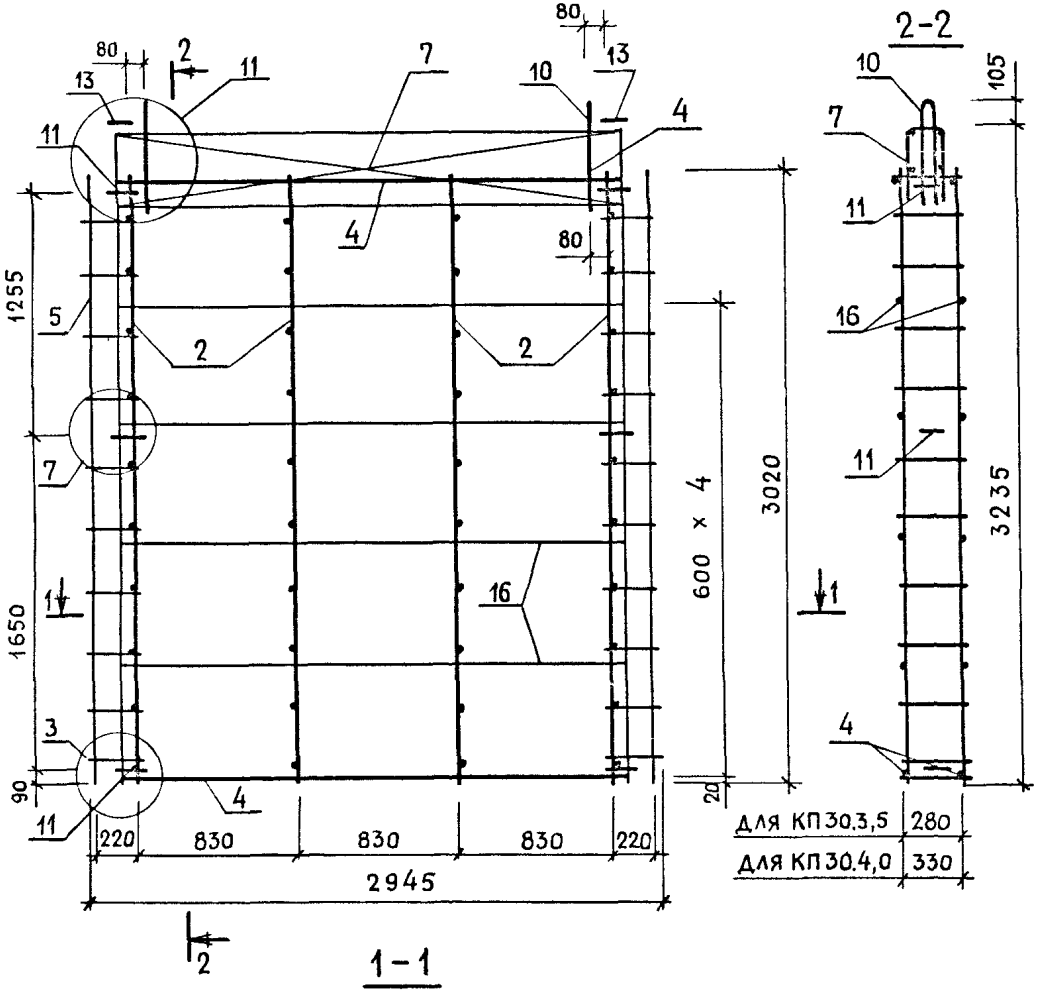

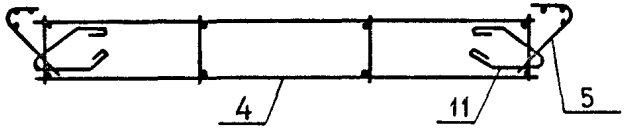

МАРКА ПРОСТРАНСТВЕННОГО КАРКАСА	ПОЗ	МАРКА АРМАТУРНОГО ИЗДЕЛИЯ	КОЛ	МАССА, КГ		ОБОЗНАЧЕНИЕ ДОКУМЕНТА
				1 ШТ.	ВСЕГО	
КП 30.3,5	2	КР-1	4	2.83	11.32	К1
	4	КР-13	2	2.40	4.80	К7
	5	С-1	2	3.07	6.14	К26
	7	С-8	1	3.68	3.68	К30
	10	СП-3	2	3.10	6.20	К43
	11	АН-1	6	1.08	6.48	К44
	13	МН-1	2	0.80	1.60	К45
	16	ф5 BpI L=2530	8	0.35	2.81	Б.Ч.
				ИТОГО:	44.31	
КП 30.4,0	2	КР-2	4	2.90	11.6	К1
	4	КР-14	2	2.46	4.92	К7
	5	С-2	2	3.11	6.22	К26
	7	С-9	1	3.75	3.75	К30
	10	СП-4	2	4.38	8.76	К43
	11	АН-1	6	1.08	6.48	К44
	13	МН-1	2	0.80	1.60	К45
	16	ф5 BpI L=2530	8	0.35	2.81	Б.Ч.
				ИТОГО:	46.14	

1. В ТАБЛИЦЕ ПРИВЕДЕНО ОБОЗНАЧЕНИЕ ДОКУМЕНТА АРМАТУРНЫХ ИЗДЕЛИЙ ПО ВЫПУСКУ 1.090.1-1/88. 2-3.
2. АРМАТУРА КЛАССА BpI ПО ГОСТ 6727-80.
3. УЗЛЫ СМОТРИ К57.

НАЧ. ОТД.	ВОЛЫНСКИЙ	
Н. КОНТР.	ЕГОРОВ	
ГЛ. КОНСТ.	ШАЦ	
ГИП	НИКОЛАЕВА	
ГИП	КОНОВАЛОВА	
ПРОВЕР.	ХОРОШИЛОВА	
РАЗРАБ.	ЛУГОВАЯ	

1.090.1-1/88.2-2-К22

ПРОСТРАНСТВЕННЫЕ КАРКАСЫ КП30.3,5 ; КП 30. 4,0

СТАДИЯ	ЛИСТ	ЛИСТОВ
Р		1

ЦНИИЭП ТОРГОВО-БЫТОВЫХ ЗДАНИЙ И ТУРИСТСКИХ КОМПЛЕКСОВ

ИНВ.№ ПОДЛ. | ПОДПИСЬ И ДАТА | ВЗАМ. ИНВ.№

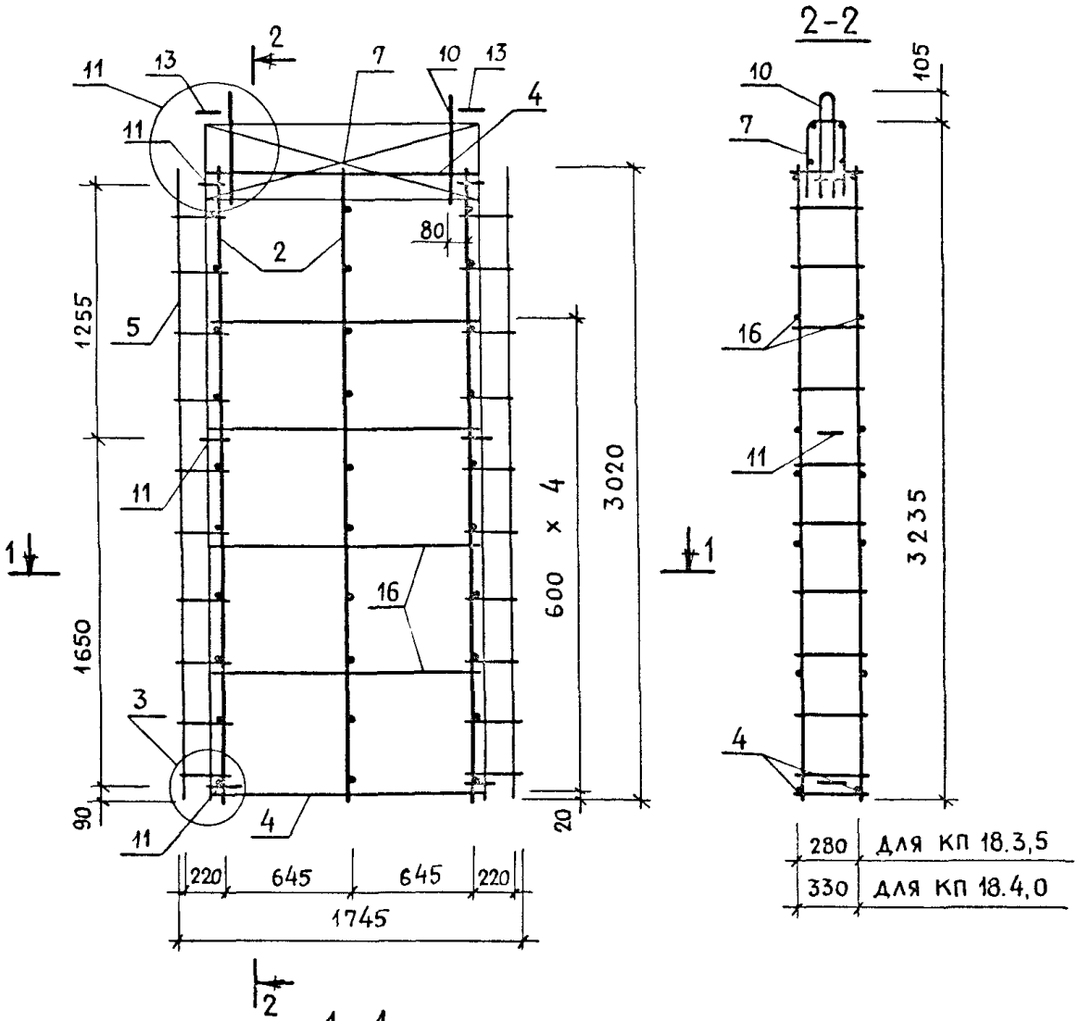

МАРКА ПРОСТРАНСТВЕННОГО КАРКАСА	ПОЗ	МАРКА АРМАТУРНОГО ИЗДЕЛИЯ	КОЛ	МАССА, КГ		ОБОЗНАЧЕНИЕ ДОКУМЕНТА
				1 ШТ.	ВСЕГО	
КП 18 3,5	2	КР-1	3	2 83	8.49	К1
	4	КР-24	2	1.27	2 54	К13
	5	С-1	2	3.07	6 14	К26
	7	С-10	1	2.12	2 12	К31
	10	СП-2	2	2.14	4.28	К43
	11	АН-1	6	1.08	6 48	К44
	13	МН-1	2	0 80	1 60	К45
	16	ф5 ВрI, L = 1330	8	0 18	1 48	Б Ч.
				ИТОГО:	33.13	
КП 18.4,0	2	КР-2	3	2 90	8.70	К1
	4	КР-25	2	1.31	2.62	К13
	5	С-2	2	3 11	6.22	К26
	7	С-11	1	2.16	2.16	К31
	10	СП-2	2	2.14	4 28	К43
	11	АН-1	6	1.08	6 48	К44
	13	МН-1	2	0 80	1.60	К45
	16	ф5 ВрI, L = 1330	8	0 18	1 48	Б.Ч.
				ИТОГО:	33.54	

1. В ТАБЛИЦЕ ПРИВЕДЕНО ОБОЗНАЧЕНИЕ ДОКУМЕНТА АРМАТУРНЫХ ИЗДЕЛИЙ ПО ВЫПУСКУ 1.090.1-1/88. 2-3.
2. АРМАТУРА КЛАССА ВрI ПО ГОСТ 6727-80.
3. УЗЛЫ СМОТРИ К 57.

НАЧ ОТД	ВОЛЫНСКИЙ	
Н КОНТР	ЕГОРОВ	
ГЛ КОНСТ	ШАЦ	
ГИП	НИКОЛАЕВА	
ГИП	КОНОВАЛОВА	
ПРОВЕР	ХОРОШИЛОВА	
РАЗРАБ	ЛУГОВАЯ	

1.090.1-1/88.2-2-К23

ПРОСТРАНСТВЕННЫЕ КАРКАСЫ КП 18.3,5 ; КП 18.4,0

СТАДИЯ	ЛИСТ	ЛИСТОВ
Р		1

ЦНИИЭП ТОРГОВО-БЫТОВЫХ ЗДАНИЙ И ТУРИСТСКИХ КОМПЛЕКСОВ

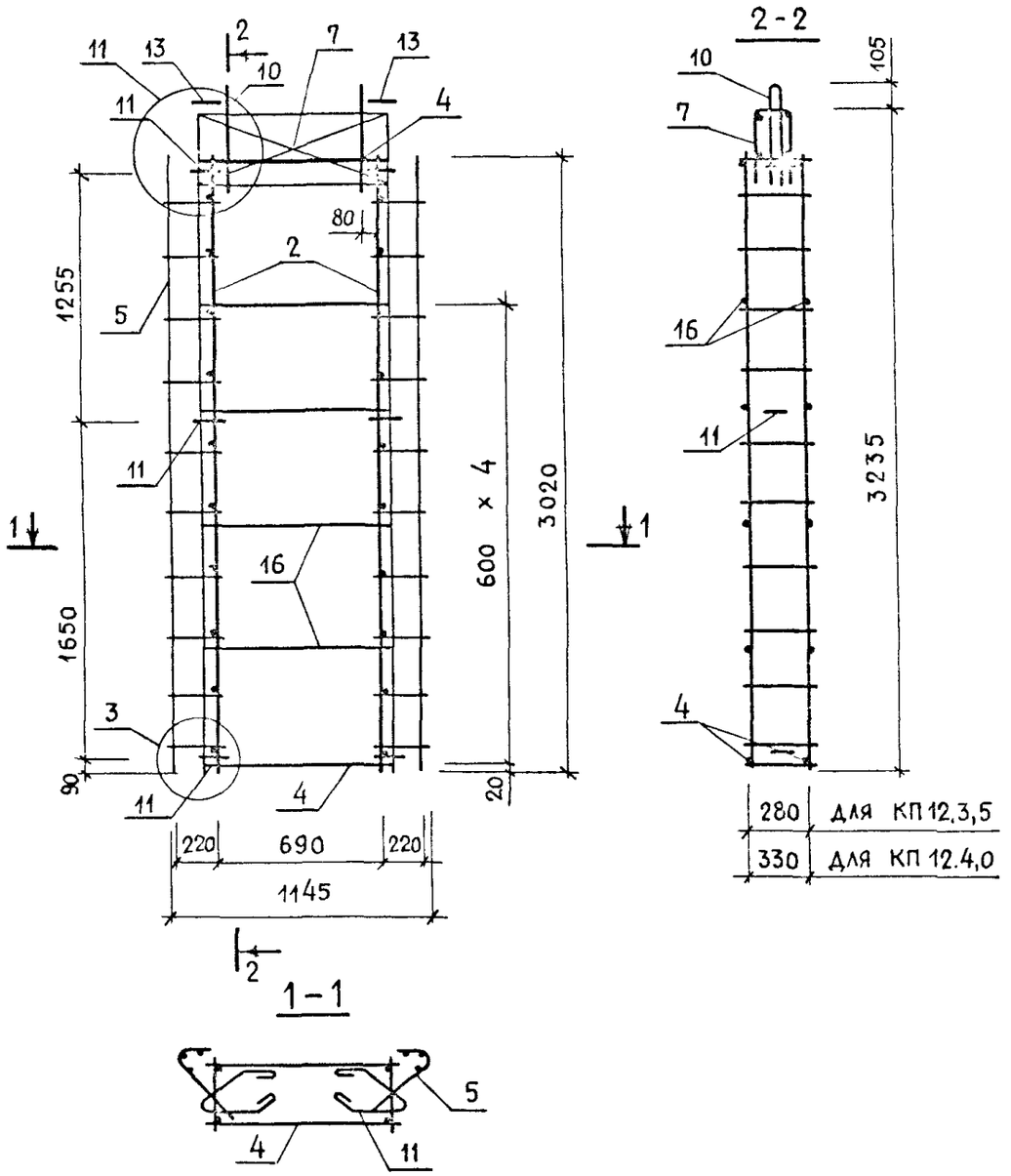

МАРКА ПРОСТРАНСТВЕННОГО КАРКАСА	ПОЗ	МАРКА АРМАТУРНОГО ИЗДЕЛИЯ	КОЛ	МАССА, КГ		ОБОЗНАЧЕНИЕ ДОКУМЕНТА
				1 ШТ.	ВСЕГО	
КП 12.3,5	2	КР-1	2	2 83	5.65	К1
	4	КР-26	2	0.71	1.42	К14
	5	С-1	2	3 07	6.14	К26
	7	С-12	1	1.34	1.34	К32
	10	СП-1	2	1 41	2.82	К43
	11	АН-1	6	1 08	6.48	К44
	13	МН-1	2	0 80	1 60	К45
	16	ф5 BpI, L = 730	8	0.10	0.80	Б Ч.
				ИТОГО:	26 86	
КП 12.4,0	2	КР-2	2	2.90	5.80	К1
	4	КР-27	2	0.73	1.46	К14
	5	С-2	2	3.11	6 22	К26
	7	С-13	1	1.37	1.37	К32
	10	СП-1	2	1.41	2 82	К43
	11	АН-1	6	1 08	6.48	К44
	13	МН-1	2	0 80	1. 60	К45
	16	ф5 BpI, L = 730	8	0.10	0 80	Б.Ч.
				ИТОГО:	26. 52	

1. В ТАБЛИЦЕ ПРИВЕДЕНО ОБОЗНАЧЕНИЕ ДОКУМЕНТА АРМАТУРНЫХ ИЗДЕЛИЙ ПО ВЫПУСКУ 1.090.1-1/88. 2-3.
2. АРМАТУРА КЛАССА BpI ПО ГОСТ 6727-80.
3. УЗЛЫ СМОТРИ К57.

НАЧ ОТД	ВОЛЫНСКИЙ	
Н КОНТР	ЕГОРОВ	
ГЛ КОНСТ	ЦАЦ	
ГИП	НИКОЛАЕВА	
ГИП	КОНОВАЛОВА	
ПРОВЕР	ХОРОШИЛОВА	
РАЗРАБ	ЛУГОВАЯ	

1.090.1-1/88. 2-2-К24

ПРОСТРАНСТВЕННЫЕ КАРКАСЫ КП 12.3,5 ; КП 12.4,0

СТАДИЯ	ЛИСТ	ЛИСТОВ
Р		1

ЦНИИЭП ТОРГОВО-БЫТОВЫХ ЗДАНИЙ И ТУРИСТСКИХ КОМПЛЕКСОВ

ИНВ.N ПОДЛ | ПОДПИСЬ И ДАТА | ВЗАМ. ИНВ.N

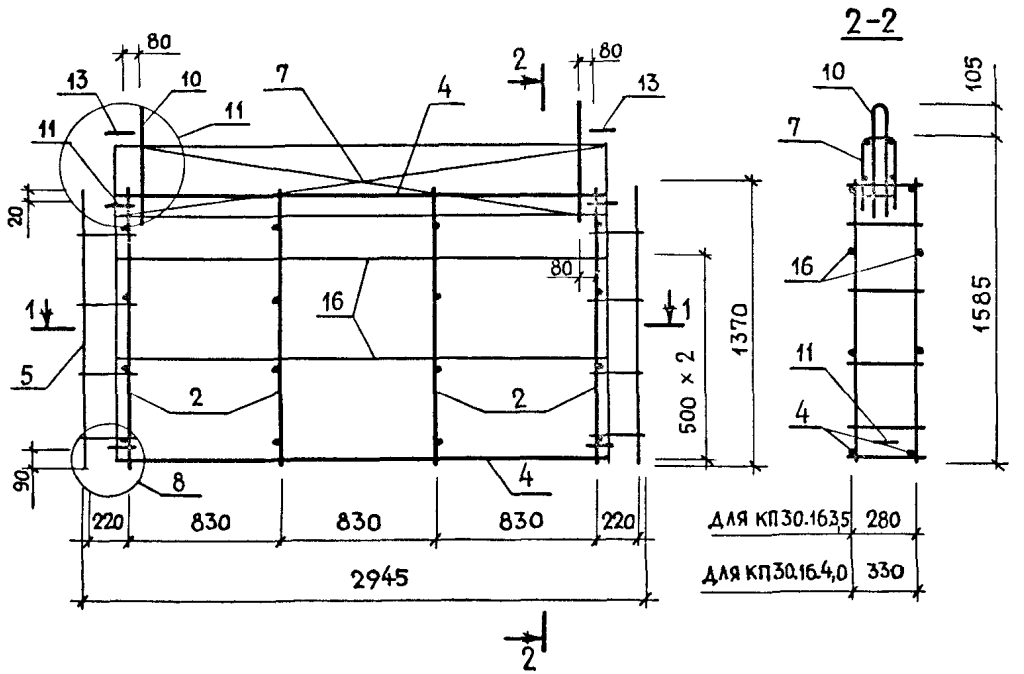

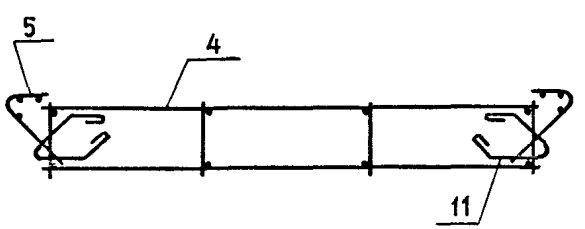

МАРКА ПРОСТРАНСТВЕННОГО КАРКАСА	ПОЗ	МАРКА АРМАТУРНОГО ИЗДЕЛИЯ	КОЛ	МАССА, КГ		ОБОЗНАЧЕНИЕ ДОКУМЕНТА
				1 ШТ.	ВСЕГО	
КП30.16.3,5	2	КР-11	4	1.30	5.20	К6
	4	КР-13	2	2.40	4.80	К7
	5	С-32	2	1.40	2.80	К42
	7	С-8	1	3.68	3.68	К30
	10	СП-1	2	1.41	2.82	К43
	11	АН-1	4	1.08	4.32	К44
	13	МН-1	2	0.80	1.60	К45
	16	ф5 ВрI L = 2530	4	0.35	1.40	Б.Ч.
				ИТОГО:	26.62	
КП30.16.4,0	2	КР-12	4	1.34	5.36	К6
	4	КР-14	2	2.46	4.92	К7
	5	С-33	2	1.42	2.84	К42
	7	С-9	1	3.75	3.75	К30
	10	СП-1	2	1.41	2.82	К43
	11	АН-1	4	1.08	4.32	К44
	13	МН-1	2	0.80	1.60	К45
	16	ф5 ВрI L = 2530	4	0.35	1.40	Б.Ч.
				ИТОГО:	27.01	

1. В ТАБЛИЦЕ ПРИВЕДЕНО ОБОЗНАЧЕНИЕ ДОКУМЕНТА АРМАТУРНЫХ ИЗДЕЛИЙ ПО ВЫПУСКУ 1.090.1-1/88. 2-3.
2. АРМАТУРА КЛАССА ВрI ПО ГОСТ 6727-80.
3. УЗЛЫ СМОТРИ К57.

НАЧ ОТД.	ВОЛЫНСКИЙ	
Н.КОНТР.	ЕГОРОВ	
ГЛ.КОНСТ	ШАЦ	
ГИП	НИКОЛАЕВА	
ГИП	КОНОВАЛОВА	
ПРОВЕР.	ХОРОШИЛОВА	
РАЗРАБ.	ЛУГОВАЯ	

1.090.1-1/88.2-2-К25

ПРОСТРАНСТВЕННЫЕ КАРКАСЫ КП30.16.3,5; КП30.16.4,0

СТАДИЯ	ЛИСТ	ЛИСТОВ
Р		1

ЦНИИЭП ТОРГОВО-БЫТОВЫХ ЗДАНИЙ И ТУРИСТСКИХ КОМПЛЕКСОВ

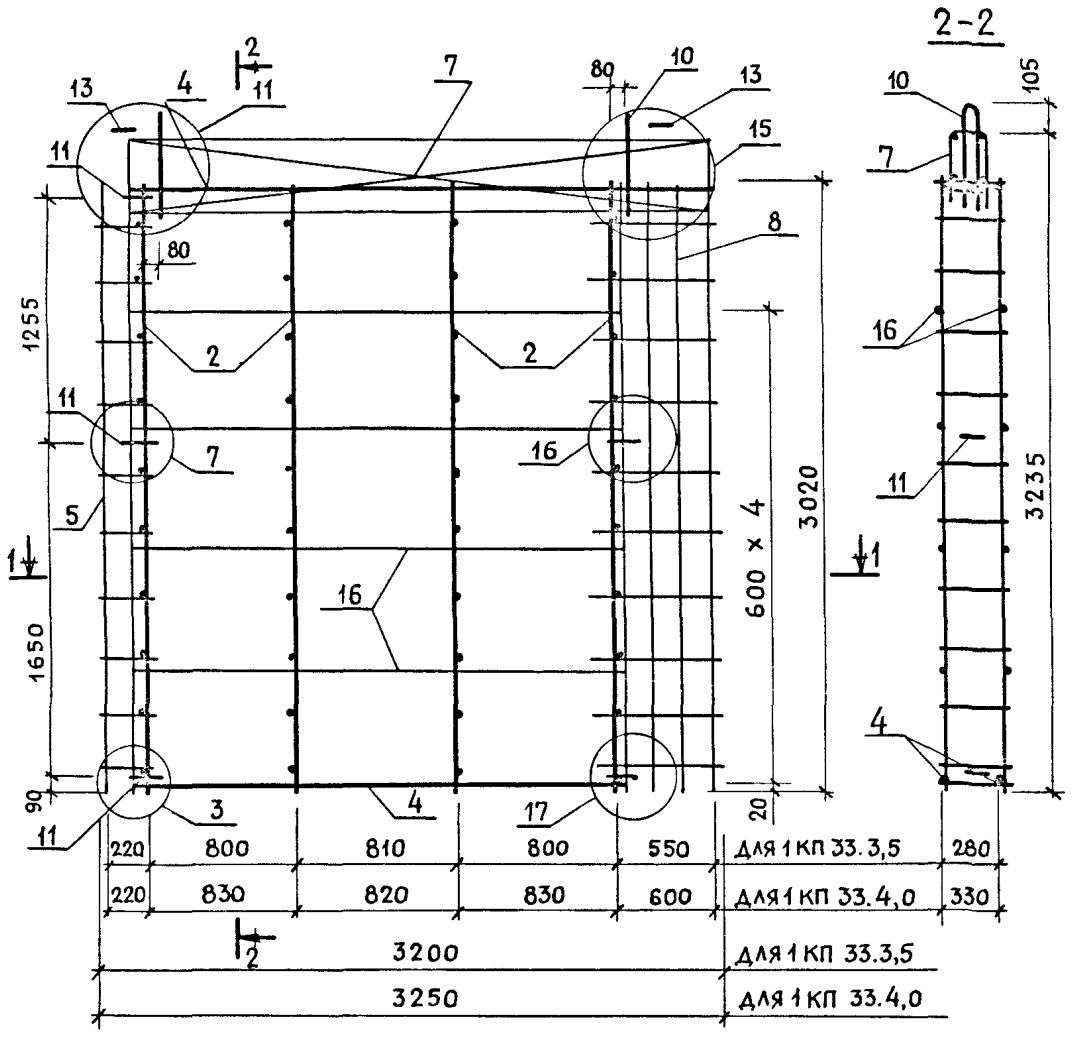

МАРКА ПРОСТРАНСТВЕННОГО КАРКАСА	ПОЗ	МАРКА АРМАТУРНОГО ИЗДЕЛИЯ	КОЛ	МАССА, КГ		ОБОЗНАЧЕНИЕ ДОКУМЕНТА
				1 ШТ.	ВСЕГО	
1КП 33.3,5	2	КР-1	4	2.83	11.32	К1
	4	КР-30	2	2.34	4.68	К16
	5	С-1	1	3.07	3.07	К26
	7	С-14	1	4.11	4.11	К33
	8	С-5	1	5.59	5.59	К28
	10	СП-4	2	4.38	8.76	К43
	11	АН-1	6	1.08	6.48	К44
	13	МН-1	2	0.80	1.60	К45
	16	ф5 ВрI, L = 2450	8	0.34	2.72	Б.Ч.
				ИТОГО:	48.33	
1КП 33.4.0	2	КР-2	4	2.90	11.60	К1
	4	КР-31	2	2.40	4.80	К16
	5	С-2	1	3.11	3.11	К26
	7	С-15	1	4.23	4.23	К33
	8	С-6	1	5.64	5.64	К28
	10	СП-4	2	4.38	8.76	К43
	11	АН-1	6	1.08	6.48	К44
	13	МН-1	2	0.80	1.60	К45
	16	ф5 ВрI, L = 2450	8	0.34	2.72	Б Ч.
				ИТОГО:	48.94	

1. В ТАБЛИЦЕ ПРИВЕДЕНО ОБОЗНАЧЕНИЕ ДОКУМЕНТА АРМАТУРНЫХ ИЗДЕЛИЙ ПО ВЫПУСКУ 1.090.1-1/88. 2-3.
2. АРМАТУРА КЛАССА ВрI ПО ГОСТ 6727-80.
3. УЗЛЫ СМОТРИ К57.

НАЧ ОТД	ВОЛЫНСКИЙ	
Н КОНТР.	ЕГОРОВ	
ГЛ КОНСТ	ШАЦ	
ГИП	НИКОЛАЕВА	
ГИП	КОНОВАЛОВА	
ПРОВЕР.	ХОРОШИЛОВА	
РАЗРАБ.	ЛУГОВАЯ	

1.090.1-1/88.2-2-К26

Пространственные каркасы 1КП 33.3,5 ; 1КП 33.4,0

СТАДИЯ	ЛИСТ	ЛИСТОВ
Р		1

ЦНИИЭП Торгово-бытовых зданий и туристских комплексов

ИНВ.№ ПОДЛ. | ПОДПИСЬ И ДАТА | ВЗАМ. ИНВ.№

23780 53

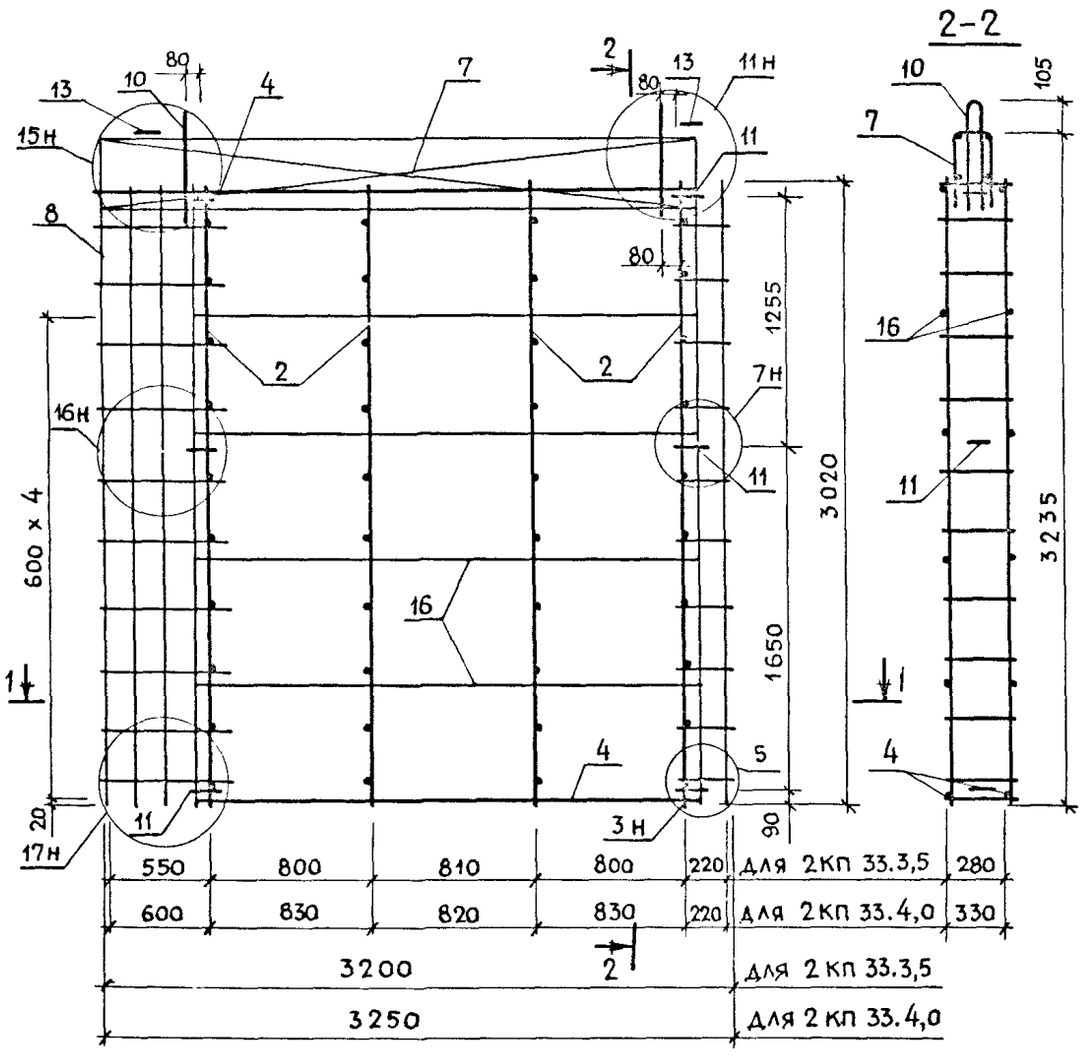

МАРКА ПРОСТРАНСТВЕННОГО КАРКАСА	ПОЗ	МАРКА АРМАТУРНОГО ИЗДЕЛИЯ	КОЛ	МАССА, КГ		ОБОЗНАЧЕНИЕ ДОКУМЕНТА
				1 шт.	ВСЕГО	
2 КП 33.3,5	2	КР-1	4	2.83	11.32	К1
	4	КР-30	2	2.34	4.68	К16
	5	С-1	1	3.07	3.07	К26
	7	С-14	1	4.11	4.11	К33
	8	С-5	1	5.59	5.59	К28
	10	СП-4	2	4.38	8.76	К43
	11	АН-1	6	1.08	6.48	К44
	13	МН-1	2	0.80	1.60	К45
	16	ф5 ВрI, L = 2450	8	0.34	2.72	Б.Ч.
				Итого:	48.33	
2 КП 33.4,0	2	КР-2	4	2.90	11.60	К1
	4	КР-31	2	2.40	4.80	К16
	5	С-2	1	3.11	3.11	К26
	7	С-15	1	4.23	4.23	К33
	8	С-6	1	5.64	5.64	К28
	10	СП-4	2	4 38	8.76	К43
	11	АН-1	6	1.08	6.48	К44
	13	МН-1	2	0.80	1.60	К45
	16	ф5 ВрI, L =2450	8	0.34	2.72	Б.Ч.
				Итого:	48.94	

1. В ТАБЛИЦЕ ПРИВЕДЕНО ОБОЗНАЧЕНИЕ ДОКУМЕНТА АРМАТУРНЫХ ИЗДЕЛИЙ ПО ВЫПУСКУ 1.090.1-1/88 2-3.
2. АРМАТУРА КЛАССА ВрI ПО ГОСТ 6727-80.
3. УЗЛЫ СМОТРИ К57.

НАЧ.ОТД	ВОЛЫНСКИЙ	
Н.КОНТР	ЕГОРОВ	
ГЛ.КОНСТ	ШАЦ	
ГИП	НИКОЛАЕВА	
ГИП	КОНОВАЛОВА	
ПРОВЕР	ХОРОШИЛОВА	
РАЗРАБ	ЛУГОВАЯ	

1.090.1-1/88. 2-2-К27

Пространственные каркасы 2КП 33.3,5 ; 2КП 33.4,0

СТАДИЯ	ЛИСТ	ЛИСТОВ
Р		1

ЦНИИЭП торгово-бытовых зданий и туристских комплексов

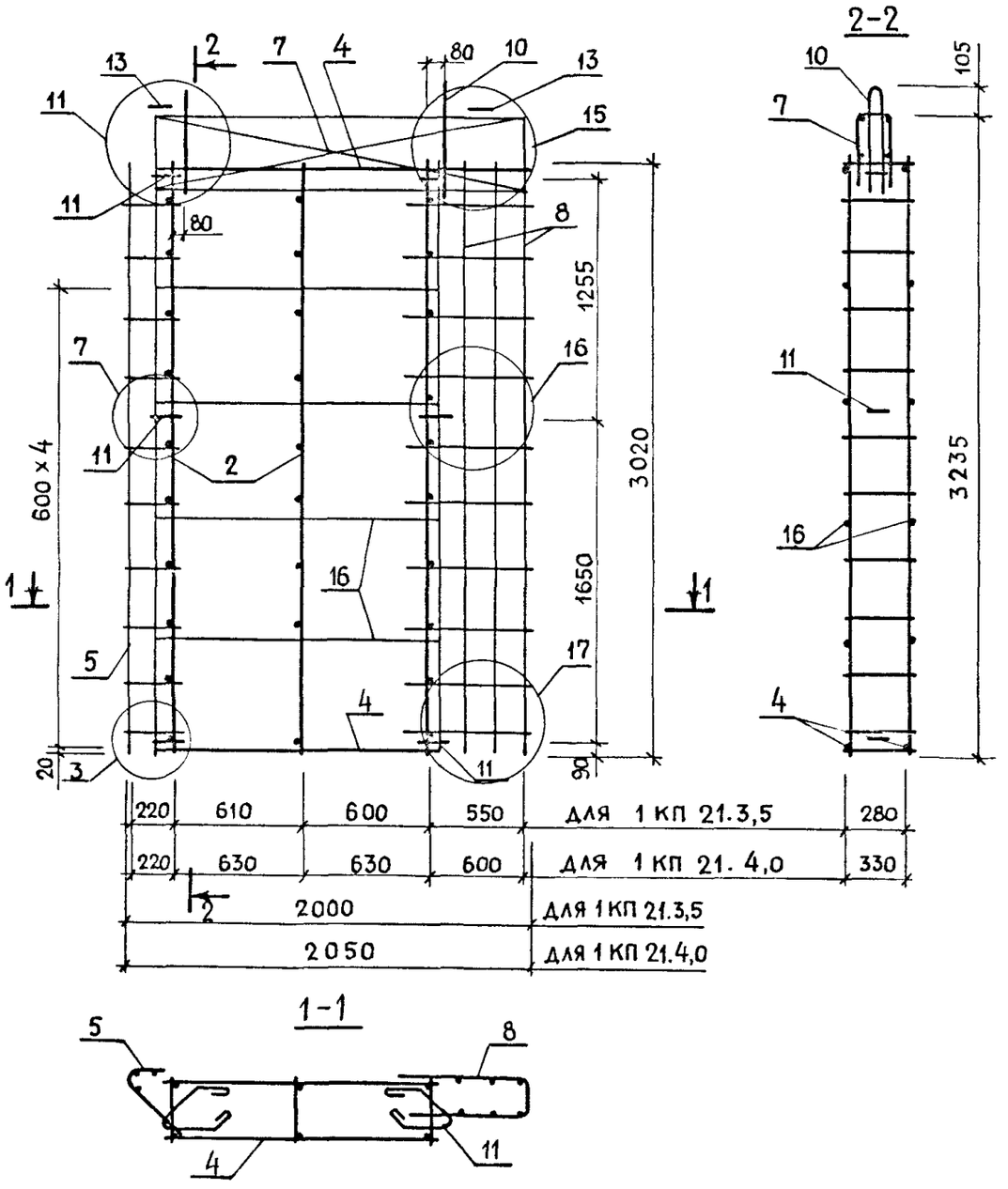

МАРКА ПРОСТРАНСТВЕННОГО КАРКАСА	ПОЗ	МАРКА АРМАТУРНОГО ИЗДЕЛИЯ	КОЛ	МАССА, КГ		ОБОЗНАЧЕНИЕ ДОКУМЕНТА
				1 шт.	ВСЕГО	
1 КП 21.3,5	2	КР-1	3	2.83	8.49	К1
	4	КР-32	2	1.21	2.42	К17
	5	С-1	1	3.07	3.07	К26
	7	С-16	1	2.55	2.55	К34
	8	С-5	1	5.59	5.59	К28
	10	СП-2	2	2.14	4.28	К43
	11	АН-1	6	1.08	6.48	К44
	13	МН-1	2	0.80	1. 60	К45
	16	ф5 ВрI, L = 1250	8	0.17	1.39	Б.Ч.
				ИТОГО:	35.87	
1 КП 21. 4,0	2	КР-2	3	2.90	8.70	К1
	4	КР-33	2	1.24	2.48	К17
	5	С-2	1	3.11	3.11	К26
	7	С-17	1	2.65	2.65	К34
	8	С-6	1	5.64	5.64	К28
	10	СП-2	2	2.14	4.28	К 43
	11	АН-1	6	1.08	6.48	К44
	13	МН-1	2	0 80	1. 60	К45
	16	ф5 ВрI, L = 1250	8	0.17	1.39	Б.Ч.
				ИТОГО:	36.33	

1. В ТАБЛИЦЕ ПРИВЕДЕНО ОБОЗНАЧЕНИЕ ДОКУМЕНТА АРМАТУРНЫХ ИЗДЕЛИЙ ПО ВЫПУСКУ 1.090.1-1/88 2-3.
2. АРМАТУРА КЛАССА ВрI ПО ГОСТ 6727-80.
3. УЗЛЫ СМОТРИ К57.

НАЧ ОТД	ВОЛЫНСКИЙ	
Н.КОНТР	ЕГОРОВ	
ГЛ.КОНСТ	ШАЦ	
ГИП	НИКОЛАЕВА	
ГИП	КОНОВАЛОВА	
ПРОВЕР	ХОРОШИЛОВА	
РАЗРАБ	ЛУГОВАЯ	

1.090.1-1/88. 2-2-К28

ПРОСТРАНСТВЕННЫЕ КАРКАСЫ 1КП 21.3,5 ; 1КП 21. 4,0

СТАДИЯ	ЛИСТ	ЛИСТОВ
Р		1

ЦНИИЭП ТОРГОВО-БЫТОВЫХ ЗДАНИЙ И ТУРИСТСКИХ КОМПЛЕКСОВ

ИНВ.№ ПОДЛ | ПОДПИСЬ И ДАТА | ВЗАМ. ИНВ.№

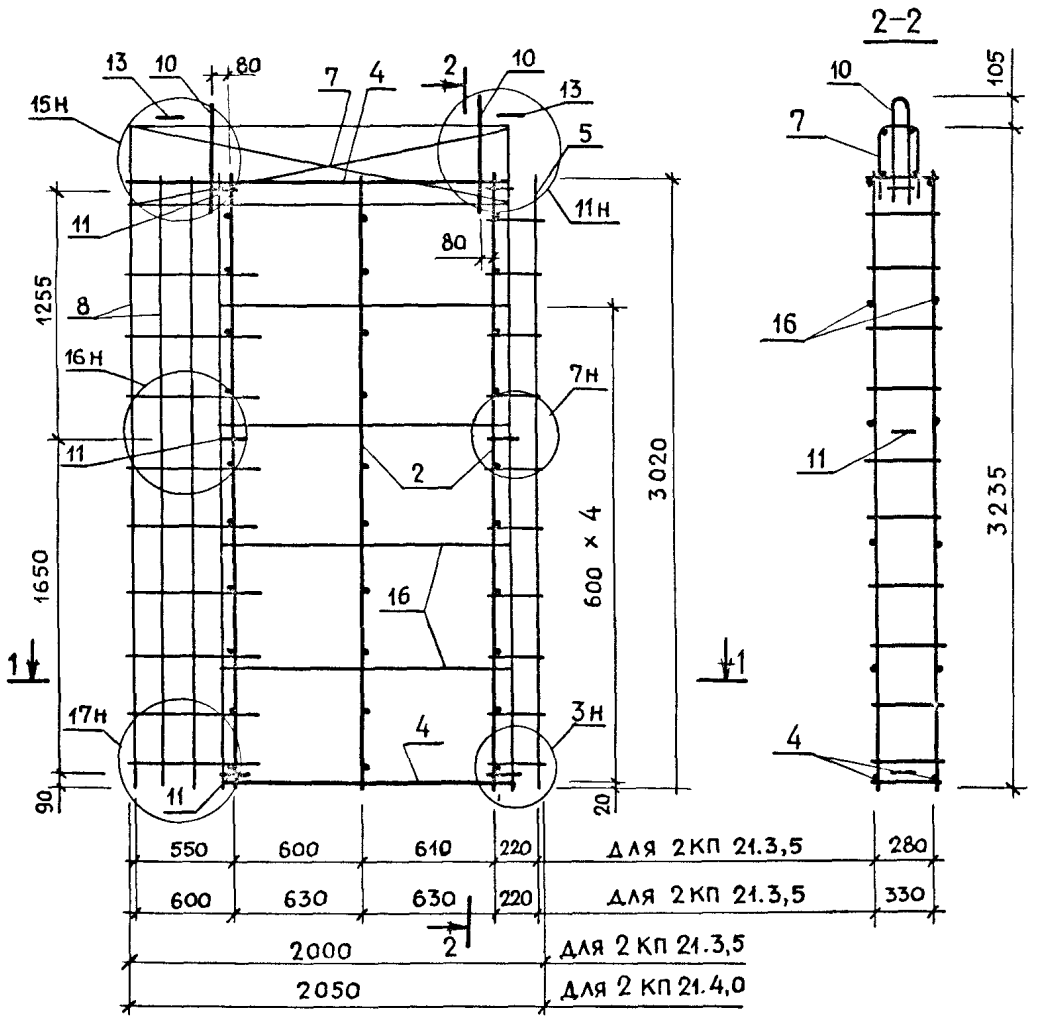

МАРКА ПРОСТРАНСТВЕННОГО КАРКАСА	ПОЗ	МАРКА АРМАТУРНОГО ИЗДЕЛИЯ	КОЛ	МАССА, КГ		ОБОЗНАЧЕНИЕ ДОКУМЕНТА
				1 ШТ.	ВСЕГО	
2КП 21.3,5	2	КР-1	3	2.83	8.49	К1
	4	КР-32	2	1.21	2.42	К17
	5	С-1	1	3.07	3.07	К26
	7	С-16	1	2.55	2.55	К34
	8	С-5	1	5.59	5.59	К28
	10	СП-2	2	2.14	4.28	К43
	11	А-1	6	1.08	6.48	К44
	13	М-1	2	0.80	1.60	К45
	16	ф5 ВрI, L = 1250	8	0.17	1.39	Б.Ч.
				ИТОГО:	35.87	
2КП 21.4,0	2	КР-2	3	2.90	8.70	К1
	4	КР-33	2	1.24	2.48	К17
	5	С-2	1	3.11	3.11	К26
	7	С-17	1	2.65	2.65	К34
	8	С-6	1	5.64	5.64	К28
	10	СП-2	2	2.14	4.28	К43
	11	А-1	6	1.08	6.48	К44
	13	М-1	2	0.80	1.60	К45
	16	ф5 ВрI, L = 1250	8	0.17	1.39	Б.Ч.
				ИТОГО:	36.33	

1. В ТАБЛИЦЕ ПРИВЕДЕНО ОБОЗНАЧЕНИЕ ДОКУМЕНТА АРМАТУРНЫХ ИЗДЕЛИЙ ПО ВЫПУСКУ 1.090.1-1/88 2-3.
2. АРМАТУРА КЛАССА ВрI ПО ГОСТ 6727-80.
3. УЗЛЫ СМОТРИ К57.

НАЧ.ОТД	ВОЛЫНСКИЙ	
Н.КОНТР.	ЕГОРОВ	
ГЛ.КОНСТ	ШАЦ	
ГИП	НИКОЛАЕВА	
ГИП	КОНОВАЛОВА	
ПРОВЕР.	ХОРОШИЛОВА	
РАЗРАБ.	ЛУГОВАЯ	

1.090.1-1/88. 2-2-К 29

Пространственные каркасы 2КП 21.3,5 ; 2КП 21.4,0

СТАДИЯ	ЛИСТ	ЛИСТОВ
Р		1

ЦНИИЭП торгово-бытовых зданий и туристских комплексов

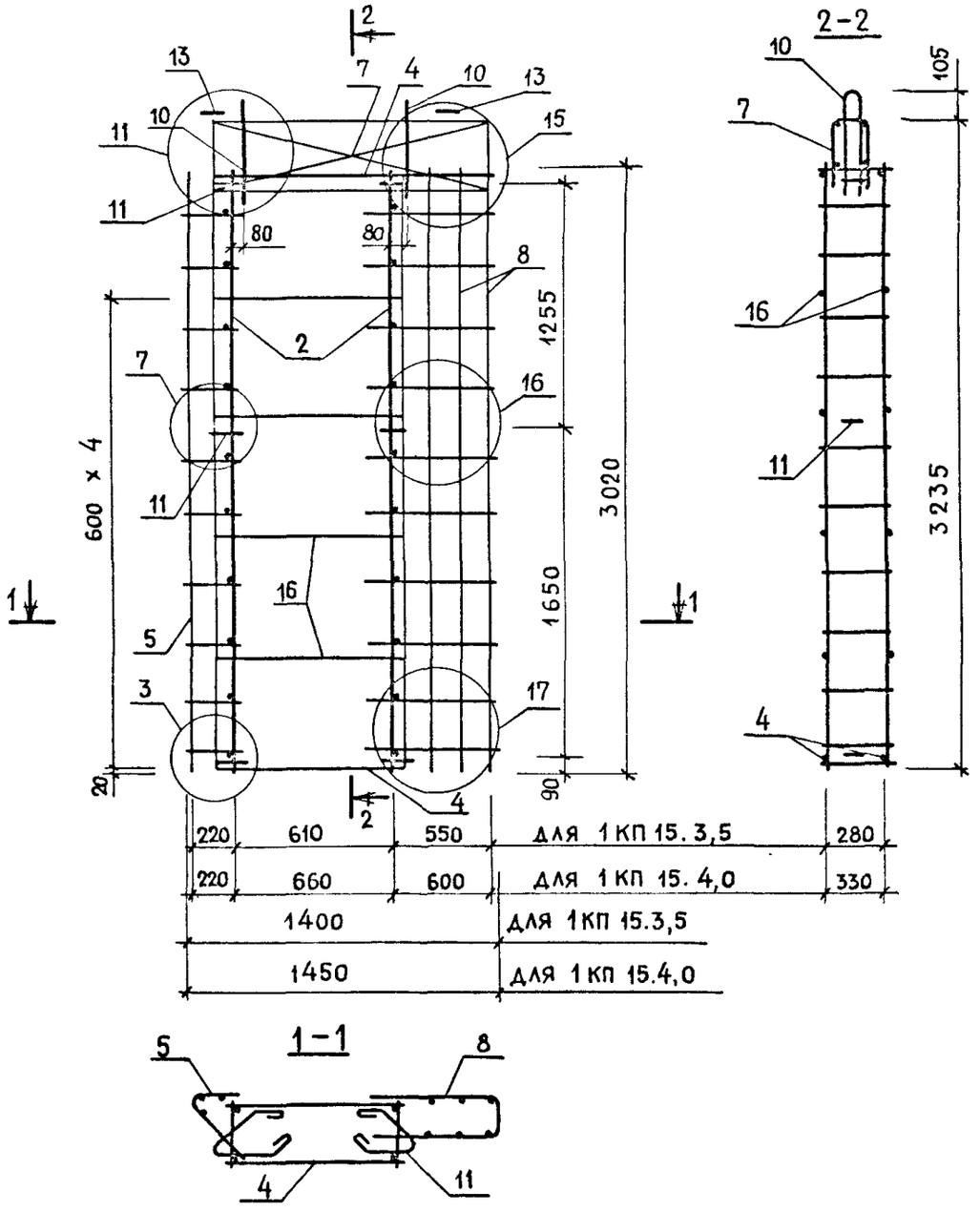

МАРКА ПРОСТРАНСТВЕННОГО КАРКАСА	ПОЗ	МАРКА АРМАТУРНОГО ИЗДЕЛИЯ	КОЛ	МАССА, КГ		ОБОЗНАЧЕНИЕ ДОКУМЕНТА
				1 ШТ.	ВСЕГО	
1КП 15.3,5	2	КР-1	2	2.83	5.66	К1
	4	КР-34	2	0.65	1.30	К18
	5	С-1	1	3.07	3.07	К26
	7	С-18	1	1.77	1.77	К35
	8	С-5	1	5.59	5.59	К28
	10	СП-1	2	1.41	2.82	К43
	11	АН-1	6	1.08	6.48	К44
	13	МН-1	2	0.80	1.60	К45
	16	ф5 ВрI, l=650	8	0.09	0.72	Б.Ч.
				ИТОГО:	29.01	
1КП 15.4,0	2	КР-2	2	2.90	5.80	К1
	4	КР-35	2	0.67	1.34	К18
	5	С-1	1	3.11	3.11	К26
	7	С-19	1	1.85	1.85	К35
	8	С-6	1	5.64	5.64	К28
	10	СП-1	2	1.41	2.82	К43
	11	АН-1	6	1.08	6.48	К44
	13	МН-1	2	0.80	1.60	К45
	16	ф5 ВрI, l=650	8	0.09	0.72	Б.Ч.
				ИТОГО:	29.36	

1. В ТАБЛИЦЕ ПРИВЕДЕНО ОБОЗНАЧЕНИЕ ДОКУМЕНТА АРМАТУРНЫХ ИЗДЕЛИЙ ПО ВЫПУСКУ 1.090.1-1/88. 2-3.
2. АРМАТУРА КЛАССА ВрI ПО ГОСТ 6727-80.
3. УЗЛЫ СМОТРИ К57.

НАЧ.ОТД	ВОЛЫНСКИЙ	
Н.КОНТР	ЕГОРОВ	
ГЛ.КОНСТ	ШАЦ	
ГИП	НИКОЛАЕВА	
ГИП	КОНОВАЛОВА	
ПРОВЕР	ХОРОШИЛОВА	
РАЗРАБ	ЛУГОВАЯ	

1.090.1-1/88.2-2-К30

Пространственные каркасы 1КП15.3,5 ; 1КП 15.4,0

СТАДИЯ	ЛИСТ	ЛИСТОВ
Р		1

ЦНИИЭП торгово-бытовых зданий и туристских комплексов

ИНВ.№ ПОДЛ | ПОДПИСЬ И ДАТА | ВЗАМ. ИНВ.№

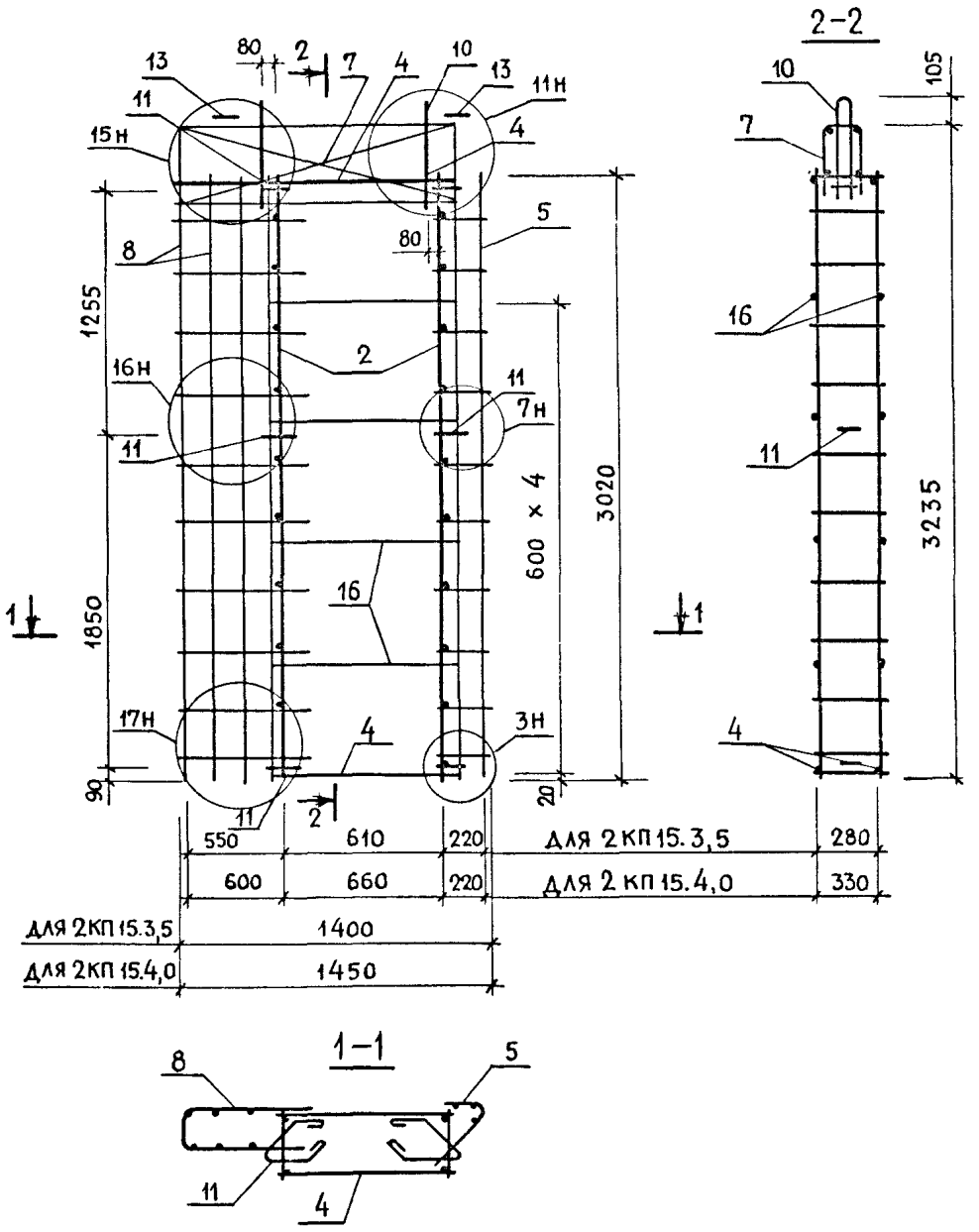

МАРКА ПРОСТРАНСТВЕННОГО КАРКАСА	ПОЗ	МАРКА АРМАТУРНОГО ИЗДЕЛИЯ	КОЛ	МАССА, КГ		ОБОЗНАЧЕНИЕ ДОКУМЕНТА
				1 ШТ.	ВСЕГО	
2 КП 15.3,5	2	КР-1	2	2.83	5.66	К1
	4	КР-34	2	0.65	1.30	К18
	5	С-1	1	3.07	3.07	К26
	7	С-18	1	1.77	1.77	К35
	8	С-5	1	5.59	5.59	К28
	10	СП-1	2	1.41	2.82	К43
	11	АН-1	6	1.08	6 48	К44
	13	МН-1	2	0.80	1.60	К45
	16	ф5 BpI, L = 650	8	0.09	0 72	Б.Ч.
				Итого:	29.01	
2 КП 15.4,0	2	КР-2	2	2.90	5.80	К1
	4	КР-35	2	0 67	1.34	К18
	5	С-1	1	3.11	3.11	К26
	7	С-19	1	1.85	1.85	К35
	8	С-6	1	5.64	5.64	К28
	10	СП-1	2	1.41	2.82	К43
	11	АН-1	6	1.08	6.48	К44
	13	МН-1	2	0.80	1.60	К45
	16	ф5 BpI, L = 650	8	0.09	0.72	Б.Ч.
				Итого:	29.36	

1. В ТАБЛИЦЕ ПРИВЕДЕНО ОБОЗНАЧЕНИЕ ДОКУМЕНТА АРМАТУРНЫХ ИЗДЕЛИЙ ПО ВЫПУСКУ 1.090.1-1/88 2-3.
2. АРМАТУРА КЛАССА BpI ПО ГОСТ 6727-80.
3. УЗЛЫ СМОТРИ К57.

НАЧ ОТД	ВОЛЫНСКИЙ	
Н.КОНТР	ЕГОРОВ	
ГЛ КОНСТ	ШАЦ	
ГИП	НИКОЛАЕВА	
ГИП	КОНОВАЛОВА	
ПРОВЕР.	ХОРОШИЛОВА	
РАЗРАБ.	ЛУГОВАЯ	

1.090.1-1/88.2-2-К31

Пространственные каркасы 2КП 15.3,5 ; 2КП 15.4,0

СТАДИЯ	ЛИСТ	ЛИСТОВ
Р		1

ЦНИИЭП Торгово-бытовых зданий и туристских комплексов

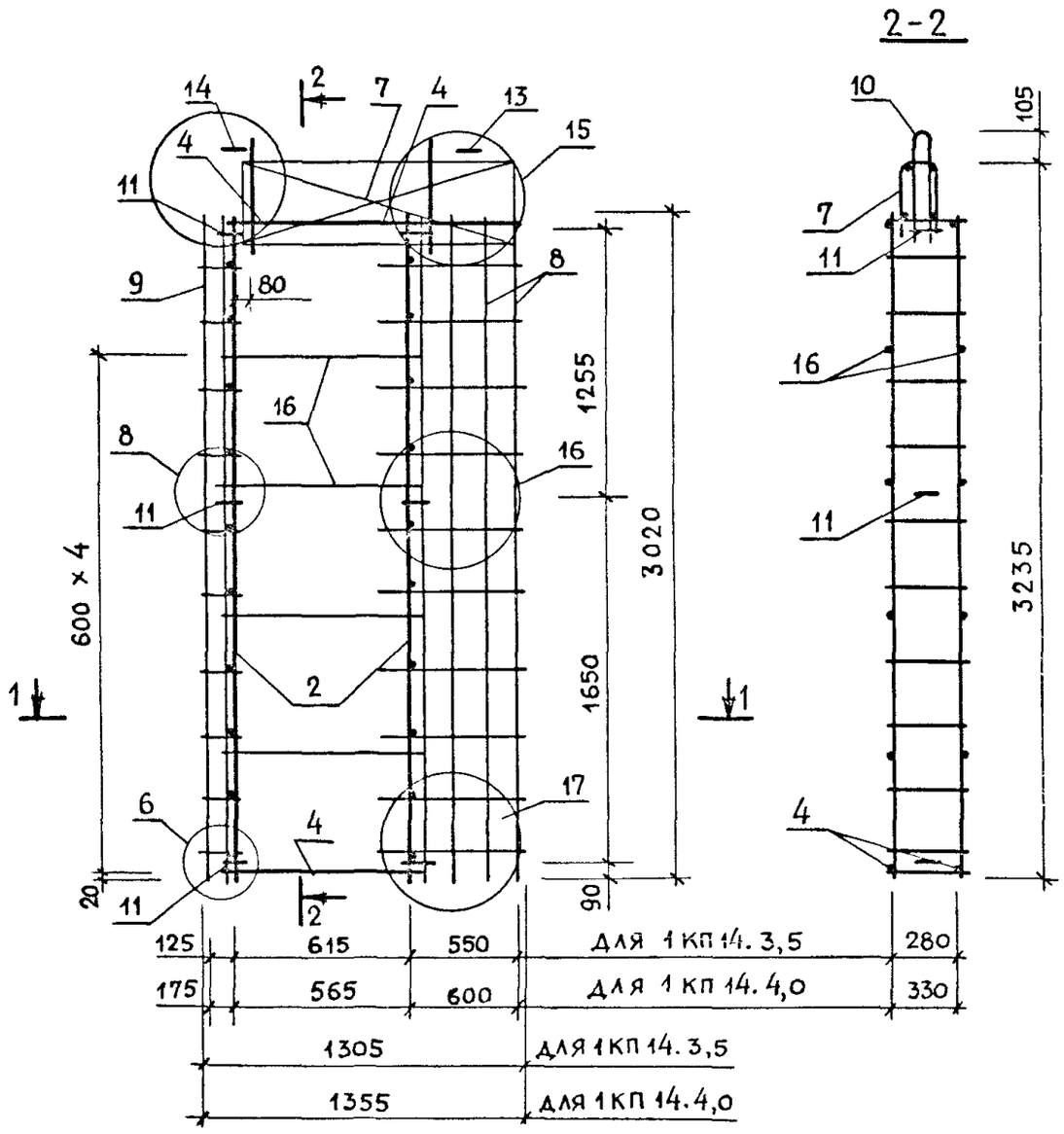

МАРКА ПРОСТРАНСТВЕННОГО КАРКАСА	ПОЗ	МАРКА АРМАТУРНОГО ИЗДЕЛИЯ	КОЛ	МАССА, КГ		ОБОЗНАЧЕНИЕ ДОКУМЕНТА
				1 ШТ.	ВСЕГО	
1КП 14.3,5	2	КР-1	2	2.83	5.66	К1
	4	КР-34	2	0.65	1.30	К18
	7	С-20	1	1.68	1.68	К36
	8	С-5	1	5.59	5.59	К28
	9	С-3	1	2.10	2.10	К27
	10	СП-1	2	1.41	2.82	К43
	11	АН-1	6	1.08	6.48	К44
	13	МН-1	1	0.80	0.80	К45
	14	МН-2	1	0.84	0.84	К46
	16	ф5 ВрI, L=650	8	0.09	0.72	Б.Ч.
				ИТОГО:	27.99	
1КП 14.4,0	2	КР-2	2	2.90	5.80	К1
	4	КР-36	2	0.63	1.26	К18
	7	С-21	1	1.72	1.72	К36
	8	С-6	1	5.64	5.64	К28
	9	С-4	1	2.16	2.16	К27
	10	СП-1	2	1.41	2.82	К43
	11	АН-1	6	1.08	6.48	К44
	13	МН-1	1	0.80	0.80	К45
	14	МН-2	1	0.84	0.84	К46
	16	ф5ВрI; L=600	8	0.08	0.87	Б.Ч.
				Итого:	28.19	

1. В ТАБЛИЦЕ ПРИВЕДЕНО ОБОЗНАЧЕНИЕ ДОКУМЕНТА АРМАТУРНЫХ ИЗДЕЛИЙ ПО ВЫПУСКУ 1.090.1-1/88. 2-3.
2. АРМАТУРА КЛАССА ВрI ПО ГОСТ 6727-80.
3. УЗЛЫ СМОТРИ К57.

НАЧ ОТД	ВОЛЫНСКИЙ	
Н КОНТР	ЕГОРОВ	
ГЛ КОНСТ	ШАЦ	
ГИП	НИКОЛАЕВА	
ГИП	КОНОВАЛОВА	
ПРОВЕР	ХОРОШИЛОВА	
РАЗРАБ	ЛУГОВАЯ	

1.090.1-1/88. 2-2-К32

ПРОСТРАНСТВЕННЫЕ КАРКАСЫ 1КП 14.3,5 ; 1КП 14.4,0

СТАДИЯ	ЛИСТ	ЛИСТОВ
Р		1

ЦНИИЭП ТОРГОВО-БЫТОВЫХ ЗДАНИЙ И ТУРИСТСКИХ КОМПЛЕКСОВ

ИНВ.№ ПОДЛ. | ПОДПИСЬ И ДАТА | ВЗАМ. ИНВ.№

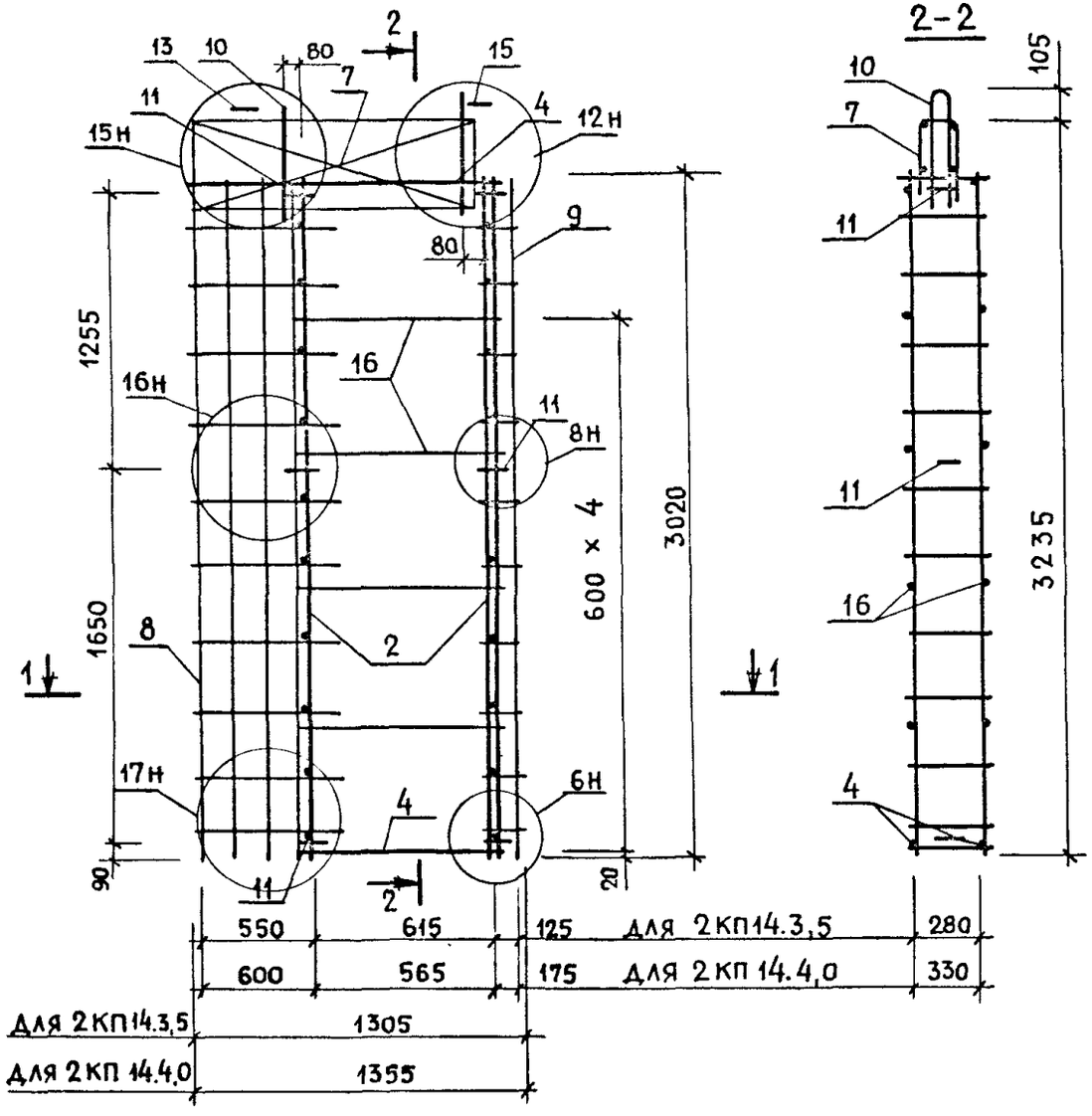

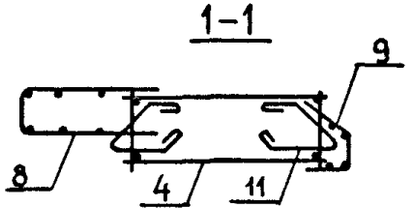

МАРКА ПРОСТРАНСТВЕННОГО КАРКАСА	ПОЗ	МАРКА АРМАТУРНОГО ИЗДЕЛИЯ	КОЛ	МАССА, КГ		ОБОЗНАЧЕНИЕ ДОКУМЕНТА
				1 ШТ.	ВСЕГО	
2КП 14.3,5	2	КР-1	2	2.83	5.66	К1
	4	КР-34	2	0 65	1.30	К18
	7	С-20	1	1.68	1.68	К36
	8	С-5	1	5.59	5.59	К28
	9	С-3	1	2.10	2.10	К27
	10	СП-1	2	1.41	2.82	К43
	11	АН-1	6	1.08	6 48	К44
	13	МН-1	1	0.80	0 80	К45
	16	ф5 ВрI ; L = 650	8	0.09	0 72	Б.Ч.
	15	МН-2	1	0.84	0. 84	К46
				ИТОГО:	27.99	
2КП 14.4,0	2	КР-2	2	2.90	5.80	К1
	4	КР-36	2	0. 63	1.26	К18
	7	С-21	1	1.72	1 72	К36
	8	С-6	1	5.64	5 64	К28
	9	С-4	1	2.16	2.16	К27
	10	СП-1	2	1. 41	2.82	К43
	11	АН-1	6	1. 08	6.48	К44
	13	МЧ-1	1	0. 80	0 80	К45
	16	ф5 ВрI; L = 600	8	0.08	0. 67	Б.Ч.
	15	МН-2	1	0. 84	0. 84	К46
				итого :	28. 24	

1. В ТАБЛИЦЕ ПРИВЕДЕНО ОБОЗНАЧЕНИЕ ДОКУМЕНТА АРМАТУРНЫХ ИЗДЕЛИЙ ПО ВЫПУСКУ 1.090.1-1/88 2-3
2. АРМАТУРА КЛАССА ВрI ПО ГОСТ 6727-80.
3. УЗЛЫ СМОТРИ К57.

НАЧ ОТД	ВОЛЫНСКИЙ	
Н КОНТР	ЕГОРОВ	
ГЛ.КОНСТ	ШАЦ	
ГИП	НИКОЛАЕВА	
ГИП	КОНОВАЛОВА	
ПРОВЕР.	ХОРОШИЛОВА	
РАЗРАБ	ЛУГОВАЯ	

1.090.1-1/88. 2-2-К33

ПРОСТРАНСТВЕННЫЕ КАРКАСЫ 2КП14.3,5 ; 2 КП 14. 4,0

СТАДИЯ	ЛИСТ	ЛИСТОВ
Р		1

ЦНИИЭП ТОРГОВО-БЫТОВЫХ ЗДАНИЙ И ТУРИСТСКИХ КОМПЛЕКСОВ

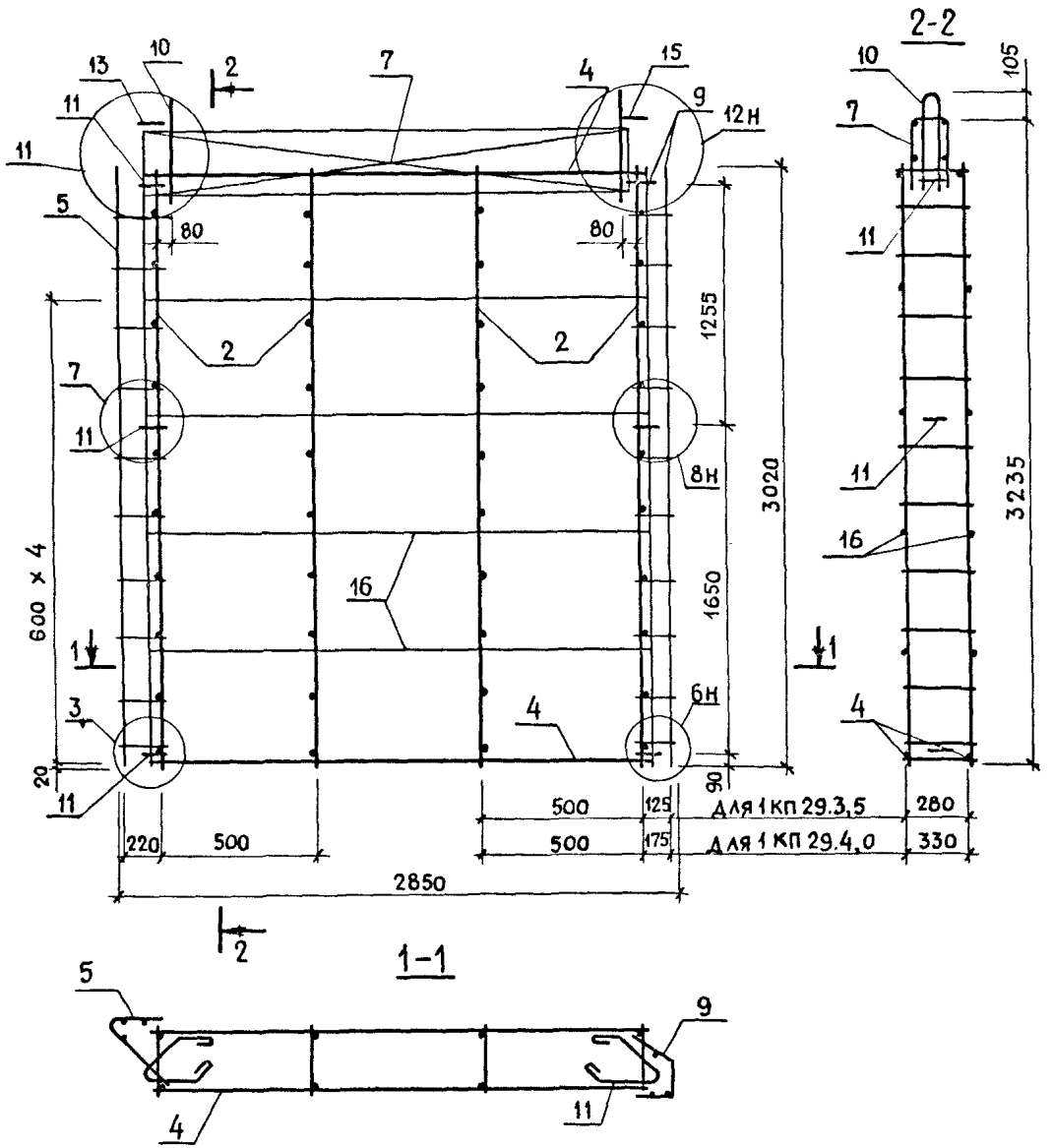

МАРКА ПРОСТРАНСТВЕННОГО КАРКАСА	ПОЗ	МАРКА АРМАТУРНОГО ИЗДЕЛИЯ	КОЛ	МАССА, КГ		ОБОЗНАЧЕНИЕ ДОКУМЕНТА
				1 ШТ.	ВСЕГО	
1 КП 29.3,5	2	КР-1	4	2.83	11.32	К1
	4	КР-13	2	2.40	4.80	К7
	5	С-1	1	3.07	3.07	К26
	7	С-22	1	3.47	3.47	К37
	9	С-3	1	2.10	2.10	К27
	10	СП-3	2	3.10	6.20	К43
	11	АН-1	6	1.08	6.48	К44
	13	МН-1	1	0.80	0.80	К45
	16	ф5 ВрI; L=2530	8	0.35	2.81	Б.Ч.
	15	МН-2	1	0.84	0.84	К46
				ИТОГО:	41.89	
1 КП 29.4,0	2	КР-2	4	2.90	11.60	К1
	4	КР-16	2	2.42	4.84	К8
	5	С-2	1	3.11	3.11	К26
	7	С-23	1	3.53	3.53	К37
	9	С-4	1	2.16	2.16	К27
	10	СП-4	2	4.38	8.76	К43
	11	АН-1	6	1.08	6.48	К44
	13	МН-1	1	0.80	0.80	К45
	16	ф5 ВрI, L=2480	8	0.34	2.76	Б.Ч.
	15	МН-2	1	0.84	0.84	К46
				Итого:	44.88	

1. В ТАБЛИЦЕ ПРИВЕДЕНО ОБОЗНАЧЕНИЕ ДОКУМЕНТА АРМАТУРНЫХ ИЗДЕЛИЙ ПО ВЫПУСКУ 1.090.1-1/88 2-3.
2. АРМАТУРА КЛАССА ВрI ПО ГОСТ 6727-80.
3. УЗЛЫ СМОТРИ К57.

НАЧ.ОТД	ВОЛЫНСКИЙ	
Н.КОНТР	ЕГОРОВ	
ГЛ.КОНСТ	ШАЦ	
ГИП	НИКОЛАЕВА	
ГИП	КОНОВАЛОВА	
ПРОВЕР.	ХОРОШИЛОВА	
РАЗРАБ	ЛУГОВАЯ	

1.090.1-1/88.2-2-К34

Пространственные каркасы 1КП 29.3,5; 1КП 29.4,0

СТАДИЯ	ЛИСТ	ЛИСТОВ
Р		1

ЦНИИЭП торгово-бытовых зданий и туристских комплексов

ИНВ.№ ПОДЛ. | ПОДПИСЬ И ДАТА | ВЗАМ. ИНВ.№

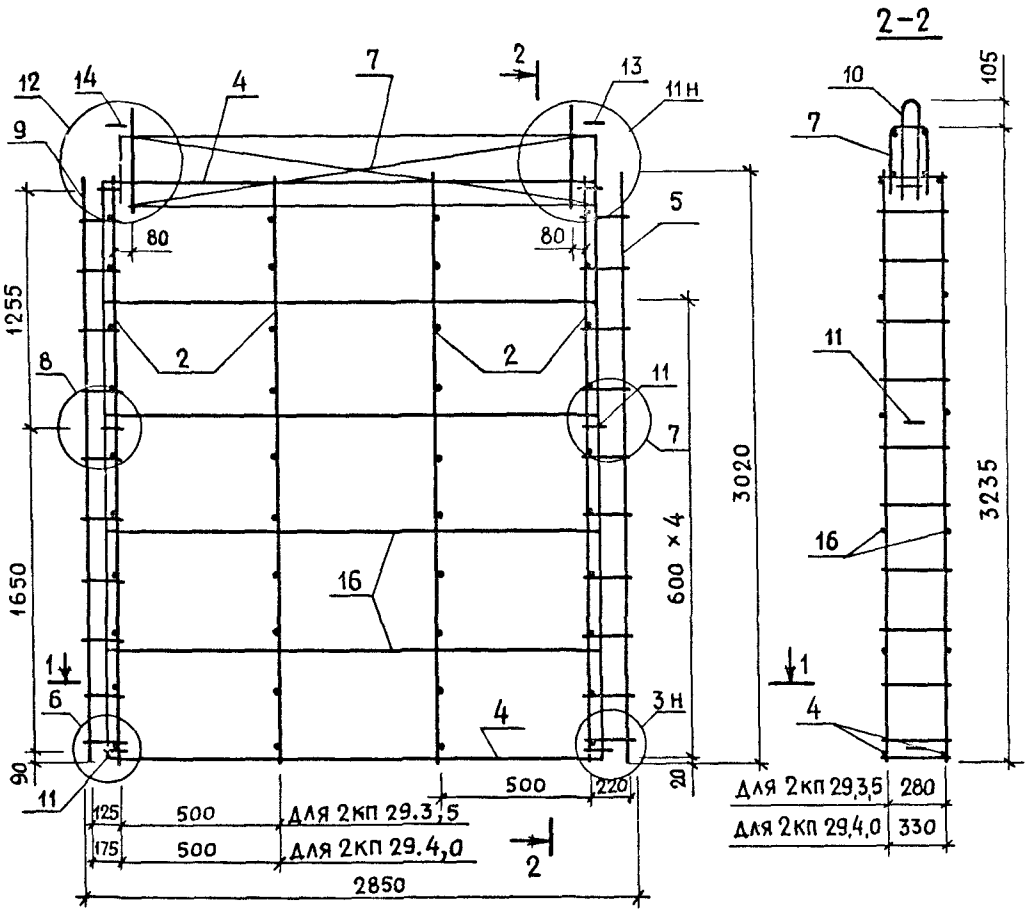

МАРКА ПРОСТРАНСТВЕННОГО КАРКАСА	ПОЗ	МАРКА АРМАТУРНОГО ИЗДЕЛИЯ	КОЛ	МАССА, КГ		ОБОЗНАЧЕНИЕ ДОКУМЕНТА
				1 ШТ.	ВСЕГО	
2 КП 29.3,5	2	КР-1	4	2.83	11.32	К1
	4	КР-13	2	2.40	4.80	К7
	5	С-1	1	3.07	3.07	К26
	7	С-22	1	3.47	3.47	К37
	9	С-3	1	2.10	2.10	К27
	10	СП-3	2	3.10	6.20	К43
	11	АН-1	6	1.08	6.48	К44
	13	МН-1	1	0.80	0.80	К45
	16	ф5 ВрI ; L=2530	8	0.35	2.81	Б.Ч.
	14	МН-2	1	0.84	0.84	К46
				Итого:	41.89	
2 КП 29.4,0	2	КР-2	4	2.90	11.60	К1
	4	КР-16	2	2.42	4.84	К8
	5	С-2	1	3.11	3.11	К26
	7	С-23	1	3.53	3.53	К37
	9	С-4	1	2.16	2.16	К27
	10	СП-4	2	4.38	8.76	К43
	11	АН-1	6	1.08	6.48	К44
	13	НН-1	1	0.80	0.80	К45
	16	ф5 ВрI , L = 2480	8	0.34	2.76	Б.Ч.
	14	МН-2	1	0.84	0.84	К46
				Итого:	44.88	

1. В таблице приведено обозначение документа арматурных изделий по выпуску 1.090.1-1/88 2-3.
2. Арматура класса ВрI по ГОСТ 6727-80
3. Узлы смотри К57.

НАЧ.ОТД	ВОЛЫНСКИЙ	
Н.КОНТР	ЕГОРОВ	
ГА.КОНСТ	ШАЦ	
ГИП	НИКОЛАЕВА	
ГИП	КОНОВАЛОВА	
ПРОВЕР.	ХОРОШИЛОВА	
РАЗРАБ	ЛУГОВАЯ	

1.090.1-1/88. 2-2-К35

Пространственные каркасы 2 КП 29.3,5 ; 2КП 29.4,0

СТАДИЯ	ЛИСТ	ЛИСТОВ
Р		1

ЦНИИЭП торгово-бытовых зданий и туристских комплексов

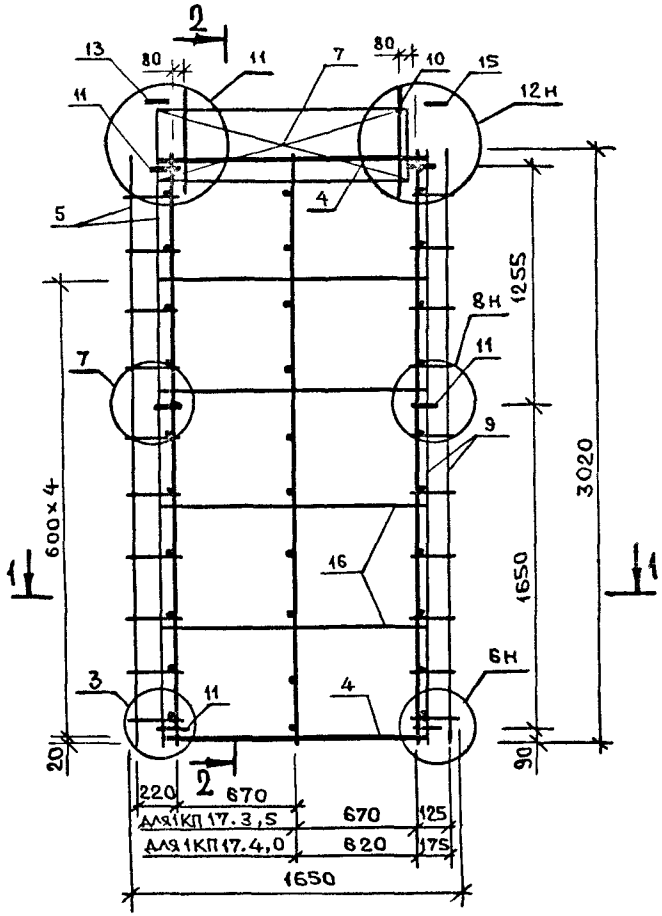

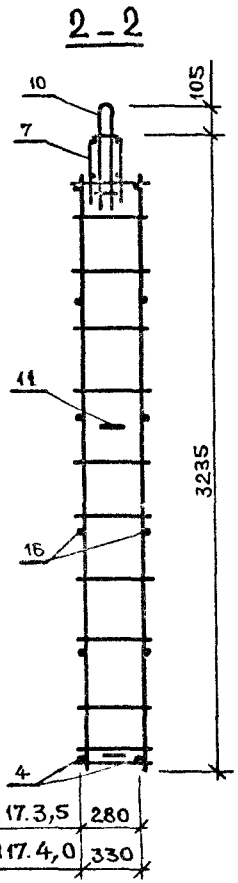

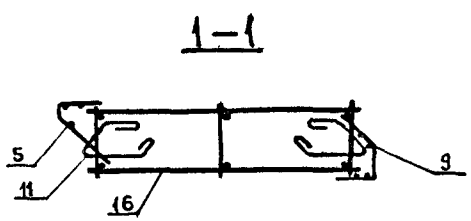

Марка пространственного каркаса	Поз	Марка арматурного изделия	Кол	Масса, кг		Обозначение документа
				1 шт.	всего	
1КП17.3,5	2	КР-1	3	3.83	8.49	К1
	4	КР-24	2	1.27	2.54	К13
	5	С-1	1	3.07	3.07	К26
	7	С-24	1	1.91	1.91	К38
	9	С-3	1	2.10	2.10	К27
	10	СП-2	2	2.14	4.28	К43
	11	АН-1	6	1.08	6.48	К44
	13	МН-1	1	0.80	0.80	К45
	16	ф5ВрI; L=1330	8	0.18	1.48	Б.Ч.
	15	МН-2	1	0.84	0.84	К46
				Итого:	31.99	
1КП17.4,0	2	КР-2	3	2.90	8.70	К1
	4	КР-28	2	1.27	2.54	К15
	5	С-2	1	3.11	3.11	К26
	7	С-25	1	1.90	1.90	К38
	9	С-4	1	2.16	2.16	К27
	10	СП-2	2	2.14	4.28	К43
	11	АН-1	6	1.08	6.48	К44
	13	МН-1	1	0.80	0.80	К45
	16	ф5ВрI L=1280	8	0.18	1.42	Б.Ч.
	15	МН-2	1	0.84	0.84	К46
				Итого:	32.23	

1. В таблице приведено обозначение документа арматурных изделий по выпуску 1.090.1-1/88.2-3.
2. Арматура класса ВрI по ГОСТ 6727-80.
3. Узлы смотри К57.

Нач.отд.	Вольнский	
Н.контр	Егоров	
Гл.конст	Шац	
Г и П	Николаева	
Г и П	Коновалова	
Провер	Луговая	
Разраб.	Хорошилова	

1.090.1-1/88.2-2-К36

Пространственные каркасы 1КП17.3,5 ; 1КП17.4,0

Стадия	Лист	Листов
Р		1

ЦНИИЭП торгово-выставочных зданий туристских комплексов

Взам.инв. | Подпись и дата | Инв. подл.

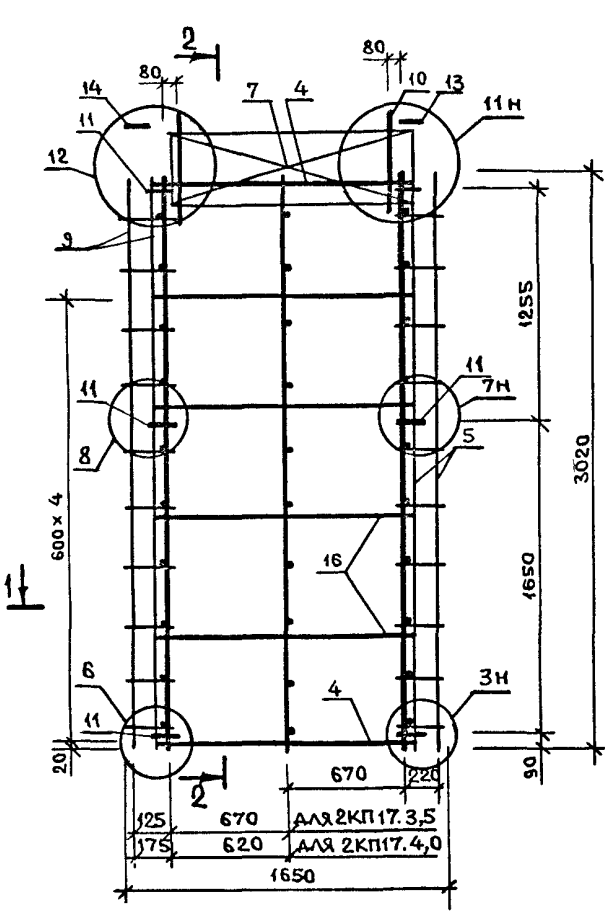

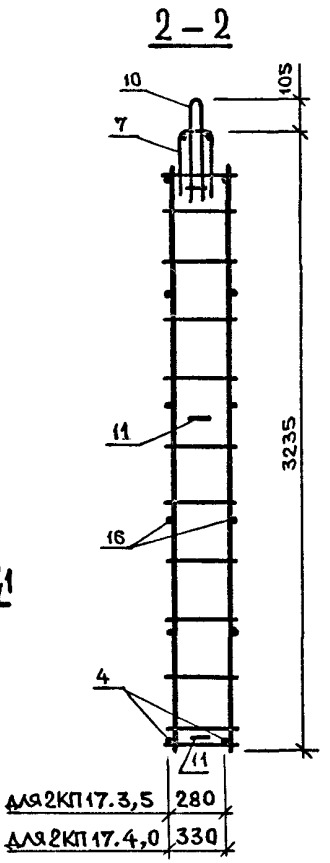

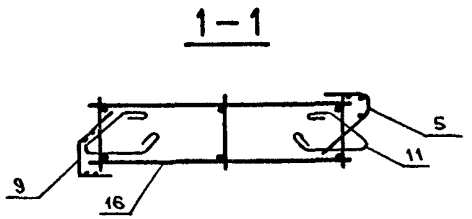

Марка пространственного каркаса	Поз	Марка арматурного изделия	Кол	Масса, кг		Обозначение документа
				1 шт.	всего	
2КП17.3,5	2	КР-1	3	2.83	8.49	К1
	4	КР-24	2	1.27	2.54	К13
	5	С-1	1	3.07	3.07	К26
	7	С-24	1	1.91	1.91	К37
	9	С-3	1	2.10	2.10	К27
	10	СП-2	2	2.14	4.28	К43
	11	АН-1	6	1.08	6.48	К44
	13	МН-1	1	0.80	0.80	К45
	16	Ф5ВрI; L=1330	8	0.18	1.48	Б.Ч.
	14	МН-2	1	0.84	0.84	К46
				Итого:	31.99	
2КП17.4,0	2	КР-2	3	2.90	8.70	К1
	4	КР-28	2	1.27	2.54	К15
	5	С-2	1	3.11	3.11	К26
	7	С-25	1	1.90	1.90	К38
	9	С-4	1	2.16	2.16	К27
	10	СП-2	2	2.14	4.28	К43
	11	АН-1	6	1.08	6.48	К44
	13	МН-1	1	0.80	0.80	К45
	16	Ф5ВрI L=1280	8	0.18	1.42	Б.Ч.
	14	МН-2	1	0.84	0.84	К46
				Итого:	32.23	

1. В таблице приведено обозначение документа арматурных изделий по выпуску 1.090.1-1/88.2-3.
2. Арматура класса ВрI по ГОСТ 6727-80.
3. Узлы смотри К57.

Нач.отд.	Вольнский	
Н.контр.	Егоров	
Гл.конст	Шац	
Г и п	Николаева	
Г и п	Коновалова	
Провер.	Луговая	
Разраб.	Хорошилова	

1.090.1-1/88.2-2-К37

Пространственные каркасы 2КП17.3,5; 2КП17.4,0

Стадия	Лист	Листов
Р		1

ЦНИИЭП торгово-бытовых зданий туристских комплексов

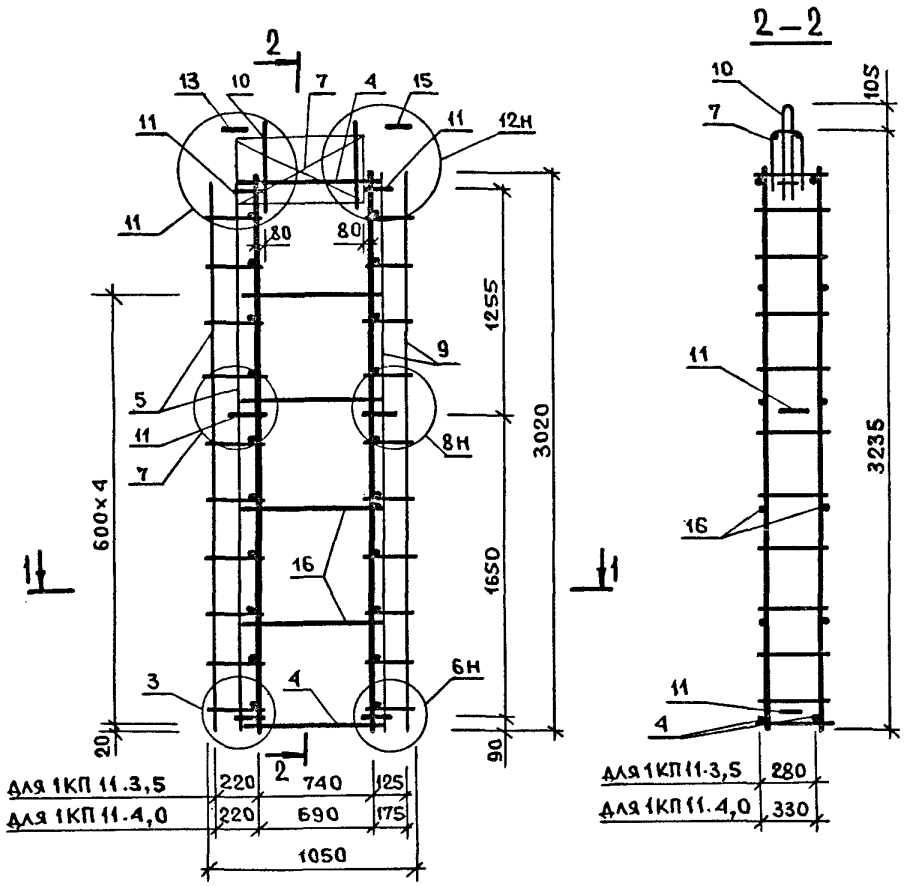

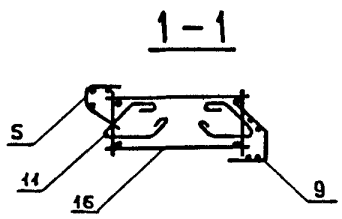

Марка пространственного каркаса	Поз.	Марка арматурного изделия	Кол.	Масса, кг		Обозначение документа
				1 шт.	Всего	
1КП11.3,5	2	КР-1	2	2.83	5.66	К1
	4	КР-26	2	0.71	1.42	К14
	5	С-1	1	3.07	3.07	К26
	7	С-26	1	1.37	1.37	К39
	9	С-3	1	2.10	2.10	К27
	10	СП-1	2	1.41	2.82	К43
	11	АН-1	6	1.08	6.48	К44
	13	МН-1	1	0.80	0.80	К45
	16	ФЗВрI; L=730	8	0.10	0.81	Б.Ч.
	15	МН-2	1	0.84	0.84	К46
				Итого:	25.37	
1КП11.4,0	2	КР-2	2	2.90	5.80	К1
	4	КР-29	2	0.69	1.38	К15
	5	С-2	1	3.11	3.11	К26
	7	С-27	1	1.23	1.23	К39
	9	С-4	1	2.16	2.16	К27
	10	СП-1	2	1.41	2.82	К43
	11	АН-1	6	1.08	6.48	К44
	13	МН-1	1	0.80	0.80	К45
	16	ФЗВрI; L=680	8	0.09	0.76	Б.Ч.
	15	МН-2	1	0.84	0.84	К46
				Итого:	25.43	

1. В ТАБЛИЦЕ ПРИВЕДЕНО ОБОЗНАЧЕНИЕ ДОКУМЕНТА АРМАТУРНЫХ ИЗДЕЛИЙ ПО ВЫПУСКУ 1.090.1-1/88.2-3.
2. АРМАТУРА КЛАССА ВрI ПО ГОСТ 6727-80.
3. УЗЛЫ СМОТРИ К57.

Нач.отд	Волынский	
Н.конт.	Шац	
Гл.конс	Шац	
ГИП	Николаева	
ГИП	Коновалова	
Провер	Луговая	
Разраб	Хорошилова	

1.090.1-1/88.2-2-К38

Пространственные каркасы 1КП11.3,5; 1КП11.4,0

Стадия	Лист	Листов
Р		1

ЦНИИЭП торгово-бытовых зданий и туристских комплексов

Инв.№ подл. | Подпись и дата | Взам.инв.№

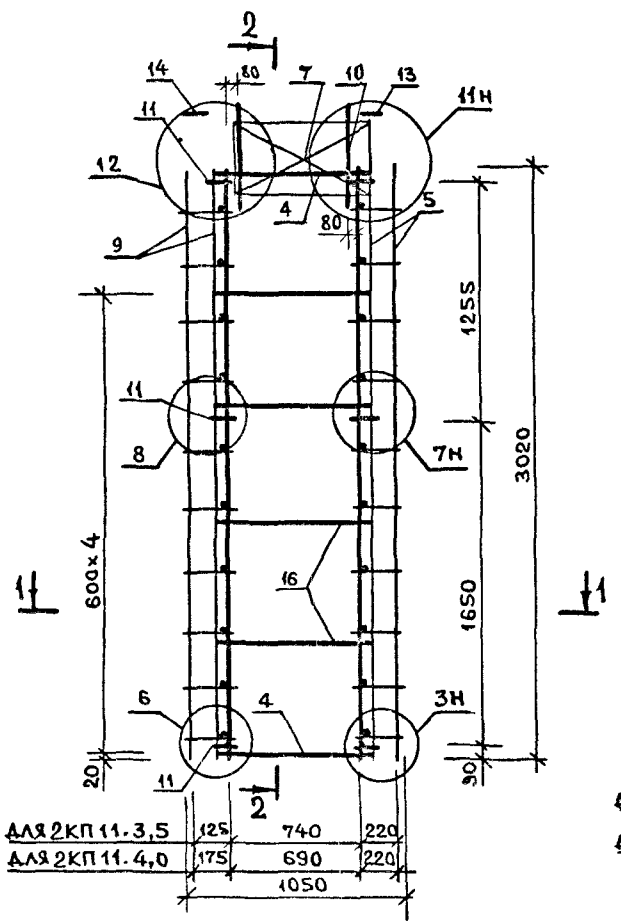

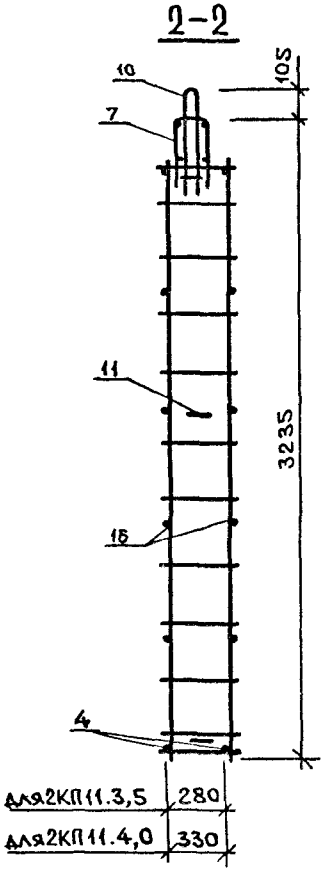

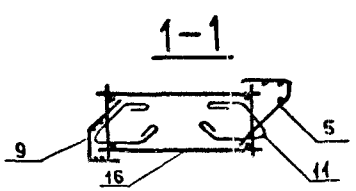

Марка пространственного каркаса	Поз	Марка арматурного изделия	Кол	Масса, кг		Обозначение документа
				1 шт.	всего	
2КП11.3,5	2	КР-1	2	2.83	5.66	К1
	4	КР-26	2	0.71	1.42	К14
	5	С-1	1	3.07	3.07	К26
	7	С-26	1	1.37	1.37	К39
	9	С-3	1	2.10	2.10	К27
	10	СП-1	2	1.41	2.82	К43
	11	АН-1	6	1.08	6.48	К44
	13	МН-1	1	0.80	0.80	К45
	16	Ф5 ВрI; L=730	8	0.10	0.81	Б.Ч.
	14	МН-2	1	0.84	0.84	К46
				Итого:	25.37	
2КП11.4,0	2	КР-2	2	2.90	5.80	К1
	4	КР-29	2	0.69	1.38	К15
	5	С-2	1	3.11	3.11	К26
	7	С-27	1	1.23	1.23	К29
	9	С-4	1	2.16	2.16	К27
	10	СП-1	2	1.41	2.82	К43
	11	АН-1	6	1.08	6.48	К44
	13	МН-1	1	0.80	0.80	К45
	16	Ф5 ВрI L=680	8	0.09	0.76	Б.Ч.
	14	МН-2	1	0.84	0.84	К.46
				Итого:	25.43	

1. В таблице приведено обозначение документа арматурных изделий по выпуску 1.090.1-1/88.2-3.
2. Арматура класса ВрI по ГОСТ 6727-80.
3. Узлы смотри К57.

Нач.отд.	Вольянский	
Н.контр.	Егоров	
Гл.конст	Шац	
ГИП	Николаева	
ГИП	Коновалова	
Провер.	Луговая	
Разраб.	Хорошилова	

1.090.1-1/88.2-2-К39

Пространственные каркасы 2КП11.3,5; 2КП11.4,0

Стадия	Лист	Листов
Р		1

ЦНИИЭП торгово-бытовых зданий туристских комплексов

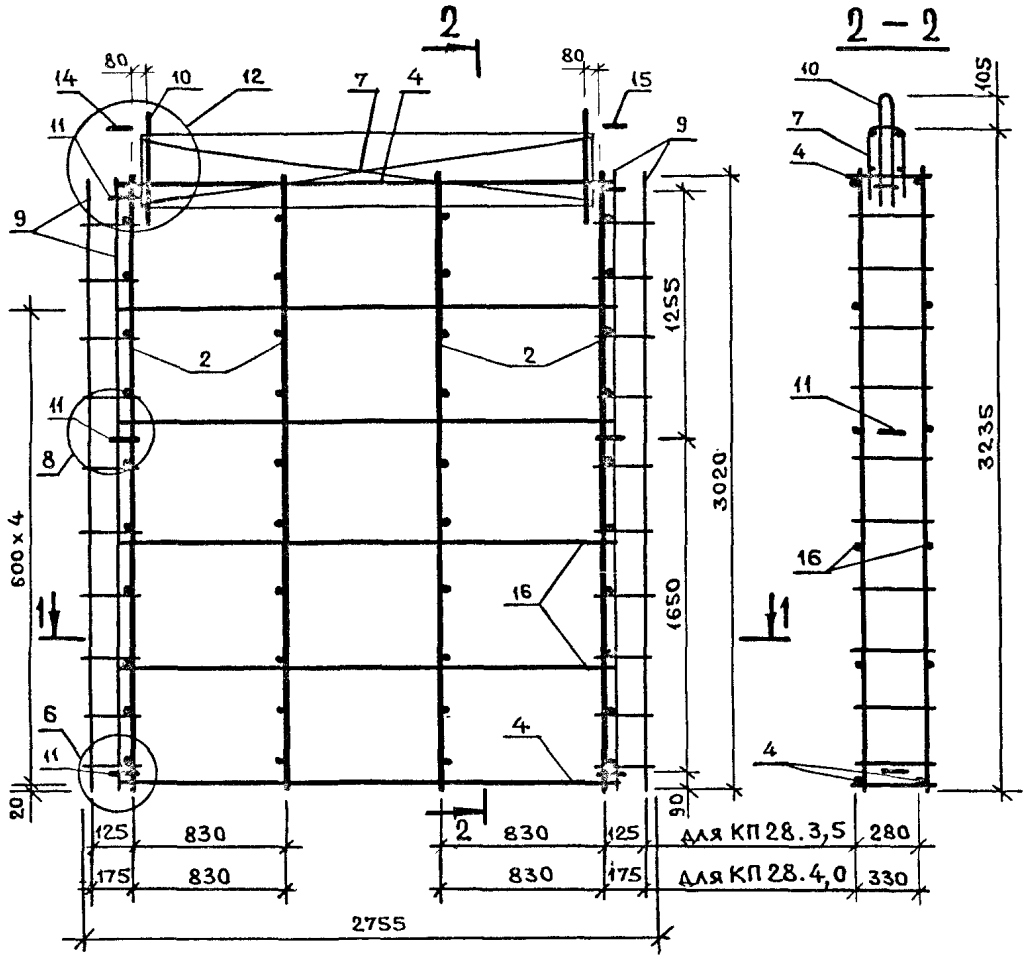

МАРКА ПРОСТРАНСТВЕННОГО КАРКАСА	ПОЗ	МАРКА АРМАТУРНОГО ИЗДЕЛИЯ	КОЛ	МАССА, КГ		ОБОЗНАЧЕНИЕ ДОКУМЕНТА
				1 ШТ.	ВСЕГО	
КП28.3,5	2	КР-1	4	2.83	11.32	К1
	4	КР-13	2	2.40	4.80	К7
	7	С-28	1	3.38	3.38	К40
	9	С-3	2	2.10	4.20	К27
	10	СП-3	2	3.10	6.20	К43
	11	АН-1	6	1.08	6.48	К44
	14	МН-2	1	0.84	0.84	К46
	16	Ф5ВрI; L=2530	8	0.35	2.81	Б.Ч.
	15	МН-2	1	0.84	0.84	К46
				ИТОГО:	40.86	
КП28.4,0	2	КР-2	4	2.90	11.60	К1
	4	КР-15	2	2.37	4.74	К8
	7	С-29	1	3.35	3.35	К40
	9	С-4	2	2.16	4.32	К27
	10	СП-4	2	4.38	8.76	К43
	11	АН-1	6	1.08	6.48	К44
	14	МН-2	1	0.84	0.84	К46
	16	Ф5ВрI L=2430	8	0.34	2.70	Б.Ч.
	15	МН-2	1	0.84	0.84	К46
				Итого	43.66	

1. В ТАБЛИЦЕ ПРИВЕДЕНО ОБОЗНАЧЕНИЕ ДОКУМЕНТА АРМАТУРНЫХ ИЗДЕЛИЙ ПО ВЫПУСКУ 1.090.1-1/88. 2-3.
2. АРМАТУРА КЛАССА ВрI ПО ГОСТ6727-80.
3. УЗЛЫ СМОТРИ К57.

НАЧ.ОТД.	ВОЛЬНСКИЙ	
Н.КОНТР.	ЕГОРОВ	
ГЛ.КОНСТ	ШАЛ	
ГИП	НИКОЛАЕВА	
ГИП	КОНОВАЛОВА	
ПРОВЕР.	ЛУГОВАЯ	
РАЗРАБ.	ХОРОШИЛОВА	

1.090.1-1/88. 2-2-К40

Пространственные каркасы КП28.3,5 ; КП28.4,0

СТАДИЯ	ЛИСТ	ЛИСТОВ
Р		1

ЦНИИЭП торгово-бытовых зданий туристских комплексов

ИНВ. ПОДЛ. | ПОДПИСЬ И ДАТА | ВЗАМ.ИНВ.

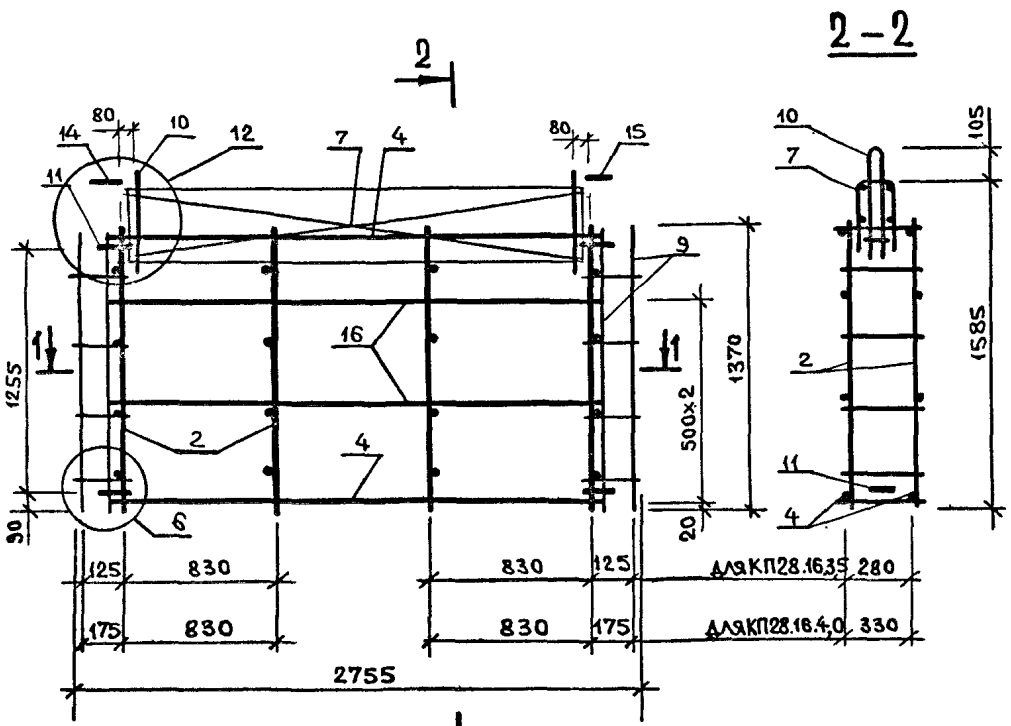

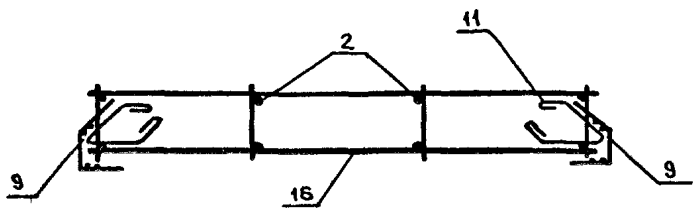

Марка пространственного каркаса	Поз	Марка арматурного изделия	Кол	Масса, кг		Обозначение документа
				1 шт.	всего	
КП28.16.3,5	2	КР-11	4	1.30	5.20	К6
	4	КР-13	2	2.40	4.80	К7
	7	С-28	1	3.38	3.38	К40
	9	С-34	2	0.91	1.82	К42
	10	СП-1	2	1.41	2.82	К43
	11	АН-1	4	1.08	4.32	К44
	14	МН-2	1	0.84	0.84	К46
	16	Ф5ВрI; L=2530	4	0.35	1.40	Б.Ч.
	15	МН-2	1	0.84	0.84	К46
				Итого:	25.41	
КП28.16.4,0	2	КР-12	4	1.34	5.36	К6
	4	КР-15	2	2.37	4.74	К8
	7	С-29	1	3.35	3.35	К40
	9	С-35	2	0.95	1.90	К42
	10	СП-1	2	1.41	2.82	К43
	11	АН-1	4	1.08	4.32	К44
	14	МН-2	1	0.84	0.84	К46
	16	Ф5ВрI L=2430	4	0.34	1.35	Б.Ч.
	15	МН-2	1	0.84	0.84	К46
				Итого:	25.53	

1. В таблице приведено обозначение документа арматурных изделий по выпуску 1.090.1-1/88.2-3.
2. Арматура класса ВрI по ГОСТ 6727-80.
3. Узлы смотри К57.

Нач.отд.	Вольнский	
Н.контр.	Егоров	
Гл.конст	Шац	
Гип	Николаева	
Гип	Коновалова	
Провер.	Луговая	
Разраб.	Хорошилова	

1.090.1-1/88.2-2-К41

Пространственные каркасы КП28.16.3,5; КП28.16.4,0

Стадия	Лист	Листов
Р		1

ЦНИИЭП торгово-бытовых зданий туристских комплексов

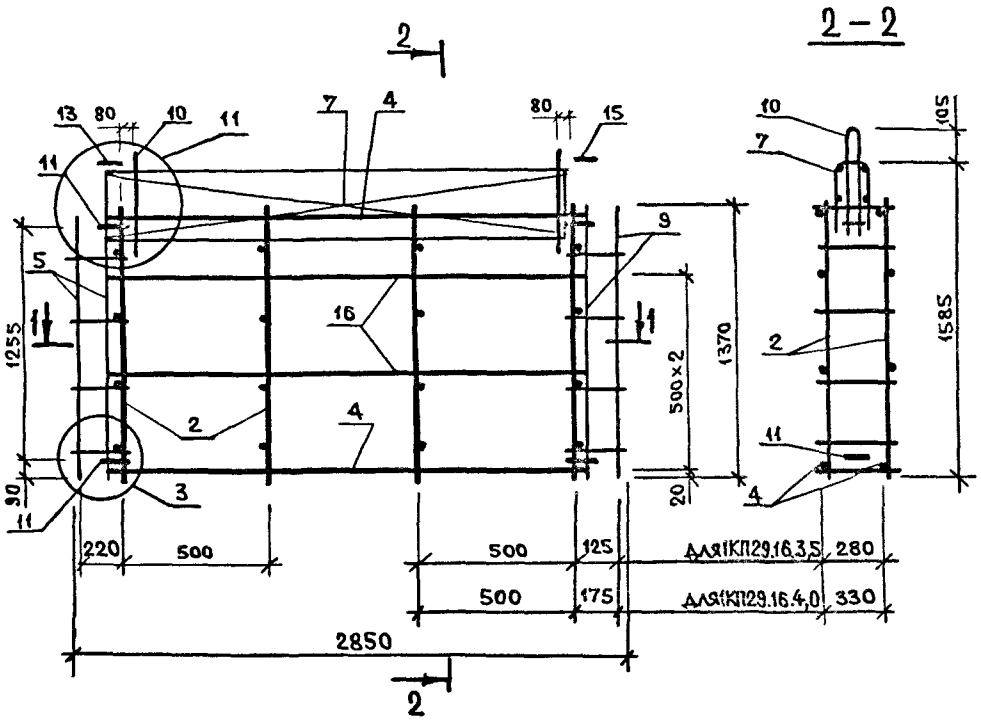

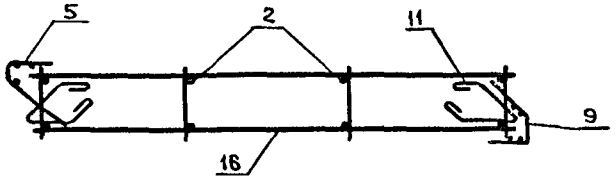

МАРКА ПРОСТРАНСТВЕННОГО КАРКАСА	ПОЗ	МАРКА АРМАТУРНОГО ИЗДЕЛИЯ	КОЛ	МАССА, КГ		ОБОЗНАЧЕНИЕ ДОКУМЕНТА
				1 ШТ.	ВСЕГО	
1КП29.16.3,5	2	КР-11	4	1.30	5.20	К6
	4	КР-13	2	2.40	4.80	К7
	5	С-32	1	1.40	1.40	К42
	7	С-22	1	3.47	3.47	К37
	9	С-34	1	0.91	0.91	К42
	10	СП-1	2	1.41	2.82	К43
	11	АН-1	4	1.08	4.32	К44
	13	МН-1	1	0.80	0.80	К45
	16	Ф5ВрI; L=2530	4	0.35	1.40	Б.Ч.
	15	МН-2	1	0.84	0.84	К46
				Итого:	25.95	
1КП29.16.4,0	2	КР-12	4	1.34	5.36	К6
	4	КР-16	2	2.42	4.84	К8
	5	С-33	1	1.42	1.42	К42
	7	С-23	1	3.53	3.53	К37
	9	С-35	1	0.95	0.95	К42
	10	СП-2	2	2.14	4.28	К43
	11	АН-1	4	1.08	4.32	К44
	13	МН-1	1	0.80	0.80	К45
	16	ф5ВрI L=2480	4	0.34	1.37	Б.Ч.
	15	МН-2	1	0.84	0.84	К46
				Итого:	27.71	

1. В ТАБЛИЦЕ ПРИВЕДЕНО ОБОЗНАЧЕНИЕ ДОКУМЕНТА АРМАТУРНЫХ ИЗДЕЛИЙ ПО ВЫПУСКУ 1.090.1-1/88. 2-3.
2. АРМАТУРА КЛАССА ВрI ПО ГОСТ 6727-80.
3. УЗЛЫ СМОТРИ К57.

НАЧ.ОТД.	ВОЛЬНСКИЙ	
Н.КОНТР.	ЕГОРОВ	
ГЛ.КОНСТ	ШАЦ	
ГИП	НИКОЛАЕВА	
ГИП	КОНОВАЛОВА	
ПРОВЕР.	ЛУГОВАЯ	
РАЗРАБ.	ХОРОШИЛОВА	

1.090.1-1/88.2-2-К42

Пространственные каркасы 1КП29.16.3,5; 1КП29.16.4,0

СТАДИЯ	ЛИСТ	ЛИСТОВ
Р		1

ЦНИИЭП торгово-бытовых зданий туристских комплексов

ВЗАМ.ИНВ. | ПОДПИСЬ И ДАТА | ИНВ. ПОДЛ.

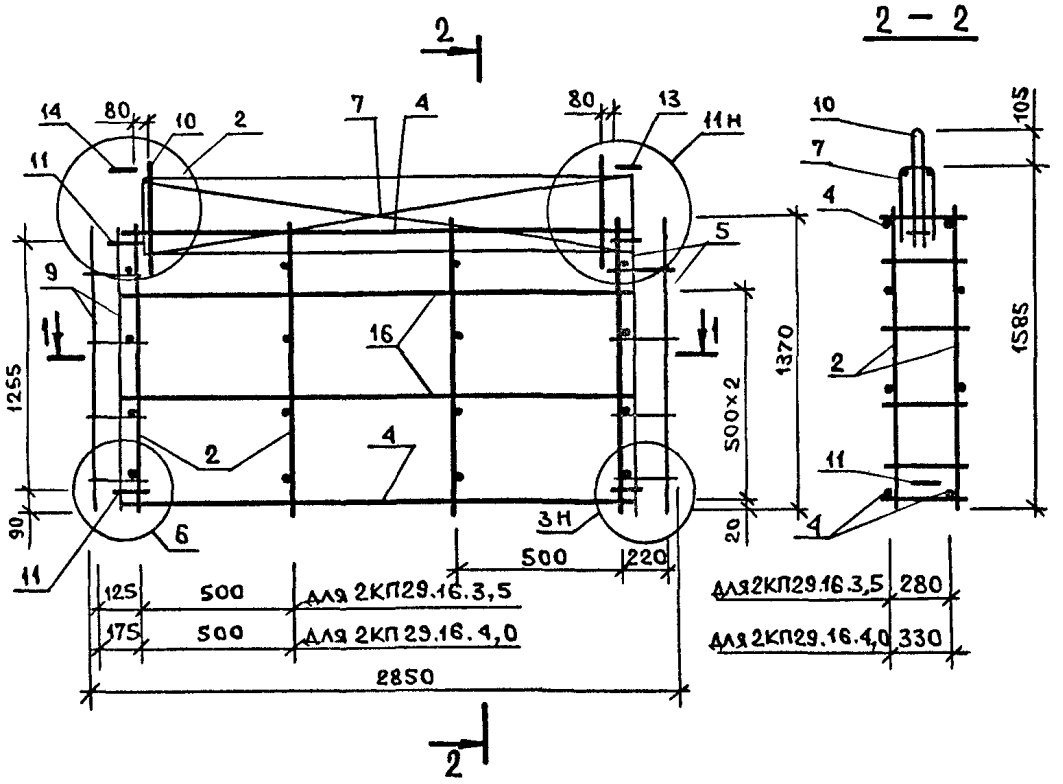

Марка пространственного каркаса	Поз.	Марка арматурного изделия	Кол	Масса, кг		Обозначение документа
				1 шт.	Всего	
2КП29.16.3,5	2	КР-11	4	1.30	5.20	К6
	4	КР-13	2	2.40	4.80	К7
	5	С-32	1	1.40	1.40	К42
	7	С-22	1	3.47	3.47	К37
	9	С-34	1	0.91	0.91	К42
	10	СП-1	2	1.41	2.82	К43
	11	АН-1	4	1.08	4.32	К44
	13	МН-1	1	0.80	0.80	К45
	14	МН-2	1	0.84	0.84	К46
	16	ф5ВрI; ℓ=2530	4	0.35	1.40	Б.ч.
				Итого:	25.95	
2КП29.16.4,0	2	КР-12	4	1.34	5.36	К6
	4	КР-16	2	2.42	4.84	К8
	5	С-33	1	1.42	1.42	К42
	7	С-23	1	3.53	3.53	К37
	9	С-35	1	0.95	0.95	К42
	10	СП-2	2	2.14	4.28	К43
	11	АН-1	4	1.08	4.32	К44
	13	МН-1	1	0.80	0.80	К45
	14	МН-2	1	0.84	0.84	К46
	16	ф5ВрI; ℓ=2480	4	0.34	1.37	Б.ч.
				Итого:	27.71	

1. В таблице приведено обозначение документа арматурных изделий по выпуску 1.090.1-1/88.2-3.
2. Арматура класса ВрI по ГОСТ 6727-80.
3. Узлы смотри К57.

Нач.отд	Волынский	
Н.контр	Егоров	
Гл.конст	Шац	
ГИП	Николаева	
ГИП	Коновалова	
Провер.	Луговая	
Разраб	Хорошилова	

1.090.1-1/88.2-2-К43

Пространственные каркасы 2КП29.16.3,5; 2КП29.16.4,0

Стадия	Лист	Листов
Р		1

ЦНИИЭП торгово-бытовых зданий и туристских комплексов

Инв.№ подл. | Подпись и дата | Взам.инв.№

КПП-1...КПП-4

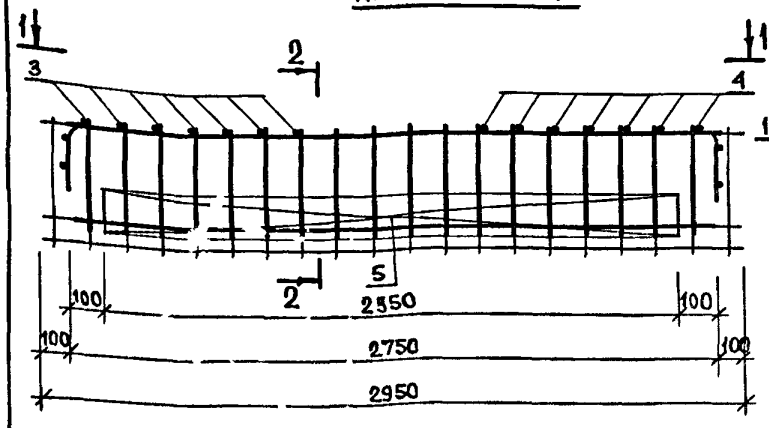

2 – 2

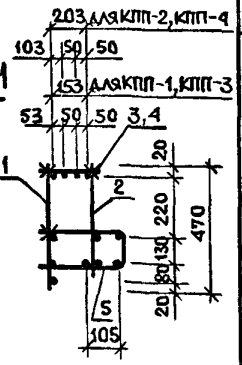

1 – 1

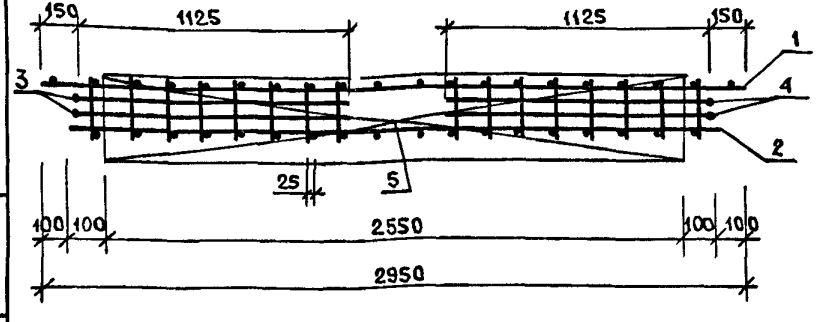

1. В таблице приведено обозначение документа арматурных изделий по выпуску 1.090.1-1/88.2-3.
2. Примечание по сборке пространственного каркаса см. пункт 2 примечания К45.

Марка пространственного каркаса	Поз.	Марка арматурного изделия	Кол.	Масса, кг		Обозначение документа
				1 шт.	Всего	
КПП-1	1	КР-37	1	3.93	3.93	К19
	2	КР-42	1	2.78	2.78	К20
	3	КР-43т	1	1.28	1.28	К21
	4	КР-43н	1	1.28	1.28	К21
	5	С-30	1	3.75	3.75	К41
				Итого:	13.02	
КПП-2	1	КР-37	1	3.93	3.93	К19
	2	КР-42	1	2.78	2.78	К20
	3	КР-45т	1	1.33	1.33	К23
	4	КР-45н	1	1.33	1.33	К23
	5	С-31	1	3.98	3.98	К41
				Итого:	13.35	
КПП-3	1	КР-37	1	3.93	3.93	К19
	2	КР-42	1	2.78	2.78	К20
	3	КР-44т	1	0.82	0.82	К22
	4	КР-44н	1	0.82	0.82	К22
	5	С-30	1	3.75	3.75	К41
				Итого:	12.10	
КПП-4	1	КР-37	1	3.93	3.93	К19
	2	КР-42	1	2.78	2.78	К20
	3	КР-46т	1	0.88	0.88	К24
	4	КР-46н	1	0.88	0.88	К24
	5	С-31	1	3.98	3.98	К41
				Итого:	12.45	

Нач.отд.	Волынский	
Н.контр.	Егоров	
Гл.конст.	Шац	
ГИП	Николаева	
ГИП	Коновалова	
Провер.	Луговая	
Разраб.	Хорошилова	

1.090.1-1/88.2-2-К44

Пространственные каркасы перемычек КПП-1... КПП-4

Стадия	Лист	Листов
Р		1

ЦНИИЭП торгово-бытовых зданий и туристских комплексов

Инв.№ подл. | Подпись и дата | Взам. инв.№

23780 71

КПП-5, КПП-6

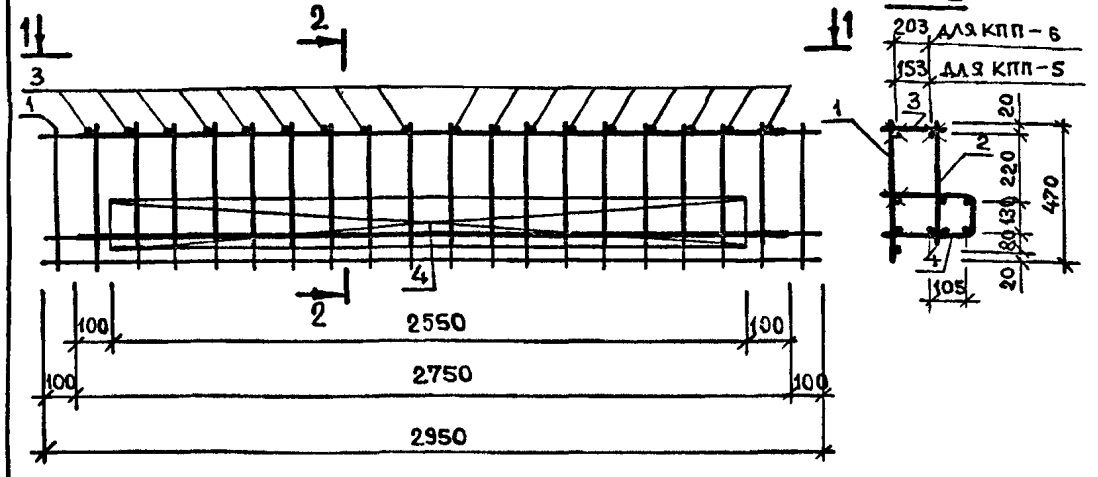

1-1

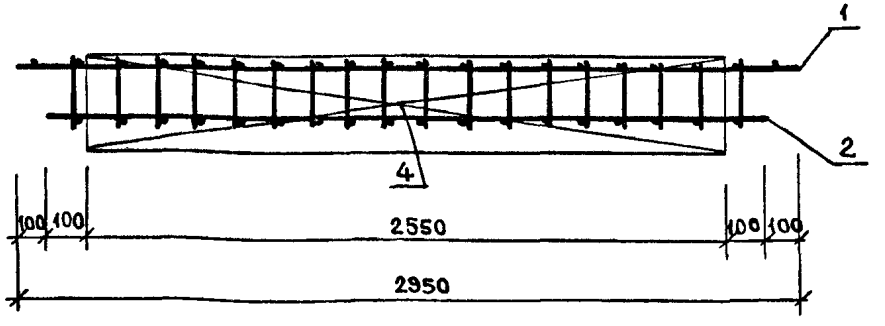

Марка пространственного каркаса	Поз.	Марка арматурного изделия	Кол.	Масса, кг		Обозначение документа
				1 шт.	Всего	
КПП-5	1	КР-37	1	3.93	3.93	К19
	2	КР-42	1	2.78	2.78	К20
	3	ф5ВрI; L=200	18	0.028	0.50	Б.Ч.
	4	С-30	1	3.75	3.75	К41
				Итого:	10.96	
КПП-6	1	КР-37	1	3.93	3.93	К19
	2	КР-42	1	2.78	2.78	К20
	3	ф5ВрI; L=250	18	0.035	0.63	Б.Ч.
	4	С-31	1	3.98	3.98	К41
				Итого:	11.32	

1. В таблице приведено обозначение документа арматурных изделий по выпуску 1.090.1-1/88.2-3. Арматура класса Вр I по ГОСТ 6727-80.

2. При сборке пространственного каркаса перемычки перекрёстные соединения стержней в точках обозначенных на сечении 2-2 знаком X следует осуществлять контактной точечной сваркой в каждом пересечении,

Крепление сетки „поз.4,5" к плоским каркасам в остальных точках допускается осуществлять привязкой вязальной проволокой или контактной сваркой в нескольких местах по длине для обеспечения проектного положения.

Нач. отд.	Волынский	
Н. контр.	Егоров	
Гл. конст	Шац	
ГИП	Николаева	
ГИП	Коновалова	
Провер.	Луговая	
Разраб.	Хорошилова	

1.090.1-1/88.2-2-К45

Пространственные каркасы перемычек КПП-5, КПП-6

Стадия	Лист	Листов
Р		1

ЦНИИЭП торгово-бытовых зданий и туристских комплексов

2 — 2

КПП-7, КПП-8

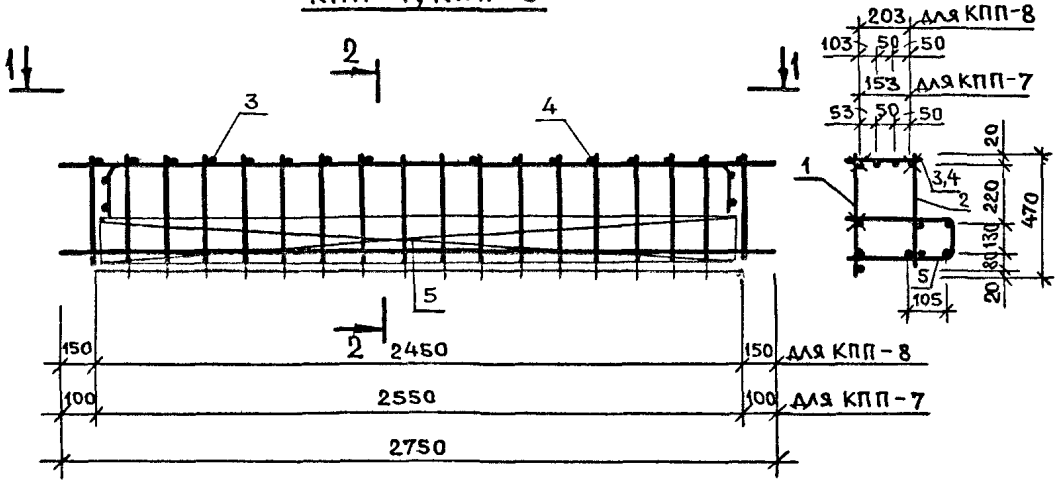

1 — 1 /для КПП-7/

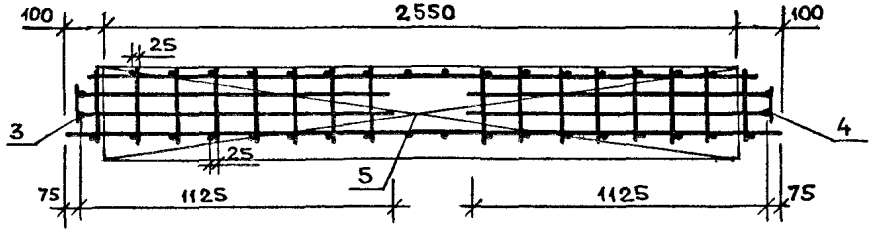

1 — 1 /для КПП-8/

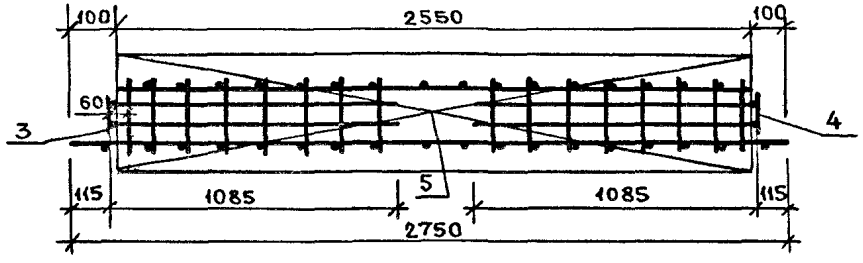

Марка пространственного каркаса	Поз.	Марка арматурного изделия	Кол.	Масса, кг		Обозначение документа
				1 шт.	Всего	
КПП-7	1	КР-40	1	3.31	3.31	К20
	2	КР-42	1	2.78	2.78	К20
	3	КР-43 т	1	1.28	1.28	К21
	4	КР-43 н	1	1.28	1.28	К21
	5	С-30	1	3.75	3.75	К41
				Итого:	12.40	
КПП-8	1	КР-41	1	3.22	3.22	К20
	2	КР-42	1	2.78	2.78	К20
	3	КР-47т	1	1.35	1.35	К25
	4	КР-47н	1	1.35	1.35	К25
	5	С-31	1	3.98	3.98	К41
				Итого:	12.68	

1. В таблице приведено обозначение документа арматурных изделий по выпуску 1.090.1-1/88.2-3.
2. Примечание по сборке пространственного каркаса см. пункт 2 примечания к 45.

Нач.отд.	Волынский	
Н.контр.	Егоров	
Гл.конст.	Шац	
ГИП	Николаева	
ГИП	Конова/ова	
Провер.	Луговая	
Разраб.	Хорошилова	

1.090.1-1/88.2-2-К46

Пространственные каркасы перемычек КПП-7, КПП-8

Стадия	Лист	Листов
Р		

ЦНИИЭП торгово-бытовых зданий и туристских комплексов

Инв.№ подл. | Подпись и дата | Взам. инв.№

КПП-9Т,КПП-10Т

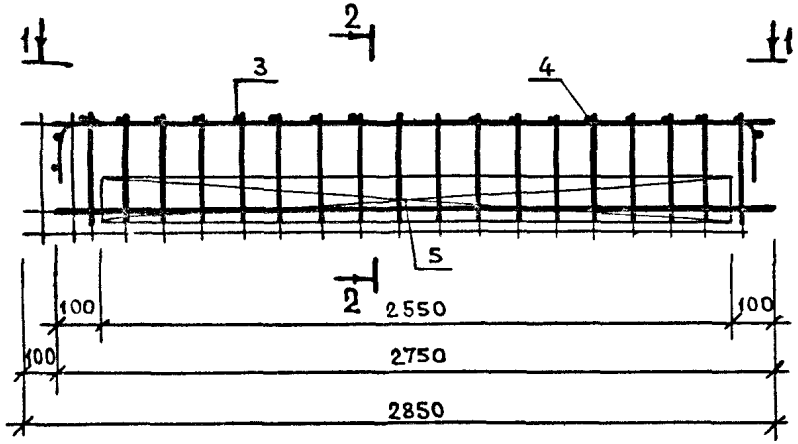

2—2

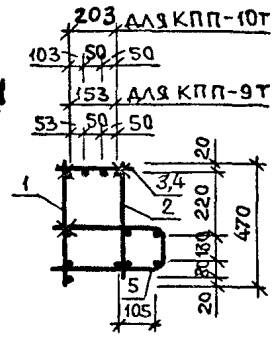

1—1 /для КПП-9Т/

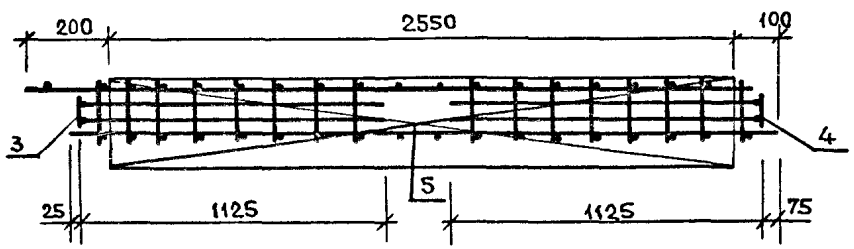

1—1 /для КПП-10Т/

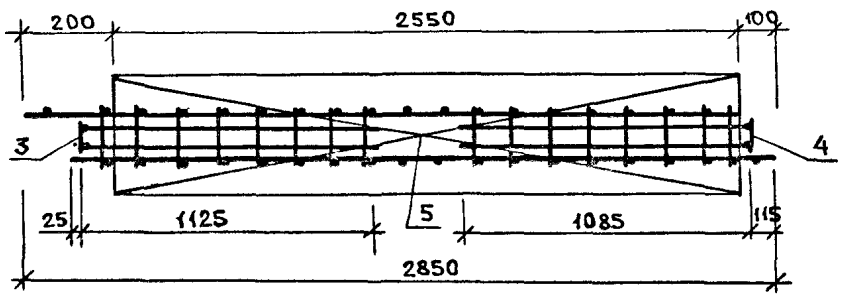

Марка пространственного каркаса	Поз.	Марка арматурного изделия	Кол.	Масса, кг		Обозначение документа
				1 шт.	Всего	
КПП-9Т	1	КР-38	1	3.62	3.62	К19
	2	КР-42	1	2.78	2.78	К20
	3	КР-43Т	1	1.28	1.28	К21
	4	КР-43Н	1	1.28	1.28	К21
	5	С-30	1	3.75	3.75	К41
				Итого:	12.71	
КПП-10Т	1	КР-39	1	3.57	3.57	К19
	2	КР-42	1	2.78	2.78	К20
	3	КР-45Т	1	1.33	1.33	К23
	4	КР-47Н	1	1.35	1.35	К23
	5	С-31	1	3.98	3.98	К41
				Итого:	13.01	

1. В таблице приведено обозначение документа арматурных изделий по выпуску 1.090.1-1/88.2-3.
2. Примечание по сборке пространственного каркаса см. пункт 2 примечания К45.

Нач.отд.	Волынский	
Н.контр.	Егоров	
Гл.конст	Шац	
ГИП	Нколаева	
ГИП	Коновалова	
Провер.	Луговая	
Разраб.	Хорошилова	

1.090.1-1/88.2-2-К47

Пространственные каркасы перемычек КПП-9Т,КПП-10Т

Стадия	Лист	Листов
Р		1

ЦНИИЭП торгово-бытовых зданий и туристских комплексов

КПП-9н, КПП-10н

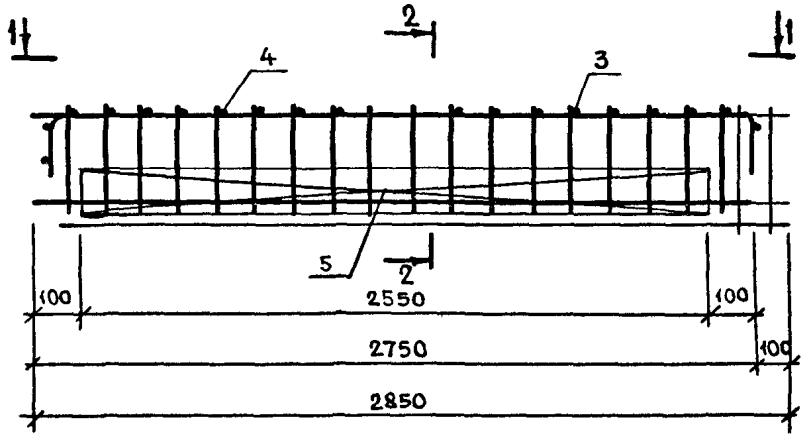

2-2

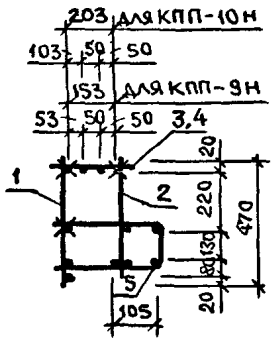

МАРКА ПРОСТРАНСТВЕННОГО КАРКАСА	ПОЗ.	МАРКА АРМАТУРНОГО ИЗДЕЛИЯ	КОЛ	МАССА, КГ		ОБОЗНАЧЕНИЕ ДОКУМЕНТА
				1 ШТ.	ВСЕГО	
КПП-9Н	1	КР-38	1	3.62	3.62	К19
	2	КР-42	1	2.78	2.78	К20
	3	КР-43Т	1	1.28	1.28	К21
	4	КР-43Н	1	1.28	1.28	К21
	5	С-30	1	3.75	3.75	К41
				ИТОГО:	12.71	
КПП-10Н	1	КР-39	1	3.57	3.57	К19
	2	КР-42	1	2.78	2.78	К20
	3	КР-45Н	1	1.33	1.33	К23
	4	КР-47Т	1	1.35	1.35	К25
	5	С-31	1	3.98	3.98	К41
				ИТОГО:	13.01	

1-1 /ДЛЯ КПП-9Н/

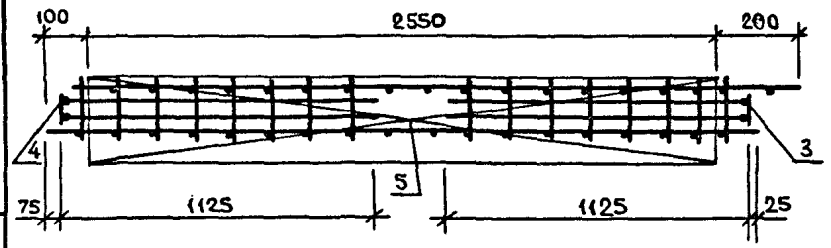

1-1 /ДЛЯ КПП-10Н/

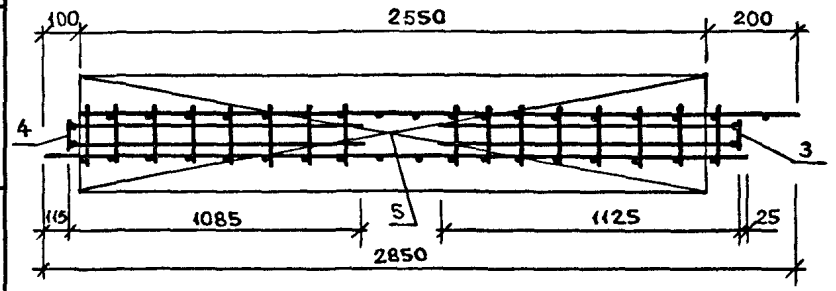

1. В ТАБЛИЦЕ ПРИВЕДЕНО ОБОЗНАЧЕНИЕ ДОКУМЕНТА АРМАТУРНЫХ ИЗДЕЛИЙ ПО ВЫПУСКУ 1.090.1-1/88.2-3
2. ПРИМЕЧАНИЕ ПО СБОРКЕ ПРОСТРАНСТВЕННОГО КАРКАСА СМ. ПУНКТ 2 ПРИМЕЧАНИЯ К45.

НАЧ.ОТД.	ВОЛЫНСКИЙ	
Н.КОНТР.	ЕГОРОВ	
ГЛ.КОНСТ.	ШАЦ	
ГИП	НИКОЛАЕВА	
ГИП	КОНОВАЛОВА	
ПРОВЕР.	ЛУГОВАЯ	
РАЗРАБ.	ХОРОШИЛОВА	

1.090.1-1/88.2-2-К48

ПРОСТРАНСТВЕННЫЕ КАРКАСЫ ПЕРЕМЫЧЕК КПП-9Н, КПП-10Н

СТАДИЯ	ЛИСТ	ЛИСТОВ
Р		1

ЦНИИЭП ТОРГОВО-БЫТОВЫХ ЗДАНИЙ И ТУРИСТСКИХ КОМПЛЕКСОВ

ИНВ.№ПОДЛ | ПОДПИСЬ И ДАТА | ВЗАМ.ИНВ.№

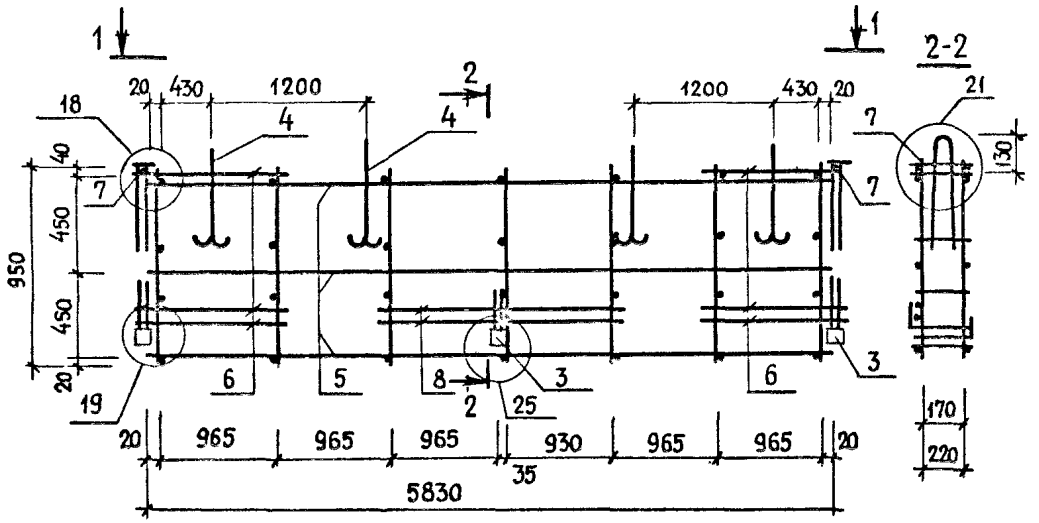

1-1

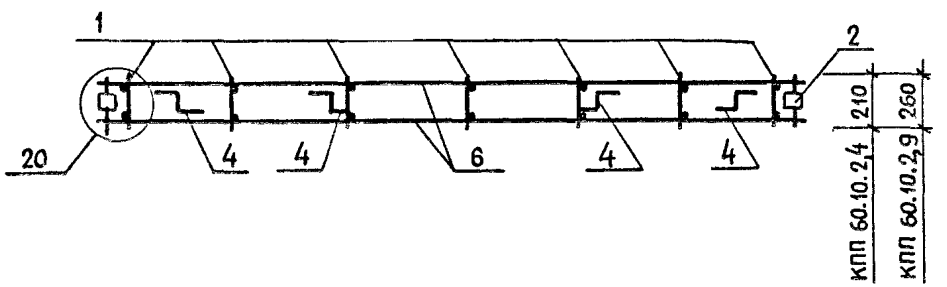

МАРКА ПРОСТРАНСТВЕННОГО КАРКАСА	ПОЗ	МАРКА АРМАТУРНОГО ИЗДЕЛИЯ	КОЛ	МАССА, КГ		ОБОЗНАЧЕНИЕ ДОКУМЕНТА
				1 ШТ.	ВСЕГО	
КПП 60.10.2,4	1	КР-48	7	0,50	3.50	К48
	2	МН-3	2	0,66	1.32	К54
	3	МН-4	3	1.57	4.71	К51
	4	СП-5	4	1.42	5,68	К49
	5	ф4 BpI L=5830	6	0.52	3.12	Б.Ч.
	6	ф5 BpI L=1065	4	0,15	0,60	Б.Ч
	7	ф5 BpI L=210	2	0,03	0,06	Б Ч
	8	ф5 BpI L=1970	2	0,27	0,54	Б Ч.
				ИТОГО	19 53	
КПП 60.10.2,9	1	КР-49	7	0,52	3,64	К48
	2	МН-3	2	0,66	1.32	К54
	3	МН-5	3	1 65	4.95	К51
	4	СП-5	4	1.42	5.68	К49
	5	ф4 BpI L=5830	6	0,52	3.12	Б.Ч.
	6	ф5 BpI L=1065	4	0,15	0,60	Б.Ч.
	7	ф5 BpI L=260	2	0,04	0,08	Б.Ч.
	8	ф5 BpI L=1970	2	0,27	0,54	Б.Ч.
				ИТОГО	19,93	

1. В ТАБЛИЦЕ ПРИВЕДЕНО ОБОЗНАЧЕНИЕ ДОКУМЕНТА АРМАТУРНЫХ ИЗДЕЛИЙ ПО ВЫПУСКУ 1.090.1-1/88.2-3.
2. АРМАТУРА КЛАССА BpI ПО ГОСТ 6727-80.
3. УЗЛЫ СМОТРИ К57.

НАЧ ОТД	ВОЛЫНСКИЙ	
Н КОНТР	ЕГОРОВ	
ГЛ КОНСТ	ШАЦ	
ГИП	НИКОЛАЕВА	
ГИП	КОНОВАЛОВА	
РАЗРАБ.	БЕРЛОВА	
ПРОВЕР.	ЛУГОВАЯ	

1.090.1-1/88.2-2-К49

Пространственные каркасы КПП60.10.2,4; КПП60.10.2,9

СТАДИЯ	ЛИСТ	ЛИСТОВ
Р		1

ЦНИИЭП торгово-бытовых зданий и туристских комплексов

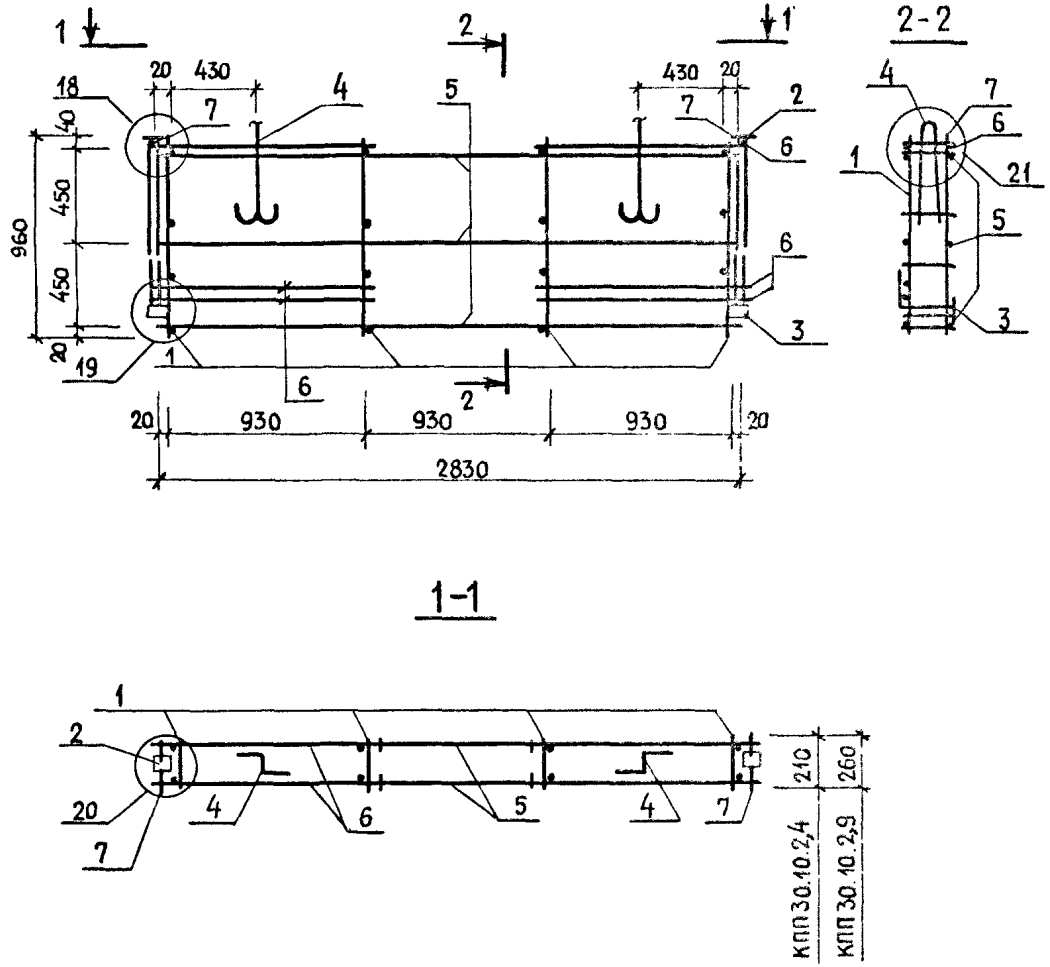

МАРКА ПРОСТРАНСТВЕННОГО КАРКАСА	ПОЗ	МАРКА АРМАТУРНОГО ИЗДЕЛИЯ	КОЛ	МАССА, КГ		ОБОЗНАЧЕНИЕ ДОКУМЕНТА
				1 ШТ.	ВСЕГО	
КПП 30.10.2,4	1	КР-48	4	0,50	2.0	К48
	2	МН-3	2	0,66	1.32	К54
	3	МН-4	2	1.57	3.14	К51
	4	СП-6	2	0,89	1 78	К49
	5	ϕ4 ВрI L=2830	6	0,25	1.53	Б.Ч.
	6	ϕ5 ВрI L=1070	8	0,15	1.20	Б.Ч.
	7	ϕ5 ВрI L=210	2	0,03	0,06	Б.Ч.
				ИТОГО	11.03	
КПП 30.10.2,9	1	КР-49	4	0,52	2.08	К48
	2	МН-3	2	0,66	1.32	К54
	3	МН-5	2	1.65	3.30	К51
	4	СП-6	2	0,89	1.78	К49
	5	ϕ4 ВрI L=2830	6	0,25	1.53	Б.Ч.
	6	ϕ5 ВрI L=1070	8	0,15	1.20	Б.Ч.
	7	ϕ5 ВрI L=260	2	0,04	0,08	Б.Ч.
				ИТОГО	11.29	Б.Ч.

1. В ТАБЛИЦЕ ПРИВЕДЕНО ОБОЗНАЧЕНИЕ ДОКУМЕНТА АРМАТУРНЫХ ИЗДЕЛИЙ ПО ВЫПУСКУ 1.090.1-1/88.2-3.
2. АРМАТУРА КЛАССА ВрI ПО ГОСТ 6727-80.
3. УЗЛЫ СМОТРИ К57.

НАЧ.ОТД.	ВОЛЫНСКИЙ	
Н.КОНТР.	ЕГОРОВ	
ГА КОНСТ.	ШАЦ	
ГИП	НИКОЛАЕВА	
ГИП	КОНОВАЛОВА	
РАЗРАБ.	БЕРЛОВА	
ПРОВЕР.	ЛУГОВАЯ	

1.090.1-1/88.2-2-К50

Пространственные каркасы КПП30.10.2,4 ; КПП30.10.2,9

СТАДИЯ	ЛИСТ	ЛИСТОВ
Р		1

ЦНИИЭП торгово-бытовых зданий и туристских комплексов

ИНВ.№ ПОДЛ. | ПОДПИСЬ И ДАТА | ВЗАМ. ИНВ.№

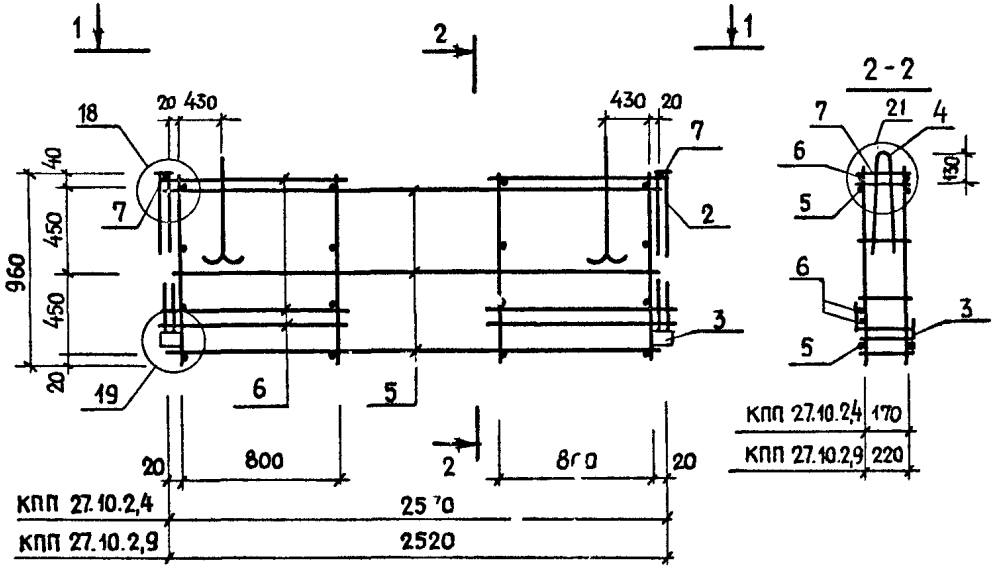

1-1

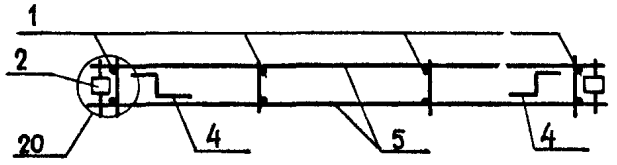

МАРКА ПРОСТРАНСТВЕННОГО КАРКАСА	ПОЗ	МАРКА АРМАТУРНОГО ИЗДЕЛИЯ	КОЛ	МАССА, КГ		ОБОЗНАЧЕНИЕ ДОКУМЕНТА
				1 ШТ.	ВСЕГО	
КПП 27.10.2,4	1	КР-48	4	0,50	2.0	К 48
	2	МН-3	2	0.66	1.32	К 50
	3	МН-4	2	1.57	3.14	К 51
	4	СП-6	2	0.89	1.78	К 49
	5	ф4 BpI L=2570	6	0.23	1.38	Б.Ч.
	6	ф5 BpI L= 930	4	0.13	0.52	Б.Ч.
	7	ф5 BpI L= 210	2	0.03	0.06	Б.Ч.
				ИТОГО	10.20	
КПП 27.10.2,9	1	КР-49	4	0.52	2.08	К48
	2	МН-3	2	0.66	1.32	К50
	3	МН 5	2	1.65	3,30	К 51
	4	СП-6	2	0.89	1.78	К 49
	5	ф4 BpI L=2520	6	0.23	1.38	Б.Ч.
	6	ф5 BpI L=930	4	0.13	0.52	Б.Ч.
	7	ф5 BpI L=260	2	0.04	0.08	Б.Ч.
				ИТОГО	10.46	

1. В ТАБЛИЦЕ ПРИВЕДЕНО ОБОЗНАЧЕНЦЕ ДОКУМЕНТА АРМАТУРНЫХ ИЗДЕЛИЙ ПО ВЫПУСКУ 1.090.1-1/88.2-3.
2. АРМАТУРА КЛАССА BpI ПО ГОСТ6727-80.
3. УЗЛЫ СМОТРИ К57.

НАЧ.ОТД.	ВОЛЫНСКИЙ	
Н.КОНТР.	ЕГОРОВ	
ГЛ.КОНСТ	ШАЦ	
ГИП	НИКОЛАЕВА	
ГИП	КОНОВАЛОВА	
РАЗРАБ.	БЕРЛОВА	
ПРОВЕР.	ЛУГОВАЯ	

1.090.1-1/88.2-2-К51

ПРОСТРАНСТВЕННЫЕ КАРКАСЫ КПП27.10.2,4; КПП27.10.2,9

СТАДИЯ	ЛИСТ	ЛИСТОВ
Р		1

ЦНИИЭП ТОРГОВО-БЫТОВЫХ ЗДАНИЙ И ТУРИСТСКИХ КОМПЛЕКСОВ

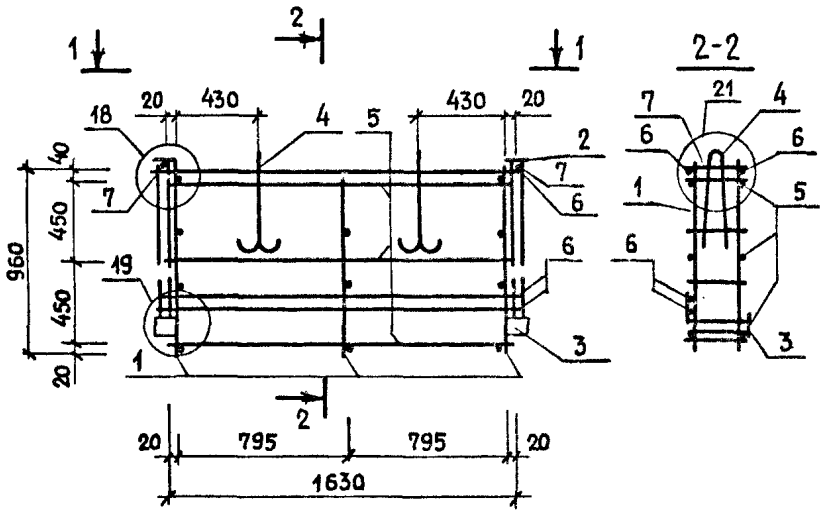

1-1

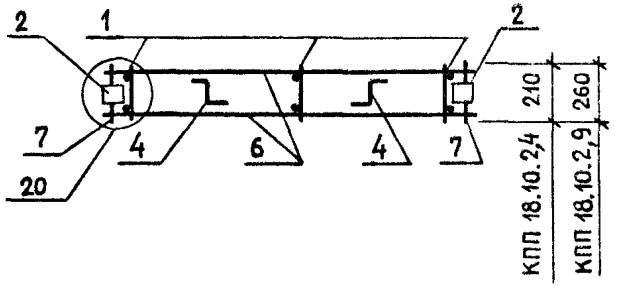

МАРКА ПРОСТРАНСТВЕННОГО КАРКАСА	ПОЗ	МАРКА АРМАТУРНОГО ИЗДЕЛИЯ	КОЛ	МАССА, КГ		ОБОЗНАЧЕНИЕ ДОКУМЕНТА
				1 ШТ.	ВСЕГО	
КПП 18.10.2,4	1	КР-48	3	0.50	1.50	К48
	2	МН-3	2	0.66	1.32	К54
	3	МН-4	2	1.57	3.14	К51
	4	СП-6	2	0.89	1.78	К49
	5	ф4 BpI L= 1630	6	0.15	0.90	Б.Ч.
	6	ф5 BpI L= 1770	4	0.25	1.00	Б.Ч.
	7	ф5 BpI L= 210	2	0,03	0.06	Б.Ч.
				ИТОГО:	9.70	
КПП 18.10.2,9	1	КР-49	3	0.52	1.56	К48
	2	МН-3	2	0.66	1.32	К54
	3	МН-5	2	1.65	3.30	К51
	4	СП-6	2	0.89	1.78	К49
	5	ф4 BpI L= 1630	6	0,15	0.90	Б.Ч.
	6	ф5 BpI L= 1770	4	0,25	1.00	Б.Ч.
	7	ф5 BpI L= 260	2	0,04	0.08	Б.Ч.
				ИТОГО:	9.94	

1. В ТАБЛИЦЕ ПРИВЕДЕНО ОБОЗНАЧЕНИЕ ДОКУМЕНТА АРМАТУРНЫХ ИЗДЕЛИЙ ПО ВЫПУСКУ 1.090.1-1/88.2-3.
2. АРМАТУРА КЛАССА BpI ПО ГОСТ 6727-80.
3. УЗЛЫ СМОТРИ К57.

НАЧ.ОТД.	ВОЛЫНСКИЙ	
Н.КОНТР.	ЕГОРОВ	
ГА.КОНСТ	ШАЦ	
ГИП	НИКОЛАЕВА	
ГИП	КОНОВАЛОВА	
РАЗРАБ.	БЕРЛОВА	
ПРОВЕР.	ЛУПОВАЯ	

1.090.1-1/88.2-2-К 52

Пространственные каркасы КПП18.10.2,4; КПП18.10.2,9

СТАДИЯ	ЛИСТ	ЛИСТОВ
Р		1

ЦНИИЭП Торгово-бытовых зданий и туристских комплексов

ИНВ.№ ПОДЛ. | ПОДПИСЬ И ДАТА | ВЗАМ. ИНВ.№

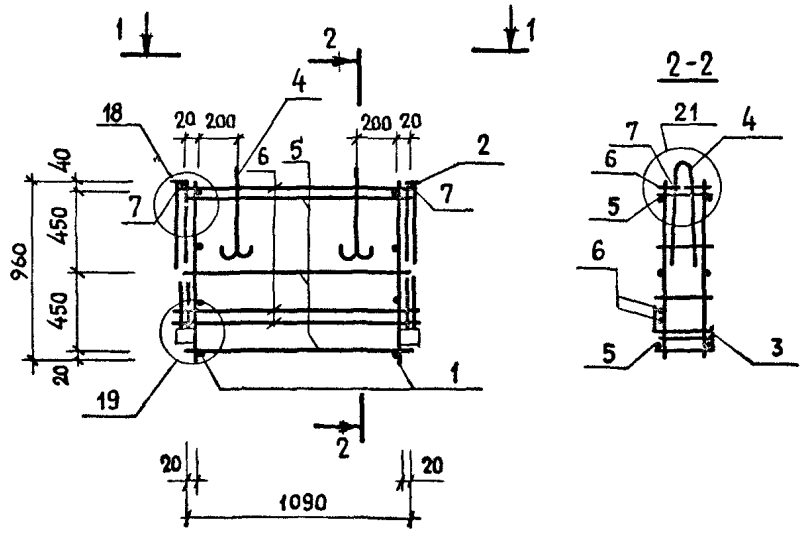

2-2

1-1

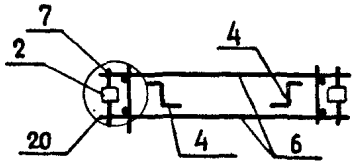

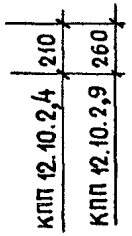

МАРКА ПРОСТРАНСТВЕННОГО КАРКАСА	ПОЗ	МАРКА АРМАТУРНОГО ИЗДЕЛИЯ	КОЛ.	МАССА, КГ		ОБОЗНАЧЕНИЕ ДОКУМЕНТА
				1 ШТ.	ВСЕГО	
КПП 12.10.2,4	1	КР-48	2	0.50	1.0	К 48
	2	МН-3	2	0.66	1.32	К 50
	3	МН-4	2	1.57	3.14	К 51
	4	СП-6	2	0.89	1.78	К 49
	5	ф4 BpI L = 1090	6	0.10	0.60	Б.Ч.
	6	ф5 BpI L = 1230	4	0.17	0.68	Б.Ч.
	7	ф5 BpI L = 210	2	0.03	0.06	Б.Ч.
				ИТОГО	8.58	
КПП 12.10.2,9	1	КР-49	2	0.52	1.08	К 48
	2	МН-3	2	0.66	1.32	К 50
	3	МН-5	2	1.65	3.30	К 51
	4	СП-6	2	0.89	1.78	К 49
	5	ф4 BpI L = 1090	6	0.10	0.60	Б.Ч.
	6	ф5 BpI L = 1230	4	0.17	0.68	Б.Ч.
	7	ф5 BpI L = 260	2	0.04	0.08	Б.Ч.
				ИТОГО	8.84	

1. В ТАБЛИЦЕ ПРИВЕДЕНО ОБОЗНАЧЕНИЕ ДОКУМЕНТА АРМАТУРНЫХ ИЗДЕЛИЙ ПО ВЫПУСКУ 1.090.1-1/88.2-3.
2. АРМАТУРА КЛАССА BpI ПО ГОСТ 6727-80.
3. УЗЛЫ СМОТРИ К 57.

НАЧ ОТД.	ВОЛЫНСКИЙ	
Н.КОНТР.	ЕГОРОВ	
ГЛ.КОНСТ.	ШАЦ	
ГИП	НИКОЛАЕВА	
ГИП	КОНОВАЛОВА	
РАЗРАБ.	БЕРЛОВА	
ПРОВЕР.	ЛУГОВАЯ	

1.090.1-1/88.2-2-К 53

Пространственные каркасы КПП 12.10.2,4 ; КПП 12.10.2,9

СТАДИЯ	ЛИСТ	ЛИСТОВ
Р		1

ЦНИИЭП торгово-бытовых зданий и туристских комплексов

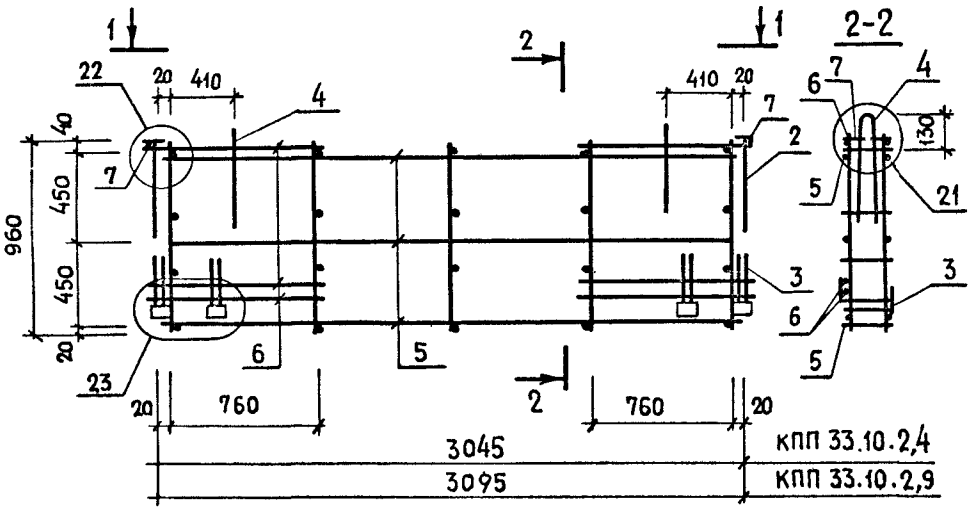

1-1

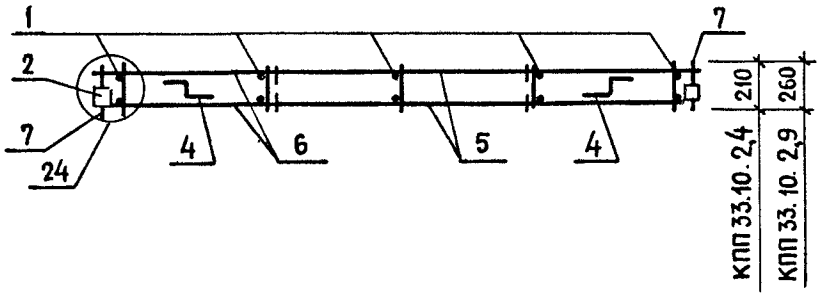

МАРКА ПРОСТРАНСТВЕННОГО КАРКАСА	ПОЗ	МАРКА АРМАТУРНОГО ИЗДЕЛИЯ	КОЛ.	МАССА, КГ		ОБОЗНАЧЕНИЕ ДОКУМЕНТА
				1 ШТ.	ВСЕГО	
КПП 33.10,2.4	1	КР-48	5	0.50	2,5	К48
	2	МН-3	2	0.66	1.32	К54
	3	МН-4	4	1.57	6.28	К51
	4	СП-6	2	0.89	1.78	К49
	5	ф4 BpI L=3045	6	0.27	1.62	Б.Ч.
	6	ф5 BpI L=820	8	0.11	0.88	Б.Ч.
	7	ф5 BpI L=210	2	0,03	0,06	Б.Ч.
				ИТОГО	14.44	
КПП33.10.2,9	1	КР-49	5	0,52	2,6	К48
	2	МН-3	2	0.66	1.32	К54
	3	МН-5	4	1.65	6.6	К51
	4	СП-6	2	0.89	1.78	К49
	5	ф4 BpI L=3045	6	0,27	1.62	Б.Ч.
	6	ф5 BpI L=820	8	0,11	0.88	Б.Ч.
	7	ф5 BpI L=260	2	0,04	0,08	Б.Ч.
				ИТОГО	14.88	

1. В ТАБЛИЦЕ ПРИВЕДЕНО ОБОЗНАЧЕНИЕ ДОКУМЕНТА АРМАТУРНЫХ ИЗДЕЛИЙ ПО ВЫПУСКУ 1.090.1-1/88.2-3.
2. АРМАТУРА КЛАССА BpI ПО ГОСТ 6727-80.
3. УЗЛЫ СМОТРИ К57.

НАЧ.ОТД.	ВОЛЫНСКИЙ	
Н.КОНТР.	ЕГОРОВ	
ГЛ.КОНСТ	ШАЦ	
ГИП	НИКОЛАЕВА	
ГИП	КОНОВАЛОВА	
РАЗРАБ.	БЕРЛОВА	
ПРОВЕР.	ЛУГОВАЯ	

1.090.1-1/88.2-2-К54

Пространственные каркасы КПП33.10.2,4; КПП33.10.2,9

СТАДИЯ	ЛИСТ	ЛИСТОВ
Р		1

ЦНИИЭП торгово-бытовых зданий и туристских комплексов

ИНВ.№ ПОДЛ. | ПОДПИСЬ И ДАТА | ВЗАМ ИНВ.№

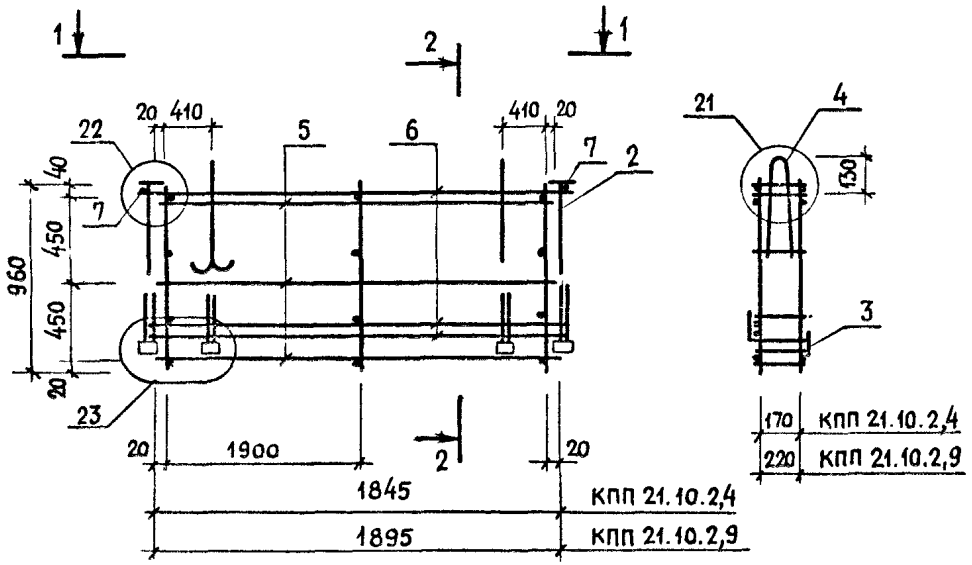

1-1

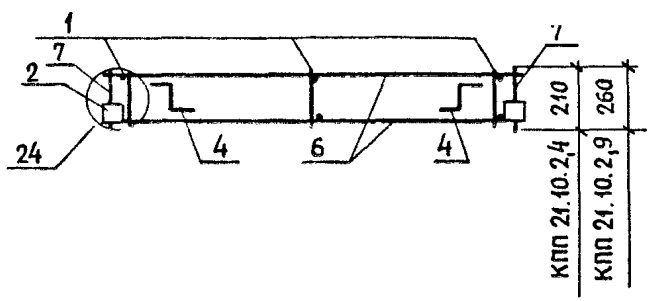

МАРКА ПРОСТРАНСТВЕННОГО КАРКАСА	ПОЗ	МАРКА АРМАТУРНОГО ИЗДЕЛИЯ	КОЛ	МАССА, КГ		ОБОЗНАЧЕНИЕ ДОКУМЕНТА
				1 ШТ.	ВСЕГО	
КПП 21.10.2,4	1	КР-48	3	0,5	1.50	К 48
	2	МН-3	2	0.66	1.32	К 54
	3	МН-4	4	1.57	6.28	К 51
	4	СП-6	2	0.89	1.78	К 49
	5	ф4 BpI L= 1845	6	0,17	1.02	Б.Ч.
	6	ф5 BpI L= 2025	4	0,28	1.12	Б.Ч.
	7	ф5 BpI L= 210	2	0,03	0,06	Б.Ч.
				ИТОГО	13.08	
КПП 21.10.2,9	1	КР-49	3	0,52	1.56	К 48
	2	МН-3	2	0,66	1.32	К 54
	3	МН-5	4	1.65	6.6	К 51
	4	СП-6	2	0,89	1.78	К 49
	5	ф4 BpI L= 1895	6	0,17	1 02	Б.Ч.
	6	ф5 BpI L= 2075	4	0,29	1.16	Б.Ч.
	7	ф5 BpI L= 260	2	0,04	0,08	Б.Ч.
				ИТОГО	13.54	

1. В ТАБЛИЦЕ ПРИВЕДЕНО ОБОЗНАЧЕНИЕ ДОКУМЕНТА АРМАТУРНЫХ ИЗДЕЛИЙ ПО ВЫПУСКУ 1.090.1-1/88.2-3.
2. АРМАТУРА КЛАССА BpI ПО ГОСТ 6727-80.
3. УЗЛЫ СМОТРИ К57.

НАЧ ОТД	ВОЛЫНСКИЙ	
Н КОНТР.	ЕГОРОВ	
ГЛ КОНСТ	ШАЦ	
ГИП	НИКОЛАЕВА	
ГИП	КОНОВАЛОВА	
РАЗРАБ	БЕРЛОВА	
ПРОВЕР.	ЛУГОВАЯ	

1.090.1-1/88.2-2-К55

Пространственные каркасы КПП 21.10.2,4; КПП 21.10.2,9

СТАДИЯ	ЛИСТ	ЛИСТОВ
Р		1

ЦНИИЭП торгово-бытовых зданий и туристских комплексов

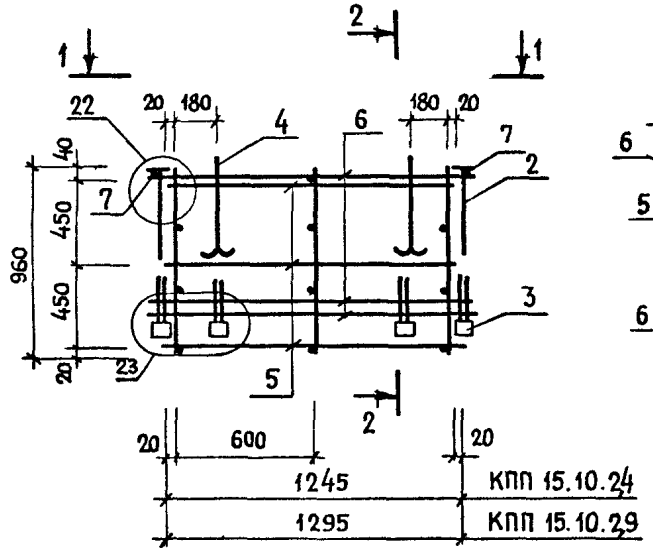

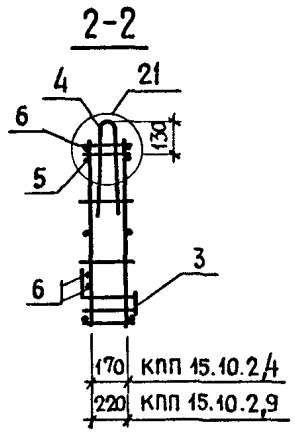

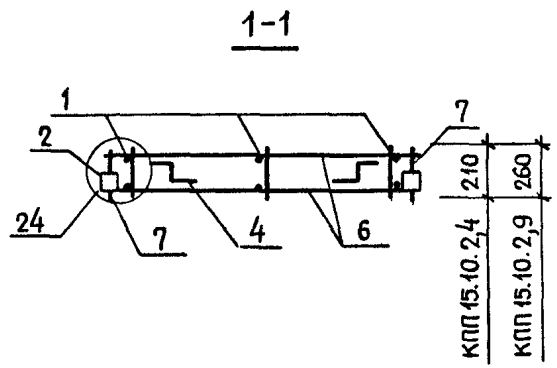

МАРКА ПРОСТРАНСТВЕННОГО КАРКАСА	ПОЗ	МАРКА АРМАТУРНОГО ИЗДЕЛИЯ	КОЛ	МАССА, КГ		ОБОЗНАЧЕНИЕ ДОКУМЕНТА
				1 ШТ.	ВСЕГО	
КПП 15.10.2,4	1	КР-48	3	0,50	1.50	К48
	2	МН-3	2	0.66	1.32	К54
	3	МН-4	4	1.57	6.28	К51
	4	СП-6	2	0.89	1.78	К49
	5	ϕ4 BpI l = 1245	6	0.11	0,66	Б.Ч.
	6	ϕ5 BpI l = 1425	4	0,20	0.80	Б.Ч.
	7	ϕ5 BpI l = 210	2	0,03	0,06	Б.Ч.
				Итого	12.40	
КПП 15.10.2,9	1	КР-49	3	0.52	1.56	К48
	2	МН-3	2	0.66	1.32	К54
	3	МН-5	4	1.65	6.6	К51
	4	СП-6	2	0.89	1.78	К49
	5	ϕ4 BpI l = 1295	6	0.12	0.72	Б.Ч.
	6	ϕ5 BpI l = 1475	4	0.20	0,80	Б.Ч.
	7	ϕ5 BpI l = 260	2	0,04	0,08	Б.Ч.
				Итого	12,86	

1. В ТАБЛИЦЕ ПРИВЕДЕНО ОБОЗНАЧЕНИЕ ДОКУМЕНТА АРМАТУРНЫХ ИЗДЕЛИЙ ПО ВЫПУСКУ 1.090.1-1/88.2-3.
2. АРМАТУРА КЛАССА BpI ПО ГОСТ 6727-80.
3. УЗЛЫ СМОТРИ К57.

НАЧ ОТД	ВОЛЫНСКИЙ	
Н КОНТР	ЕГОРОВ	
ГЛ.КОНСТ	ШАЦ	
ГИП	НИКОЛАЕВА	
ГИП	КОНОВАЛОВА	
РАЗРАБ.	БЕРЛОВА	
ПРОВЕР.	ЛУГОВАЯ	

1.090.1-1/88.2-2-К56

Пространственные каркасы КПП 15.10.2,4; КПП 15.10.2,9

СТАДИЯ	ЛИСТ	ЛИСТОВ
Р		1

ЦНИИЭП торгово-бытовых зданий и туристских комплексов

ИНВ№ ПОДЛ. | ПОДПИСЬ И ДАТА | ВЗАМ ИНВ№

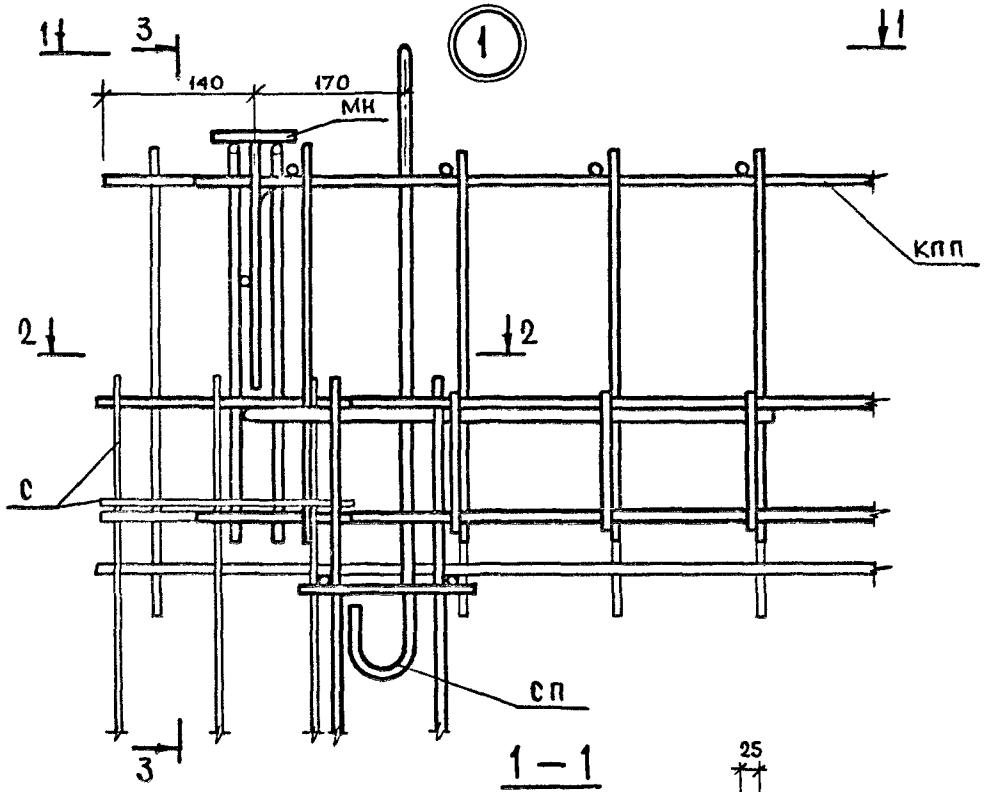

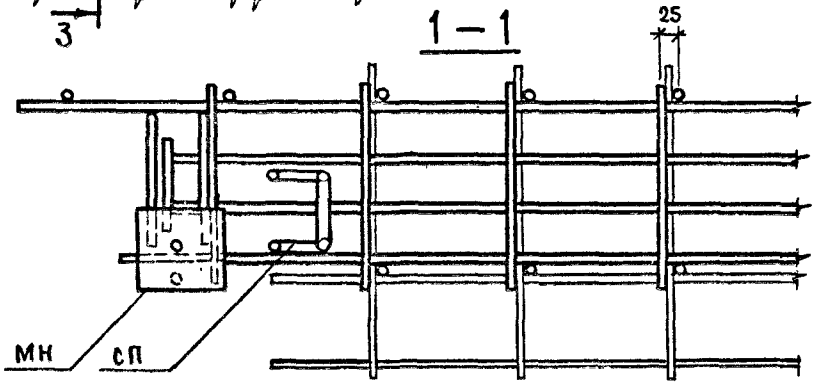

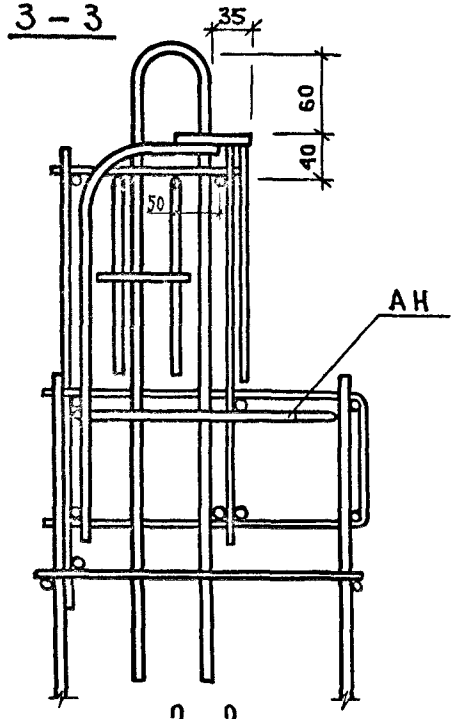

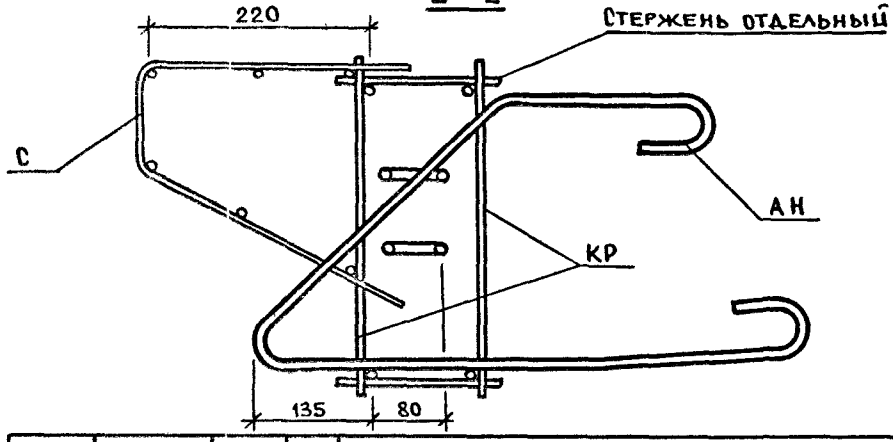

В сечении 3-3 сетка С условно не показана.

Нач.отд.	Колынский	
Н.контр.	Егоров	
Гл.конс.	Шаш	
ГИП	Николаева	
ГИП	Коновалова	
Провер.	Хуторная	
Разраб.	Хорошилова	

1.090.1-1/88.2-2-К57

Узлы

Стадия	Лист	Листов
Р	1	11

ЦНИИЭП торгово-бытовых зданий и туристских комплексов

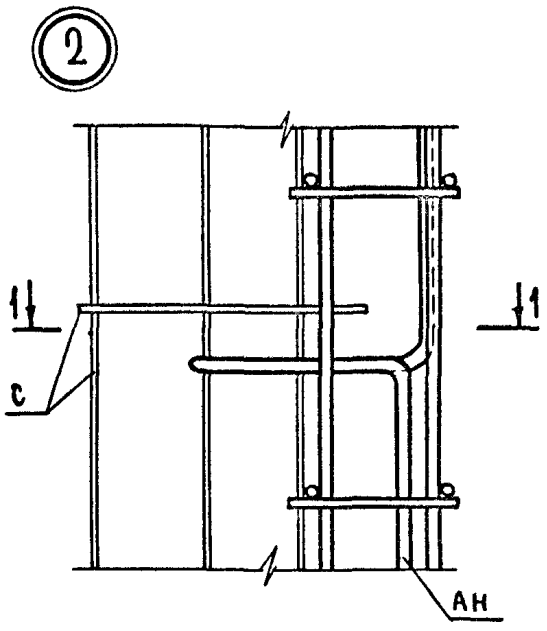

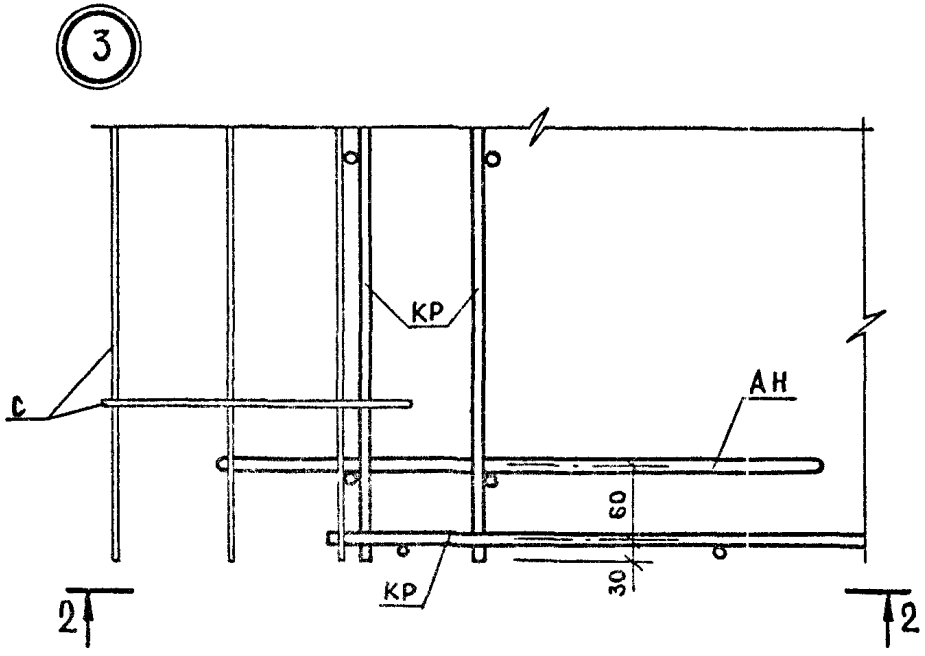

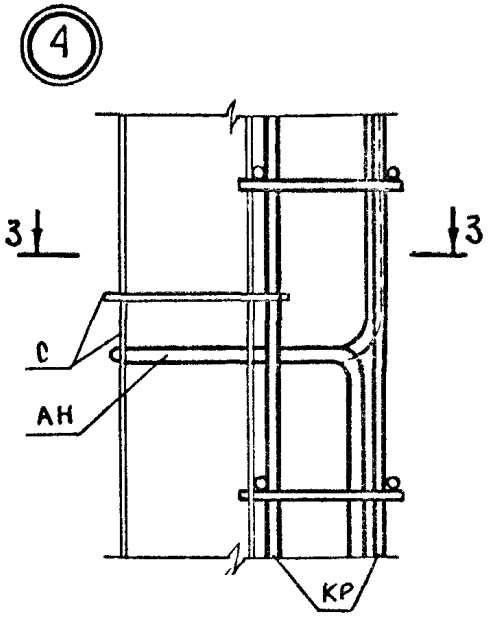

1 – 1

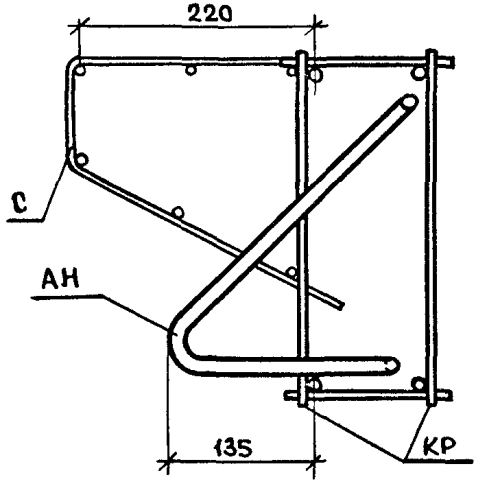

2 – 2

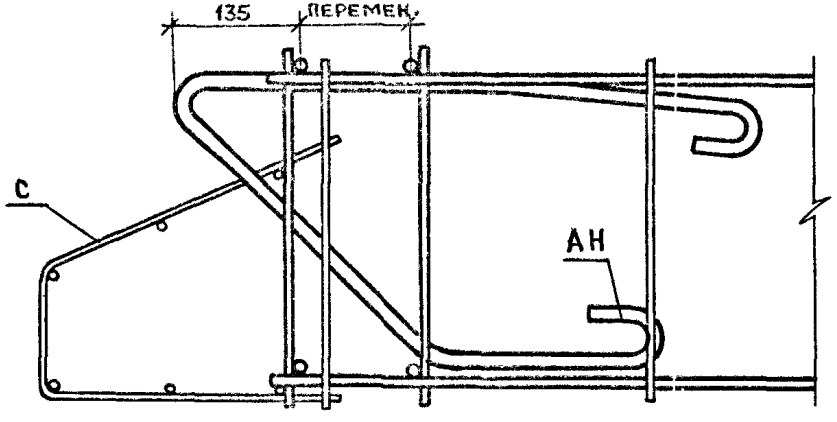

3 – 3

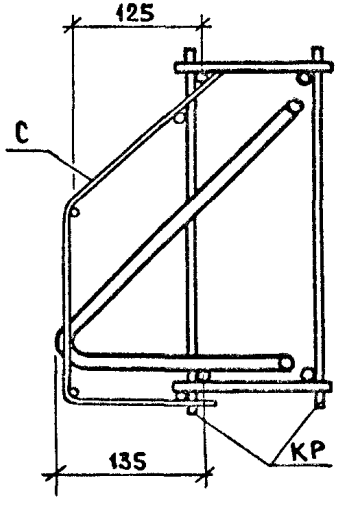

Инв. № подл. | Подпись и дата | Взам. инв. №

1.090.1-1/88.2-2-КС7	Лист 2

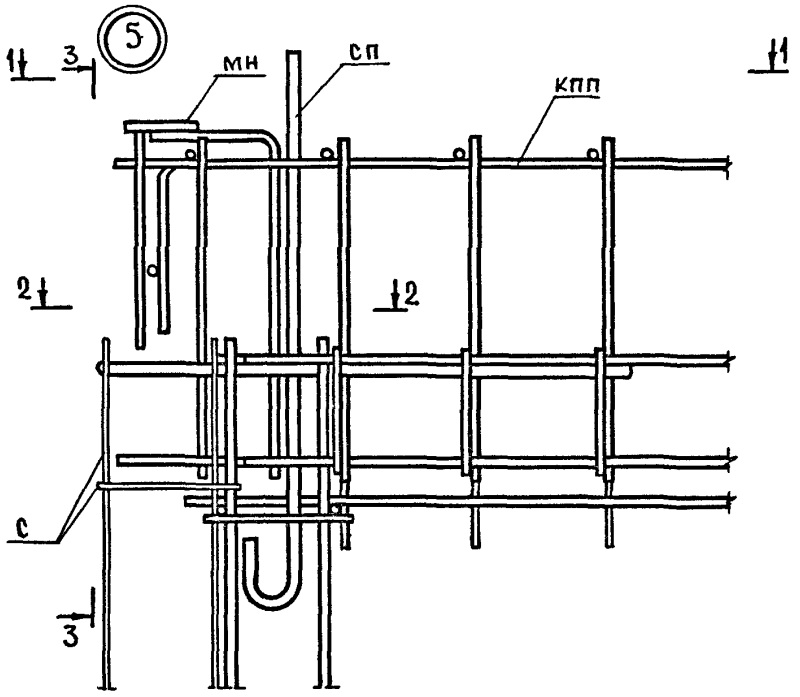

1 – 1

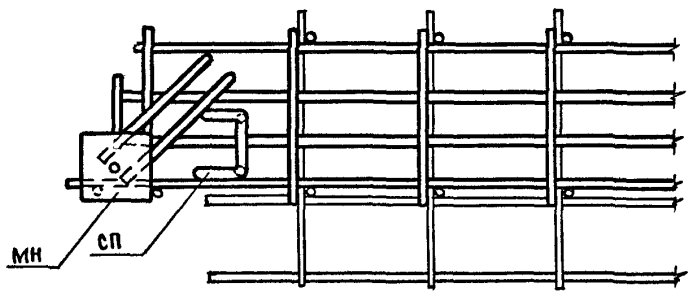

3 – 3

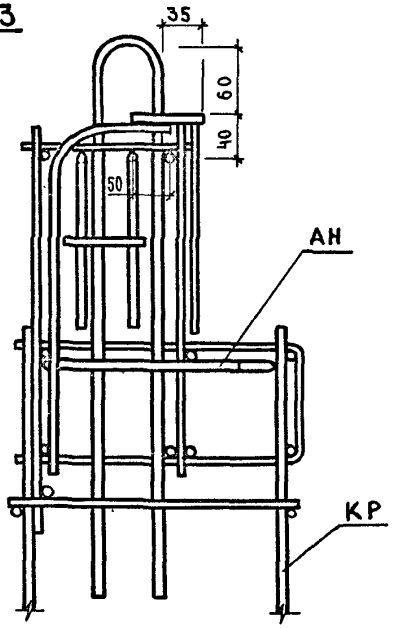

2 – 2

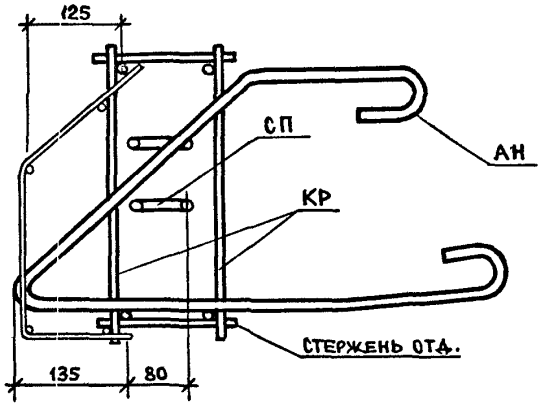

В сечении 3-3 сетка С условно не показана.

6

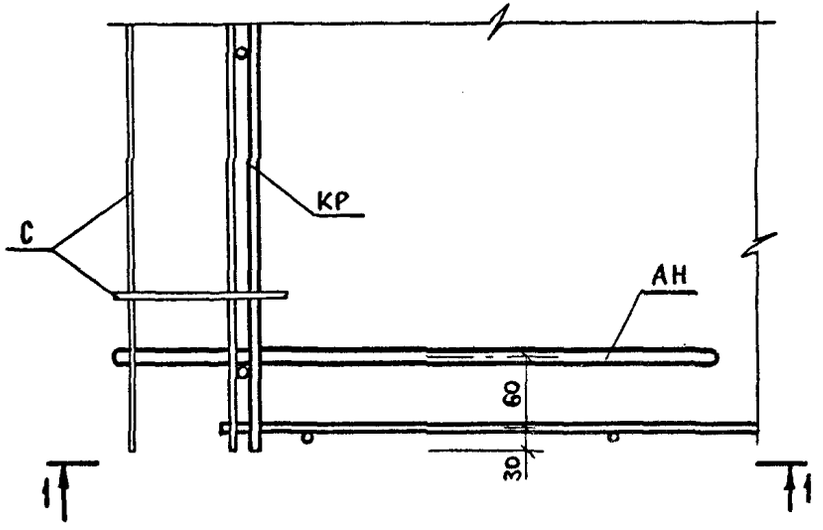

1 — 1

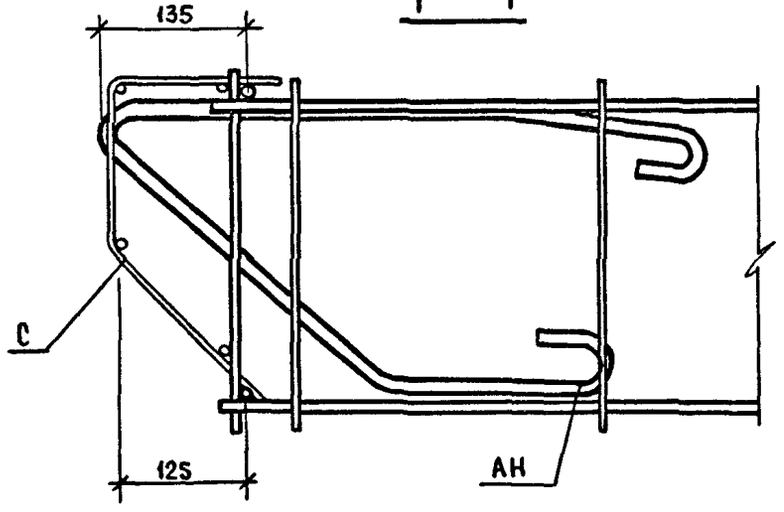

7

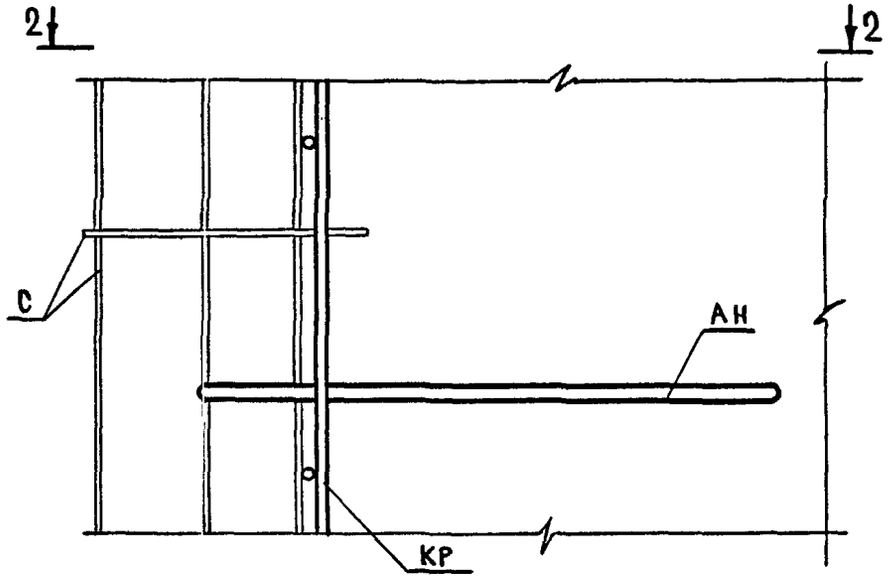

2 — 2

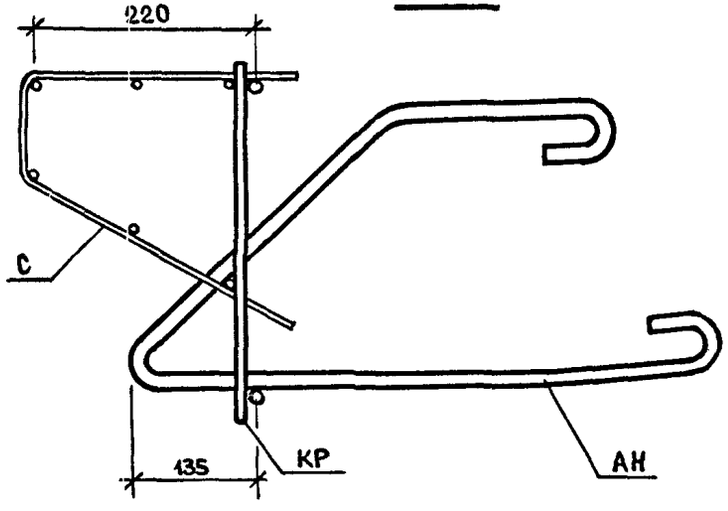

Инв. № подл. | Подпись и дата | Взам. инв. №

1.090.1-1/88.2-2-К57

Лист 4

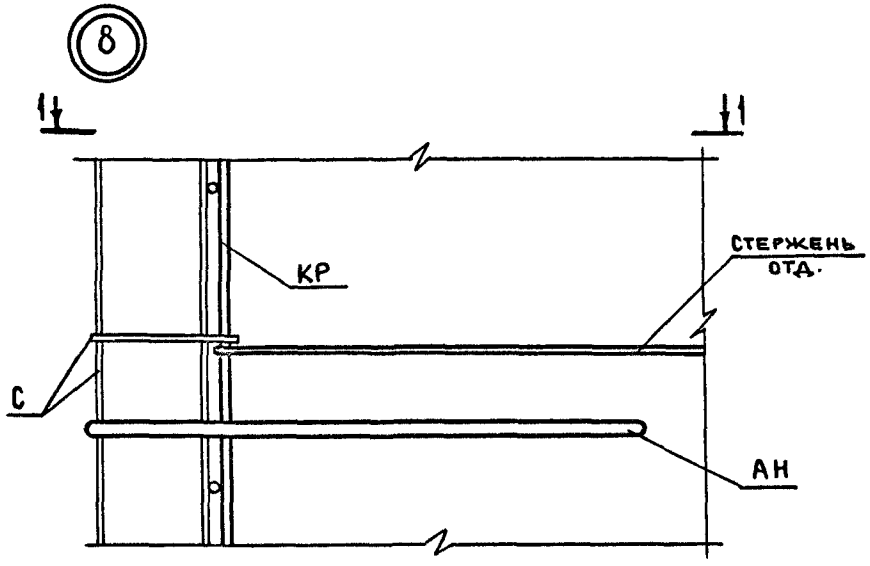

1 — 1

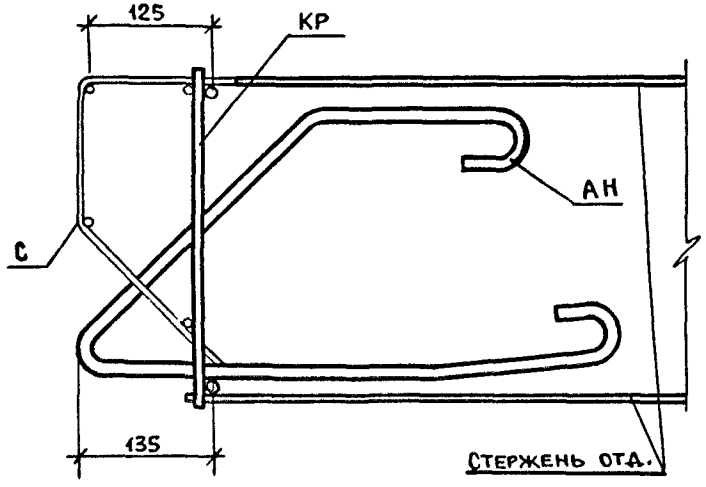

Сечение 2-2 см. узел 11 лист 7.

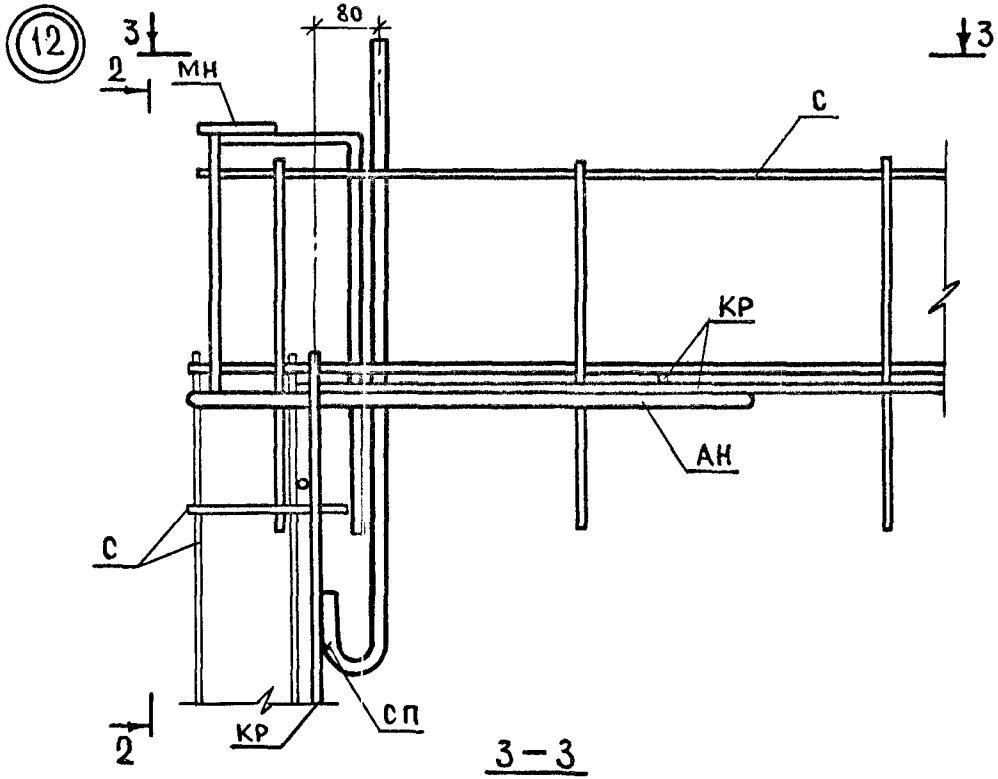

3 — 3

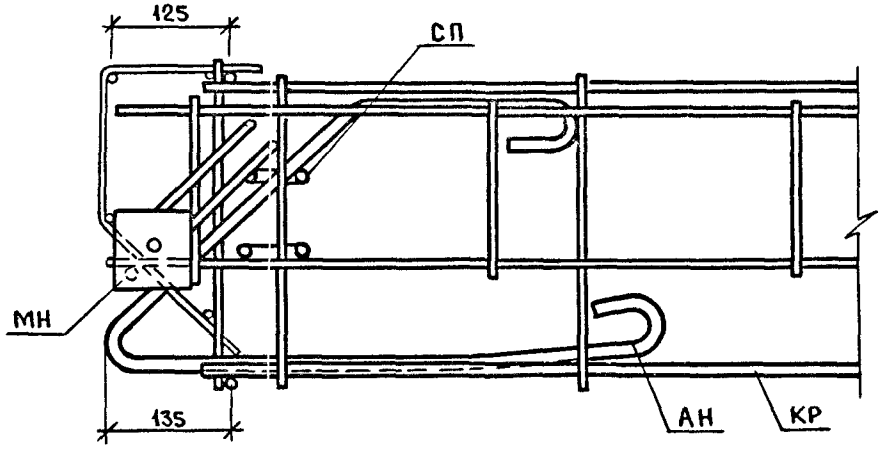

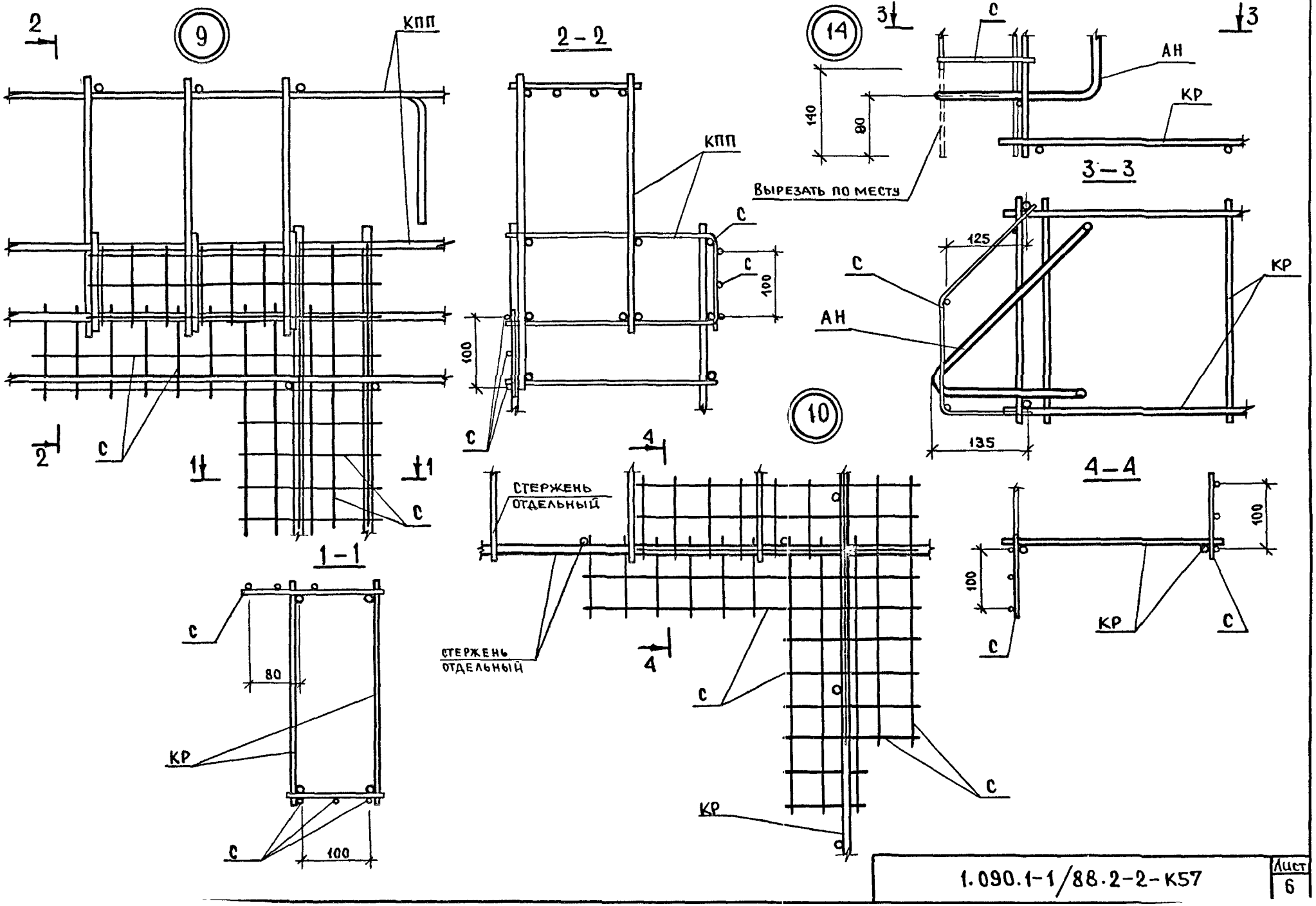

Инв.№ подл. | Подпись и дата | Взам. инв.№

1.090.1-1/88.2-2-К57

Лист 6

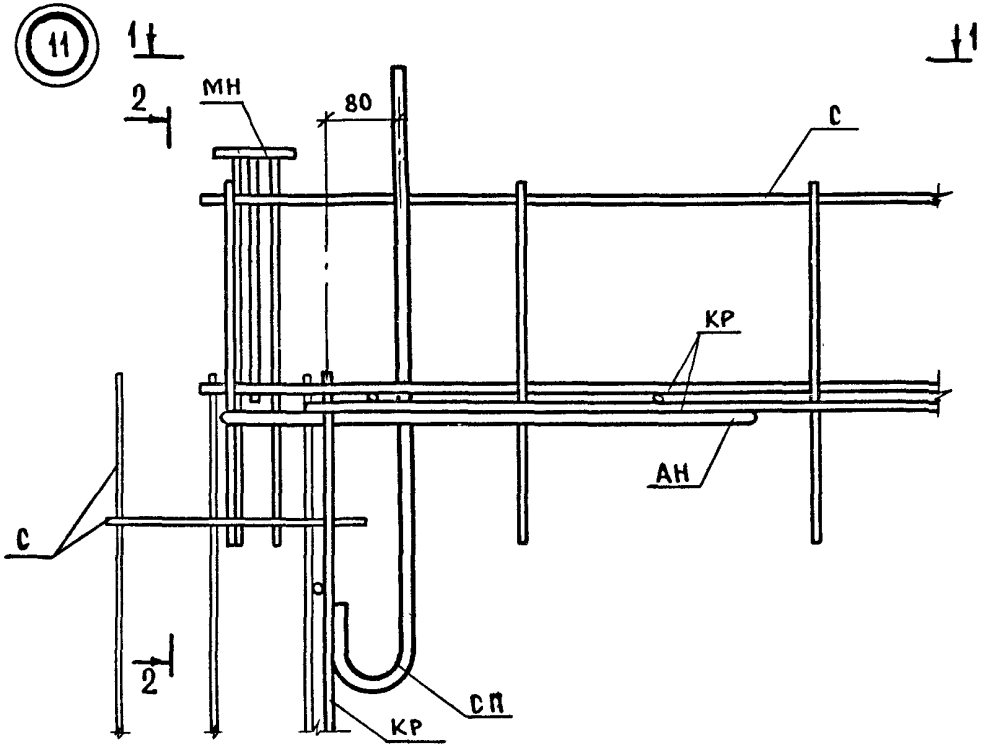

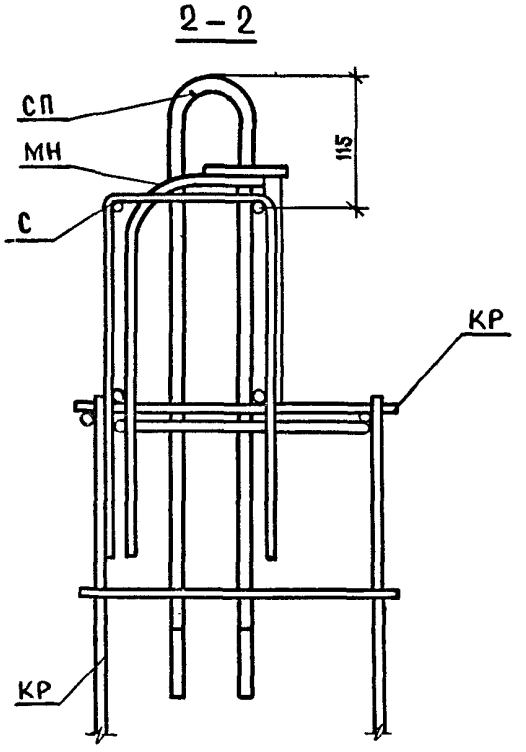

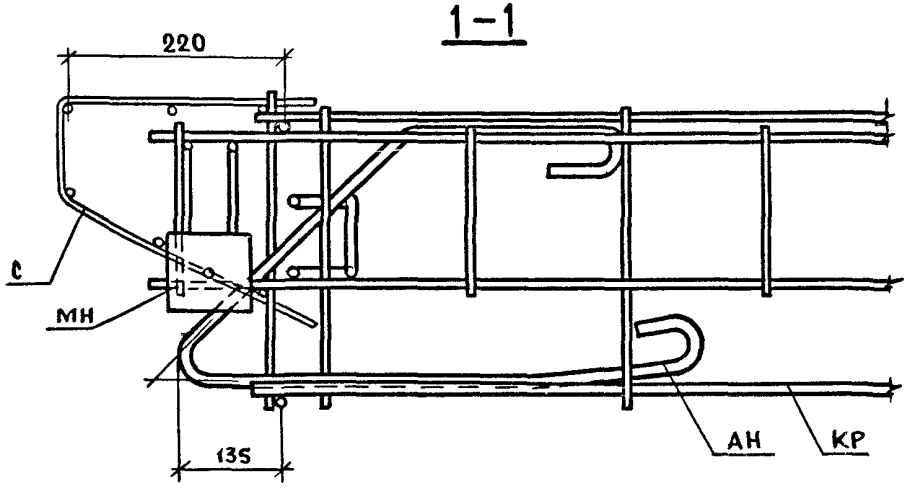

В сечении 2-2 сетка С условно не показана.

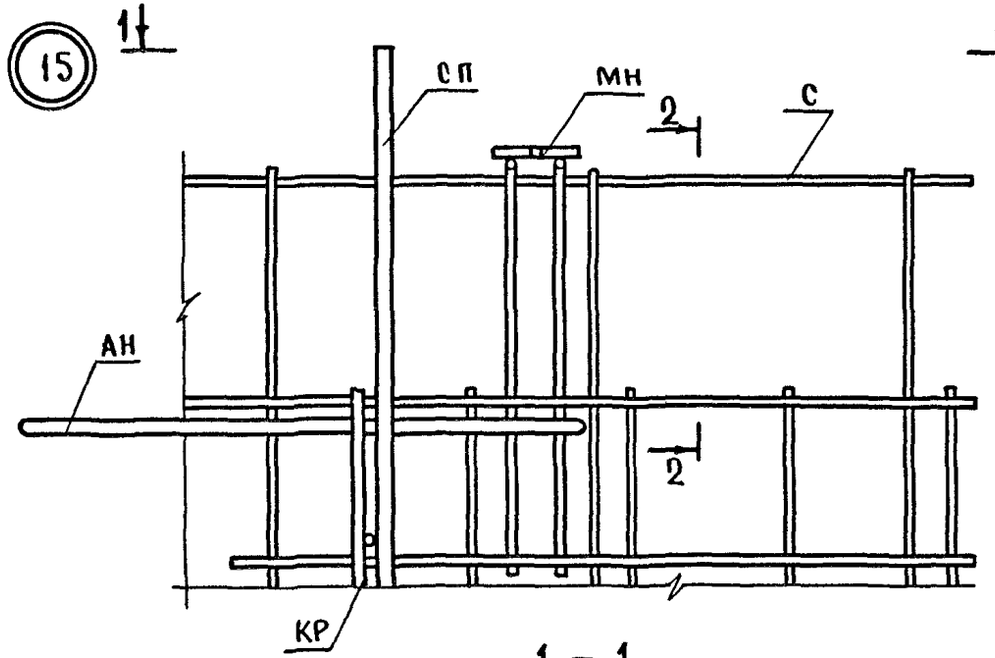

1 – 1

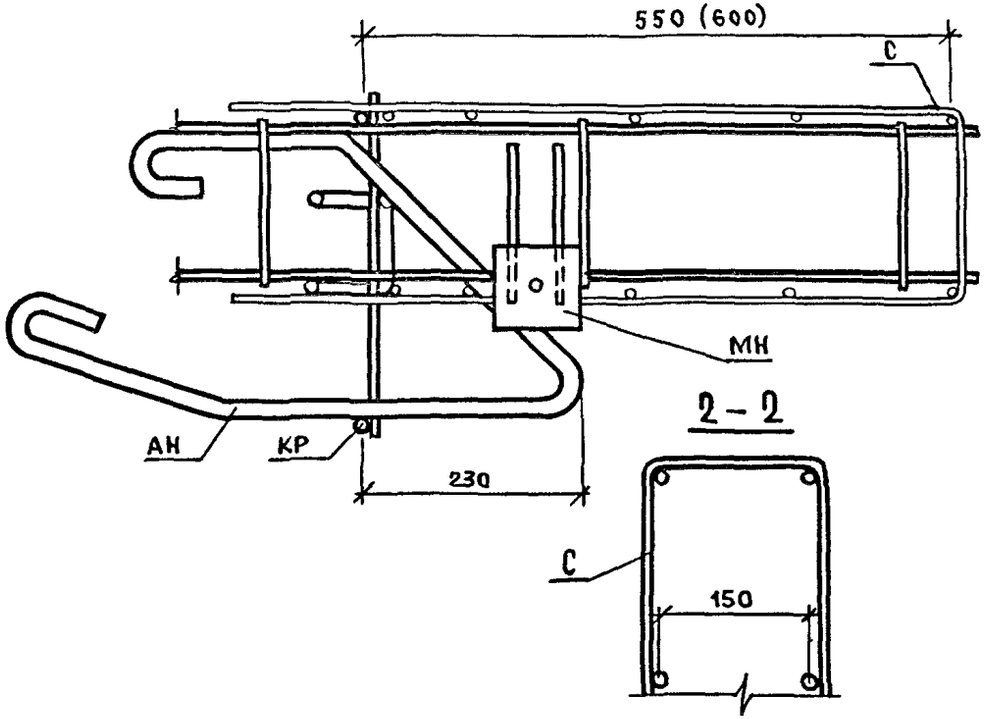

2 – 2

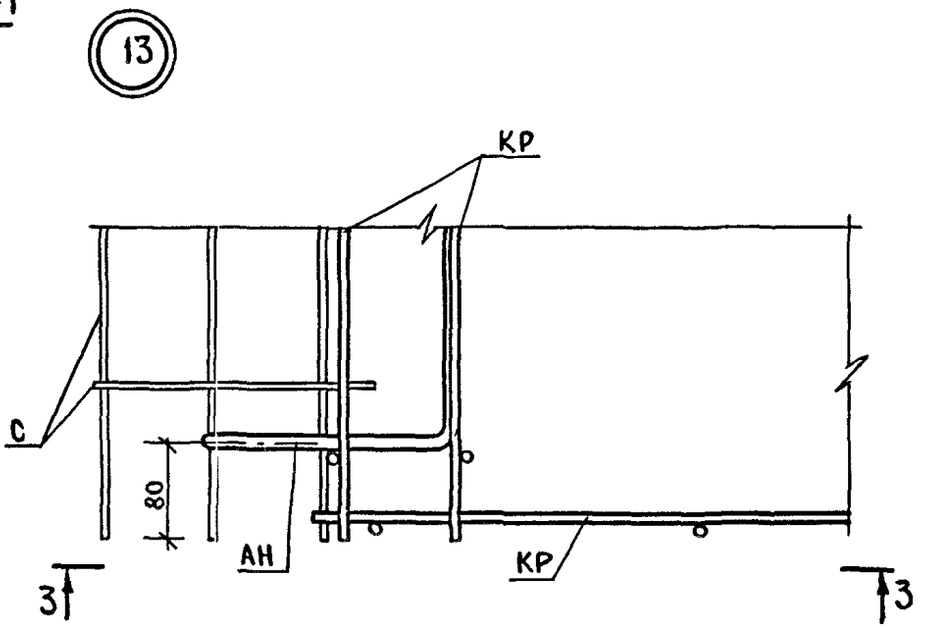

3 – 3

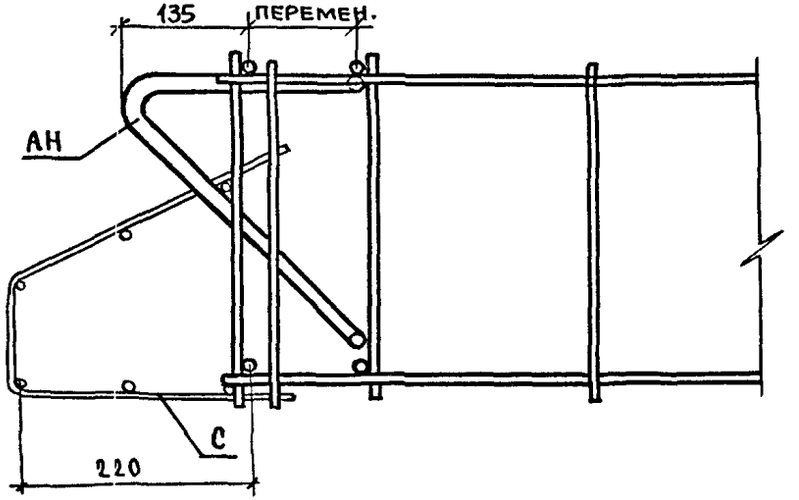

Инв.№подл. | Подпись и дата | Взам.инв.№

1.090.1-1/88.2-2-К57	Лист 8

23780 91

16

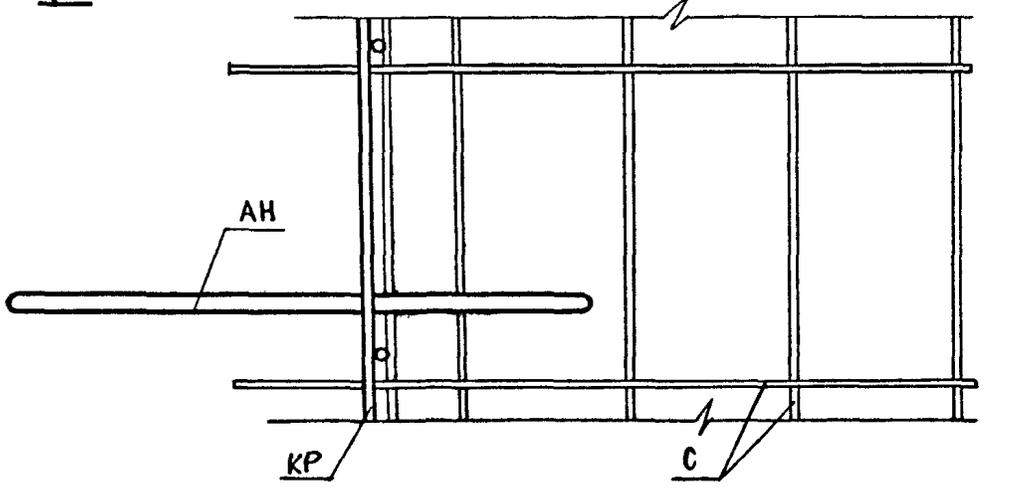

17

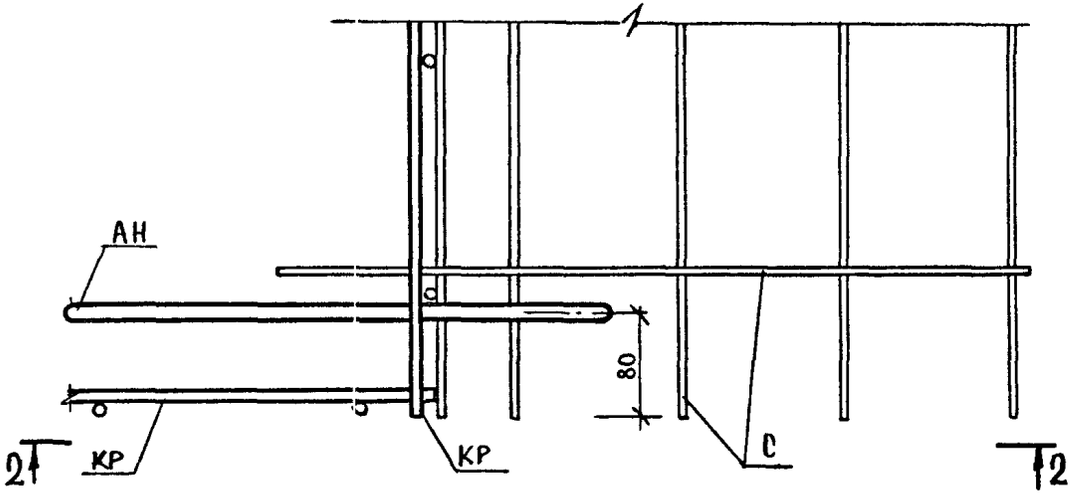

1 – 1

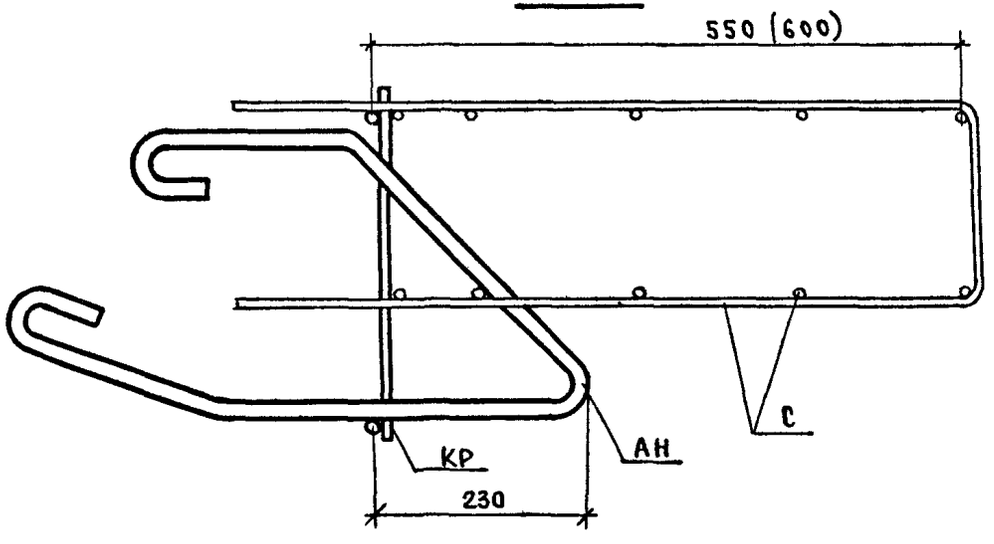

2 – 2

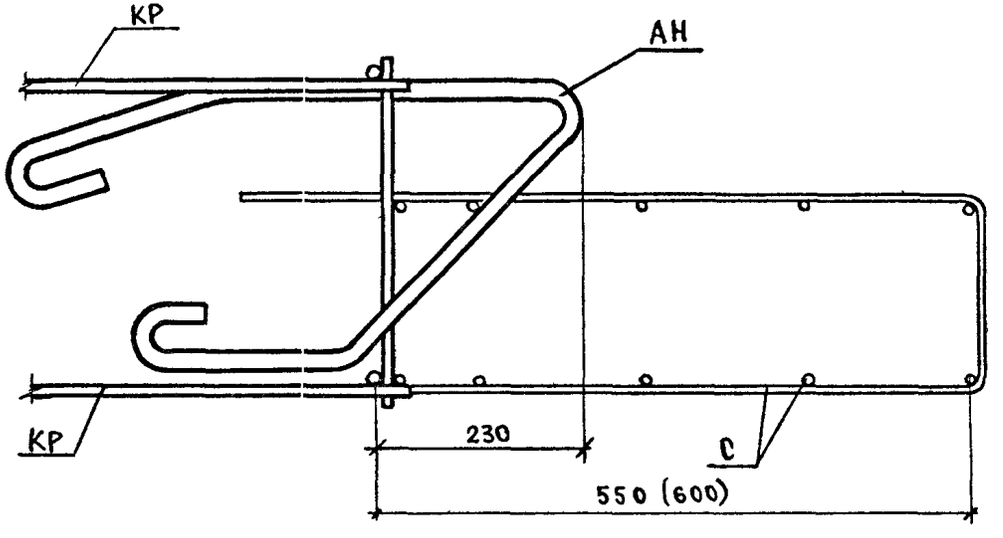

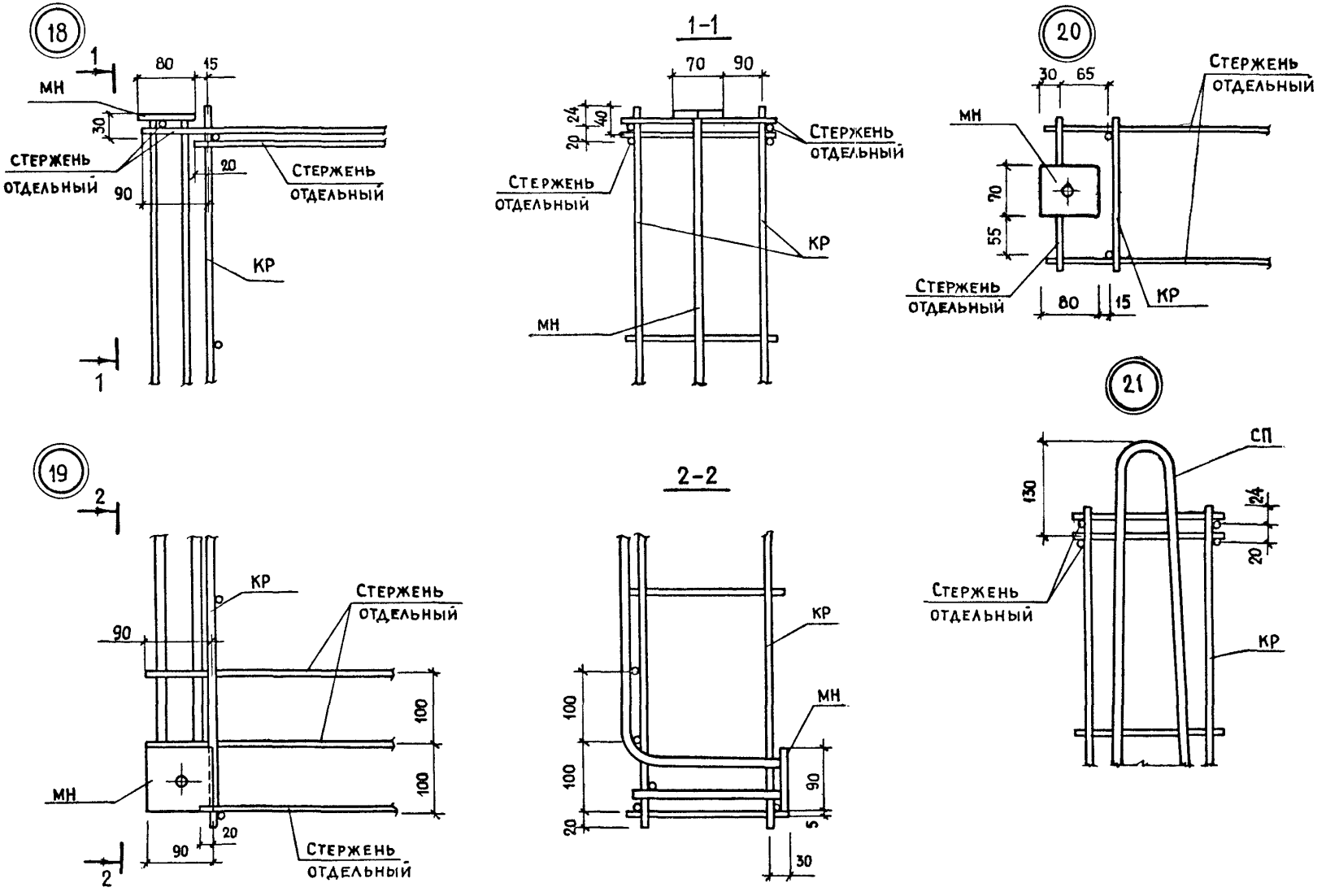

ИНВ.№ ПОДЛ.	ПОДПИСЬ И ДАТА	ВЗАМ. ИНВ.№

1.090.1-1/88.2-2-К 57

ЛИСТ 10

23780 93

(22)

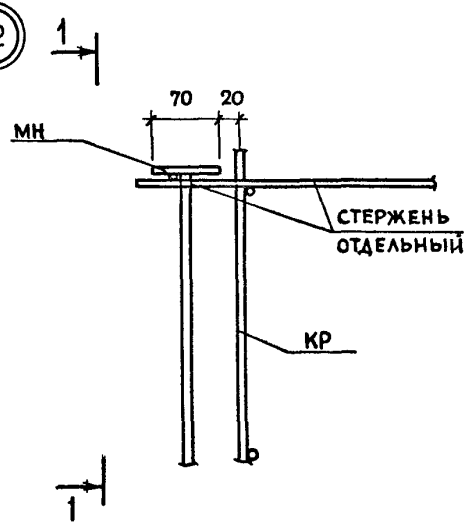

1-1

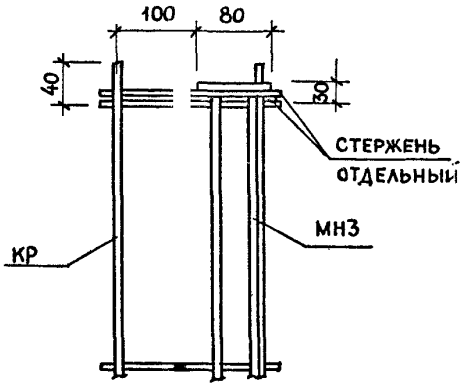

(24)

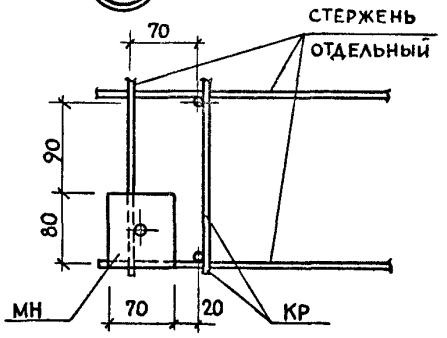

(23)

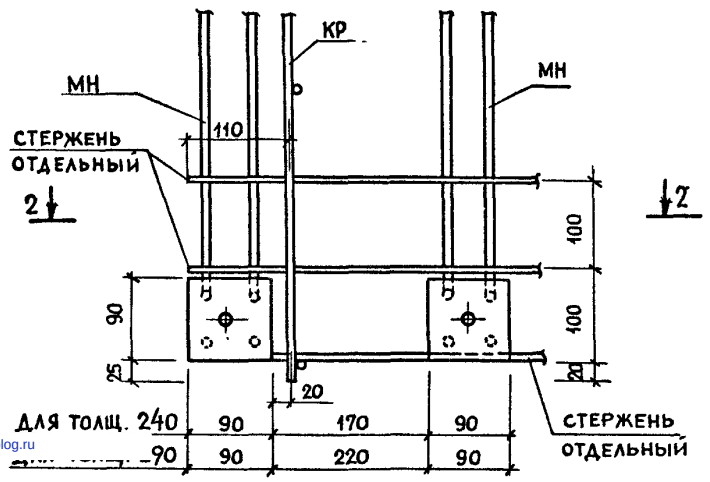

2-2

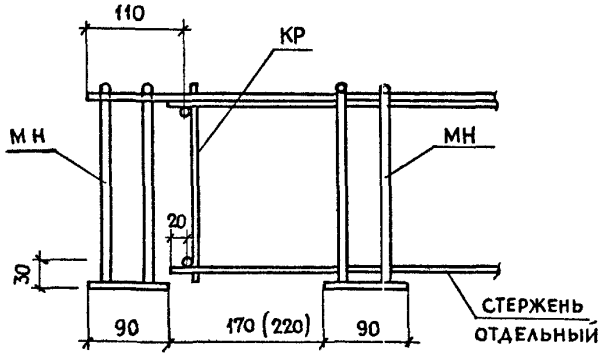

(25)

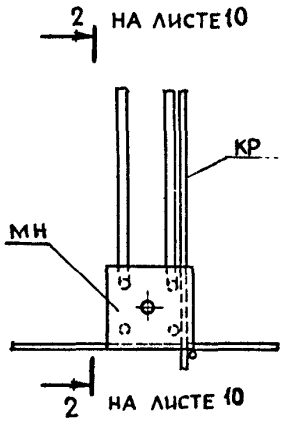

gost.e-ecolog.ru