ТИПОВЫЕ СТРОИТЕЛЬНЫЕ КОНСТРУКЦИИ,ИЗДЕЛИЯ И УЗЛЫ

СЕРИЯ 1.090.1-1/88

СБОРНЫЕ ЖЕЛЕЗОБЕТОННЫЕ КОНСТРУКЦИИ МЕЖВИДОВОГО ПРИМЕНЕНИЯ ДЛЯ КРУПНОПАНЕЛЬНЫХ ОБЩЕСТВЕННЫХ ЗДАНИЙ И ВСПОМОГАТЕЛЬНЫХ ЗДАНИЙ ПРОМЫШЛЕННЫХ ПРЕДПРИЯТИЙ С ВЫСОТОЙ ЭТАЖА 3,3 М

ВЫПУСК 2-1

ПАНЕЛИ НАРУЖНЫХ СТЕН ОДНОСЛОЙНЫЕ

РАБОЧИЕ ЧЕРТЕЖИ

23779
ЦЕНА 5-40

gost.e-ecolog.ru

ТИПОВЫЕ СТРОИТЕЛЬНЫЕ КОНСТРУКЦИИ, ИЗДЕЛИЯ И УЗЛЫ

СЕРИЯ 1.090.1-1/88

СБОРНЫЕ ЖЕЛЕЗОБЕТОННЫЕ КОНСТРУКЦИИ МЕЖВИДОВОГО ПРИМЕНЕНИЯ ДЛЯ КРУПНОПАНЕЛЬНЫХ ОБЩЕСТВЕННЫХ ЗДАНИЙ И ВСПОМОГАТЕЛЬНЫХ ЗДАНИЙ ПРОМЫШЛЕННЫХ ПРЕДПРИЯТИЙ С ВЫСОТОЙ ЭТАЖА 3,3 М

ВЫПУСК 2-1

ПАНЕЛИ НАРУЖНЫХ СТЕН ОДНОСЛОЙНЫЕ

РАБОЧИЕ ЧЕРТЕЖИ

РАЗРАБОТАНЫ
ЦНИИЭП ТОРГОВО-БЫТОВЫХ ЗДАНИЙ И
ТУРИСТСКИХ КОМПЛЕКСОВ

ДИРЕКТОР ИНСТИТУТА — В.И.ЛЕПСКИЙ
НАЧАЛЬНИК ОТДЕЛА — Б.Н.ВОЛЫНСКИЙ
ГЛАВНЫЙ ИНЖЕНЕР ПРОЕКТА — С.Б.ШАЦ
ГЛАВНЫЙ ТЕХНОЛОГ — Г.Л.КАЦ

УТВЕРЖДЕНЫ
ГОССТРОЕМ СССР
ПРОТОКОЛ ОТ 28.03.89 N А4-14
ВВЕДЕНЫ В ДЕЙСТВИЕ С 01.10.89

© ЦИТП Госстроя СССР, 1989

Обозначение документа	Содержание	Стр.
1.090.1-1/88.2-1-ТТ	Технические требования	3
К1	Панели 2ПСО 30.33.3,5; 2ПСО30.33.4,0	8
К2	Панели 3ПСО30.33.3,5; 3ПСО30.33.4,0	8
К3	Панели 7ПСО30.33.3,5; 7ПСО30.33.4,0	9
К4	Панели 10ПСО30.33.3,5; 10ПСО30.33.4,0	9
К5	Панели 8ПСО 30.33.3,5; 8ПСО30.33.4,0	10
К6	Панели 9ПСО 30.33.3,5; 9ПСО30.33.4,0	10
К7	Панели 2ПСО 28.33.3,5; 2ПСО28.33.4,0	11
К8	Панели 1ПСД 28.33.3,5; 1ПСД 28.33.4,0	11
К9	Панели 3ПСО 29.33.3,5; 3ПСО29.33.4,0	12
К10	Панели 4ПСО 29.33.3,5; 4ПСО29.33.4,0	12
К11	Панели 2ПСО 60.33.3,5; 2ПСО 60.33.4,0	13
К12	Панели ПСЛ 30.33.3,5; ПСЛ30.33.4,0	14
К13	Панели ПСЛ 28.33.3,5; ПСЛ 28.33.4,0	14
К14	Панели 1ПСЛ 29.33.3,5; 1ПСЛ 29.33.4,0	15
К15	Панели 2ПСЛ 29.33.3,5; 2ПСЛ 29.33.4,0	15
К16	Панели 3ПСД 30.33.3,5; 3ПСД 30.33.4,0	16
К17	Панели 4ПСД 30.33.3,5; 4ПСД 30.33.4,0	16
К18	Панели 5ПСД 29.33.3,5; 5СПД 29.33.4,0	17
К19	Панели 6ПСД 29.33.3,5; 6ПСД 29.33.4,0	17
К20	Панели 1ПСД 29.33.3,5; 1ПСД 29.33.4,0	18
К21	Панели 2ПСД 29.33.3,5; 2ПСД 29.33.4,0	18
К22	Панели ПС30.33.3,5; ПС 30.33.4,0	19
К23	Панели ПС18.33.3,5; ПС 18.33.4,0	19
К24	Панели ПС12.33.3,5; ПС 12.33.4,0	20
К25	Панели ПС 30.16.3,5; ПС 30.16.4,0	20
К26	Панели 1ПС 33.3 3.3,5; 1ПС 33.33.4,0	21
К27	Панели 2ПС 33.33.3,5; 2ПС 33.33.4,0	21
К28	Панели 1ПС 21.33.3,5; 1ПС 21.33.4,0	22

Обозначение документа	Содержание	Стр.
1.090.1-1/88.2-1-К29	Панели 2ПС 21.33.3,5; 2ПС 21.33.4,0	22
К30	Панели 1ПС 15.33.3,5; 1ПС 15.33.4,0	23
К31	Панели 2ПС 15.33.3,5; 2ПС 15.33.4,0	23
К32	Панели 1ПС 14.33.3,5; 1ПС 14.33.4,0	24
К33	Панели 2ПС 14.33.3,5; 2ПС 14.33.4,0	24
К34	Панели 1ПС 29.33.3,5; 1ПС 29.33.4,0	25
К35	Панели 2ПС 29.33.3,5; 2ПС 29.33.4,0	25
К36	Панели 1ПС 17.33.3,5; 1ПС 29.33.4,0	26
К37	Панели 2ПС 17.33.3,5; 2ПС 17.33.4,0	26
К38	Панели 1ПС 11.33.3,5; 1ПС 11.33.4,0	27
К39	Панели 2ПС 11.33.3,5; 2ПС 11.33.4,0	27
К40	Панели ПС 28.33.3,5; ПС 28.33.4,0	28
К41	Панели ПС 28.16.3,5; ПС 28.16.4,0	28
К42	Панели 1ПС 29.16.3,5; 1ПС 29.16.4,0	29
К43	Панели 2ПС 29.16.3,5; 2ПС 29.16.4,0	29
К44	Панели ПСП 60.10.2,4; ПСП 60.10.2,9	30
К45	Панели ПСП 30.10.2,4; ПСП 30.10.2,9	30
К46	Панели ПСП 18.10.2,4; ПСП 18.10.2,9	31
К47	Панели ПСП 12.10.2,4; ПСП 12.10.2,9	31
К48	Панели ПСП 33.10.2,4; ПСП 33.10.2,9	32
К49	Панели ПСП 21.10.2,4; ПСП 21.10.2,9	32
К50	Панели ПСП 15.10.2,4; ПСП 15.10.2,9	33
К51	Панели ПСП 27.10.2,4; ПСП 27.10.2,9	33
К52	Узлы	34
К53	Узлы установки деревянных коробок окон и дверей	44
РС	Ведомость расхода стали	45

Взам.инв. | Подпись и дата | Инв. подл.

Нач.отд.	Вольнский	
Н.контр.	Егоров	
Гл.конст	Цац	
ГИП	Николаева	
ГИП	Коновалова	
Провер.	Луговая	
Разраб.	Хорошилова	

1.090.1-1/88.2-1

Содержание

Стадия	Лист	Листов
Р		1

ЦНИИЭП торгово-бытовых зданий и туристских комплексов

I. Общая часть

Выпуск 2-I "Панели наружных стен однослойные" входит в состав серии I.090.I-I/88 "Сборные железобетонные конструкции межвидового применения для крупнопанельных общественных зданий и вспомогательных зданий промышленных предприятий с высотой этажа 3,3 м".

Выпуск содержит: технические требования, опалубочные чертежи панелей с выборкой материалов на них, ведомости расхода стали на панели и опалубочные узлы.

Настоящий выпуск следует рассматривать совместно с выпуском 2-2 "Панели наружных стен однослойные. Пространственные каркасы" и выпуском 2-3 "Панели наружных стен однослойные. Арматурные и закладные изделия".

Номенклатура наружных стеновых панелей настоящего выпуска представляет собой несколько измененную номенклатуру выпуска 2-I серии I.090.I-I.

По результатам анализа проектирования и строительства крупнопанельных зданий с изделиями серии I.090.I-I сокращено количество марок панелей наружных стен с определенными размерами оконных и дверных проемов, а также некоторые марки глухих панелей, применявшиеся при решении наружных и внутренних углов. Вместе с тем, в номенклатуру включены панели, позволяющие более рационально решать конструкцию стен зданий.

Номенклатура изделий включает в себя:

- рядовые панели с оконными и дверными проемами;
- рядовые глухие панели;
- панели внутреннего угла с оконными, дверными проемами и глухие;
- панели наружного угла глухие;
- парапетные панели рядовые, которые одновременно служат для образования внутреннего угла;
- парапетные панели наружного угла.

Панели запроектированы в соответствии с требованиями СНиП 2.03.0I-84 "Бетонные и железобетонные конструкции. Нормы проектирования"; ВСН 32-77 "Инструкция по проектированию конструкций панельных и жилых зданий" и ГОСТ II024-84 "Панели стеновые наружные бетонные и железобетонные для жилых и общественных зданий".

Отделка панелей и установка столярных изделий выполняется в соответствии с чертежами полной заводской готовности изделия, разрабатываемые в конкретном проекте.

2. Конструкция панелей

Панели запроектированы однослойными из легкого бетона класса В7,5 с маркой по средней плотности II00 кг/м^3. Марка по морозостойкости F 35.

Панели могут изготавливаться из легкого бетона плотной или поризованной структуры.

Толщина панелей принята 350 мм, 400 мм, парапетных панелей соответственно 240 мм, 290 мм.

Наружный отделочный слой панелей этажных и парапетных - 20 мм.

Внутренний отделочный слой панели этажной - I5 мм, парапетной - - 20 мм.

Отделка наружной поверхности панелей предусмотрена в виде слоя цементного раствора М I00 по прочности и марки F 50 по морозостойкости. Отделка наружной поверхности может выполняться в других вариантах с применением выступающего декоративного рельефа, облицовок и т.д. (см. выпуск 0-I, 0-2 серии I.090.I-I/88). Вид отделки назначается в конкретном проекте. Отделка внутренней поверхности предусмотрена из раствора марки I00.

НАЧ.ОТД.	ВОЛЬНСКИЙ			I.090.I-I/88. 2-I - ТТ	
Н.КОНТР.	БГОРОВ				
ГЛ.КОНСТ	ШАЦ				
ГИП	НИКОЛАЕВА			Технические требования	СТАДИЯ: Р; ЛИСТ: I; ЛИСТОВ: 5
ГИП	КОНОВАЛОВА				ЦНИИЭП торгово-бытовых зданий и туристских комплексов

ВЗАМ.ИНВ. | ПОДПИСЬ И ДАТА | ИНВ. ПОР.

Высота панелей этажных - 3275 мм, 1625 мм; высота парапетных панелей - 1000 мм.

Вертикальные и горизонтальные грани панелей запроектированы из условия устройства закрытых стыков, заделываемых герметиком. На боковых вертикальных гранях предусмотрены шпонки и монтажные петли (анкера) для соединения панелей между собой и с внутренними стенами. На верхней горизонтальной грани предусмотрены закладные изделия - для соединения с плитами перекрытий и строповочные петли. На нижней горизонтальной грани предусмотрена водосливная канавка.

В парапетных панелях на верхней грани предусмотрены закладные изделия для сопряжения панелей друг с другом. На боковой грани парапетных панелей предусмотрены закладные изделия для соединения их с плитами перекрытий.

Армирование панелей производится сварными пространственными каркасами, в состав которых входят:

- пространственный каркас перемычки;
- плоские вертикальные и горизонтальные каркасы;
- гнутые сетки;
- петлевые выпуски (анкеры);
- закладные изделия;
- строповочные петли;
- отдельные стержни.

Строповочные петли, петлевые выпуски и закладные изделия предварительно крепятся к пространственному каркасу с помощью вязальной проволоки. В проектное положение они устанавливаются с помощью фиксации на форме.

Арматурная сталь для плоских каркасов и сеток и отдельных стержней принята классов А-III по ГОСТ 5781-82 и Вр-I по ГОСТ 6727-80, для петлевых выпусков (анкеров) и строповочных петель - класса А-I по ГОСТ 5781-82. Для строповочных петель должна применяться горячекатаная сталь марок ВСт3сп2 и ВСт3пс2. В случае, если монтаж возможен при зимней температуре ниже минус 40°С, применение петель из стали марки ВСт3пс2 - не допускается.

Для закладных изделий принята полосовая сталь по ГОСТ 103-76. Марка стали для пластин закладных изделий должна назначаться в конкретном проекте в соответствии с приложением 2 (п.1а) СНиП 2.03.01-84 в зависимости от температуры наружного воздуха.

3. Указания по изготовлению панелей

Панели должны изготавливаться в соответствии с требованиями ГОСТ 11024-84. Панели изготавливаются в горизонтальных формах фасадной стороной вниз. Все петлевые выпуски и строповочные петли фиксируются в проектном положении вкладышем на бортах формы, а затем дополнительно привязываются вязальной проволокой к элементам пространственного каркаса. Закладные изделия закрепляются на бортах формы.

Необходимо обеспечивать строгую фиксацию защитных слоев арматуры, обратив особое внимание на фиксацию арматуры перемычки. При формовании панели должно быть обращено внимание на качественную проработку бетона перемычки панели.

Подъем панелей в вертикальное положение после термообработки производить с помощью кантователя, обеспечивающего угол подъема изделия не менее 70° к горизонту. Прочность бетона панели в момент первого подъема должна составлять более 70% от проектной.

Отпускная прочность бетона должна составлять 80% от проектной в теплый период года и 90% - в холодный период.

Отпускная влажность бетона панелей не должна превышать 13%.

Верхние и боковые поверхности, обозначенные на рис.1 пунктирной линией, должны быть огрунтованы. Материал огрунтовки должен быть принят в соответствии с данным конкретного проекта.

Инв. подл. | Подпись и дата | Взам.инв.

Рис.I

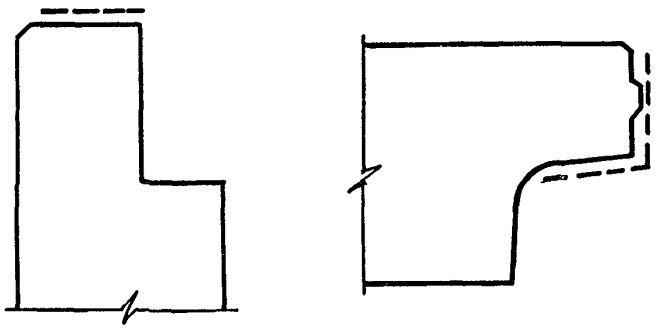

Заполнение проемов столярными изделиями производится на заводе после термообработки панелей. Для крепления деревянных коробок окон и дверей в панелях предусмотрены деревянные антисептированные пробки. Узлы установки деревянных коробок приведены в данном выпуске К53. Пример выполнения изделия полной заводской готовности дан в выпуске 0-I "Указания по применению изделий" серии I.090.I-I/88 К2I ШЗ.

Защита поверхности закладных изделий и петлевых выпусков от коррозии должна производиться в соответствии с указаниями конкретных проектов и СНиП 2.03.II-85 "Защита строительных конструкций от коррозии".

Контроль качества и приемки панелей осуществляется в соответствии с ГОСТ II024-84. Приемка панелей ОТК завода-изготовителя и контрольная выборочная проверка производится в соответствии с требованиями ГОСТ II024-84; ГОСТ I30I5.I-8I.

Масса панелей определяется при следующих исходных данных:

- объемная масса легкого бетона с учетом естественной влажности I3% по объему - I230 кГс/м^3;

- объемная масса отделочных слоев (толщиной 35 мм для этажных панелей и 40 мм для парапетных панелей) - I800 кГс/м^3.

При применении различных облицовочных материалов, отличающихся от указанных или рельефа, необходимо провести перерасчет массы панели и проверку прочности монтажных петель.

4. Указания по испытаниям панелей наружных стен с проемами

Перед началом массового изготовления панелей, и в дальнейшем при внесении в них конструктивных изменений или при изменении технологии изготовления или замены используемых материалов должны проводиться контрольные испытания нагружением надпроемных перемычек согласно ГОСТ 8829-85.

Испытания проводятся с целью оценки прочности и трещиностойкости перемычек до исчерпания их несущей способности.

Испытания перемычек следует проводить в рабочем положении с приложением нагрузки на полки в соответствии с приведенной ниже схемой.

Передача нагрузки на полку перемычки при испытаниях может осуществляться разными способами: с помощью жесткой металлической или железобетонной траверсы, плиты перекрытия и другими способами. При этом необходимо, чтобы равнодействующая приложенной нагрузки имела эксцентриситет относительно грани полки соответственно схеме (разрез I-I).

Величины контрольных нагрузок приведены в таблице на листе 4 ТТ. При испытаниях следует учитывать нагрузки от нормативной массы силового оборудования (суммарная нагрузка должна быть контрольной).

Оценка качества перемычек панелей по прочности и трещиностойкости

Инв. подл. | Подпись и дата | Взам. инв.

производится в соответствии с ГОСТ 8829-85. Конструкция признается годной по прочности, если ее разрушение произошло при нагрузке, равной или превышающей контрольную. Контролируемые нагрузки при этом принимаются с учетом коэффициента "С", принимаемом в зависимости от схемы разрушения по приложению 3 ГОСТ 8829-85.

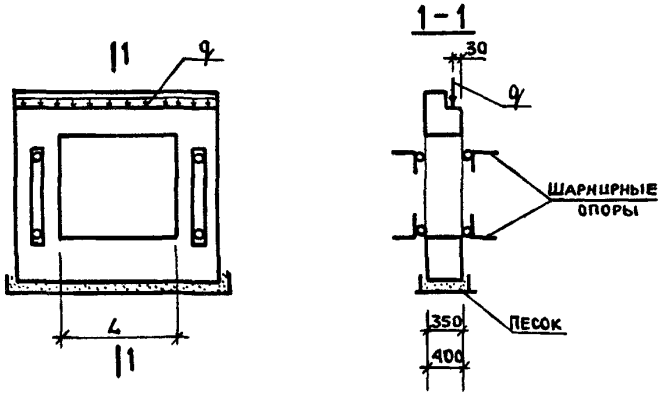

Пролёт перемычки l, мм	Эксплуатационная нагрузка на перемычку		Контрольная нагрузка при испытаниях				Контрольная ширина раскрытия трещин, мм
	Нормативная $q_н$, кН/м	Расчётная $q_р$, кН/м	по прочности, q, кН/м			по трещиностойкости q, кН/м	
			С=1.25	С=1.4	С=1.6		
2110 1810 1510 910	35,3	40,7	50,9	57,0	65,1	35,3	0,25

5. Указания по хранению и транспортировке панелей

Хранение и транспортировка панелей должны выполняться в соответствии с требованиями ГОСТ 11024-84; ГОСТ 13015.4-84 и выпуском 0-2 серии I.090.I-I/88.

Перемещение и монтаж панелей длиной 6,0 м производить с применением самобалансирующих траверс, обеспечивающих вертикальное положение панелей и равномерную нагрузку на петли. Наклон строп к вертикали допускается не более 15^0. Опирание панелей при складировании и транспортировке должно производиться на специальные прокладки (деревянные, резиновые и т.д.).

6. Маркировка панелей

Маркировка панелей выполнена в соответствии с ГОСТ 23009-78 "Конструкции и изделия бетонные и железобетонные сборные. Условные обозначения (марки)" и соответствует маркировке панелей наружных стен по выпуску 2-I серии I.090.I-I.

Марка содержит обозначение основных характеристик панели и состоит из буквенно-цифровых групп.

Первая цифра означает:

- в панелях с оконными и дверными проемами - отличие в размерах или расположении проема.

- в панелях без проемов и парапетных - отличие в типах или расположении вертикальных торцов панели (зеркальность).

Группа букв означает:

ПСО – панель стеновая с оконным проемом;

ПСЛ – панель стеновая для лестничных клеток;

ПСД – панель стеновая с дверным проемом;

ПС – панель стеновая без проема (глухая);

ПСП – панель стеновая парапетная.

Вторая группа цифр (записаны через точку) обозначает габарит панели (длина, высота, толщина) в дециметрах.

Пример:

2ПСО 30.33.3,5 – панель стеновая с оконным проемом размером 2II0xI8I0 мм; длиной 3,0 м; высотой 3,3 м; толщиной – 350 мм.

ПС 33.33.3,5 – панель стеновая без проема длиной 3,3 м; высотой 3,3 м; толщиной – 350 мм с различными вертикальными торцами.

Выше отмечалось, что номенклатура данного выпуска сокращена по сравнению с выпуском 2-I серии I.090.I-I. В этой связи в первых цифрах марок панелей нет непрерывности за счет того, что первые цифры марок панелей выпуска 2-I серии I.090.I-I, не включенных в настоящий выпуск, опущены.

Марки проставляются на чертежах и спецификациях проекта в заказах заводам-изготовителям и на изделиях. Каждая изготовленная панель должна иметь маркировку согласно ГОСТ I30I5.2-8I "Конструкции и изделия бетонные и железобетонные сборные. Правила маркировки", выполненную несмываемой краской. Должны быть нанесены: марка панели, индекс предприятия, масса панели, дата изготовления.

Внесение изменений в обозначение марок не допускается.

ВИД ПАНЕЛИ С ВНУТРЕННЕЙ СТОРОНЫ

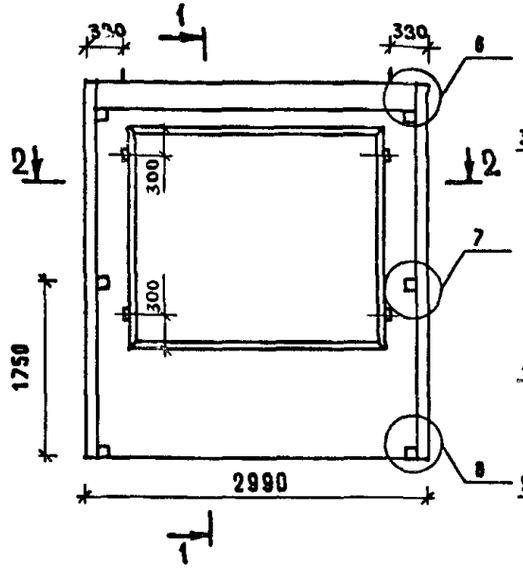

350 ДЛЯ 2ПСО 30.33.3,5
400 ДЛЯ 2ПСО 30.33.4,0

2-2

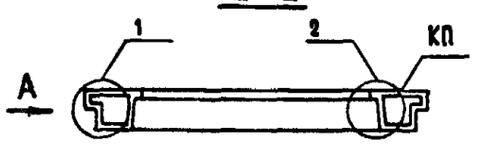

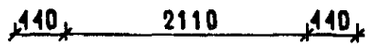

МАРКА ПАНЕЛИ	РАСХОД МАТЕРИАЛОВ				МАРКА АРМАТУРНОГО ИЗДЕЛИЯ	МАССА ПАНЕЛИ Т
	ЛЕГКИЙ БЕТОН КЛ.В7,5 М3	ОТДЕЛ.СЛОЙ М3	ДРЕВЕСИНА М3	СТАЛЬ КГ		
2ПСО 30.33.3,5	1.702	0.191	0.0020	53.13	2КП030.3,5	2.72
2ПСО 30.33.4,0	1.962	0.191	0.0020	54.00	2КП030.4,0	3.04

1. УЗЛЫ СМ. К.52; ВИД А СМ. К52.
2. ВЕДОМОСТЬ РАСХОДА СТАЛИ СМ. РС.

НАЧ.ОТД.	ВОЛЫНСКИЙ	
ГЛ.КОНСТ	ШАЦ	
ГИП	НИКОЛАЕВА	
ГИП	КОНОВАЛОВА	
Н.КОНТР.	ЕГОРОВ	
ПРОВЕР.	ЛУГОВАЯ	
РАЗРАБ.	ХОРОШИЛОВА	

1.090.1-1/88.2-1-К1

ПАНЕЛИ
2ПСО 30.33.3,5
2ПСО 30.33.4,0

СТАДИЯ	ЛИСТ	ЛИСТОВ
Р		1

ЦНИИЭП ТОРГОВО-БЫТОВЫХ ЗДАНИЙ И ТУРИСТСКИХ КОМПЛЕКСОВ

САПР ТЕЗТК | Т/П СП | РУК.ГР. СТ.ИНЖ. | ВИНОКУР БУРЛАКОВА | ВЗАМ.ИНВ. | ПОДПИСЬ И ДАТА | ИНВ. ПОДЛ.

ВИД ПАНЕЛИ С ВНУТРЕННЕЙ СТОРОНЫ

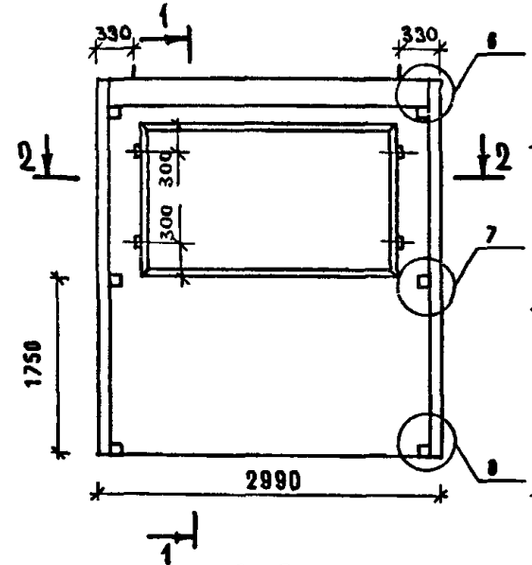

350 ДЛЯ 3ПСО 30.33.3,5
400 ДЛЯ 3ПСО 30.33.4,0

2-2

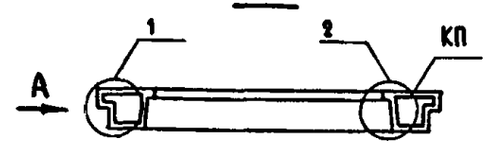

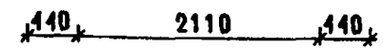

МАРКА ПАНЕЛИ	РАСХОД МАТЕРИАЛОВ				МАРКА АРМАТУРНОГО ИЗДЕЛИЯ	МАССА ПАНЕЛИ Т
	ЛЕГКИЙ БЕТОН КЛ.В7,5 М3	ОТДЕЛ.СЛОЙ М3	ДРЕВЕСИНА М3	СТАЛЬ КГ		
3ПСО 30.33.3,5	2.102	0.235	0.0020	56.69	3КП030.3,5	3.22
3ПСО 30.33.4,0	2.427	0.235	0.0020	57.39	3КП030.4,0	3.62

1. УЗЛЫ СМ. К52; ВИД А СМ. К52.
2. ВЕДОМОСТЬ РАСХОДА СТАЛИ СМ. РС.

НАЧ.ОТД.	ВОЛЫНСКИЙ	
ГЛ.КОНСТ	ШАЦ	
ГИП	НИКОЛАЕВА	
ГИП	КОНОВАЛОВА	
Н.КОНТР.	ЕГОРОВ	
ПРОВЕР.	ЛУГОВАЯ	
РАЗРАБ.	ХОРОШИЛОВА	

1.090.1-1/88.2-1-К2

ПАНЕЛИ
3ПСО 30.33.3,5
3ПСО 30.33.4,0

СТАДИЯ	ЛИСТ	ЛИСТОВ
Р		1

ЦНИИЭП ТОРГОВО-БЫТОВЫХ ЗДАНИЙ И ТУРИСТСКИХ КОМПЛЕКСОВ

САПР ТЕЗТК | Т/П СП | РУК.ГР. СТ.ИНЖ. | ВИНОКУР БУРЛАКОВА | ВЗАМ.ИНВ. | ПОДПИСЬ И ДАТА | ИНВ. ПОДЛ.

ВИД ПАНЕЛИ С ВНУТРЕННЕЙ СТОРОНЫ

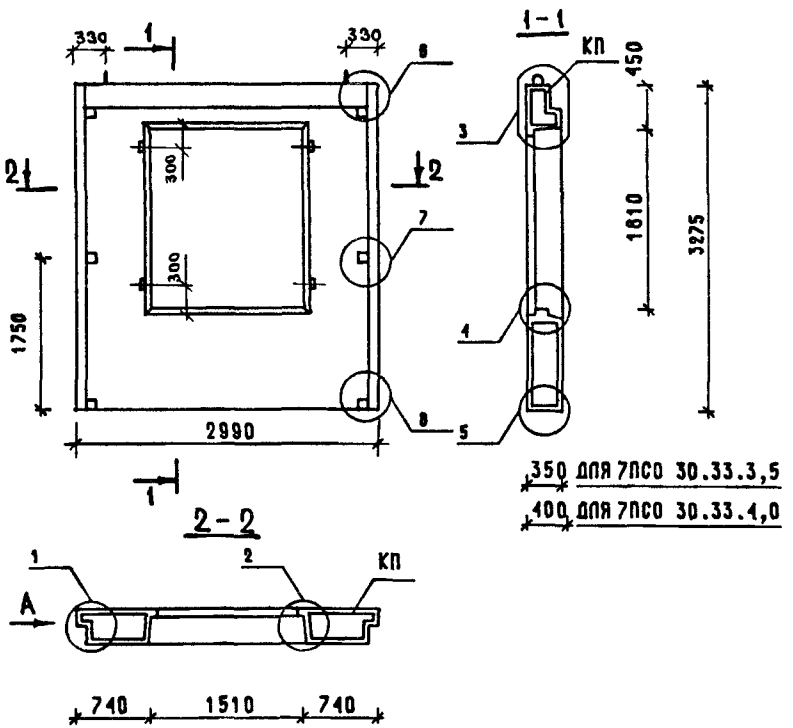

МАРКА ПАНЕЛИ	РАСХОД МАТЕРИАЛОВ				МАРКА АРМАТУРНОГО ИЗДЕЛИЯ	МАССА ПАНЕЛИ Т
	ЛЕГКИЙ БЕТОН КЛ.В7,5 М3	ОТДЕЛ.СЛОЙ М3	ДРЕВЕСИНА М3	СТАЛЬ КГ		
7ПСО 30.33.3,5	2.043	0.229	0.0020	53.14	7КП030.3,5	3,14
7ПСО 30.33.4,0	2.359	0.229	0.0020	55.70	7КП030.4,0	3.53

1. УЗЛЫ СМ. К 52; ВИД А СМ. К52.
2. ВЕДОМОСТЬ РАСХОДА СТАЛИ СМ. РС.

НАЧ.ОТД.	ВОЛЬНСКИЙ	
ГЛ.КОНСТ	ШАЦ	
ГИП	НИКОЛАЕВА	
ГИП	КОНОВАЛОВА	
Н.КОНТР.	ЕГОРОВ	
ПРОВЕР.	ЛУГОВАЯ	
РАЗРАБ.	ХОРОШИЛОВА	

1.090.1-1/88.2-1-К3

ПАНЕЛИ
7ПСО 30.33.3,5
7ПСО 30.33.4,0

СТАДИЯ	ЛИСТ	ЛИСТОВ
Р		1

ЦНИИЭП торгово-бытовых зданий и туристских комплексов

ВИД ПАНЕЛИ С ВНУТРЕННЕЙ СТОРОНЫ

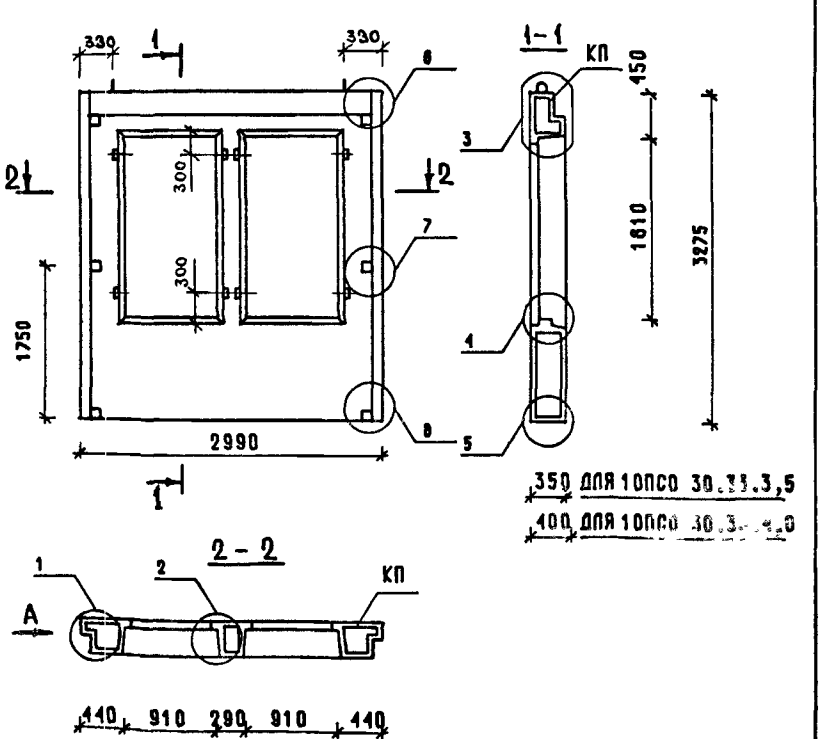

МАРКА ПАНЕЛИ	РАСХОД МАТЕРИАЛОВ				МАРКА АРМАТУРНОГО ИЗДЕЛИЯ	МАССА ПАНЕЛИ Т
	ЛЕГКИЙ БЕТОН КЛ.В7,5 М3	ОТДЕЛ.СЛОЙ М3	ДРЕВЕСИНА М3	СТАЛЬ КГ		
10ПСО 30.33.3,5	1.861	0.210	0.0040	61.95	10КП030.3,5	2.93
10ПСО 30.33.4,0	2.145	0.210	0.0040	64.68	10КП030.4,0	3.28

1. УЗЛЫ СМ. К 52; ВИД А СМ. К52.
2. ВЕДОМОСТЬ РАСХОДА СТАЛИ СМ. РС.

НАЧ.ОТД.	ВОЛЬНСКИЙ	
ГЛ.КОНСТ	ШАЦ	
ГИП	НИКОЛАЕВА	
ГИП	КОНОВАЛОВА	
Н.КОНТР.	ЕГОРОВ	
ПРОВЕР.	ЛУГОВАЯ	
РАЗРАБ.	ХОРОШИЛОВА	

1.090.1-1/88.2-1-К4

ПАНЕЛИ
10ПСО 30.33.3,5
10ПСО 30.33.4,0

СТАДИЯ	ЛИСТ	ЛИСТОВ
Р		1

ЦНИИЭП торгово-бытовых зданий и туристских комплексов

САПР ТБЗТК | Т/П СП | РУК.ГР. СТ.ИНЖ. | ВИНОКУР БУРЛАКОВА

ВИД ПАНЕЛИ С ВНУТРЕННЕЙ СТОРОНЫ

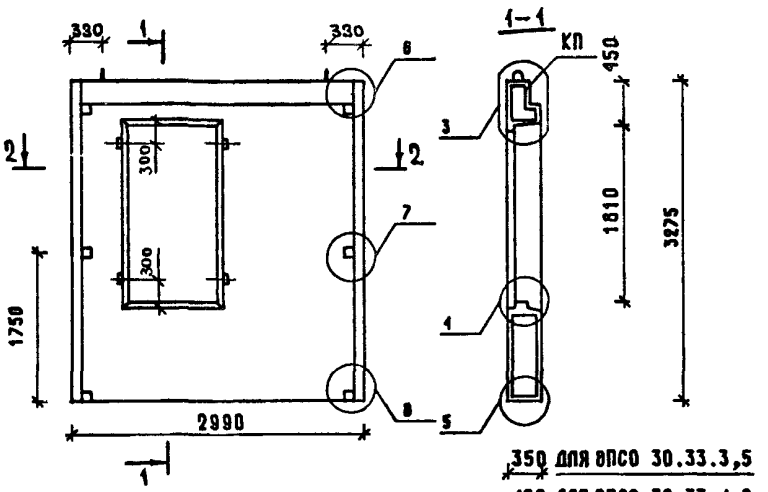

350 ДЛЯ 8ПСО 30.33.3,5
400 ДЛЯ 8ПСО 30.33.4,0

МАРКА ПАНЕЛИ	РАСХОД МАТЕРИАЛОВ				МАРКА АРМАТУРНОГО ИЗДЕЛИЯ	МАССА ПАНЕЛИ Т
	ЛЕГКИЙ БЕТОН КЛ.В7,5 М3	ОТДЕЛ.СЛОЙ М3	ДРЕВЕСИНА М3	СТАЛЬ КГ		
8ПСО 30.33.3,5	2.385	0.267	0.0020	55.69	8КП030.3,5	3.57
8ПСО 30.33.4,0	2.755	0.267	0.0020	56.59	8КП030.4,0	4.03

1. УЗЛЫ СМ. К52; ВИД А СМ. К52.
2. ВЕДОМОСТЬ РАСХОДА СТАЛИ СМ. РС.

НАЧ.ОТД.	ВОЛЬНСКИЙ	
ГЛ.КОНСТ	ШАЦ	
ГИП	НИКОЛАЕВА	
ГИП	КОНОВАЛОВА	
Н.КОНТР.	ЕГОРОВ	
ПРОВЕР.	ЛУГОВАЯ	
РАЗРАБ.	ХОРОШИЛОВА	

1.090.1-1/88.2-1-К5

ПАНЕЛИ
8ПСО 30.33.3,5
8ПСО 30.33.4,0

СТАДИЯ	ЛИСТ	ЛИСТОВ
Р		1

ЦНИИЭП торгово-бытовых зданий и туристских комплексов

ВЗАМ.ИНВ. | ПОДПИСЬ И ДАТА | ИНВ. ПОДЛ.

САПР ТБЗТК | Т/П СП | РУК.ГР. СТ.ИНЖ. | ВИНОКУР БУРЛАКОВА

ВИД ПАНЕЛИ С ВНУТРЕННЕЙ СТОРОНЫ

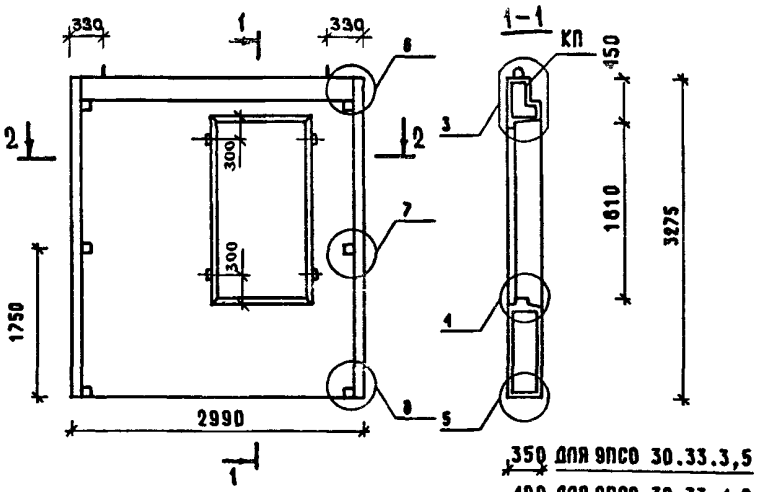

350 ДЛЯ 9ПСО 30.33.3,5
400 ДЛЯ 9ПСО 30.33.4,0

МАРКА ПАНЕЛИ	РАСХОД МАТЕРИАЛОВ				МАРКА АРМАТУРНОГО ИЗДЕЛИЯ	МАССА ПАНЕЛИ Т
	ЛЕГКИЙ БЕТОН КЛ.В7,5 М3	ОТДЕЛ.СЛОЙ М3	ДРЕВЕСИНА М3	СТАЛЬ КГ		
9ПСО 30.33.3,5	2.385	0.267	0.0020	55.69	9КП030.3,5	3.57
9ПСО 30.33.4,0	2.755	0.267	0.0020	56.59	9КП030.4,0	4.03

1. УЗЛЫ СМ. К52; ВИД А СМ. К52.
2. ВЕДОМОСТЬ РАСХОДА СТАЛИ СМ. РС.

НАЧ.ОТД.	ВОЛЬНСКИЙ	
ГЛ.КОНСТ	ШАЦ	
ГИП	НИКОЛАЕВА	
ГИП	КОНОВАЛОВА	
Н.КОНТР.	ЕГОРОВ	
ПРОВЕР.	ЛУГОВАЯ	
РАЗРАБ.	ХОРОШИЛОВА	

1.090.1-1/88.2-1-К6

ПАНЕЛИ
9ПСО 30.33.3,5
9ПСО 30.33.4,0

СТАДИЯ	ЛИСТ	ЛИСТОВ
Р		1

ЦНИИЭП торгово-бытовых зданий и туристских комплексов

ВЗАМ.ИНВ. | ПОДПИСЬ И ДАТА | ИНВ. ПОДЛ.

ВИД ПАНЕЛИ С ВНУТРЕННЕЙ СТОРОНЫ

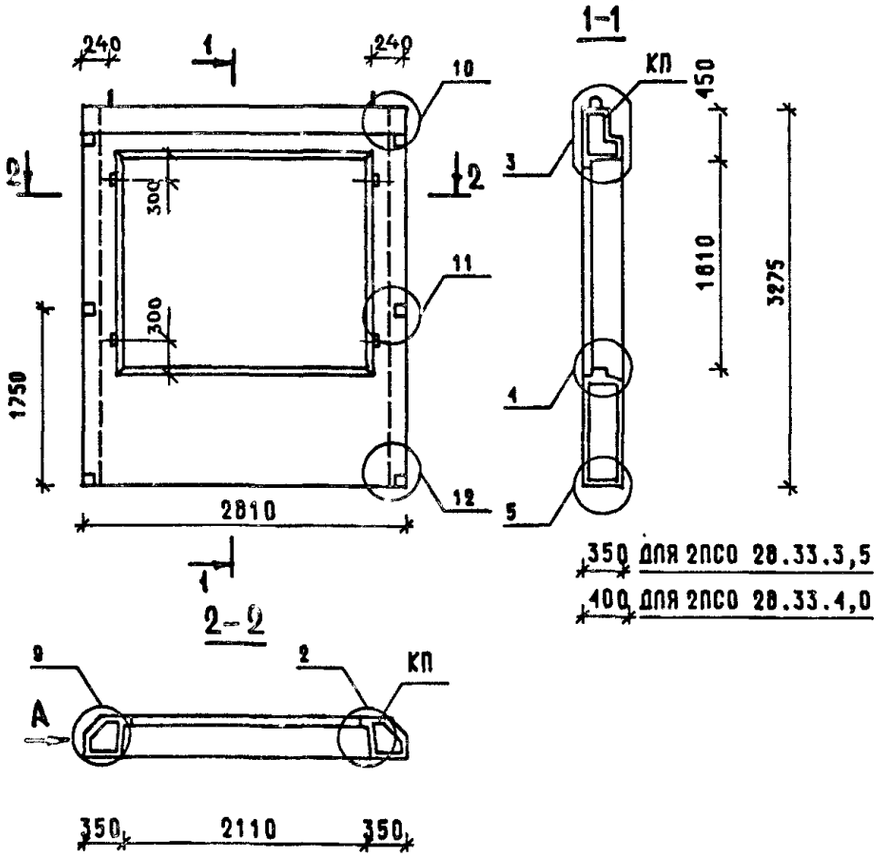

МАРКА ПАНЕЛИ	РАСХОД МАТЕРИАЛОВ				МАРКА АРМАТУРНОГО ИЗДЕЛИЯ	МАССА ПАНЕЛИ
	ЛЕГКИЙ БЕТОН КЛ.В7,5 М3	ОТДЕЛ.СЛОЙ М3	ДРЕВЕСИНА М3	СТАЛЬ КГ		Т
2ПСО 28.33.3,5	1.569	0.160	0.0020	49.19	2КП028.3,5	2.50
2ПСО 28.33.4,0	1.782	0.154	0.0020	51.35	2КП028.4,0	2.75

1. УЗЛЫ СМ. К52; вид А см.К52.
2. ВЕДОМОСТЬ РАСХОДА СТАЛИ СМ. РС.

НАЧ.ОТД	ВОЛЫНСКИЙ	
ГЛ.КОНСТ	ШАЦ	
ГИП	НИКОЛАЕВА	
ГИП	КОНОВАЛОВА	
Н.КОНТР.	ЕГОРОВ	
ПРОВЕР.	ХОРОШИЛОВА	
РАЗРАБ.	ЛУГОВАЯ	

1.090.1-1/88.2-1-К7

ПАНЕЛИ
2ПСО 28.33.3,5
2ПСО 28.33.4,0

СТАДИЯ	ЛИСТ	ЛИСТОВ
Р		1

ЦНИИЭП торгово-бытовых зданий и туристских комплексов

ВЗАМ.ИНВ. | ПОДПИСЬ И ДАТА | ИНВ. ПОДЛ.

ВИД ПАНЕЛИ С ВНУТРЕННЕЙ СТОРОНЫ

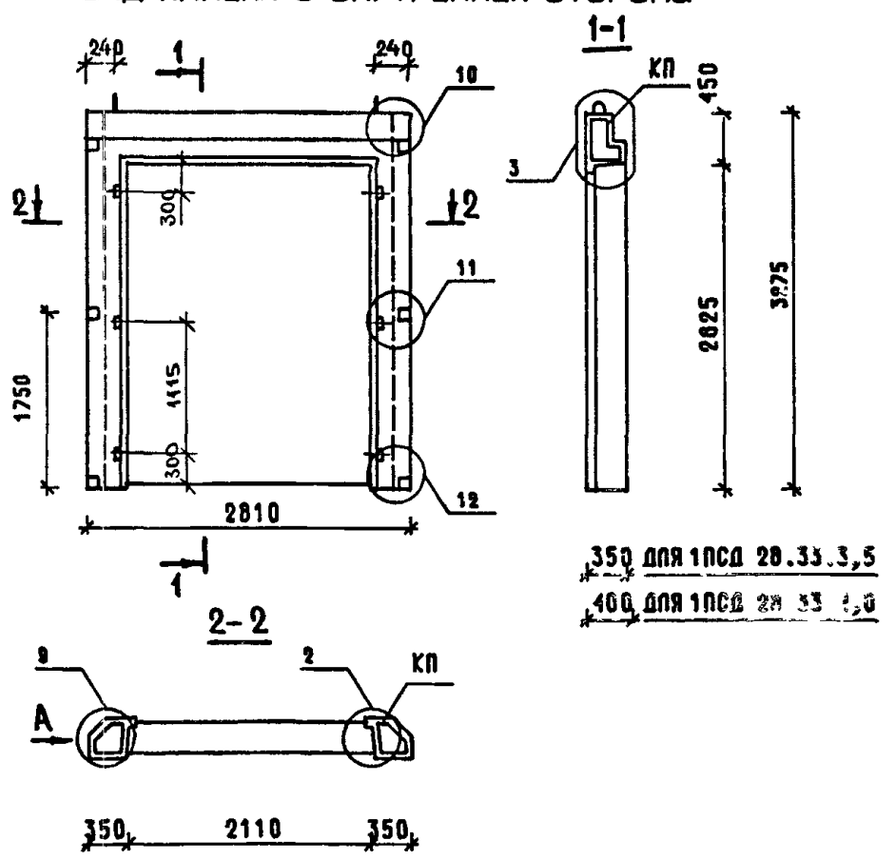

МАРКА ПАНЕЛИ	РАСХОД МАТЕРИАЛОВ				МАРКА АРМАТУРНОГО ИЗДЕЛИЯ	МАССА ПАНЕЛИ
	ЛЕГКИЙ БЕТОН КЛ.В7,5 М3	ОТДЕЛ.СЛОЙ М3	ДРЕВЕСИНА М3	СТАЛЬ КГ		Т
1ПСД 28.33.3,5	0.889	0.086	0.0030	42.62	1КПД28.3,5	1.29
1ПСД 28.33.4,0	0.994	0.080	0.0030	43.29	1КПД28.4,0	1.40

1. УЗЛЫ СМ. К52; вид А см.К52.
2. ВЕДОМОСТЬ РАСХОДА СТАЛИ СМ. РС.

НАЧ.ОТД	ВОЛЫНСКИЙ	
ГЛ.КОНСТ	ШАЦ	
ГИП	НИКОЛАЕВА	
ГИП	КОНОВАЛОВА	
Н.КОНТР.	ЕГОРОВ	
ПРОВЕР.	ХОРОШИЛОВА	
РАЗРАБ.	ЛУГОВАЯ	

1.090.1-1/88.2-1-К8

ПАНЕЛИ
1ПСД 28.33.3,5
1ПСД 28.33.4,0

СТАДИЯ	ЛИСТ	ЛИСТОВ
Р		1

ЦНИИЭП торгово-бытовых зданий и туристских комплексов

ВЗАМ.ИНВ. | ПОДПИСЬ И ДАТА | ИНВ. ПОДЛ.

САПР ТБЗТК | ТИП СП | РУК.ГР. СТ.ИНЖ | ВИНОКУР БУРЛАКОВА

ВИД ПАНЕЛИ С ВНУТРЕННЕЙ СТОРОНЫ

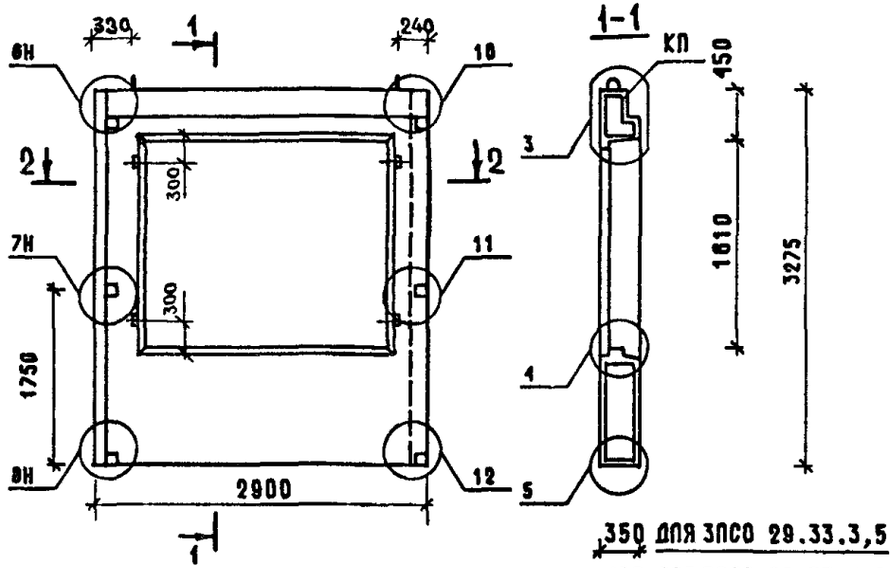

350 ДЛЯ 3ПСО 29.33.3,5
400 ДЛЯ 3ПСО 29.33.4,0

2-2

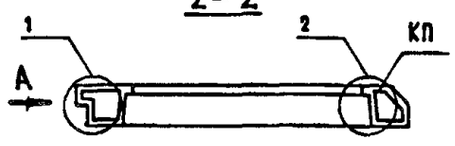

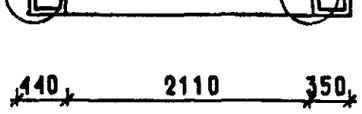

МАРКА ПАНЕЛИ	РАСХОД МАТЕРИАЛОВ: ЛЕГКИЙ БЕТОН КЛ.В7,5 М3	ОТДЕЛ.СЛОЙ М3	ДРЕВЕСИНА М3	СТАЛЬ КГ	МАРКА АРМАТУРНОГО ИЗДЕЛИЯ	МАССА ПАНЕЛИ Т
3ПСО 29.33.3,5	1.636	0.175	0.0020	51.89	3КП029.3,5	2.61
3ПСО 29.33.4,0	1.872	0.172	0.0020	52.66	3КП028.4,0	2.90

1. УЗЛЫ СМ. К52; ВИД А СМ. К52.
2. ВЕДОМОСТЬ РАСХОДА СТАЛИ СМ. РС.

НАЧ.ОТД.	ВОЛЫНСКИЙ		1.090.1-1/88.2-1-К9
ГЛ.КОНСТ	ШАЦ		
ГИП	НИКОЛАЕВА		ПАНЕЛИ 3ПСО 29.33.3,5 3ПСО 29.33.4,0
ГИП	КОНОВАЛОВА		СТАДИЯ Р; ЛИСТ; ЛИСТОВ 1
Н.КОНТР.	ЕГОРОВ		ЦНИИЭП ТОРГОВО-БЫТОВЫХ ЗДАНИЙ И ТУРИСТСКИХ КОМПЛЕКСОВ
ПРОВЕР.	ЛУГОВАЯ		
РАЗРАБ.	ХОРОШИЛОВА		

ВЗАМ.ИНВ. | ПОДПИСЬ И ДАТА | ИНВ. ПОДЛ.

САПР ТБЗТК | ТИП СП | РУК.ГР. СТ.ИНЖ | ВИНОКУР БУРЛАКОВА

ВИД ПАНЕЛИ С ВНУТРЕННЕЙ СТОРОНЫ

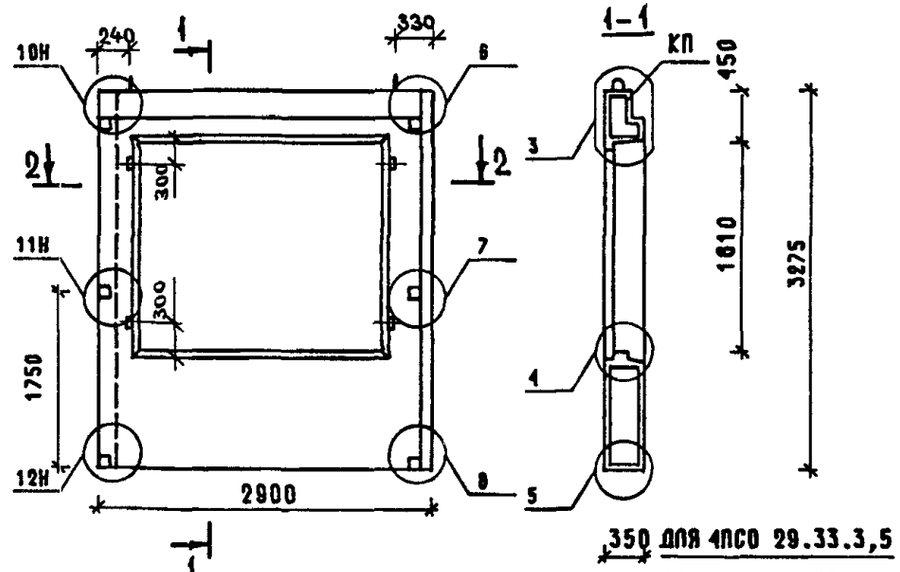

350 ДЛЯ 4ПСО 29.33.3,5
400 ДЛЯ 4ПСО 29.33.4,0

2-2

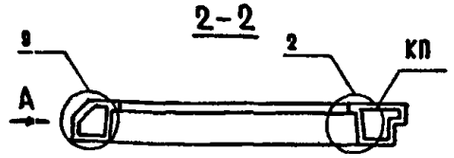

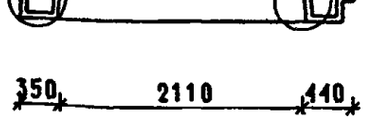

МАРКА ПАНЕЛИ	РАСХОД МАТЕРИАЛОВ: ЛЕГКИЙ БЕТОН КЛ.В7,5 М3	ОТДЕЛ.СЛОЙ М3	ДРЕВЕСИНА М3	СТАЛЬ КГ	МАРКА АРМАТУРНОГО ИЗДЕЛИЯ	МАССА ПАНЕЛИ Т
4ПСО 29.33.3,5	1.636	0.175	0.0020	51.89	4КП029.3,5	2.61
4ПСО 29.33.4,0	1.872	0.172	0.0020	52.66	4КП029.4,0	2.90

1. УЗЛЫ СМ. К52; ВИД А СМ. К52.
2. ВЕДОМОСТЬ РАСХОДА СТАЛИ СМ. РС.

НАЧ.ОТД.	ВОЛЫНСКИЙ		1.090.1-1/88.2-1-К10
ГЛ.КОНСТ	ШАЦ		
ГИП	НИКОЛАЕВА		ПАНЕЛИ 4ПСО 29.33.3,5 4ПСО 29.33.4,0
ГИП	КОНОВАЛОВА		СТАДИЯ Р; ЛИСТ; ЛИСТОВ 1
Н.КОНТР.	ЕГОРОВ		ЦНИИЭП ТОРГОВО-БЫТОВЫХ ЗДАНИЙ И ТУРИСТСКИХ КОМПЛЕКСОВ
ПРОВЕР.	ЛУГОВАЯ		
РАЗРАБ.	ХОРОШИЛОВА		

ВЗАМ.ИНВ. | ПОДПИСЬ И ДАТА | ИНВ. ПОДЛ.

ВИД ПАНЕЛИ С ВНУТРЕННЕЙ СТОРОНЫ

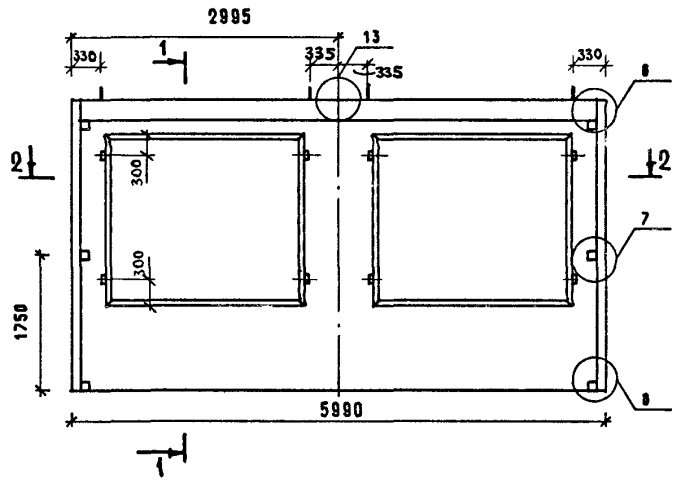

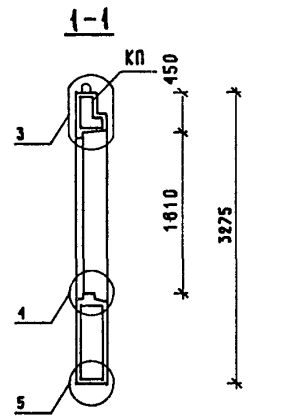

350 ДЛЯ 2ПСО 60.33.3,5
400 ДЛЯ 2ПСО 60.33.4,0

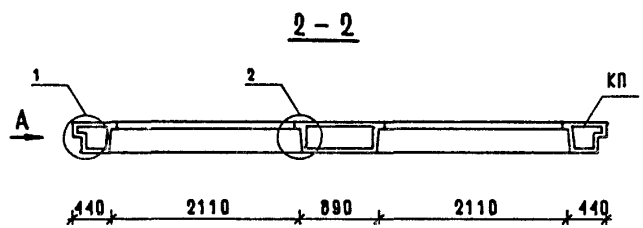

МАРКА ПАНЕЛИ	РАСХОД МАТЕРИАЛОВ				МАРКА АРМАТУРНОГО ИЗДЕЛИЯ	МАССА ПАНЕЛИ
	ЛЕГКИЙ БЕТОН КЛ.В7,5 М3	УТЕПЛ.СЛОЙ М3	ДРЕВЕСИНА М3	СТАЛЬ КГ		
2ПСО 60.33.3,5	3.524	0.392	0.0040	94.57	2КП060.3,5	5.84
2ПСО 60.33.4,0	4.079	0.392	0.0040	96.24	2КП060.4,0	6.26

1. УЗЛЫ СМ. К 52; ВИД А СМ. К 52.
2. ВЕДОМОСТЬ РАСХОДА СТАЛИ СМ. РС.

НАЧ.ОТД.	ВОЛЫНСКИЙ	
ГЛ.КОНСТ	ШАЦ	
Г И П	НИКОЛАЕВА	
Г И П	КОНОВАЛОВА	
Н.КОНТР.	ЕГОРОВ	
ПРОВЕР.	ХОРОШИЛОВА	
РАЗРАБ.	ЛУГОВАЯ	

1.090.1-1/88.2-1-К11

ПАНЕЛИ
2ПСО 60.33.3,5
2ПСО 60.33.4,0

СТАДИЯ	ЛИСТ	ЛИСТОВ
Р		1

ЦНИИЭП торговых, бытовых зданий туристских комплексов

ВИД ПАНЕЛИ С ВНУТРЕННЕЙ СТОРОНЫ

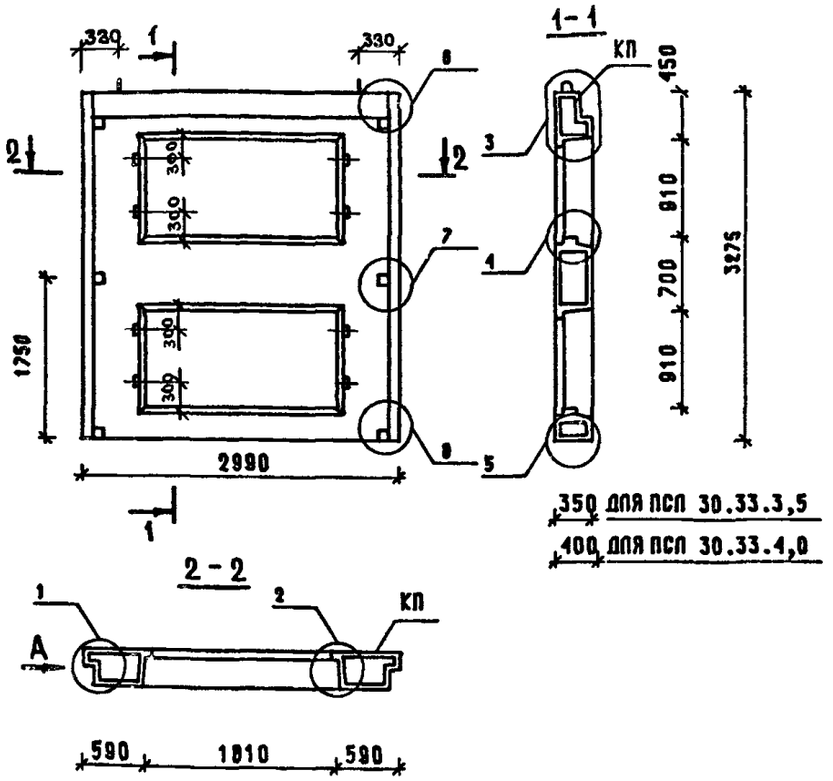

350 ДЛЯ ПСЛ 30.33.3,5
400 ДЛЯ ПСЛ 30.33.4,0

МАРКА ПАНЕЛИ	РАСХОД МАТЕРИАЛОВ				МАРКА АРМАТУРНОГО ИЗДЕЛИЯ	МАССА ПАНЕЛИ Т
	ЛЕГКИЙ БЕТОН КЛ.В7,5 М3	ОТДЕЛ.СЛОЙ М3	ДРЕВЕСИНА М3	СТАЛЬ КГ		
ПСЛ 30.33.3,5	1.867	0.209	0.0040	61.23	КПЛ30.3,5	2.93
ПСЛ 30.33.4,0	2.152	0.209	0.0040	62.20	КПЛ30.4,0	3.29

1. УЗЛЫ СМ. К.52; ВИД А СМ. К52.
2. ВЕДОМОСТЬ РАСХОДА СТАЛИ СМ. РС.

НАЧ.ОТД.	ВОЛЫНСКИЙ	
ГЛ.КОНСТ	ШАЦ	
ГИП	НИКОЛАЕВА	
ГИП	КОНОВАЛОВА	
Н.КОНТР.	ЕГОРОВ	
ПРОВЕР.	ЛУГОВАЯ	
РАЗРАБ.	ХОРОШИЛОВА	

1.090.1-1/88.2-1-К12

ПАНЕЛИ
ПСЛ 30.33.3,5
ПСЛ 30.33.4,0

СТАДИЯ	ЛИСТ	ЛИСТОВ
Р		1

ЦНИИЭП ТОРГОВО-БЫТОВЫХ ЗДАНИЙ И ТУРИСТСКИХ КОМПЛЕКСОВ

САПР ТБЗТК | ТМП СП | РУК.ГР. СТ.ИНЖ | ВИНОКУР БУРЛАКОВА

ВЗАМ.ИНВ. | ПОДПИСЬ И ДАТА | ИНВ. ПОДЛ.

ВИД ПАНЕЛИ С ВНУТРЕННЕЙ СТОРОНЫ

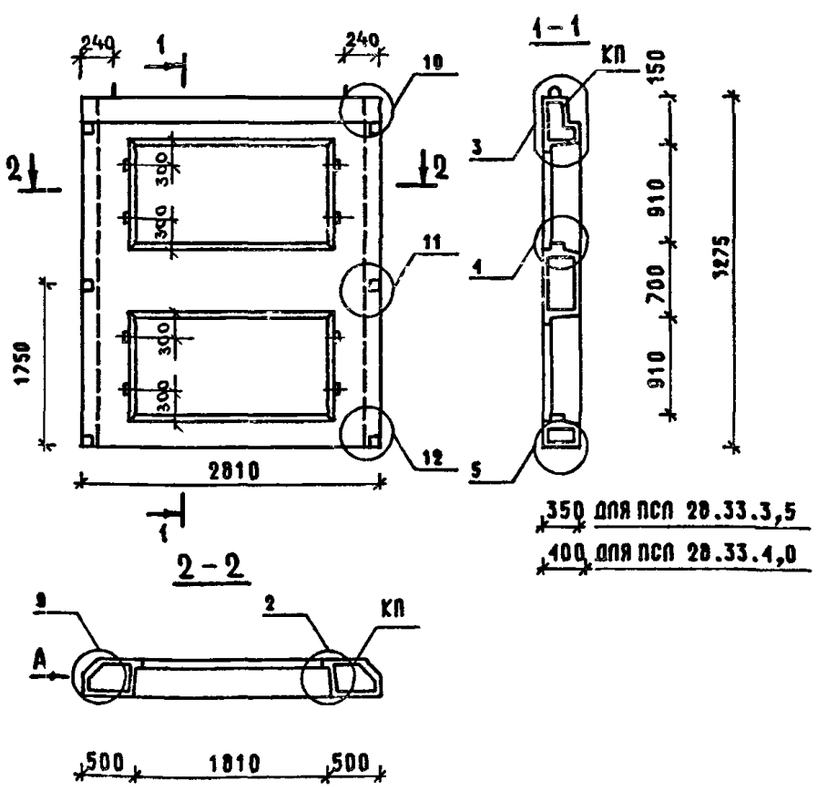

350 ДЛЯ ПСЛ 28.33.3,5
400 ДЛЯ ПСЛ 28.33.4,0

МАРКА ПАНЕЛИ	РАСХОД МАТЕРИАЛОВ				МАРКА АРМАТУРНОГО ИЗДЕЛИЯ	МАССА ПАНЕЛИ Т
	ЛЕГКИЙ БЕТОН КЛ.В7,5 М3	ОТДЕЛ.СЛОЙ М3	ДРЕВЕСИНА М3	СТАЛЬ КГ		
ПСЛ 28.33.3,5	1.735	0.179	0.0040	58.75	КПЛ28.3,5	2.72
ПСЛ 28.33.4,0	1.972	0.172	0.0040	59.39	КПЛ28.4,0	2.99

1. УЗЛЫ СМ. К52; ВИД А СМ. К52.
2. ВЕДОМОСТЬ РАСХОДА СТАЛИ СМ. РС.

НАЧ.ОТД.	ВОЛЫНСКИЙ	
ГЛ.КОНСТ	ШАЦ	
ГИП	НИКОЛАЕЕВА	
ГИП	КОНОВАЛОВА	
Н.КОНТР.	ЕГОРОВ	
ПРОВЕР.	ЛУГОВАЯ	
РАЗРАБ.	ХОРОШИЛОВА	

1.090.1-1/88.2-1-К13

ПАНЕЛИ
ПСЛ 28.33.3,5
ПСЛ 28.33.4,0

СТАДИЯ	ЛИСТ	ЛИСТОВ
Р		1

ЦНИИЭП ТОРГОВО-БЫТОВЫХ ЗДАНИЙ И ТУРИСТСКИХ КОМПЛЕКСОВ

САПР ТБЗТК | ТМП СП | РУК.ГР. СТ.ИНЖ | ВИНОКУР БУРЛАКОВА

ВЗАМ.ИНВ. | ПОДПИСЬ И ДАТА | ИНВ. ПОДЛ.

ВИД ПАНЕЛИ С ВНУТРЕННЕЙ СТОРОНЫ

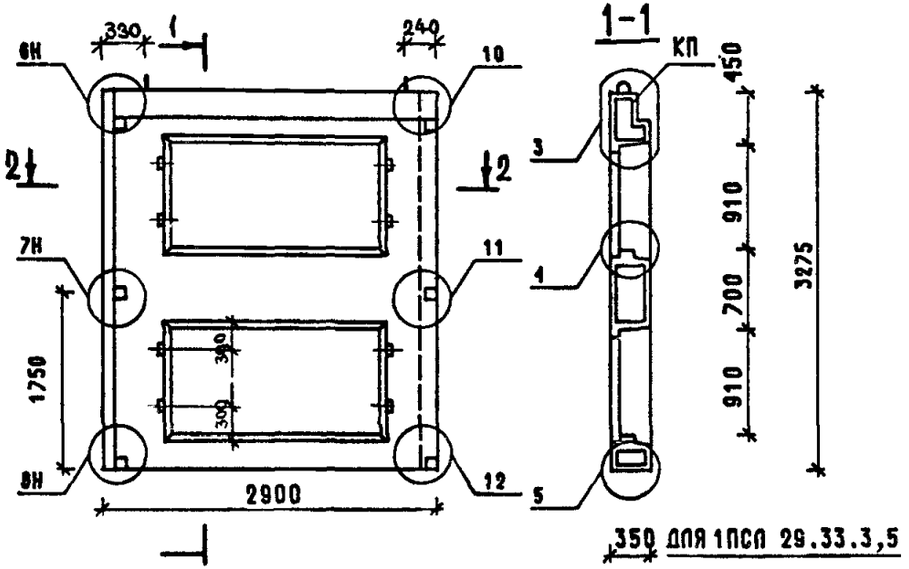

350 ДЛЯ 1ПСЛ 29.33.3,5
400 ДЛЯ 1ПСЛ 29.33.4,0

МАРКА ПАНЕЛИ	РАСХОД МАТЕРИАЛОВ				МАРКА АРМАТУРНОГО ИЗДЕЛИЯ	МАССА ПАНЕЛИ Т
	ЛЕГКИЙ БЕТОН КЛ.В7,5 М3	ОТДЕЛ.СЛОЙ М3	ДРЕВЕСИНА М3	СТАЛЬ КГ		
1ПСЛ 29.33.3,5	1.801	0.194	0.0040	59.99	1КПЛ29.3,5	2.82
1ПСЛ 29.33.4,0	2.062	0.191	0.0040	60.78	1КПЛ29.4,0	3.14

1. УЗЛЫ СМ. К52; ВИД А СМ. К52.
2. ВЕДОМОСТЬ РАСХОДА СТАЛИ СМ. РС.

НАЧ.ОТД.	ВОЛЬНСКИЙ	
ГЛ.КОНСТ	ШАЦ	
Г И П	НИКОЛАЕВА	
Г И П	КОНОВАЛОВА	
Н.КОНТР.	ЕГОРОВ	
ПРОВЕР.	ХОРОШИЛОВА	
РАЗРАБ.	ЛУГОВАЯ	

1.090.1-1/88.2-1-К14

ПАНЕЛИ
1ПСЛ 29.33.3,5
1ПСЛ 29.33.4,0

СТАДИЯ	ЛИСТ	ЛИСТОВ
Р		1

ЦНИИЭП ТОРГОВО-БЫТОВЫХ ЗДАНИЙ И ТУРИСТСКИХ КОМПЛЕКСОВ

ВИНЮКУР | БУРЛАКОВА | РУК.ГР. | СТ.ИНЖ | ТЛП | СП | САПР | ТБЗТК

ВЗАМ.ИНВ. | ПОДПИСЬ И ДАТА | ИНВ. ПОДЛ.

ВИД ПАНЕЛИ С ВНУТРЕННЕЙ СТОРОНЫ

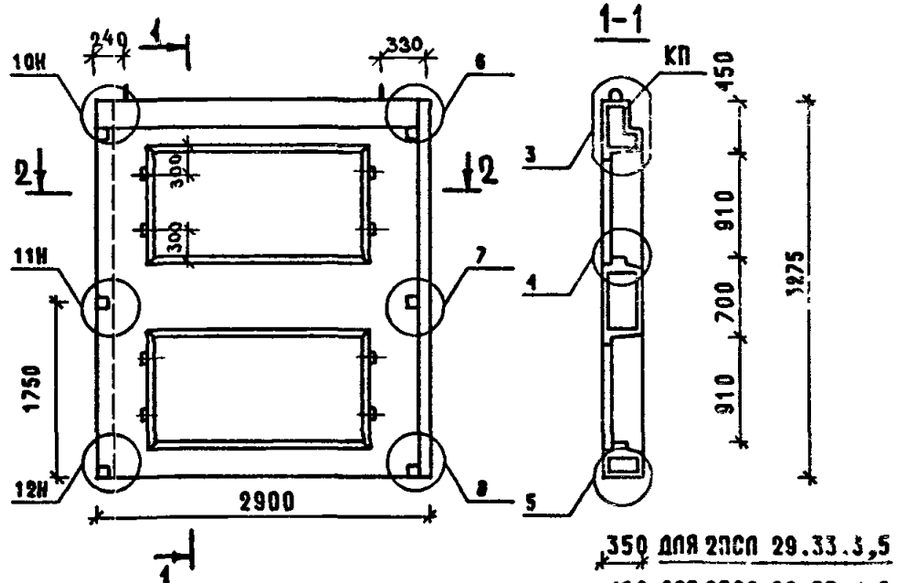

350 ДЛЯ 2ПСЛ 29.33.3,5
400 ДЛЯ 2ПСЛ 29.33.4,0

МАРКА ПАНЕЛИ	РАСХОД МАТЕРИАЛОВ				МАРКА АРМАТУРНОГО ИЗДЕЛИЯ	МАССА ПАНЕЛИ Т
	ЛЕГКИЙ БЕТОН КЛ.В7,5 М3	ОТДЕЛ.СЛОЙ М3	ДРЕВЕСИНА М3	СТАЛЬ КГ		
2ПСЛ 29.33.3,5	1.801	0.194	0.0040	59.99	2КПЛ29.3,5	2.82
2ПСЛ 29.33.4,0	2.062	0.191	0.0040	60.78	2КПЛ29.4,0	3.14

1. УЗЛЫ СМ. К52; ВИД А СМ. К52.
2. ВЕДОМОСТЬ РАСХОДА СТАЛИ СМ. РС.

НАЧ.ОТД.	ВОЛЬНСКИЙ	
ГЛ.КОНСТ	ШАЦ	
Г И П	НИКОЛАЕВА	
Г И П	КОНОВАЛОВА	
Н.КОНТР.	ЕГОРОВ	
ПРОВЕР.	ХОРОШИЛОВА	
РАЗРАБ.	ЛУГОВАЯ	

1.090.1-1/88.2-1-К15

ПАНЕЛИ
2ПСЛ 29.33.3,5
2ПСЛ 29.33.4,0

СТАДИЯ	ЛИСТ	ЛИСТОВ
Р		1

ЦНИИЭП ТОРГОВО-БЫТОВЫХ ЗДАНИЙ И ТУРИСТСКИХ КОМПЛЕКСОВ

ВЗАМ.ИНВ. | ПОДПИСЬ И ДАТА | ИНВ. ПОДЛ.

САПР ТБЗТК | ТЛП СП | РУК.ГР. СТ.ИНЖ | ВИНОКУР БУРЛАКОВА

ВИД ПАНЕЛИ С ВНУТРЕННЕЙ СТОРОНЫ

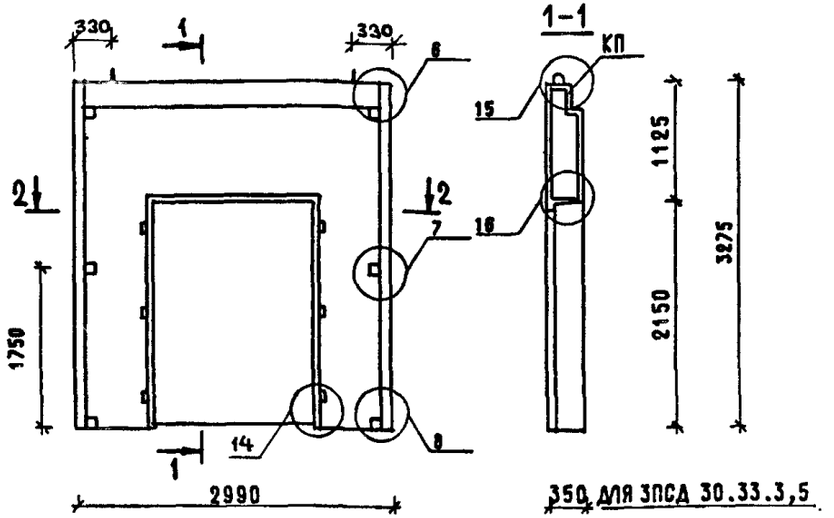

350 ДЛЯ 3ПСД 30.33.3,5

400 ДЛЯ 3ПСД 30.33.4,0

2-2

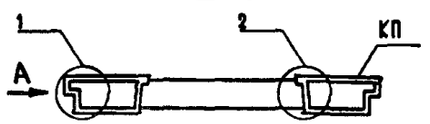

МАРКА ПАНЕЛИ	РАСХОД МАТЕРИАЛОВ				МАРКА АРМАТУРНОГО ИЗДЕЛИЯ	МАССА ПАНЕЛИ Т
	ЛЕГКИЙ БЕТОН КЛ.В7,5 М3	ОТДЕЛ.СЛОЙ М3	ДРЕВЕСИНА М3	СТАЛЬ КГ		
3ПСД 30.33.3,5	1.883	0.211	0.0030	46.59	3КПД30.3,5	2.74
3ПСД 30.33.4,0	2.172	0.211	0.0030	47.14	3КПД30.4,0	3.10

1. УЗЛЫ СМ. К52; ВИД А СМ. К52.
2. ВЕДОМОСТЬ РАСХОДА СТАЛИ СМ. РС.

НАЧ.ОТД.	ВОЛЫНСКИЙ		1.090.1-1/88.2-1-К16
Н.КОНТР.	ЕГОРОВ		
ГЛ.КОНСТ	ШАЦ		
ГИП	НИКОЛАЕВА		ПАНЕЛИ 3ПСД 30.33.3,5 3ПСД 30.33.4,0
ГИП	КОНОВАЛОВА		
ПРОВЕР.	ЛУГОВАЯ		
РАЗРАБ.	ХОРОШИЛОВА		

СТАДИЯ	ЛИСТ	ЛИСТОВ
Р		1

ЦНИИЭП ТОРГОВО-БЫТОВЫХ ЗДАНИЙ И ТУРИСТСКИХ КОМПЛЕКСОВ

ВЗАМ.ИНВ. | ПОДПИСЬ И ДАТА | ИНВ.ПОДЛ.

САПР ТБЗТК | ТЛП СП | РУК.ГР. СТ.ИНЖ | ВИНОКУР БУРЛАКОВА

ВИД ПАНЕЛИ С ВНУТРЕННЕЙ СТОРОНЫ

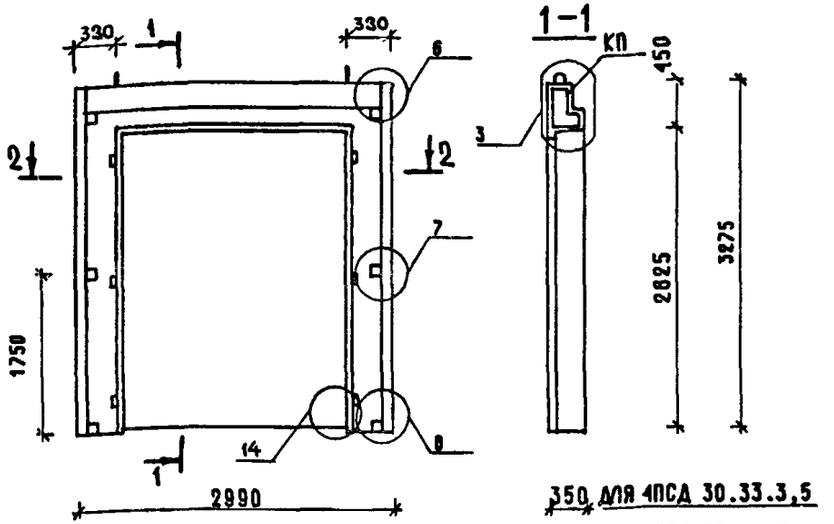

350 ДЛЯ 4ПСД 30.33.3,5

400 ДЛЯ 4ПСД 30.33.4,0

2-2

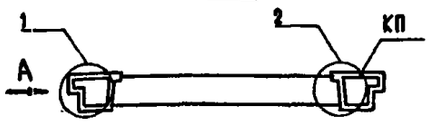

МАРКА ПАНЕЛИ	РАСХОД МАТЕРИАЛОВ				МАРКА АРМАТУРНОГО ИЗДЕЛИЯ	МАССА ПАНЕЛИ Т
	ЛЕГКИЙ БЕТОН КЛ.В7,5 М3	ОТДЕЛ.СЛОЙ М3	ДРЕВЕСИНА М3	СТАЛЬ КГ		
4ПСД 30.33.3,5	1.025	0.117	0.0030	45.10	4КПД30.3,5	1.52
4ПСД 30.33.4,0	1.177	0.117	0.0030	45.83	4КПД30.4,0	1.70

1. УЗЛЫ СМ. К52; ВИД А СМ. К52.
2. ВЕДОМОСТЬ РАСХОДА СТАЛИ СМ. РС.

НАЧ.ОТД.	ВОЛЫНСКИЙ		1.090.1-1/88.2-1-К17
Н.КОНТР.	ЕГОРОВ		
ГЛ.КОНСТ	ШАЦ		
ГИП	НИКОЛАЕВА		ПАНЕЛИ 4ПСД 30.33.3,5 4ПСД 30.33.4,0
ГИП	КОНОВАЛОВА		
ПРОВЕР.	ЛУГОВАЯ		
РАЗРАБ.	ХОРОШИЛОВА		

СТАДИЯ	ЛИСТ	ЛИСТОВ
Р		1

ЦНИИЭП ТОРГОВО-БЫТОВЫХ ЗДАНИЙ И ТУРИСТСКИХ КОМПЛЕКСОВ

ВЗАМ.ИНВ. | ПОДПИСЬ И ДАТА | ИНВ.ПОДЛ.

ВИД ПАНЕЛИ С ВНУТРЕННЕЙ СТОРОНЫ

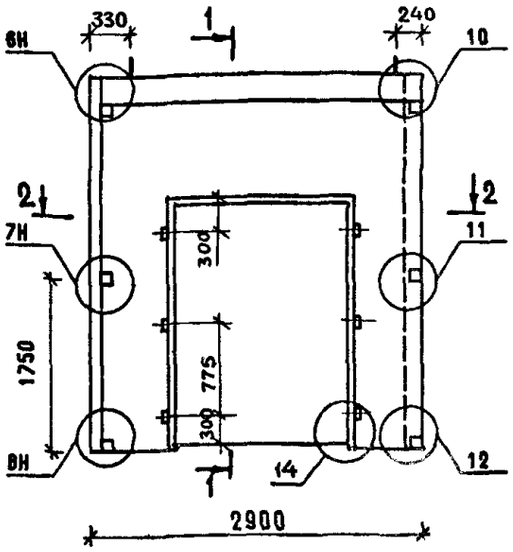

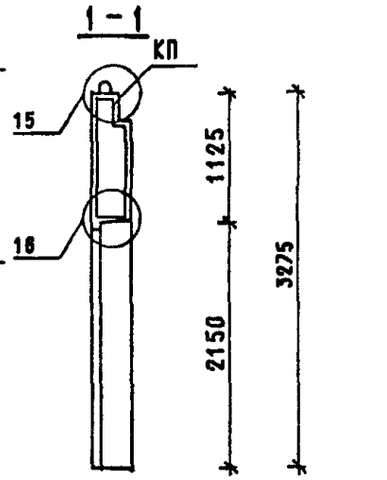

350 ДЛЯ 5ПСД 29.33.3,5
400 ДЛЯ 5ПСД 29.33.4,0

2-2

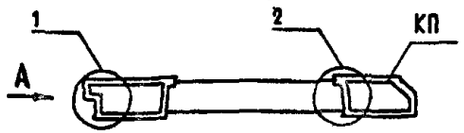

МАРКА ПАНЕЛИ	РАСХОД МАТЕРИАЛОВ: ЛЕГКИЙ БЕТОН КЛ.В7,5 М3	ОТДЕЛ.СЛОЙ М3	ДРЕВЕСИНА М3	СТАЛЬ КГ	МАРКА АРМАТУРНОГО ИЗДЕЛИЯ	МАССА ПАНЕЛИ Т
5ПСД 29.33.3,5	1.813	0.196	0.0030	45.44	5КПД29.3,5	2.63
5ПСД 29.33.4,0	2.079	0.193	0.0030	45.89	5КПД29.4,0	2.95

1. УЗЛЫ СМ. К52; ВИД А СМ. К52.
2. ВЕДОМОСТЬ РАСХОДА СТАЛИ СМ. РС.

НАЧ.ОТД.	ВОЛЫНСКИЙ	
Н.КОНТР.	ЕГОРОВ	
ГЛ.КОНСТ	ШАЦ	
ГИП	НИКОЛАЕВА	
ГИП	КОНОВАЛОВА	
ПРОВЕР.	ЛУГОВАЯ	
РАЗРАБ.	ХОРОШИЛОВА	

1.090.1-1/88.2-1-К18

ПАНЕЛИ 5ПСД 29.33.3,5 5ПСД 29.33.4,0

СТАДИЯ	ЛИСТ	ЛИСТОВ
Р		1

ЦНИИЭП ТОРГОВО-БЫТОВЫХ ЗДАНИЙ И ТУРИСТСКИХ КОМПЛЕКСОВ

ВИД ПАНЕЛИ С ВНУТРЕННЕЙ СТОРОНЫ

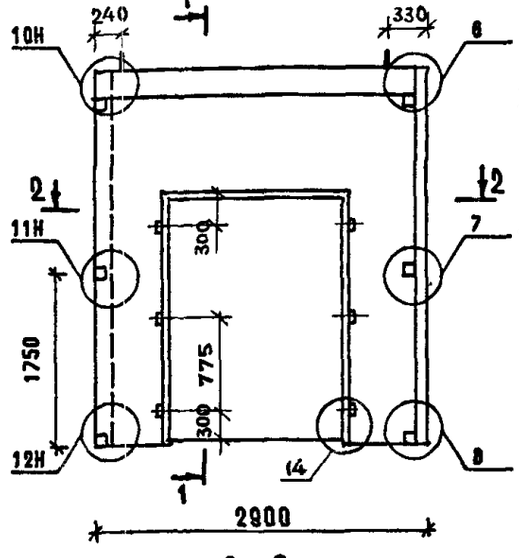

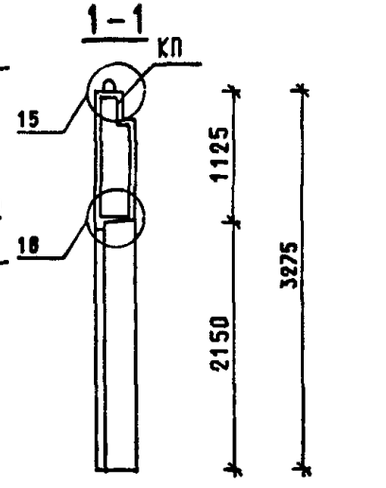

350 ДЛЯ 6ПСД 29.33.3.5
400 ДЛЯ 6ПСД 29.33.4.0

2-2

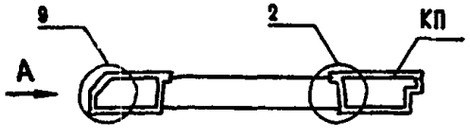

МАРКА ПАНЕЛИ	РАСХОД МАТЕРИАЛОВ: ЛЕГКИЙ БЕТОН КЛ.В7,5 М3	ОТДЕЛ.СЛОЙ М3	ДРЕВЕСИНА М3	СТАЛЬ КГ	МАРКА АРМАТУРНОГО ИЗДЕЛИЯ	МАССА ПАНЕЛИ Т
6ПСД 29.33.3,5	1.813	0.196	0.0030	45.44	6КПД30.3,5	2.63
6ПСД 29.33.4,0	2.079	0.193	0.0030	45.89	6КПД30.4,0	2.95

1. УЗЛЫ СМ. К52; ВИД А СМ. К52.
2. ВЕДОМОСТЬ РАСХОДА СТАЛИ СМ. РС.

НАЧ.ОТД.	ВОЛЫНСКИЙ	
Н.КОНТР.	ЕГОРОВ	
ГЛ.КОНСТ	ШАЦ	
ГИП	НИКОЛАЕВА	
ГИП	КОНОВАЛОВА	
ПРОВЕР.	ЛУГОВАЯ	
РАЗРАБ.	ХОРОШИЛОВА	

1.090.1-1/88.2-1-К19

ПАНЕЛИ 6ПСД 29.33.3,5 6ПСД 29.33.4,0

СТАДИЯ	ЛИСТ	ЛИСТОВ
Р		1

ЦНИИЭП ТОРГОВО-БЫТОВЫХ ЗДАНИЙ И ТУРИСТСКИХ КОМПЛЕКСОВ

САПР ТБЗТК | Т/П СП | РУК.ГР. СТ.ИНЖ | ВИНОКУР БУРЛАКОВА

ВИД ПАНЕЛИ С ВНУТРЕННЕЙ СТОРОНЫ

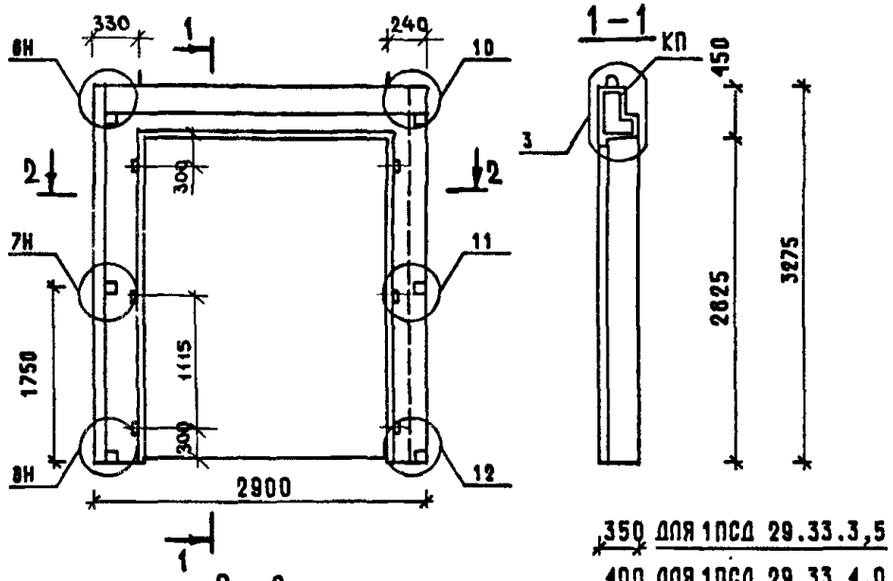

350 ДЛЯ 1ПСД 29.33.3,5
400 ДЛЯ 1ПСД 29.33.4,0

МАРКА ПАНЕЛИ	РАСХОД МАТЕРИАЛОВ: ЛЕГКИЙ БЕТОН КЛ.В7,5 М3	ОТДЕЛ.СЛОЙ М3	ДРЕВЕСИНА М3	СТАЛЬ КГ	МАРКА АРМАТУРНОГО ИЗДЕЛИЯ	МАССА ПАНЕЛИ Т
1ПСД 29.33.3,5	0.956	0.101	0.0030	43.86	1КПД29.3,5	1.40
1ПСД 29.33.4,0	1.084	0.098	0.0030	44.54	1КПД29.4,0	1.55

1. УЗЛЫ СМ. К52; ВИД А СМ. К52.
2. ВЕДОМОСТЬ РАСХОДА СТАЛИ СМ. РС.

ВЗАМ.ИНВ. | ПОДПИСЬ И ДАТА | ИНВ. ПОДЛ.

НАЧ.ОТД.	ВОЛЫНСКИЙ	
ГЛ.КОНСТ	ШАЦ	
ГИП	НИКОЛАЕВА	
ГИП	КОНОВАЛОВА	
Н.КОНТР.	ЕГОРОВ	
ПРОВЕР.	ХОРОШИЛОВА	
РАЗРАБ.	ЛУГОВАЯ	

1.090.1-1/88.2-1-К20

ПАНЕЛИ
1ПСД 29.33.3,5
1ПСД 29.33.4,0

СТАДИЯ	ЛИСТ	ЛИСТОВ
Р		1

ЦНИИЭП ТОРГОВО-БЫТОВЫХ ЗДАНИЙ И ТУРИСТСКИХ КОМПЛЕКСОВ

САПР ТБЗТК | Т/П СП | РУК.ГР. СТ.ИНЖ | ВИНОКУР БУРЛАКОВА

ВИД ПАНЕЛИ С ВНУТРЕННЕЙ СТОРОНЫ

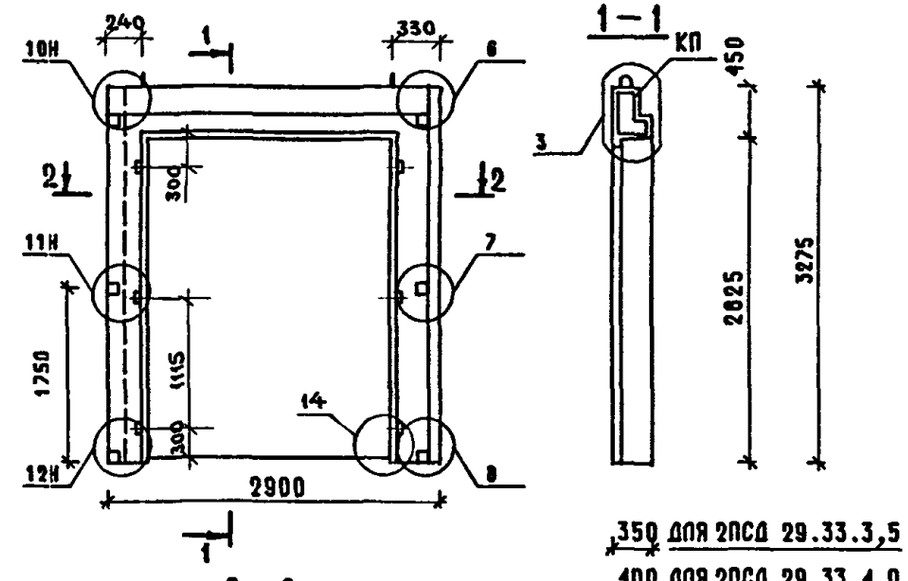

350 ДЛЯ 2ПСД 29.33.3,5
400 ДЛЯ 2ПСД 29.33.4,0

МАРКА ПАНЕЛИ	РАСХОД МАТЕРИАЛОВ: ЛЕГКИЙ БЕТОН КЛ.В7,5 М3	ОТДЕЛ.СЛОЙ М3	ДРЕВЕСИНА М3	СТАЛЬ КГ	МАРКА АРМАТУРНОГО ИЗДЕЛИЯ	МАССА ПАНЕЛИ Т
2ПСД 29.33.3,5	0.955	0.101	0.0030	43.86	2КПД29.3,5	1.40
2ПСД 29.33.4,0	1.084	0.098	0.0030	44.54	2КПД29.4,0	1.55

1. УЗЛЫ СМ. К52; ВИД А СМ. К52.
2. ВЕДОМОСТЬ РАСХОДА СТАЛИ СМ. РС.

ВЗАМ.ИНВ. | ПОДПИСЬ И ДАТА | ИНВ. ПОДЛ.

НАЧ.ОТД.	ВОЛЫНСКИЙ	
ГЛ.КОНСТ	ШАЦ	
ГИП	НИКОЛАЕВА	
ГИП	КОНОВАЛОВА	
Н.КОНТР.	ЕГОРОВ	
ПРОВЕР.	ХОРОШИЛОВА	
РАЗРАБ.	ЛУГОВАЯ	

1.090.1-1/88.2-1-К21

ПАНЕЛИ
2ПСД 29.33.3,5
2ПСД 29.33.4,0

СТАДИЯ	ЛИСТ	ЛИСТОВ
Р		1

ЦНИИЭП ТОРГОВО-БЫТОВЫХ ЗДАНИЙ И ТУРИСТСКИХ КОМПЛЕКСОВ

САПР Т63ТК | Т/П СП | РУК.ГР. СТ.ИНЖ | ВИНОКУР БУРЛАКОВА

ВИД ПАНЕЛИ С ВНУТРЕННЕЙ СТОРОНЫ

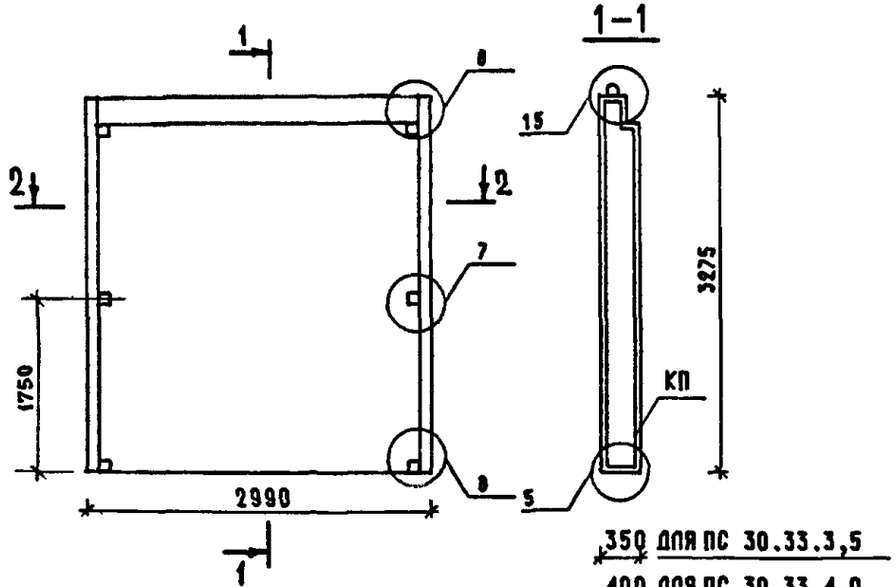

МАРКА ПАНЕЛИ	РАСХОД МАТЕРИАЛОВ				МАРКА АРМАТУРНОГО ИЗДЕЛИЯ	МАССА ПАНЕЛИ Т
	ЛЕГКИЙ БЕТОН КП.В7,5 М3	ОТДЕЛ.СЛОЙ М3	ДРЕВЕСИНА М3	СТАЛЬ КГ		
ПС 30.33.3,5	2.909	0.323	-	43.03	КП30.3,5	4.20
ПС 30.33.4,0	3.366	0.323	-	46.14	КП30.4,0	4.77

1. УЗЛЫ СМ. К52; ВИД А СМ. К52.
2. ВЕДОМОСТЬ РАСХОДА СТАЛИ СМ. РС.

НАЧ.ОТД.	ВОЛЫНСКИЙ	
ГЛ.КОНСТ	ШАЦ	
Г И П	НИКОЛАЕВА	
Г И П	КОНОВАЛОВА	
Н.КОНТР	ЕГОРОВ	
ПРОВЕР.	ХОРОШИЛОВА	
РАЗРАБ.	ЛУГОВАЯ	

1.090.1-1/88.2-1-К22

ПАНЕЛИ
ПС 30.33.3,5
ПС 30.33.4,0

СТАДИЯ	ЛИСТ	ЛИСТОВ
Р		1

ЦНИИЭП торгово-бытовых зданий и туристских комплексов

ВЗАМ.ИНВ. | ПОДПИСЬ И ДАТА | ИНВ. ПОДЛ.

САПР Т63ТК | Т/П СП | РУК.ГР. СТ.ИНЖ | ВИНОКУР БУРЛАКОВА

ВИД ПАНЕЛИ С ВНУТРЕННЕЙ СТОРОНЫ

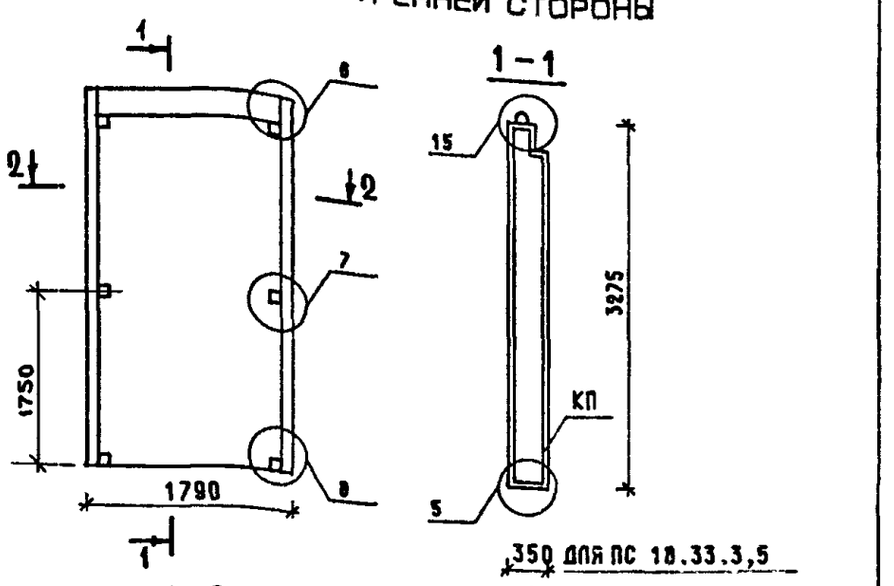

МАРКА ПАНЕЛИ	РАСХОД МАТЕРИАЛОВ				МАРКА АРМАТУРНОГО ИЗДЕЛИЯ	МАССА ПАНЕЛИ Т
	ЛЕГКИЙ БЕТОН КП.В7,5 М3	ОТДЕЛ.СЛОЙ М3	ДРЕВЕСИНА М3	СТАЛЬ КГ		
ПС 18.33.3,5	1.697	0.190	-	33.13	КП18.3,5	2.46
ПС 18.33.4,0	1.958	0.190	-	33.54	КП18.4,0	2.78

1. УЗЛЫ СМ. К52; ВИД А СМ. К52.
2. ВЕДОМОСТЬ РАСХОДА СТАЛИ СМ. РС.

НАЧ.ОТД.	ВОЛЫНСКИЙ	
ГЛ.КОНСТ	ШАЦ	
Г И П	НИКОЛАЕВА	
Г И П	КОНОВАЛОВА	
Н.КОНТ.	ЕГОРОВ	
ПРОВЕР.	ХОРОШИЛОВА	
РАЗРАБ.	ЛУГОВАЯ	

1.090.1-1/88.2-1-К23

ПАНЕЛИ
ПС 18.33.3,5
ПС 18.33.4,0

СТАДИЯ	ЛИСТ	ЛИСТОВ
Р		1

ЦНИИЭП торгово-бытовых зданий и туристских комплексов

ВЗАМ.ИНВ. | ПОДПИСЬ И ДАТА | ИНВ. ПОДЛ.

САПР ТБЗТК | ТЛП СП | РИК.ГР. СТ.ИНЖ. | ВИНОКУР БУРЛАКОВА

ВИД ПАНЕЛИ С ВНУТРЕННЕЙ СТОРОНЫ

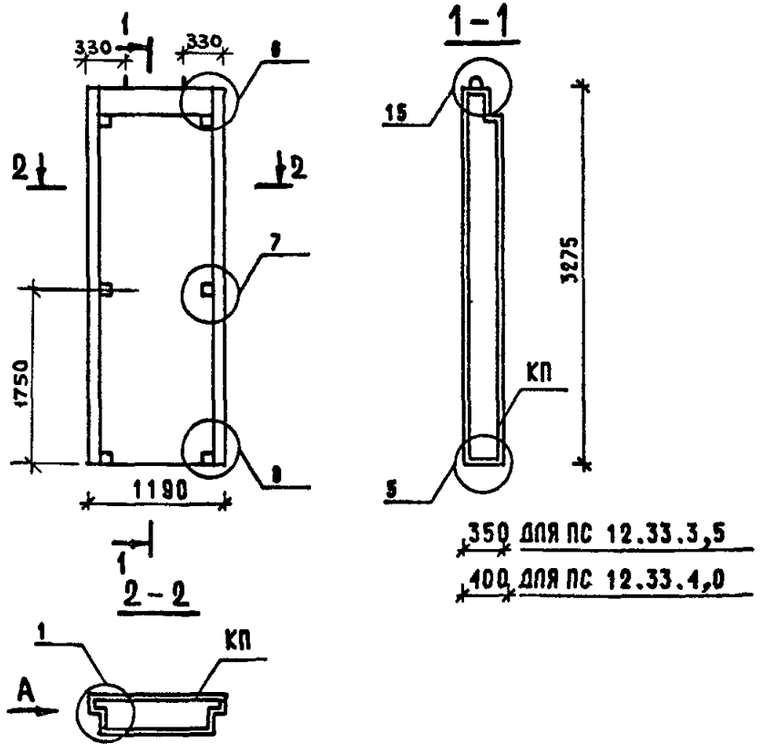

МАРКА ПАНЕЛИ	РАСХОД МАТЕРИАЛОВ: ЛЕГКИЙ БЕТОН КП.В7,5 М3	ОТДЕЛ.СЛОЙ М3	ДРЕВЕСИНА М3	СТАЛЬ КГ	МАРКА АРМАТУРНОГО ИЗДЕЛИЯ	МАССА ПАНЕЛИ Т
ПС 12.33.3,5	1.091	0.123	-	26.25	КП 12.3,5	1.59
ПС 12.33.4,0	1.253	0.123	-	26.54	КП 12.4,0	1.79

1. УЗЛЫ СМ. К52; ВИД А СМ. К52.
2. ВЕДОМОСТЬ РАСХОДА СТАЛИ СМ. РС.

НАЧ.ОТД.	ВОЛЬНСКИЙ	
ГЛ.КОНСТ	ШАЦ	
ГИП	НИКОЛАЕВА	
ГИП	КОНОВАЛОВА	
Н.КОНТР.	ЕГОРОВ	
ПРОВЕР.	ХОРОШИЛОВА	
РАЗРАБ.	ЛУГОВАЯ	

1.090.1-1/88.2-1-К24

ПАНЕЛИ ПС 12.33.3,5 ПС 12.33.4,0

СТАДИЯ	ЛИСТ	ЛИСТОВ
Р		1

ЦНИИЭП торгово-бытовых зданий и туристских комплексов

ВЗАМ.ИНВ. | ПОДПИСЬ И ДАТА | ИНВ. ПОДЛ.

САПР ТБЗТК | ТЛП СП | РИК.ГР. СТ.ИНЖ. | ВИНОКУР БУРЛАКОВА

ВИД ПАНЕЛИ С ВНУТРЕННЕЙ СТОРОНЫ

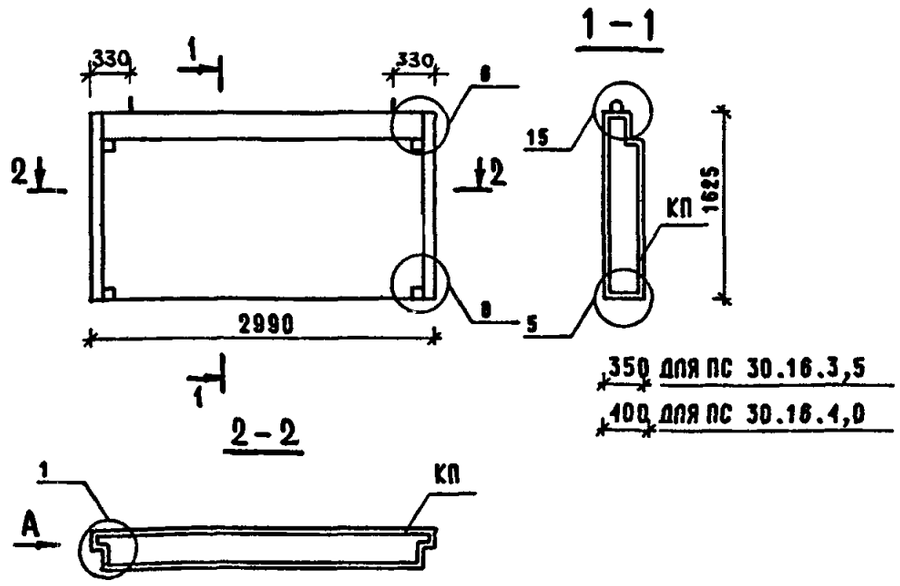

МАРКА ПАНЕЛИ	РАСХОД МАТЕРИАЛОВ: ЛЕГКИЙ БЕТОН КП.В7,5 М3	ОТДЕЛ.СЛОЙ М3	ДРЕВЕСИНА М3	СТАЛЬ КГ	МАРКА АРМАТУРНОГО ИЗДЕЛИЯ	МАССА ПАНЕЛИ Т
ПС 30.16.3,5	1.412	0.155	-	26.62	КП30.16.3,5	2.04
ПС 30.16.4,0	1.639	0.155	-	27.01	КП30.16.4,0	2.32

1. УЗЛЫ СМ. К52; ВИД А СМ. К52.
2. ВЕДОМОСТЬ РАСХОДА СТАЛИ СМ. РС.

НАЧ.ОТД.	ВОЛЬНСКИЙ	
ГЛ.КОНСТ	ШАЦ	
ГИП	НИКОЛАЕВА	
ГИП	КОНОВАЛОВА	
Н.КОНТР.	ЕГОРОВ	
ПРОВЕР.	ХОРОШИЛОВА	
РАЗРАБ.	ЛУГОВАЯ	

1.090.1-1/88.2-1-К25

ПАНЕЛИ ПС 30.16.3,5 ПС 30.16.4,0

СТАДИЯ	ЛИСТ	ЛИСТОВ
Р		1

ЦНИИЭП торгово-бытовых зданий и туристских комплексов

ВЗАМ.ИНВ. | ПОДПИСЬ И ДАТА | ИНВ. ПОДЛ.

ВИД ПАНЕЛИ С ВНУТРЕННЕЙ СТОРОНЫ

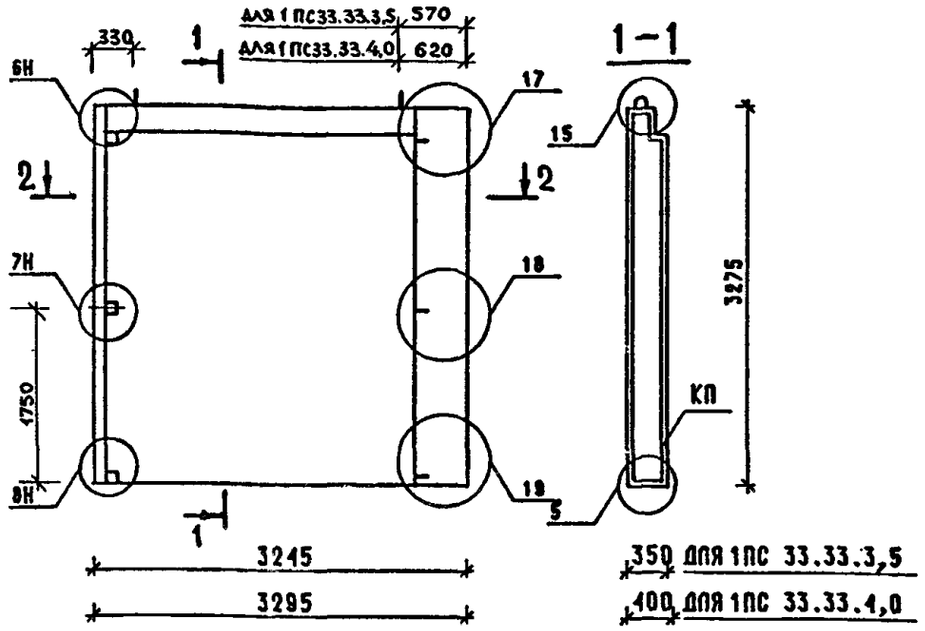

2 – 2

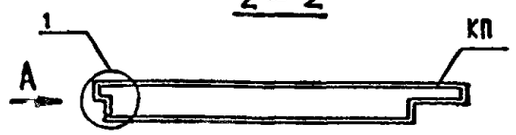

МАРКА ПАНЕЛИ	РАСХОД МАТЕРИАЛОВ				МАРКА АРМАТУРНОГО ИЗДЕЛИЯ	МАССА ПАНЕЛИ Т
	ЛЕГКИЙ БЕТОН КЛ.В7,5 М3	ОТДЕЛ.СЛОЙ М3	ДРЕВЕСИНА М3	СТАЛЬ КГ		
1ПС 33.33.3,5	3.015	0.335	-	48.33	1КП33.3,5	4.36
1ПС 33.33.4,0	3.490	0.338	-	48.95	1КП33.4,0	4.95

1. УЗЛЫ СМ. К52; вид А см. К52.
2. ВЕДОМОСТЬ РАСХОДА СТАЛИ СМ. РС.

САПР	ТБЗТК		
ТАП	СП		
РУК.ГР.	СТ.ИНЖ	ВИНОКУР	БУР/АКОВА
НАЧ.ОТД	ВОЛЫНСКИЙ		
ГЛ.КОНСТ	ШАЦ		
ГИП	НИКОЛАЕВА		
ГИП	КОНОВАЛОВА		
Н.КОНТР	ЕГОРОВ		
ПРОВЕР.	ЛУГОВАЯ		
РАЗРАБ.	ХОРОШИЛОВА		

1.090.1-1/88.2-1-К26

ПАНЕЛИ
1ПС 33.33.3,5
1ПС 33.33.4,0

СТАДИЯ	ЛИСТ	ЛИСТОВ
Р		1

ЦНИИЭП торгово-бытовых зданий и туристских комплексов

Инв. № подл. | Подпись и дата | Взам. инв. №

ВИД ПАНЕЛИ С ВНУТРЕННЕЙ СТОРОНЫ

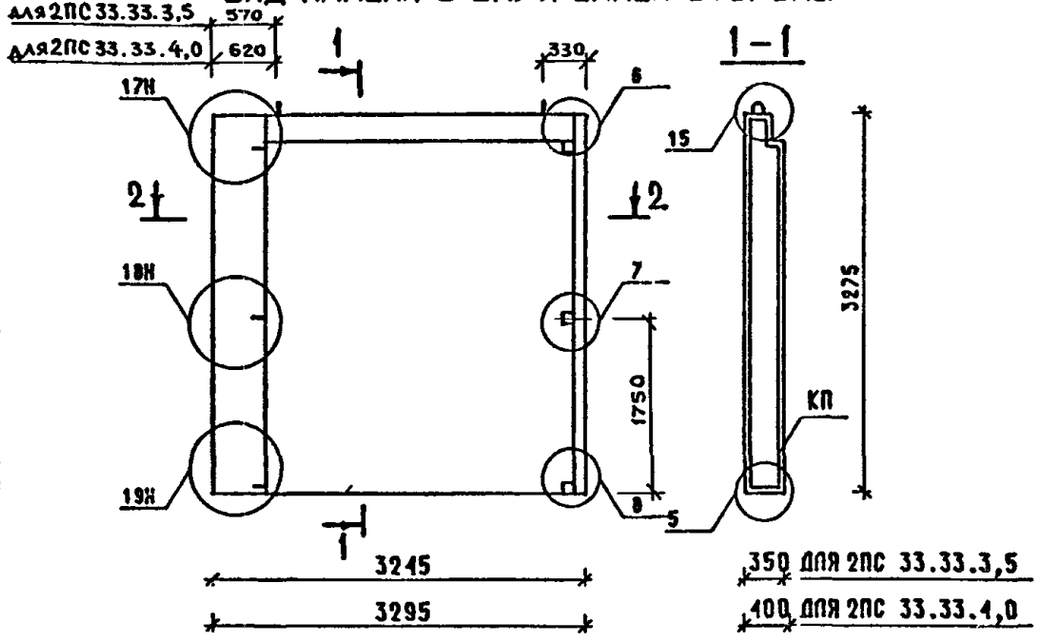

2 – 2

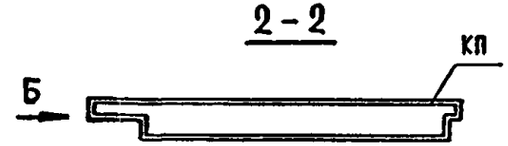

МАРКА ПАНЕЛИ	РАСХОД МАТЕРИАЛОВ				МАРКА АРМАТУРНОГО ИЗДЕЛИЯ	МАССА ПАНЕЛИ Т
	ЛЕГКИЙ БЕТОН КЛ.В7,5 М3	ОТДЕЛ.СЛОЙ М3	ДРЕВЕСИНА М3	СТАЛЬ КГ		
2ПС 33.33.3,5	3.015	0.335	-	48.33	2КП33.3,5	4.36
2ПС 33.33.4,0	3.490	0.338	-	48.95	2КП33.4,0	4.95

1. УЗЛЫ СМ. К52; вид Б см. К52.
2. ВЕДОМОСТЬ РАСХОДА СТАЛИ СМ. РС.

САПР	ТБЗТК		
ТАП	СП		
РУК.ГР.	СТ.ИНЖ	ВИНОКУР	БУР/АКОВА
НАЧ.ОТД	ВОЛЫНСКИЙ		
ГЛ.КОНСТ	ШАЦ		
ГИП	НИКОЛАЕВА		
ГИП	КОНОВАЛОВА		
Н.КОНТР.	ЕГОРОВ		
ПРОВЕР.	ЛУГОВАЯ		
РАЗРАБ.	ХОРОШИЛОВА		

1.090.1-1/88.2-1-К27

ПАНЕЛИ
2ПС 33.33.3,5
2ПС 33.33.4,0

СТАДИЯ	ЛИСТ	ЛИСТОВ
Р		1

ЦНИИЭП торгово-бытовых зданий и туристских комплексов

Инв. № подл. | Подпись и дата | Взам. инв. №

ВИД ПАНЕЛИ С ВНУТРЕННЕЙ СТОРОНЫ

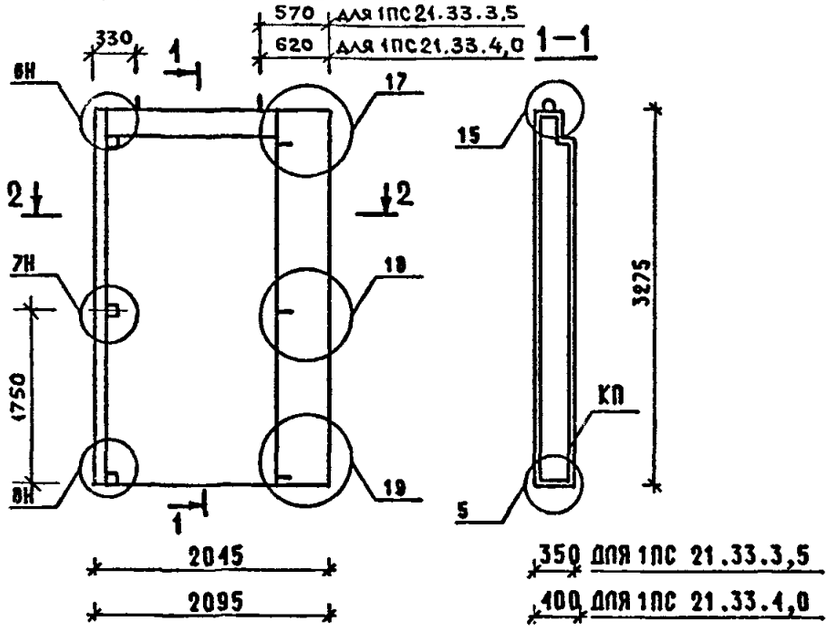

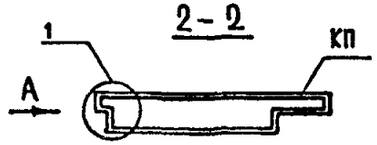

МАРКА ПАНЕЛИ	РАСХОД МАТЕРИАЛОВ				МАРКА АРМАТУРНОГО ИЗДЕЛИЯ	МАССА ПАНЕЛИ Т
	ЛЕГКИЙ БЕТОН КЛ.В7,5 МЗ	ОТДЕЛ.СЛОЙ МЗ	ДРЕВЕСИНА МЗ	СТАЛЬ КГ		
1ПС 21.33.3,5	1.803	0.202	-	35.88	1КП21.3,5	2.62
1ПС 21.33.4,0	2.082	0.205	-	36.34	1КП21.4,0	2.96

1. УЗЛЫ СМ. К 52; вид А см. К52.
2. ВЕДОМОСТЬ РАСХОДА СТАЛИ СМ. РС.

НАЧ.ОТД.	ВОЛЫНСКИЙ	
ГЛ.КОНСТ	ШАЦ	
ГИП	НИКОЛАЕВА	
ГИП	КОНОВАЛОВА	
Н.КОНТР.	ЕГОРОВ	
ПРОВЕР.	ХОРОШИЛОВА	
РАЗРАБ.	ЛУГОВАЯ	

1.090.1-1/88.2-1-К28

ПАНЕЛИ
1ПС 21.33.3,5
1ПС 21.33.4,0

СТАДИЯ	ЛИСТ	ЛИСТОВ
Р		1

ЦНИИЭП торгово-бытовых зданий и туристских комплексов

САПР ТБЗТК | ТЛП СП | РУК.ГР. СТ.ИНЖ | ВИНОКУР БУРЛАКОВА

ВЗАМ.ИНВ. | ПОДПИСЬ И ДАТА | ИНВ. ПОДЛ.

ВИД ПАНЕЛИ С ВНУТРЕННЕЙ СТОРОНЫ

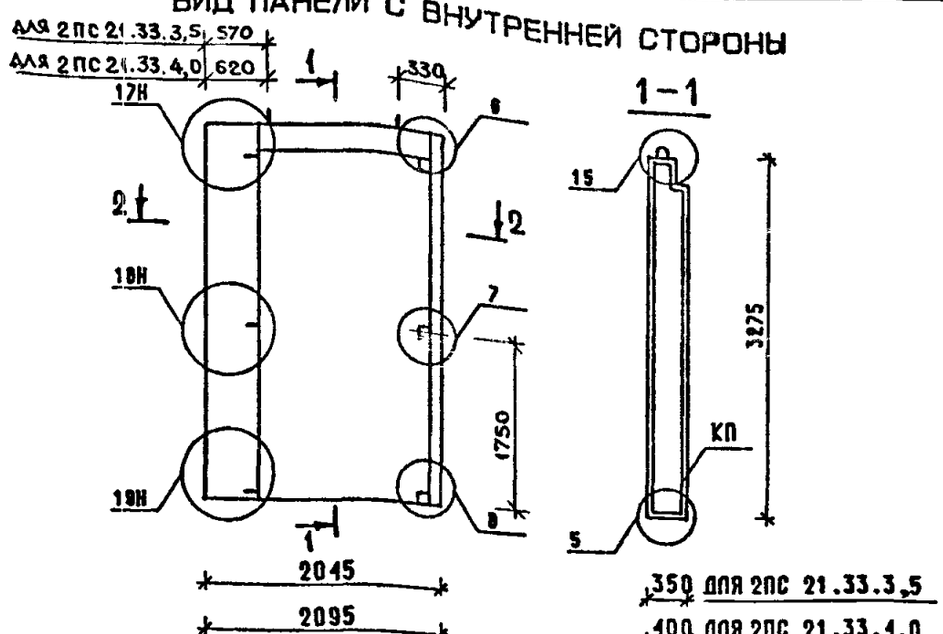

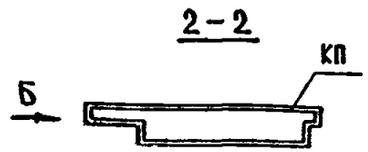

МАРКА ПАНЕЛИ	РАСХОД МАТЕРИАЛОВ				МАРКА АРМАТУРНОГО ИЗДЕЛИЯ	МАССА ПАНЕЛИ Т
	ЛЕГКИЙ БЕТОН КЛ.В7,5 МЗ	ОТДЕЛ.СЛОЙ МЗ	ДРЕВЕСИНА МЗ	СТАЛЬ КГ		
2ПС 21.33.3,5	1.803	0.202	-	35.86	2КП21.3,5	2.62
2ПС 21.33.4,0	2.082	0.205	-	36.34	2КП21.4,0	2.96

1. УЗЛЫ СМ. К 52; вид Б см. К52.
2. ВЕДОМОСТЬ РАСХОДА СТАЛИ СМ. РС.

НАЧ.ОТД.	ВОЛЫНСКИЙ	
ГЛ.КОНСТ	ШАЦ	
ГИП	НИКОЛАЕВА	
ГИП	КОНОВАЛОВА	
Н.КОНТР.	ЕГОРОВ	
ПРОВЕР.	ХОРОШИЛОВА	
РАЗРАБ.	ЛУГОВАЯ	

1.090.1-1/88.2-1-К29

ПАНЕЛИ
2ПС 21.33.3,5
2ПС 21.33.4,0

СТАДИЯ	ЛИСТ	ЛИСТОВ
Р		1

ЦНИИЭП торгово-бытовых зданий и туристских комплексов

САПР ТБЗТК | ТЛП СП | РУК.ГР. СТ.ИНЖ | ВИНОКУР БУРЛАКОВА

ВЗАМ.ИНВ. | ПОДПИСЬ И ДАТА | ИНВ. ПОДЛ.

ВИД ПАНЕЛИ С ВНУТРЕННЕЙ СТОРОНЫ

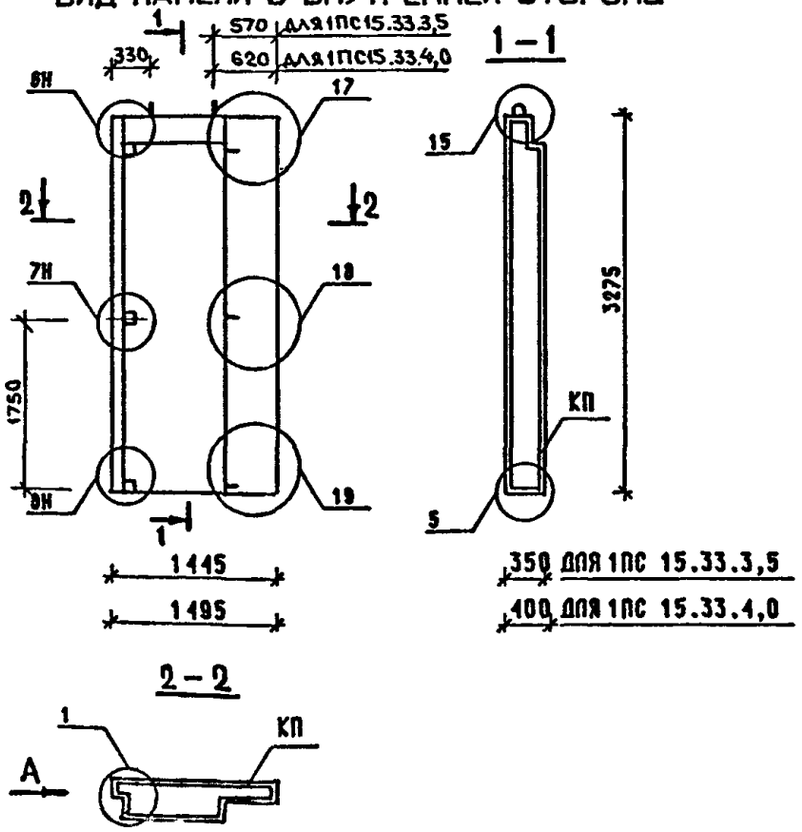

МАРКА ПАНЕЛИ	РАСХОД МАТЕРИАЛОВ				МАРКА АРМАТУРНОГО ИЗДЕЛИЯ	МАССА ПАНЕЛИ
	ЛЕГКИЙ БЕТОН КЛ.В7,5 М3	ОТДЕЛ.СЛОЙ М3	ДРЕВЕСИНА М3	СТАЛЬ КГ		Т
1ПС 15.33.3,5	1.197	0.135	-	28.99	1КП15.3,5	1.74
1ПС 15.33.4,0	1.378	0.138	-	29.30	1КП15.4,0	1.97

1. УЗЛЫ СМ. К 52; вид А см. К52.
2. ВЕДОМОСТЬ РАСХОДА СТАЛИ СМ. РС.

НАЧ.ОТД.	ВОЛЫНСКИЙ	
ГЛ.КОНСТ	ШАЦ	
ГИП	НИКОЛАЕВА	
ГИП	КОНОВАЛОВА	
Н.КОНТР	ЕГОРОВ	
ПРОВЕР.	ЛУГОВАЯ	
РАЗРАБ.	ХОРОШИЛОВА	

1.090.1-1/88.2-1-К30

ПАНЕЛИ
1ПС 15.33.3,5
1ПС 15.33.4,0

СТАДИЯ	ЛИСТ	ЛИСТОВ
Р		1

ЦНИИЭП ТОРГОВО-БЫТОВЫХ ЗДАНИЙ И ТУРИСТСКИХ КОМПЛЕКСОВ

САПР ТБЗТК | ТЛП СП | РУК.ГР. СТ.ИНЖ. | ВИНОКУР БУРЛАКОВА | ВЗАМ.ИНВ. | ПОДПИСЬ И ДАТА | ИНВ. ПОДЛ.

ВИД ПАНЕЛИ С ВНУТРЕННЕЙ СТОРОНЫ

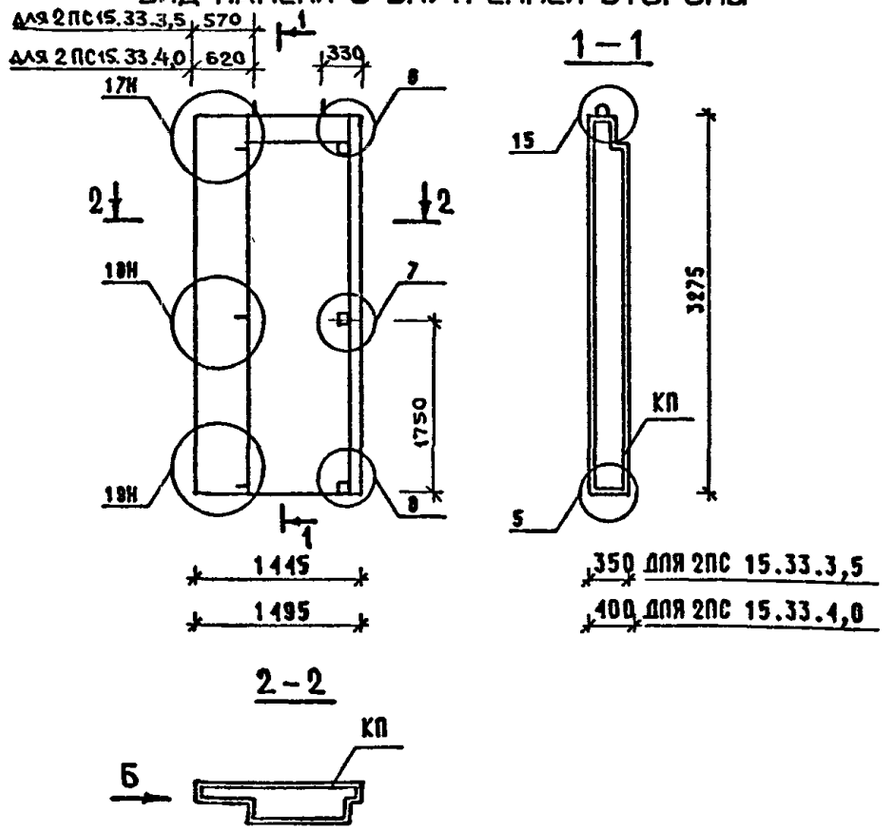

МАРКА ПАНЕЛИ	РАСХОД МАТЕРИАЛОВ				МАРКА АРМАТУРНОГО ИЗДЕЛИЯ	МАССА ПАНЕЛИ
	ЛЕГКИЙ БЕТОН КЛ.В7,5 М3	ОТДЕЛ.СЛОЙ М3	ДРЕВЕСИНА М3	СТАЛЬ КГ		Т
2ПС 15.33.3,5	1.197	0.135	-	28.99	2КП15.3,5	1.74
2ПС 15.33.4,0	1.378	0.138	-	29.30	2КП15.4,0	1.97

1. УЗЛЫ СМ. К 52; вид Б см. К52.
2. ВЕДОМОСТЬ РАСХОДА СТАЛИ СМ. РС.

НАЧ.ОТД.	ВОЛЫНСКИЙ	
ГЛ.КОНСТ	ШАЦ	
ГИП	НИКОЛАЕВА	
ГИП	КОНОВАЛОВА	
Н.КОНТР	ЕГОРОВ	
ПРОВЕР.	ЛУГОВАЯ	
РАЗРАБ.	ХОРОШИЛОВА	

1.090.1-1/88.2-1-К31

ПАНЕЛИ
2ПС 15.33.3,5
2ПС 15.33.4,0

СТАДИЯ	ЛИСТ	ЛИСТОВ
Р		1

ЦНИИЭП ТОРГОВО-БЫТОВЫХ ЗДАНИЙ И ТУРИСТСКИХ КОМПЛЕКСОВ

САПР ТБЗТК | ТЛП СП | РУК.ГР. СТ.ИНЖ. | ВИНОКУР БУРЛАКОВА | ВЗАМ.ИНВ. | ПОДПИСЬ И ДАТА | ИНВ. ПОДЛ.

ГАПР | ТЕЗТК | ТЛП | СП | РУК.ГР. | СТ.ИНЖ | ВИНОКУР | БУРЛАКОВА

ВИД ПАНЕЛИ С ВНУТРЕННЕЙ СТОРОНЫ

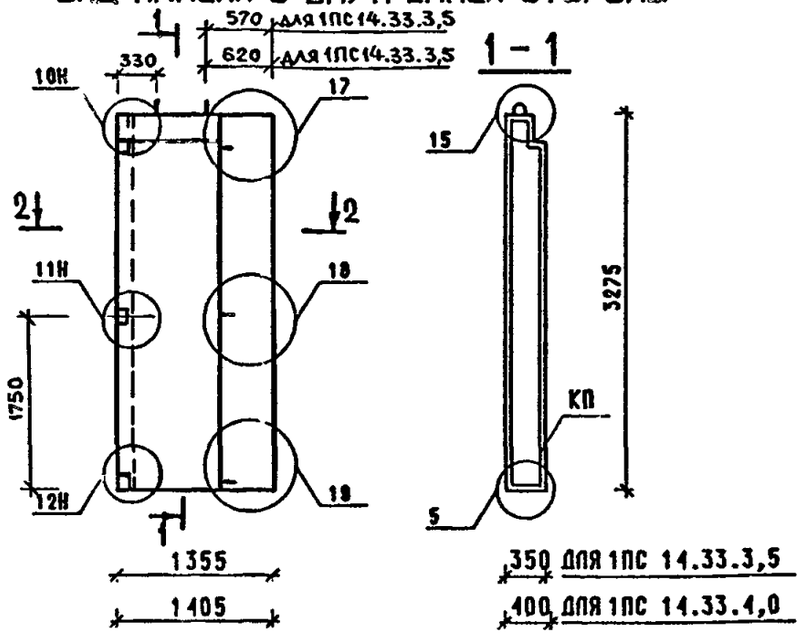

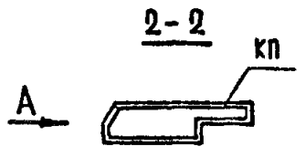

МАРКА ПАНЕЛИ	РАСХОД МАТЕРИАЛОВ				МАРКА АРМАТУРНОГО ИЗДЕЛИЯ	МАССА ПАНЕЛИ Т
	ЛЕГКИЙ БЕТОН КЛ.В7,5 М3	ВТДЕЛ.СЛОЙ М3	ДРЕВЕСИНА М3	СТАЛЬ КГ		
1ПС 14.33.3,5	1.106	0.125	-	27.98	1КП14.3,5	1.61
1ПС 14.33.4,0	1.272	0.128	-	28.18	1КП14.4,0	1.82

1. УЗЛЫ СМ. К52; ВИД А СМ. К52.
2. ВЕДОМОСТЬ РАСХОДА СТАЛИ СМ. РС.

НАЧ.ОТД.	ВОЛЫНСКИЙ	
ГЛ.КОНСТ	ШАЦ	
ГИП	НИКОЛАЕВА	
ГИП	КОНОВАЛОВА	
Н.КОНТР	ЕГОРОВ	
ПРОВЕР.	ХОРОШИЛОВА	
РАЗРАБ.	ЛУГОВАЯ	

1.090.1-1/88.2-1-К32

ПАНЕЛИ
1ПС 14.33.3,5
1ПС 14.33.4,0

СТАДИЯ	ЛИСТ	ЛИСТОВ
Р		1

ЦНИИЭП торгово-бытовых зданий и туристских комплексов

ВЗАМ.ИНВ. | ПОДПИСЬ И ДАТА | ИНВ. ПОДЛ.

ГАПР | ТЕЗТК | ТЛП | СП | РУК.ГР. | СТ.ИНЖ | ВИНОКУР | БУРЛАКОВА

ВИД ПАНЕЛИ С ВНУТРЕННЕЙ СТОРОНЫ

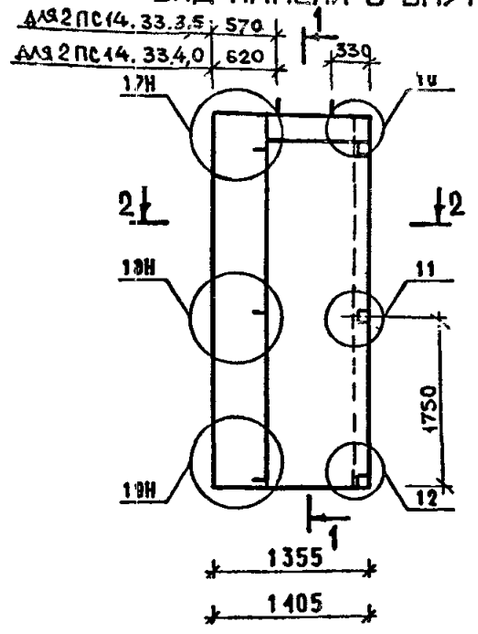

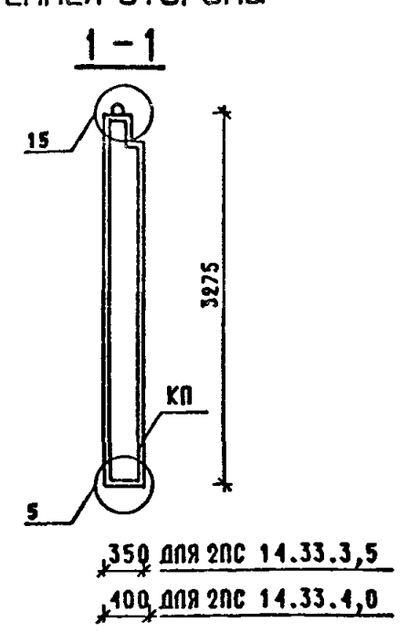

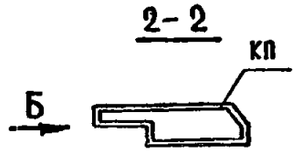

МАРКА ПАНЕЛИ	РАСХОД МАТЕРИАЛОВ				МАРКА АРМАТУРНОГО ИЗДЕЛИЯ	МАССА ПАНЕЛИ Т
	ЛЕГКИЙ БЕТОН КЛ.В7,5 М3	ВТДЕЛ.СЛОЙ М3	ДРЕВЕСИНА М3	СТАЛЬ КГ		
2ПС 14.33.3,5	1.106	0.125	-	27.99	2КП14.3,5	1.61
2ПС 14.33.4,0	1.272	0.128	-	28.18	2КП14.4,0	1.82

1. УЗЛЫ СМ. К52; ВИД Б СМ. К52.
2. ВЕДОМОСТЬ РАСХОДА СТАЛИ СМ. РС.

НАЧ.ОТД.	ВОЛЫНСКИЙ	
ГЛ.КОНСТ	ШАЦ	
ГИП	НИКОЛАЕВА	
ГИП	КОНОВАЛОВА	
Н.КОНТР	ЕГОРОВ	
ПРОВЕР.	ХОРОШИЛОВА	
РАЗРАБ.	ЛУГОВАЯ	

1.090.1-1/88.2-1-К33

ПАНЕЛИ
2ПС 14.33.3,5
2ПС 14.33.4,0

СТАДИЯ	ЛИСТ	ЛИСТОВ
Р		1

ЦНИИЭП торгово-бытовых зданий и туристских комплексов

ВЗАМ.ИНВ. | ПОДПИСЬ И ДАТА | ИНВ. ПОДЛ.

ВИД ПАНЕЛИ С ВНУТРЕННЕЙ СТОРОНЫ

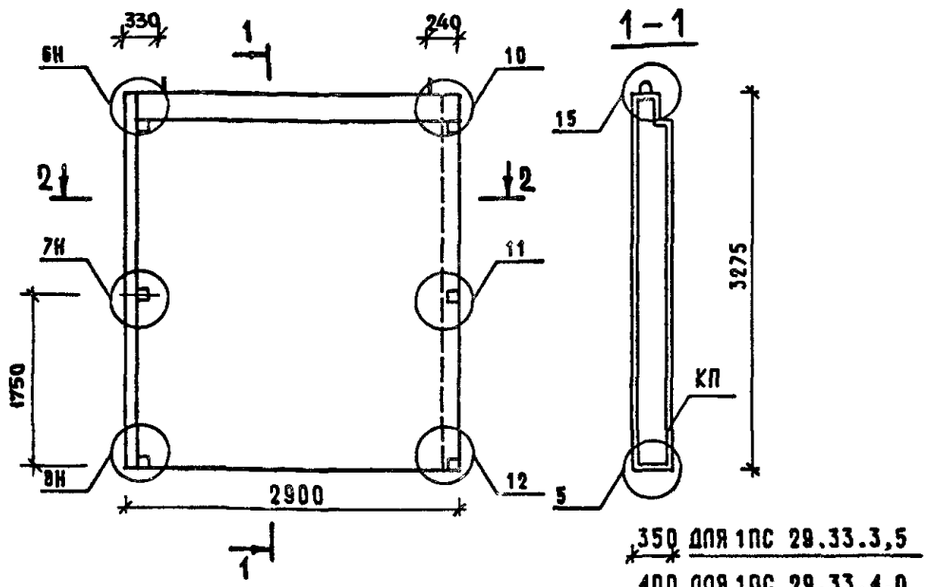

350 ДЛЯ 1ПС 29.33.3,5
400 ДЛЯ 1ПС 29.33.4,0

МАРКА ПАНЕЛИ	РАСХОД МАТЕРИАЛОВ: ЛЕГКИЙ БЕТОН КЛ.В7,5 М3	ОТДЕЛ.СЛОЙ М3	ДРЕВЕСИНА М3	СТАЛЬ КГ	МАРКА АРМАТУРНОГО ИЗДЕЛИЯ	МАССА ПАНЕЛИ Т
1ПС 29.33.3,5	2.843	0.308	-	41.88	1КП29-3,5	4.09
1ПС 29.33.4,0	3.276	0.305	-	44.89	1КП29.4,0	4.62

1. УЗЛЫ СМ. К52; ВИД А СМ. К52.
2. ВЕДОМОСТЬ РАСХОДА СТАЛИ СМ. РС.

НАЧ.ОТД.	ВОЛЫНСКИЙ	
ГЛ.КОНСТ	ШАЦ	
ГИП	НИКОЛАЕВА	
ГИП	КОНОВАЛОВА	
Н.КОНТР.	ЕГОРОВ	
ПРОВЕР.	ЛУГОВАЯ	
РАЗРАБ.	ХОРОШИЛОВА	

1.090.1-1/88.2-1-К34

ПАНЕЛИ
1ПС 29.33.3,5
1ПС 29.33.4,0

СТАДИЯ	ЛИСТ	ЛИСТОВ
Р		1

ЦНИИЭП торгово-бытовых зданий и туристских комплексов

ВИД ПАНЕЛИ С ВНУТРЕННЕЙ СТОРОНЫ

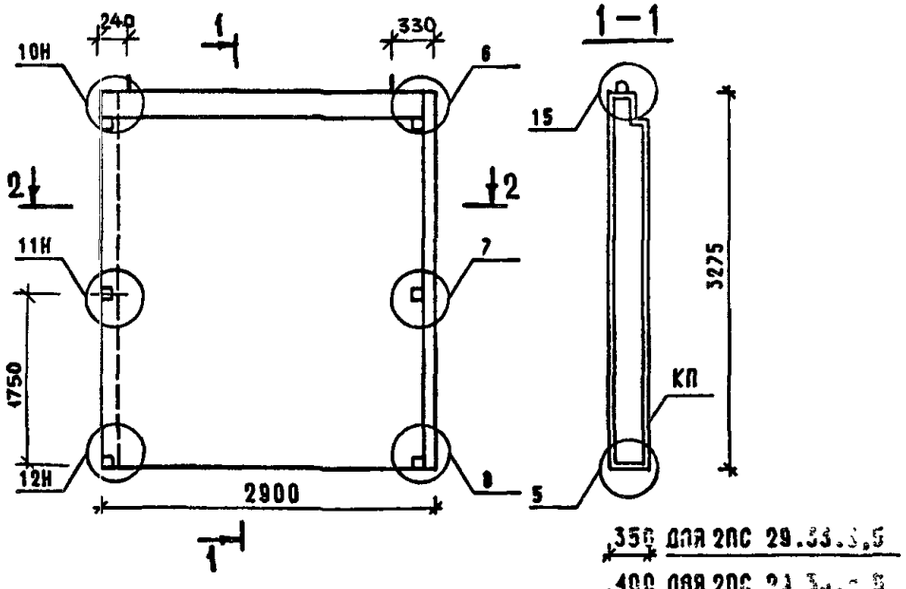

350 ДЛЯ 2ПС 29.33.3,5
400 ДЛЯ 2ПС 29.33.4,0

МАРКА ПАНЕЛИ	РАСХОД МАТЕРИАЛОВ: ЛЕГКИЙ БЕТОН КЛ.В7,5 М3	ОТДЕЛ.СЛОЙ М3	ДРЕВЕСИНА М3	СТАЛЬ КГ	МАРКА АРМАТУРНОГО ИЗДЕЛИЯ	МАССА ПАНЕЛИ Т
2ПС 29.33.3,5	2.843	0.308	-	41.88	2КП29-3,5	4.09
2ПС 29.33.4,0	3.276	0.305	-	44.89	2КП29.4,0	4.62

1. УЗЛЫ СМ. К52; ВИД А СМ. К52.
2. ВЕДОМОСТЬ РАСХОДА СТАЛИ СМ. РС.

НАЧ.ОТД.	ВОЛЫНСКИЙ	
ГЛ.КОНСТ	ШАЦ	
ГИП	НИКОЛАЕВА	
ГИП	КОНОВАЛОВА	
Н.КОНТР.	ЕГОРОВ	
ПРОВЕР.	ЛУГОВАЯ	
РАЗРАБ.	ХОРОШИЛОВА	

1.090.1-1/88.2-1-К35

ПАНЕЛИ
2ПС 29.33.3,5
2ПС 29.33.4,0

СТАДИЯ	ЛИСТ	ЛИСТОВ
Р		1

ЦНИИЭП торгово-бытовых зданий и туристских комплексов

ВИНОКУР, БУРЛАКОВА, РУК.ГР., СТ.ИНЖ., ТАП, СП, САПР, ТБЗТК, ВЗАМ.ИНВ., ПОДПИСЬ И ДАТА, ИНВ. ПОДЛ.

ВИД ПАНЕЛИ С ВНУТРЕННЕЙ СТОРОНЫ

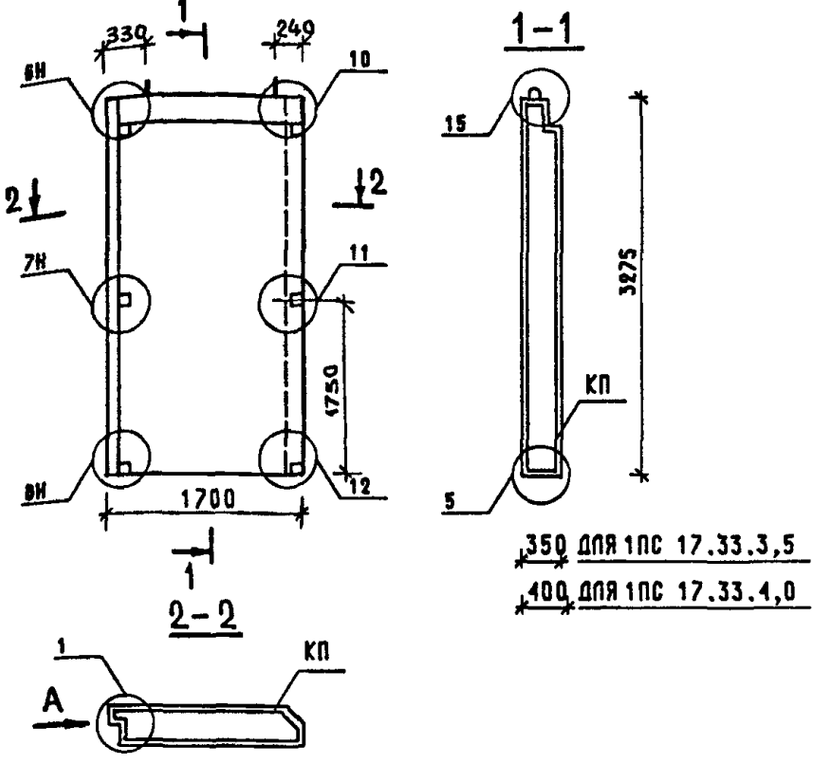

350 ДЛЯ 1ПС 17.33.3,5
400 ДЛЯ 1ПС 17.33.4,0

МАРКА ПАНЕЛИ	РАСХОД МАТЕРИАЛОВ: ЛЕГКИЙ БЕТОН КЛ.В7,5 М3	ОТДЕЛ.СЛОЙ М3	ДРЕВЕСИНА М3	СТАЛЬ КГ	МАРКА АРМАТУРНОГО ИЗДЕЛИЯ	МАССА ПАНЕЛИ Т
1ПС 17.33.3,5	1.631	0.174	-	31.99	1КП17.3,5	2.35
1ПС 17.33.4,0	1.868	0.171	-	32.23	1КП17.4,0	2.64

1. УЗЛЫ СМ. К52; вид А см. К52.
2. ВЕДОМОСТЬ РАСХОДА СТАЛИ СМ. РС.

НАЧ.ОТД.	ВОЛЫНСКИЙ	
ГЛ.КОНСТ	ШАЦ	
ГИП	НИКОЛАЕВА	
ГИП	КОНОВАЛОВА	
Н.КОНТР	ЕГОРОВ	
ПРОВЕР.	ЛУГОВАЯ	
РАЗРАБ.	ХОРОШИЛОВА	

1.090.1-1/88.2-1-К36

ПАНЕЛИ
1ПС 17.33.3,5
1ПС 17.33.4,0

СТАДИЯ	ЛИСТ	ЛИСТОВ
Р		1

ЦНИИЭП ТОРГОВО-БЫТОВЫХ ЗДАНИЙ И ТУРИСТСКИХ КОМПЛЕКСОВ

ВИНОКУР | БИРЛАКОВА | РИК.ГР. | СТ.ИНЖ | ТЛП | СП | САПР | ТБЗТК

ВЗАМ.ИНВ. | ПОДПИСЬ И ДАТА | ИНВ. ПОДЛ.

ВИД ПАНЕЛИ С ВНУТРЕННЕЙ СТОРОНЫ

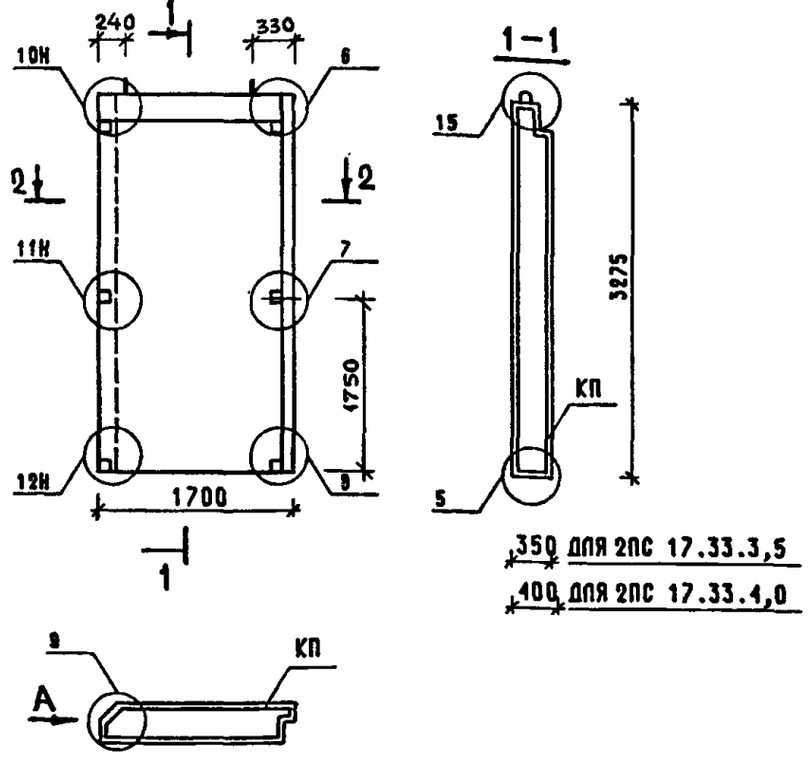

350 ДЛЯ 2ПС 17.33.3,5
400 ДЛЯ 2ПС 17.33.4,0

МАРКА ПАНЕЛИ	РАСХОД МАТЕРИАЛОВ: ЛЕГКИЙ БЕТОН КЛ.В7,5 М3	ОТДЕЛ.СЛОЙ М3	ДРЕВЕСИНА М3	СТАЛЬ КГ	МАРКА АРМАТУРНОГО ИЗДЕЛИЯ	МАССА ПАНЕЛИ Т
2ПС 17.33.3,5	1.631	0.174	-	31.99	2КП17.3,5	2.35
2ПС 17.33.4,0	1.868	0.171	-	32.23	2КП17.4,0	2.64

1. УЗЛЫ СМ. К52; вид А см. К52.
2. ВЕДОМОСТЬ РАСХОДА СТАЛИ СМ. РС.

НАЧ.ОТД.	ВОЛЫНСКИЙ	
ГЛ.КОНСТ	ШАЦ	
ГИП	НИКОЛАЕВА	
ГИП	КОНОВАЛОВА	
Н.КОНТР	ЕГОРОВ	
ПРОВЕР.	ЛУГОВАЯ	
РАЗРАБ.	ХОРОШИЛОВА	

1.090.1-1/88.2-1-К37

ПАНЕЛИ
2ПС 17.33.3,5
2ПС 17.33.4,0

СТАДИЯ	ЛИСТ	ЛИСТОВ
Р		1

ЦНИИЭП ТОРГОВО-БЫТОВЫХ ЗДАНИЙ И ТУРИСТСКИХ КОМПЛЕКСОВ

ВИНОКУР | БИРЛАКОВА | РИК.ГР. | СТ.ИНЖ | ТЛП | СП | САПР | ТБЗТК

ВЗАМ.ИНВ. | ПОДПИСЬ И ДАТА | ИНВ. ПОДЛ.

ВИД ПАНЕЛИ С ВНУТРЕННЕЙ СТОРОНЫ

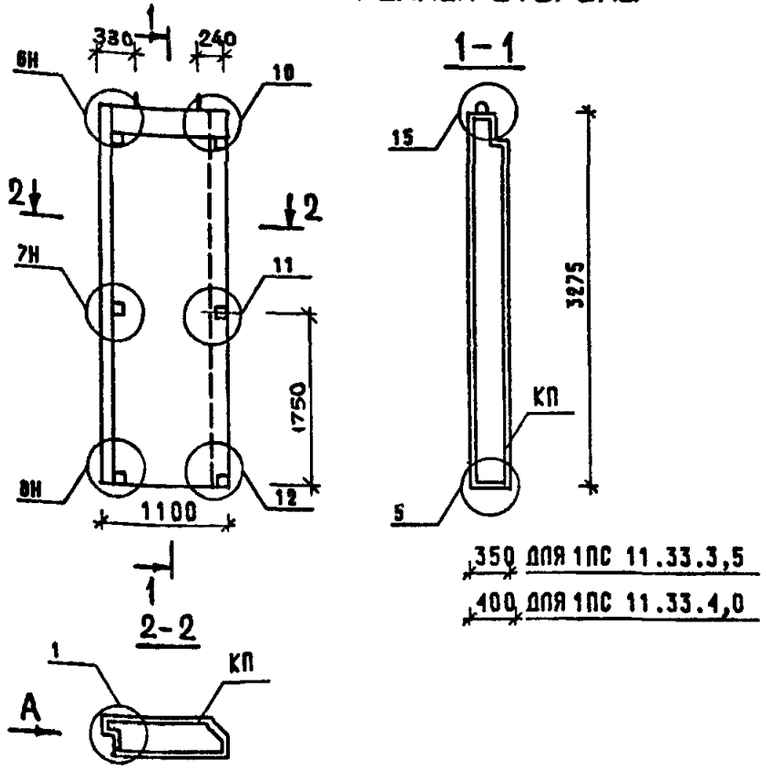

МАРКА ПАНЕЛИ	РАСХОД МАТЕРИАЛОВ				МАРКА АРМАТУРНОГО ИЗДЕЛИЯ	МАССА ПАНЕЛИ
	ЛЕГКИЙ БЕТОН КЛ.В7,5 М3	ОТДЕЛ.СЛОЙ М3	ДРЕВЕСИНА М3	СТАЛЬ КГ		Т
1ПС 11.33.3,5	1.025	0.108	-	25.37	1КП11.3,5	1.48
1ПС 11.33.4,0	1.164	0.105	-	25.43	1КП11.4,0	1.65

1. УЗЛЫ СМ. К52; ВИД А СМ. К52.
2. ВЕДОМОСТЬ РАСХОДА СТАЛИ СМ. РС.

НАЧ.ОТД.	ВОЛЫНСКИЙ	
ГЛ.КОНСТ	ШАЦ	
ГИП	НИКОЛАЕВА	
ГИП	КОНОВАЛОВА	
Н.КОНТР	ЕГОРОВ	
ПРОВЕР.	ХОРОШИЛОВА	
РАЗРАБ	ЛУГОВАЯ	

1.090.1-1/88.2-1-К38

ПАНЕЛИ
1ПС 11.33.3,5
1ПС 11.33.4,0

СТАДИЯ	ЛИСТ	ЛИСТОВ
Р		1

ЦНИИЭП ТОРГОВО-БЫТОВЫХ ЗДАНИЙ И ТУРИСТСКИХ КОМПЛЕКСОВ

ВЗАМ.ИНВ. | ПОДПИСЬ И ДАТА | ИНВ. ПОДЛ.

ГАПР ТБЗТК | ТЛП СП | РУК.ГР. СТ.ИНЖ. | ВИНОКУР БУРЛАКОВА

ВИД ПАНЕЛИ С ВНУТРЕННЕЙ СТОРОНЫ

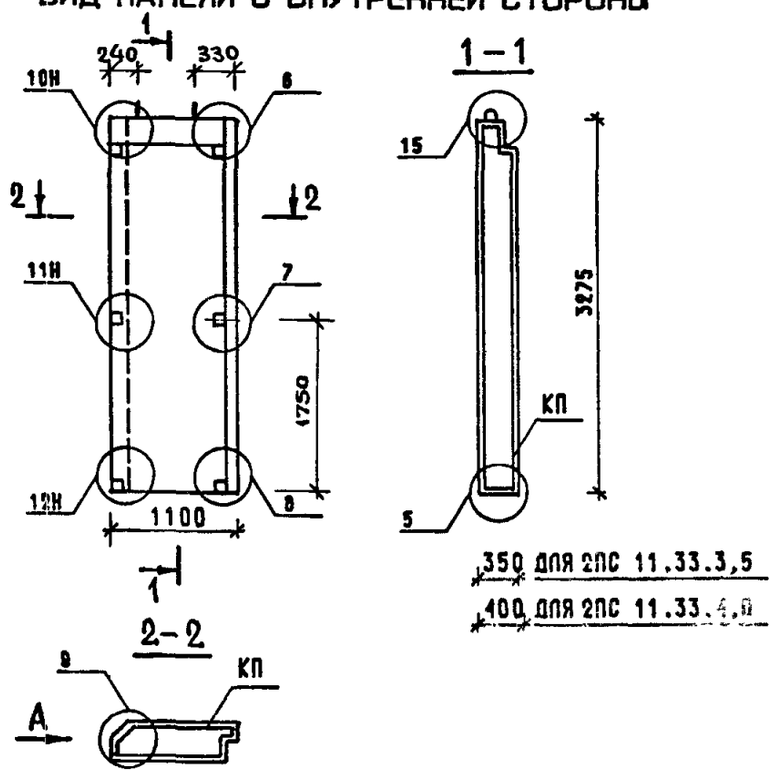

МАРКА ПАНЕЛИ	РАСХОД МАТЕРИАЛОВ				МАРКА АРМАТУРНОГО ИЗДЕЛИЯ	МАССА ПАНЕЛИ
	ЛЕГКИЙ БЕТОН КЛ.В7,5 М3	ОТДЕЛ.СЛОЙ М3	ДРЕВЕСИНА М3	СТАЛЬ КГ		Т
2ПС 11.33.3,5	1.025	0.108	-	25.37	2КП11.3,5	1.48
2ПС 11.33.4,0	1.164	0.105	-	25.43	2КП11.4,0	1.65

1. УЗЛЫ СМ. К52; ВИД А СМ. К52.
2. ВЕДОМОСТЬ РАСХОДА СТАЛИ СМ. РС.

НАЧ.ОТД	ВОЛЫНСКИЙ	
ГЛ.КОНСТ	ШАЦ	
ГИП	НИКОЛАЕВА	
ГИП	КОНОВАЛОВА	
Н.КОНТР.	ЕГОРОВ	
ПРОВЕР.	ХОРОШИЛОВА	
РАЗРАБ.	ЛУГОВАЯ	

1.090.1-1/88.2-1-К39

ПАНЕЛИ
2ПС 11.33.3,5
2ПС 11.33.4,0

СТАДИЯ	ЛИСТ	ЛИСТОВ
Р		1

ЦНИИЭП ТОРГОВО-БЫТОВЫХ ЗДАНИЙ И ТУРИСТСКИХ КОМПЛЕКСОВ

ВЗАМ.ИНВ. | ПОДПИСЬ И ДАТА | ИНВ. ПОДЛ.

ГАПР ТБЗТК | ТЛП СП | РУК.ГР. СТ.ИНЖ. | ВИНОКУР БУРЛАКОВА

ВИД ПАНЕЛИ С ВНУТРЕННЕЙ СТОРОНЫ

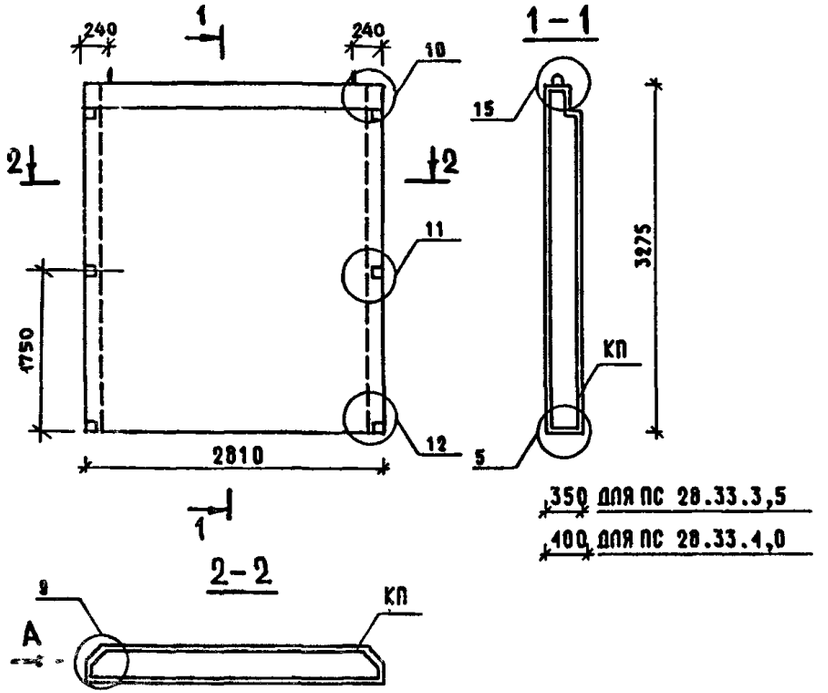

МАРКА ПАНЕЛИ	РАСХОД МАТЕРИАЛОВ				МАРКА АРМАТУРНОГО ИЗДЕЛИЯ	МАССА ПАНЕЛИ
	ЛЕГКИЙ БЕТОН КП.В7,5 М3	ОТДЕЛ.СЛОЙ М3	ДРЕВЕСИНА М3	СТАЛЬ КГ		Т
ПС 28.33.3,5	2.777	0.293	-	40.86	КП28.3,5	3.98
ПС 28.33.4,0	3.186	0.286	-	43.66	КП28.4,0	4.48

1. УЗЛЫ СМ. К52; ВИД А СМ. К52.
2. ВЕДОМОСТЬ РАСХОДА СТАЛИ СМ. РС.

НАЧ.ОТД.	ВОЛЫНСКИЙ	
ГЛ.КОНСТ	ШАЦ	
ГИП	НИКОЛАЕВА	
ГИП	КОНОВАЛОВА	
Н.КОНТР.	ЕГОРОВ	
ПРОВЕР.	ЛУГОВАЯ	
РАЗРАБ.	ХОРОШИЛОВА	

1.090.1-1/88.2-1-К40

ПАНЕЛИ
ПС 28.33.3,5
ПС 28.33.4,0

СТАДИЯ	ЛИСТ	ЛИСТОВ
Р		1

ЦНИИЭП торгово-бытовых зданий и туристских комплексов

ВИД ПАНЕЛИ С ВНУТРЕННЕЙ СТОРОНЫ

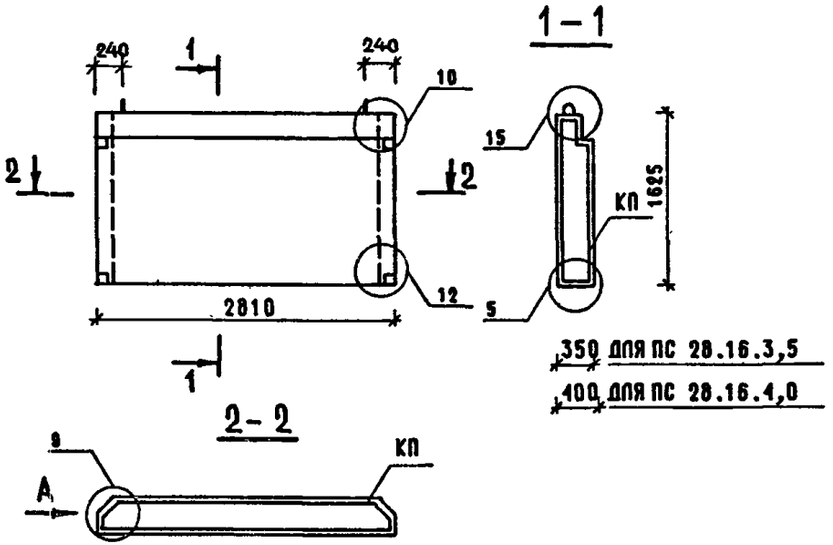

МАРКА ПАНЕЛИ	РАСХОД МАТЕРИАЛОВ				МАРКА АРМАТУРНОГО ИЗДЕЛИЯ	МАССА ПАНЕЛИ
	ЛЕГКИЙ БЕТОН КП.В7,5 М3	ОТДЕЛ.СЛОЙ М3	ДРЕВЕСИНА М3	СТАЛЬ КГ		Т
ПС 28.16.3,5	1.346	0.140	-	25.41	КП28.16.3,5	1.93
ПС 28.16.4,0	1.549	0.137	-	25.53	КП28.16.4,0	2.18

1. УЗЛЫ СМ. К52; ВИД А СМ. К52.
2. ВЕДОМОСТЬ РАСХОДА СТАЛИ СМ. РС.

НАЧ.ОТД.	ВОЛЫНСКИЙ	
ГЛ.КОНСТ	ШАЦ	
ГИП	НИКОЛАЕВА	
ГИП	КОНОВАЛОВА	
Н.КОНТР.	ЕГОРОВ	
ПРОВЕР.	ЛУГОВАЯ	
РАЗРАБ.	ХОРОШИЛОВА	

1.090.1-1/88.2-1-К41

ПАНЕЛИ
ПС 28.16.3,5
ПС 28.16.4,0

СТАДИЯ	ЛИСТ	ЛИСТОВ
Р		1

ЦНИИЭП торгово-бытовых зданий и туристских комплексов

ВИНОКУР БУРЛАКОВА; РУК.ГР. СТ.ИНЖ.; ТЛП СП; САПР ТБЗТК; ВЗАМ.ИНВ.; ПОДПИСЬ И ДАТА; ИНВ. ПОДЛ.

ВИД ПАНЕЛИ С ВНУТРЕННЕЙ СТОРОНЫ

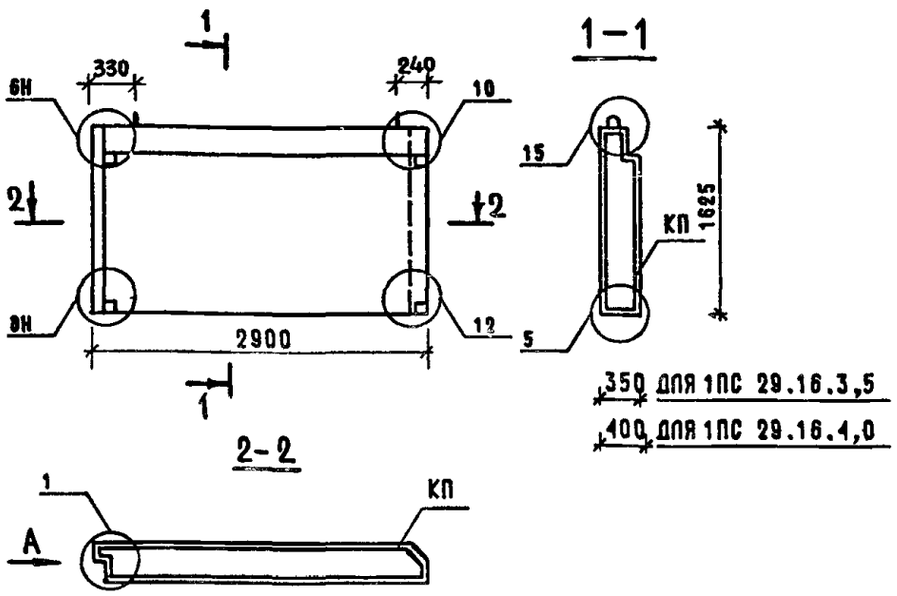

МАРКА ПАНЕЛИ	РАСХОД МАТЕРИАЛОВ: ЛЕГКИЙ БЕТОН КЛ.В7,5 М3	ОТДЕЛ.СЛОЙ М3	ДРЕВЕСИНА М3	СТАЛЬ КГ	МАРКА АРМАТУРНОГО ИЗДЕЛИЯ	МАССА ПАНЕЛИ Т
1ПС 29.16.3,5	1.379	0.148	-	25.95	1КП29.16.3,5	1.99
1ПС 29.16.4,0	1.594	0.146	-	27.71	1КП29.16.4,0	2.25

1. УЗЛЫ СМ. К52; ВИД А СМ. К52.
2. ВЕДОМОСТЬ РАСХОДА СТАЛИ СМ. РС.

НАЧ.ОТД.	ВОЛЫНСКИЙ	
ГЛ.КОНСТ	ШАЦ	
Г И П	НИКОЛАЕВА	
Г И П	КОНОВАЛОВА	
Н.КОНТР.	ЕГОРОВ	
ПРОВЕР.	ХОРОШИЛОВА	
РАЗРАБ.	ЛУГОВАЯ	

1.090.1-1/88.2-1-К42

ПАНЕЛИ
1ПС 29.16.3,5
1ПС 29.16.4,0

СТАДИЯ	ЛИСТ	ЛИСТОВ
Р		1

ЦНИИЭП торгово-бытовых зданий и туристских комплексов

ТАП СП ТБЗТК | РИК.ГР. СТ.ИНЖ | ВИНОКУР БУРЛАКОВА | ВЗАМ.ИНВ. | ПОДПИСЬ И ДАТА | ИНВ. ПОДЛ.

ВИД ПАНЕЛИ С ВНУТРЕННЕЙ СТОРОНЫ

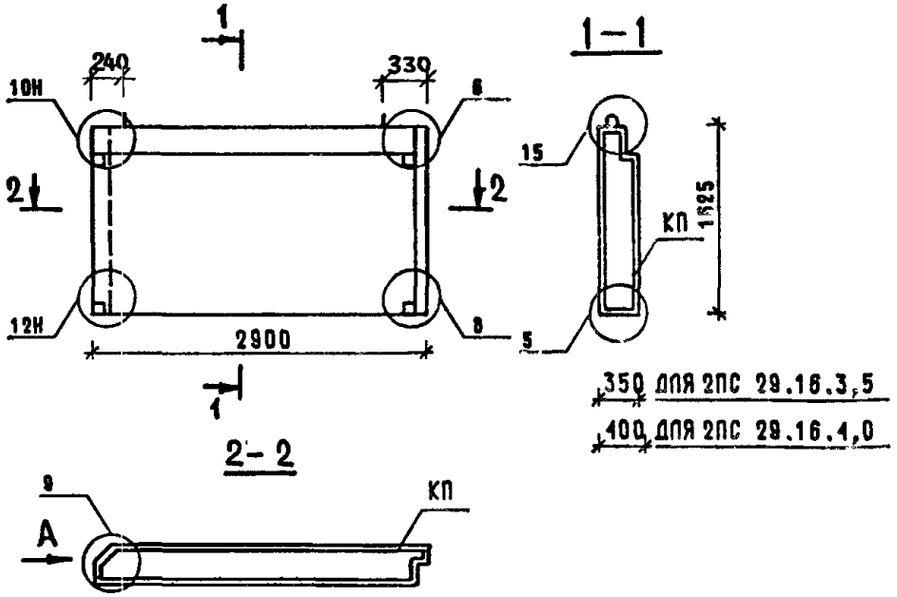

МАРКА ПАНЕЛИ	РАСХОД МАТЕРИАЛОВ: ЛЕГКИЙ БЕТОН КЛ.В7,5 М3	ОТДЕЛ.СЛОЙ М3	ДРЕВЕСИНА М3	СТАЛЬ КГ	МАРКА АРМАТУРНОГО ИЗДЕЛИЯ	МАССА ПАНЕЛИ Т
2ПС 29.16.3,5	1.379	0.148	-	25.95	2КП29.16.3,5	1.99
2ПС 29.16.4,0	1.594	0.146	-	27.71	2КП29.16.4,0	2.25

1. УЗЛЫ СМ. К52; ВИД А СМ. К52.
2. ВЕДОМОСТЬ РАСХОДА СТАЛИ СМ. РС.

НАЧ.ОТД.	ВОЛЫНСКИЙ	
ГЛ.КОНСТ	ШАЦ	
Г И П	НИКОЛАЕВА	
Г И П	КОНОВАЛОВА	
Н.КОНТР.	ЕГОРОВ	
ПРОВЕР.	ХОРОШИЛОВА	
РАЗРАБ.	ЛУГОВАЯ	

1.090.1-1/88.2-1-К43

ПАНЕЛИ
2ПС 29.16.3,5
2ПС 29.16.4,0

СТАДИЯ	ЛИСТ	ЛИСТОВ
Р		1

ЦНИИЭП торгово-бытовых зданий и туристских комплексов

ВЗАМ.ИНВ. | ПОДПИСЬ И ДАТА | ИНВ. ПОДЛ.

Вид панели с внутренней стороны

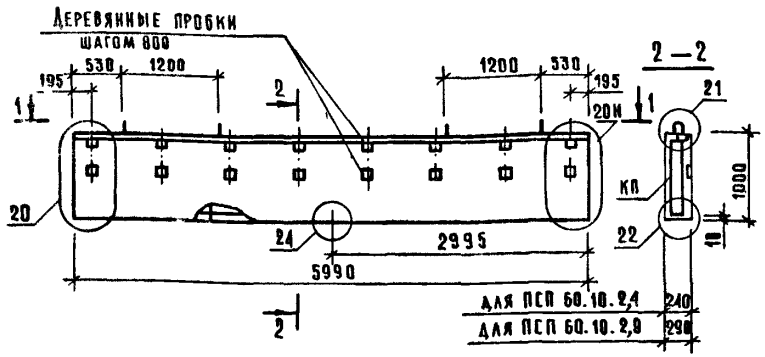

1 — 1

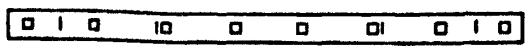

Марка панели	Расход материалов: легкий бетон кл. В7.5 м³	отдел. слой м³	древесина м³	сталь кг	Марка арматурного изделия	Масса панели т
ПСП 60.10.2,4	1.196	0.24	0.006	19.53	КПП60.10.2,4	1.903
ПСП 60.10.2,9	1.496	0.24	0.006	19.93	КПП60.10.2,9	2.272

1. Узлы см. К52.
2. Ведомость расхода стали см. Р.С.

Нач. отд.	Волынский	
Н. контр.	Егоров	
Гл. конст.	Шац	
ГИП	Николаева	
ГИП	Коновалова	
Провер.	Луговая	
Разраб.	Хорошилова	

1.090.1-1/88.2-1-К44

Панели ПСП 60.10.2;4; ПСП 10.2,9

Стадия	Лист	Листов
Р		1

ЦНИИЭП торгово-бытовых зданий и туристских комплексов

Инв. № подл. | Подпись и дата | Взам. инв. №

Вид панели с внутренней стороны

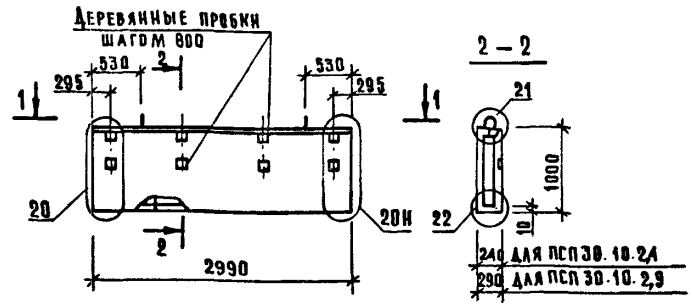

1 — 1

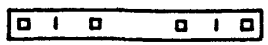

Марка панели	Расход материалов: легкий бетон кл. В7.5 м³	отдел. слой м³	древесина м³	сталь кг	Марка арматурного изделия	Масса панели т
ПСП 30.10.2,4	0.598	0.12	0.003	11.03	КПП30.10.2,4	0.952
ПСП 30.10.2,9	0.748	0.12	0.003	11.29	КПП30.10.2,9	1.136

1. Узлы см. К52
2. Ведомость расхода стали см. Р.С.

Нач. отд.	Волынский	
Н. контр.	Егоров	
Гл. конст.	Шац	
ГИП	Николаева	
ГИП	Коновалова	
Провер.	Луговая	
Разраб.	Хорошилова	

1.090.1-1/88.2-1-К45

Панели ПСП 30.10.2,4; ПСП 30.10.2,9

Стадия	Лист	Листов
Р		1

ЦНИИЭП торгово-бытовых зданий и туристских комплексов

Инв. № подл. | Подпись и дата | Взам. инв. №

Вид панели с внутренней стороны

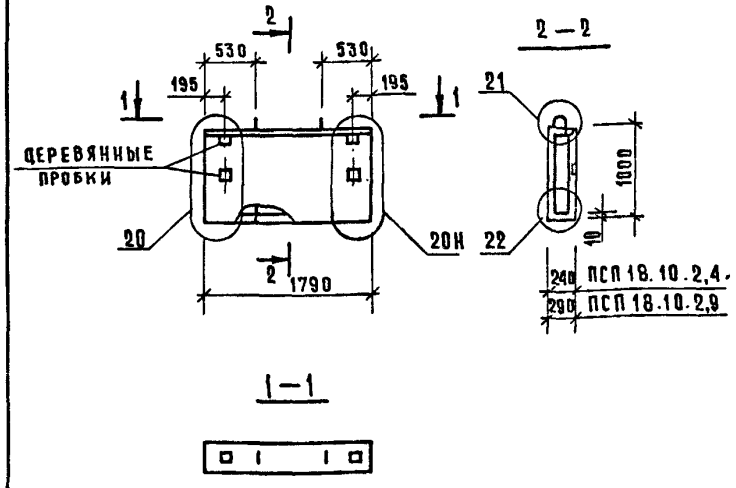

Марка панели	Расход материалов: легкий бетон кл. В7.5, м³	отдел. слой, м³	древесина, м³	сталь, кг	Марка арматурного изделия	Масса панели, т
ПСП 18.10.2,4	0.356	0.072	0.002	9.70	КПП18.10.2,4	0.568
ПСП 18.10.2,9	0.446	0.072	0.002	9.94	КПП18.10.2,9	0.579

1. Узлы см. К52
2. Ведомость расхода стали см. Р.С

Нач. отд.	Волынский	1.090.1-1/88.2-1-К46	
Н. контр.	Егоров		
Гл. конст.	Шац		
ГИП	Николаева	Панели ПСП 18.10.2,4; ПСП 18.10.2,9	Стадия: Р; Лист; Листов: 1
ГИП	Кочовалова		ЦНИИЭП торгово-бытовых зданий и туристских комплексов
Провер.	Луговая		
Разраб.	Хорошилова		

Инв. № подл. | Подпись и дата | Взам. инв. №

Вид панели с внутренней стороны

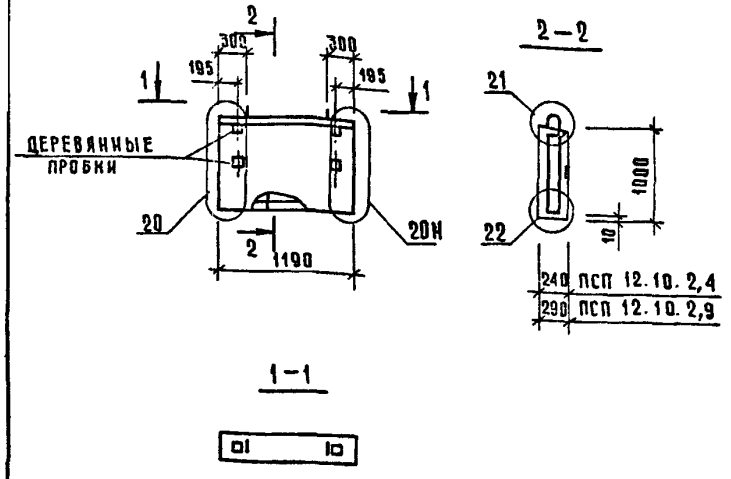

Марка панели	Расход материалов: легкий бетон кл. В7.5, м³	отдел. слой, м³	древесина, м³	сталь, кг	Марка арматурного изделия	Масса панели, т
ПСП 12.10.2,4	0.236	0.048	0.002	8.58	КПП12.10.2,4	0.376
ПСП 12.10.2,9	0.296	0.048	0.002	8.84	КПП12.10.2,9	0.458

1. Узлы см. К52
2. Ведомость расхода стали см. Р.С

Нач. отд.	Волынский	1.090.1-1/88.2-1-К47	
Н. контр.	Егоров		
Гл. конст.	Шац		
ГИП	Николаева	Панели ПСП 12.10.2,4; ПСП 12.10.2,9	Стадия: Р; Лист; Листов: 1
ГИП	Кочовалова		ЦНИИЭП торгово-бытовых зданий и туристских комплексов
Провер.	Луговая		
Разраб.	Хорошилова		

Инв. № подл. | Подпись и дата | Взам. инв. №

Вид панели с внутренней стороны

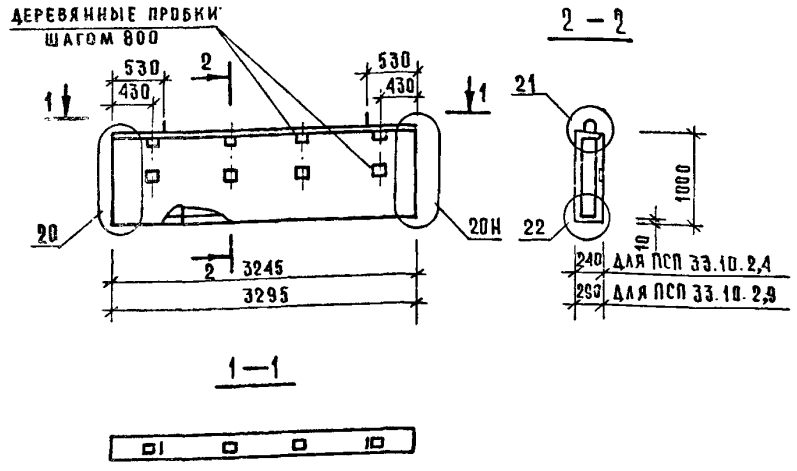

Марка панели	Расход материалов: легкий бетон кл. 87.5 м³	отдел. слой м³	древесина м³	сталь кг	Марка арматурного изделия	Масса панели т
ПСП 33.10.2,4	0.647	0.13	0.003	14.44	КПП33.10.2,4	1.03
ПСП 33.10.2,9	0.822	0.132	0.003	14.88	КПП33.10.2,9	1.323

1. Узлы см. К52.
2. Ведомость расхода стали см. Р.С.

Нач.отд.	Волынский	
Н.контр.	Егоров	
Гл.конст.	Шац	
ГИП	Николаева	
ГИП	Коновалова	
Провер.	Луговая	
Разраб.	Хорошилова	

1.090.1-1/88.2-1-К48

ПАНЕЛИ ПСП 33.10.2,4; ПСП 33.10.2,9.

Стадия	Лист	Листов
Р		1

ЦНИИЭП торгово-бытовых зданий и туристских комплексов

Инв. № подл. | Подпись и дата | Взам. инв. №

Вид панели с внутренней стороны

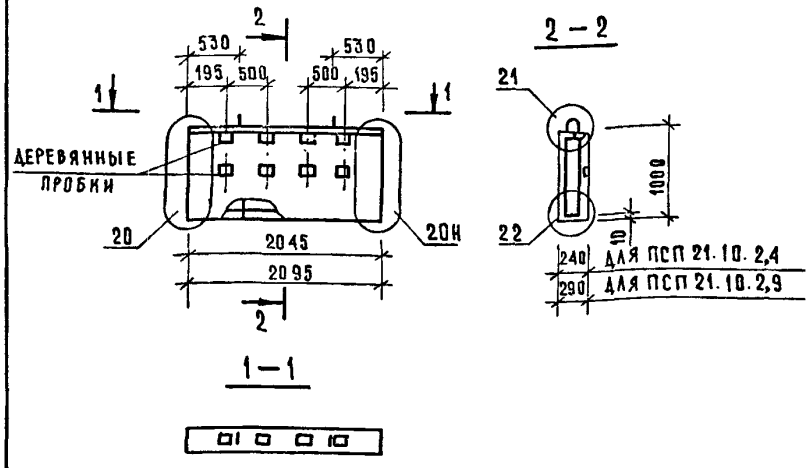

Марка панели	Расход материалов: легкий бетон кл. 87.5 м³	отдел. слой м³	древесина м³	сталь кг	Марка арматурного изделия	Масса панели т
ПСП 21.10.2,4	0.409	0.082	0.003	13.08	КПП21.10.2,4	0.651
ПСП 21.10.2,9	0.522	0.084	0.003	13.54	КПП 21.10.2,9	0.793

1. Узлы см. 52
2. Ведомость расхода стали см. Р.С.

Нач.отд.	Волынский	
Н.конт.	Егоров	
Гл.конст.	Шац	
ГИП	Николаева	
ГИП	Коновалова	
Провер.	Луговая	
Разраб.	Хорошилова	

1.090.1-1/88.2-1-К49

ПАНЕЛИ ПСП 21.10.2,4; ПСП 21.10.2,9

Стадия	Лист	Листов
Р		1

ЦНИИЭП торгово-бытовых зданий и туристских комплексов

Инв. № подл. | Подпись и дата | Взам. инв. №

Вид панели с внутренней стороны

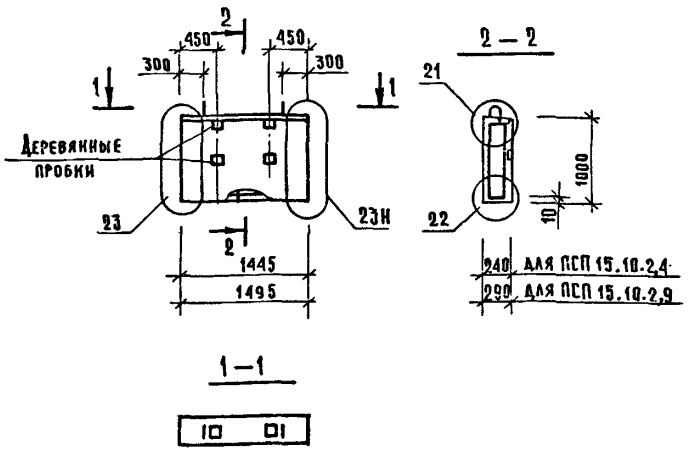

Марка панели	Расход материалов: легкий бетон кл. В 7,5, м³	отдел. слой, м³	древесина, м³	сталь, кг	Марка арматурного изделия	Масса панели, т
ПСП 15.10.2,4	0.287	0.058	0.002	12.40	КПП15.10.2,4	0.457
ПСП 15.10.2,9	0.372	0.06	0.002	12.86	КПП15.10.2,9	0.566

1. Узлы см. К52
2. Ведомость расхода стали см. Р.С.

Нач. отд.	Болынский	
Н. контр.	Егоров	
Гл. конст.	Шац	
ГИП	Николаева	
ГИП	Коновалова	
Провер.	Луговая	
Разраб.	Хорошилова	

1.090.1-1/88.2-1-К50

Панели ПСП 15.10.2,4; ПСП15.10.2,9

Стадия	Лист	Листов
Р		1

ЦНИИЭП торгово-бытовых зданий и туристских комплексов

Инв. № подл. | Подпись и дата | Взам. инв. №

Вид панели с внутренней стороны.

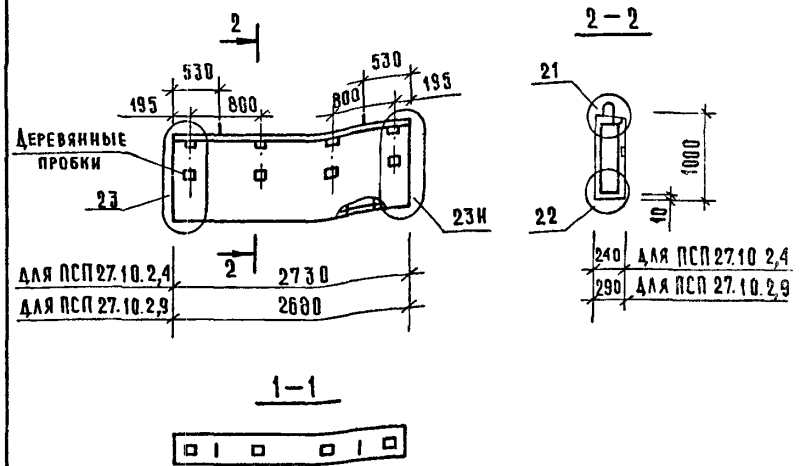

Марка панели	Расход материалов: легкий бетон кл. В 7,5, м³	отдел. слой, м³	древесина, м³	сталь, кг	Марка арматурного изделия	Масса панели, т
ПСП 27.10.2,4	0.544	0.109	0.003	10.20	КПП27.10.2,4	0.866
ПСП 27.10.2,9	0.668	0.107	0.003	10.46	КПП27.10.2,9	1.015

1. Узлы см. К52
2. Ведомость расхода стали см. Р.С.

Нач. отд.	Болынский	
Н. контр.	Егоров	
Гл. конст.	Шац	
ГИП	Николаева	
ГИП	Коновалова	
Провер.	Луговая	
Разраб.	Хорошилова	

1.090.1-1/88.2-1-К51

Панели ПСП 27.10.2,4; ПСП 27.10.2,9

Стадия	Лист	Листов
Р		1

ЦНИИЭП торгово-бытовых зданий и туристских комплексов

Инв. № подл. | Подпись и дата | Взам. инв. №

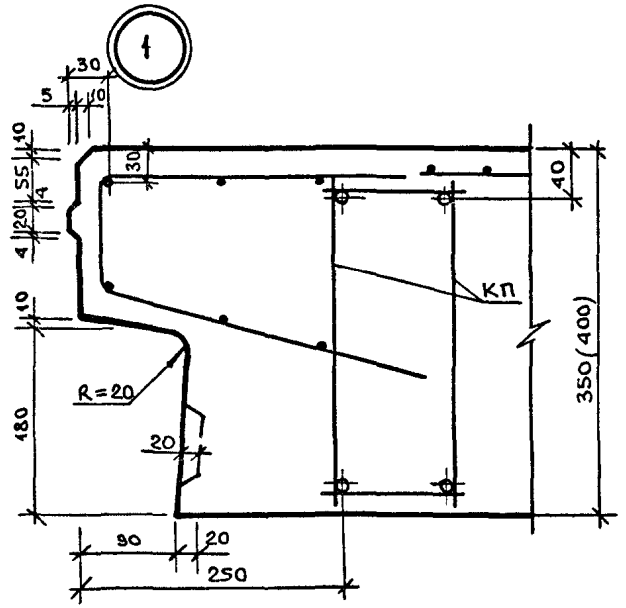

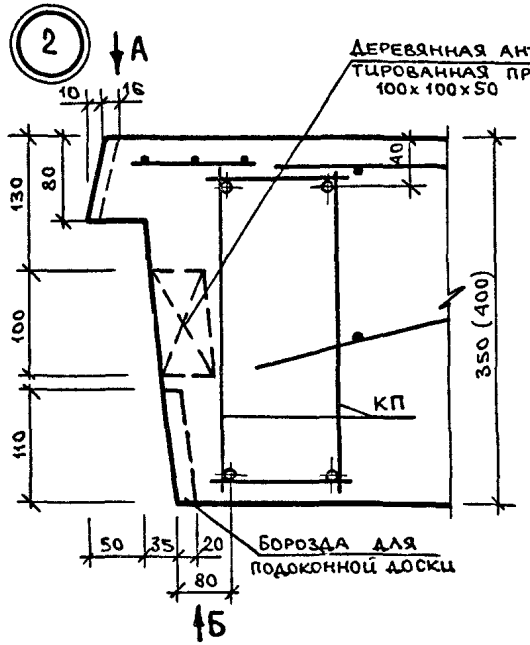

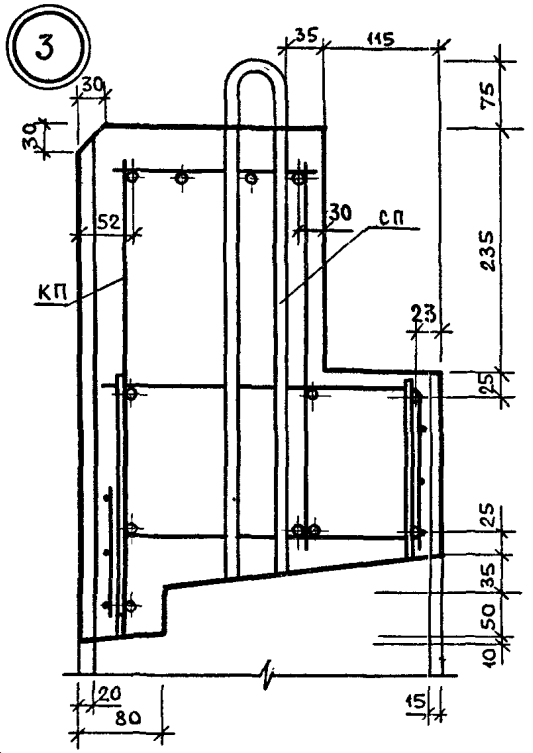

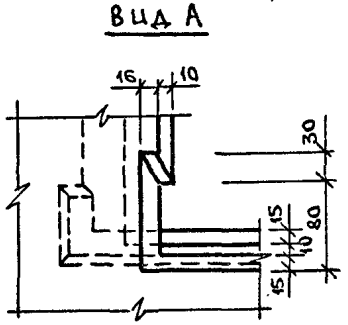

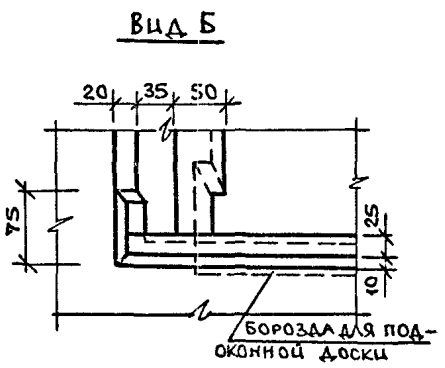

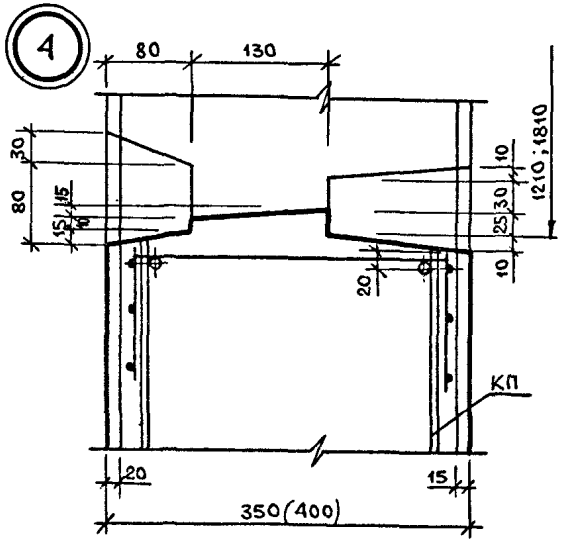

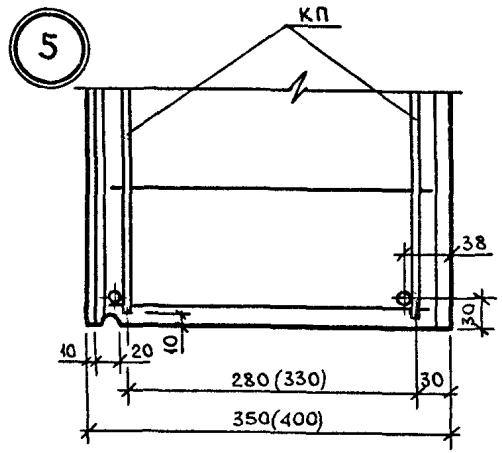

Нач.отд	Волынский		
Н.контр	Егоров		
Гл.конст	Шац		
ГИП	Николаева		
ГИП	Коновалова		
Провер.	Хорошилова		
Разраб.	Луговая		

1.090.1-1/88.2-1-К52

Узлы

Стадия	Лист	Листов
Р	1	10

ЦНИИЭП торгово-бытовых зданий и туристских комплексов

Инв.№ подл. | Подпись и дата | Взам. инв.№

6

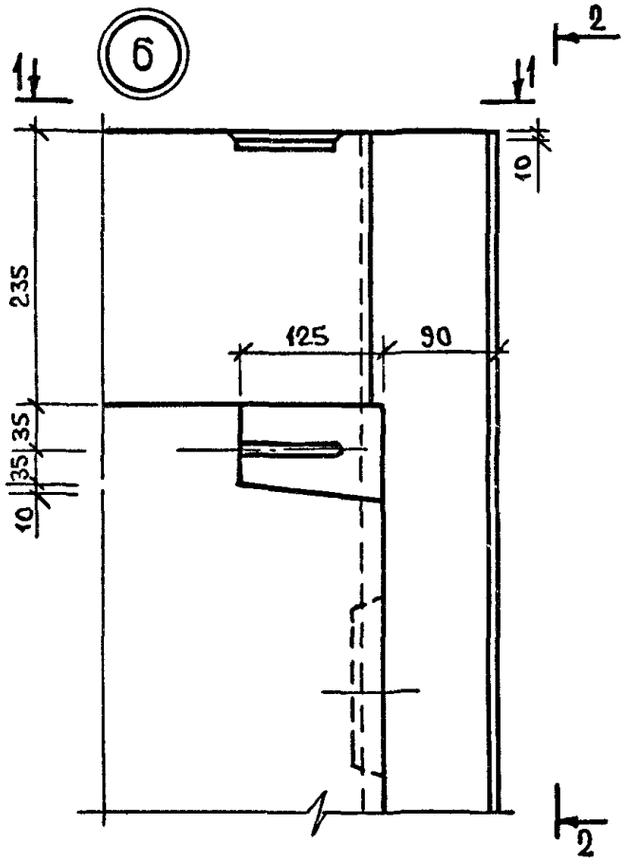
1
1
2
2
10
235
125
90
35
35
10

1 – 1

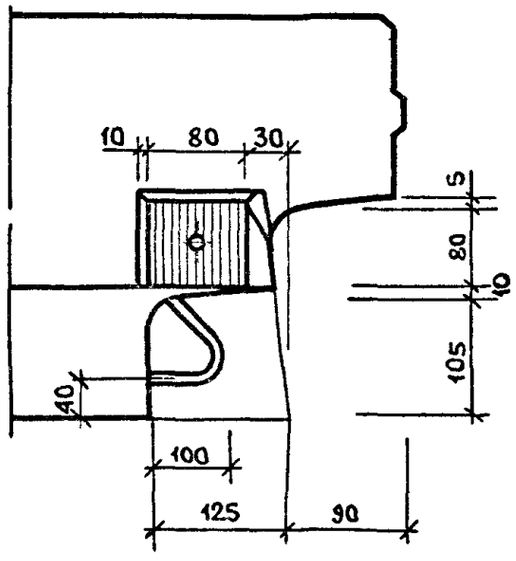
10
80
30
5
80
10
105
40
100
125
90

2 – 2

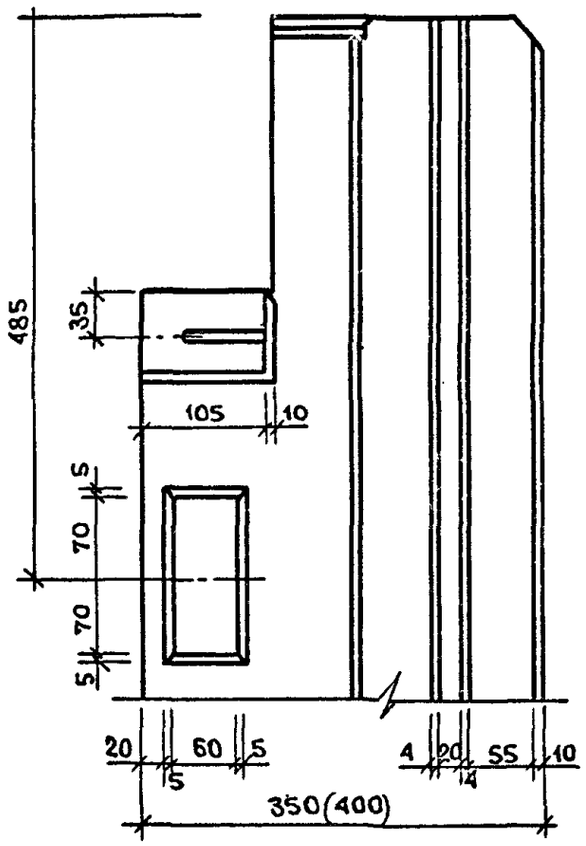
485
35
105
10
5
70
70
5
20
60
5
5
4
20
14
55
10
350(400)

7

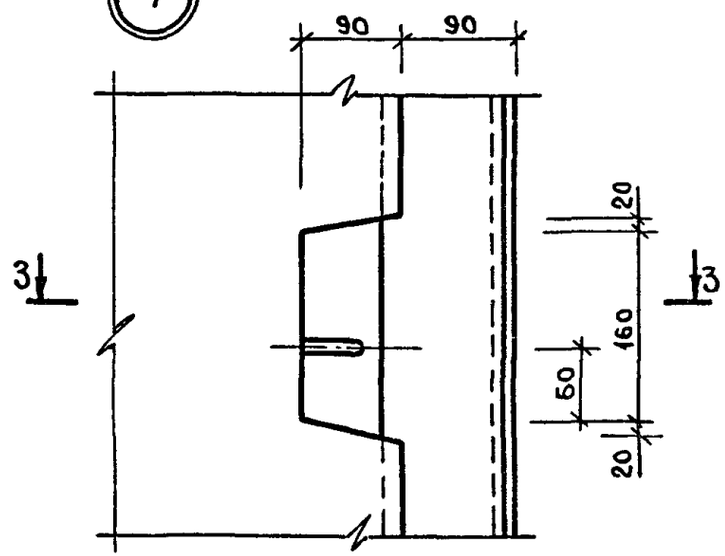
90
90
3
3
20
160
60
20

3 – 3

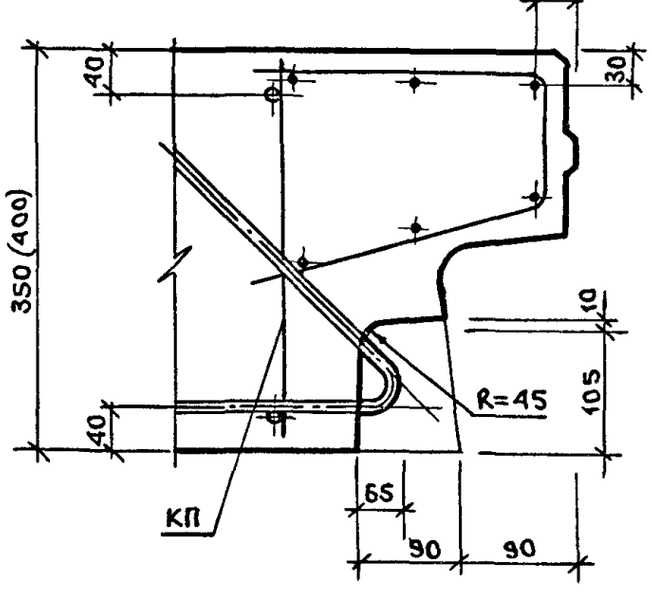
30
40
30
350(400)
10
105
R=45
40
КП
65
90
90

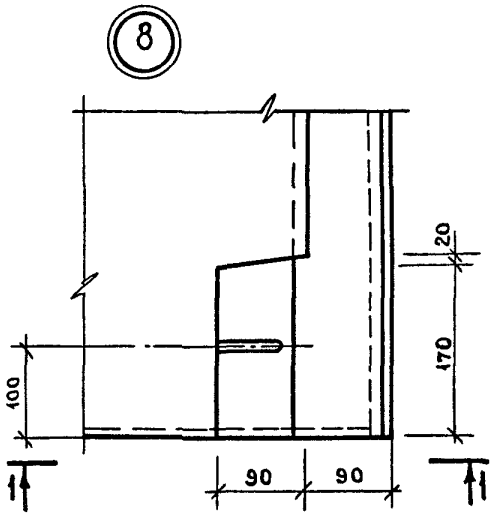
8
20
170
100
90
90
1
1

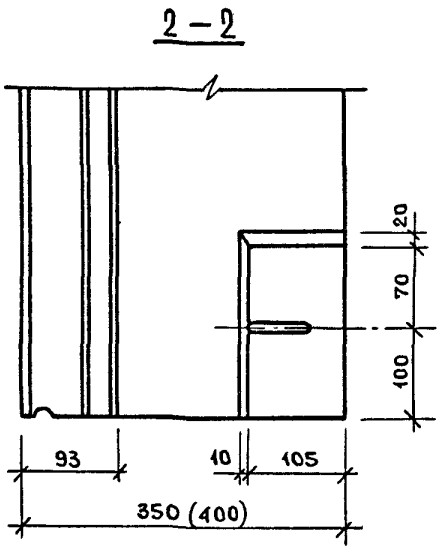
2 – 2
20
70
100
93
10
105
350 (400)

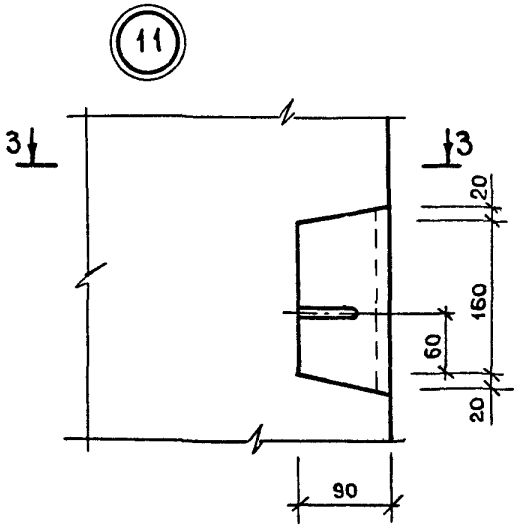
11
3
3
20
160
60
20
90

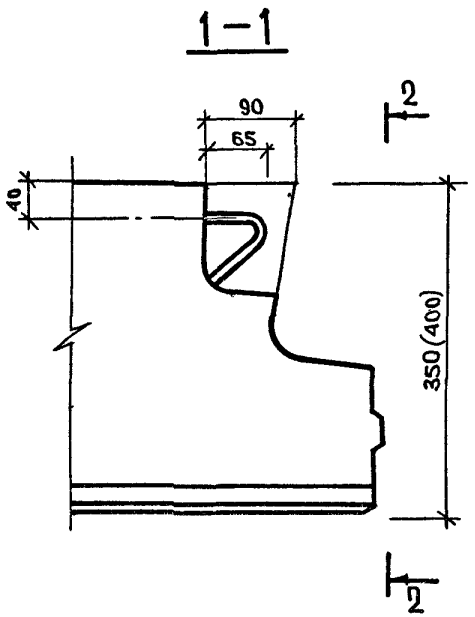
1 – 1
90
65
2
40
350 (400)
2

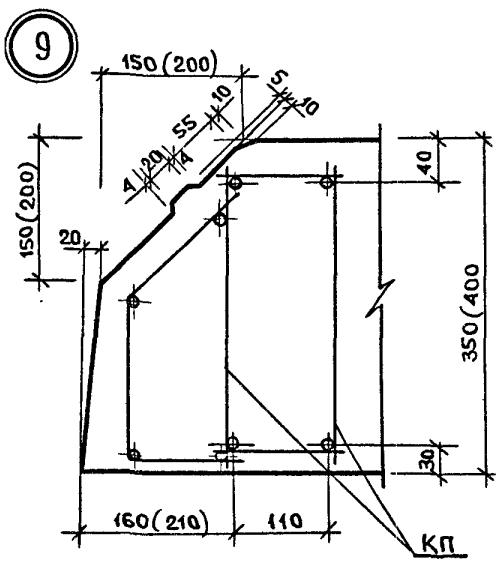
9
150 (200)
5
10
10
55
4
20
4
40
150 (200)
20
350 (400)
30
160 (210)
110
КП

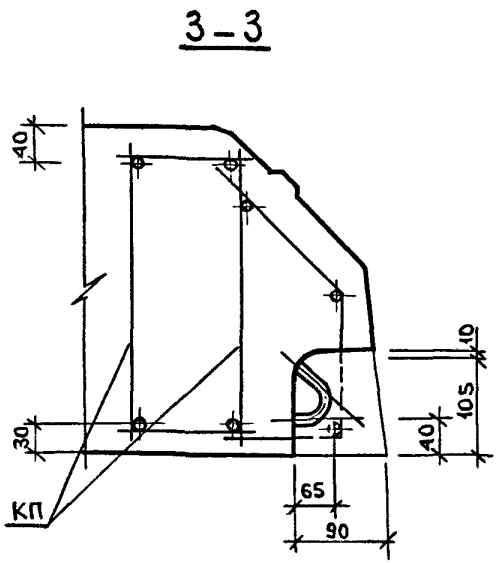
3 – 3
40
10
105
40
30
65
90
КП

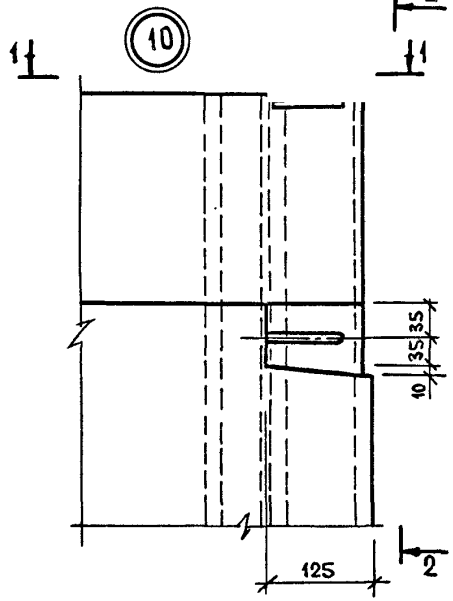

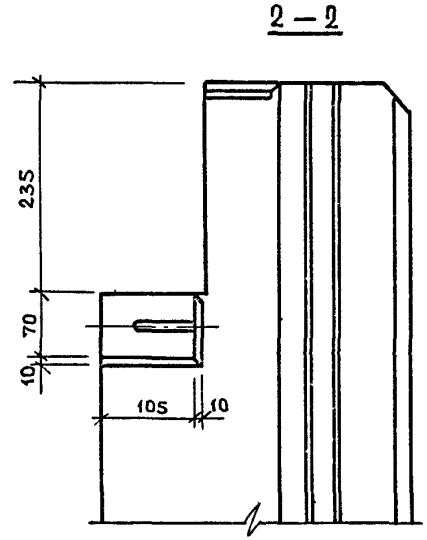

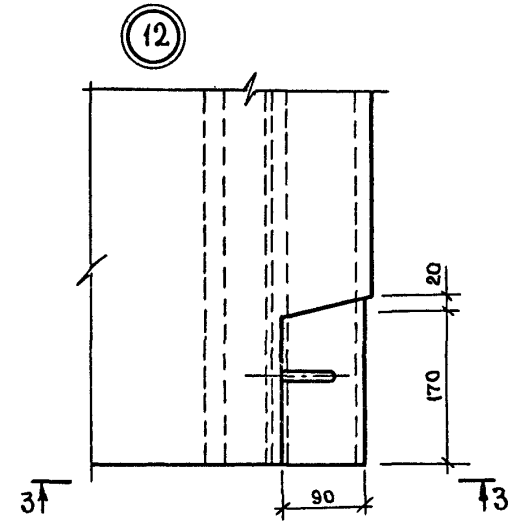

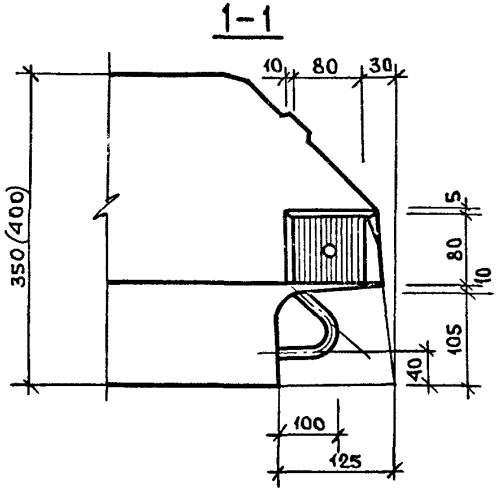

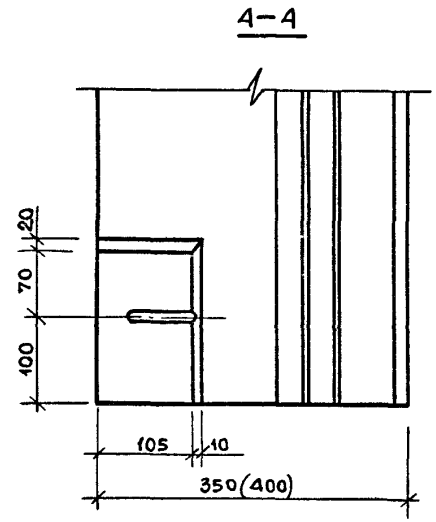

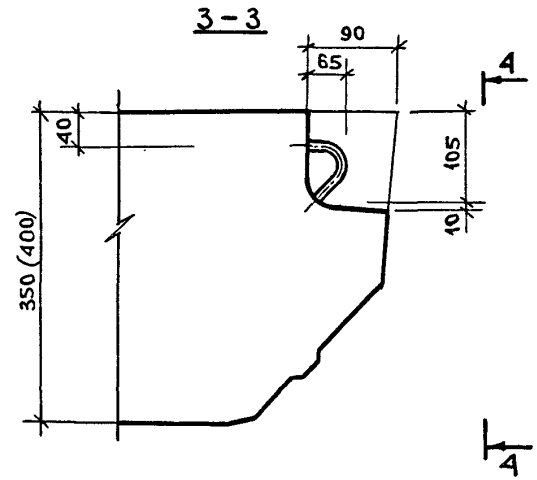

Инв. № подл. | Подпись и дата | Взам. инв. №

1.090.1-1/88.2-1- К52	Лист 4

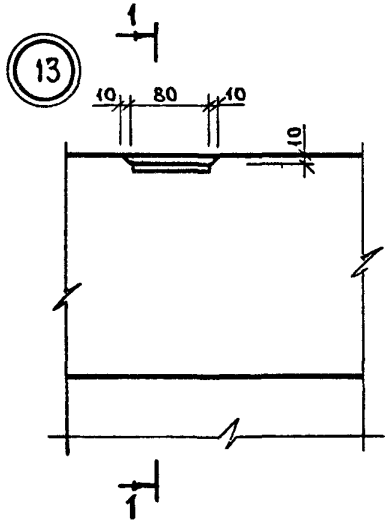

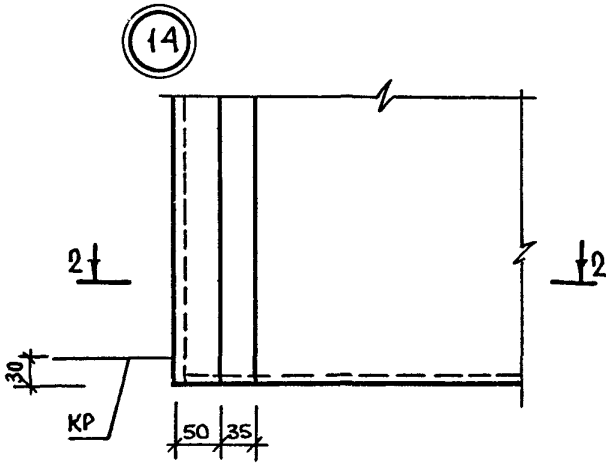

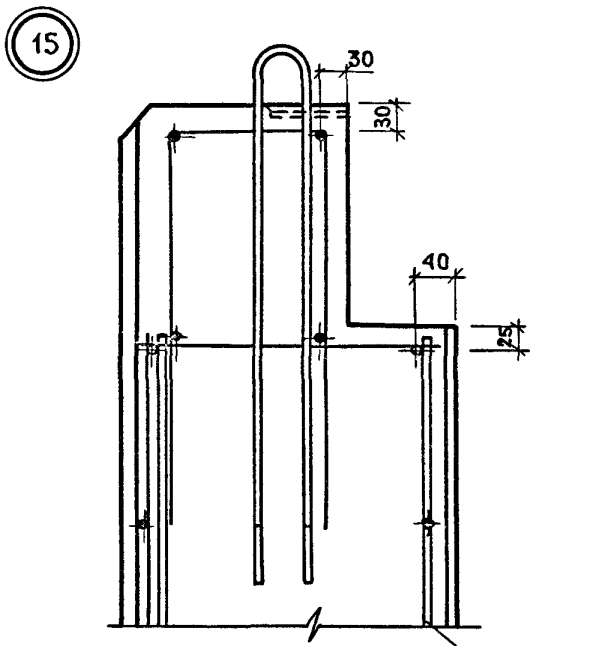

1-1

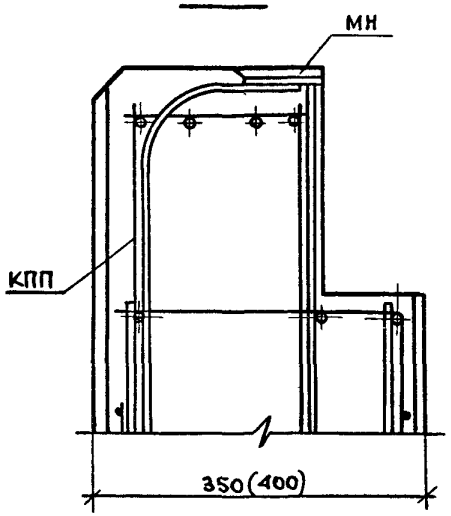

2-2

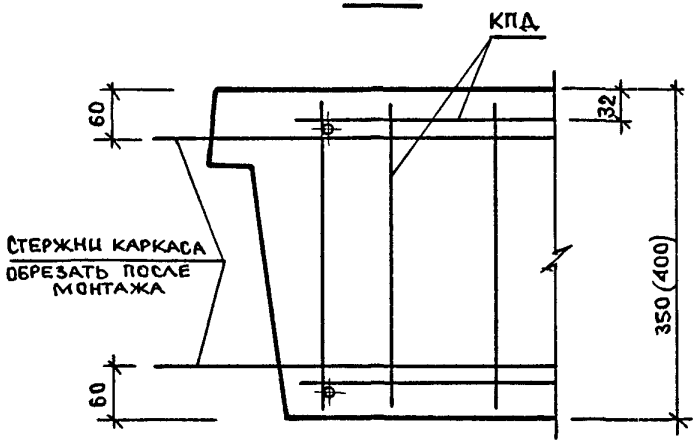

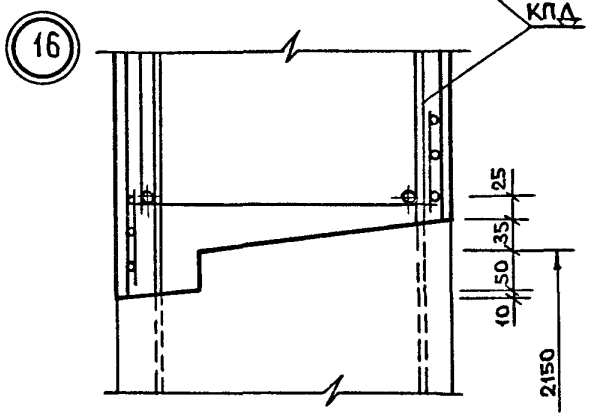

Инв.№подл | Подпись и дата | Взам.инв.№

1.090.1-1/88.2-1-К52

Лист 5

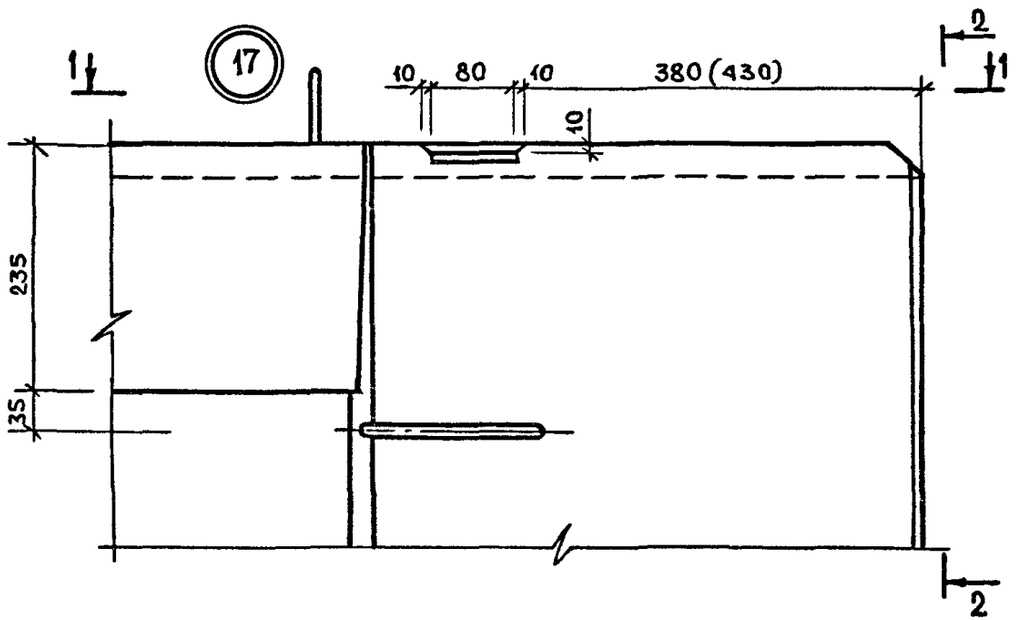

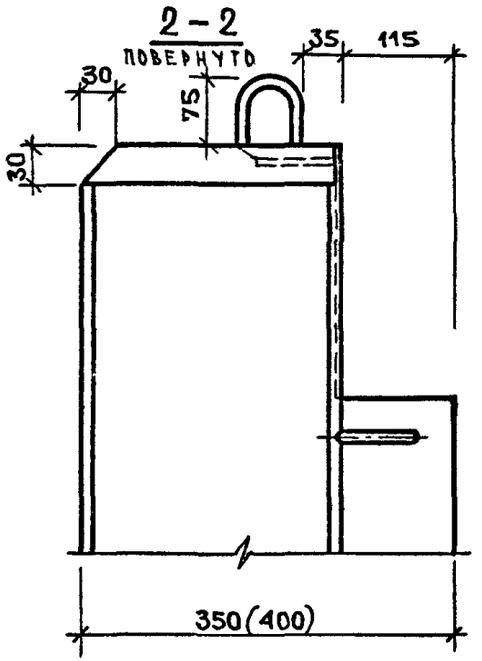

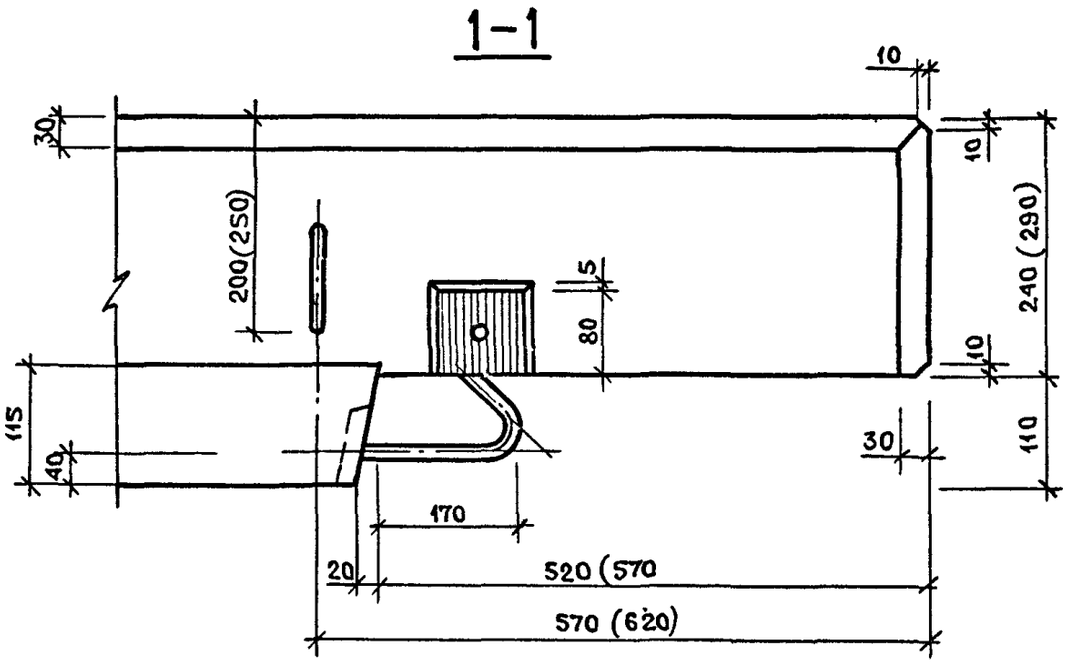

Инв. № подл. | Подпись и дата | Взам. инв. №

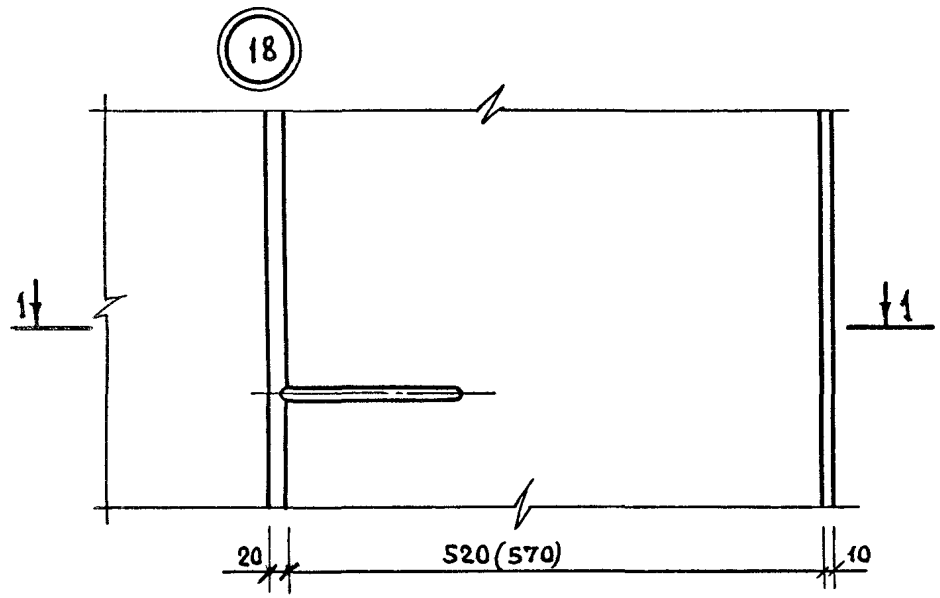

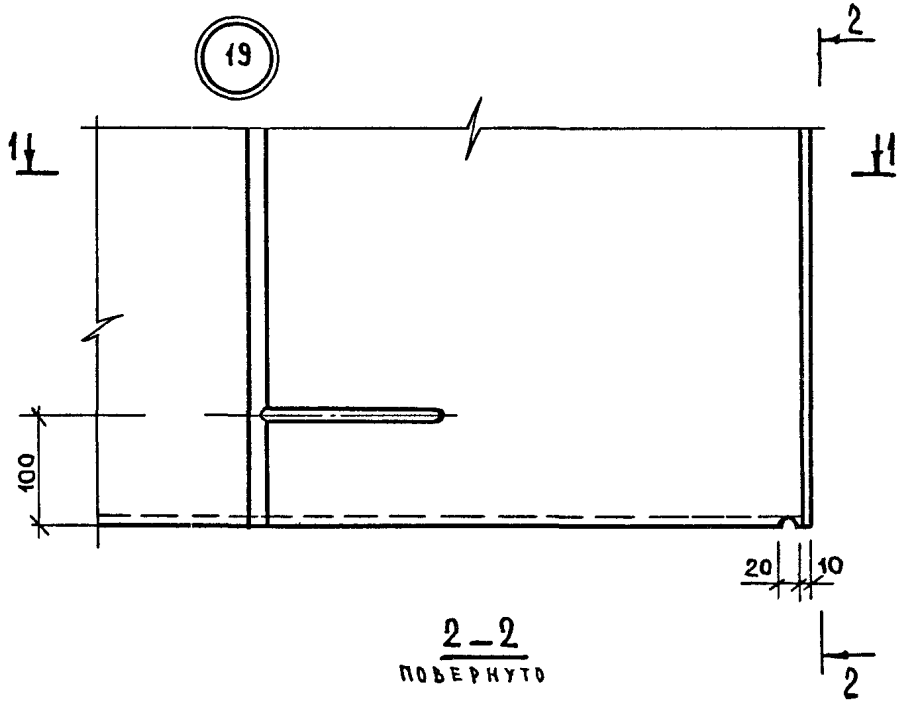

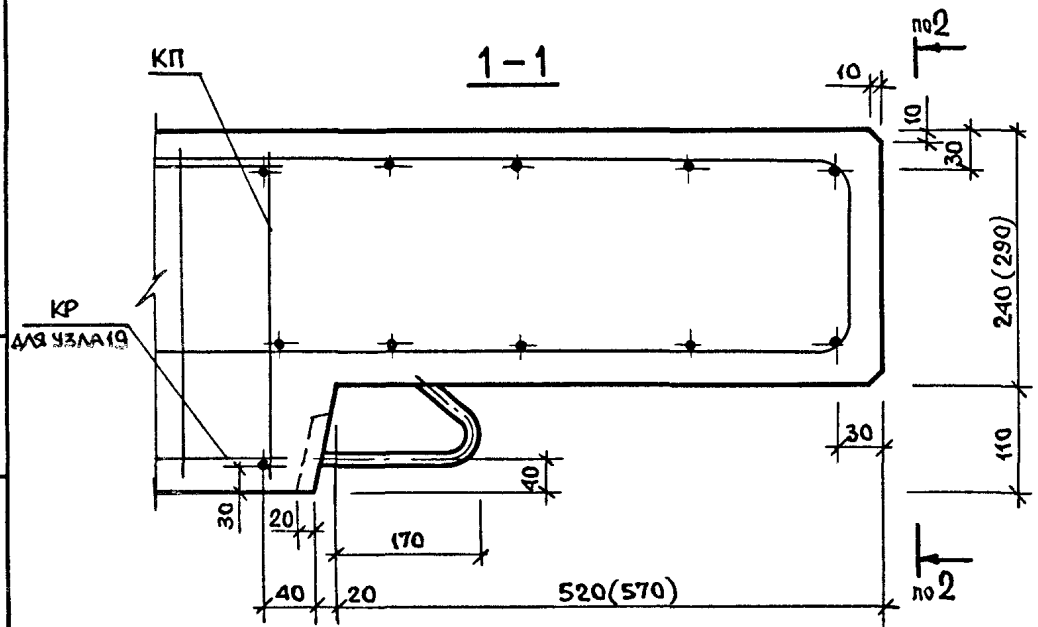

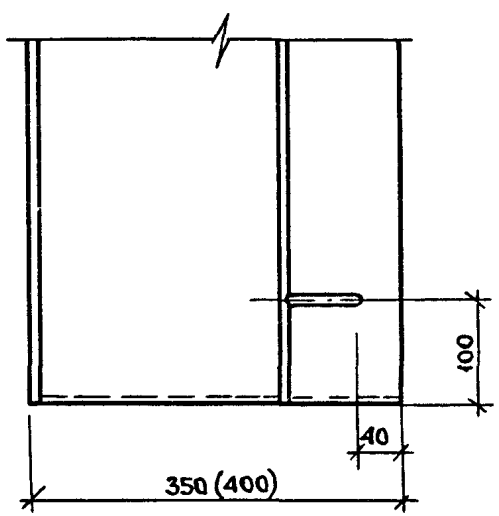

Инв.№ подл. | Подпись и дата | Взам. инв.№

1.090.1-1/88.2-1-К52

Лист 7

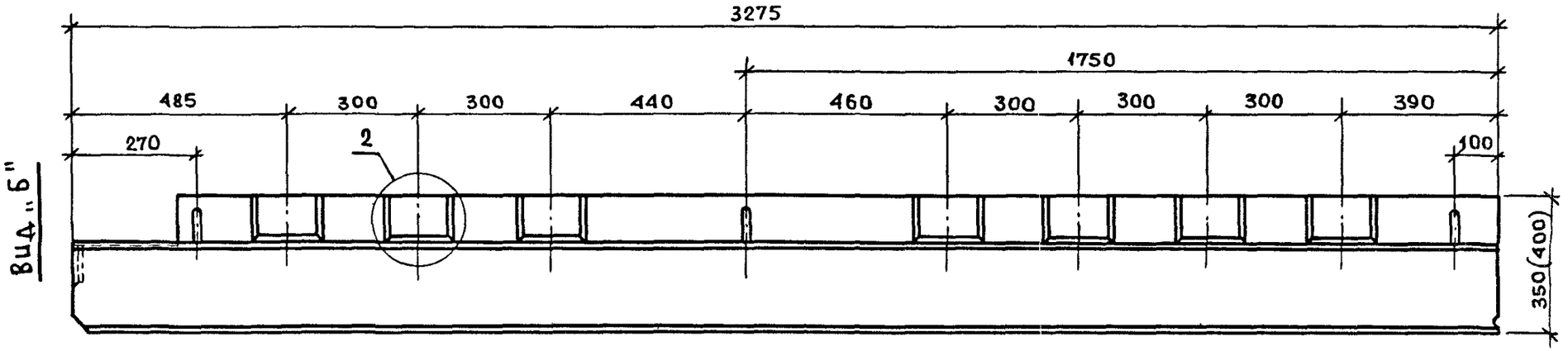

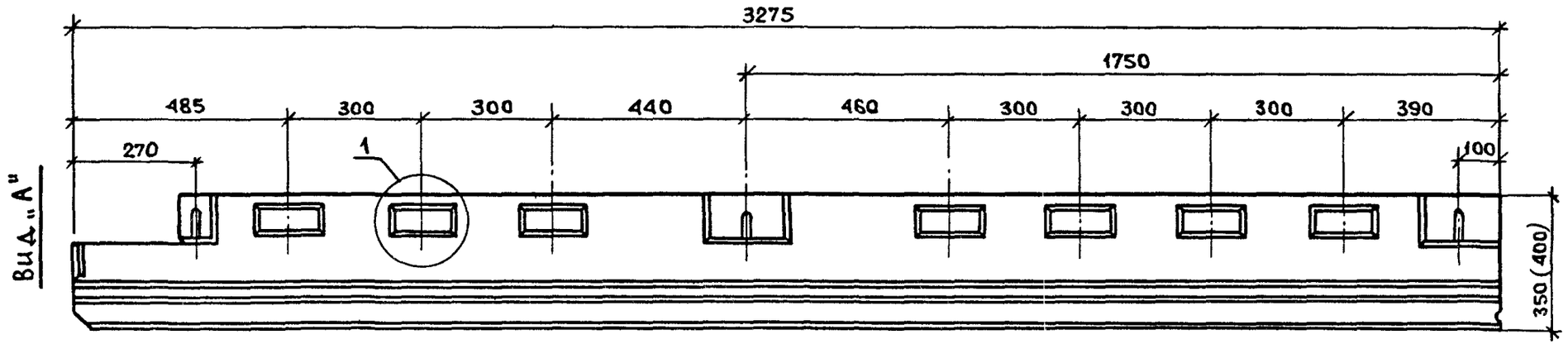

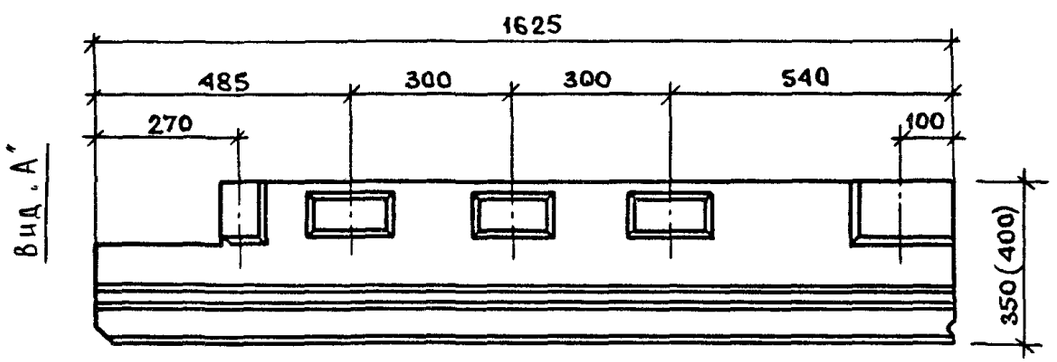

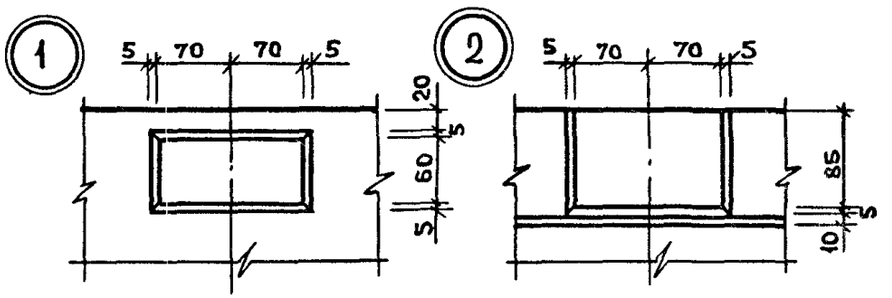

Инв.№ подл. | Подпись и дата | Взам. инв.№

1.090.1-1/88.2-1-К52

Лист 8

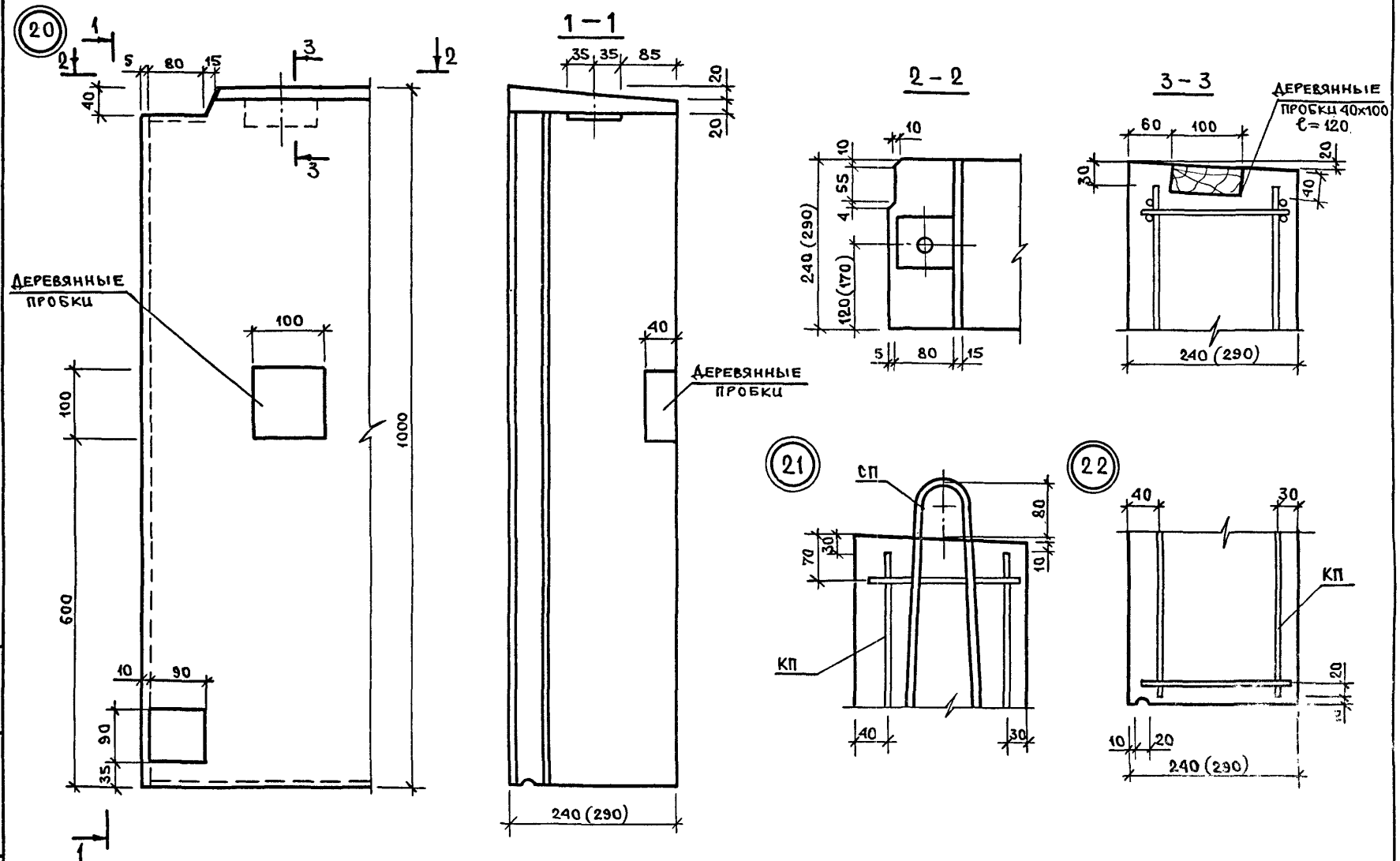

Инв. № подл. | Подпись и дата | Взам. инв. №

1.090.1-1/88. 2-1-К52	Лист 9

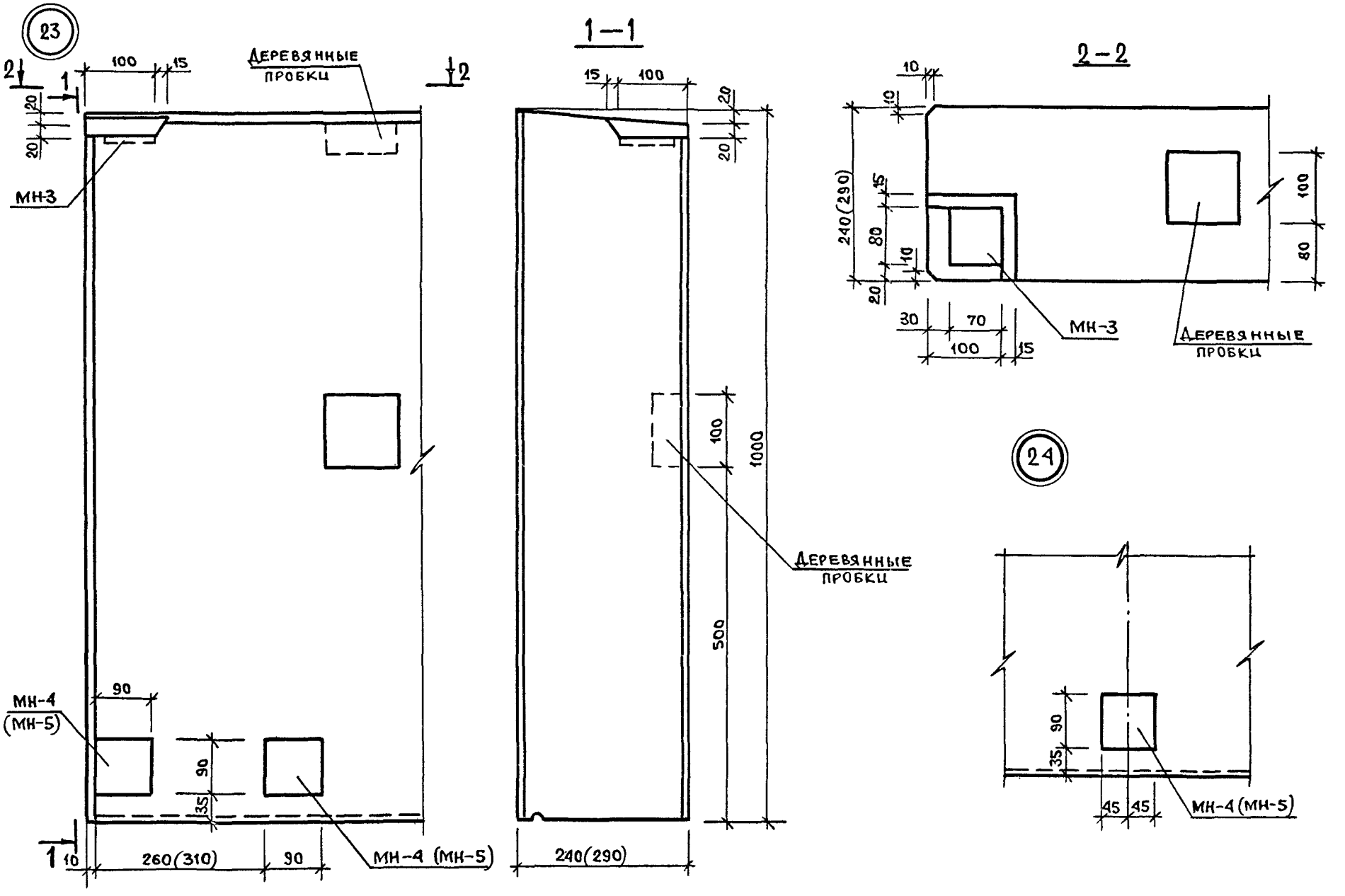

Инв. № подл. | Подпись и дата | Взам. инв. №

1.090.1-1/88.2-1-К52

Лист 10

Схема маркировки узлов

Панель типа... ПСО...33...

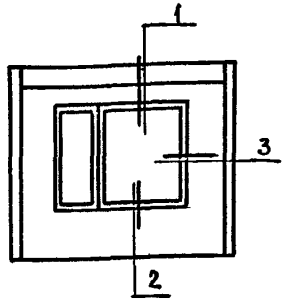

Панель типа ПСД...33...

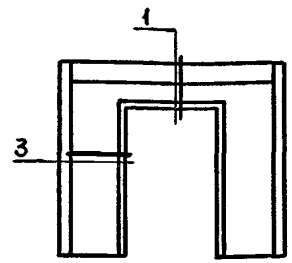

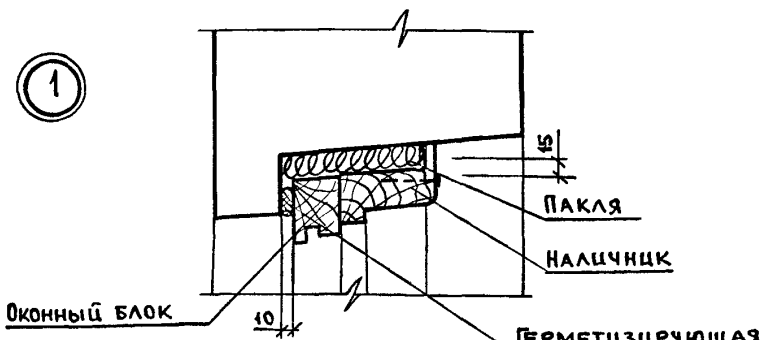

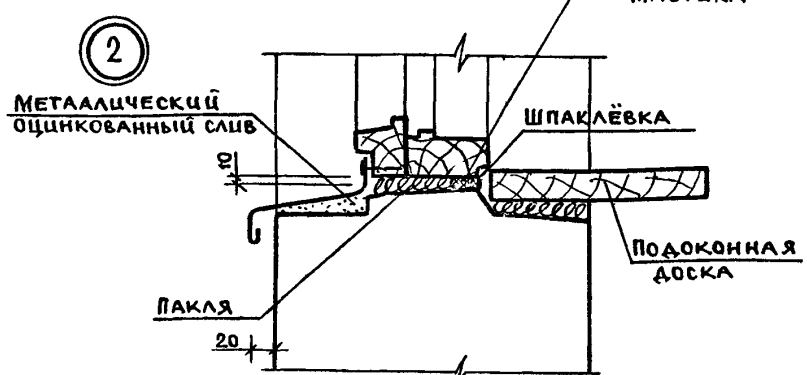

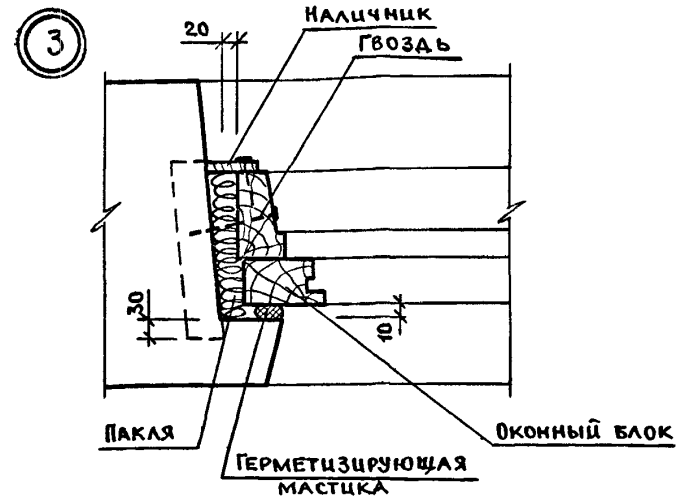

Столярные изделия принимаются по ГОСТ 16289-86 и по ГОСТ 11214-78.

Нач.отд.	Волынский		1.090.1-1/88.2-1-К53
Н.конт	Егоров		
Гл.конс	Шац		Узлы установки деревянных коробок окон и дверей
ГИП	Николаева		Стадия Р; Лист; Листов 1
ГИП	Коновалова		ЦНИИЭП торгово-бытовых зданий и туристских комплексов
Провер.	Луговая		
Разраб.	Хорошилова		

Инв.№ подл. | Подпись и дата | Взам.инв.№

ВЕДОМОСТЬ РАСХОДА СТАЛИ НА 1 ЭЛЕМЕНТ, КГ

МАРКА ЭЛЕМЕНТА	ИЗДЕЛИЯ АРМАТУРНЫЕ										
	АРМАТУРА КЛАССА										
	AIII			BPI			AI				ВСЕГО
	ГОСТ 5781-82			ГОСТ 6727-80			ГОСТ 5781-82				
	⌀6	⌀8	ИТОГО	⌀4	⌀5	ИТОГО	⌀12	⌀14	⌀16	ИТОГО	
2ПСО 30.33.3,5	7.58	17.22	24.80	4.02	12.43	16.45	6.00	4.28	0.00	10.28	51.53
2ПСО 30.33.4,0	7.58	17.22	24.80	4.10	13.22	17.32	6.00	4.28	0.00	10.28	52.40
3ПСО 30.33.3,5	7.58	18.14	25.72	4.02	13.15	17.17	6.00	0.00	6.20	12.20	55.09
3ПСО 30.33.4,0	7.58	18.14	25.72	4.10	13.77	17.87	6.00	0.00	6.20	12.20	55.79

ПРОДОЛЖЕНИЕ ВЕДОМОСТИ

ИЗДЕЛИЯ ЗАКЛАДНЫЕ				ВСЕГО	ОБЩИЙ РАСХОД
АРМАТУРА КЛАССА		ПРОКАТ			
AIII					
ГОСТ 5781-82		ГОСТ103-76			
⌀8	ИТОГО	-6 Х 80	ИТОГО		
1.00	1.00	0.60	0.60	1.60	53.13
1.00	1.00	0.60	0.60	1.60	54.00
1.00	1.00	0.60	0.60	1.60	56.69
1.00	1.00	0.60	0.60	1.60	57.39

1. МАРКА СТАЛИ ДЛЯ ПЛАСТИН ЗАКЛАДНЫХ ИЗДЕЛИЙ ДОЛЖНА НАЗНАЧАТЬСЯ В КОНКРЕТНОМ ПРОЕКТЕ В СООТВЕТСТВИИ С ПРИЛОЖЕНИЕМ 2(П.1А) СНИП 2.03-01-84 В ЗАВИСИМОСТИ ОТ ТЕМПЕРАТУРЫ НАРУЖНОГО ВОЗДУХА.
2. В СПЕЦИФИКАЦИЯХ НА ЗАКЛАДНЫЕ ДЕТАЛИ НЕ УЧТЕН РАСХОД СТАЛИ НА ОСАДКУ АНКЕРОВ В ПРОЦЕССЕ СВАРКИ В ТАВР,КОТОРЫЙ СОСТАВЛЯЕТ ДО 2% РАСХОДА СТАЛИ НА АНКЕРА.

НАЧ.ОТД.	ВОЛЫНСКИЙ	
Н.КОНТР.	ЕГОРОВ	
ГЛ.КОНСТ	ШАЦ	
Г И П	НИКОЛАЕВА	
Г И П	КОНОВАЛОВА	

1.090.1-1/88. 2-1-РС

ВЕДОМОСТЬ РАСХОДА СТАЛИ

СТАДИЯ	ЛИСТ	ЛИСТОВ
Р	1	25

ЦНИИЭП торгово-бытовых зданий туристских комплексов

ВИНОКУР ВЕДИНХ Т/П САПР
ВИРЛАКОВА ВЕДИНХ СП ТБЗТК
ВЗАМ.ИНВ. ПОДПИСЬ И ДАТА ИНВ. ПОДЛ.

ВЕДОМОСТЬ РАСХОДА СТАЛИ НА 1 ЭЛЕМЕНТ, КГ

МАРКА ЭЛЕМЕНТА	ИЗДЕЛИЯ АРМАТУРНЫЕ										
	АРМАТУРА КЛАССА										
	AIII			BPI			AI				ВСЕГО
	ГОСТ 5781-82			ГОСТ 6727-80			ГОСТ 5781-82				
	Ø6	Ø8	ИТОГО	Ø4	Ø5	ИТОГО	Ø12	Ø14	Ø16	ИТОГО	
7ПСО 30.33.3,5	8.76	15.14	23.90	4.02	13.34	17.36	6.00	4.28	0.00	10.28	51.54
7ПСО 30.33.4,0	8.76	15.14	23.90	4.10	13.90	18.00	6.00	0.00	6.20	12.20	54.10
8ПСО 30.33.3,5	7.58	16.74	24.32	4.02	13.55	17.57	6.00	0.00	6.20	12.20	54.09
8ПСО 30.33.4,0	7.58	16.74	24.32	4.10	14.37	18.47	6.00	0.00	6.20	12.20	54.99

ПРОДОЛЖЕНИЕ ВЕДОМОСТИ

ИЗДЕЛИЯ ЗАКЛАДНЫЕ				ВСЕГО	ОБЩИЙ РАСХОД
АРМАТУРА КЛАССА		ПРОКАТ			
AIII					
ГОСТ 5781-82		ГОСТ 103-76			
Ø8	ИТОГО	-6 X 80	ИТОГО		
1.00	1.00	0.60	0.60	1.60	53.14
1.00	1.00	0.60	0.60	1.60	55.70
1.00	1.00	0.60	0.60	1.60	55.69
1.00	1.00	0.60	0.60	1.60	56.59

САПР ГБЗТК | Т/П СП | ВЕДИХ ВЕДИХ | ВИНОКУР БУРЛАКОВА

ИНВ. ПОДЛ. | ПОДПИСЬ И ДАТА | ВЗАМ.ИНВ.

ВЕДОМОСТЬ РАСХОДА СТАЛИ НА 1 ЭЛЕМЕНТ, КГ

МАРКА ЭЛЕМЕНТА	ИЗДЕЛИЯ АРМАТУРНЫЕ										
	АРМАТУРА КЛАССА										
	AIII			BPI			AI				ВСЕГО
	ГОСТ 5781-82			ГОСТ 6727-80			ГОСТ 5781-82				
	Ø6	Ø8	ИТОГО	Ø4	Ø5	ИТОГО	Ø12	Ø14	Ø16	ИТОГО	
9ПСО 30.33.3,5	7.58	16.74	24.32	4.02	13.55	17.57	6.00	0.00	6.20	12.20	54.09
9ПСО 30.33.4,0	7.58	16.74	24.32	4.10	14.37	18.47	6.00	0.00	6.20	12.20	54.99
10ПСО 30.33.3,5	7.58	22.00	29.58	6.90	13.59	20.49	6.00	4.28	0.00	10.28	60.35
10ПСО 30.33.4,0	7.58	22.00	29.58	6.98	14.52	21.50	6.00	0.00	6.20	12.20	63.28

ПРОДОЛЖЕНИЕ ВЕДОМОСТИ

ИЗДЕЛИЯ ЗАКЛАДНЫЕ					ОБЩИЙ РАСХОД
АРМАТУРА КЛАССА		ПРОКАТ		ВСЕГО	
AIII					
ГОСТ 5781-82		ГОСТ 103-76			
Ø8	ИТОГО	-6 X 80	ИТОГО		
1.00	1.00	0.60	0.60	1.60	55.69
1.00	1.00	0.60	0.60	1.60	56.59
1.00	1.00	0.60	0.60	1.60	61.95
1.00	1.00	0.60	0.60	1.60	64.88

САПР ГЭЗТК | Т/П СП | ВЕДИЛ ВЕДИЛ | ВНОКОР БИРЛАКОВА | ВЗАМ.ИНВ. | ПОДПИСЬ И ДАТА | ИНВ. ПОДЛ.

ВЕДОМОСТЬ РАСХОДА СТАЛИ НА 1 ЭЛЕМЕНТ, КГ

МАРКА ЭЛЕМЕНТА	ИЗДЕЛИЯ АРМАТУРНЫЕ									
	АРМАТУРА КЛАССА									
	AIII			BPI			AI			ВСЕГО
	ГОСТ 5781-82			ГОСТ 6727-80			ГОСТ 5781-82			
	Ø6	Ø8	ИТОГО	Ø4	Ø5	ИТОГО	Ø12	Ø14	ИТОГО	
2ПСО 28.33.3,5	7.22	17.22	24.44	3.74	10.51	14.25	8.82	0.00	8.82	47.51
2ПСО 28.33.4,0	7.14	17.06	24.20	3.88	11.31	15.19	6.00	4.28	10.28	49.67
3ПСО 29.33.3,5	7.40	17.22	24.62	3.88	11.47	15.35	6.00	4.28	10.28	50.25
3ПСО 29.33.4,0	7.36	17.14	24.50	3.99	12.25	16.24	6.00	4.28	10.28	51.02

ПРОДОЛЖЕНИЕ ВЕДОМОСТИ

ИЗДЕЛИЯ ЗАКЛАДНЫЕ					ОБЩИЙ РАСХОД
АРМАТУРА КЛАССА		ПРОКАТ		ВСЕГО	
AIII					
ГОСТ 5781-82		ГОСТ 103-76			
Ø8	ИТОГО	-6 X 80	ИТОГО		
1.08	1.08	0.60	0.60	1.68	49.19
1.08	1.08	0.60	0.60	1.68	51.35
1.04	1.04	0.60	0.60	1.64	51.89
1.04	1.04	0.60	0.60	1.64	52.66

ВЕДОМОСТЬ РАСХОДА СТАЛИ НА 1 ЭЛЕМЕНТ, КГ

МАРКА ЭЛЕМЕНТА	ИЗДЕЛИЯ АРМАТУРНЫЕ									
	АРМАТУРА КЛАССА									
	AIII			BPI			AI			ВСЕГО
	ГОСТ 5781-82			ГОСТ 6727-80			ГОСТ 5781-82			
	Ø6	Ø8	ИТОГО	Ø4	Ø5	ИТОГО	Ø12	Ø14	ИТОГО	
4ПСО 29.33.3,5	7.40	17.22	24.62	3.88	11.47	15.35	6.00	4.28	10.28	50.25
4ПСО 29.33.4,0	7.36	17.14	24.50	3.99	12.25	16.24	6.00	4.28	10.28	51.02
2ПСО 60.33.3,5	15.16	34.44	49.60	6.90	21.11	28.01	6.00	8.56	14.56	92.17
2ПСО 60.33.4,0	15.16	34.44	49.60	6.98	22.70	29.68	6.00	8.56	14.56	93.84

ПРОДОЛЖЕНИЕ ВЕДОМОСТИ

ИЗДЕЛИЯ ЗАКЛАДНЫЕ					ОБЩИЙ РАСХОД
АРМАТУРА КЛАССА		ПРОКАТ		ВСЕГО	
AIII					
ГОСТ 5781-82		ГОСТ 103-76			
Ø8	ИТОГО	-6 X 80	ИТОГО		
1.04	1.04	0.60	0.60	1.64	51.89
1.04	1.04	0.60	0.60	1.64	52.66
1.50	1.50	0.90	0.90	2.40	94.57
1.50	1.50	0.90	0.90	2.40	96.24

САПР ТБЗТК | ТЛП СП | ВЕД.ИНЖ | ВЕД.ИНЖ | ВИНОКУР БУРЛАКОВА

ИНВ. ПОДЛ. | ПОДПИСЬ И ДАТА | ВЗАМ.ИНВ.

ВЕДОМОСТЬ РАСХОДА СТАЛИ НА 1 ЭЛЕМЕНТ, КГ

МАРКА ЭЛЕМЕНТА	ИЗДЕЛИЯ АРМАТУРНЫЕ									
	АРМАТУРА КЛАССА									
	AIII			BPI			AI			ВСЕГО
	ГОСТ 5781-82			ГОСТ 6727-80			ГОСТ 5781-82			
	⌀6	⌀8	ИТОГО	⌀4	⌀5	ИТОГО	⌀12	⌀14	ИТОГО	
ПСЛ 30.33.3,5	7.58	21.14	28.72	6.90	13.25	20.15	6.48	4.28	10.76	59.63
ПСЛ 30.33.4,0	7.58	21.14	28.72	6.98	14.14	21.12	6.48	4.28	10.76	60.60
ПСЛ 28.33.3,5	7.22	21.14	28.36	6.62	11.33	17.95	6.48	4.28	10.76	57.07
ПСЛ 28.33.4,0	7.14	20.82	27.96	6.76	12.23	18.99	6.48	4.28	10.76	57.71

ПРОДОЛЖЕНИЕ ВЕДОМОСТИ

ИЗДЕЛИЯ ЗАКЛАДНЫЕ				ВСЕГО	ОБЩИЙ РАСХОД
АРМАТУРА КЛАССА		ПРОКАТ			
AIII					
ГОСТ 5781-82		ГОСТ 103-76			
⌀8	ИТОГО	-6 Х 80	ИТОГО		
1.00	1.00	0.60	0.60	1.60	61.23
1.00	1.00	0.60	0.60	1.60	62.20
1.08	1.08	0.60	0.60	1.68	58.75
1.08	1.08	0.60	0.60	1.68	59.39

ВИНОКУР ВЕДИНА ТЛП СП LAПР ТБЗТК
ВИРЛАКОВА ВЕДИНА СП ТБЗТК

ВЗАМ.ИНВ. ПОДПИСЬ И ДАТА ИНВ. ПОДЛ.

ВЕДОМОСТЬ РАСХОДА СТАЛИ НА 1 ЭЛЕМЕНТ, КГ

МАРКА ЭЛЕМЕНТА	ИЗДЕЛИЯ АРМАТУРНЫЕ									
	АРМАТУРА КЛАССА									
	AIII			BPI			AI			ВСЕГО
	ГОСТ 5781-82			ГОСТ 6727-80			ГОСТ 5781-82			
	⌀6	⌀8	ИТОГО	⌀4	⌀5	ИТОГО	⌀12	⌀14	ИТОГО	
1ПСЛ 29.33.3,5	7.40	21.14	28.54	6.76	12.29	19.05	6.48	4.28	10.76	58.35
1ПСЛ 29.33.4,0	7.36	20.98	28.34	6.87	13.17	20.04	6.48	4.28	10.76	59.14
2ПСЛ 29.33.3,5	7.40	21.14	28.54	6.76	12.29	19.05	6.48	4.28	10.76	58.35
2ПСЛ 29.33.4,0	7.36	20.98	28.34	6.87	13.17	20.04	6.48	4.28	10.76	59.14

ПРОДОЛЖЕНИЕ ВЕДОМОСТИ

ИЗДЕЛИЯ ЗАКЛАДНЫЕ				ВСЕГО	ОБЩИЙ РАСХОД
АРМАТУРА КЛАССА		ПРОКАТ			
AIII					
ГОСТ 5781-82		ГОСТ 103 -76			
⌀8	ИТОГО	-6 Х 80	ИТОГО		
1.04	1.04	0.60	0.60	1.64	59.99
1.04	1.04	0.60	0.60	1.64	60.78
1.04	1.04	0.60	0.60	1.64	59.99
1.04	1.04	0.60	0.60	1.64	60.78

ВИНОКУР ВЕДИНЕ Т/П СП САПР ТБЗТК

БУРЛАКОВА ВЕДИНЕ СП ТБЗТК

ВЗАМ.ИНВ. - ПОДПИСЬ И ДАТА ИНВ. ПОДЛ.

ВЕДОМОСТЬ РАСХОДА СТАЛИ НА 1 ЭЛЕМЕНТ, КГ

МАРКА ЭЛЕМЕНТА	ИЗДЕЛИЯ АРМАТУРНЫЕ									
	АРМАТУРА КЛАССА									
	AIII			BPI			AI			ВСЕГО
	ГОСТ 5781-82			ГОСТ 6727-80			ГОСТ 5781-82			
	Ø6	Ø8	ИТОГО	Ø4	Ø5	ИТОГО	Ø12	Ø14	ИТОГО	
3ПСД 30.33.3,5	2.44	17.00	19.44	2.58	12.21	14.79	6.48	4.28	10.76	44.99
3ПСД 30.33.4,0	2.44	17.00	19.44	2.66	12.68	15.34	6.48	4.28	10.76	45.54
4ПСД 30.33.3,5	7.58	13.88	21.46	2.58	11.12	13.70	8.34	0.00	8.34	43.50
4ПСД 30.33.4,0	7.58	13.88	21.46	2.66	11.77	14.43	8.34	0.00	8.34	44.23

ПРОДОЛЖЕНИЕ ВЕДОМОСТИ

ИЗДЕЛИЯ ЗАКЛАДНЫЕ					ОБЩИЙ РАСХОД
АРМАТУРА КЛАССА		ПРОКАТ		ВСЕГО	
AIII					
ГОСТ 5781-82		ГОСТ 103-76			
Ø8	ИТОГО	-6 X 80	ИТОГО		
1.00	1.00	0.60	0.60	1.60	46.59
1.00	1.00	0.60	0.60	1.60	47.14
1.00	1.00	0.60	0.60	1.60	45.10
1.00	1.00	0.60	0.60	1.60	45.83

САПР ТБЗТК | Т/П СП | ВЕД.ИНЖ. ВЕД.ИНЖ. | ВИНОКУР БУРЛАКОВА
ИНВ. ПОДЛ. | ПОДПИСЬ И ДАТА | ВЗАМ.ИНВ.

ВЕДОМОСТЬ РАСХОДА СТАЛИ НА 1 ЭЛЕМЕНТ, КГ

МАРКА ЭЛЕМЕНТА	ИЗДЕЛИЯ АРМАТУРНЫЕ									ВСЕГО
	АРМАТУРА КЛАССА									
	AIII			BPI			AI			
	ГОСТ 5781-82			ГОСТ 6727-80			ГОСТ 5781-82			
	ø6	ø8	ИТОГО	ø4	ø5	ИТОГО	ø12	ø14	ИТОГО	
5ПСД 29.33.3,5	2.35	17.00	19.35	2.44	11.25	13.69	6.48	4.28	10.76	43.80
5ПСД 29.33.4,0	2.35	16.88	19.23	2.55	11.71	14.26	6.48	4.28	10.76	44.25
6ПСД 29.33.3,5	2.35	17.00	19.35	2.44	11.25	13.69	6.48	4.28	10.76	43.80
6ПСД 29.33.4,0	2.35	16.88	19.23	2.55	11.71	14.26	6.48	4.28	10.76	44.25

ПРОДОЛЖЕНИЕ ВЕДОМОСТИ

ИЗДЕЛИЯ ЗАКЛАДНЫЕ				ВСЕГО	ОБЩИЙ РАСХОД
АРМАТУРА КЛАССА		ПРОКАТ			
AIII					
ГОСТ 5781-82		ГОСТ 103 -76			
ø8	ИТОГО	-6 X 80	ИТОГО		
1.04	1.04	0.60	0.60	1.64	45.44
1.04	1.04	0.60	0.60	1.64	45.89
1.04	1.04	0.60	0.60	1.64	45.44
1.04	1.04	0.60	0.60	1.64	45.89

САПР | ТБЗТК | Т/П | СП | ВЕД.ИНЖ. | ВЕД.ИНЖ. | ВИНОКУР | БУРЛАКОВА

ИНВ.№ ПОДЛ. | ПОДПИСЬ И ДАТА | ВЗАМ.ИНВ.№

ВЕДОМОСТЬ РАСХОДА СТАЛИ НА 1 ЭЛЕМЕНТ, КГ

МАРКА ЭЛЕМЕНТА	ИЗДЕЛИЯ АРМАТУРНЫЕ								
	АРМАТУРА КЛАССА								
	AIII			BPI			AI		ВСЕГО
	ГОСТ 5781-82			ГОСТ 6727-80			ГОСТ 5781-82		
	Ø6	Ø8	ИТОГО	Ø4	Ø5	ИТОГО	Ø12	ИТОГО	
1ПСД 28.33.3,5	7.22	13.88	21.10	2.30	9.20	11.50	8.34	8.34	40.94
1ПСД 28.33.4,0	7.14	13.80	20.94	2.44	9.89	12.33	8.34	8.34	41.61
1ПСД 29.33.3,5	7.40	13.88	21.28	2.44	10.16	12.60	8.34	8.34	42.22
1ПСД 29.33.4,0	7.36	13.84	21.20	2.55	10.81	13.36	8.34	8.34	42.90
2ПСД 29.33.3,5	7.40	13.88	21.28	2.44	10.16	12.60	8.34	8.34	42.22
2ПСД 29.33.4,0	7.36	13.84	21.20	2.55	10.81	13.36	8.34	8.34	42.90

ПРОДОЛЖЕНИЕ ВЕДОМОСТИ

ИЗДЕЛИЯ ЗАКЛАДНЫЕ					ОБЩИЙ РАСХОД
АРМАТУРА КЛАССА		ПРОКАТ		ВСЕГО	
AIII					
ГОСТ 5781-82		ГОСТ 103-76			
Ø8	ИТОГО	-6 X 80	ИТОГО		
1.08	1.08	0.60	0.60	1.68	42.62
1.08	1.08	0.60	0.60	1.68	43.29
1.04	1.04	0.60	0.60	1.64	43.86
1.04	1.04	0.60	0.60	1.64	44.54
1.04	1.04	0.60	0.60	1.64	43.86
1.04	1.04	0.60	0.60	1.64	44.54

САПР ТБЗТК | ТЛП СП | ВЕД.ИНЖ | ВЕД.ИНЖ | ВИНОКУР БУРЛАКОВА
ИНВ. ПОДЛ. | ПОДПИСЬ И ДАТА | ВЗАМ.ИНВ.

САПР	ТЛП	ВИНОКУР
ТБЗТК	СП	БУЛАКОВА
	ВЕДИНЖ	ВЕДИНЖ

ВЕДОМОСТЬ РАСХОДА СТАЛИ НА 1 ЭЛЕМЕНТ, КГ

МАРКА ЭЛЕМЕНТА	ИЗДЕЛИЯ АРМАТУРНЫЕ											
	АРМАТУРА КЛАССА											
	AIII			BPI			AI					ВСЕГО
	ГОСТ 5781-82			ГОСТ 6727-80			ГОСТ 5781-82					
	⌀6	⌀8	ИТОГО	⌀4	⌀5	ИТОГО	⌀12	⌀14	⌀16	⌀18	ИТОГО	
ПС 30.33.3,5	2.44	13.56	16.00	1.14	11.61	12.75	6.48	0.00	6.20	0.00	12.68	41.43
ПС 30.33.4,0	2.44	13.56	16.00	1.22	12.08	13.30	6.48	0.00	0.00	8.76	15.24	44.54
ПС 18.33.3,5	1.38	9.27	10.65	1.14	8.98	10.12	6.48	4.28	0.00	0.00	10.76	31.53
ПС 18.33.4,0	1.38	9.27	10.65	1.22	9.31	10.53	6.48	4.28	0.00	0.00	10.76	31.94

ПРОДОЛЖЕНИЕ ВЕДОМОСТИ

ИЗДЕЛИЯ ЗАКЛАДНЫЕ				ВСЕГО	ОБЩИЙ РАСХОД
АРМАТУРА КЛАССА		ПРОКАТ			
AIII					
ГОСТ 5781-82		ГОСТ 103-76			
⌀8	ИТОГО	-6 X 80	ИТОГО		
1.00	1.00	0.60	0.60	1.60	43.03
1.00	1.00	0.60	0.60	1.60	46.14
1.00	1.00	0.60	0.60	1.60	33.13
1.00	1.00	0.60	0.60	1.60	33.54

ВЕДОМОСТЬ РАСХОДА СТАЛИ НА 1 ЭЛЕМЕНТ, КГ

МАРКА ЭЛЕМЕНТА	ИЗДЕЛИЯ АРМАТУРНЫЕ								
	АРМАТУРА КЛАССА								
	AIII			BPI			AI		ВСЕГО
	ГОСТ 5781-82			ГОСТ 6727-80			ГОСТ 5781-82		
	Ø6	Ø8	ИТОГО	Ø4	Ø5	ИТОГО	Ø12	ИТОГО	
ПС 12.33.3,5	0.84	5.94	6.78	1.14	7.43	8.57	9.30	9.30	24.65
ПС 12.33.4,0	0.84	5.94	6.78	1.22	7.64	8.86	9.30	9.30	24.94
ПС 30.16.3,5	2.44	8.32	10.76	0.56	6.56	7.12	7.14	7.14	25.02
ПС 30.16.4,0	2.44	8.32	10.76	0.60	6.91	7.51	7.14	7.14	25.41

ПРОДОЛЖЕНИЕ ВЕДОМОСТИ

ИЗДЕЛИЯ ЗАКЛАДНЫЕ					ОБЩИЙ РАСХОД
АРМАТУРА КЛАССА		ПРОКАТ		ВСЕГО	
AIII					
ГОСТ 5781-82		ГОСТ 103-76			
Ø8	ИТОГО	-6 X 80	ИТОГО		
1.00	1.00	0.60	0.60	1.60	26.25
1.00	1.00	0.60	0.60	1.60	26.54
1.00	1.00	0.60	0.60	1.60	26.62
1.00	1.00	0.60	0.60	1.60	27.01

ВИНОКУР БУРЛАКОВА
ВЕДИНЖ ВЕДИНЖ
ТЛП СП
САПР ГБЗТК

ВЕДОМОСТЬ РАСХОДА СТАЛИ НА 1 ЭЛЕМЕНТ, КГ

МАРКА ЭЛЕМЕНТА	ИЗДЕЛИЯ АРМАТУРНЫЕ										
	АРМАТУРА КЛАССА										
	AIII			BPI			AI				ВСЕГО
	ГОСТ 5781-82			ГОСТ 6727-80			ГОСТ 5781-82				
	⌀6	⌀8	ИТОГО	⌀4	⌀5	ИТОГО	⌀12	⌀16	⌀18	ИТОГО	
ПС 28.33.3,5	2.26	13.56	15.82	0.86	9.82	10.68	6.48	6.20	0.00	12.68	39.18
ПС 28.33.4,0	2.18	13.40	15.58	1.00	10.16	11.16	6.48	0.00	8.76	15.24	41.98
ПС 28.16.3,5	2.26	8.32	10.58	0.32	5.69	6.01	7.14	0.00	0.00	7.14	23.73
ПС 28.16.4,0	2.18	8.16	10.34	0.40	5.97	6.37	7.14	0.00	0.00	7.14	23.85

ПРОДОЛЖЕНИЕ ВЕДОМОСТИ

ИЗДЕЛИЯ ЗАКЛАДНЫЕ					ОБЩИЙ РАСХОД
АРМАТУРА КЛАССА		ПРОКАТ		ВСЕГО	
AIII					
ГОСТ 5781-82		ГОСТ 103-76			
⌀8	ИТОГО	-6 X 80	ИТОГО		
1.08	1.08	0.60	0.60	1.68	40.86
1.08	1.08	0.60	0.60	1.68	43.66
1.08	1.08	0.60	0.60	1.68	25.41
1.08	1.08	0.60	0.60	1.68	25.53

ВЗАМ.ИНВ. ПОДПИСЬ И ДАТА ИНВ. ПОДЛ.

ВЕДОМОСТЬ РАСХОДА СТАЛИ НА 1 ЭЛЕМЕНТ, КГ

МАРКА ЭЛЕМЕНТА	ИЗДЕЛИЯ АРМАТУРНЫЕ									
	АРМАТУРА КЛАССА									
	AIII			BPI			AI			ВСЕГО
	ГОСТ 5781-82			ГОСТ 6727-80			ГОСТ 5781-82			
	⌀6	⌀8	ИТОГО	⌀4	⌀5	ИТОГО	⌀12	⌀18	ИТОГО	
1ПС 33.33.3,5	2.75	13.44	16.19	1.99	13.31	15.30	6.48	8.76	15.24	46.73
1ПС 33.33.4,0	2.80	13.44	16.24	2.08	13.79	15.87	6.48	8.76	15.24	47.35
2ПС 33.33.3,5	2.75	13.44	16.19	1.99	13.31	15.30	6.48	8.76	15.24	46.73
2ПС 33.33.4,0	2.80	13.44	16.24	2.08	13.79	15.87	6.48	8.76	15.24	47.35

ПРОДОЛЖЕНИЕ ВЕДОМОСТИ

ИЗДЕЛИЯ ЗАКЛАДНЫЕ				ВСЕГО	ОБЩИЙ РАСХОД
АРМАТУРА КЛАССА		ПРОКАТ			
AIII					
ГОСТ 5781-82		ГОСТ 103-76			
⌀8	ИТОГО	-6 X 80	ИТОГО		
1.00	1.00	0.60	0.60	1.60	48.33
1.00	1.00	0.60	0.60	1.60	48.95
1.00	1.00	0.60	0.60	1.60	48.33
1.00	1.00	0.60	0.60	1.60	48.95

САПР ТБЗТК | ТЛП СП | ВЕДИНЕ ВЕДИНЕ | ВИНОКУР БИРЮКОВА

ИНВ. ПОДЛ. | ПОДПИСЬ И ДАТА | ВЗАМ.ИНВ.

ВЕДОМОСТЬ РАСХОДА СТАЛИ НА 1 ЭЛЕМЕНТ, КГ

МАРКА ЭЛЕМЕНТА	ИЗДЕЛИЯ АРМАТУРНЫЕ									
	АРМАТУРА КЛАССА									
	AIII			BPI			AI			ВСЕГО
	ГОСТ 5781-82			ГОСТ 6727-80			ГОСТ 5781-82			
	Ø6	Ø8	ИТОГО	Ø4	Ø5	ИТОГО	Ø12	Ø14	ИТОГО	
1ПС 21.33.3,5	1.69	9.15	10.84	1.99	10.69	12.68	6.48	4.28	10.76	34.28
1ПС 21.33.4,0	1.73	9.15	10.88	2.08	11.02	13.10	6.48	4.28	10.76	34.74
2ПС 21.33.3,5	1.69	9.15	10.84	1.99	10.69	12.68	6.48	4.28	10.76	34.28
2ПС 21.33.4,0	1.73	9.15	10.88	2.08	11.02	13.10	6.48	4.28	10.76	34.74

ПРОДОЛЖЕНИЕ ВЕДОМОСТИ

ИЗДЕЛИЯ ЗАКЛАДНЫЕ					ОБЩИЙ РАСХОД
АРМАТУРА КЛАССА		ПРОКАТ		ВСЕГО	
AIII					
ГОСТ 5781-82		ГОСТ103 -76			
Ø8	ИТОГО	-6 X 80	ИТОГО		
1.00	1.00	0.60	0.60	1.60	35.88
1.00	1.00	0.60	0.60	1.60	36.34
1.00	1.00	0.60	0.60	1.60	35.88
1.00	1.00	0.60	0.60	1.60	36.34

САПР. ТБЭТК | ТЛП СП | ВЕД.ИНЖ. ВЕД.ИНЖ. | ВИНОКУР БУРЛАКОВА

ИНВ. ПОДЛ. | ПОДПИСЬ И ДАТА | ВЗАМ.ИНВ.

ВЕДОМОСТЬ РАСХОДА СТАЛИ НА 1 ЭЛЕМЕНТ, КГ

МАРКА ЭЛЕМЕНТА	ИЗДЕЛИЯ АРМАТУРНЫЕ								
	АРМАТУРА КЛАССА								
	AIII			BPI			AI		ВСЕГО
	ГОСТ 5781-82			ГОСТ 6727-80			ГОСТ 5781-82		
	⌀6	⌀8	ИТОГО	⌀4	⌀5	ИТОГО	⌀12	ИТОГО	
1ПС 15.33.3,5	1.15	5.80	6.95	1.99	9.15	11.14	9.30	9.30	27.39
1ПС 15.33.4,0	1.20	5.80	7.00	2.04	9.36	11.40	9.30	9.30	27.70
2ПС 15.33.3,5	1.15	5.80	6.95	1.99	9.15	11.14	9.30	9.30	27.39
2ПС 15.33.4,0	1.20	5.80	7.00	2.04	9.36	11.40	9.30	9.30	27.70

ПРОДОЛЖЕНИЕ ВЕДОМОСТИ

ИЗДЕЛИЯ ЗАКЛАДНЫЕ					ОБЩИЙ РАСХОД
АРМАТУРА КЛАССА		ПРОКАТ		ВСЕГО	
AIII					
ГОСТ 5781-82		ГОСТ 103-76			
⌀8	ИТОГО	-6 X 80	ИТОГО		
1.00	1.00	0.60	0.60	1.60	28.99
1.00	1.00	0.60	0.60	1.60	29.30
1.00	1.00	0.60	0.60	1.60	28.99
1.00	1.00	0.60	0.60	1.60	29.30

САПР ТБЗТК | Т/Л СП | ВЕДУЩ. | ВЕДУЩ. | ВИНОКУР | БУРЛАКОВА

ИНВ. ПОДЛ. | ПОДПИСЬ И ДАТА | ВЗАМ.ИНВ.

ВЕДОМОСТЬ РАСХОДА СТАЛИ НА 1 ЭЛЕМЕНТ, КГ

МАРКА ЭЛЕМЕНТА	ИЗДЕЛИЯ АРМАТУРНЫЕ								
	АРМАТУРА КЛАССА								
	AIII			BPI			AI		ВСЕГО
	ГОСТ 5781-82			ГОСТ 6727-80			ГОСТ 5781-82		
	⌀6	⌀8	ИТОГО	⌀4	⌀5	ИТОГО	⌀12	ИТОГО	
1ПС 14.33.3,5	1.07	5.80	6.87	1.85	8.32	10.17	9.30	9.30	26.34
1ПС 14.33.4,0	1.07	5.72	6.79	1.97	8.48	10.45	9.30	9.30	26.54
2ПС 14.33.3,5	1.07	5.80	6.87	1.85	8.32	10.17.	9.30	9.30	26.34
2ПС 14.33.4,0	1.07	5.72	6.79	1.97	8.48	10.45	9.30	9.30	26.54

ПРОДОЛЖЕНИЕ ВЕДОМОСТИ

ИЗДЕЛИЯ ЗАКЛАДНЫЕ					ОБЩИЙ РАСХОД
АРМАТУРА КЛАССА		ПРОКАТ		ВСЕГО	
AIII					
ГОСТ 5781-82		ГОСТ 103-76			
⌀8	ИТОГО	-6 Х 80	ИТОГО		
1.04	1.04	0.60	0.60	1.64	27.98
1.04	1.04	0.60	0.60	1.64	28.18
1.04	1.04	0.60	0.60	1.64	27.98
1.04	1.04	0.60	0.60	1.64	28.18

САПР ТБЗТК | Т/П СП | ВЕД.ИЖ ВЕД.ИЖ | ВИНОКУР БУРЛАКОВА

Инв. подл. | Подпись и дата | Взам.инв.

ВЕДОМОСТЬ РАСХОДА СТАЛИ НА 1 ЭЛЕМЕНТ, КГ

МАРКА ЭЛЕМЕНТА	ИЗДЕЛИЯ АРМАТУРНЫЕ										
	АРМАТУРА КЛАССА										
	AIII			BPI			AI				ВСЕГО
	ГОСТ 5781-82			ГОСТ 6727-80			ГОСТ 5781-82				
	⌀6	⌀8	ИТОГО	⌀4	⌀5	ИТОГО	⌀12	⌀16	⌀18	ИТОГО	
1ПС 29.33.3,5	2.35	13.56	15.91	1.00	10.65	11.65	6.48	6.20	0.00	12.68	40.24
1ПС 29.33.4,0	2.35	13.48	15.83	1.11	11.07	12.18	6.48	0.00	8.76	15.24	43.25
2ПС 29.33.3,5	2.35	13.56	15.91	1.00	10.65	11.65	6.48	6.20	0.00	12.68	40.24
2ПС 29.33.4,0	2.35	13.48	15.83	1.11	11.07	12.18	6.48	0.00	8.76	15.24	43.25

ПРОДОЛЖЕНИЕ ВЕДОМОСТИ

ИЗДЕЛИЯ ЗАКЛАДНЫЕ				ВСЕГО	ОБЩИЙ РАСХОД
АРМАТУРА КЛАССА		ПРОКАТ			
AIII					
ГОСТ 5781-82		ГОСТ 103-76			
⌀8	ИТОГО	-6 Х 80	ИТОГО		
1.04	1.04	0.60	0.60	1.64	41.88
1.04	1.04	0.60	0.60	1.64	44.89
1.04	1.04	0.60	0.60	1.64	41.88
1.04	1.04	0.60	0.60	1.64	44.89

ВЕДОМОСТЬ РАСХОДА СТАЛИ НА 1 ЭЛЕМЕНТ, КГ

МАРКА ЭЛЕМЕНТА	ИЗДЕЛИЯ АРМАТУРНЫЕ									
	АРМАТУРА КЛАССА									
	AIII			BPI			AI			ВСЕГО
	ГОСТ 5781-82			ГОСТ 6727-80			ГОСТ 5781-82			
	⌀6	⌀8	ИТОГО	⌀4	⌀5	ИТОГО	⌀12	⌀14	ИТОГО	
1ПС 29.16.3,5	2.35	8.32	10.67	0.44	6.06	6.50	7.14	0.00	7.14	24.31
1ПС 29.16.4,0	2.35	8.24	10.59	0.50	6.38	6.88	4.32	4.28	8.60	26.07
2ПС 29.16.3,5	2.35	8.32	10.67	0.44	6.06	6.50	7.14	0.00	7.14	24.31
2ПС 29.16.4,0	2.35	8.24	10.59	0.50	6.38	6.88	4.32	4.28	8.60	26.07

ПРОДОЛЖЕНИЕ ВЕДОМОСТИ

ИЗДЕЛИЯ ЗАКЛАДНЫЕ				ВСЕГО	ОБЩИЙ РАСХОД
АРМАТУРА КЛАССА		ПРОКАТ			
AIII					
ГОСТ 5781-82		ГОСТ 103-76			
⌀8	ИТОГО	-6 X 80	ИТОГО		
1.04	1.04	0.60	0.60	1.64	25.95
1.04	1.04	0.60	0.60	1.64	27.71
1.04	1.04	0.60	0.60	1.64	25.95
1.04	1.04	0.60	0.60	1.64	27.71

САПР ГБЗТК | ТАП СП | ВЕДИНЕ ВЕДИНЕ | ВИНОКУР БУРЛАКОВА

ИНВ. ПОДЛ. | ПОДПИСЬ И ДАТА | ВЗАМ.ИНВ.

ВЕДОМОСТЬ РАСХОДА СТАЛИ НА 1 ЭЛЕМЕНТ, КГ

МАРКА ЭЛЕМЕНТА	ИЗДЕЛИЯ АРМАТУРНЫЕ									
	АРМАТУРА КЛАССА									
	AIII			BPI			AI			ВСЕГО
	ГОСТ 5781-82			ГОСТ 6727-80			ГОСТ 5781-82			
	Ø6	Ø8	ИТОГО	Ø4	Ø5	ИТОГО	Ø12	Ø14	ИТОГО	
1ПС 17.33.3.5	1.29	9.27	10.56	1.00	8.03	9.03	6.48	4.28	10.76	30.35
1ПС 17.33.4.0	1.24	9.19	10.43	1.11	8.29	9.40	6.48	4.28	10.76	30.59
2ПС 17.33.3.5	1.29	9.27	10.56	1.00	8.03	9.03	6.48	4.28	10.76	30.35
2ПС 17.33.4.0	1.24	9.19	10.43	1.11	8.29	9.40	6.48	4.28	10.76	30.59

ПРОДОЛЖЕНИЕ ВЕДОМОСТИ

ИЗДЕЛИЯ ЗАКЛАДНЫЕ					ОБЩИЙ РАСХОД
АРМАТУРА КЛАССА		ПРОКАТ		ВСЕГО	
AIII					
ГОСТ 5781-82		ГОСТ 103-76			
Ø8	ИТОГО	-6 X 80	ИТОГО		
1.04	1.04	0.60	0.60	1.64	31.99
1.04	1.04	0.60	0.60	1.64	32.23
1.04	1.04	0.60	0.60	1.64	31.99
1.04	1.04	0.60	0.60	1.64	32.23

САПР ТБЗТК | Т/П СП | ВЕДИЛ | ВЕДИЛ | ВИНОКУР | БУРЛАКОВА

ИНВ. ПОДЛ. | ПОДПИСЬ И ДАТА | ВЗАИМНИВ.

ВЕДОМОСТЬ РАСХОДА СТАЛИ НА 1 ЭЛЕМЕНТ, КГ

МАРКА ЭЛЕМЕНТА	ИЗДЕЛИЯ АРМАТУРНЫЕ								
	АРМАТУРА КЛАССА								
	AIII			BPI			AI		ВСЕГО
	ГОСТ 5781-82			ГОСТ 6727-80			ГОСТ 5781-82		
	⌀6	⌀8	ИТОГО	⌀4	⌀5	ИТОГО	⌀12	ИТОГО	
1ПС 11.33.3,5	0.75	5.94	6.69	1.00	6.74	7.74	9.30	9.30	23.73
1ПС 11.33.4,0	0.71	5.86	6.57	1.11	6.81	7.92	9.30	9.30	23.79
2ПС 11.33.3,5	0.75	5.94	6.69	1.00	6.74	7.74	9.30	9.30	23.73
2ПС 11.33.4,0	0.71	5.86	6.57	1.11	6.81	7.92	9.30	9.30	23.79

ПРОДОЛЖЕНИЕ ВЕДОМОСТИ

ИЗДЕЛИЯ ЗАКЛАДНЫЕ				ВСЕГО	ОБЩИЙ РАСХОД
АРМАТУРА КЛАССА		ПРОКАТ			
AIII					
ГОСТ 5781-82		ГОСТ 103-76			
⌀8	ИТОГО	-6 X 80	ИТОГО		
1.04	1.04	0.60	0.60	1.64	25.37
1.04	1.04	0.60	0.60	1.64	25.43
1.04	1.04	0.60	0.60	1.64	25.37
1.04	1.04	0.60	0.60	1.64	25.43

ВЕДОМОСТЬ РАСХОДА СТАЛИ НА 1 ЭЛЕМЕНТ, КГ

МАРКА ЭЛЕМЕНТА	ИЗДЕЛИЯ АРМАТУРНЫЕ									
	АРМАТУРА КЛАССА									
	AIII			BPI			AI			ВСЕГО
	ГОСТ 5781-82			ГОСТ 6727-80			ГОСТ 5781-82			
	ø6	ø8	ИТОГО	ø4	ø5	ИТОГО	ø10	ø12	ИТОГО	
ПСП 60.10.2.4	2.94	0.24	3.18	3.68	1.20	4.88	0.00	5.44	5.44	13.50
ПСП 60.10.2.9	2.94	0.24	3.18	3.82	1.22	5.04	0.00	5.44	5.44	13.66
ПСП 30.10.2.4	1.68	0.12	1.80	1.85	1.26	3.11	1.66	0.00	1.66	6.57
ПСП 30.10.2.9	1.68	0.12	1.80	1.93	1.28	3.21	1.66	0.00	1.66	6.67

ПРОДОЛЖЕНИЕ ВЕДОМОСТИ

ИЗДЕЛИЯ ЗАКЛАДНЫЕ								
АРМАТУРА КЛАССА				ПРОКАТ			ВСЕГО	ОБЩИЙ РАСХОД
AIII								
ГОСТ 5781-82				ГОСТ 103-76				
ø6	ø8	ø10	ИТОГО	-6 X 80	-8 X 90	ИТОГО		
0.06	0.80	3.12	3.98	0.52	1.53	2.05	6.03	19.53
0.06	0.80	3.36	4.22	0.52	1.53	2.05	6.27	19.93
0.04	0.80	2.08	2.92	0.52	1.02	1.54	4.46	11.03
0.04	0.80	2.24	3.08	0.52	1.02	1.54	4.62	11.29

ВЕДОМОСТЬ РАСХОДА СТАЛИ НА 1 ЭЛЕМЕНТ, КГ

МАРКА ЭЛЕМЕНТА	ИЗДЕЛИЯ АРМАТУРНЫЕ									
	АРМАТУРА КЛАССА									
	AIII				BPI			AI		ВСЕГО
	ГОСТ 5781-82				ГОСТ 6727-80			ГОСТ 5781-82		
	⌀6	⌀8	⌀10	ИТОГО	⌀4	⌀5	ИТОГО	⌀10	ИТОГО	
ПСП 12.10.2.4	0.84	0.12	0.00	0.96	0.76	0.74	1.50	1.66	1.66	4.12
ПСП 12.10.2.9	0.84	0.12	1.66	2.62	0.80	0.76	1.56	0.00	0.00	4.18
ПСП 33.10.2.4	2.10	0.12	0.00	2.22	2.02	0.94	2.96	1.66	1.66	6.84
ПСП 33.10.2.9	2.10	0.12	0.00	2.22	2.12	0.96	3.08	1.66	1.66	6.96

ПРОДОЛЖЕНИЕ ВЕДОМОСТИ

ИЗДЕЛИЯ ЗАКЛАДНЫЕ								
АРМАТУРА КЛАССА				ПРОКАТ			ВСЕГО	ОБЩИЙ РАСХОД
AIII								
ГОСТ 5781-82				ГОСТ 103-76				
⌀6	⌀8	⌀10	ИТОГО	-6 X 80	-8 X 90	ИТОГО		
0.04	0.80	2.08	2.92	0.52	1.02	1.54	4.46	8.58
0.04	0.80	2.24	3.08	0.52	1.02	1.54	4.62	8.80
0.08	0.80	4.16	5.04	0.52	2.04	2.56	7.60	14.44
0.08	0.80	4.48	5.36	0.52	2.04	2.56	7.92	14.88

ВИНОКУР БУРЛАКОВА
ВЕД.ИНЖ. ВЕД.ИНЖ.
ГИП СП
САПР ГБЗТК
ВЗАМ.ИНВ.
ПОДПИСЬ И ДАТА
ИНВ. ПОДЛ.

ВЕДОМОСТЬ РАСХОДА СТАЛИ НА 1 ЭЛЕМЕНТ, КГ

МАРКА ЭЛЕМЕНТА	ИЗДЕЛИЯ АРМАТУРНЫЕ									
	АРМАТУРА КЛАССА									
	AIII				BPI			AI		ВСЕГО
	ГОСТ 5781-82				ГОСТ 6727-80			ГОСТ 5781-82		
	ф6	ф8	ф10	ИТОГО	ф4	ф5	ИТОГО	ф10	ИТОГО	
ПСП 27.10.2,4	1.68	0.12	0.00	1.80	1.70	0.58	2.28	1.66	1.66	5.74
ПСП 27.10.2,9	1.68	0.12	1.66	3.46	1.78	0.60	2.38	0.00	0.00	5.84
ПСП 18.10.2,4	1.26	0.12	0.00	1.38	1.14	1.06	2.20	1.66	1.66	5.24
ПСП 18.10.2,9	1.26	0.12	0.00	1.38	1.20	1.08	2.28	1.66	1.66	5.32

ПРОДОЛЖЕНИЕ ВЕДОМОСТИ

ИЗДЕЛИЯ ЗАКЛАДНЫЕ								ОБЩИЙ РАСХОД
АРМАТУРА КЛАССА				ПРОКАТ			ВСЕГО	
AIII								
ГОСТ 5781-82				ГОСТ 103-76				
ф6	ф8	ф10	ИТОГО	-6 Х 80	-8 Х 90	ИТОГО		
0.04	0.80	2.08	2.92	0.52	1.02	1.54	4.46	10.20
0.04	0.80	2.24	3.08	0.52	1.02	1.54	4.62	10.46
0.04	0.80	2.08	2.92	0.52	1.02	1.54	4.46	9.70
0.04	0.80	2.24	3.08	0.52	1.02	1.54	4.62	9.94

ВЕДОМОСТЬ РАСХОДА СТАЛИ НА 1 ЭЛЕМЕНТ, КГ

МАРКА ЭЛЕМЕНТА	ИЗДЕЛИЯ АРМАТУРНЫЕ									
	АРМАТУРА КЛАССА									
	AIII				BPI			AI		ВСЕГО
	ГОСТ 5781-82				ГОСТ 6727-80			ГОСТ 5781-82		
	⌀6	⌀8	⌀10	ИТОГО	⌀4	⌀5	ИТОГО	⌀10	ИТОГО	
ПСП 21.10.2.4	1.26	0.12	0.00	1.38	1.26	1.18	2.44	1.66	1.66	5.48
ПСП 21.10.2.9	1.26	0.12	1.66	3.04	1.32	1.24	2.56	0.00	0.00	5.60
ПСП 15.10.2.4	1.26	0.12	0.00	1.38	0.90	0.86	1.76	1.66	1.66	4.80
ПСП 15.10.2.9	1.26	0.12	0.00	1.38	1.02	0.68	1.70	1.66	1.66	4.74

ПРОДОЛЖЕНИЕ ВЕДОМОСТИ

ИЗДЕЛИЯ ЗАКЛАДНЫЕ								
АРМАТУРА КЛАССА				ПРОКАТ			ВСЕГО	ОБЩИЙ РАСХОД
AIII								
ГОСТ 5781-82				ГОСТ 103-76				
⌀6	⌀8	⌀10	ИТОГО	-6 X 80	-8 X 90	ИТОГО		
0.08	0.80	2.08	2.96	0.52	2.04	2.56	5.52	11.00
0.08	0.80	2.24	3.12	0.52	2.04	2.56	5.68	11.28
0.08	0.80	2.08	2.96	0.52	2.04	2.56	5.52	10.32
0.08	0.80	2.24	3.12	0.52	2.04	2.56	5.68	10.42

ВИНОКУР | БУРЛАКОВА | ВЕДИНЕЕ | ВЕДИНЕЕ | ТЛП | СП | САПР | ТБЗТК

ВЗАМ.ИНВ. | ПОДПИСЬ И ДАТА | ИНВ. ПОДЛ.

gost.e-ecolog.ru