ТИПОВЫЕ КОНСТРУКЦИИ, ИЗДЕЛИЯ И УЗЛЫ ЗДАНИЙ И СООРУЖЕНИЙ

СЕРИЯ 1.222.5-1

ДЕРЕВЯННЫЕ КЛЕЕНЫЕ РАМЫ ДЛЯ ОБЩЕСТВЕННЫХ ЗДАНИЙ

ВЫПУСК 2

ДВУХШАРНИРНЫЕ РАМЫ С ЗАЩЕМЛЕННЫМИ СТОЙКАМИ И ШАРНИРНО-ОПЕРТЫМИ РИГЕЛЯМИ ПРОЛЕТОМ 9, 12, 15, 18, 21, 24 М, ШАГ 3 М

РАБОЧИЕ ЧЕРТЕЖИ

gost.e-ecolog.ru

ТИПОВЫЕ КОНСТРУКЦИИ, ИЗДЕЛИЯ И УЗЛЫ
ЗДАНИЙ И СООРУЖЕНИЙ

СЕРИЯ 1.222.5-1

ДЕРЕВЯННЫЕ КЛЕЕНЫЕ РАМЫ ДЛЯ ОБЩЕСТВЕННЫХ ЗДАНИЙ

ВЫПУСК 2

ДВУХШАРНИРНЫЕ РАМЫ С ЗАЩЕМЛЕННЫМИ СТОЙКАМИ И ШАРНИРНО-ОПЕРТЫМИ РИГЕЛЯМИ ПРОЛЕТОМ 9,12,15,18,21,24 М, ШАГ 3 М

РАБОЧИЕ ЧЕРТЕЖИ

РАЗРАБОТАНЫ
ЦНИИЭП им. Б.С. Мезенцева

Главный инженер института М. Глинкин
Заведующий отделом строительных конструкций д.т.н. В. Травуш
Главный инженер проекта В. Миронович

УТВЕРЖДЕНЫ
Государственным Комитетом по гражданскому строительству и архитектуре при Госстрое СССР

Приказом № 218 от 21 июля 1983 г.
введены в действие
с 01.09.83 г.

Обозначение	Наименование	Стр.
1.222.5-1.2	Содержание	2
1.222.5-1.2 ОПЗ	Техническое описание	3-11
1.222.5-1.2 1	Рама двускатная РД-9-5-750, -1000, -1250 ÷ РД-24-8-600, -750, -1000, -1250	12-27
1.222.5-1.2 1.ОСБ	Рама двускатная РД-9-5-750, -1000 -1250 ÷ РД-24-8-600, -750, -1000, -1250 Сборочный чертеж	28-29
1.222.5-1.2 1.1	Стойка СТ-1 ÷ СТ-37	30-47
1.222.5-1.2 1.1СБ	Стойка СТ-1 ÷ СТ-37 Сборочный чертеж	48-49
1.222.5-1.2 1.2	Клееный пакет КП-1 ÷ КП-37	50-51
1.222.5-1.2 1.3	Шайба ШМ-1	52
1.222.5-1.2 1.4	Болт М16 х 330	52
1.222.5-1.2 1.5	Клиновая прокладка П-1 ÷ П-29	53
1.222.5-1.2.2	Рама односкатная РО-9-5-600, -750, -1000, -1250 ÷ РО-24-8-600, -750, -1000, -1250	54-71
1.222.5-1.2 2ОСБ	Рама односкатная РО-9-5-600, -750, -1000, -1250 ÷ РО-24-8-600, -750, -1000, -1250. Сборочные единицы	72-73
1.222.5-1.2 0.08ВМ	Стойка СТ-1 ÷ СТ-37 Ведомость расхода материалов	74-75
1.222.5-1.2 0.08РМ	Рама двускатная РД-9-5-750, -1000, -1250 ÷ РД-24-8-600, -750, -1000, -1250. Ведомость расхода материалов	76-77
1.222.5-1.2 0.08РМ	Рама односкатная РО-9-5-600, -750, -1000, -1250 ÷ РО-24-8-600, -750, -1000, -1250. Ведомость расхода материалов	78-79

Инв. № подл. | Подпись и дата | Взам. инв. №

Зав. ОСК	Травуш		
Гл. инж. ОСК	Миронович		
ГИП	Миронович		
Ст. инж.	Шашина		

1.222.5-1.2

Содержание

Стадия	Лист	Листов
Р		1

ЦНИИЭП им. Б.С. МЕЗЕНЦЕВА

18943 3

Формат А3

1. Общая часть

1.1. Настоящий выпуск содержит рабочие чертежи деревянных клееных двухшарнирных рам с защемленными стойками высотой от 5 до 8м и шарнирно опертыми ригелями пролетами 9,12,15,18,21 и 24м, шаг рам 3м.

1.2. В номенклатуру включены двускатные и односкатные рамы.

1.3. Высоты рам определены из условия рекомендуемых габаритов игровых пространств спортивных сооружений и оптимально допустимых габаритных сечений стоек.

1.4. Каждая рама включает в себя клееные деревянные стойки по чертежам настоящего выпуска и типовые деревянные балки покрытий (двускатные и односкатные) по серии 1.262-1, вып. 2,3,4.

1.5. Габаритный размер сечения стоек „h" зависит от их высоты „H" т.е. при H_1=5м – h_1=30см; при H_1=6м – h=36см; при H_1=7м – h=39,5см; при H_1=8м – h=46,5см. Стойки высотой H_2=9м – h=46,5см применяются только в односкатных рамах. Ширина сечения стоек „b" принята оптимальной 2 размеров 23см и 28см в зависимости от ширины ригеля (балки) рамы.

1.6. Стойки рам с помощью вклеенных в торцы арматурных выпусков устанавливаются непосредственно на фундамент стаканного типа и бетонируются. Марка бетона М-200. Торцы стоек должны быть антисептированы и подняты на высоту не менее 150мм от планировочной отметки земли.

1.7. Рамы предназначены для залов общественных зданий различного назначения (спортивных, зрелищных, торговых и т.д.) в соответствии с требованиями по эксплуатации согласно табл. №1 СНиП II-25-80, как в закрытых, так и в открытых типах помещений.

1.8. Рамы допускается применять для зданий III и IV степени огнестойкости с неагрессивной средой. Предел огнестойкости конструкций 0,5ч.

2 Расчет и конструирование

2.1. Расчет и конструирование рам выполнены в соответствии с требованиями глав СНиП II-25-80 „Нормы проектирования. Деревянные конструкции", „Руководство по проектированию клееных деревянных конструкций" м. 1977г.; СНиП II-6-74. „Нормы проектирования. Нагрузки и воздействия," „Правила производства и приемки монтажных работ. Деревянные конструкции" СНиП III 19-76.

2.2. Изгибающие моменты в опорном сечении стоек определялись с учетом защемления стоек в фундаментах при шарнирном опирании ригелей (балок) под воздействием скоростного напора ветра равного 45кгс/м². Расчет стоек на прочность производился от 90% суммарных временных (ветровых и снеговых) нагрузок и 100% постоянных (собственный вес).

2.3. Прогибы концов стоек определялись от воздействия нормативных горизонтальных сил без учета жесткости диска покрытия и торцевых стен. Величина прогиба составляет 1/250 – 1/300 Hст.

Зав. ОСК	Травуш		1.222.5-1.2 0.ОТО
Гл.инж. ОСК	Мироновичъ		
ГИП	Мироновичъ		Техническое описание
С.н.с.	Жак		

Стадия	Лист	Листов
Р	1	9

ЦНИИЭП им.Б.С. МЕЗЕНЦЕВА

Взам. инв.№ | Подпись и дата | Инв.№ подл.

Формат А3

2.4. Стойки рам запроектированы прямоугольного сечения и состоят из 2-х клееных пакетов, соединенных между собой с помощью клея и арматурных стержней Ф14 А II на эпоксидной смоле.

2.5. Расчетные сопротивления древесины приняты, как для сосны или ели по СНиП II-25-80 для 2 и 3 сортов.

2.6. Расчетное сопротивление древесины при учете ветровой нагрузки принято с учетом коэф.=1,2 (см. таблицу 6 СНиП II-25-80).

2.7. Рамы запроектированы под полезную расчетную нагрузку 600, 750, 1000, 1250 кГс/п.м, что соответствует весу снегового покрова P_0=70. 100. 150 и 200 кгс/м^2.

3. Общие указания по изготовлению стоек рам

3.1. При изготовлении стоек рам необходимо руководствоваться следующими нормативными документами:

а) „Руководство по индустриальному изготовлению деревянных клееных конструкций для строительства" Москва 1975г.

б) Методические рекомендации по применению прозрачных лаковых покрытий при комплексной защите клееных деревянных конструкций для сельского хозяйства ЦНИИСК им. Кучеренко. Москва 1976г.

3.2. Стойки и ригели должны изготавливаться на специализированных деревообрабатывающих предприятиях, обеспеченных необходимым оборудованием, квалифицированными кадрами и технической документацией.

3.3. Сортность древесины показана в сечениях стоек на чертежах.

3.4. Клееные пакеты выполняются из досок толщиной 32-33мм в острожке.

3.5. Торцы стоек рам и боковые поверхности на высоту 100мм перед сверлением отверстий для установки анкерных стержней должны быть обработаны тиоколовой мастикой У-30М (ГОСТ 13489-79) или эпоксидной шпаклевкой ЭП-0010 (ГОСТ 10277-76*) с наклейкой одного слоя стеклорубероида гидроизоляционного К-РМ ГОСТ 15879-70 (только на торец).

3.6. После обработки в соединенных пакетах сверлятся отверстия под монтажные стержни, которые устанавливаются на эпоксидной смоле.

3.7. Анкеровочные стержни Ф8 AI присоединяются к Ф25 А II в „крест" контактной сваркой клещами.

3.8. Влажность древесины для склеиваемых элементов 9-12% в зависимости от условий эксплуатации конструкций (см. табл. 1 СНиП II-25-80) — указывается при привязке проекта.

3.9. Для склеивания досок применяются клей по СНиП II-25-80 таблица 2.

3.10. При использовании зубчатых клеевых соединений необходимо руководствоваться положениями ГОСТ 19414-79. „Древесина клееная. Зубчатые клеевые соединения. Размеры и технические требования."

3.11. Расход клея на стойки принят усредненным - 500гр. на 1м^2 склеиваемой поверхности.

3.12. Объем древесины указан в чистоте, объем в заготовках определяется цехом изготовителем.

Инв. № подл. | Подпись и дата | Взам. инв. №

3.13. Боковые поверхности стоек рам обработать одним из лаков: ПФ-170, ПФ-171 (ГОСТ 15907-70*), ХВ-784 (ГОСТ 7313-75*).

4. Маркировка

4.1. Элементы рам разделены на стойки и балки. Маркировка рам, состоящая из буквенных и цифровых индексов, характеризует тип рамы, пролет, высоту и несущую способность (расчетную нагрузку в килограммах на погонный метр ригеля (балки). Пример: РД-18-7-750 — рама двускатная пролетом 18 метров, высотой 7м, под нагрузку 750 кгс/м.

4.2. Внесение изменений в обозначение марок не допускается.

5. Транспортирование и складирование

5.1. При транспортировке хранении и монтаже элементов рам должны соблюдаться требования СНиП III-19-76 „Правила производства и приемки работ. Деревянные конструкции" и СНиП III-4-80 „Техника безопасности в строительстве."

5.2. Элементы рам при хранении и монтаже необходима предохранять от воздействия атмосферных осадков солнечных лучей и механических повреждений.

5.3. Поставка и транспортировка рам осуществляются комплектно по элементам (стойки, балки, крепежные изделия). Балки поставляются без подкладок и крепежных элементов к ним, а также без отверстий под анкерные болты.

5.4. При поставке изделий должен прилагаться паспорт с указанием завода изготовителя, марки изделий и рекомендации по транспортировке, хранению, монтажу и эксплуатации клееных конструкций.

5.5. Отверстия в балках и стойках (под крепежные болты) сверлить перед монтажом, строго соблюдая соосность отверстий.

5.6. Отверстие d=25мм в стойках использовать для монтажа стоек.

6. Указания по применению и привязке

6.1. Подбор рам по несущей способности следует производить в зависимости от веса снегового покрова в районе строительства объекта в соответствии с несущей способностью ригеля (балки).
Пример: РО-18-7-600; -750; -1000; -1250 — рама односкатная, пролетом L=18м, высотой 7м при весе снегового покрова соответственно: P_0-70, 100, 150 и 200 кГс/м².

6.2. Привязка стоек к разбивочным осям здания в рамах без консолей принимается на расстоянии 150мм от наружной грани, а в рамах с консолями — по их геометрической оси. Фундаменты во всех случаях располагаются по геометрической оси стоек.

6.3. Покрытие по рамам предполагается из типовых утепленных панелей по серии 1.265-5.2 вып. 1,2,3,4.

Инв.№ подл. | Подпись и дата | Взам.инв.№

6.4. Пространственная неизменяемость здания должна быть обеспечена устройством связевых ферм в плоскости покрытия по серии 1.263.9-3 вып. 1 в сочетании с конструкцией кровли и устройством вертикальных связевых ферм в плоскости продольных стен.

6.5. При использовании рам для открытых помещений (типа навесов) стойки высотой 8 и 9м должны быть раскреплены продольными связями, соединенными с вертикальными связевыми фермами таким образом, чтобы наибольшая длина нераскрепленной части стоек не превышала 6м.

6.6. Порядок монтажа рам и обеспечение устойчивости их во время монтажа определяются проектом организации работ.

6.7. Для расчета фундаментов изгибающие опорные моменты в стойках принимаются в зависимости от высоты двускатных рам, а для односкатных — по стойкам наименьшей высоты (H_1) - см. таблицу №1.

Таблица №1

$M_{оп.}$ - тсм	2,5	3,8	4,7	5,7
H_1 - м	5,0	6,0	7,0	8,0

Нормальные силы определяются в соответствии с пролетом и нагрузками на ригель рамы. Фундаменты должны быть проверены на совместное действие: опорный момент и полная нормальная сила; опорный момент и нормальная сила от постоянной нагрузки, принимаемой для всех рам равной 300 кгс/м ригеля.

6.8. Номенклатура рам может быть увеличена как за счет высоты, так и пролета при условии сохранения сечения „h" в пределах оговоренных высот „H".

Пример 1

РД-15-6,5-600 — рама двускатная пролетом 15м, высотой H_1 = 6,5м, под нагрузку 600 кгс/м, высота сечения h = 39,5 см.

Пример 2.

РД-21-7,5-1000 — рама двускатная пролетом 21м, высотой H_1 = 7,5м, под нагрузку 1000 кгс/м, высота сечения h = 46,5 см.

Пример 3.

РО-21-7,5-1000 — рама односкатная пролетом 21м высотой H_1 = 7,5м, под нагрузку 1000 кгс/м, высота сечения h = 46,5 см. Высота стойки H_2 при h = 46,5 определяется в зависимости от уклона кровли принятого при привязке проекта.

Инв. № подл. | Подпись и дата | Взам. инв. №

Схемы планов

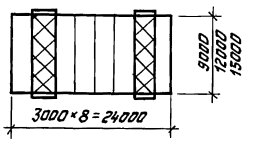

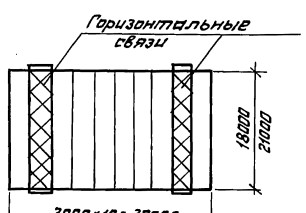

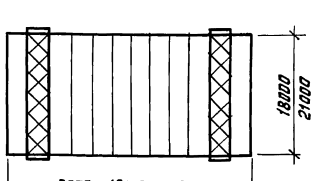

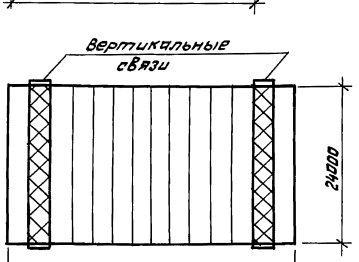

Схемы двускатных рам

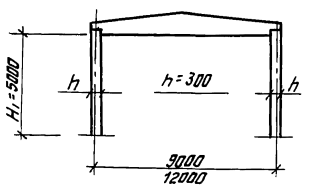

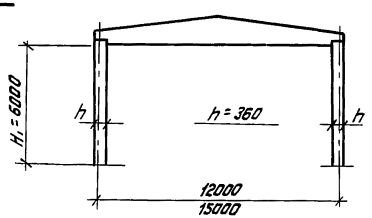

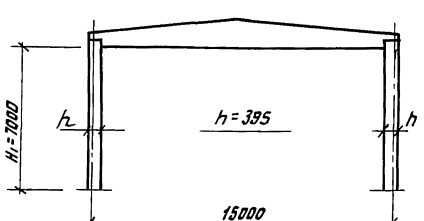

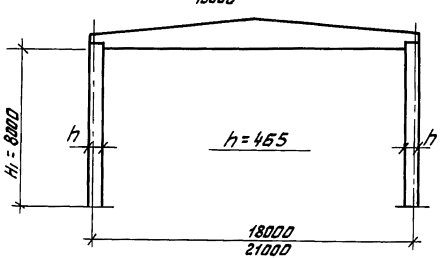

Схемы односкатных рам

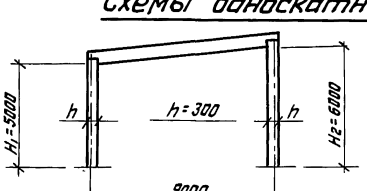

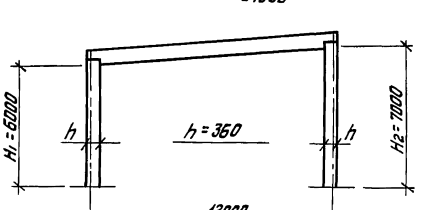

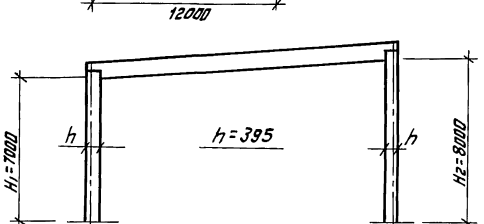

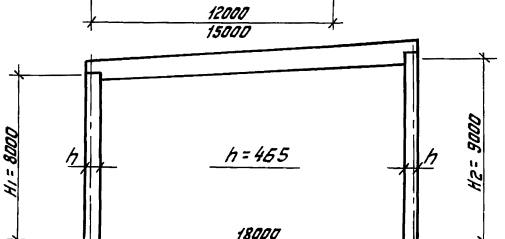

Инв. № подл. | Подпись и дата | Взам. инв. №

1.222.5-12 0.ОТО

Лист 5

18943 8

Формат А3

Номенклатура двускатных рам

Марка	Эскиз	Габаритные размеры, мм L	H	h	в	Расход матер. на раму Сталь, кг	Древес., м3	Стеклорубероид с-рм, м2	Клей, кг	NN стр.
РД-9-5-750	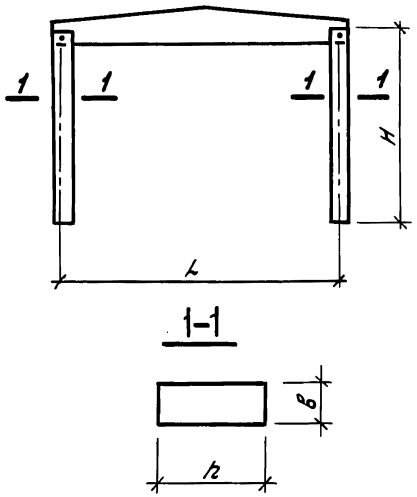	9000	5000	300	230	37,6	1,25	0,14	16,0	
РД-9-5-1000					280	38,9	1,49	0,14	19,4	
РД-9-5-1250						38,9	1,63	0,18	20,3	
РД-12-5-600		12000	5000	300	230	37,6	1,71	0,18	19,9	
РД-12-5-750						37,6	1,88	0,14	21,5	
РД-12-5-1000					280	38,9	2,28	0,14	25,6	
РД-12-5-1250						38,9	2,46	0,18	27,3	
РД-12-6-600		12000	6000	360	230	38,7	2,01	0,18	24,9	
РД-12-6-750						38,7	2,19	0,14	26,6	
РД-12-6-1000					280	40,3	2,65	0,14	31,8	
РД-12-6-1250						40,3	2,82	0,18	33,5	
РД-15-6-600		15000	6000	360	230	38,7	2,61	0,18	29,8	
РД-15-6-750						38,7	2,88	0,16	32,5	
РД-15-6-1000					280	40,3	3,50	0,16	38,6	
РД-15-6-1250						40,3	4,02	0,20	43,8	
РД-15-7-600		15000	7000	395	230	47,6	2,88	0,18	34,5	
РД-15-7-750						47,6	3,14	0,16	37,1	
РД-15-7-1000					280	49,3	3,84	0,16	44,3	
РД-15-7-1250						49,3	4,37	0,20	49,5	

Инв.№ подл. | Подпись и дата | Взам. инв. №

Марка	Эскиз	Габаритные размеры, мм				Расход материалов на раму				NN стр.
		L	H	h	в	Сталь, кг	Древес, м³	Стеклоруберойд, с-рм, м²	Клей, кг	
РД-18-7-600	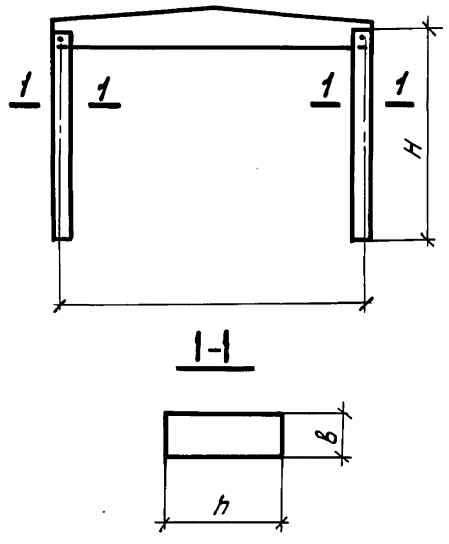	18000	7000	395	230	47,6	3,62	0,20	40,4	
РД-18-7-750						47,6	4,01	0,20	44,2	
РД-18-7-1000					280	49,3	4,88	0,16	52,6	
РД-18-7-1250						49,3	5,66	0,16	60,2	
РД-18-8-600		18000	8000	465	230	48,7	4,06	0,20	47,9	
РД-18-8-750						48,7	4,46	0,20	51,7	
РД-18-8-1000					280	50,8	5,40	0,16	61,7	
РД-18-8-1250						50,8	6,19	0,16	69,2	
РД-21-8-600		21000	8000	465	230	60,3	4,59	0,22	68,7	
РД-21-8-750						60,3	5,22	0,22	76,6	
РД-21-8-1000					280	62,4	6,22	0,22	91,8	
РД-21-8-1250						62,4	7,47	0,18	108,6	
РД-24-8-600		24000	8000	465	230	61,8	5,45	0,18	78,7	
РД-24-8-750						61,8	6,26	0,22	88,6	
РД-24-8-1000					280	63,9	8,26	0,22	116,7	
РД-24-8-1250						63,9	9,06	0,22	126,6	

Инв. № подл. | Подпись и дата | Взам. инв. №

1.222.5-1.2 ООТО

Лист 7

18943 10

Формат А3

Номенклатура односкатных рам

Марка	Эскиз	Габаритные размеры, мм					Расход матер. на раму				NN Стр.
		L	H1	H2	h	B_1	Древес, м3	Сталь, кг	Стеклоруб. бироид, с рм, м²	Клей, кг	
РО-9-5-600	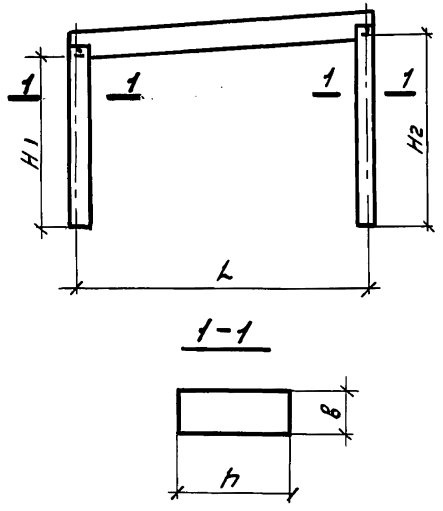	9000	5000	6000	300	230	1,35	43,9	0,14	18,2	
РО-9-5-750							1,48	43,9	0,14	23,7	
РО-9-5-1000						280	1,77	45,5	0,18	28,2	
РО-9-5-1250							1,90	45,5	0,18	30,3	
РО-12-5-600		12000				230	2,00	45,4	0,14	30,4	
РО-12-5-750							2,20	46,8	0,14	36,0	
РО-12-5-1000						280	2,60	47,8	0,18	39,3	
РО-12-5-1250							2,80	46,7	0,18	42,1	
РО-12-6-600		12000	6000	7000	360	230	2,30	47,8	0,16	35,8	
РО-12-6-750							2,80	49,1	0,20	42,5	
РО-12-6-1000						280	3,00	49,1	0,20	45,8	
РО-12-6-1250							3,20	49,1	0,20	50,0	
РО-15-6-600		15000				230	3,00	48,5	0,20	44,6	
РО-15-6-750							3,60	50,1	0,20	55,6	
РО-15-6-1000						280	3,90	51,5	0,16	60,5	
РО-15-6-1250							4,25	51,5	0,20	66,4	

Инв. № подл. | Подпись и дата | Взам. инв. N

1.222.5-1.2 0.ОТО

Лист 8

18943 11

Формат А3

Марка	Эскиз	Габаритные размеры, мм					Расход матер. на раму				NN стр.
		L	H_1	H_2	h	в	Древес, м.³	Сталь, кг	Стеклоруб. бероид. с-рм, м²	Клей, кг	
РО-15-7-600	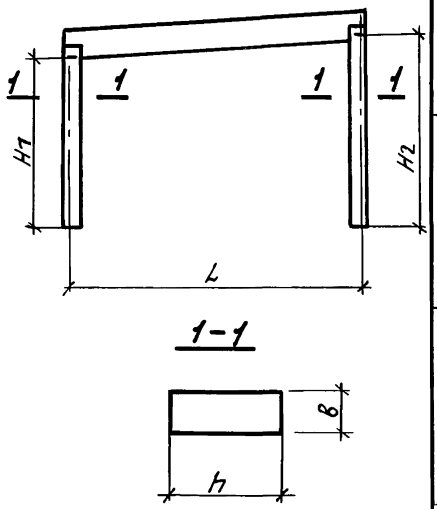	15000	7000	8000	395	230	3,30	49,7	0,18	60,0	
РО-15-7-750							4,20	59,0	0,22	61,4	
РО-15-7-1000						280	4,20	61,0	0,22	66,4	
РО-15-7-1250							4,70	61,0	0,22	72,3	
РО-18-7-600		18000				230	4,20	64,8	0,18	64,6	
РО-18-7-750							5,00	66,7	0,22	77,1	
РО-18-7-1000						280	5,50	69,2	0,22	84,7	
РО-18-7-1250							6,00	69,2	0,22	93,2	
РО-18-8-600		18000	8000	9000	465	230	4,60	66,0	0,22	72,5	
РО-18-8-750							5,50	68,1	0,26	86,6	
РО-18-8-1000						280	6,00	70,6	0,26	94,1	
РО-18-8-1250							6,60	70,6	0,26	102,6	
РО-21-8-600		21000				230	5,60	69,0	0,22	88,3	
РО-21-8-750							6,70	71,1	0,26	105,1	
РО-21-8-1000						280	7,40	73,8	0,26	113,8	
РО-21-8-1250							8,10	73,8	0,26	125,4	
РО-24-8-600		24000				230	7,00	72,2	0,22	107,1	
РО-24-8-750							8,40	74,4	0,26	128,5	
РО-24-8-1000						280	8,80	76,6	0,26	136,4	
РО-24-8-1250							9,8	76,6	0,26	151,5	

Инв. № подл. | Подпись и дата | Взам. инв. №

1.222.5-1.2 0.0ТО

Лист 9

18943 12

Формат А3

Формат	Позиц.	Обозначение	Наименование	Кол.	Примеч.
			Документация		
А3		1.222.5-1.2 1.ОСБ	Сборочный чертеж		
А3		1.222.5-1.2 О.ОТО	Техническое описание		
А3		1.222.5-1.2 О.ОВРМ	Ведомость расхода материалов		
			Детали		
А4	1	1.222.5-1.2 1.3	Шайба ШМ-1	4	
			Стандартные изделия		
	2		Гайка М16		
			ГОСТ 5915-70*	2	
	3		Шайба М16		
			ГОСТ 11371-78	2	
			Переменные данные для исполнения		
			1.222.5-1.2 1.ОСБ		
			Сборочные единицы		
А3	4	1.222.5-1.2 1.1	Стойка СТ-1	2	

Инв. № подл. | Подпись и дата | Взам. инв. №

Зав. ОСК	Травуш	
Гл. инж. ОСК	Миронович	
ГИП	Миронович	
Ст. инж.	Шурупова	

1.222.5-1.2 1.0

Рама двускатная
РД-9-5-750, -1000, -1250 ÷
РД-24-8-600, -750, -1000, -1250

Стадия	Лист	Листов
Р	1	32

ЦНИИЭП им. Б.С. МЕЗЕНЦЕВА

Формат А4

Формат	Позиц.	Обозначение	Наименование	Кол.	Примеч.
			Детали		
А3	5	1.262-1.2-1100	Клееный пакет КП-1	1	
			Стандартные изделия		
	6		Болт М16х280		
			ГОСТ 7805-70	2	
			Материалы		
			Пиломатериалы 1 сорта		
			ГОСТ 8486-66**	0,15	м³
			Пиломатериалы 2 сорта		
			ГОСТ 8486-66**	0,63	м³
			Пиломатериалы 3 сорта		
			ГОСТ 8486-66*	0,47	м³
			Стеклорубероид С-РМ		
			ГОСТ 15879-70*	0,14	м²
			Клей	16,0	кг
			1.222.5-1.2 1-01		
			Сборочные единицы		
А3	4	1.222.5-1.2 1.1-01	Стойка СТ-2	2	

Инв. № подл. | Подпись и дата | Взам. инв. №

1.222.5-1.2 1.0

Лист 2

Формат А4

Формат	Поз.	Обозначение	Наименование	Кол.	Примеч.
			Детали		
А3	5	1.262-1.2-1100-01	Клееный пакет КП-2	1	
			Стандартные изделия		
	6		Болт М16×280		
			ГОСТ 7805-70	2	
			Материалы		
			Пиломатериалы 1 сорта		
			ГОСТ 8486-66**	0,17	м³
			Пиломатериалы 2 сорта		
			ГОСТ 8486-66**	0,74	м³
			Пиломатериалы 3 сорта		
			ГОСТ 8486-66**	0,56	м³
			Стеклорубероид С-РМ		
			ГОСТ 15879-70*	0,14	м²
			Клей	19,4	кг
		1.222.5-1.2 1-02			
			Сборочные единицы		
А3	4	1.222.5-1.2 1.1-02	Стойка СТ-3	2	

Инв. № подл. | Подпись и дата | Взам. инв. №

1.222.5-1.2 1.0 — Лист 3

Формат А4

Формат	Поз.	Обозначение	Наименование	Кол.	Примеч.
			Детали		
А3	5	1.262-1.2-1100-02	Клееный пакет КП-3	1	
А4	6	1.222.5-1.2 1.4	Болт М16×330	2	
			Материалы		
			Пиломатериалы 1 сорта		
			ГОСТ 8486-66**	0,21	м³
			Пиломатериалы 2 сорта		
			ГОСТ 8486-66**	0,85	м³
			Пиломатериалы 3 сорта		
			ГОСТ 8486-66**	0,57	м³
			Стеклорубероид С-РМ		
			ГОСТ 15879-70*	0,18	м²
			Клей	20,3	кг
		1.222.5-1.2 1-03			
			Сборочные единицы		
А3	4	1.222.5-1.2 1.1	Стойка СТ-1	2	
			Детали		
А3	5	1.262-1.2-2100	Клееный пакет КП-4	1	

Инв. № подл. | Подпись и дата | Взам. инв. №

1.222.5-1.2 1.0 — Лист 4

Формат А4

Формат	Позиц.	Обозначение	Наименование	Кол.	Примеч.
			Стандартные изделия		
	6		Болт М16×280	2	
			ГОСТ 7805-70		
			Материалы		
			Пиломатериалы 1 сорта		
			ГОСТ 8486-66**	0,26	м³
			Пиломатериалы 2 сорта		
			ГОСТ 8486-66**	0,98	м³
			Пиломатериалы 3 сорта		
			ГОСТ 8486-66**	0,47	м³
			Стеклорубероид С-РМ		
			ГОСТ 15879-70*	0,18	м²
			Клей	19,9	кг
			1.222.5-1.2 1-04		
			Сборочные единицы		
А3	4	1.222.5-1.2 1.1-01	Стойка СТ-2	2	
			Детали		
А3	5	1.262-1.2-2100-01	Клеевый пакет КП-5	1	

Инв. № подл. | Подпись и дата | Взам. инв. №

1.222.5-1.2 1.0

Лист 5

Формат А4

Формат	Позиц.	Обозначение	Наименование	Кол.	Примеч.
			Стандартные изделия		
	6		Болт М16×280		
			ГОСТ 7805-70	2	
			Материалы		
			Пиломатериалы 1 сорта		
			ГОСТ 8486-66**	0,30	м³
			Пиломатериалы 2 сорта		
			ГОСТ 8486-66**	1,11	м³
			Пиломатериалы 3 сорта		
			ГОСТ 8486-66**	0,47	м³
			Стеклорубероид С-РМ		
			ГОСТ 15879-70*	0,14	м²
			Клей	21,5	кг
			1.222.5-1.2 1-05		
			Сборочные единицы		
А3	4	1.222.5-1.2 1.1-02	Стойка СТ-3	2	
			Детали		
А3	5	1.262-1.2-2100-02	Клеевый пакет КП-6	1	
А4	6	1.222.5-1.2 1.4	Болт М16×330	2	

Инв. № подл. | Подпись и дата | Взам. инв. №

1.222.5-1.2 1.0

Лист 6

Формат А4

Формат	Позиц.	Обозначение	Наименование	Кол.	Примеч.
			Материалы		
			Пиломатериалы 1сорта		
			гост 8486-66**	0,37	м3
			Пиломатериалы 2сорта		
			гост 8486-66**	1,35	м3
			Пиломатериалы 3сорта		
			гост 8486-66**	0,56	м3
			Стеклорубероид С-РМ		
			гост 15879-70*	0,14	м2
			Клей	25,6	кг
			1.222.5-1.2 1*06		
			Сборочные единицы		
А3	4	1.222.5-1.2 1.1-03	Стойка СТ-4	2	
			Детали		
А3	5	1.262-1.2-2100-03	Клееный пакет КП-7	1	
А4	6	1.222.5-1.2 1.4	Болт М16×330	2	
			Материалы		
			Пиломатериалы 1сорта		
			гост 8486-66**	0,41	м3
			Пиломатериалы 2сорта		
			гост 8486-66**	1,48	м3

Инв. № подл. | Подпись и дата | Взам. инв. №

1.222.5-1.2 1.0 — Лист 7

Формат А4

Формат	Позиц.	Обозначение	Наименование	Кол.	Примеч.
			Пиломатериалы 3сорта		
			гост 8486-66**	0,57	м3
			Стеклорубероид С-РМ		
			гост 15879-70*	0,18	м2
			Клей	27,3	кг
			1.222.5-1.2 1-07		
			Сборочные единицы		
А3	4	1.222.5-1.2 1.1-08	Стойка СТ-9	2	
			Детали		
	5	1.262-1.2-2100	Клееный пакет КП-4	1	
			Стандартные изделия		
	6		Болт М16×280		
			гост 7805-70	2	
			Материалы		
			Пиломатериалы 1сорта		
			гост 8486-66**	0,26	м3
			Пиломатериалы 2сорта		
			гост 8486-66**	1,07	м3
			Пиломатериалы 3сорта		
			гост 8486-66**	0,68	м3

Инв. № подл. | Подпись и дата | Взам. инв. №

1.222.5-1.2 1.0 — 8

Формат А4

Формат		Позиц.	Обозначение	Наименование	Кол.	Примеч.
				Стеклорубероид С-РМ		
				ГОСТ 15879-70*	0,18	м²
				Клей	24,9	кг
				1.222.5-1.2 1-08		
				Сборочные единицы		
А3		4	1.222.5-1.2 1.1-09	Стойка СТ-10	2	
				Детали		
А3		5	1.262-1.2-2100-01	Клееный пакет КП-5	1	
				Стандартные изделия		
		6		Болт М16×280		
				ГОСТ 7805-70	2	
				Материалы		
				Пиломатериалы 1 сорта		
				ГОСТ 8486-66**	0,31	м³
				Пиломатериалы 2 сорта		
				ГОСТ 8486-66**	1,20	м³
				Пиломатериалы 3 сорта		
				ГОСТ 8486-66**	0,68	м³
				Стеклорубероид С-РМ		
				ГОСТ 15879-70*	0,14	м²

Инв. № подл. | Подпись и дата | Взам. инв. №

1.222.5-1.2 1.0

Лист 9

Формат А4

Формат		Позиц.	Обозначение	Наименование	Кол.	Примеч.
				Клей	26,6	кг
				1.222.5-1.2 1-09		
				Сборочные единицы		
А3		4	1.222.5-1.2 1.1-10	Стойка СТ-11	2	
				Детали		
А3		5	1.262-1.2-2100-02	Клееный пакет КП-6	1	
А4		6	1.222.5-1.2 1.4	Болт М16×330	2	
				Материалы		
				Пиломатериалы 1 сорта		
				ГОСТ 8486-66**	0,37	м³
				Пиломатериалы 2 сорта		
				ГОСТ 8486-66**	1,46	м³
				Пиломатериалы 3 сорта		
				ГОСТ 8486-66**	0,82	м³
				Стеклорубероид С-РМ		
				ГОСТ 15876-70*	0,14	м²
				Клей	31,8	кг
				1.222.5-1.2 1-10		

Инв. № подл. | Подпись и дата | Взам. инв. №

1.222.5-1.2 1.0

Лист 10

Формат А4

Формат	Позиц.	Обозначение	Наименование	Кол.	Примеч.
			Сборочные единицы		
А3	4	1.222.5-1.2 1.1-11	Стойка СТ-12	2	
			Детали		
А3	5	1.262-1.2-2100-03	Клееный пакет КП-7	1	
А4	6	1.222.5-1.2 1.4	Болт М16×330	2	
			Материалы		
			Пиломатериалы 1сорта		
			ГОСТ 8486-66**	0,41	м³
			Пиломатериалы 2сорта		
			ГОСТ 8486-66**	1,59	м³
			Пиломатериалы 3сорта		
			ГОСТ 8486-66*	0,82	м³
			Стеклорубероид С-РМ		
			ГОСТ 15876-70*	0,18	м²
			Клей	33,5	кг
			1.222.5-1.2 1-11		
			Сборочные единицы		
А3	4	1.222.5-1.2 1.1-08	Стойка СТ-9	2	

Инв.№ подл. | Подпись и дата | Взам. инв.№

1.222.5-1.2 1.0

Лист 11

Формат А4

Формат	Позиц.	Обозначение	Наименование	Кол.	Примеч.
			Детали		
А3	5	1.262-1.2-3100	Клееный пакет КП-8	1	
			Стандартные изделия		
	6		Болт М16×280		
			ГОСТ 7805-70	2	
			Материалы		
			Пиломатериалы 1сорта		
			ГОСТ 8486-66**	0,41	м³
			Пиломатериалы 2сорта		
			ГОСТ 8486-66**	1,52	м³
			Пиломатериалы 3сорта		
			ГОСТ 8486-66**	0,68	м³
			Стеклорубероид С-РМ		
			ГОСТ 15879-70*	0,18	м²
			Клей	29,8	кг
			1.222.5-1.2 1-12		
			Сборочные единицы		
А3	4	1.222.5-1.2 1.1-09	Стойка СТ-10	2	
			Детали		
А3	5	1.262-1.2-3100-01	Клееный пакет КП-9	1	

Инв.№ подл. | Подпись и дата | Взам. инв.№

1.222.5-1.2 1.0

Лист 12

Формат А4

Формат	Позиц.	Обозначение	Наименование	Кол.	Примеч.
			Стандартные изделия		
	6		Болт М16×280	2	
			ГОСТ 7805-70		
			Материалы		
			Пиломатериалы 1сорта		
			ГОСТ 8486-66**	0,47	м³
			Пиломатериалы 2сорта С		
			ГОСТ 8486-66**	1,73	м³
			Пиломатериалы 3сорта		
			ГОСТ 8486-66**	0,68	м³
			Стеклорубероид С-РМ		
			ГОСТ 15879-70*	0,16	м²
			Клей	32,5	кг
			1.222.5-1.2 1-13		
			Сборочные единицы		
А3	4	1.222.5-1.2 1.1-10	Стойка СТ-11	2	
			Детали		
А3	5	1.262-1.2-3100-02	Клееный пакет КП-10	1	
А4	6	1.222.5-1.2 1.4	Болт М16×330	2	

Взам. инв. № | Подпись и дата | Инв. № подл.

1.222.5-1.2 1.0

Лист 13

Формат А4

Формат	Позиц.	Обозначение	Наименование	Кол.	Примеч.
			Материалы		
			Пиломатериалы 1сорта		
			ГОСТ 8486-66**	0,58	м³
			Пиломатериалы 2сорта		
			ГОСТ 8486-66**	2,10	м³
			Пиломатериалы 3сорта		
			ГОСТ 8486-66**	0,82	м³
			Стеклорубероид С-РМ		
			ГОСТ 15879-70*	0,16	м²
			Клей	38,6	кг
			1.222.5-1.2 1-14		
			Сборочные единицы		
А3	4	1.222.5-1.2 1.1-12	Стойка СТ-13	2	
			Детали		
А3	5	1.262-1.2-3100-03	Клееный пакет КП-11	1	
А4	6	1.222.5-1.2 1.4	Болт М16×330	2	
			Материалы		
			Пиломатериалы 1сорта		
			ГОСТ 8486-66**	0,71	м³
			Пиломатериалы 2сорта		
			ГОСТ 8486-66**	2,49	м³

Взам. инв. № | Подпись и дата | Инв. № подл.

1.222.5-1.2 1.0

Лист 14

Формат А4

Формат	Позиц.	Обозначение	Наименование	Кол.	Примеч.
			Пиломатериалы 3сорта		
			ГОСТ 8486-66**	0,82	м³
			Стеклорубероид С-РМ	0,20	м²
			ГОСТ 15876-70*		
			Клей	43,8	кг
			1.222.5-1.2 1-15		
			Сборочные единицы		
А3	4	1.222.5-1.2 1.1-18	Стойка СТ-19	2	
			Детали		
А3	5	1.262-1.2-3100	Клееный пакет КП-8	1	
			Стандартные изделия		
А4	6	1.222.5-1.2 1.4	Болт М16-280		
			ГОСТ 7805-70	2	
			Материалы		
			Пиломатериалы 1сорта		
			ГОСТ 8486-66**	0,41	м³
			Пиломатериалы 2сорта		
			ГОСТ 8486-66**	1,60	м³
			Пиломатериалы 3сорта		
			ГОСТ 8486-66**	0,87	м³

Инв.№ подл. | Подпись и дата | Взам.инв.№

1.222.5-1.2 1.0

Лист 15

Формат А4

Формат	Позиц.	Обозначение	Наименование	Кол.	Проект.
			Стеклорубероид С-РМ		
			ГОСТ 15876-70*	0,18	м²
			Клей	34,5	кг
			1.222.5-1.2 1-16		
			Сборочные единицы		
А3	4	1.222.5-1.2 1.1-19	Стойка СТ-20	2	
			Детали		
А3	5	1.262-1.2-3100-01	Клееный пакет КП-9	1	
			Стандартные изделия		
	6		Болт М16×280		
			ГОСТ 7805-70	2	
			Материалы		
			Пиломатериалы 1сорта		
			ГОСТ 8486-66**	0,47	м³
			Пиломатериалы 2сорта		
			ГОСТ 8486-66**	1,81	м³
			Пиломатериалы 3сорта		
			ГОСТ 8486-66**	0,86	м³
			Стеклорубероид С-РМ		
			ГОСТ 15879-70*	0,16	м²

Инв.№ подл. | Подпись и дата | Взам.инв.№

1.222.5-1.2 1.0

Лист 16

18943 20

Формат А4

Формат	Позиц.	Обозначение	Наименование	Кол.	Примеч.
			Клей	37,1	кг
			1.222.5-1.2 1-17		
			Сборочные единицы		
А3	4	1.222.5-1.2 1.1-20	Стойка СТ-21	2	
			Детали		
А3	5	1.262-1.2-3100-02	Клееный пакет КП-10	1	
А4	6	1.222.5-1.2 1.4	Болт М16×330	2	
			Материалы		
			Пиломатериалы 1 сорта		
			ГОСТ 8486-66**	0,58	м³
			Пиломатериалы 2 сорта		
			ГОСТ 8486-66**	2,20	м³
			Пиломатериалы 3 сорта		
			ГОСТ 8486-66**	1,06	м³
			Стеклорубероид С-РМ		
			ГОСТ 15879-70*	0,16	м²
			Клей	44,3	кг
			1.222.5-1.2 1-18		

Инв. № подл. | Подпись и дата | Взам. инв. №

1.222.5-1.2 1.0 — Лист 17

Формат А4

Формат	Позиц.	Обозначение	Наименование	Кол.	Примеч.
			Сборочные единицы		
А3	4	1.222.5-1.2 1.1-22	Стойка СТ-23	2	
			Детали		
А3	5	1.262-1.2-3100-03	Клееный пакет КП-11	1	
А4	6	1.222.5-1.2 1.4	Болт М16×330	2	
			Материалы		
			Пиломатериалы 1 сорта		
			ГОСТ 8486-66**	0,71	м³
			Пиломатериалы 2 сорта		
			ГОСТ 8486-66**	2,61	м³
			Пиломатериалы 3 сорта		
			ГОСТ 8486-66**	1,05	м³
			Стеклорубероид С-РМ		
			ГОСТ 15879-70*	0,20	м²
			Клей	49,5	кг
			1.222.5-1.2 1-19		
			Сборочные единицы		
А3	4	1.222.5-1.2 1.1-18	Стойка СТ-19	2	

Инв. № подл. | Подпись и дата | Взам. инв. №

1.222.5-1.2 1.0 — Лист 18

Формат А4

Формат	Позиц.	Обозначение	Наименование	Кол.	Примеч.
			Детали		
А3	5	1.262-1.2-4100	Клееный пакет КП-12	1	
			Стандартные изделия		
	6		Болт М16×280		
			ГОСТ 7805-70	2	
			Материалы		
			Пиломатериалы 1 сорта		
			ГОСТ 8486-66**	0,49	м³
			Пиломатериалы 2 сорта		
			ГОСТ 8486-66**	2,26	м³
			Пиломатериалы 3 сорта		
			ГОСТ 8486-66*	0,87	м³
			Стеклорубероид С-РМ		
			ГОСТ 15879-70*	0,20	м²
			Клей	40,4	кг
			1.222.5-1.2-20		
			Сборочные единицы		
А3	4	1.222.5-1.2 1.1-19	Стойка СТ-20	2	
			Детали		
А3	5	1.262-1.2-4100-01	Клееный пакет КП-13	1	

Инв.№ подл. | Подпись и дата | Взам.инв.№

1.222.5-1.2 1.0

Лист 19

Формат А4

Формат	Позиц.	Обозначение	Наименование	Кол.	Примеч.
			Стандартные изделия		
	6		Болт М16×280	2	
			ГОСТ 7805-70		
			Материалы		
			Пиломатериалы 1 сорта		
			ГОСТ 8486-66**	0,57	м³
			Пиломатериалы 2 сорта		
			ГОСТ 8486-66**	2,58	м³
			Пиломатериалы 3 сорта		
			ГОСТ 8486-66**	0,86	м³
			Стеклорубероид С-РМ		
			ГОСТ 15879-70*	0,20	м²
			Клей	44,2	кг
			1.222.5-1.2 1-21		
			Сборочные единицы		
А3	4	1.222.5-1.2 1.1-20	Стойка СТ-21	2	
			Детали		
А3	5	1.262-1.2-4100-02	Клееный пакет КП-14	1	
А4	6	1.222.5-1.2 1.4	Болт М16×330	2	

Инв.№ подл. | Подпись и дата | Взам.инв.№

1.222.5-1.2 1.0

Лист 20

Формат А4

Формат	Позиц.	Обозначение	Наименование	Кол.	Примеч.
			Материалы		
			Пиломатериалы 1сорта		
			ГОСТ 8486-66**	0,69	м3
			Пиломатериалы 2сорта		
			ГОСТ 8486-66**	3,13	м3
			Пиломатериалы 3сорта		
			ГОСТ 8486-66**	1,06	м3
			Стеклорубероид С-РМ		
			ГОСТ 15876-70*	0,16	м2
			Клей	52,6	кг
			1.222.5-1.2 1-22		
			Сборочные единицы		
А3	4	1.222.5-1.2 1.1-22	Стойка СТ-23	2	
			Детали		
А3	5	1.262-1.2-4100-03	Клеевый пакет КП-15	1	
А4	6	1.222.5-1.2 1.4	Болт М16×330	2	
			Материалы		
			Пиломатериалы 1сорта		
			ГОСТ 8486-66**	0,85	м3
			Пиломатериалы 2сорта		
			ГОСТ 8486-66**	3,76	м3

Инв.№ подл. | Подпись и дата | Взам. инв.№

1.222.5-1.2 1.0

Лист 21

Формат А4

Формат	Позиц.	Обозначение	Наименование	Кол.	Примеч.
			Пиломатериалы 3сорта		
			ГОСТ 8486-66**	1,05	м3
			Стеклорубероид С-РМ		
			ГОСТ 15879-70*	0,16	м2
			Клей	60,2	кг
			1.222.5-1.2 1-23		
			Сборочные единицы		
А3	4	1.222.5-1.2 1.1-28	Стойка СТ-29	2	
			Детали		
А3	5	1.262-1.2-4100	Клеевый пакет КП-12	1	
			Стандартные изделия		
	6		Болт М16×280		
			ГОСТ 7805-70	2	
			Материалы		
			Пиломатериалы 1сорта		
			ГОСТ 8486-66**	0,49	м3
			Пиломатериалы 2сорта		
			ГОСТ 8486-66**	2,39	м3
			Пиломатериалы 3сорта		
			ГОСТ 8486-66**	1,18	м3

Инв.№ подл. | Подпись и дата | Взам. инв.№

1.222.5-1.2 1.0

Лист 22

Формат А4

Формат	Позиц.	Обозначение	Наименование	Кол.	Примеч.
			Стеклорубероид С-РМ		
			ГОСТ 15879-70*	0,20	м²
			Клей	47,9	кг
			1.222.5-1.2 1-24		
			Сборочные единицы		
А3	4	1.222.5-1.2 1.1-29	Стойка СТ-30	2	
			Детали		
А3	5	1.262-1.2-4100-01	Клееный пакет КП-13	1	
			Стандартные изделия		
	6		Болт М16×280	2	
			ГОСТ 7805-50		
			Материалы		
			Пиломатериалы 1 сорта		
			ГОСТ 8486-66**	0,57	м³
			Пиломатериалы 2 сорта		
			ГОСТ 8486-66**	2,71	м³
			Пиломатериалы 3 сорта		
			ГОСТ 8486-66**	1,18	м³
			Стеклорубероид С-РМ		
			ГОСТ 15876-70*	0,20	м²

Инв.№ подл. | Подпись и дата | Взам. инв.№

1.222.5-1.2 1.0

Лист 23

Формат А4

Формат	Позиц.	Обозначение	Наименование	Кол.	Примеч.
			Клей	51,7	кг
			1.222.5-1.2 1-25		
			Сборочные единицы		
А3	4	1.222.5-1.2 1.1-30	Стойка СТ-31	2	
			Детали		
А3	5	1.262-1.2-4100-02	Клееный пакет КП-14	1	
А4	6	1.222.5-1.2 1.4	Болт М16×330	2	
			Материалы		
			Пиломатериалы 1 сорта		
			ГОСТ 8486-66**	0,69	м³
			Пиломатериалы 2 сорта		
			ГОСТ 8486-66**	3,28	м³
			Пиломатериалы 3 сорта		
			ГОСТ 8486-66**	1,43	м³
			Стеклорубероид С-РМ		
			ГОСТ 15879-70*	0,16	м²
			Клей	61,7	кг
			1.222.5-1.2 1-26		
			Сборочные единицы		
А3	4	1.222.5-1.2 1.1-32	Стойка СТ-33	2	

Инв.№ подл. | Подпись и дата | Взам. инв.№

1.222.5-1.2 1.0

Лист 24

Формат А4

Формат	Позиц.	Обозначение	Наименование	Кол.	Примеч.
			Детали		
А3	5	1.262-1.2-4100-03	Клееный пакет КП-15	1	
А4	6	1.222.5-1.2 1.4	Болт М16×330	2	
			Материалы		
			Пиломатериалы 1 сорта		
			ГОСТ 8486-66**	0,85	м³
			Пиломатериалы 2 сорта		
			ГОСТ 8486-66**	0,61	м³
			Пиломатериалы 3 сорта		
			ГОСТ 8486-66**	4,73	м³
			Стеклорубероид С-РМ		
			ГОСТ 15876-70*	0,16	м²
			Клей	69,2	кг
		1.222.5-1.2 1-27			
			Сборочные единицы		
А3	4	1.222.5-1.2 1.1-28	Стойка СТ-29	2	
			Детали		
А3	5	1.262-1.3 110	Клееный пакет КП-21	1	
		1.262-1.3 107	ф14 А II ℓ=800		
			ГОСТ 5781-75	12	Масса 1 шт. 1 кг

Инв. № подл. | Подпись и дата | Взам. инв. №

1.222.5-1.2 1.0

Лист 25

Формат А4

Формат	Позиц.	Обозначение	Наименование	Кол.	Примеч.
			Стандартные изделия		
	6		Болт М16×280		
			ГОСТ 7805-70	2	
			Материалы		
			Пиломатериалы 2 сорта		
			ГОСТ 8486-66**	2,03	м³
			Пиломатериалы 3 сорта		
			ГОСТ 8486-66**	2,56	м³
			Стеклорубероид С-РМ		
			ГОСТ 15876-70*	0,22	м²
			Клей	68,7	кг
		1.222.5-1.2 1-28			
			Сборочные единицы		
А3	4	1.222.5-1.2 1.1-29	Стойка СТ-30	2	
			Детали		
А3	5	1.262-1.3 110-01	Клееный пакет КП-22	1	
		1.262-1.3 107	ф14 А II ℓ=800		
			ГОСТ 5781-75	12	Масса 1 шт. 1 кг

Инв. № подл. | Подпись и дата | Взам. инв. №

1.222.5-1.2 1.0

Лист 26

Формат А4

			Обозначение	Наименование	Кол.	Примеч.
				Стандартные изделия		
		6		Болт М16×280		
				ГОСТ 7805-70	2	
				Материалы		
				Пиломатериалы 2сорта		
				ГОСТ 8486-66**	2,37	м³
				Пиломатериалы 3сорта		
				ГОСТ 8486-66**	2,85	м³
				Стеклорубероид С-РМ		
				ГОСТ 15879-70*	0,22	м²
				Клей	76,6	кг
				1.222.5-1.2 1-29		
				Сборочные единицы		
А3		4	1.222.5-1.2 1.1-30	Стойка СТ-31	2	
				Детали		
А3		5	1.262-1.3 110-02	Клеевый пакет КП-23	1	
А4		6	1.222.5-1.2 1.4	Болт М16×330	2	
			1.262-1.3 107	ф14 А II ℓ=800		
				ГОСТ 5781-75	12	Масса 1 шт.-1 кг

Взам. инв. № | Подпись и дата | Инв. № подл.

1.222.5-1.2 1.0

Лист 27

Формат А4

			Обозначение	Наименование	Кол.	Примеч.
				Материалы		
				Пиломатериалы 2сорта		
				ГОСТ 8486-66**	2,81	м³
				Пиломатериалы 3сорта		
				ГОСТ 8486-66**	3,41	м³
				Стеклорубероид С-РМ		
				ГОСТ 15879-70*	0,22	м²
				Клей	91,8	кг
				1.222.5-1.2 1-30		
				Сборочные единицы		
А3		4	1.222.5-1.2 1.1-31	Стойка СТ-33	2	
				Детали		
А3		5	1.262-1.3 110-03	Клеевый пакет КП-24	1	
			1.262-1.3 107	ф14 А II ℓ=800		
				ГОСТ 5781-75	12	Масса 1 шт.-1 кг
А4		6	1.222.5-1.2 1.4	Болт М16×330	2	
				Материалы		
				Пиломатериалы 2сорта		
				ГОСТ 8486-66**	3,47	м³
				Пиломатериалы 3сорта		
				ГОСТ 8486-66**	4,00	м³

Взам. инв. № | Подпись и дата

1.222.5-1.2 1.0

Лист 28

Формат А4

Формат	Позиц.	Обозначение	Наименование	Кол.	Примеч.
			Стеклорубероид С-РМ		
			ГОСТ 15879-70 *	0,18	м²
			Клей	108,6	кг
			1.222.5-1.2 1-31		
			Сборочные единицы		
А3	4	1.222.5-1.2 1.1-28	Стойка СТ-29	2	
			Детали		
А3	5	1.262-1.3 130	Клееный пакет КП-25	1	
		1.262-1.3 109	Ф14 А II С=900		
			ГОСТ 5781-75	12	масса 1 шт. 1 кг
			Стандартные изделия		
	6		Болт М16×280		
			ГОСТ 7805-70	2	
			Материалы		
			Пиломатериалы 2 сорта		
			ГОСТ 8486-66**	2,42	м³
			Пиломатериалы 3 сорта		
			ГОСТ 8486-66**	3,03	м³
			Стеклорубероид С-РМ		
			ГОСТ 15879-70*	0,18	м²

Инв. № подл. | Подпись и дата | Взам. инв. №

1.222.5-1.2 1.0

Лист 29

Формат А4

Формат	Позиц.	Обозначение	Наименование	Кол.	Примеч.
			Клей	78,7	кг
			1.222.5-1.2 1-32		
			Сборочные единицы		
А3	4	1.222.5-1.2 1.1-29	Стойка СТ-30	2	
			Детали		
А3	5	1.262-1.3 130-01	Клееный пакет КП-26	1	
		1.262-1.3 109	Ф14 А II С=900		
			ГОСТ 5781-75	12	масса 1 шт. 1 кг
			Стандартные изделия		
			Болт М16×280		
			ГОСТ 7805-70	2	
			Материалы		
			Пиломатериалы 2 сорта		
			ГОСТ 8486-66**	2,84	м³
			Пиломатериалы 3 сорта		
			ГОСТ 8486-66**	3,42	м³
			Стеклорубероид С-РМ		
			ГОСТ 15879-70*	0,22	м²
			Клей	88,6	кг

Инв. № подл. | Подпись и дата | Взам. инв. №

1.222.5-1.2 1.0

Лист 30

Формат А4

Формат	Позиц.	Обозначение	Наименование	Кол.	Примеч.
			1.222.5-1.2 1-33		
			Сборочные единицы		
А3	4	1.222.5-1.2 1.1-31	Стойка СТ-32	2	
			Детали		
А3	5	1.262-1.3 130-02	Клееный пакет КП-27	1	
			Ф14А II С=900		
		1.262-1.3 109	ГОСТ 5781-75	12	Масса 1шт 1кг
А4	6	1.222.5-1.2 1.4	Болт М16×330	2	
			Материалы		
			Пиломатериалы 2сорта		
			ГОСТ 8486-66**	3,88	м³
			Пиломатериалы 3сорта		
			ГОСТ 8486-66**	4,48	м³
			Стеклорубероид С-РМ		
			ГОСТ 15879-70*	0,22	м²
			Клей	116,7	кг
			1.222.5-1.2 1-34		
			Сборочные единицы		
А3	4	1.222.5-1.2 1.1-32	Стойка СТ-33	2	

Инв.№ подл. | Подпись и дата | Взам. инв.№

1.222.5-1.2 1.0

Лист 31

Формат А4

Формат	Позиц.	Обозначение	Наименование	Кол.	Примеч.
			Детали		
А3	5	1.262-1.3 130-03	Клееный пакет КП-28	1	
		1.262-1.3 109	Ф14 А II С=900		
			ГОСТ 5781-75	12	Масса 1шт. 1кг
А4	6	1.222.5-1.2 1.4	Болт М16×330	2	
			Материалы		
			Пиломатериалы 2сорта		
			ГОСТ 8486-66**	4,19	м³
			Пиломатериалы 3сорта		
			ГОСТ 8486-66**	4,87	м³
			Стеклорубероид С-РМ		
			ГОСТ 15879-70*	0,22	м²
			Клей	126,6	кг

Инв.№ подл. | Подпись и дата | Взам. инв.№

1.222.5-1.2 1.0

Лист 32

Формат А4

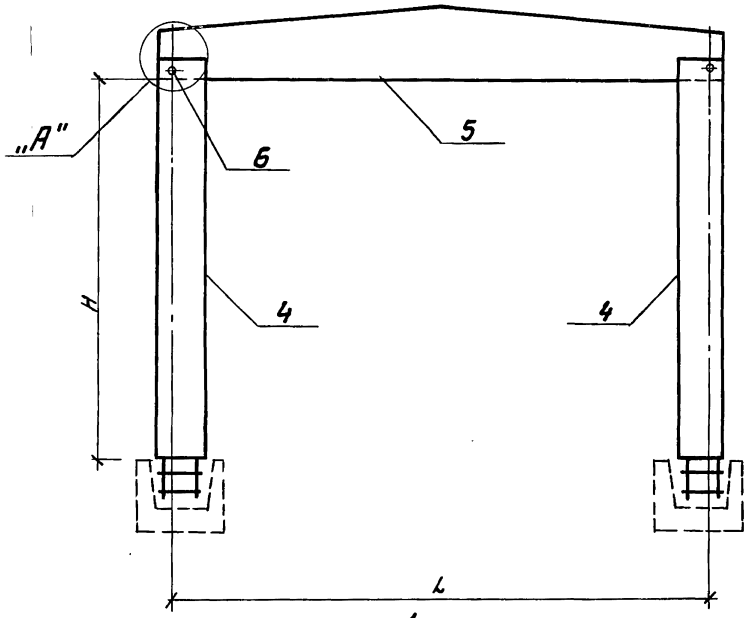

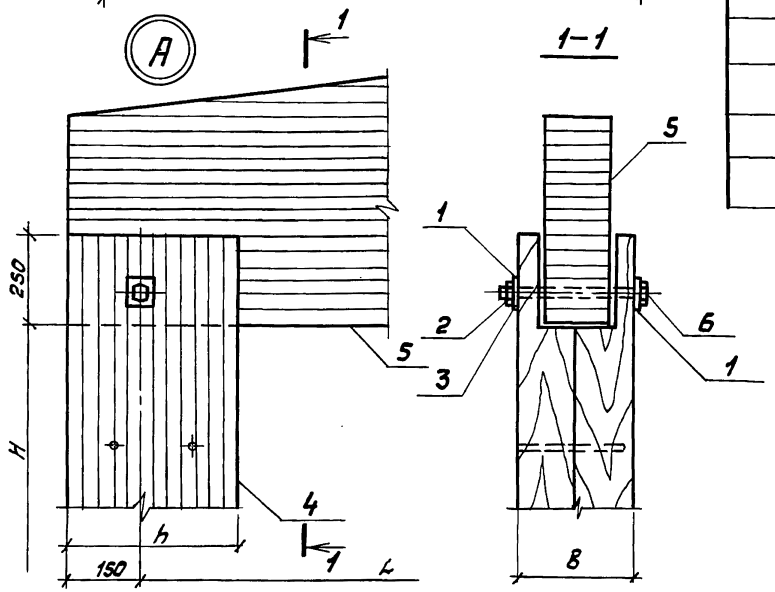

Обозначение	Марка	Габаритные размеры, см			
		L	H	h	B
1.222.5-1.2 1.	РД-9-5-750	9000	5000	300	230
-01	РД-9-5-1000				280
-02	РД-9-5-1250				
-03	РД-12-5-600	12000	5000	300	230
-04	РД-12-5-750				
-05	РД-12-5-1000				280
-06	РД-12-5-1250				
-07	РД-12-6-600	12000	6000	360	230
-08	РД-12-6-750				
-09	РД-12-6-1000				280
-10	РД-12-6-1250				
-11	РД-15-6-600	15000	6000	360	230
-12	РД-15-6-750				
-13	РД-15-6-1000				280
-14	РД-15-6-1250				

Инв.№ подл. | Подпись и дата | Взам. инв.№

Зав.ПСК	Травуш		
Гл.инж.ПСК	Мироновичъ		
ГИП	Мироновичъ		
Инж.	Шурупова		

1.222.5-1.2 1.ОСБ

Рама двускатная РД-9-5-750, -1000, -1250 ÷ РД-24-8-600, -750, -1000, -1250. Сборочный чертеж

Стадия	Масса	Масштаб
Р	см. табл.	
Лист 1	Листов 2	

ЦНИИЭП им. Б.С. Мезенцева

Формат А3

Обозначение	Марка	Габаритные размеры, см			
		L	H₁	h	B
1.222.5-1.2 1-15	РД-15-7-600	15000	7000	395	230
-16	РД-15-7-750				
-17	РД-15-7-1000				280
-18	РД-15-7-1250				
-19	РД-18-7-600	18000	7000	395	230
-20	РД-18-7-750				
-21	РД-18-7-1000				280
-22	РД-18-7-1250				
-23	РД-18-8-600	18000	8000	465	230
-24	РД-18-8-750				
-25	РД-18-8-1000				280
-26	РД-18-8-1250				
-27	РД-21-8-600	21000	8000	465	230
-28	РД-21-8-750				
-29	РД-21-8-1000				280
-30	РД-21-8-1250				
-31	РД-24-8-600	24000	8000	465	230
-32	РД-24-8-750				
-33	РД-24-8-1000				280
-34	РД-24-8-1250				

Инв. № подл. | Подпись и дата | Взам. инв. №

Формат	Позиц.	Обозначение	Наименование	Кол.	Примеч.
			Документация		
		1.222.5-1.2 1.1 ОСБ	Сборочный чертеж		
		1.222.5-1.2 0.0ОТО	Техническое описание		
		1.222.5-1.2 0.008РМ	Ведомость расхода материалов		
			Переменные данные для исполнения 1.222.5-1.2 1.1		
			Сборочные единицы		
А3	1	1.222.5-1.2 1.2	Клееный пакет КП-1	2	
	2		Анкерный стержень ф25 А-II, ℓ=1000мм ГОСТ 5781-75	4	Масса ед. 3,85кг
	3		Стержень ф8 А-I ℓ=250, ГОСТ 2590-71*	4	Масса ед. 0,4кг
	4		Стержень ф8 А-I ℓ=180, ГОСТ 2590-71*	4	Масса ед. 0,4кг
	5		Соединительный стержень ф14 А-II ℓ=210, ГОСТ 5781-75	8	Масса ед. 1,21кг

Взам. инв. №

Подпись и дата

Инв. № подл.

Зав. ОСК	Травуш	
Гл. инж. ОСК	Миронович	
ГИП	Миронович	
Разраб.	Шашина	

1.222.5-1.2 1.1

Стойка
Ст-1 ÷ Ст-37

Стадия	Лист	Листов
Р	1	36

ЦНИИЭП им. Б.С. МЕЗЕНЦЕВА

Формат А4

Формат	Позиц.	Обозначение	Наименование	Кол.	Примеч.
			Материалы		
			Пиломатериалы 2 сорта ГОСТ 8486-66**	0,10	м3
			Пиломатериалы 3 сорта ГОСТ 8486-66**	0,24	м3
			Стеклорубероид С-РМ ГОСТ 15879-70*	0,07	м2
			Клей	5,7	кг
			1.222.5-1.2 1.1-01		
			Сборочные единицы		
А3	1	1.222.5-1.2 1.2-01	Клееный пакет КП-2	2	
	2		Анкерный стержень ф25 А-II, ℓ=1000 ГОСТ 5781-75	4	Масса ед. 3,85кг
	3		Стержень ф8 А-I ℓ=250, ГОСТ 2590-71*	4	Масса ед. 0,4кг
	4		Стержень ф8 А-I ℓ=180, ГОСТ 2590-71*	4	Масса ед. 0,4кг
	5		Соединительный стержень ф14 А-II ℓ=210, ГОСТ 5781-75	8	Масса ед. 1,21кг

Взам. инв. №

Подпись и дата

Инв. № подл.

1.222.5-1.2 1.1

Лист 2

Формат А4

Формат		Поз.	Обозначение	Наименование	Кол.	Примеч.
				Материалы		
				Пиломатериалы		
				2 сорта ГОСТ 8486-66**	0,10	м³
				Пиломатериалы		
				3 сорта ГОСТ 8486**	0,22	м³
				Стеклорубероид С-РМ		
				ГОСТ 15879-70*	0,07	м²
				Клей	5,7	кг
				1.222.5-1.2 1.1-02		
				Сборочные единицы		
А3		1	1.222.5-1.2 1.2-02	Клеевый пакет КП-3	2	
		2		Анкерный стержень		
				ф25 А II, ℓ=1000		
				ГОСТ 5781-75	4	Масса ед 3,85кг
		3		Стержень ф8А I		
				ℓ=250, ГОСТ 2590-71*	4	Масса ед 0,4кг
		4		Стержень ф8А I		
				ℓ=230, ГОСТ 2590-71*	4	Масса ед 0,4кг
		5		Соединительный		
				стержень ф14 А II		
				ℓ=260, ГОСТ 5781-75	8	Масса ед. 1,21кг

Инв.№ подл. | Подпись и дата | Взам. инв.№

1.222.5-1.2 1.1 — Лист 3

Формат А4

Формат		Поз.	Обозначение	Наименование	Кол.	Примеч.
				Материалы		
				Пиломатериалы 2 сорта		
				ГОСТ 8486-66**	0,12	м³
				Пиломатериалы		
				3 сорта ГОСТ 8486-66**	0,26	м³
				Стеклорубероид С-РМ	0,09	м²
				ГОСТ 15879-70*		
				Клей	6,9	кг
				1.222.5-1.2 1.1-03		
				Сборочные единицы		
А3		1	1.222.5-1,2 1.2-03	Клеевый пакет КП-4	2	
		2		Анкерный стержень		
				ф25 А II, ℓ=1000		
				ГОСТ 5781-75	4	Масса ед. 3,85кг
		3		Стержень ф8А I		
				ℓ=250, ГОСТ 2590-71*	4	Масса ед. 0,4кг
		4		Стержень ф8А I		
				ℓ=230, ГОСТ 2590-71*	4	Масса ед. 0,4кг
		5		Соединительный		
				стержень ф14 А II		
				ℓ=260, ГОСТ 5781-75	8	Масса ед. 1,21кг

Инв.№ подл. | Подпись и дата | Взам. инв.№

1.222.5-1.2 1.1 — Лист 4

Формат А4

Формат	Позиц.	Обозначение	Наименование	Кол.	Примеч.
			Материалы		
			Пиломатериалы		
			2 сорта ГОСТ 8486-66**	0,12	м3
			Пиломатериалы		
			3 сорта ГОСТ 8486-66**	0,28	м3
			Стеклорубероид с-рм		
			ГОСТ 15879-70*	0,09	м2
			Клей	6,9	кг
			1.222.5-1.2 1.1-04		
			Сборочные единицы		
А3	1	1.222.5-1.2 1.2-04	Клеевый пакет КП-5	2	
	2		Анкерный стержень		
			Ф25 А II, ℓ=1000		
			ГОСТ 5781-75	4	Масса ед. 3,85 кг
	3		Стержень Ф8 А I		
			ℓ=250, ГОСТ 2590-71*	4	Масса ед. 0,4 кг
	4		Стержень Ф8 А I		
			ℓ=180, ГОСТ 2590-71*	4	Масса ед. 0,4 кг
	5		Соединительный		
			стержень Ф14 А II		
			ℓ=210, ГОСТ 5781-75	10	Масса ед. 1,21 кг

Инв. № подл. | Подпись и дата | Взам. инв. №

1.222.5-1.2 1.1

Лист 5

Формат А4

Формат	Позиц.	Обозначение	Наименование	Кол.	Примеч.
			Материалы		
			Пиломатериалы		
			2 сорта ГОСТ 8486-66**	0,12	м3
			Пиломатериалы		
			3 сорта ГОСТ 8486-66**	0,28	м3
			Стеклорубероид с-рм		
			ГОСТ 15879-70*	0,07	м2
			Клей	6,9	кг
			1.222.5-1.2 1.1-05		
			Сборочные единицы		
А3	1	1.222.5-1.2 1.2-05	Клеевый пакет КП-6	2	
	2		Анкерный стержень		
			Ф25 А II, ℓ=1000		
			ГОСТ 5781-75	4	Масса ед. 3,85 кг
	3		Стержень Ф8 А I		
			ℓ=250, ГОСТ 2590-71*	4	Масса ед. 0,4 кг
	4		Стержень Ф8 А I		
			ℓ=180, ГОСТ 2590-71*	4	Масса ед. 0,4 кг
	5		Соединительный		
			стержень Ф14 А II	10	Масса ед. 1,21 кг
			ℓ=210, ГОСТ 5781-75		

Инв. № подл. | Подпись и дата | Взам. инв. №

1.222.5-1.2 1.1

Лист 6

Формат А4

Формат	Позиц.	Обозначение	Наименование	Кол.	Примеч.
			Материалы		
			Пиломатериалы		
			2 сорта ГОСТ 8486-66**	0,12	м3
			Пиломатериалы		
			3 сорта ГОСТ 8486-66**	0,28	м3
			Стеклорубероид С-РМ		
			ГОСТ 15879-70*	0,07	м2
			Клей	6,9	кг
			1.222.5-1.2 1.1-06		
			Сборочные единицы		
	1	1.222.5-1.2 1.2-06	Клееный пакет КП-7	2	
А3	2		Анкерный стержень		
			Ф25 А II, ℓ=1000		
			ГОСТ 5781-75	4	Масса ед. 3,85 кг
	3		Стержень Ф8 А I		
			ℓ=250, ГОСТ 2590-71*	4	Масса ед. 0,4 кг
	4		Стержень Ф8 А I		
			ℓ=230, ГОСТ 2590-71*	4	Масса ед. 0,4 кг
	5		Соединительный		
			стержень Ф14 А II		
			ℓ=260, ГОСТ 5781-75	10	Масса ед. 1,21 кг

Инв. № подл. | Подпись и дата | Взам. инв. №

1.222.5-1.2 1.1 — Лист 7

Формат А4

Формат	Позиц.	Обозначение	Наименование	Кол.	Примеч.
			Материалы		
			Пиломатериалы		
			2 сорта ГОСТ 8486-66**	0,16	м3
			Пиломатериалы		
			3 сорта ГОСТ 8486-66**	0,34	м3
			Стеклорубероид С-РМ		
			ГОСТ 15879-70*	0,09	м2
			Клей	8,4	кг
			1.222.5-1.2 1.1-07		
			Сборочные единицы		
А3	1	1.222.5-1.2 1.2-07	Клееный пакет КП-8	2	
	2		Анкерный стержень		
			Ф25 А II, ℓ=1000		
			ГОСТ 5781-75	4	Масса ед. 3,85 кг
	3		Стержень Ф8 А I		
			ℓ=250, ГОСТ 2590-71*	4	Масса ед. 0,4 кг
	4		Стержень Ф8 А I		
			ℓ=230, ГОСТ 2590-71*	4	Масса ед. 0,4 кг
	5		Соединительный		
			стержень Ф14 А II		
			ℓ=260, ГОСТ 5781-75	10	Масса ед. 1,21 кг

Инв. № подл. | Подпись и дата | Взам. инв. №

1.222.5-1.2 1.1 — Лист 8

Формат А4

Формат	Позиц.	Обозначение	Наименование	Кол.	Примеч.
			Материалы		
			Пиломатериалы		
			2 сорта ГОСТ 8486-66**	0,16	м³
			Пиломатериалы		
			3 сорта ГОСТ 8486-66**	0,34	м³
			Стеклорубероид С-РМ		
			ГОСТ 15879-70*	0,09	м²
			Клей	8,4	кг
			1.222.5-1.2 1.1-08		
			Сборочные единицы		
А3	1	1.222.5-1.2 1.2-08	Клееный пакет КП-9	2	
	2		Анкерный стержень		
			ф25 А II, ℓ=1000		
			ГОСТ 5781-75	4	Масса ед. 3,85 кг
	3		Стержень ф8 А I		
			ℓ=310, ГОСТ 2590-71*	4	Масса ед. 0,4 кг
	4		Стержень ф8 А I		
			ℓ=180, ГОСТ 2590-71*	4	Масса ед. 0,4 кг
	5		Соединительный		
			стержень ф14 А II		
			ℓ=210, ГОСТ 5781-75	10	Масса ед. 1,21 кг

Инв. № подл. | Подпись и дата | Взам. инв. №

1.222.5-1.2 1.1

Лист 9

Формат А4

Формат	Позиц.	Обозначение	Наименование	Кол.	Примеч.
			Материалы		
			Пиломатериалы		
			2 сорта ГОСТ 8486-66**	0,14	м³
			Пиломатериалы		
			3 сорта ГОСТ 8486-66**	0,34	м³
			Стеклорубероид С-РМ		
			ГОСТ 15879-70*	0,08	м²
			Клей	8,2	кг
			1.222.5-1.2 1.1-09		
			Сборочные единицы		
А3	1	1.222.5-1.2 1.2-09	Клееный пакет КП-10		
	2		Анкерный стержень		
			ф25 А II, ℓ=1000		
			ГОСТ 5781-75	4	Масса ед. 3,85 кг
	3		Стержень ф8 А I		
			ℓ=310, ГОСТ 2590-71*	4	Масса ед. 0,4 кг
	4		Стержень ф8 А I		
			ℓ=180, ГОСТ 2590-71*	4	Масса ед. 0,4 кг
	5		Соединительный		
			стержень ф14 А II		
			ℓ=210, ГОСТ 5781-75	10	Масса ед. 1,21 кг

Инв. № подл. | Подпись и дата | Взам. инв. №

1.222.5 — 1.2 1.1

Лист 10

Формат А4

Формат	Позиц.	Обозначение	Наименование	Кол.	Примеч.
			Материалы		
			Пиломатериалы 2 сорта ГОСТ 8486-66**	0,14	м³
			Пиломатериалы 3 сорта ГОСТ 8486-66**	0,34	м³
			Стеклорубероид С-РМ ГОСТ 15879-70*	0,08	м²
			Клей	8,2	кг
			1.222.5-1.2 1.1-10		
			Сборочные единицы		
А3	1	1.222.5-1.2 1.2-10	Клеевый пакет КП-11	2	
	2		Анкерный стержень Ф25А II, ℓ=1000 ГОСТ 5781-75	4	Масса ед. 3,85 кг
	3		Стержень Ф8А I ℓ=310, ГОСТ 2590-71*	4	Масса ед. 0,4 кг
	4		Стержень Ф8А I ℓ=230, ГОСТ 2590-71*	4	Масса ед. 0,4 кг
	5		Соединительный стержень Ф14А II ℓ=260, ГОСТ 5781-75	10	Масса ед. 1,21 кг

Инв.№ подл. | Подпись и дата | Взам. инв.№

1.222.5-1.2 1.1

Лист 11

Формат А4

Формат	Позиц.	Обозначение	Наименование	Кол.	Примеч.
			Материалы		
			Пиломатериалы 2 сорта ГОСТ 8486-66**	0,18	м³
			Пиломатериалы 3 сорта ГОСТ 8486-66**	0,42	м³
			Стеклорубероид С-РМ ГОСТ 15879-70	0,10	м²
			Клей	10,0	кг
			1.222.5-1.2 1.1-11		
			Сборочные единицы		
А3	1	1.222.5-1.2 1.2-11	Клеевый пакет КП-12	2	
	2		Анкерный стержень Ф25А II, ℓ=1000 ГОСТ 5781-75	4	Масса ед. 3,85 кг
	3		Стержень Ф8А I ℓ=310, ГОСТ 2590-71*	4	Масса ед. 0,4 кг
	4		Стержень Ф8А I ℓ=230, ГОСТ 2590-71*	4	Масса ед. 0,4 кг
	5		Соединительный стержень Ф14А II ℓ=260, ГОСТ 5781-75	10	Масса ед. 1,21 кг

Инв.№ подл. | Подпись и дата | Взам. инв.№

1.222.5-1.2 11

Лист 12

Формат А4

Формат	Позиц.	Обозначение	Наименование	Кол.	Примеч.
			Материалы		
			Пиломатериалы		
			2 сорта ГОСТ 8486-66**	0,18	м³
			Пиломатериалы		
			3 сорта ГОСТ 8486-66**	0,42	м³
			Стеклорубероид С-РМ		
			ГОСТ 15879-70*	0,10	м²
			Клей	10,0	кг
			1.222.5-1.2 1.1-12		
			Сборочные единицы		
А3	1	1.222.5-1.2 1.2-1.2	Клеевый пакет КП-13	2	
	2		Анкерный стержень		
			Ф25 А II, ℓ=1000		
			ГОСТ 5781-75	4	Масса ед. 3,85 кг
	3		Стержень Ф8 А I		
			ℓ=310, ГОСТ 2590-71*	4	Масса ед. 0,4 кг
	4		Стержень Ф8 А I		
			ℓ=230, ГОСТ 2590-71*	4	Масса ед. 0,4 кг
	5		Соединительный		
			стержень Ф14 А II		
			ℓ=260, ГОСТ 5781-75	10	Масса ед. 1,21 кг

Инв. № подл. | Подпись и дата | Взам. инв. №

1.222.5-1.2 1.1

Лист 13

Формат А4

Формат	Позиц.	Обозначение	Наименование	Кол.	Примеч.
			Материалы		
			Пиломатериалы		
			2 сорта ГОСТ 8486-66**	0,18	м³
			Пиломатериалы		
			3 сорта ГОСТ 8486-66**	0,42	м³
			Стеклорубероид С-РМ		
			ГОСТ 15879-70*	0,10	м²
			Клей	10,0	кг
			1.222.5-1.2 1.1-13		
			Сборочные единицы		
А3	1	1.222.5-1.2 1.2-13	Клеевый пакет КП-14	2	
	2		Анкерный стержень		
			Ф25 А II, ℓ=1000		
			ГОСТ 5781-75	4	Масса ед. 3,85 кг
	3		Стержень Ф8 А I		
			ℓ=310, ГОСТ 2590-71*	4	Масса ед. 0,4 кг
	4		Стержень Ф8 А I		
			ℓ=180, ГОСТ 2590-71*	4	Масса ед. 0,4 кг
	5		Соединительный		
			стержень Ф14 А II		
			ℓ=210, ГОСТ 5781-75	12	Масса ед. 1,21 кг

Инв. № подл. | Подпись и дата | Взам. инв. №

1.222.5-1.2 1.1

Лист 14

Формат А4

Формат		Позиц.	Обозначение	Наименование	Кол.	Примеч.
				Материалы		
				Пиломатериалы		
				2 сорта ГОСТ 8486-66**	0,18	м³
				Пиломатериалы		
				3 сорта ГОСТ 8486-66**	0,40	м³
				Стеклорубероид с-рм		
				ГОСТ 15879-70*	0,08	м²
				Клей	9,6	кг
				1.222.5-1.2 1.1-14		
				Сборочные единицы		
А3		1	1.222.5-1.2 1.2-14	Клееный пакет КП-15	5	
		2		Анкерный стержень		
				ф25 А II, ℓ=1000		
				ГОСТ 5781-75	4	Масса ед. 3,85кг
		3		Стержень ф8 А I		
				ℓ=310, ГОСТ 2590-71*	4	Масса ед. 0,4кг
		4		Стержень ф8 А I		
				ℓ=180, ГОСТ 2590-71*	4	Масса ед. 0,4кг
		5		Соединительный		
				стержень ф14 А II		
				ℓ=210, ГОСТ 5781-75	12	Масса ед. 1,2кг

Инв.№ подл. | Подпись и дата | Взам.инв.№

1.222.5-1.2 1.1

Лист 15

Формат А4

Формат		Позиц.	Обозначение	Наименование	Кол.	Примеч.
				Материалы		
				Пиломатериалы		
				2 сорта ГОСТ 8486-66**	0,18	м³
				Пиломатериалы		
				3 сорта ГОСТ 8486-66**	0,40	м³
				Стеклорубероид с-рм		
				ГОСТ 15879-70*	0,08	м²
				Клей	9,6	кг
				1.222.5-1.2 1.1-15		
				Сборочные единицы		
А3		1	1.222.5-1.2 1.2-15	Клееный пакет КП-16	2	
		2		Анкерный стержень		
				ф25 А II, ℓ=1000		
				ГОСТ 5781-75	4	Масса ед. 3,85кг
		3		Стержень ф8 А I		
				ℓ=310, ГОСТ 2590-71*	4	Масса ед. 0,4кг
		4		Стержень ф8 А I		
				ℓ=230, ГОСТ 2590-71*	4	Масса ед. 0,4кг
		5		Соединительный		
				стержень ф14 А II		
				ℓ=260, ГОСТ 5781-75	12	Масса ед. 1,21кг

Инв.№ подл. | Подпись и дата | Взам.инв.№

1.222.5-1.2 1.1

Лист 16

Формат А4

Формат		Позиц.	Обозначение	Наименование	Кол.	Примеч.
				Материалы		
				Пиломатериалы		
				2 сорта ГОСТ 8486-66**	0,22	м³
				Пиломатериалы		
				3 сорта ГОСТ 8486-66**	0,48	м³
				Стеклорубероид С-РМ		
				ГОСТ 15879-70*	0,10	м²
				Клей	11,7	кг
				1.222.5-1.2 1.1-16		
				Сборочные единицы		
А3		1	1.222.5-1.2 1.2-16	Клееный пакет КП-17	2	
		2		Анкерный стержень		
				ф 25 А II, ℓ=1000		
				ГОСТ 5781-75	4	Масса ед. 3,85 кг
		3		Стержень ф 8 А I		
				ℓ=310, ГОСТ 2590-71*	4	Масса ед. 0,4 кг
		4		Стержень ф 8 А I		
				ℓ=230, ГОСТ 2590-71*	4	Масса ед. 0,4 кг
		5		Соединительный		
				стержень ф 14 А II		
				ℓ=260, ГОСТ 5781-75	12	Масса ед. 1,21 кг

Инв. № подл. | Подпись и дата | Взам. инв. №

1.222.5-1.2 1.1

Лист 17

Формат А4

Формат		Позиц.	Обозначение	Наименование	Кол.	Примеч.
				Материалы		
				Пиломатериалы		
				2 сорта ГОСТ 8486-66**	0,22	м³
				Пиломатериалы		
				3 сорта ГОСТ 8486-66**	0,48	м³
				Стеклорубероид С-РМ		
				ГОСТ 15879-70*	0,10	м²
				Клей	11,7	кг
				1.222.5-1.2 11-17		
				Сборочные единицы		
А3		1	1.222.5-1.2 1.2-17	Клееный пакет КП-18	2	
		2		Анкерный стержень		
				ф 25 А II, ℓ=1000		
				ГОСТ 5781-75	4	Масса ед. 3,85 кг
		3		Стержень ф 8 А I		
				ℓ=310, ГОСТ 2590-71*	4	Масса ед. 0,4 кг
		4		Стержень ф 8 А I		
				ℓ=230, ГОСТ 2590-71*	4	Масса ед. 0,4 кг
		5		Соединительный		
				стержень ф 14 А II		
				ℓ=260, ГОСТ 5781-75	12	Масса ед. 1,21 кг

Инв. № подл. | Подпись и дата | Взам. инв. №

1.222.5-1.2 1.1

Лист 18

Формат А4

Формат	Позиц.	Обозначение	Наименование	Кол.	Примеч.
			Материалы		
			Пиломатериалы		
			2 сорта ГОСТ 8486-66**	0,22	м3
			Пиломатериалы		
			3 сорта ГОСТ 8486-66**	0,48	м3
			Стеклорубероид С-РМ		
			ГОСТ 15879-70*	0,10	м3
			Клей	11,7	кг
			1.222.5-1.2 1.1-18		
			Сборочные единицы		
А3	1	1.222.5-1.2 1.2-18	Клеевый пакет КП-19	2	
	2		Анкерный стержень		
			ф 25 А II, ℓ=1250		
			ГОСТ 5781-75	4	Масса ед. 3,85 кг
	3		Стержень ф 8 А I		
			ℓ=345, ГОСТ 2590-71*	4	Масса ед. 0,4 кг
	4		Стержень ф 8 А I		
			ℓ=180, ГОСТ 2590-71*	4	Масса ед 0,4 кг
	5		Соединительный		
			стержень ф 14 А II		
			ℓ=210, ГОСТ 5781-75	12	Масса ед. 1,21 кг

Инв.№ подл. | Подпись и дата | Взам. инв.№

1.222.5-1.2 1.1

Лист 19

Формат А4

Формат	Позиц.	Обозначение	Наименование	Кол.	Примеч.
			Материалы		
			Пиломатериалы		
			2 сорта ГОСТ 8486-66**	0,20	м3
			Пиломатериалы		
			3 сорта ГОСТ 8486-66**	0,44	м3
			Стеклорубероид С-РМ	0,09	м2
			ГОСТ 15879-70*		
			Клей	10,6	кг
			1.222.5-1.2 1.1-19		
			Сборочные единицы		
А3	1	1.222.5-1.2 1.2-19	Клеевый пакет КП-20	2	
	2		Анкерный стержень		
			ф 25 А II, ℓ=1250		
			ГОСТ 5781-75	4	Масса ед. 3,85 кг
	3		Стержень ф 8 А I		
			ℓ=345, ГОСТ 2590-71*	4	Масса ед. 0,4 кг
	4		Стержень ф 8 А I		
			ℓ=180, ГОСТ 2590-71*	4	Масса ед. 0,4 кг
	5		Соединительный		
			стержень 14 А II		
			ℓ=210, ГОСТ 5781-75	12	Масса ед. 1,21 кг

Инв.№ подл. | Подпись и дата | Взам. инв.№

1.222.5-1.2 1.1

Лист 20

18943 40

Формат А4

Формат	Позиц.	Обозначение	Наименование	Кол.	Примеч.
			Материалы		
			Пиломатериалы		
			2 сорта ГОСТ 8486-66**	0,20	м³
			Пиломатериалы		
			3 сорта ГОСТ 8486-66**	0,44	м³
			Стеклорубероид С-РМ		
			ГОСТ 15879-70*	0,09	м²
			Клей	10,6	кг
			1.222.5-1.2 1.1-20		
			Сборочные единицы		
А3	1	1.222.5-1.2 1.1-20	Клеевый пакет КП-21	2	
	2		Анкерный стержень		
			ф 25 А II, ℓ=1250		
			ГОСТ 5781-75	4	Масса ед. 3,85 кг
	3		Стержень ф8 А I		
			ℓ=345, ГОСТ 2590-71*	4	Масса ед. 0,4 кг
	4		Стержень ф8 А I		
			ℓ=230, ГОСТ 2590-71*	4	Масса ед 0,4 кг
	5		Соединительный		
			стержень ф14 А II		
			ℓ=260, ГОСТ 5781-75	12	Масса ед. 1,21 кг

Инв.№ подл. | Подпись и дата | Взам. инв.№

1.222.5-1.2 1.1

Лист 21

Формат А4

Формат	Позиц.	Обозначение	Наименование	Кол.	Примеч.
			Материалы		
			Пиломатериалы		
			2 сорта ГОСТ 8486-66**	0,24	м³
			Пиломатериалы		
			3 сорта ГОСТ 8486-66**	0,54	м³
			Стеклорубероид С-РМ		
			ГОСТ 15879-70*	0,11	м²
			Клей	12,9	кг
			1.222.5-1.2 1.1-21		
			Сборочные единицы		
А3	1	1.222.5-1.2 1.2-21	Клеевый пакет КП-22	2	
	2		Анкерный стержень		
			ф 25 А II, ℓ=1250		
			ГОСТ 5781-75	4	Масса ед. 3,85 кг
	3		Стержень ф 8 А I		
			ℓ=345, ГОСТ 2590-71*	4	Масса ед. 0,4 кг
	4		Стержень ф 8 А I		
			ℓ=230, ГОСТ 2590-71*	4	Масса ед. 0,4 кг
	5		Соединительный		
			стержень ф14 А II		
			ℓ= 260, ГОСТ 5781-75	12	Масса ед. 1,21 кг

Инв.№ подл. | Подпись и дата | Взам. инв.№

1.222.5-1.2 1.1

Лист 22

Формат А4

Формат	Позиц.	Обозначение	Наименование	Кол.	Примеч.
			Материалы		
			Пиломатериалы		
			2 сорта ГОСТ 8486-66**	0,24	м3
			Пиломатериалы		
			3 сорта ГОСТ 8486-66**	0,54	м3
			Стеклорубероид С-РМ		
			ГОСТ 15879-70*	0,11	м2
			Клей	12,9	кг
			1.222.5-1.2 1.1-22		
			Сборочные единицы		
А3	1	1.222.5-1.2 1.2-22	Клеевый пакет КП-23	2	
	2		Анкерный стержень		
			ф25 А II, ℓ=1250		
			ГОСТ 5781-75	4	Масса ед. 3,85 кг
	3		Стержень ф8 А I		
			ℓ=345, ГОСТ 2590-71*	4	Масса ед. 0,4 кг
	4		Стержень ф8 А I		
			ℓ=230, ГОСТ 2590-71*	4	Масса ед. 0,4 кг
	5		Соединительный		
			стержень ф14 А II		
			ℓ=260, ГОСТ 5781-75	12	Масса ед. 1,21 кг

Инв.№ подл. | Подпись и дата | Взам. инв.№

1.222.5-1.2 1.1

Лист 23

Формат А4

Формат	Позиц.	Обозначение	Наименование	Кол.	Примеч.
			Материалы		
			Пиломатериалы		
			2 сорта ГОСТ 8486-66**	0,24	м3
			Пиломатериалы		
			3 сорта ГОСТ 8486-66**	0,57	м3
			Стеклорубероид С-РМ		
			ГОСТ 15879-70*	0,11	м2
			Клей	12,9	кг
			1.222.5-1.2 1.1-23		
			Сборочные единицы		
А3	1	1.222.5-1.2 1.2-23	Клеевый пакет КП-24	2	
	2		Анкерный стержень		
			ф25 А II, ℓ=1250		
			ГОСТ 5781-75	4	Масса ед. 3,85 кг
	3		Стержень ф8 А I		
			ℓ=345, ГОСТ 2590-71*	4	Масса ед. 0,4 кг
	4		Стержень ф8 А I		
			ℓ=180, ГОСТ 2590-71*	4	Масса ед. 0,4 кг
	5		Соединительный		
			стержень ф14 А II		
			ℓ=210, ГОСТ 5781-75	14	Масса ед. 1,21 кг

Инв.№ подл. | Подпись и дата | Взам. инв.№

1.222.5-1.2 1.1

Лист 24

Формат А4

Формат	Позиц.	Обозначение	Наименование	Кол.	Примеч.
			Материалы		
			Пиломатериалы		
			2 сорта ГОСТ 8486-66**	0,22	м3
			Пиломатериалы		
			3 сорта ГОСТ 8486-66**	0,50	м3
			Стеклорубероид С-РМ		
			ГОСТ 15879-70*	0,09	м2
			Клей	12,4	кг
			1.222.5-1.2 1.1-24		
			Сборочные единицы		
А3	1	1.222.5-1.2 1.2-24	Клеевый пакет КП-25	2	
	2		Анкерный стержень		
			ф25 А II, ℓ=1250		
			ГОСТ 5781-75	4	Масса ед. 3,85кг
	3		Стержень ф8А I		
			ℓ=345, ГОСТ 2590-71*	4	Масса ед. 0,4кг
	4		Стержень ф8А I		
			ℓ=180, ГОСТ 2590-71*	4	Масса ед. 0,4кг
	5		Соединительный		
			стержень ф14А II		
			ℓ=210, ГОСТ 5781-75	14	Масса ед. 1,21кг

Инв. № подл. | Подпись и дата | Взам. инв. №

1.222.5-1.2 1.1

Лист 25

Формат А4

Формат	Позиц.	Обозначение	Наименование	Кол.	Примеч.
			Материалы		
			Пиломатериалы		
			2 сорта ГОСТ 8486-66**	0,22	м3
			Пиломатериалы		
			3 сорта ГОСТ 8486-66**	0,50	м3
			Стеклорубероид С-РМ		
			ГОСТ 15879-70*	0,09	м2
			Клей	12,4	кг
			1.222.5-1.2 1.1-25		
			Сборочные единицы		
А3	1	1.222.5-1.2 1.2-25	Клеевый пакет КП-26	2	
	2		Анкерный стержень		
			ф25 А II ℓ=1250		
			ГОСТ 5781-75	4	Масса ед. 3,85кг
	3		Стержень ф8А I		
			ℓ=345, ГОСТ 2590-71*	4	Масса ед. 0,4кг
	4		Стержень ф8А I		
			ℓ=230, ГОСТ 2590-71*	4	Масса ед. 0,4кг
	5		Соединительный		
			стержень ф14А II		
			ℓ=260, ГОСТ 5781-75	14	Масса ед. 1,21кг

Инв. № подл. | Подпись и дата | Взам. инв. №

1.222.5-1.2 1.1

Лист 26

Формат А4

Формат	Поз.	Обозначение	Наименование	Кол.	Примеч.
			Материалы		
			Пиломатериалы 2 сорта		
			ГОСТ 8486-66**	0,26	м³
			Пиломатериалы 3 сорта		
			ГОСТ 8486-66**	0,60	м³
			Стеклорубероид С-РМ		
			ГОСТ 15879-70*	0,11	м²
			Клей	14,8	кг
			1.222.5-1.2 1.1-26		
			сборочные единицы		
А3	1	1.222.5-1.2 1.2-26	Клеевый пакет КП-27	2	
	2		Анкерный стержень		
			Ф25А II, ℓ=1250		
			ГОСТ 5781-75	4	Масса ед. 3,85 кг
	3		Стержень Ф8А I		
			ℓ=345, ГОСТ 2590-71*	4	Масса ед. 0,4 кг
	4		Стержень Ф8А I		
			ℓ=230, ГОСТ 2590-71*	4	Масса ед. 0,4 кг
	5		Соединительный		
			стержень Ф14А II		
			ℓ=260, ГОСТ 5781-75	14	Масса ед. 1,21 кг

Инв.№ подл. | Подпись и дата | Взам. инв.№

1.222.5-1.2 1.1 — Лист 27

Формат А4

Формат	Поз.	Обозначение	Наименование	Кол.	Примеч.
			Материалы		
			Пиломатериалы		
			2 сорта ГОСТ 8486-66**	0,26	м³
			Пиломатериалы		
			3 сорта ГОСТ 8486-66**	0,60	м³
			Стеклорубероид С-РМ		
			ГОСТ 15879-70*	0,11	м²
			Клей	14,7	кг
			1.222.5-1.2 1.1-27		
			сборочные единицы		
А3	1	1.222.5-1.2 1.2-27	Клеевый пакет КП-28	2	
	2		Анкерный стержень		
			Ф25А II, ℓ=1250 ГОСТ 5781-75	4	Масса ед. 3,85 кг
	3		Стержень Ф8А I		
			ℓ=345, ГОСТ 2590-71*	4	Масса ед. 0,4 кг
	4		Стержень Ф8А I		
			ℓ=230, ГОСТ 2590-71*	4	Масса ед. 0,4 кг
	5		Соединительный		
			стержень Ф14А II		
			ℓ=260, ГОСТ 5781-75	14	Масса ед. 1,21 кг
			Материалы		
			Пиломатериалы		
			2 сорта ГОСТ 8486-66**	0,26	м³

Инв.№ подл. | Подпись и дата | Взам. инв.№

1.222.5-1.2 1.1 — Лист 28

Формат А4

Формат	Позиц.	Обозначение	Наименование	Кол.	Примеч.
			Пиломатериалы		
			3сорта ГОСТ 8486-66**	0,60	м3
			Стеклорубероид С-РМ		
			ГОСТ 15879-70*	0,11	м2
			Клей	14,7	кг
			1.222.5-1.2 1.1-28		
			Сборочные единицы		
А3	1	1.222.5-1.2 1.2-28	Клееный пакет КП-29	2	
	2		Анкерный стержень		
			ф25АII, ℓ=125 ГОСТ 5781-75	4	масса ед. 3,85кг
	3		Стержень ф8АI		
			ℓ=415, ГОСТ 2590-71*	4	масса ед. 0,4кг
	4		Стержень ф8АI		
			ℓ=180, ГОСТ 2590-71*	4	масса ед. 0,4кг
	5		Соединительный стержень		
			ф14АII ℓ=210, ГОСТ 5781-75	14	масса ед. 1,21кг
			Материалы		
			Пиломатериалы		
			2сорта ГОСТ 8486-66**	0,28	м3
			Пиломатериалы		
			3сорта ГОСТ 8486-66**	0,58	м3
			Стеклорубероид С-РМ		
			ГОСТ 15879-70*	0,11	м2
			Клей	14,3	кг

Инв.№подл. | Подпись и дата | Взам.инв.№

1.222.5-1.2 1.1

Лист 29

Формат А4

Формат	Позиц.	Обозначение	Наименование	Кол.	Примеч.
			1.222.5-1.2 1.1-29		
			Сборочные единицы		
А3	1	1.222.5-1.2 1.2-29	Клееный пакет КП-30	2	
	2		Анкерный стержень		
			ф25АII, ℓ=1250 ГОСТ 5781-75	4	масса ед. 3,85кг
	3		Стержень ф8АI		
			ℓ=415, ГОСТ 2590-71*	4	масса ед. 0,4кг
	4		Стержень ф8АI		
			ℓ=180, ГОСТ 2590-71**	4	масса ед. 0,4кг
	5		Соединительный		
			стержень ф14АII		
			ℓ=210, ГОСТ 5781-75	14	масса ед. 1,21кг
			Материалы		
			Пиломатериалы		
			2сорта ГОСТ 8486-66**	0,28	м3
			Пиломатериалы		
			3сорта ГОСТ 8486-66**	0,58	м3
			Стеклорубероид С-РМ		
			ГОСТ 15879-70*	0,11	м2
			Клей	14,3	кг
			1.222.5-1.2 1.1-30		
			Сборочные единицы		

Инв.№подл. | Подпись и дата | Взам.инв.№

1.222.5-1.2 1.1

Лист 30

Формат А4

Формат	Позиц.	Обозначение	Наименование	Кол.	Примеч.
А3	1	1.222.5-1.2 1.2-30	Клееный пакет КП-31	2	
	2		Анкерный стержень		
			ф25А II, ℓ=1250 ГОСТ 5781-75	4	Масса ед. 3,85кг
	3		Стержень ф8А I		
			ℓ=345, ГОСТ 2590-71*	4	Масса ед. 0,4кг
	4		Стержень ф8А I		
			ℓ=230, ГОСТ 2590-71*	4	Масса ед. 0,4кг
	5		Соединительный		
			стержень ф14А II		
			ℓ=260, ГОСТ 5781-75	14	Масса ед. 1,21кг
			Материалы		
			Пиломатериалы		
			2 сорта ГОСТ 8486-66**	0,32	м3
			Пиломатериалы		
			3 сорта ГОСТ 8486-66**	0,70	м3
			Стеклорубероид С-РМ		
			ГОСТ 15879-70*	0,13	м2
			Клей	17,4	кг
			1.222.5-1.2 1.1-31		
			Сборочные единицы		
А3	1	1.222.5-1.2 1.2-31	Клееный пакет КП-32	2	
	2		Анкерный стержень		
			ф25А II, ℓ=1250		
			ГОСТ 5781-75	4	Масса ед. 3,85кг

Инв.№ подл. | Подпись и дата | Взам.инв.№

1.222.5-1.2 1.1

Лист 31

Формат А4

Формат	Позиц.	Обозначение	Наименование	Кол.	Примеч.
	3		Стержень ф8А I		
			ℓ=345, ГОСТ 2590-71*	4	Масса ед. 0,4кг
	4		Стержень ф8А I		
			ℓ=230, ГОСТ 2590-71*	4	Масса ед. 0,4кг
	5		Соединительный стержень		
			ф14А II ℓ=260, ГОСТ 5781-75	14	Масса ед. 1,21кг
			Материалы		
			Пиломатериалы		
			2 сорта ГОСТ 8486-66**	0,32	м3
			Пиломатериалы		
			3 сорта ГОСТ 8486-66**	0,70	м3
			Стеклорубероид С-РМ		
			ГОСТ 15879-70*	0,13	м2
			Клей	17,4	кг
			1.222.5-1.2 1.1-32		
			Сборочные единицы		
А3	1	1.222.5-1.2 1.2-32	Клееный пакет КП-33	2	
	2		Анкерный стержень		
			ф25А II, ℓ=1250	4	Масса ед. 3,85кг
			ГОСТ 5781-75		
	3		Стержень ф8А I		
			ℓ=345, ГОСТ 2590-71*	4	Масса ед. 0,4кг
	4		Стержень ф8А I		
			ℓ=230, ГОСТ 2590-71*	4	Масса ед. 0,4кг

Инв.№ подл. | Подпись и дата | Взам.инв.№

1.222.5-1.2 1.1

Лист 32

Формат А4

Формат	Позиц.	Обозначение	Наименование	Кол.	Примеч.
	5		Соединительный		
			стержень Ф14 А II		
			ℓ = 260, ГОСТ 5781-75	14	Масса ед. 1,21 кг
			Материалы		
			Пиломатериалы		
			2 сорта ГОСТ 8486-66**	0,32	м3
			Пиломатериалы		
			3 сорта ГОСТ 8486-66**	0,70	м3
			Стеклорубероид С-РМ		
			ГОСТ 15879-70*	0,13	м²
			Клей	17,4	кг
			1.222.5-1.2 1.1-33		
			Сборочные единицы		
А3	1	1.222.5-1.2 1.2-33	Клееный пакет КП-34	2	
	2		Анкерный стержень		
			Ф25 А II, ℓ = 1250	4	Масса ед. 3,85 кг
			ГОСТ 5781-75		
	3		Стержень Ф8 А I		
			ℓ = 345, ГОСТ 2590-71*	4	Масса ед. 0,4 кг
	4		Стержень Ф8 А I		
			ℓ = 180, ГОСТ 2590-71*	4	Масса ед. 0,4 кг
	5		Соединительные		
			стержень Ф14 А II		
			ℓ = 210, ГОСТ 5781-75	14	Масса ед. 1,21 кг

Инв. № подл. | Подпись и дата | Взам. инв. №

1.222.5-1.2 1.1

Лист 33

Формат А4

Формат	Позиц.	Обозначение	Наименование	Кол.	Примеч.
			Материалы		
			Пиломатериалы		
			2 сорта ГОСТ 8486-66**	0,30	м3
			Пиломатериалы		
			3 сорта ГОСТ 8486-66**	0,66	м3
			Стеклорубероид С-РМ		
			ГОСТ 15879-70*	0,11	м²
			Клей	16,1	кг
			1.222.5-1.2 1.1-34		
			Сборочные единицы		
А3	1	1.222.5-1.2 1.2-34	Клееный пакет КП-35	2	
	2		Анкерный стержень		
			Ф25 А II, ℓ = 1250 ГОСТ 5781-75	4	Масса ед. 3,85 кг
	3		Стержень Ф8 А I		
			ℓ = 345, ГОСТ 2590-71*	4	Масса ед. 0,4 кг
	4		Стержень Ф8 А I		
			ℓ = 180, ГОСТ 2590-71*	4	Масса ед. 0,4 кг
	5		Соединительный		
			стержень Ф14 А II		
			ℓ = 210, ГОСТ 5781-75	14	Масса ед. 1,21 кг
			Материалы		
			Пиломатериалы 2 сорта		
			ГОСТ 8486-66**	0,30	м3

Инв. № подл. | Подпись и дата | Взам. инв. №

1.222.5-1.2 1.1

Лист 34

Формат А4

Формат	Позиц.	Обозначение	Наименование	Кол.	Примеч.
			Пиломатериалы 3 сорта		
			ГОСТ 8486-66**	0,66	м³
			Стеклорубероид С-РМ		
			ГОСТ 15879-70*	0,11	м²
			Клей	16,1	кг
			1.222.5-1.2 1.1-35		
			Сборочные единицы		
А3	1	1.222.5-1.2 1.2-35	Клееный пакет КП-36	2	
	2		Анкерный стержень		
			Ф25 А II, ℓ=1250 ГОСТ 5781-75	4	Масса ед. 3,85 кг
	3		Стержень Ф8 А I		
			ℓ=345, ГОСТ 2590-71*	4	Масса ед. 0,4 кг
	4		Стержень Ф8 А I		
			ℓ=230, ГОСТ 2590-71*	4	Масса ед. 0,4 кг
	5		Соединительный стержень		
			Ф14 А II ℓ=260, ГОСТ 5781-75	14	Масса ед. 1,21 кг
			Материалы		
			Пиломатериалы 2 сорта		
			ГОСТ 8486-66**	0,36	м³
			Пиломатериалы 3 сорта		
			ГОСТ 8486-66**	0,80	м³
			Стеклорубероид С-РМ		
			ГОСТ 15879-70*	0,13	м²
			Клей	19,6	кг

Инв.№ подл. | Подпись и дата | Взам. инв.№

1.222.5-1.2 1.1 — Лист 35

Формат А4

Формат	Позиц.	Обозначение	Наименование	Кол.	Примеч.
			1.222.5-1.2 1.2-36		
			Сборочные единицы		
А3	1	1.222.5-1.2 1.2-36	Клееный пакет КП-37	2	
	2		Анкерный стержень		
			Ф25 А II, ℓ=1250	4	Масса ед. 3,85 кг
			ГОСТ 5781-75		
	3		Стержень Ф8 А I		
			ℓ=345, ГОСТ 2590-71*	4	Масса ед. 0,4 кг
	4		Стержень Ф8 А I		
			ℓ=230, ГОСТ 2590-71*	4	Масса ед. 0,4 кг
	5		Соединительный		
			стержень Ф14 А II		
			ℓ=260, ГОСТ 2590-71*	14	Масса ед. 1,21 кг
			Материалы		
			Пиломатериалы		
			2 сорта ГОСТ 8486-66**	0,36	м³
			Пиломатериалы		
			3 сорта ГОСТ 8486-66**	0,80	м³
			Стеклорубероид С-РМ		
			ГОСТ 15879-70*	0,13	м²
			Клей	19,6	кг

Инв.№ подл. | Подпись и дата | Взам. инв.№

1.222.5-1.2 1.1 — Лист 36

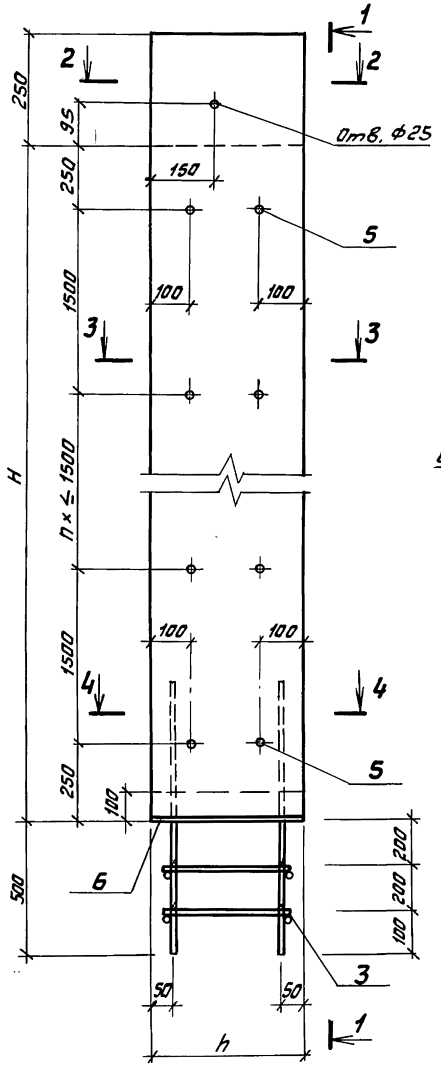

1 – 1

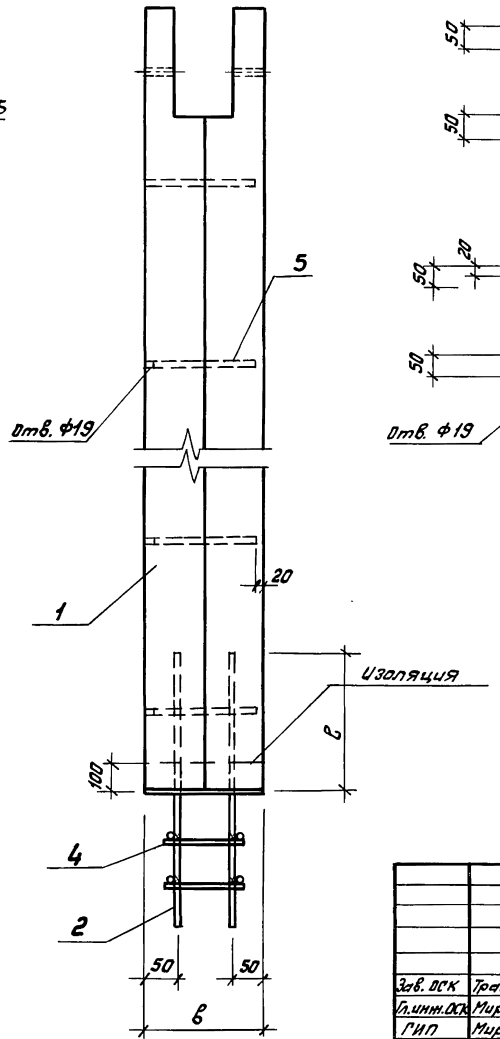

2 – 2

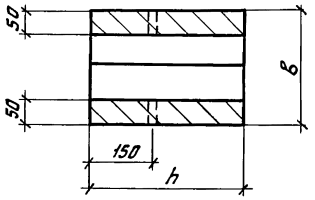

3 – 3

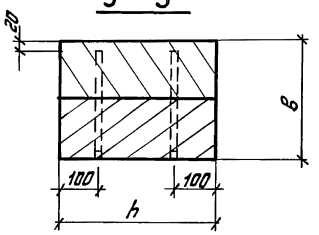

4 – 4

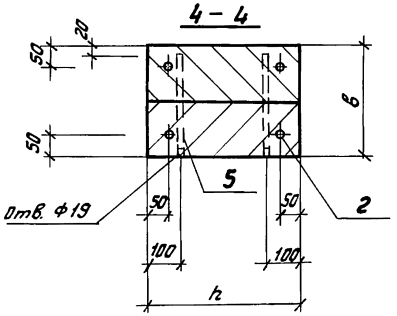

Зав. ОСК	Травуш	
Гл. инж. ОСК	Миронович	
ГИП	Миронович	
Ст. инж.	Шашина	
Инж.	Шурупова	

1.222.5 - 1.2 1.1 СБ

Стойка СТ-1 ÷ СТ-37

Сборочный чертеж

Стадия	Масса	Масштаб
Р	См. табл.	
Лист 1	Листов 2	

ЦНИИЭП им. Б.С. МЕЗЕНЦЕВА

Инв. № подл. | Подпись и дата | Взам. инв. №

Формат А3

Обозначение	Марка	Габаритные размеры						Марка кг
		H1	Hг	h	б	в	с	
1.222.5-1.2 1.1	Ст-1	5000	6000	300	126	230	500	194,0
-01	Ст-2				146			189,0
-02	Ст-3				176	280		226,0
-03	Ст-4				196			226,0
-04	Ст-5				126	230		226,0
-05	Ст-6				146			226,0
-06	Ст-7				176	280		273,0
-07	Ст-8				196			273,0
-08	Ст-9	6000	7000	360	126	230	500	268,0
-09	Ст-10				146			268,0
-10	Ст-11				176	280		324,0
-11	Ст-12				196			324,0
-12	Ст-13				220			324,0
-13	Ст-14				126	230		314,0
-14	Ст-15				146			314,0
-15	Ст-16				176	280		377,0
-16	Ст-17				196			377,0
-17	Ст-18				220			377,0

Обозначение	Марка	Габаритные размеры						Масса кг
		H1	Hг	h	б	в	с	
1.222.5-1.2 1.1-18	Ст-19	7000	8000	395	126	230	750	349,0
-19	Ст-20				146			349,0
-20	Ст-21				176	280		417,0
-21	Ст-22				196			417,0
-22	Ст-23				220			417,0
-23	Ст-24				126	230		391,0
-24	Ст-25				146			391,0
-25	Ст-26				176	280		474,0
-26	Ст-27				196			474,0
-27	Ст-28				220			474,0
-28	Ст-29	8000	9000	465	126	230	750	458,0
-29	Ст-30				146			458,0
-30	Ст-31				176	280		523,0
-31	Ст-32				196			523,0
-32	Ст-33				220			523,0
-33	Ст-34				126	230		515,0
-34	Ст-35				146			515,0
-35	Ст-36				176	280		625,0
-36	Ст-37				196			625,0

Инв. № подл. | Подпись и дата | Взам. инв. №

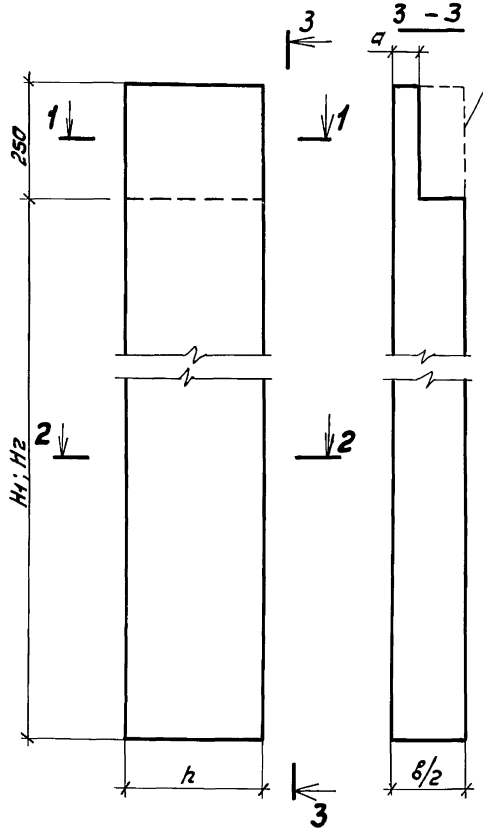

1 - 1

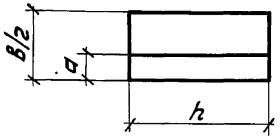

2 - 2

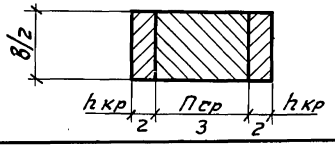

Обозначение	Марка	H1	H2	h	а	в/2	Кол-во досок в=33 h ср	Кол-во досок в=33 h кр	Объем, м3 2 сорт	Объем, м3 3 сорт	Масса кг
1.222.5-1.2 1.2	КП-1	5000	6000	300	52	115	7	1	0,05	0,12	88,0
-01	КП-2				42		7	1	0,05	0,11	85,0
-02	КП-3				52	140	7	1	0,06	0,14	104,0
-03	КП-4				42		7	1	0,06	0,14	104,0
-04	КП-5				52	115	7	1	0,06	0,14	104,0
-05	КП-6				42		7	1	0,06	0,14	104,0
-06	КП-7				52	140	7	1	0,08	0,17	127,0
-07	КП-8				42		7	1	0,08	0,17	127,0
-08	КП-9	6000	6000	360	52	115	7	2	0,07	0,17	124,0
-09	КП-10				42		7	2	0,07	0,17	124,0
-10	КП-11				52	140	7	2	0,09	0,21	153,0
-11	КП-12				42		7	2	0,09	0,21	153,0
-12	КП-13				30		7	2	0,09	0,21	153,0
-13	КП-14	7000	7000	360	52	115	7	2	0,09	0,20	147,0
-14	КП-15				42		7	2	0,09	0,20	147,0
-15	КП-16				52	140	7	2	0,11	0,24	178,0
-16	КП-17				42		7	2	0,11	0,24	178,0
-17	КП-18				30		7	2	0,11	0,24	178,0

Зав. отд.	Трабуш		
Гл. инж. отд.	Миронович		
ГИП	Миронович		
Ст. инж.	Шашина		
Инж.	Шурупова		

1.222.5-1.2 1.2

Клеевый пакет КП-1 ÷ КП-37

Стадия	Масса	Масштаб
Р	См. табл.	
Лист 1	Листов 2	

Пиломатериалы хвойных пород ГОСТ 8486-66**

ЦНИИЭП им. Б.С. Мезенцева

Инв. № подл. | Подпись и дата | Взам. инв. №

Формат А3

Обозначение	Марка	H_1	H_2	h	a	$B/2$	Кол-во досок $B=33$		Объем, $м^3$		Масса K_2
							$h_{ср}$	$h_{кр}$	2 сорт	3 сорт	
1.222.5-1.2 1.2-18	КП-19	7000		395	52	115	8	2	0,10	0,22	163,0
-19	КП-20				42		8	2	0,10	0,22	163,0
-20	КП-21				52	140	8	2	0,12	0,27	197,0
-21	КП-22				42		8	2	0,12	0,27	197,0
-22	КП-23				30		8	2	0,12	0,27	197,0
-23	КП-24		8000		52	115	8	2	0,11	0,25	184,0
-24	КП-25				42		8	2	0,11	0,25	184,0
-25	КП-26				52	140	8	2	0,13	0,30	225,0
-26	КП-27				42		8	2	0,13	0,30	225,0
-27	КП-28				30		8	2	0,13	0,30	225,0
-28	КП-29	8000		465	52	115	10	2	0,14	0,29	217,0
-29	КП-30				42		10	2	0,14	0,29	217,0
-30	КП-31				52	140	10	2	0,16	0,35	264,0
-31	КП-32				42		10	2	0,16	0,35	264,0
-32	КП-33				30		10	2	0,16	0,35	264,0
-33	КП-34		9000		52	115	10	2	0,15	0,33	246,0
-34	КП-35				42		10	2	0,15	0,33	246,0
-35	КП-36				52	140	10	2	0,18	0,40	300,0
-36	КП-37				42		10	2	0,18	0,40	300,0

Инв. № подл. | Подпись и дата | Взам. инв. №

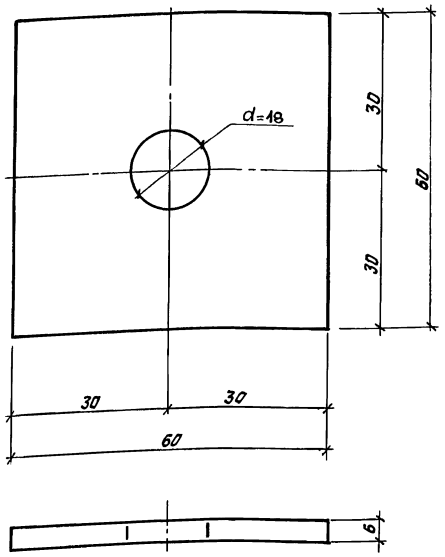

Зав. ОСК	Травуш	
Гл. инж. ОСК	Миронович	
ГИП	Миронович	
Инж.	Шурупова	

1.222.5-1.2 1.3

Шайба ШМ-1

Стадия	Масса	Масштаб
Р	0,17 кг	
Лист	Листов 1	

Сталь полосовая ГОСТ 103-76
ТУ-14-1-3023-80

ЦНИИЭП им. Б.С. МЕЗЕНЦЕВА

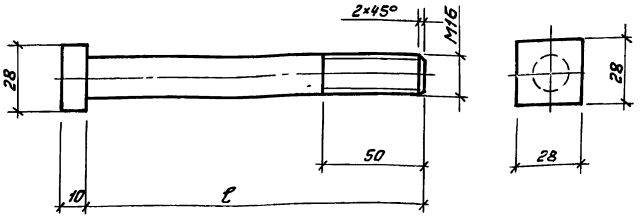

Обозначение	Марка	ℓ мм	Масса кг	Примечание
1.222.5-1.2 1.4	Болт М16×330	330	0,60	

Зав. ОСК	Травуш	
Гл. инж. ОСК	Миронович	
ГИП	Миронович	
Инж.	Шурупова	

1.222.5-1.2 1.4

Болт М16×330

Стадия	Масса	Масштаб
Р	См. табл.	
Лист	Листов 1	

Сталь квадратная ГОСТ 2591-71*
ТУ-14-1-3023-80

ЦНИИЭП им. Б.С. МЕЗЕНЦЕВА

Формат А3

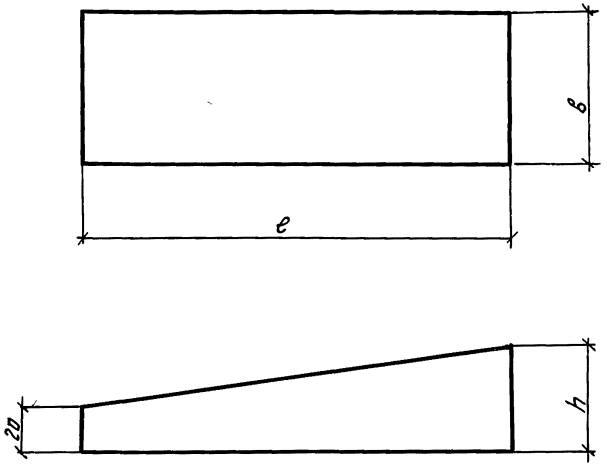

Обозначение	Марка	е мм	в мм	h мм	Объем м³
1.222.5-1,2 1.5	П-1	300	120	53	0,0012
-01	П-2		140		0,0012
-02	П-3		170		0,0017
-03	П-4		190		0,0019
-04	П-5		120	45	0,0009
-05	П-6		140		0,0009
-06	П-7		170		0,0011
-07	П-8		190		0,0014

Обозначение	Марка	е мм	в мм	h мм	Объем м³
1.222.5-1.2 1.5-08	П-9	3,60	140	50	0,0013
-09	П-10		170		0,0015
-10	П-11		190		0,0017
-11	П-12		140	44	0,0011
-12	П-13		170		0,0013
-13	П-14		190		0,0015
-14	П-15	395	140	46	0,0013
-15	П-16		170		0,0016
-16	П-17		190		0,0017
-17	П-18		140	42	0,0012
-18	П-19		170		0,0015
-19	П-20		190		0,0017
-20	П-21	465	140	46	0,0016
-21	П-22		170		0,0019
-22	П-23		190		0,0021
-23	П-24		140	42	0,0014
-24	П-25		170		0,0017
-25	П-26		190		0,0018
-26	П-27		140	39	0,0013
-27	П-28		170		0,0016
-28	П-29		190		0,0018

Зав.ОСК	Травуш	
Гл.инж.ОСК	Миронович	
ГИП	Миронович	
Ст.инж.	Шащина	

1.222.5-1.2 1.5

Клиновая подкладка П-1÷П-29

Стадия	Масса	Масштаб
Р	См. табл.	

Лист | Листов 1

ЦНИИЭП им. Б.С. МЕЗЕНЦЕВА

Инв. № подл. | Подпись и дата | Взам. инв. №

18943 54

Формат А3

Формат		Позиц.	Обозначение	Наименование	Кол.	Примеч.
				Документация		
А3			1.222.5-1.2 2.0СБ	Сборочный чертеж		
А3			1.222.5-1.2 0.0ТО	Техническое описание		
А3			1.222.5-1.2 0.0ВРМ	Ведомость расхода материалов		
				Детали		
А4		1	1.222.5-1.2 1.3	Шайба ШМ-1	4	
				Стандартные изделия		
		2		Гайка М-16 ГОСТ 5915-70*	2	
		3		Шайба М-16 ГОСТ 11371-78	2	
				Переменные данные для исполнений		
				1.222.5-1.2 2.0СБ		
				Сборочные единицы		
А3		4	1.222.5-1.2 1.1	Стойка СТ-1	1	
А3		4	1.222.5-1.2 1.1-04	Стойка СТ-5	1	

Зав ОСК	Травуш	[подпись]
Гл. инж. ОСК	Миронович	[подпись]
Гип	Миронович	[подпись]
Ст. инж.	Шашина	[подпись]

1.222.5-1.2 2.0

Рама односкатная РО-9-5-600, -750, -1000, -1250÷РО-24-8-600, -750, -1000, 1250.

Стадия	Лист	Листов
Р	1	36

ЦНИИЭП им. Б.С. Мезенцева

Взам. инв. № | Подпись и дата | Инв. № подл.

Формат А4

Формат		Позиц.	Обозначение	Наименование	Кол.	Примеч.
				Детали		
А3		5	1.262-1.4.1.3	Клееный пакет ОКП-9-6	1	
А4			1.262-1.4 1.4	Опорный стержень ОС-1	8	
А4		7	1.222.5-1.2 1.5	Клиновая подкладка П-1	2	
				Стандартные изделия		
		6		Болт М16×280 ГОСТ 7798-70*	2	
				Материалы		
				Пиломатериалы 2 сорта ГОСТ 8486-66**	0,44	м3
				Пиломатериалы 3 сорта ГОСТ 8486-66**	0,91	м3
				Стеклорубероид С-РМ ГОСТ 15879-70*	0,14	м2
				Клей	18,2	кг
				1.222.5-1.2 2-01		
				Сборочные единицы		
А3		4	1.222.5-1.2 1.1-01	Стойка СТ-2	1	
А3		4	1.222.5-1.2 1.1-05	Стойка СТ-6	1	

1.222.5-1.2 2.0

Лист 2

18943 55

Взам. инв. № | Подпись и дата | Инв. № подл.

Формат А4

Формат	Поз.	Обозначение	Наименование	Кол.	Примеч.
			Детали		
А3	5	1.262-1.4 1.3-01	Клеевый пакет ОКП-9-7,5	1	
А4		1.262-1.4 1.4	Опорный стержень ОС-1	8	
А4	7	1.222.5-1.2 1.5-01	Клиновая подкладка П-2	2	
			Стандартные изделия		
	6		Болт М16×280		
			ГОСТ 7798-70*	2	
			Материалы		
			Пиломатериалы 2 сорта		
			ГОСТ 8486-66**	0,48	м³
			Пиломатериалы 3 сорта		
			ГОСТ 8486-66**	1,00	м³
			Стеклорубероид С-РМ		
			ГОСТ 15879-70*	0,14	м²
			Клей	23,7	кг
		1.222.5-1.2 2-02			
			Сборочные единицы		
А3	4	1.222.5-1.2 1.1-02	Стойка СТ-3	1	
А3	4	1.222.5-1.2 1.1-06	Стойка СТ-7	1	

Инв.№ подл. | Подпись и дата | Взам. инв.№

1.222.5-1.2 2.0

Лист 3

Формат А4

Формат	Поз.	Обозначение	Наименование	Кол.	Примеч.
			Детали		
А3	5	1.262-1.4 1.3-02	Клеевый пакет ОКП-9-10	1	
А4		1.262-1.4 1.4	Опорный стержень ОС-1	8	
А4	6	1.222.5-1.2-1.4	Болт М16×330	2	
А4	7	1.222.5-1.2 1.5-02	Клиновая подкладка П-3	2	
			Материалы		
			Пиломатериалы 2 сорта		
			ГОСТ 8486-66**	0,57	м³
			Пиломатериалы 3 сорта		
			ГОСТ 8486-66**	1,20	м³
			Стеклорубероид С-РМ		
			ГОСТ 15879-70*	0,18	м²
			Клей	28,2	кг
		1.222.5-1.2 2.03			
			Сборочные единицы		
А3	4	1.222.5-1.2 1.1-03	Стойка СТ-4	1	
А3	4	1.222.5-1.2 1.1-07	Стойка СТ-8	1	
			Детали		
А3	5	1.262-1.4 1.3-03	Клеевый пакет ОКП-9-12,5	1	

Инв.№ подл. | Подпись и дата | Взам. инв.№

1.222.5-1.2 2.0

Лист 4

Формат	Позиц.	Обозначение	Наименование	Кол.	Примеч.
А1		1.262-1.4 1.4	Опорный стержень ОС-1	8	
А4	6	1.222.5-1.2 1.4	Болт М16×330	2	
А4	7	1.222.5-1.2 1.5-03	Клиновая подкладка П-4	2	
			Материалы		
			Пиломатериалы 2 сорта		
			ГОСТ 8486-66**	0,62	м3
			Пиломатериалы 3 сорта		
			ГОСТ 8486-66**	1,27	м3
			Стеклорубероид С-РМ		
			ГОСТ 15879-70*	0,18	м2
			Клей	30,3	кг
			1.222.5-1.2 2-04		
			Сборочные единицы		
А3	4	1.222.5-1.2 1.1	Стойка СТ-1	1	
А3	4	1.222.5-1.2 1.1-04	Стойка СТ-5	1	
			Детали		
А3	5	1.262-1.4 1.3-04	Клеевый пакет ОКП-12-6	1	
А4		1.262-1.4 1.4-01	Опорный стержень ОС-2	8	
А4	7	1.222.5-1.2 1.5-04	Клиновая подкладка П-5	2	

Инв.№ подл. | Подпись и дата | Взам. инв.№

Формат А4

Формат	Позиц.	Обозначение	Наименование	Кол.	Примеч.
			Стандартные изделия		
	6		Болт М16×280 ГОСТ 7798-70*	2	
			Материалы		
			Пиломатериалы 2 сорта		
			ГОСТ 8486-66**	0,70	м3
			Пиломатериалы 3 сорта		
			ГОСТ 8486-66**	1,30	м3
			Стеклорубероид С-РМ		
			ГОСТ 15879-70*	0,14	м2
			Клей	30,4	кг
			1.222.5-1.2 2-05		
			Сборочные единицы		
А3	4	1.222.5-1.2 1.1-01	Стойка СТ-2	1	
А3	4	1.222.5-1.2 1.1-05	Стойка СТ-6	1	
			Детали		
А3	5	1.262-1.4 1.3-05	Клеевый пакет ОКП-12-7.5	1	
А4		1.262-1.4 1.4-01	Опорный стержень ОС-2	8	
А4	7	1.222.5-1.2 1.5-05	Клиновая подкладка П-6	2	

Инв.№ подл. | Подпись и дата | Взам. инв.№

Формат А4

Формат	Поз.	Обозначение	Наименование	Кол.	Примеч.
			Стандартные изделия		
	6		Болт М16 × 280 ГОСТ 7798-70*	2	
			Материалы		
			Пиломатериалы 2 сорта ГОСТ 8486-66**	0,80	м³
			Пиломатериалы 3 сорта ГОСТ 8486-66**	1,40	м³
			Стеклорубероид С-РМ ГОСТ 15879-70*	0,14	м²
			Клей	36,0	кг
			1.222.5-1.2 2-06		
			Сборочные единицы		
А3	4	1.222.5-1.2 1.1-02	Стойка СТ-3	1	
А3	4	1.222.5-1.2 1.1-06	Стойка СТ-7	1	
			Детали		
А3	5	1.262-1.4 1.3-06	Клееный пакет ОКП-12-10	1	
А4		1.262-1.4 1.4-02	Опорный стержень ОС-3	8	
А4	6	1.222.5-1.2 1.4	Болт М16×330	2	
А4	7	1.222.5-1.2 1.5-06	Клиновая подкладка П-7	2	

Инв. № подл. | Подпись и дата | Взам. инв. №

1.222.5-1.2 2.0

Лист 7

Формат А4

Формат	Поз.	Обозначение	Наименование	Кол.	Примеч.
			Материалы		
			Пиломатериалы 2 сорта ГОСТ 8486-66**	1,00	м³
			Пиломатериалы 3 сорта ГОСТ 8486-66**	1,60	м³
			Стеклорубероид С-РМ ГОСТ 15879-70*	0,18	м²
			Клей	39,3	кг
			1.222.5-1.2 2-07		
			Сборочные единицы		
А3	4	1.222.5-1.2 1.1-03	Стойка СТ-4	1	
А3	4	1.222.5-1.2 1.1-07	Стойка СТ-8	1	
			Детали		
А3	5	1.262-1.4 1.3-07	Клееный пакет ОКП-12-12,5	1	
А4		1.262-1.4 1.4-02	Опорный стержень ОС-3	8	
А4	6	1.222.5-1.2 1.4	Болт М16×330	2	
А4	7	1.222.5-1.2 1.5-07	Клиновая подкладка П-8	2	
			Материалы		
			Пиломатериалы 2 сорта ГОСТ 8486-66**	1,10	м³

Инв. № подл. | Подпись и дата | Взам. инв. №

1.222.5-1.2 2.0

Лист 8

Формат А4

Формат	Позиц.	Обозначение	Наименование	Кол.	Примеч.
			Пиломатериалы 3сорта		
			ГОСТ 8486-66**	1,70	м3
			Стеклорубероид С-РМ	0,18	м2
			ГОСТ 15879-70*		
			Клей	42,1	кг
			1.222.5-1.22-08		
			Сборочные единицы		
А3	4	1.222.5-1.2 1.1-09	Стоика Ст-10	1	
А3	4	1.222.5-1.2 1.1-14	Стойка Ст-15	1	
			Детали		
А3	5	1.262-1.4 1.3-04	Клеевый пакет		
			ОКП-12-6	1	
А4		1.262-1.4 1.4-01	Опорный стержень		
			ОС-2	8	
А4	7	1.222.5-1.2 1.5-08	Клиновая подкладка		
			П-9	2	
			Стандартные изделия		
	6		Болт М16×280		
			ГОСТ 7798-70*	2	

Инв.№подл. | Подпись и дата | Взам.инв.№

1.222.5-1.2 2.0

Лист 9

Формат А4

Формат	Позиц.	Обозначение	Наименование	Кол.	Примеч.
			Материалы		
			Пиломатериалы 2сорта		
			ГОСТ 8486-66**	0,80	м3
			Пиломатериалы 3сорта		
			ГОСТ 8486-66**	1,50	м3
			Стеклорубероид С-РМ		
			ГОСТ 15879-70*	0,16	м2
			Клей	35,8	кг
			1.222.5-1.2 2-09		
			Сборочные единицы		
А3	4	1.222.5-1.2 1.1-10	Стойка Ст-11	1	
А3	4	1.222.5-1.2 1.1-15	Стойка Ст-16	1	
			Детали		
А3	5	1.262-1.4 1.3-05	Клеевый пакет		
			ОКП-12-7.5	1	
А4		1.262-1.4 1.4-01	Опорный стержень		
			ОС-2	8	
А4	6	1.222.5-1.2 1.4	Болт М16×330	2	
А4	7	1.222.5-1.2 1.5-09	Клиновая подкладка		
			П-10	2	

Инв.№подл. | Подпись и дата | Взам.инв.№

1.222.5-1.2 2.0

Лист 10

Формат А4

Формат	Поз.	Обозначение	Наименование	Кол.	Примеч.
			Материалы		
			Пиломатериалы 2 сорта		
			ГОСТ 8486-66**	1,00	м3
			Пиломатериалы 3 сорта		
			ГОСТ 8486-66**	1,80	м3
			Стеклорубероид С-РМ		
			ГОСТ 15879-70*	0,20	м2
			Клей	42,5	кг
			1.222.5-1.2 2-10		
			Сборочные единицы		
А3	4	1.222.5-1.2 1.1-10	Стойка СТ-11	1	
А3	4	1.222.5-1.2 1.1-15	Стойка СТ-16	1	
			Детали		
А3	5	1.262-1.4 1.3-06	Клеевый пакет		
			ОКП-11-10	1	
А4		1.262-1.4 1.1-02	Опорный стержень		
			ОС-3	8	
А4	6	1.222.5-1.2 1.4	Болт М16×330	2	
	7	1.222.5-1.2 1.5-09	Клиновая подкладка		
			П-10	2	

Инв. № подл. | Подпись и дата | Взам. инв. №

1.222.5-1.2 2.0

Лист 11

Формат А4

Формат	Поз.	Обозначение	Наименование	Кол.	Примеч.
			Материалы		
			Пиломатериалы 2 сорта		
			ГОСТ 8486-66**	1,10	м3
			Пиломатериалы 3 сорта		
			ГОСТ 8486-66**	1,90	м3
			Стеклорубероид С-РМ		
			ГОСТ 15879-70*	0,20	м2
			Клей	48,6	кг
			1.222.5-1.2 2-11		
			Сборочные единицы		
А3	4	1.222.5-1.2 1.1-11	Стойка СТ-12	1	
А3	4	1.222.5-1.2 1.1-16	Стойка СТ-17	1	
			Детали		
А3	5	1.262-1.4 1.3-07	Клеевый пакет		
			ОКП-12-12.5	1	
А4		1.262-1.4 1.4-02	Опорный стержень		
			ОС-3	8	
А4	6	1.222.5-1.2 1.4	Болт М16×330	2	
А4	7	1.222.5-1.2 1.5-10	Клиновая подкладка		
			П-11	2	

Инв. № подл. | Подпись и дата | Взам. инв. №

1.222.5-1.2 2.0

Лист 12

18943 60

Формат А4

Формат	Позиц.	Обозначение	Наименование	Кол.	Примеч.
			Материалы		
			Пиломатериалы 2 сорта		
			ГОСТ 8486-66**	1,20	м3
			Пиломатериалы 3 сорта		
			ГОСТ 8486-66**	2,00	м3
			Стеклорубероид СРМ		
			ГОСТ 15879-70*	0,20	м2
			Клей	50,0	кг
			1.222.5-1.2 2-12		
			Сборочные единицы		
А3	4	1.222.5-1.2 1.1-09	Стойка СТ-10	1	
А3	4	1.222.5-1.2 1.1-14	Стойка СТ-15	1	
			Детали		
А3	5	1.262-1.4 1.3-08	Клееный пакет		
			ОКП-15-6	1	
А4		1.262-1.4 1.4-03	Опорный стержень		
			ОС-4	8	
			Клиновая подкладка		
А4	7	1.222.5-1.2 1.5-11	П-12	2	

Инв.№ подл. | Подпись и дата | Взам. инв.№

Формат А4

Формат	Позиц.	Обозначение	Наименование	Кол.	Примеч.
			Стандартные изделия		
	6		Болт М16×280		
			ГОСТ 7798-70*	2	
			Материалы		
			Пиломатериалы 2 сорта		
			ГОСТ 8486-66**	1,20	м3
			Пиломатериалы 3 сорта		
			ГОСТ 8486-66**	1,80	м3
			Стеклорубероид С-РМ		
			ГОСТ 15879-70*	0,16	м2
			Клей	4,46	кг
			1.222.5-1.2 2-13		
			Сборочные единицы		
А3	4	1.222.5-1.2 1.1-10	Стойка СТ-11	1	
А3	4	1.222.5-1.2 1.1-15	Стойка СТ-16	1	
			Детали		
А3	5	1.262-1.4 1.3-09	Клееный пакет		
			ОКП-15-7.5	1	
А4		1.262-1.4 1.4-03	Опорный стержень		
			ОС-4	8	

Инв.№ подл. | Подпись и дата | Взам. инв.№

Формат А4

Формат	Позиц.	Обозначение	Наименование	Кол.	Примеч.
А4	6	1.222.5-1.2 1.4	Болт М16×330	2	
А4	7	1.222.5-1.2 1.5-1.2	Клиновая подкладка		
			П-13	2	
			Материалы		
			Пиломатериалы 2сорта		
			ГОСТ 8486-66**	1,40	м3
			Пиломатериаль 2сорта		
			ГОСТ 8486-66**	2,20	м3
			Стеклорубероид С-РМ		
			ГОСТ 15879-70*	0,20	м2
			Клей	55,6	кг
			1.222.5-1.2 2-14		
			Сборочные единицы		
А3	4	1.222.5-1.2 1.1-10	Стойка СТ-11	1	
А3	4	1.222.5-1.2 1.1-15	Стойка СТ-16	1	
			Детали		
А3	5	1.262-1.4 1.3-10	Клееный пакет		
			ОКП-15-10	1	
А4		1.262-1.4 1.4-04	Опорный стержень ОС-5	8	
А4	6	1.222.5-1.2 1.4	Болт М16×330	2	
А4	7	1.222.5-1.2 1.5-12	Клиновая подкладка		
			П-13	2	

Инв.№ подл. | Подпись и дата | Взам. инв.№

1.222.5-1.2 2.0

Лист 15

Формат А4

Формат	Позиц.	Обозначение	Наименование	Кол.	Примеч.
			Материалы		
			Пиломатериалы 2сорта		
			ГОСТ 8486-66**	1,40	м3
			Пиломатериалы 3сорта		
			ГОСТ 8486-66**	2,50	м3
			Стеклорубероид С-РМ		
			ГОСТ 15879-70*	0,20	м2
			Клей	60,5	кг
			1.222.5-1.2 2-15		
			Сборочные единицы		
А3	4	1.222.5-1.2 1.1-11	Стойка СТ-12	1	
А3	4	1.222.5-1.2 1.1-16	Стойка СТ-17	1	
			Детали		
А3	5	1.262-14 1.3-11	Клееный пакет		
			ОКП-15-12.5	1	
А4		1.262-1.4 1.4-04	Опорный стержень		
			ОС-5	8	
А4	6	1.222.5-1.2 1.4	Болт М16×330	2	
А4	7	1.222.5-1.2 1.5-13	Клиновая подкладка		
			П-14	2	

Инв.№ подл. | Подпись и дата | Взам. инв.№

1.222.5-1.2 2.0

Лист 16

Формат А4

Формат	Позиц.	Обозначение	Наименование	Кол.	Примеч.
			Материалы		
			Пиломатериалы 2 сорта		
			ГОСТ 8486-66**	1,50	м3
			Пиломатериалы 3 сорта		
			ГОСТ 8486-66**	2,75	м3
			Стеклорубероид С-РМ		
			ГОСТ 15879-70*	0,20	м2
			Клей	66,4	кг
			1.222.5-1.2 2-16		
			Сборочные единицы		
А3	4	1.222.5-1.2 1.1-19	Стойка СТ-20	1	
А3	4	1.222.5-1.2 1.1-24	Стойка СТ-25	1	
			Детали		
А3	5	1.262-1.4 1.3-08	Клеевый пакет		
			ОКП-15-6	1	
А4		1.262-1.4 1.4-03	Опорный стержень ОС-4	8	
А4	7	1.222.5-1.2 1.5-14	Клиновая подкладка		
			П-15	2	
			Стандартные изделия		
	6		Болт М16×280		
			ГОСТ 7798-70*	2	

Инв. № подл. | Подпись и дата | Взам. инв. №

1.222.5-1.2 2.0

Лист 17

Формат А4

Формат	Позиц.	Обозначение	Наименование	Кол.	Примеч.
			Материалы		
			Пиломатериалы 2 сорта		
			ГОСТ 8486-66**	1,30	м3
			Пиломатериалы 3 сорта		
			ГОСТ 8486-66**	2,00	м3
			Стеклорубероид С-РМ		
			ГОСТ 15879-70*	0,18	м2
			Клей	60,0	кг
			1.222.5-1.2 2-17		
			Сборочные единицы		
А3	4	1.222.5-1.2 1.1-20	Стойка СТ-21		
А3	4	1.222.5-1.2 1.1-25	Стойка СТ-26		
			Детали		
А3	5	1.262-1.4 1.3-09	Клееный пакет		
			ОКП-15-7.5	1	
А4		1.262-1.4 1.4-03	Опорный стержень		
			ОС-4	8	
А4	6	1.222.5-1.2 1.4	Болт М16×330	2	
А4	7	1.222.5-1.2 1.5-15	Клиновая подкладка		
			П-16	2	

Инв. № подл. | Подпись и дата | Взам. инв. №

1.222.5-1.2 2.0

Лист 18

Формат А4

Формат	Позиц.	Обозначение	Наименование	Кол.	Примеч.
			Материалы		
			Пиломатериалы 2 сорта		
			ГОСТ 8486-66**	1,50	м3
			Пиломатериалы 3 сорта		
			ГОСТ 8486-66**	2,7	м3
			Стеклорубероид С-РМ		
			ГОСТ 15879-70*	0,22	м2
			Клей	61,4	кг
			1.222.5-1.2 2-18		
			Сборочные единицы		
А3	4	1.222.5-1.2 1.1-20	Стойка СТ-21	1	
А3	4	1.222.5-1.2 1.1-25	Стойка СТ-26	1	
			Детали		
А3	5	1.262-1.4 1.3-10	Клееный пакет		
			ОКП-15-10	1	
А4		1.262-1.4 1.4-04	Опорный стержень ОС-5	8	
А4	6	1.222.5-1.2 1.4	Болт М16х330	2	
А4	7	1.222.5-1.2 1.5-15	Клиновая подкладка		
			П-16	2	
			Материалы		
			Пиломатериалы 2 сорта		
			ГОСТ 8486-66**	1,5	м3

Инв. № подл. | Подпись и дата | Взам. инв. №

1.222.5-1.2 2.0 — Лист 19

Формат А4

Формат	Позиц.	Обозначение	Наименование	Кол.	Примеч.
			Пиломатериалы 3 сорта		
			ГОСТ 8486-66**	2,7	м3
			Стеклорубероид С-РМ		
			ГОСТ 15879-70*	0,22	м2
			Клей	66,4	кг
			1.222.5-1.2 2-19		
			Сборочные единицы		
А3	4	1.222.5-1.2 1.1-21	Стойка СТ-22	1	
А3	4	1.222.5-1.2 1.1-26	Стойка СТ-27	1	
			Детали		
А3	5	1.262-1.4 1.3-11	Клееный пакет		
			ОКП-15-12.5	1	
А4		1.262-1.4 1.4-04	Опорный стержень		
			ОС-5	8	
А4	6	1.222.5-1.2 1.4	Болт М16х330	2	
А4	7	1.222.5-1.2 1.5-16	Клиновая подкладка		
			П-17	2	
			Материалы		
			Пиломатериалы 2 сорта		
			ГОСТ 8486-66**	1,7	м3

Инв. № подл. | Подпись и дата | Взам. инв. №

1.222.5-1.2 2.0 — Лист 20

Формат А4

Формат	Поз.	Обозначение	Наименование	Кол.	Примеч.
			Пиломатериалы 3 сорта		
			ГОСТ 8486-66**	3,0	м³
			Стеклорубероид С-РМ		
			ГОСТ 15879-70*	0,22	м²
			Клей	72,3	кг
			1.222.5-1.2 2-20		
			Сборочные единицы		
А3	4	1.222.5-1.2 1.1-19	Стойка СТ-20	1	
А3	4	1.222.5-1.2 1.1-24	Стойка СТ-25	1	
			Детали		
А3	5	1.262-1.4 1.3-12	Клееный пакет		
			ОКП-18-6	1	
А4		1.262-1.4 1.4-05	Опорный стержень		
			ОС-6	12	
А4	7	1.222.5-1.2 1.5-17	Клиновая подкладка	2	
			П-18		
			Стандартные изделия		
	6		Болт М16×280		
			ГОСТ 7798-70*	2	

Инв. № подл. | Подпись и дата | Взам. инв. №

1.222.5-1.2 2.0

Лист 21

Формат А4

Формат	Поз.	Обозначение	Наименование	Кол.	Примеч.
			Материалы		
			Пиломатериалы 2 сорта		
			ГОСТ 8486-66**	1,6	м³
			Пиломатериалы 3 сорта		
			ГОСТ 8486-66**	2,6	м³
			Стеклорубероид С-РМ		
			ГОСТ 15879-70*	0,18	м²
			Клей	64,6	кг
			1.222.5-1.2 2-21		
А3	4	1.222.5-1.2 1.1-20	Стойка СТ-21	1	
А3	4	1.222.5-1.2 1.1-25	Стойка СТ-26	1	
			Детали		
А3	5	1.262-1.4 1.3-13	Клееный пакет		
			ОКП-18-7.5	1	
А4		1.262-1.4 1.4-05	Опорный стержень		
			ОС-6	12	
А4	6	1.222.5-1.2 1.4	Болт М16×330	2	
А4	7	1.222.5-1.2 1.5-18	Клиновая подкладка		
			П-19	2	
			Материалы		
			Пиломатериалы 2 сорта		
			ГОСТ 8486-66**	1,9	м³

Инв. № подл. | Подпись и дата | Взам. инв. №

1.222.5-1.2 2.0

Лист 22

18943 65

Формат А4

Формат	Поз.	Обозначение	Наименование	Кол.	Примеч.
			Пиломатериалы 3 сорта		
			ГОСТ 8486-66**	3,1	м³
			Стеклорубероид С-РМ		
			ГОСТ 15879-70*	0,22	м²
			Клей	77,1	кг
			1.222.5-1.2 2-22		
			Сборочные единицы		
А3	4	1.222.5-1.2 1.1-20	Стойка СТ-21	1	
А3	4	1.222.5-1.2 1.1-25	Стойка СТ-26	1	
			Детали		
А3	5	1.262-1.4 1.3-14	Клееный пакет ОКП-18-10	1	
А4		1.262-1.4 1.4-06	Опорный стержень ОС-7	12	
А4	6	1.222.5-1.2 1.4	Болт М16×330	2	
А4	7	1.222.5-1.2 1.5-18	Клиновая подкладка		
			П-19	2	
			Материалы		
			Пиломатериалы 2 сорта		
			ГОСТ 8486-66**	2,1	м³
			Пиломатериалы 3 сорта		
			ГОСТ 8486-66**	3,4	м³
			Стеклорубероид С-РМ	0,22	м³
			ГОСТ 15879-70*		

Инв. № подл. | Подпись и дата | Взам. инв. №

Формат А4

Формат	Поз.	Обозначение	Наименование	Кол.	Примеч.
			Клей	84,7	кг
			1.222.5-1.2 2-23		
			Сборочные единицы		
А3	4	1.222.5-1.2 1.1-21	Стойка СТ-22	1	
А3	4	1.222.5-1.2 1.1-26	Стойка СТ-27	1	
			Детали		
А3	5	1.262-1.4 1.4-15	Клееный пакет		
			ОКП-18-12.5	1	
А4		1.262-1.4 1.4-06	Опорный стержень		
			ОС-7	12	
А4	6	1.222.5-1.2 1.4	Болт М16×330	2	
А4	7	1.222.5-1.2 1.5-19	Клиновая подкладка		
			П-20	2	
			Материалы		
			Пиломатериалы		
			2 сорта ГОСТ 8486-66**	2,3	м³
			Пиломатериалы		
			3 сорта ГОСТ 8486-66**	3,7	м³
			Стеклорубероид С-РМ		
			ГОСТ 15879-70*	0,22	м²
			Клей	93,2	кг

Инв. № подл. | Подпись и дата | Взам. инв. №

18943 66

Формат А4

Формат	Позиц.	Обозначение	Наименование	Кол.	Примеч.
			1.222.5-1.2 2-24		
			Сборочные единицы		
А3	4	1.222.5-1.2 1.1-29	Стойка СТ-30	1	
А3	4	1.222.5-1.2 1.1-34	Стойка СТ-35	1	
			Детали		
А3	5	1.262-1.4 1.3-12	Клеевый пакет		
			ОКП-18-6	1	
А4		1.262-1.4 1.4-05	Опорный стержень		
			ОС-6	12	
А4	7	1.222.5-1.2 1.5-20	Клиновая подкладка		
			П-21	2	
			Стандартные изделия		
	6		Болт М16×280		
			ГОСТ 7798-70*	2	
			Материалы		
			Пиломатериалы		
			2 сорта 8486-66**	1,7	м³
			Пиломатериалы		
			3 сорта 8486-66**	2,9	м³

Взам. инв. № | Подпись и дата | Инв. № подл.

1.222.5-1.2 2.0 — Лист 25

Формат А4

Формат	Позиц.	Обозначение	Наименование	Кол.	Примеч.
			Стеклорубероид С-РМ		
			ГОСТ 15879-70*	0,22	м²
			Клей	72,5	кг
			1.222.5-1.2 2-25		
			Сборочные единицы		
А3	4	1.222.5-1.2 1.1-30	Стойка СТ-31	1	
А3	4	1.222.5-1.2 1.1-35	Стойка СТ-36	1	
			Детали		
А3	5	1.262-1.4 1.3-13	Клеевый пакет		
			ОКП-18-7,5	1	
А4		1.262-1.4 1.4-05	Опорный стержень ОС-6	2	
А4	6	1.222.5-1.2 1.4	Болт М16×330	12	
А4	7	1.222.5-1.2 1.5-21	Клиновая подкладка	2	
			П-22	2	
			Материалы		
			Пиломатериалы		
			2 сорта ГОСТ 8486-66**	2,1	м³
			Пиломатериалы		
			3 сорта ГОСТ 8486-66**	3,4	м²
			Стеклорубероид С-РМ		
			ГОСТ 15879-70*	0,26	м²
			Клей	86,6	кг

Взам. инв. № | Подпись и дата | Инв. № подл.

1.222.5-1.2 2.0 — Лист 26

Формат А4

Формат	Позиц.	Обозначение	Наименование	Кол.	Примеч.
			1.222.5-1.2 2-26		
			Сборочные единицы		
А3	4	1.222.5-1.2 1.1-30	Стойка СТ-31	1	
А3	4	1.222.5-1.2 1.1-35	Стойка СТ-36	1	
			Детали		
А3	5	1.262-1.4 1.3-14	Клееный пакет		
			ОКП-18-10	1	
А4		1.262-1.4 1.4-06	Опорный стержень		
			ОС-7	12	
А4	6	1.222.5-1.2 1.4	Болт М16×330	2	
А4	7	1.222.5-1.2 1.5-21	Клиновая подкладка		
			П-22	2	
			Материалы		
			Пиломатериалы 2 сорта		
			ГОСТ 8486-66**	2,3	м3
			Пиломатериалы 3 сорта		
			ГОСТ 8486-66**	3,7	м3
			Стеклорубероид С-РМ		
			ГОСТ 15879-70*	0,26	м2
			Клей	94,1	кг

Инв.№ подл. | Подпись и дата | Взам. инв.№

1.222.5-1.2 2.0

Лист 27

Формат А4

Формат	Позиц.	Обозначение	Наименование	Кол.	Примеч.
			1.222.5-1.2 2-27		
			Сборочные единицы		
А3	4	1.222.5-1.2 1.1-31	Стойка СТ-32	1	
А3	4	1.222.5-1.2 1.1-36	Стойка СТ-37	1	
			Детали		
А3	5	1.262-1.4 1.3-15	Клееный пакет		
			ОКП-18-12.5	1	
А4		1.262-1.4 1.4-06	Опорный стержень		
			ОС-7	12	
А4	6	1.222.5-1.2 1.4	Болт М16×330	2	
А4	7	1.222.5-1.2 1.5-22	Клиновая прокладка		
			КП-23	2	
			Материалы		
			Пиломатериалы 2 сорта		
			ГОСТ 8486-66**	2,5	м3
			Пиломатериалы 3 сорта		
			ГОСТ 8486-66**	4,1	м3
			Стеклорубероид С-РМ		
			ГОСТ 15879-70*	0,26	м2
			Клей	102,6	кг

Инв.№ подл. | Подпись и дата | Взам. инв.№

1.222.5-1.2 2.0

Лист 28

Формат А4

Формат	Поз.	Обозначение	Наименование	Кол.	Примеч.
			1.222.5-1.2 2-28		
			Сборочные единицы		
А3	4	1.222.5-1.2 1.1-29	Стойка Ст-30	1	
А3	4	1.222.5-1.2 1.1-34	Стойка Ст-35	1	
			Детали		
А3	5	1.262-1.4 1.3-16	Клееный пакет		
			ОКП-21-6	1	
А4		1.262-1.4 1.4-07	Опорный стержень		
			ОС-8	12	
А4	7	1.222.5-1.2 1.5-23	Клиновая подкладка		
			П-24	2	
			Стандартные изделия		
	6		Болт М16×280		
			ГОСТ 7798-70*	2	
			Материалы		
			Пиломатериалы 2 сорта		
			ГОСТ 8486-66**	2,1	м³
			Пиломатериалы 3 сорта		
			ГОСТ 8486-66**	3,5	м³

Инв. № подл. | Подпись и дата | Взам. инв. №

1.222.5-1.2 2.0

Лист 29

Формат А4

Формат	Поз.	Обозначение	Наименование	Кол.	Примеч.
			Стеклорубероид С-РМ		
			ГОСТ 15879-70*	0,22	м²
			Клей	88,3	кг
			1.222.5-1.2 2-29		
			Сборочные единицы		
А3	4	1.222.5-1.2 1.1-30	Стойка Ст-31	1	
А3	4	1.222.5-1.2 1.1-35	Стойка Ст-36	1	
			Детали		
А3	5	1.262-1.4 1.3-17	Клееный пакет		
			ОКП-21-7.5	1	
А4		1.262-1.4 1.4-07	Опорный стержень		
			ОС-8	12	
А4	6	1.222.5-1.2 1.4	Болт М16×330	2	
А4	7	1.222.5-1.2 1.5-24	Клиновая прокладка		
			П-25	2	
			Материалы		
			Пиломатериалы 2 сорт		
			ГОСТ 8486-66**	2,5	м³
			Пиломатериалы 3 сорт		
			ГОСТ 8486-66**	4,2	м³
			Стеклорубероид С-РМ		
			ГОСТ 15879-70*	0,26	м²
			Клей	105,1	кг

Инв. № подл. | Подпись и дата | Взам. инв. №

1.222.5-1.2 2.0

Лист 30

Формат А4

Формат	Позиц.	Обозначение	Наименование	Кол.	Примеч.
			1.222.5-1.2 2-30		
			Сборочные единицы		
А3	4	1.222.5-1.2 1.1-30	Стойка СТ-31	1	
А3	4	1.222.5-1.2 1.1-35	Стойка СТ-36	1	
			Детали		
А3	5	1.262-1.4 1.3-18	Клеевый пакет		
			ОКП-21-10	1	
А4		1.262-1.4 1.4-08	Опорный стержень		
			ОС-9	12	
А4	6	1.222.5-1.2 1.4	Болт М16×330	2	
А4	7	1.222.5-1.2 1.5-24	Клиновая прокладка		
			П-25	2	
			Материалы		
			Пиломатериалы 2сорт		
			ГОСТ 8486-66**	2,8	м³
			Пиломатериалы 3сорт		
			ГОСТ 8486-66**	4,6	м³
			Стеклорубероид С-РМ		
			ГОСТ 15879-70*	0,26	м²
			Клей	113,8	кг

Инв.№ подл. | Подпись и дата | Взам. инв.№

Формат А4

Формат	Позиц.	Обозначение	Наименование	Кол.	Примеч.
			1.222.5-1.2 2-31		
			Сборочные единицы		
А3	4	1.222.5-1.2 1.1-31	Стойка СТ-32	1	
А3	4	1.222.5-1.2 1.1-36	Стойка СТ-37	1	
			Детали		
А3	5	1.262-1.4 1.3-19	Клеевый пакет		
			ОКП-21-12.5	1	
А4		1.262-1.4 1.4-08	Опорный стержень		
			ОС-9		
А4	6	1.222.5-1.2 1.4	Болт М16×330	2	
А4	7	1.222.5-1.2 1.5-25	Клиновая прокладка		
			П-26	2	
			Материалы		
			Пиломатериалы		
			2сорта ГОСТ 8486-66**	3,1	м³
			Пиломатериалы		
			3сорта ГОСТ 8486-66**	5,0	м³
			Стеклорубероид С-РМ		
			ГОСТ 15879-70*	0,26	м²
			Клей	125,4	кг

Инв.№ подл. | Подпись и дата | Взам. инв.№

18943 70

Формат А4

Формат	Позиц.	Обозначение	Наименование	Кол.	Примеч.
			1.222.5-1.2 2-32		
			Сборочные единицы		
А3	4	1.222.5-1.2 1.1-29	Стойка СТ-30	1	
А3	4	1.222.5-1.2 1.1-34	Стойка СТ-35	1	
			Детали		
А3	5	1.262-1.4 1.3-20	Клееный пакет		
			ОКП-24-6	1	
А4		1.262-1.4 1.4-9	Опорный стержень		
			ОС-10	12	
А4	7	1.222.5-1.2 1.5-26	Клиновая прокладка		
			П-27	2	
			Стандартные изделия		
	6		Болт М16×280		
			ГОСТ 7798-70*	2	
			Материалы		
			Пиломатериалы 2 сорта		
			ГОСТ 8486-66**	2,6	м³
			Пиломатериалы 3 сорта		
			ГОСТ 8486-66**	4,4	м³

Инв.№ подл. | Подпись и дата | Взам.инв.№

Формат	Позиц.	Обозначение	Наименование	Кол.	Примеч.
			Клей	107,1	кг
			Стеклорубероид С-РМ		
			ГОСТ 15879-70*	0,22	м²
			1.222.5-1.2 2-33		
			Сборочные единицы		
А3	4	1.222.5-1.2 1.1-30	Стойка СТ-31	1	
А3	4	1.222.5-1.2 1.1-35	Стойка СТ-36	1	
			Детали		
А3	5	1.262-1.4 1.3-21	Клееный пакет	1	
			ОКП-24-7,5		
А4		1.262-1.4 1.4-09	Опорный стержень ОС-10	12	
А4	6	1.222.5-1.2 1.4	Болт М16×330	2	
А4	7	1.222.5-1.2 1.5-27	Клиновая прокладка		
			П-28	2	
			Материалы		
			Пиломатериалы 2 сорт		
			ГОСТ 8486-66**	3,1	м³
			Пиломатериалы 3 сорт		
			ГОСТ 8486-66**	5,3	м³
			Стеклорубероид С-РМ		
			ГОСТ 15879-70*	0,26	м²
			Клей	128,5	кг

Инв.№ подл. | Подпись и дата | Взам.инв.№

Формат	Поз.	Обозначение	Наименование	Кол.	Примеч.
			1.222.5-1.2 2-34		
			Сборочные единицы		
А3	4	1.222.5-1.2 1.1-30	Стойка СТ-31	1	
А3	4	1.222.5-1.2 1.1-35	Стойка СТ-36	1	
			Детали		
А3	5	1.262-1.4 1.3-22	Клееный пакет		
			ОКП-24-10	1	
А4		1.262-1.4 1.4-10	Опорный стержень		
			ОС-11	12	
	6	1.222.5-1.2 1.4	Болт М16×330	2	
А4	7	1.222.5-1.2 1.5-27	Клиновая прокладка		
			П-28	2	
			Материалы		
			Пиломатериалы 2 сорта		
			ГОСТ 8486-66**	3,3	м³
			Пиломатериалы 3 сорта		
			ГОСТ 8486-66**	5,5	м³
			Стеклорубероид С-РМ		
			ГОСТ 15879-70*	0,26	м²
			Клей	136,4	кг

Инв. № подл. | Подпись и дата | Взам. инв. №

1.222.5-1.2 2.0

Лист 35

Формат А4

Формат	Поз.	Обозначение	Наименование	Кол.	Примеч.
			1.222.5-1.2 2-35		
			Сборочные единицы		
А3	4	1.222.5-1.2 1.1-31	Стойка СТ-32	1	
А3	4	1.222.5-1.2 1.1-36	Стойка СТ-37	1	
			Детали		
А3	5	1.262-1.4 1.3-23	Клееный пакет		
			ОКП-24-12,5	1	
А4		1.262-1.4 1.4-10	Опорный стержень		
			ОС-11	12	
	6	1.222.5-1.2 1.4	Болт М16×330	2	
	7	1.222.5-1.2 1.5-28	Клиновая прокладка		
			П-29	2	
			Материалы		
			Пиломатериалы 2 сорта		
			ГОСТ 8486-66**	3,7	м³
			Пиломатериалы 3 сорта		
			ГОСТ 8486-66**	6,1	м³
			Стеклорубероид С-РМ		
			ГОСТ 15879-70*	0,26	м²
			Клей	151,5	кг

Инв. № подл. | Подпись и дата | Взам. инв. №

1.222.5-1.2 2.0

Лист 36

Формат А4

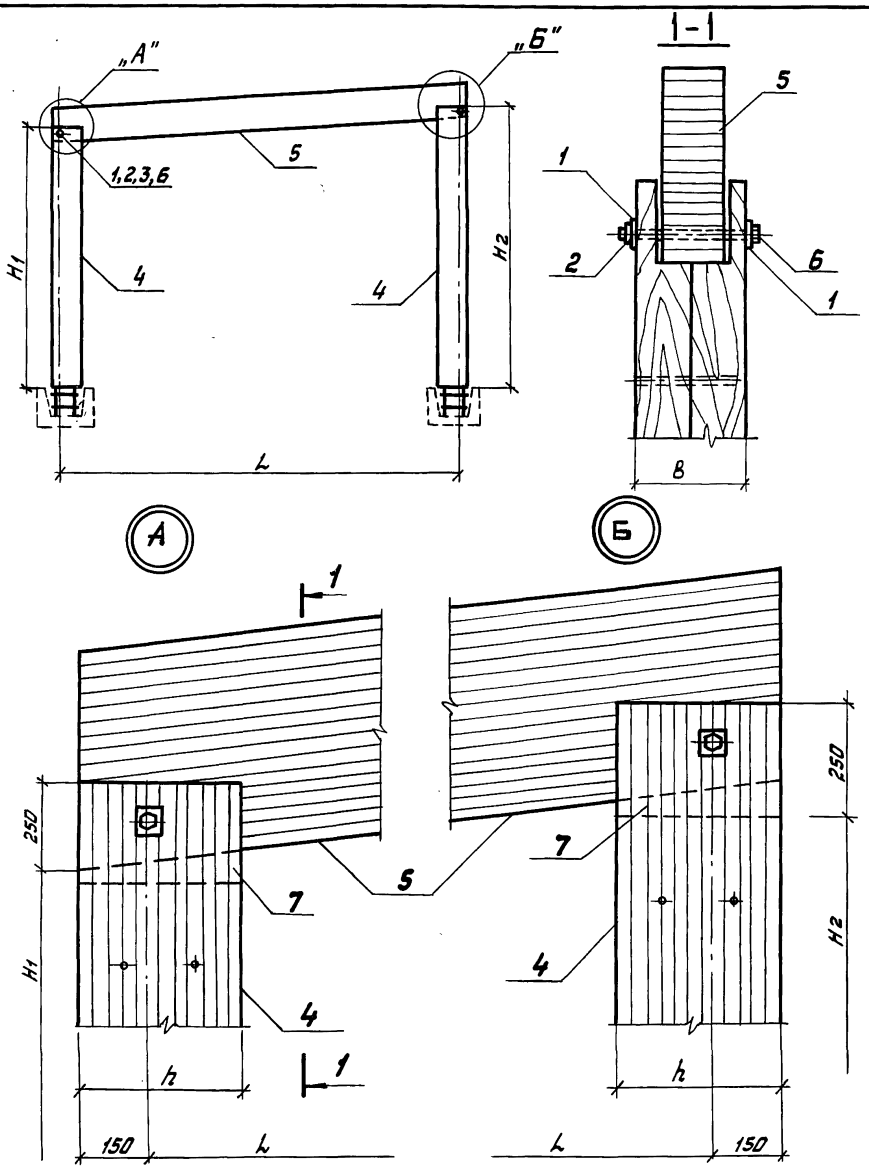

Обозначение	Марка	Габаритные размеры, мм				
		L	H1	H2	h	B
1.222.5-1.22	РО-9-5-600	9000	5000	6000	300	230
-01	РО-9-5-750					
-02	РО-9-5-1000					280
-03	РО-9-5-1250					
-04	РО-12-5-600	12000				230
-05	РО-12-5-750					
-06	РО-12-5-1000					280
-07	РО-12-5-1250					
-08	РО-12-6-600	12000	6000	7000	360	230
-09	РО-12-6-750					
-10	РО-12-6-1000					280
-11	РО-12-6-1250					
-12	РО-15-6-600	15000				230
-13	РО-15-6-750					
-14	РО-15-6-1000					280
-15	РО-15-6-1250					

Зав. ОСК	Травуш		
Гл. инж. ОСК	Мироновичч		
ГИП	Мироновичч		
Ст. инж.	Шашина		

1.222.5-1.2 2.ОСБ

Рама односкатная РО-9-5-600-750-1000-1250; РО-24-8-600-750-1000-1250

Сборочный чертеж

Стадия	Масса	Масштаб
Р	см. табл.	

Лист 1 Листов 2

ЦНИИЭП им. Б.С. МЕЗЕНЦЕВА

Инв. № подл. | Подпись и дата | Взам. инв. №

18943 73

Формат А3

Обозначение	Марка	Габаритные размеры, мм				
		L	H1	H2	h	B
1.222.5-1.2 2-16	РО-15-7-600	15000	7000	8000	395	230
-17	РО-15-7-750					
-18	РО-15-7-1000					280
-19	РО-15-7-1250					
-20	РО-18-7-600	18000				230
-21	РО-18-7-750					
-22	РО-18-7-1000					280
-23	РО-18-7-1250					
-24	РО-18-8-600	18000	8000	9000	465	230
-25	РО-18-8-750					
-26	РО-18-8-1000					280
-27	РО-18-8-1250					
-28	РО-21-8-600	21000				230
-29	РО-21-8-750					
-30	РО-21-8-1000					280
-31	РО-21-8-1250					
-32	РО-24-8-600	24000				230
-33	РО-24-8-750					
-34	РО-24-8-1000					280
-35	РО-24-8-1250					

Инв. № подл. | Подпись и дата | Взам. инв. №

Марка	Древесина м³			Стеклорубероид с-рм м² ГОСТ 5872-70*	Клей кг	Сталь, кг			
	Сосна ГОСТ 8486-66**		Всего			ГОСТ 5781-75		ГОСТ 2590-71*	Всего
	2 сорт	3 сорт				ф14	ф25	ф8	
СТ-1	0,10	0,24	0,34	0,07	5,7	1,9	15,4	0,6	17,9
СТ-2	0,10	0,23	0,33	0,07	5,7	1,9	15,4	0,6	17,9
СТ-3	0,12	0,28	0,40	0,09	5,9	2,4	15,4	0,7	18,5
СТ-4	0,12	0,28	0,40	0,09	6,9	2,4	15,4	0,7	18,5
СТ-5	0,12	0,28	0,40	0,07	6,9	2,4	15,4	0,6	18,4
СТ-6	0,12	0,28	0,40	0,07	6,9	2,4	15,4	0,6	18,4
СТ-7	0,15	0,34	0,49	0,09	8,4	3,0	15,4	0,7	19,1
СТ-8	0,15	0,34	0,49	0,09	8,4	3,0	15,4	0,7	19,1
СТ-9	0,14	0,34	0,48	0,08	8,2	2,4	15,4	0,7	18,5
СТ-10	0,14	0,34	0,48	0,08	8,2	2,4	15,4	0,7	18,5
СТ-11	0,18	0,41	0,59	0,10	10,0	3,0	15,4	0,8	19,2
СТ-12	0,18	0,41	0,59	0,10	10,0	3,0	15,4	0,8	19,2
СТ-13	0,18	0,41	0,59	0,10	10,0	3,0	15,4	0,8	19,2
СТ-14	0,17	0,40	0,57	0,08	9,6	2,9	15,4	0,7	19,0
СТ-15	0,17	0,40	0,57	0,08	9,6	2,9	15,4	0,7	19,0
СТ-16	0,21	0,48	0,69	0,10	11,7	3,6	15,4	0,8	19,8
СТ-17	0,21	0,48	0,69	0,10	11,7	3,6	15,4	0,8	19,8

Инв.№ подл. | Подпись и дата | Взам.инв.№

Зав.ОСК	Трабуш	
Гл.инж.ОК	Миронович	
ГИП	Миронович	
Инж	Шурупова	
Ст.инж	Шашина	

1.222.5-1.2 0.0ВРМ

Стойка СТ-1 ÷ СТ-37

Ведомость расхода материалов

Стадия	Лист	Листов
Р	1	2

ЦНИИЭП им. Б.С. МЕЗЕНЦЕВА

Формат А3

Марка	Древесина м³			Стеклорубероид С-РМ м² ГОСТ 15872-70*	Клей кг	Сталь, кг			
	Сосна ГОСТ 8486-66**		Всего			ГОСТ 5781-75		ГОСТ 2590-71*	Всего
	2 сорт	3 сорт				ф14	ф25	ф8	
СТ-18	0,21	0,48	0,69	0,10	11,7	3,6	15,4	0,8	19,8
СТ-19	0,19	0,44	0,63	0,09	10,6	2,9	19,3	0,7	22,9
СТ-20	0,19	0,44	0,63	0,09	10,6	2,9	19,3	0,7	22,9
СТ-21	0,23	0,53	0,76	0,11	12,9	3,6	19,3	0,8	23,7
СТ-22	0,23	0,53	0,76	0,11	12,9	3,6	19,3	0,8	23,7
СТ-23	0,23	0,53	0,76	0,11	12,9	3,6	19,3	0,8	23,7
СТ-24	0,21	0,50	0,71	0,09	12,4	3,4	19,3	0,7	23,4
СТ-25	0,21	0,50	0,71	0,09	12,4	3,4	19,3	0,7	23,4
СТ-26	0,26	0,61	0,87	0,11	14,8	4,2	19,3	0,8	24,3
СТ-27	0,26	0,60	0,86	0,11	14,7	4,2	19,3	0,8	24,3
СТ-28	0,26	0,60	0,86	0,11	14,7	4,2	19,3	0,8	24,3
СТ-29	0,25	0,59	0,84	0,11	14,3	3,4	19,3	0,9	23,6
СТ-30	0,25	0,59	0,84	0,11	14,3	3,4	19,3	0,9	23,6
СТ-31	0,31	0,72	1,03	0,13	17,4	4,2	19,3	1,0	24,5
СТ-32	0,31	0,71	1,02	0,13	17,4	4,2	19,3	1,0	24,4
СТ-33	0,31	0,71	1,02	0,13	17,4	4,2	19,3	1,0	24,4
СТ-34	0,29	0,66	0,95	0,11	16,1	3,8	19,3	0,9	24,0
СТ-35	0,29	0,66	0,95	0,11	16,1	3,8	19,3	0,9	24,0
СТ-36	0,35	0,81	1,16	0,13	19,6	4,8	19,3	1,0	25,1
СТ-37	0,35	0,81	1,16	0,13	19,6	4,8	19,3	1,0	25,1

Инв. № подл. | Подпись и дата | Взам. инв. №

Марка	Древесина м3				Стеклорубероид С-РМ м² ГОСТ 15879-70*	Клей кг	Сталь, кг							
	Сосна ГОСТ 8486-66**			Всего			ГОСТ 2590-71*		ГОСТ 5781-75		ГОСТ 7798-70*	ГОСТ 5915-70*	ГОСТ 103-76	Всего
							Круг d		Период профиля		Болт	Гайка	Лист	
	1сорт	2сорт	3сорт				8	16	14	25	М16	М16	δ=6мм	
РД-9-5-750	0,15	0,63	0,47	1,25	0,14	16,0	1,2	—	3,9	30,8	1,0	0,1	0,7	37,6
РД-9-5 1000	0,17	0,74	0,56	1,49	0,14	19,4	1,3	1,2	4,8	30,8	—	0,1	0,7	38,9
РД-9-5-1250	0,21	0,85	0,57	1,63	0,18	20,3	1,3	1,2	4,8	30,8	—	0,1	0,7	38,9
РД-12-5-600	0,26	0,98	0,47	1,71	0,18	19,9	1,2	—	3,9	30,8	1,0	0,1	0,7	37,6
РД-12-5-750	0,30	1,11	0,47	1,88	0,14	21,5	1,2	—	3,9	30,8	1,0	0,1	0,7	37,6
РД-12-5-1000	0,37	1,35	0,56	2,28	0,14	25,6	1,3	1,2	4,8	30,8	—	0,1	0,7	38,9
РД-12-5-1250	0,41	1,48	0,57	2,46	0,18	27,3	1,3	1,2	4,8	30,8	—	0,1	0,7	38,9
РД-12-6-600	0,26	1,07	0,68	2,01	0,18	24,9	1,4	—	4,8	30,8	1,0	0,1	0,7	38,7
РД-12-6-750	0,31	1,20	0,68	2,19	0,14	26,6	1,4	—	4,8	30,8	1,0	0,1	0,7	38,7
РД-12-6-1000	0,37	1,46	0,82	2,65	0,14	31,8	1,5	1,2	6,0	30,8	—	0,1	0,7	40,3
РД-12-6-1250	0,41	1,59	0,82	2,82	0,18	33,5	1,5	1,2	6,0	30,8	—	0,1	0,7	40,3
РД-15-6-600	0,41	1,52	0,68	2,61	0,18	29,8	1,4	—	4,8	30,8	1,0	0,1	0,7	38,7
РД-15-6-750	0,47	1,73	0,68	2,88	0,16	32,5	1,4	—	4,8	30,8	1,0	0,1	0,7	38,7
РД-15-6-1000	0,58	2,10	0,82	3,50	0,16	38,6	1,5	1,2	6,0	30,8	—	0,1	0,7	40,3
РД-15-6-1250	0,71	2,49	0,82	4,02	0,20	43,8	1,5	1,2	6,0	30,8	—	0,1	0,7	40,3
РД-15-7-600	0,41	1,50	0,87	2,88	0,18	34,5	1,6	—	5,8	38,5	1,0	0,1	0,7	47,6
РД-15-7-750	0,47	1,81	0,86	3,14	0,16	37,1	1,6	—	5,8	38,5	1,0	0,1	0,7	47,6

Инв. № подл. | Подпись и дата | Взам. инв. №

Зав. ОСК	Травуш		
Гл. инж. ОСК	Миронович		
ГИП	Миронович		
Инж.	Шурупова		
Ст. инж.			

1.222.5-1.2 0.0ВРМ

Рама двускатная РД-9-5-750;-1000;-1250; РД-24-8-600;-750;-1000;-1250. Ведомость расхода материалов

Стадия	Лист	Листов
Р	1	2

ЦНИИЭП им. Б.С. МЕЗЕНЦЕВА

18943 77

Формат А3

Марка	Древесина м³				Стеклорубероид С-РМ м² ГОСТ 15879-70*	Клей	Сталь, кг							
	Сосна ГОСТ 8486-66**			Всего			ГОСТ 2590-71*		ГОСТ 5781-75		ГОСТ 7798-70*	ГОСТ 5915-70*	ГОСТ 103-76	Всего
							Круг d		Период. профиля		Болт	Гайка	Лист	
	1 сорт	2 сорт	3 сорт				8	16	14	25	М16	М16	δ = 6мм	
РД-15-7-1000	0,58	2,20	1,06	3,84	0,16	44,3	1,6	1,2	7,2	38,5	—	0,1	0,7	49,3
РД-15-7-1250	0,71	2,61	1,05	4,37	0,20	49,5	1,6	1,2	7,2	38,5	—	0,1	0,7	49,3
РД-18-7-600	0,49	2,26	0,87	3,62	0,20	40,4	1,6	—	5,8	38,5	1,0	0,1	0,7	47,6
РД-18-7-750	0,57	2,58	0,86	4,01	0,20	44,2	1,6	—	5,8	38,5	1,0	0,1	0,7	47,6
РД-18-7-1000	0,69	3,13	1,06	4,88	0,16	52,6	1,6	1,2	7,2	38,5	—	0,1	0,7	49,3
РД-18-7-1250	0,85	3,79	1,05	5,66	0,16	60,2	1,6	1,2	7,2	38,5	—	0,1	0,7	49,3
РД-18-8-600	0,49	2,39	1,18	4,05	0,20	47,9	1,7	—	6,7	38,5	1,0	0,1	0,7	48,7
РД-18-8-750	0,57	2,71	1,18	4,46	0,20	51,7	1,7	—	6,7	38,5	1,0	0,1	0,7	48,7
РД-18-8-1000	0,69	3,28	1,43	5,40	0,16	61,7	1,9	1,2	8,4	38,5	—	0,1	0,7	50,8
РД-18-8-1250	0,85	0,61	4,73	6,19	0,16	69,2	1,9	1,2	8,4	38,5	—	0,1	0,7	50,8
РД-21-8-600	—	2,03	2,56	4,59	0,22	68,7	1,7	—	18,3	38,5	1,0	0,1	0,7	60,3
РД-21-8-750	—	2,37	2,85	5,22	0,22	76,6	1,7	—	18,3	38,5	1,0	0,1	0,7	60,3
РД-21-8-1000	—	2,81	3,41	6,22	0,22	91,8	1,9	1,2	20,0	38,5	—	0,1	0,7	62,4
РД-21-8-1250	—	3,47	4,00	7,47	0,18	108,6	1,9	1,2	20,0	38,5	—	0,1	0,7	62,4
РД-24-8-600	—	2,42	3,03	5,45	0,18	78,7	1,7	—	19,8	38,5	1,0	0,1	0,7	61,8
РД-24-8-750	—	2,84	3,42	6,26	0,22	88,6	1,7	—	19,8	38,5	1,0	0,1	0,7	61,8
РД-24-8-1000	—	3,88	4,48	8,26	0,22	116,7	1,9	1,2	21,5	38,5	—	0,1	0,7	63,9
РД-24-8-1250	—	4,19	4,19	9,06	0,22	126,6	1,9	1,2	21,5	38,5	—	0,1	0,7	63,9

Инв. № подл. | Подпись и дата | Взам. инв. №

Расход материалов на изделие

Марка	Древесина: Сосна ГОСТ 8486-66** 2 сорта	Древесина: Сосна ГОСТ 8486-66** 3 сорта	Древесина: Всего	Стеклорубероид С-РМ $М^2$ ГОСТ 15879-70*	Клей кГ	Сталь, кГ: ГОСТ 2590-71* Круг d 8	ГОСТ 2590-71* Круг d 16	ГОСТ 5781-75 Периодич. проф. 14	ГОСТ 5781-75 Периодич. проф. 25	ГОСТ 7798-70* Болт М16	ГОСТ 5915-70* Гайка М16	ГОСТ 103-76 Пластина δ=6мм	Всего
РО-9-5-600	0,44	0,91	1,35	0,14	18,2	1,2	—	10,1	30,8	1,0	0,1	0,7	43,9
РО-9-5-750	0,48	1,00	1,48	0,14	23,7	1,2	—	10,1	30,8	1,0	0,1	0,7	43,9
РО-9-5-1000	0,57	1,20	1,77	0,18	28,2	1,4	1,2	11,3	30,8	—	0,1	0,7	45,5
РО-9-5-1250	0,62	1,27	1,90	0,18	30,3	1,4	1,2	11,3	30,8	—	0,1	0,7	45,5
РО-12-5-600	0,70	1,30	2,00	0,14	30,4	1,2	—	11,6	30,8	1,0	0,1	0,7	45,4
РО-12-5-750	0,80	1,40	2,20	0,14	36,0	1,4	1,2	12,6	30,8	—	0,1	0,7	46,8
РО-12-5-1000	1,00	1,60	2,60	0,18	39,3	1,4	1,2	13,6	30,8	—	0,1	0,7	47,8
РО-12-5-1250	1,10	1,70	2,80	0,18	42,1	1,4	1,2	12,5	30,8	—	0,1	0,7	46,7
РО-12-6-600	0,80	1,50	2,30	0,16	35,8	1,4	—	13,8	30,8	1,0	0,1	0,7	47,8
РО-12-6-750	1,00	1,80	2,80	0,20	42,5	1,5	1,2	14,8	30,8	—	0,1	0,7	49,1
РО-12-6-1000	1,10	1,90	3,00	0,20	45,8	1,5	1,2	14,8	30,8	—	0,1	0,7	49,1
РО-12-6-1250	1,20	2,00	3,20	0,20	50,0	1,5	1,2	14,8	30,8	—	0,1	0,7	49,1
РО-15-6-600	1,20	1,80	3,00	0,20	44,6	1,4	—	14,5	30,8	1,0	0,1	0,7	48,5
РО-15-6-750	1,40	2,20	3,60	0,20	55,6	1,5	1,2	15,8	30,8	—	0,1	0,7	50,1
РО-15-6-1000	1,40	2,50	3,90	0,16	60,5	1,5	1,2	17,2	30,8	—	0,1	0,7	51,5
РО-15-6-1250	1,50	2,75	4,25	0,20	66,4	1,5	1,2	17,2	30,8	—	0,1	0,7	51,5
РО-15-7-600	1,30	2,00	3,30	0,18	60,0	1,6	—	15,5	30,8	1,0	0,1	0,7	49,7

Зав.ОСК	Травуш	
Гл.инж.ОСК	Миронович	
ГИП	Миронович	
Ст.инж.	Шашина	
Инж.	Шурупова	

1.222.5-1.2 0.08РМ

Рама односкатная РО-9-5-600,-750,-1000,-1250÷ РО-24-8-600,-750,-1000,-1250. Ведомость расхода материалов

Стадия	Лист	Листов
Р	1	2

ЦНИИЭП им. Б.С. МЕЗЕНЦЕВА

Инв.№ подл. | Подпись и дата | Взам. инв.№

18943 79

формат А3

Марка	Древесина			Стеклорубероид С-РМ М2 ГОСТ 15879-70*	Клей кг	Сталь, кг							
	Сосна ГОСТ 8486-66**		Всего			ГОСТ 2590-71*		ГОСТ 5781-75		ГОСТ 7798-70*	ГОСТ 5915-70*	ГОСТ 103-76	Всего
						Круг d		Периодич. проф.		Болт	Гайка	Пластина	
	2 сорт	3 сорт				8	16	14	25	М16	М16	8=6мм	
РО-15-7-750	1,5	2,7	4,2	0,18	61,4	1,7	1,2	17,0	38,3	—	0,1	0,7	59,0
РО-15-7-1000	1,5	2,7	4,2	0,22	66,4	1,7	1,2	18,4	38,3	—	0,1	0,7	61,0
РО-15-7-1250	1,7	3,0	4,7	0,22	72,3	1,7	1,2	18,4	38,3	—	0,1	0,7	61,0
РО-18-7-600	1,6	2,6	4,2	0,22	64,6	1,6	—	23,1	38,3	1,0	0,1	0,7	64,8
РО-18-7-750	1,9	3,1	5,0	0,18	77,1	1,7	1,2	24,7	38,3	—	0,1	0,7	66,7
РО-18-7-1000	2,1	3,4	5,5	0,22	84,7	1,7	1,2	27,2	38,3	—	0,1	0,7	69,2
РО-18-7-1250	2,3	3,7	6,0	0,22	93,2	1,7	1,2	27,2	38,3	—	0,1	0,7	69,2
РО-18-8-600	1,7	2,9	4,6	0,22	72,5	1,7	—	24,1	38,3	1,0	0,1	0,7	66,0
РО-18-8-750	2,1	3,4	5,5	0,22	86,6	1,9	1,2	25,9	38,3	—	0,1	0,7	68,1
РО-18-8-1000	2,3	3,7	6,0	0,26	94,1	1,9	1,2	28,4	38,3	—	0,1	0,7	70,6
РО-18-8-1250	2,5	4,1	6,6	0,26	102,6	1,9	1,2	28,4	38,3	—	0,1	0,7	70,6
РО-21-8-600	2,1	3,5	5,6	0,26	88,3	1,7	—	27,1	38,3	1,0	0,1	0,7	69,0
РО-21-8-750	2,5	4,2	6,7	0,22	105,1	1,9	1,2	28,9	38,3	—	0,1	0,7	71,1
РО-21-8-1000	2,8	4,6	7,4	0,26	113,8	1,9	1,2	31,6	38,3	—	0,1	0,7	73,8
РО-21-8-1250	3,1	5,0	8,1	0,26	125,4	1,9	1,2	31,6	38,3	—	0,1	0,7	73,8
РО-24-8-600	2,6	4,4	7,0	0,26	107,1	1,7	—	30,4	38,3	1,0	0,1	0,7	72,2
РО-24-8-750	3,1	5,3	8,4	0,22	128,5	1,9	1,2	32,2	38,3	—	0,1	0,7	74,4
РО-24-8-1000	3,3	5,5	8,8	0,26	136,4	1,9	1,2	34,4	38,3	—	0,1	0,7	76,6
РО-24-8-1250	3,7	6,1	9,8	0,26	151,5	1,9	1,2	34,4	38,3	—	0,1	0,7	76,6

Взам. инв. №

Подпись и дата

Инв. №

gost.e-ecolog.ru