ТИПОВЫЕ КОНСТРУКЦИИ, ИЗДЕЛИЯ И УЗЛЫ
ЗДАНИЙ И СООРУЖЕНИЙ

СЕРИЯ 2.400-9

УЗЛЫ АНТИКОРРОЗИОННОЙ ЗАЩИТЫ СТРОИТЕЛЬНЫХ КОНСТРУКЦИЙ ОБЪЕКТОВ ПРОИЗВОДСТВА МИНЕРАЛЬНЫХ УДОБРЕНИЙ

ВЫПУСК 1
УЗЛЫ. РАБОЧИЕ ЧЕРТЕЖИ

НАСТОЯЩАЯ ПРОЕКТНАЯ ДОКУМЕНТАЦИЯ МОЖЕТ БЫТЬ ИСПОЛЬЗОВАНА ТОЛЬКО В КАЧЕСТВЕ СПРАВОЧНОГО МАТЕРИАЛА ПРИ РАЗРАБОТКЕ КОНКРЕТНОГО ПРОЕКТА (ПИСЬМО ГОССТРОЯ РОССИИ ОТ 17.03.99 №5-11/30)

25347-02

Отпускная цена
на момент реализации
указана в счет-накладной

gost.e-ecolog.ru

ТИПОВЫЕ КОНСТРУКЦИИ, ИЗДЕЛИЯ И УЗЛЫ ЗДАНИЙ И СООРУЖЕНИЙ

СЕРИЯ 2.400-9

УЗЛЫ АНТИКОРРОЗИОННОЙ ЗАЩИТЫ СТРОИТЕЛЬНЫХ КОНСТРУКЦИЙ ОБЪЕКТОВ ПРОИЗВОДСТВА МИНЕРАЛЬНЫХ УДОБРЕНИЙ

ВЫПУСК 1
УЗЛЫ. РАБОЧИЕ ЧЕРТЕЖИ

РАЗРАБОТАНЫ ГИПРОХИМОМ

ГЛАВНЫЙ ИНЖЕНЕР ИНСТИТУТА — В.К. БОЛДЫРЕВ

ГЛАВНЫЙ ИНЖЕНЕР ПРОЕКТА — Г.М. ГРИГОРЬЯН

С УЧАСТИЕМ ПИ «ПРОЕКТХИМЗАЩИТА»

ГЛАВНЫЙ ИНЖЕНЕР ИНСТИТУТА — В.П. ШЕВЯКОВ

ГЛАВНЫЙ ИНЖЕНЕР ПРОЕКТА — Р.Д. ЛЮБАНОВСКИЙ

УТВЕРЖДЕНЫ

МИНУДОБРЕНИЙ СССР

ЗАКЛЮЧЕНИЕ ОТ 10.03.1988 Г. №25-182

ВВЕДЕНЫ В ДЕЙСТВИЕ

ГИПРОХИМОМ

ПРИКАЗ ОТ 28.07.1988 Г. №109

Наименование	Обозначение	Стр.
2.400-9.I-000ПЗ	Пояснительная записка	5
2.400-9.I-010	Узел I	6
2.400-9.I-020	Узел 2	7
2.400-9.I-030	Узел 3	8
2.400-9.I-040	Узел 4	9
2.400-9.I-050	Узел 5	10
2.400-9.I-060	Узел 6	11
2.400-9.I-070	Узел 7	12
2.400-9.I-080	Узел 8	13
2.400-9.I-090	Узел 9	14
2.400-9.I-I00	Узел I0	15
2.400-9.I-II0	Узел II	16
2.400-9.I-I20	Узел I2	17
2.400-9.I-I30	Узел I3	18
2.400-9.I-I40	Узел I4	19
2.400-9.I-I50	Узел I5	20
2.400-9.I-I60	Узел I6	21
2.400-9.I-I70	Узел I7	22
2.400-9.I-I80	Узел I8.	23
2.400-9.I-I90	Узел I9	24
2.400-9.I-200	Узел 20.Сопряжение пола с бортом поддона	25
2.400-9.I-2I0	Узел 2I.Сопряжение борта поддона со стеной	26

Инв.№ подл. | Подпись и дата | Взам. инв.№

Рук.отд.	Панов	01.88
Н.контр.	Шув	01.88
Зам.нач.	Белик	01.88
Гл.арх.	Кологривов	01.88
Рук.гр.	Недогезова	01.88
Вед.арх.	Крахмалев	01.88

2.400-9.I-000

Содержание

Стадия	Лист	Листов
Р	I	3

ГИПРОХИМ
НПО „МИНУДОБРЕНИЯ"

25347-02 3

Формат А4

Наименование	Обозначение	Стр.
2.400-9.I-220	Узел 22.Сопряжение пола с металлической колонной	27
2.400-9.I-230	Узел 23.Сопряжение пола с железобетонной колокной	28
2.400-9.I-240	Узел 24.Сопряжение пола с наружной стеной	29
2.400-9.I-250	Узел 25.Сопряжение пола с металлической колонной	30
2.400-9.I-260	Узел 26.Сопряжение пола с металлической колонной	31
2.400-9.I-270	Узел 27.Устройство кирпичного борта	32
2.400-9.I-280	Узел 28.Устройство приямка для сбора проливов	33
2.400-9.I-290	Узел 29.Устройство приямка для сбора проливов	34
2.400-9.I-300	Узел 30. Устройство канала у края фундаментной железобетонной плиты	35
2.400-9.I-310	Узел 31.Устройство канала	36
2.400-9.I-320	Узел 32.Сопряжение пола с бортом поддона	37
2.400-9.I-330	Узел 33.Сопряжение пола с фундаментом для оборудования	38
2.400-9.I-340	Узел 34.Устройство ленточного фундамента для резервуара	39
2.400-9.I-350	Узел 35.Сопряжение пола с фундаментом для оборудования	40
2.400-9.I-360	Узел 36.Сопряжение пола с фундаментом для оборудования	41

Инв.№ подл. | Подпись и дата | Взам. инв.№

25347-02 4

Формат А4

Наименование	Обозначение	Стр.
2.400-9.1-370	Узел 37.Устройство фундамента для оборудования из кислотоупорного кирпича	42
2.400-9.1-380	Узел 38.Сопряжение пола с фундаментом для оборудования	43
2.400-9.1-390	Узел 39.Устройство фундамента для оборудования из полимерсиликатного бетона	44
2.400-9.1-400	Узел 40.Устройство деформационного шва	45
2.400-9.1-410	Узел 41.Сопряжение пола с фундаментом для оборудования	46
2.400-9.1-420	Узел 42.Устройство деформационного шва	47
2.400-9.1-430	Узел 43.Устройство деформационного шва	48
2.400-9.1-440	Узел 44.Сопряжение пола с фундаментом под оборудование	49
2.400-9.1-450	Узел 45.Сопряжение пола с металлической колонной	50
2.400-9.1-460	Узел 46.Сопряжение пола с коммуникационной трубой	51
2.400-9.1-470	Узел 47.Сопряжение пола с коммуникационной трубой	52
2.400-9.1-480	Узел 48.Сопряжение пола со стеной	53
2.400-9.1-490	Узел 49.Устройство деформационного шва	54
2.400-9.1-500	Узел 50.Сопряжение пола с опорой для оборудования	55
2.400-9.1-510	Узел 51.Примыкание пола к трапу	56
2.400-9.1-520	Узел 52.Примыкание пола к трапу	57

Инв.№ подл. | Подпись и дата | Взам. инв.№

Выпуск I серии 2.400-9 содержит рабочие чертежи типовых узлов антикоррозионной защиты строительных конструкций зданий и сооружений, элементы которых находятся под воздействием жидких и газообразных агрессивных сред с расположением технологического оборудования в зданиях и на открытых площадках.

Применение типовых узлов и деталей для каждого производства осуществляется на основании данных об агрессивных проливах, их интенсивности, механических воздействий на полы и в зависимости от типа и назначения фундаментов под оборудование.

Тип пола определяется в соответствии с "Рекомендациями по выбору типа пола для производств серной кислоты и минеральных удобрений" таблицы I и 2 выпуска 0.

В условиях сильноагрессивных сред при отсутствии динамических нагрузок следует применять безанкерную установку оборудования. В сухих климатических условиях, а также внутри здания фундаменты под оборудование предусматривать из полимерсиликатбетона с установкой фундамента на химзащиту пола, что обеспечивает непрерывность химически стойкого подслоя.

Под технологическое оборудование со значительными статическими и динамическими нагрузками для исключения деформации полов и передачи динамических нагрузок на соседние конструкции здания принимать узлы химзащиты с устройством деформационных швов. Деформационные швы предусматривать с обеспечением герметичности при просадках и температурных колебаниях и размещать по водоразделам в полах с уклонами.

Расходы материалов на узлы антикоррозионной защиты строительных конструкций принимать по Сборнику I3, приложение 2, СНиП IУ-2-82, часть IУ глава 2."Правила разработки и применения элементных сметных норм на строительные конструкции и работы".

Инв.№ подл. | Подпись и дата | Взамен инв.№

НАЧ.ОТД.	ПАНОВ		07.88
Н.КОНТР.	ШУВ		07.88
ЗАМ.НАЧ.	БЕЛИК		07.88
ГЛ.АРХ.	КОЛОГРИВОВ		07.88
РУК.ГР.	НЕДОРЕЗОВА		07.88
ВЕД.АРХ.	КРАХМАЛЕВ		07.88

2.400-9.I-000П3

Пояснительная записка

Стадия	Лист	Листов
Р		I

ГИПРОХИМ
ВНО „Минудобрения"

ПОКРЫТИЕ – КИСЛОТОУПОРНАЯ КЕРАМИЧЕСКАЯ ПЛИТКА МАРКИ «КШ» ПО ГОСТ 961-84 – 35 ММ С ЗАПОЛНЕНИЕМ ШВОВ КИСЛОТОУПОРНОЙ СИЛИКАТНОЙ ЗАМАЗКОЙ ПО ВСН 214-82.

ПРОСЛОЙКА – КИСЛОТОУПОРНАЯ СИЛИКАТНАЯ ЗАМАЗКА ПО ВСН 214-82 – 8 ММ

ГИДРОИЗОЛЯЦИЯ – 2 СЛОЯ ПОЛИИЗОБУТИЛЕНА МАРКИ ПСГ2,5 ТУ 38-105203-87 НА КЛЕЕ 88Н ТУ 38-1051061-87 – 5 ММ

СТЯЖКА – ЦЕМЕНТНО-ПЕСЧАНЫЙ РАСТВОР МАРКИ 150 – 20 ММ

ФУНДАМЕНТНАЯ ЖЕЛЕЗОБЕТОННАЯ ПЛИТА

ГИДРОИЗОЛЯЦИЯ – АСФАЛЬТОБЕТОН КИСЛОТОСТОЙКИЙ ПО ГОСТ 9128-84 – 30 ММ

ЩЕБЕНЬ КРУПНОСТЬЮ 40...60 ММ ИЗВЕРЖЕННЫХ ПОРОД ПО ГОСТ 8267-82, ВТРАМБОВАННЫЙ В УПЛОТНЕННЫЙ ГРУНТ С ПЛОТНОСТЬЮ СКЕЛЕТА ДО 1,6 Т/М³ – 100 ММ

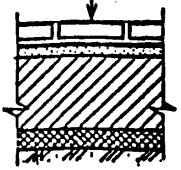

НАЧ.ОТД.	ПАНОВ		07.88
Н.КОНТР.	ШУВ		07.88
ЗАМ.НАЧ.	БЕЛИК		07.88
ГА.АРХ.	КОЛОГРИВОВ		07.88
РУК.ГР.	НЕДОРЕЗОВА		07.88
ВЕД.АРХ.	КРАХМАЛЁВ		07.88

2.400-9.1-010

УЗЕЛ 1

СТАДИЯ	ЛИСТ	ЛИСТОВ
Р		1

ГИПРОХИМ НПО «МИНУДОБРЕНИЯ»

ВЗАМЕН ИНВ.№

ПОДПИСЬ И ДАТА

ИНВ.№ ПОДЛ.

25347-02 7

ФОРМАТ А4

ПОКРЫТИЕ – КИСЛОТОУПОРНЫЙ КИРПИЧ ПО ГОСТ 474-80 – 65 ММ С ЗАПОЛНЕНИЕМ ШВОВ КИСЛОТОУПОРНОЙ СИЛИКАТНОЙ ЗАМАЗКОЙ ПО ВСН 214-82

ПРОСЛОЙКА – КИСЛОТОУПОРНАЯ СИЛИКАТНАЯ ЗАМАЗКА ПО ВСН 214-82 – 10 ММ

ОКРАСКА ЛАКОМ БТ-783 ПО ГОСТ 1347-77 ЗА 2 РАЗА ИЛИ РАСТВОРОМ БИТУМА В БЕНЗИНЕ

ОКЛЕЙКА СТЕКЛОРУБЕРОИДОМ ПО ГОСТ 15879-70 В 2 СЛОЯ НА БИТУМЕ БН 70/30 ПО ГОСТ 6617-76

ШПАТЛЕВКА БИТУМНОЙ МАСТИКОЙ БН 70/30 ПО ГОСТ 6617-76 – 5 ММ

СТЯЖКА-ЦЕМЕНТНО-ПЕСЧАНЫЙ РАСТВОР МАРКИ 150 – 20 ММ

ФУНДАМЕНТНАЯ ЖЕЛЕЗОБЕТОННАЯ ПЛИТА

ГИДРОИЗОЛЯЦИЯ – АСФАЛЬТОБЕТОН КИСЛОТОСТОЙКИЙ ПО ГОСТ 9128-84 – 30 ММ

ЩЕБЕНЬ КРУПНОСТЬЮ 40...60 ММ ИЗВЕРЖЕННЫХ ПОРОД ПО ГОСТ 8267-82, ВТРАМБОВАННЫЙ В УПЛОТНЕННЫЙ ГРУНТ С ПЛОТНОСТЬЮ СКЕЛЕТА ДО 1,6 Т/М³ – 100 ММ

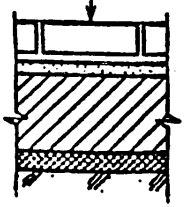

НАЧ.ОТД.	ПАНОВ		07.88
Н.КОНТР.	ШУВ		07.88
ЗАМ.НАЧ.	БЕЛИК		07.88
ГЛ.АРХ.	КОЛОГРИВОВ		07.88
РУК.ГР.	НЕДОРЕЗОВА		07.88
ВЕД.АРХ.	КРАХМАЛЁВ		07.88

2.400-9.1-020

УЗЕЛ 2

СТАДИЯ	ЛИСТ	ЛИСТОВ
Р		1

ГИПРОХИМ
ИПО «МИНУДОБРЕНИЯ»

ИНВ.№ ПОДЛ. | ПОДПИСЬ И ДАТА | ВЗАМЕН ИНВ.№

25347-02 8

ФОРМАТ А4

ПОКРЫТИЕ – КИСЛОТОУПОРНЫЙ КИРПИЧ ПО ГОСТ 474-80 – 65 ММ С ЗАПОЛНЕНИЕМ ШВОВ КИСЛОТОУПОРНОЙ СИЛИКАТНОЙ ЗАМАЗКОЙ ПО ВСН 214-82

ПРОСЛОЙКА – КИСЛОТОУПОРНАЯ СИЛИКАТНАЯ ЗАМАЗКА ПО ВСН 214-82 – 10 ММ

ГИДРОИЗОЛЯЦИЯ – 2 СЛОЯ ПОЛИИЗОБУТИЛЕНА МАРКИ ПСГ (ТОЛЩ. 2,5 ММ) ПО ТУ 38-105 203-87 НА КЛЕЕ 88-Н ПО ТУ 38-1051 061-87 – 5 ММ

СТЯЖКА – ЦЕМЕНТНО-ПЕСЧАНЫЙ РАСТВОР МАРКИ 150 – 20 ММ

ФУНДАМЕНТНАЯ ЖЕЛЕЗОБЕТОННАЯ ПЛИТА

ГИДРОИЗОЛЯЦИЯ – АСФАЛЬТОБЕТОН КИСЛОТОСТОЙКИЙ ПО ГОСТ 9128-84 – 30 ММ

ЩЕБЕНЬ КРУПНОСТЬЮ 40...60 ММ ИЗВЕРЖЕННЫХ ПОРОД ПО ГОСТ 8267-82, ВТРАМБОВАННЫЙ В УПЛОТНЕННЫЙ ГРУНТ С ПЛОТНОСТЬЮ СКЕЛЕТА ДО 1,6 Т/М³ – 100 ММ

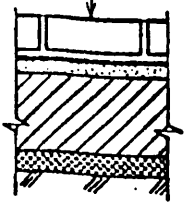

НАЧ. ОТД.	ПАНОВ		07.88
Н. КОНТР.	ШУВ		07.88
ЗАМ. НАЧ.	БЕЛИК		07.88
ГЛ. АРХ.	КОЛОГРИВОВ		07.88
РУК. ГР.	НЕДОРЕЗОВА		07.88
ВЕД. АРХ.	КРАХМАЛЕВ		07.88

2.400-9.1-030

УЗЕЛ 3

СТАДИЯ	ЛИСТ	ЛИСТОВ
Р		1

ГИПРОХИМ НПО «МИНУДОБРЕНИЯ»

ИНВ. № ПОДЛ. | ПОДПИСЬ И ДАТА | ВЗАМЕН ИНВ. №

25347-02 9

ФОРМАТ А4

ПОКРЫТИЕ – КИСЛОТОУПОРНЫЙ КИРПИЧ ПО ГОСТ 474-80 – 65 ММ С ЗАПОЛНЕНИЕМ ШВОВ КИСЛОТОУПОРНОЙ СИЛИКАТНОЙ ЗАМАЗКОЙ ПО ВСН 214-82.

ПРОСЛОЙКА – КИСЛОТОУПОРНАЯ СИЛИКАТНАЯ ЗАМАЗКА ПО ВСН 214-82 – 10ММ

ОКРАСКА ЛАКОМ БТ-783 ПО ГОСТ 1347-77 ЗА 2 РАЗА ИЛИ РАСТВОРОМ БИТУМА В БЕНЗИНЕ

ОКЛЕЙКА СТЕКЛОРУБЕРОИДОМ ГОСТ 15879-70 В 2 СЛОЯ НА БИТУМЕ БН 70/30 ПО ГОСТ 6617-76

ШПАТЛЕВКА БИТУМНОЙ МАСТИКОЙ БН 70/30 ПО ГОСТ 6617-76 – 5 ММ

СТЯЖКА-ЦЕМЕНТНО-ПЕСЧАНЫЙ РАСТВОР МАРКИ 150 – 20ММ

ПОДСТИЛАЮЩИЙ СЛОЙ – БЕТОН КЛАССА В 15, АРМИРОВАННЫЙ ДВУМЯ СВАРНЫМИ СЕТКАМИ $\frac{5\,ВI-200}{5\,ВI-200}$ ПО ГОСТ 8478-81 – 120ММ

ГИДРОИЗОЛЯЦИЯ – АСФАЛЬТОБЕТОН КИСЛОТОСТОЙКИЙ ПО ГОСТ 8128-84 – 30ММ

ЩЕБЕНЬ КРУПНОСТЬЮ 40...60ММ ИЗВЕРЖЕННЫХ ПОРОД ПО ГОСТ 8267-82, ВТРАМБОВАННЫЙ В

УПЛОТНЕННЫЙ ГРУНТ С ПЛОТНОСТЬЮ СКЕЛЕТА ДО 1,6 Т/М³ – 100 ММ

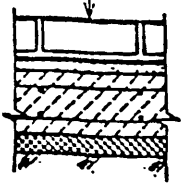

ВЗАМЕН ИНВ.№

ПОДПИСЬ И ДАТА

ИНВ.№ ПОДЛ.

НАЧ.ОТД.	ПАНОВ		07.88
Н.КОНТР.	ШУВ		07.88
ЗАМ.НАЧ.	БЕЛИК		07.88
ГА. АРХ.	КОЛОГРИВОВ		07.88
РУК. ГР.	НЕДОРЕЗОВА		07.88
ВЕД. АРХ.	КРАХМАЛЕВ		07.88

2.400-9.1-040

УЗЕЛ 4

СТАДИЯ	ЛИСТ	ЛИСТОВ
Р		1

ГИПРОХИМ
НПО «МИНУДОБРЕНИЯ»

25347-02 10

ФОРМАТ А4

ПОКРЫТИЕ – КИСЛОТОУПОРНЫЙ КИРПИЧ ПО ГОСТ 474-80 – 65 ММ С ЗАПОЛНЕНИЕМ ШВОВ КИСЛОТОУПОРНОЙ СИЛИКАТНОЙ ЗАМАЗКОЙ ПО ВСН 214-82

ПРОСЛОЙКА – КИСЛОТОУПОРНАЯ СИЛИКАТНАЯ ЗАМАЗКА ПО ВСН 214-82

ГИДРОИЗОЛЯЦИЯ – 2 СЛОЯ ПОЛИИЗОБУТИЛЕНА МАРКИ ПСГ (ТОЛЩ. 2,5 ММ) ПО ТУ 38-105 203-87 НА КЛЕЕ 88-Н ПО ТУ 38-1051 061-87 – 5 ММ

СТЯЖКА – ЦЕМЕНТНО-ПЕСЧАНЫЙ РАСТВОР МАРКИ 150 – 20 ММ

ПОДСТИЛАЮЩИЙ СЛОЙ – БЕТОН КЛАССА В15, АРМИРОВАННЫЙ ДВУМЯ СВАРНЫМИ СЕТКАМИ $\frac{5ВI-200}{5ВI-200}$ ПО ГОСТ 8478-81 – 120 ММ

ГИДРОИЗОЛЯЦИЯ – АСФАЛЬТОБЕТОН КИСЛОТОСТОЙКИЙ ПО ГОСТ 9128-84 – 30 ММ

ЩЕБЕНЬ, КРУПНОСТЬЮ 40...60 ММ ИЗВЕРЖЕННЫХ ПОРОД ПО ГОСТ 8267-82, ВТРАМБОВАННЫЙ В УПЛОТНЕННЫЙ ГРУНТ С ПЛОТНОСТЬЮ СКЕЛЕТА ДО 1,6 Т/М³ – 100 ММ

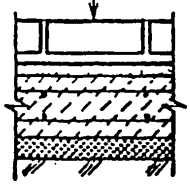

НАЧ. ОТД.	ПАНОВ		07.88
Н. КОНТР.	ШУВ		07.88
ЗАМ. НАЧ.	БЕЛИК		07.88
ГЛ. АРХ.	КОЛОГРИВОВ		07.88
РУК. ГР.	НЕДОРЕЗОВА		07.88
ВЕД. АРХ.	КРАХМАЛЁВ		07.88

2.400-9.1-050

УЗЕЛ 5

СТАДИЯ	ЛИСТ	ЛИСТОВ
Р		1

ГИПРОХИМ
НПО «МИНУДОБРЕНИЯ»

ИНВ. № ПОДЛ. | ПОДПИСЬ И ДАТА | ВЗАМЕН ИНВ. №

25347-02 11

ФОРМАТ А4

ПОКРЫТИЕ – КИСЛОТОУПОРНЫЙ КИРПИЧ ПО ГОСТ 474-80 – 65 ММ С РАЗДЕЛКОЙ ШВОВ ЗАМАЗКОЙ АРЗАМИТ-5 ПО ТУ 6-05-1133-82 – 20 ММ И ЗАПОЛНЕНИЕМ ШВОВ КИСЛОТОУПОРНОЙ СИЛИКАТНОЙ ЗАМАЗКОЙ ПО ВСН 214-82

ПРОСЛОЙКА – КИСЛОТОУПОРНАЯ СИЛИКАТНАЯ ЗАМАЗКА ПО ВСН 214-82 – 10 ММ

ГИДРОИЗОЛЯЦИЯ – 2 СЛОЯ ПОЛИИЗОБУТИЛЕНА МАРКИ ПСГ (ТОЛЩ. 2,5 ММ) ПО ТУ 38-105203-87 НА КЛЕЕ 88-Н ПО ТУ 38-1051061-87 – 5 ММ

СТЯЖКА – ЦЕМЕНТНО-ПЕСЧАНЫЙ РАСТВОР МАРКИ 150 – 20 ММ

ФУНДАМЕНТНАЯ ЖЕЛЕЗОБЕТОННАЯ ПЛИТА

ГИДРОИЗОЛЯЦИЯ – АСФАЛЬТОБЕТОН КИСЛОТОСТОЙКИЙ ПО ГОСТ 9128-84 – 30 ММ

ЩЕБЕНЬ КРУПНОСТЬЮ 40...60 ММ ИЗВЕРЖЕННЫХ ПОРОД ПО ГОСТ 8267-82, ВТРАМБОВАННЫЙ В УПЛОТНЕННЫЙ ГРУНТ С ПЛОТНОСТЬЮ СКЕЛЕТА ДО 1,6 Т/М³ – 100 ММ

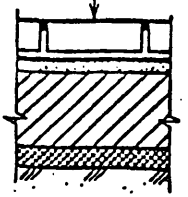

ВЗАМЕН ИНВ. №

ПОДПИСЬ И ДАТА

ИНВ. № ПОДЛ.

НАЧ. ОТД.	ПАНОВ		07.88
Н. КОНТР.	ШУВ		07.88
ЗАМ. НАЧ.	БЕЛИК		07.88
ГА. АРХ.	КОЛОГРИВОВ		07.88
РУК. ГР.	НЕДОГЕЗОВА		07.88
ВЕД. АРХ.	КРАХМАЛЕВ		07.88

2.400-9.1-060

УЗЕЛ 6

СТАДИЯ	ЛИСТ	ЛИСТОВ
Р		1

ГИПРОХИМ НПО «МИНУДОБРЕНИЯ»

25347-02 12

ФОРМАТ А4

ПОКРЫТИЕ - КИСЛОТОУПОРНЫЙ КИРПИЧ ПО ГОСТ 474-80 - 65 ММ С РАЗДЕЛКОЙ ШВОВ ЗАМАЗКОЙ АРЗАМИТ-5 ПО ТУ 6-05-1133-82 - 20 ММ
ЗАПОЛНЕНИЕМ ШВОВ КИСЛОТОУПОРНОЙ СИЛИКАТНОЙ ЗАМАЗКОЙ ПО ВСН 214-82

ПРОСЛОЙКА - КИСЛОТОУПОРНАЯ СИЛИКАТНАЯ ЗАМАЗКА ПО ВСН 214-82 - 10 ММ

ГИДРОИЗОЛЯЦИЯ - 2 СЛОЯ ПОЛИИЗОБУТИЛЕНА МАРКИ ПСГ (ТОЛЩ. 2,5 ММ) ПО ТУ 38-105203-87 НА КЛЕЕ 88-Н ПО ТУ 38-105106I-87 - 5 ММ

СТЯЖКА - ЦЕМЕНТНО-ПЕСЧАНЫЙ РАСТВОР МАРКИ 150 - 20 ММ

ПОДСТИЛАЮЩИЙ СЛОЙ - БЕТОН КЛАССА В15, АРМИРОВАННЫЙ ДВУМЯ СВАРНЫМИ СЕТКАМИ $\frac{5\text{ВI}-200}{5\text{ВI}-200}$ ПО ГОСТ 8478-81 - 120 ММ

ГИДРОИЗОЛЯЦИЯ - АСФАЛЬТОБЕТОН КИСЛОТОСТОЙКИЙ ПО ГОСТ 9128-84 - 30 ММ

ЩЕБЕНЬ КРУПНОСТЬЮ 40...60 ММ ИЗВЕРЖЕННЫХ ПОРОД ПО ГОСТ 8267-82, ВТРАМБОВАННЫЙ В

УПЛОТНЕННЫЙ ГРУНТ С ПЛОТНОСТЬЮ СКЕЛЕТА ДО 1,6 Т/М³ - 100 ММ

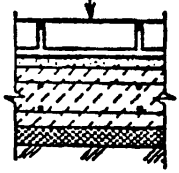

ГИП	ВАНОВ		07.88
Н. КОНТР.	ШУЛЬ		07.88
СТАР. ИНЖ.	БЕЛИК		07.88
ГА. АРХ.	КОЛОГРИВОВ		07.88
РУК. ГР.	НЕДОРЕЗОВА		07.88
ВЕД. АРХ.	Н. РАХМАЛЕЙ		07.88

2.400-9.1-070

УЗЕЛ 7

СТАДИЯ	ЛИСТ	ЛИСТОВ
Р		1

ГИПРОХИМ
МИНИСТЕРСТВА МИНУДОБРЕНИЙ

ИНВ. № ПОДЛ. | ПОДПИСЬ И ДАТА | ВЗАМЕН ИНВ. №

25347-02 13

ФОРМАТ А4

ПОКРЫТИЕ – КИСЛОТОУПОРНАЯ КЕРАМИЧЕСКАЯ ПЛИТКА МАРКИ «КШ» ПО ГОСТ 961-84 – 35 ММ С ЗАПОЛНЕНИЕМ ШВОВ КИСЛОТОУПОРНОЙ СИЛИКАТНОЙ ЗАМАЗКОЙ ПО ВСН 214-82

ПРОСЛОЙКА – КИСЛОТОУПОРНАЯ СИЛИКАТНАЯ ЗАМАЗКА ПО ВСН 214-82 – 8 ММ

ГИДРОИЗОЛЯЦИЯ – 2 СЛОЯ ПОЛИИЗОБУТИЛЕНА МАРКИ ПСГ (ТОЛЩ. 2,5 ММ) ПО ТУ 38-105203-87 НА КЛЕЕ 88-Н ПО ТУ 38-1051061-87 – 5 ММ

СТЯЖКА – ЦЕМЕНТНО-ПЕСЧАНЫЙ РАСТВОР МАРКИ 150 – 20 ММ

ПОДСТИЛАЮЩИЙ СЛОЙ – БЕТОН КЛАССА В 15, АРМИРОВАННЫЙ ДВУМЯ СВАРНЫМИ СЕТКАМИ $\frac{5ВI-200}{5ВI-200}$ ПО ГОСТ 8478-81 – 120 ММ

ГИДРОИЗОЛЯЦИЯ – АСФАЛЬТОБЕТОН КИСЛОТОСТОЙКИЙ ДО ГОСТ 9128-84 – 30 ММ

ЩЕБЕНЬ КРУПНОСТЬЮ 40...60 ММ ИЗВЕРЖЕННЫХ ПОРОД ПО ГОСТ 8267-82, ВТРАМБОВАННЫЙ В

УПЛОТНЕННЫЙ ГРУНТ С ПЛОТНОСТЬЮ СКЕЛЕТА ДО 1,6 Т/М³ – 100 ММ

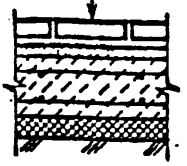

ВЗАМЕН ИНВ.№

ПОДПИСЬ И ДАТА

1

НАЧ.ОТД.	ПАНОВ		07.88
Н.КОНТР.	ШУВ		07.88
ЗАМ.НАЧ.	БЕЛИК		07.88
ГЛ.АРХ.	КОЛОГРИВОВ		07.88
РУК.ГР.	НЕДОГЕЗОВА		7.88
ВЕД.АРХ.	КРАХМАЛЁВ		7.88

2.400-9.1-080

УЗЕЛ 8

СТАДИЯ	ЛИСТ	ЛИСТОВ
Р		1

ГИПРОХИМ
НПО «МИНУДОБРЕНИЯ»

ИНВ.№ ПОДЛ.

ФОРМАТ А4

ПОКРЫТИЕ – КИСЛОТОУПОРНАЯ КЕРАМИЧЕСКАЯ ПЛИТКА МАРКИ «КШ» ПО ГОСТ 961-84 – 35 ММ С РАЗДЕЛКОЙ ШВОВ ЗАМАЗКОЙ АРЗАМИТ-5 ПО ТУ6-05-1133-82 – 15 ММ И ЗАПОЛНЕНИЕМ ШВОВ КИСЛОТОУПОРНОЙ СИЛИКАТНОЙ ЗАМАЗКОЙ ПО ВСН 214-82

ПРОСЛОЙКА – КИСЛОТОУПОРНАЯ СИЛИКАТНАЯ ЗАМАЗКА ПО ВСН 214-82 – 8 ММ

ГИДРОИЗОЛЯЦИЯ – 2 СЛОЯ ПОЛИИЗОБУТИЛЕНА МАРКИ ПСГ (ТОЛЩ. 2,5 ММ) ПО ТУ 38-105 203-87 НА КЛЕЕ 88-Н ПО ТУ 38-1051 061-87 – 5 ММ

СТЯЖКА – ЦЕМЕНТНО-ПЕСЧАНЫЙ РАСТВОР МАРКИ 150 – 20 ММ

ПОДСТИЛАЮЩИЙ СЛОЙ – БЕТОН КЛАССА В 15, АРМИРОВАННЫЙ ДВУМЯ СВАРНЫМИ СЕТКАМИ $\frac{5\ В\ I-200}{5\ В\ I-200}$ ПО ГОСТ 8478-81 – 120 ММ

ГИДРОИЗОЛЯЦИЯ – АСФАЛЬТОБЕТОН КИСЛОТОСТОЙКИЙ ПО ГОСТ 9128-84 – 30 ММ

ЩЕБЕНЬ КРУПНОСТЬЮ 40...60 ММ ИЗВЕРЖЕННЫХ ПОРОД ПО ГОСТ 8267-82, ВТРАМБОВАННЫЙ В УПЛОТНЕННЫЙ ГРУНТ С ПЛОТНОСТЬЮ СКЕЛЕТА ДО 1,6 Т/М³ – 100 ММ

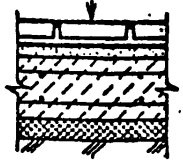

НАЧ. ОТД.	ПАНОВ		01.88
Н. КОНТР.	ШУВ		01.88
ЗАМ. НАЧ.	БЕЛИК		01.88
ГЛ. АРХ.	КОЛОГРИВОВ		01.88
РУК. ГР.	НЕДОРЕЗОВА		01.88
ВЕД. АРХ.	КРАХМАЛЕВ		01.88

2.400-9.1-090

УЗЕЛ 9

СТАДИЯ	ЛИСТ	ЛИСТОВ
Р		1

ГИПРОХИМ НПО «МИНУДОБРЕНИЯ»

ИНВ. № ПОДЛ. | ПОДПИСЬ И ДАТА | ВЗАМЕН ИНВ. №

25347-02 15

ФОРМАТ А4

ПОКРЫТИЕ – ПОЛИМЕРСИЛИКАТНЫЙ БЕТОН АРМИРОВАННЫЙ СВАРНОЙ СЕТКОЙ $\frac{В\,Вр\,I-100}{В\,Вр\,I-100}$ ПО ГОСТ 8478-81 – 60 ММ
ОКРАСКА ЛАКОМ БТ-783 ПО ГОСТ 1347-77 ЗА 2 РАЗА ИЛИ РАСТВОРОМ БИТУМА В БЕНЗИНЕ
ОКЛЕЙКА СТЕКЛОРУБЕРОИДОМ ПО ГОСТ 15879-70 В 2 СЛОЯ НА БИТУМЕ БН 70/30 ПО ГОСТ 6617-76
ШПАТЛЕВКА БИТУМОМ БН70/30 ПО ГОСТ 6617-76 – 5 ММ
СТЯЖКА – ЦЕМЕНТНО-ПЕСЧАНЫЙ РАСТВОР МАРКИ 150 – 20 ММ
ФУНДАМЕНТНАЯ ЖЕЛЕЗОБЕТОННАЯ ПЛИТА
ГИДРОИЗОЛЯЦИЯ – АСФАЛЬТОБЕТОН КИСЛОТОСТОЙКИЙ ПО ГОСТ 9128-84 – 30 ММ
ЩЕБЕНЬ КРУПНОСТЬЮ 40...60 ММ ИЗВЕРЖЕННЫХ ПОРОД ПО ГОСТ 8267-82, ВТРАМБОВАННЫЙ В
УПЛОТНЕННЫЙ ГРУНТ С ПЛОТНОСТЬЮ ОСКАРТА ДО 1,6 Т/М^3-100МИ

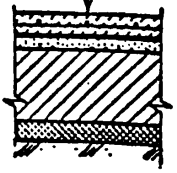

ИНВ.№ ПОДЛ.	ПОДПИСЬ И ДАТА	ВЗАМЕН ИНВ.№	

НАЧ.ОТД.	ПАНОВ		07.87
Н.КОНТР.	ШУВ		07.87
ЗАМ.НАЧ.	БЕЛИК		07.87
ГЛ.АРХ.	КОЛОГРИВОВ		07.87
ГЛК.ГР.	НЕДОТЕЗОВА		07.87
ВЕД.АРХ.	КРАХМАЛЕВ		7.88

2.400-9.1-100

УЗЕЛ 10

СТАДИЯ	ЛИСТ	ЛИСТОВ
Р		1

ГИПРОХИМ
НПО «МИНУДОБРЕНИЯ»

25347-02 16

ФОРМАТ А4

ПОКРЫТИЕ – ПОЛИМЕРСИЛИКАТНЫЙ БЕТОН АРМИРОВАННЫЙ СВАРНОЙ СЕТКОЙ $\frac{5\,ВI-100}{5\,ВI-100}$ ПО ГОСТ 8478-81 – 60 ММ

ГИДРОИЗОЛЯЦИЯ – 2 СЛОЯ ПОЛИИЗОБУТИЛЕНА МАРКИ ПСГ (ТОЛЩ. 2,5 ММ) ПО ТУ 38-105 203-87 НА КЛЕЕ 88-Н ПО ТУ 38-1 051 061-87 – 5 ММ

СТЯЖКА – ЦЕМЕНТНО-ПЕСЧАНЫЙ РАСТВОР МАРКИ 150 – 20 ММ

ФУНДАМЕНТНАЯ ЖЕЛЕЗОБЕТОННАЯ ПЛИТА

ГИДРОИЗОЛЯЦИЯ – АСФАЛЬТОБЕТОН КИСЛОТОСТОЙКИЙ ПО ГОСТ 9128-84 – 30 ММ

ЩЕБЕНЬ КРУПНОСТЬЮ 40...60ММ ИЗВЕРЖЕННЫХ ПОРОД ПО ГОСТ 8267-82, ВТРАМБОВАННЫЙ В

УПЛОТНЕННЫЙ ГРУНТ С ПЛОТНОСТЬЮ СКЕЛЕТА ДО 1,6Т/М³ – 100 ММ

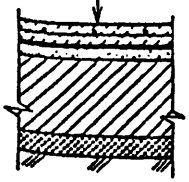

НАЧ. ОТД.	ПАНОВ		07.88
Н. КОНТР.	ШУВ		07.88
ЗАМ. НАЧ.	БЕЛИК		07.88
ГЛ. АРХ.	КОЛОГРИВОВ		07.88
ГЛК. ГР.	НЕДОРЕЗОВА		07.88
ВЕД. АРХ.	КРАХМАЛЁВ		07.88

2.400-9.1-110

УЗЕЛ 11.

СТАДИЯ	ЛИСТ	ЛИСТОВ
Р		1

ГИПРОХИМ
НПО «МИНУДОБРЕНИЯ»

ВЗАИМ. ИНВ. № | ПОДПИСЬ И ДАТА | ИНВ. № ПОДЛ.

ФОРМАТ А4

ПОКРЫТИЕ – ПОЛИМЕРСИЛИКАТНЫЙ БЕТОН АРМИРОВАННЫЙ СВАРНОЙ СЕТКОЙ $\frac{5\ BI-100}{5\ BI-100}$ ПО ГОСТ 8478-81 – 60 ММ

ОКРАСКА ЛАКОМ БТ-783 ПО ГОСТ 1347-77 ЗА 2 РАЗА ИЛИ РАСТВОРОМ БИТУМА В БЕНЗИНЕ

ОКЛЕЙКА СТЕКЛОРУБЕРОИДОМ ПО ГОСТ 15879-70 В 2 СЛОЯ НА БИТУМЕ БН 70/30 ПО ГОСТ 6617-76

ШПАТЛЕВКА БИТУМОМ БН 70/30 ПО ГОСТ 6617-76 – 5 ММ

СТЯЖКА – ЦЕМЕНТНО-ПЕСЧАНЫЙ РАСТВОР МАРКИ 150 – 20 ММ

ПОДСТИЛАЮЩИЙ СЛОЙ – БЕТОН КЛАССА В15, АРМИРОВАННЫЙ ДВУМЯ СВАРНЫМИ СЕТКАМИ $\frac{5\ BI-200}{5\ BI-200}$ ПО ГОСТ 8478-81 – 120 ММ

ГИДРОИЗОЛЯЦИЯ – АСФАЛЬТОБЕТОН КИСЛОТОСТОЙКИЙ ПО ГОСТ 9128-84 – 30 ММ

ЩЕБЕНЬ КРУПНОСТЬЮ 40...60 ММ ИЗВЕРЖЕННЫХ ПОРОД ПО ГОСТ 8267-82, ВТРАМБОВАННЫЙ В УПЛОТНЕННЫЙ ГРУНТ С ПЛОТНОСТЬЮ СКЕЛЕТА ДО 1,6 Т/М³ – 100 ММ

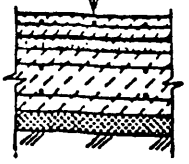

ПОДПИСЬ И ДАТА | ВЗАМЕН ИНВ.№ | ИНВ.№ ПОДЛ.

НАЧ.ОТД.	ПАНОВ		07.88
Н.КОНТР.	ШУВ		07.88
ЗАМ.НАЧ.	БЕЛИК		07.88
ГЛ.АРХ.	КОЛОГРИВОВ		07.88
РУК.ГР.	НЕДОРЕЗОВА		07.88
ВЕД.АРХ.	КРАХМАЛЕВ		07.88

2.400-9.1-120

УЗЕЛ 12

СТАДИЯ	ЛИСТ	ЛИСТОВ
Р		1

ГИПРОХИМ НПО «МИНУДОБРЕНИЯ»

ФОРМАТ А4

ПОКРЫТИЕ – ПОЛИМЕРСИЛИКАТНЫЙ БЕТОН АРМИРОВАННЫЙ СВАРНОЙ СЕТКОЙ $\frac{5\,Bl-100}{5\,Bl-100}$ ПО ГОСТ 8478-81 – 60 ММ

ГИДРОИЗОЛЯЦИЯ – 2 СЛОЯ ПОЛИИЗОБУТИЛЕНА МАРКИ ПСГ (ТОЛЩ. 2,5 ММ) ПО ТУ 38-105203-87 НА КЛЕЕ 88-Н ПО ТУ 38-105106-87 – 5 ММ

СТЯЖКА – ЦЕМЕНТНО-ПЕСЧАНЫЙ РАСТВОР МАРКИ 150 – 20 ММ

ПОДСТИЛАЮЩИЙ СЛОЙ – БЕТОН КЛАССА В 15, АРМИРОВАННЫЙ ДВУМЯ СВАРНЫМИ СЕТКАМИ $\frac{5\,Bl-200}{5\,Bl-200}$ ПО ГОСТ 8478-81 – 120 ММ

ГИДРОИЗОЛЯЦИЯ – АСФАЛЬТОБЕТОН КИСЛОТОСТОЙКИЙ ПО ГОСТ 9128-84 – 30 ММ

ЩЕБЕНЬ КРУПНОСТЬЮ 40...60 ММ ИЗВЕРЖЕННЫХ ПОРОД ПО ГОСТ 8267-82, ВТРАМБОВАННЫЙ В

УПЛОТНЕННЫЙ ГРУНТ С ПЛОТНОСТЬЮ СКЕЛЕТА ДО 1,6 Т/М³ – 100 ММ

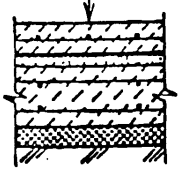

НАЧ.ОТД.	ПАНОВ		07.88
Н.КОНТР.	ШУВ		07.88
ЗАМ.НАЧ.	БТАИК.		07.88
ГА.АРХ.	КОЛОТРИЛОВ		07.88
РУК.ГР.	НЕДОРЕЗОВА		7.88
ВЕД.АРХ.	КРАХМАЛЁВ		7.88

2.400-9.1-130

УЗЕЛ 13

СТАДИЯ	ЛИСТ	ЛИСТОВ
Р		1

ГИПРОХИМ
ППО «МИНУДОБРЕНИЯ»

ИНВ.№ ПОДЛ. | ПОДПИСЬ И ДАТА | ВЗАМЕН ИНВ.№

25347-02 19

ФОРМАТ А4

ПОКРЫТИЕ – КИСЛОТОУПОРНАЯ КЕРАМИЧЕСКАЯ ПЛИТКА МАРКИ „КШ" ПО ГОСТ 961-84 – 35 ММ С РАЗДЕЛКОЙ ШВОВ ЗАМАЗКОЙ АРЗАМИТ-5 ПО ТУ6-05-1133-82 – 15 ММ И ЗАПОЛНЕНИЕМ ШВОВ КИСЛОТОСТОЙКОЙ СИЛИКАТНОЙ ЗАМАЗКОЙ ПО ВСН 214-82

ПРОСЛОЙКА – КИСЛОТОУПОРНАЯ СИЛИКАТНАЯ ЗАМАЗКА ПО ВСН 214-82 – 10 ММ

ОКРАСКА ЛАКОМ БТ-783 ВОГОСТ 1347-77 ЗА 2 РАЗА ИЛИ РАСТВОРОМ БИТУМА В БЕНЗИНЕ

ОКЛЕЙКА СТЕКЛОРУБЕРОИДОМ ПО ГОСТ 15879-70 В 2 СЛОЯ НА БИТУМЕ БН 70/30 ПО ГОСТ 6617-76

ШПАТЛЕВКА БИТУМОМ БН 70/30 ПО ГОСТ 6617-76 – 5 ММ

СТЯЖКА – ЦЕМЕНТНО-ПЕСЧАНЫЙ РАСТВОР МАРКИ 150 – 20 ММ

ЖЕЛЕЗОБЕТОННАЯ ПЛИТА ПЕРЕКРЫТИЯ

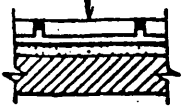

НАЧ.ОТД.	ПАНОВ		07.88
Н.КОНТР.	ШУВ		07.88
ЗАМ.НАЧ.	БЕЛИК		07.88
ГА. АРХ.	КОЛОГРИВОВ		07.88
ГРУК. ГР.	НЕДОРЕЗОВА		07.88
ВЕД. АРХ.	КРАХМАЛЕВ		07.88

2.400-9.1-140

УЗЕЛ 14

СТАДИЯ	ЛИСТ	ЛИСТОВ
Р		1

ГИПРОХИМ НПО „МИНУДОБРЕНИЯ"

ВЗАМЕН ИНВ.№

ПОДПИСЬ И ДАТА

ИНВ.№ ПОДЛ.

25347-02 20

ФОРМАТ А4

ПОКРЫТИЕ – КИСЛОТОУПОРНАЯ КЕРАМИЧЕСКАЯ ПЛИТКА МАРКИ «КШ» ПО ГОСТ 961-84 – 35 ММ С РАЗДЕЛКОЙ ШВОВ ЗАМАЗКОЙ АРЗАМИТ-5 ПО ТУ 6-05-1133-82 – 15 ММ И ЗАПОЛНЕНИЕМ ШВОВ КИСЛОТОУПОРНОЙ СИЛИКАТНОЙ ЗАМАЗКОЙ ПО ВСН 214-82

ПРОСЛОЙКА – КИСЛОТОУПОРНАЯ СИЛИКАТНАЯ ЗАМАЗКА ПО ВСН 214-82. – 10 ММ

ГИДРОИЗОЛЯЦИЯ – 2 СЛОЯ ПОЛИИЗОБУТИЛЕНА МАРКИ ПСГ (ТОЛЩ. 2,5 ММ) ПО ТУ 38-105203-87 НА КЛЕЕ БВ-Н ПО ТУ 38-105106-87 – 5 ММ

СТЯЖКА – ЦЕМЕНТНО-ПЕСЧАНЫЙ РАСТВОР МАРКИ 150 – 20 ММ

ЖЕЛЕЗОБЕТОННАЯ ПЛИТА ПЕРЕКРЫТИЯ

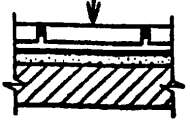

НАЧ. ОТД.	ПАНОВ		01.88
Н. КОНТР.	ШУВ		01.88
ЗАМ. НАЧ.	БЕЛИК		01.88
ГЛ. АРХ.	КОЛОГРИВОВ		01.88
РУК. ГР.	НЕДОГЕЗОВА		7.88
ВЕД. АРХ.	КРАХМАЛЕВ		7.88

2.400-9.1-150

УЗЕЛ 15

СТАДИЯ	ЛИСТ	ЛИСТОВ
Р		1

ГИПРОХИМ НПО «МИНУДОБРЕНИЯ»

ВЗАМЕН ИНВ.№ | ПОДПИСЬ И ДАТА | ИНВ.№ ПОДЛ.

25347-02 21

ФОРМАТ А4

ПОКРЫТИЕ – КИСЛОТОУПОРНАЯ КЕРАМИЧЕСКАЯ ПЛИТКА МАРКИ «КШ» ПО ГОСТ 961-84 – 35 ММ С ЗАПОЛНЕНИЕМ ШВОВ КИСЛОТОУПОРНОЙ СИЛИКАТНОЙ ЗАМАЗКОЙ ПО ВСН 214-82

ПРОСЛОЙКА – КИСЛОТОУПОРНАЯ СИЛИКАТНАЯ ЗАМАЗКА ПО ВСН 214-82 – 8 ММ

ОКРАСКА ЛАКОМ БТ-783 ПО ГОСТ 1347-77 ЗА 2 РАЗА ИЛИ РАСТВОРОМ БИТУМА В БЕНЗИНЕ

ОКЛЕЙКА СТЕКЛОГУБЕРОИДОМ ПО ГОСТ 15879-70 В 2 СЛОЯ НА БИТУМЕ БН 70/30 ПО ГОСТ 6617-76

ШПАТЛЕВКА БИТУМОМ БН 70/30 ПО ГОСТ 6617-76 – 5 ММ

СТЯЖКА – ЦЕМЕНТНО-ПЕСЧАНЫЙ РАСТВОР МАРКИ 150 ПО УКЛОНУ – МИНИМ. 20 ММ

ЖЕЛЕЗОБЕТОННАЯ ПЛИТА ПЕРЕКРЫТИЯ

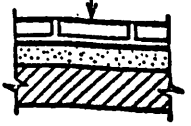

НАЧ.ОТД.	ПАНОВ		07.89
Н.КОНТР.	ШУВ		07.88
ЗАМ.НАЧ.	БЕЛИК		07.88
ГЛ.АРХ.	КОЛОТУШОВ		07.88
РУК.ГР.	НЕДОРЕЗОВА		07.88
ВЕД.АРХ.	КРАХМАЛЕВ		07.88

2.400-9.1-160

УЗЕЛ 16

СТАДИЯ	ЛИСТ	ЛИСТОВ
Р		1

ГИПРОХИМ НПО «МИНУДОБРЕНИЯ»

ИНВ.№ ПОДЛ. | ПОДПИСЬ И ДАТА | ВЗАМЕН ИНВ.№

25347-02 22

ФОРМАТ А4

ПОКРЫТИЕ – КИСЛОТОУПОРНАЯ КЕРАМИЧЕСКАЯ ПЛИТКА МАРКИ «КШ» ПО ГОСТ 961-84 – 35 ММ С ЗАПОЛНЕНИЕМ ШВОВ КИСЛОТОУПОРНОЙ СИЛИКАТНОЙ ЗАМАЗКОЙ ПО ВСН 214-82

ПРОСЛОЙКА – КИСЛОТОУПОРНАЯ СИЛИКАТНАЯ ЗАМАЗКА ПО ВСН 214-82 – 8 ММ

ГИДРОИЗОЛЯЦИЯ – 2 СЛОЯ ПОЛИИЗОБУТИЛЕНА МАРКИ ПСГ (ТОЛЩ. 2,5 ММ) ПО ТУ 38-105203-87 НА КЛЕЕ 88-Н ПО ТУ 38-1051061-87 – 5 ММ

СТЯЖКА – ЦЕМЕНТНО-ПЕСЧАНЫЙ РАСТВОР МАРКИ 150 ПО УКЛОНУ – МИНИМ. 20 ММ

ЖЕЛЕЗОБЕТОННАЯ ПЛИТА ПЕРЕКРЫТИЯ

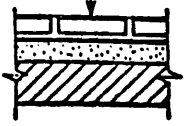

НАЧ.ОТД.	ПАНОВ		07.88
Н.КОНТР.	ШУВ		07.88
ЗАМ.НАЧ.	БЕДИК		07.88
ГА.АРХ.	КОЛОГРИВОВ		07.88
РУК.ГР.	НЕДОРЕЗОВА		07.88
ВЕД.АРХ.	КРАХМАЛЕВ		07.88

2.400-9.1-170

УЗЕЛ 17

СТАДИЯ	ЛИСТ	ЛИСТОВ
Р		1

ГИПРОХИМ НПО «МИНУДОБРЕНИЯ»

ИНВ.№ ПОДЛ. | ПОДПИСЬ И ДАТА | ВЗАМЕН ИНВ.№

25347-02 23

ФОРМАТ А4

ПОКРЫТИЕ – ПОЛИМЕРСИЛИКАТНЫЙ БЕТОН АРМИРОВАННЫЙ СВАРНОЙ СЕТКОЙ $\frac{8\,Вр\,I-100}{8\,Вр\,I-100}$ ПО ГОСТ 8478-81 – 60 ММ

ОКРАСКА ЛАКОМ БТ-783 ПО ГОСТ 1347-77 ЗА 2 РАЗА ИЛИ РАСТВОРОМ БИТУМА В БЕНЗИНЕ

ОКЛЕЙКА СТЕКЛОРУБЕРОИДОМ ПО ГОСТ 15879-70 В 2 СЛОЯ НА БИТУМЕ БН 70/30 ПО ГОСТ 6617-76

ШПАТЛЕВКА БИТУМНАЯ БН 70/30 ПО ГОСТ 6617-76 – 5 ММ

СТЯЖКА – ЦЕМЕНТНО-ПЕСЧАНЫЙ РАСТВОР МАРКИ 150 ПО УКЛОНУ – МИНИМ. 20 ММ

ЖЕЛЕЗОБЕТОННАЯ ПЛИТА ПЕРЕКРЫТИЯ

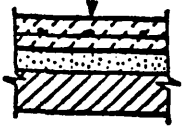

НАЧ. ОТД.	ПАНОВ		07.88
Н. КОНТР.	ШУВ		07.88
ЗАМ. НАЧ.	БЕЛИК		07.88
ГЛ. АРХ.	КОЛОГРИВОВ		07.88
РУК. ГР.	НЕДОРЕЗОВА		07.88
ВЕД. АРХ.	КРАХМАЛЕВ		07.88

2.400-9.1-180

УЗЕЛ 18

СТАДИЯ	ЛИСТ	ЛИСТОВ
Р		1

ГИПРОХИМ НПО «МИНУДОБРЕНИЯ»

ПОДПИСЬ И ДАТА | ВЗАМЕН ИНВ.№ | ИНВ.№ ПОДЛ.

ПОКРЫТИЕ – ПОЛИМЕРСИЛИКАТНЫЙ БЕТОН АРМИРОВАННЫЙ СВАРНОЙ СЕТКОЙ $\frac{8\,В\,I-100}{8\,В\,I-100}$ ПО ГОСТ 8478-81 – 60 ММ

ГИДРОИЗОЛЯЦИЯ – 2 СЛОЯ ПОЛИИЗОБУТИЛЕНА МАРКИ ПСГ (ТОЛЩ. 2,5 ММ) ПО ТУ 38-105203-87 НА КЛЕЕ 88-Н ПО ТУ 38-105106I-87 – 5 ММ

СТЯЖКА – ЦЕМЕНТНО-ПЕСЧАНЫЙ РАСТВОР МАРКИ 150 ПО УКЛОНУ – МИНИМ. 20 ММ

ЖЕЛЕЗОБЕТОННАЯ ПЛИТА ПЕРЕКРЫТИЯ

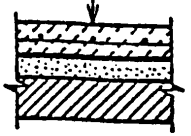

ИНВ.№ ПОДЛ. | ПОДПИСЬ И ДАТА | ВЗАМЕН ИНВ.№

НАЧ. ОТД.	ПАНОВ		07.88
Н. КОНТР.	ШУВ		07.88
ЗАМ. НАЧ.	БЕЛИК		07.88
ГЛ. АРХ.	КОЛОГРИВОВ		07.88
РУК. ГР.	НЕДОРЕЗОВА		07.88
РЕД. АРХ.	КУАХМАЛЕЕВ		07.88

2.400-9.1-190

УЗЕЛ 19

СТАДИЯ	ЛИСТ	ЛИСТОВ
Р		1

ГИПРОХИМ
НПО «МИНУДОБРЕНИЯ»

25347-02 25

ФОРМАТ А4

КИСЛОТОУПОРНЫЙ КИРПИЧ ПО ГОСТ 474-80 – 65 ММ С ЗАПОЛНЕНИЕМ ШВОВ КИСЛОТОУПОРНОЙ СИЛИКАТНОЙ ЗАМАЗКОЙ ПО ВСН 214-82
ПРОСЛОЙКА - КИСЛОТОУПОРНАЯ СИЛИКАТНАЯ ЗАМАЗКА ПО ВСН 214-82 – 10 ММ
ГИДРОИЗОЛЯЦИЯ ПО ТИПУ ПОЛА
ЗАТИРКА ЦЕМЕНТНО-ПЕСЧАНЫМ РАСТВОРОМ МАРКИ 150
ФУНДАМЕНТНАЯ ЖЕЛЕЗОБЕТОННАЯ ПЛИТА

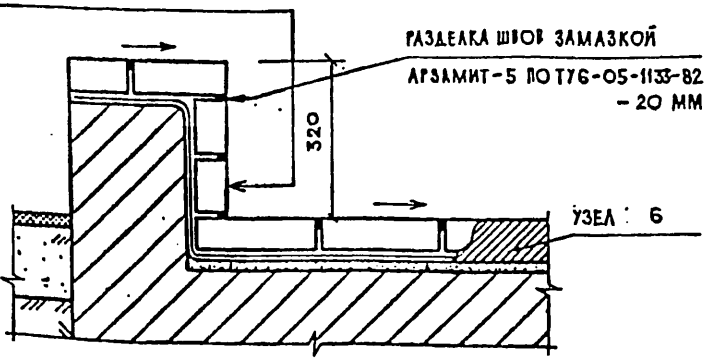

НАЧ. ОТД.	ПАНОВ		07.86
Н. КОНТР.	ШУВ		07.86
ЗАМ. НАЧ.	БЕЛИК		07.86
ГЛ. АРХ.	КОЛОГРИВОВ		07.86
РУК. ГР.	НЕДОРЕЗОВА		7.88
ВЕД. АРХ.	КРАХМАЛЁВ		7.88

2.400-9.1-200

УЗЕЛ 20.
СОПРЯЖЕНИЕ ПОЛА С БОРТОМ ВОДОЁМА

СТАДИЯ	ЛИСТ	ЛИСТОВ
Р		1

ГИПРОХИМ
НПО «МИНУДОБРЕНИЯ»

ВЗАМЕН ИНВ. №

ПОДПИСЬ И ДАТА

ИНВ. № ПОДЛ.

ФОРМАТ А4

КИСЛОТОУПОРНЫЙ КИРПИЧ ПО ГОСТ 474-80 -65ММ С
ЗАПОЛНЕНИЕМ ШВОВ КИСЛОТОУПОРНОЙ СИЛИКАТНОЙ ЗАМАЗКОЙ ПО ВСН 214-82
ПРОСЛОЙКА – КИСЛОТОУПОРНАЯ СИЛИКАТНАЯ ЗАМАЗКА ПО ВСН 214-82 -10 ММ
ГИДРОИЗОЛЯЦИЯ ПО ТИПУ ПОЛА
ЗАТИРКА ЦЕМЕНТНО-ПЕСЧАНЫМ РАСТВОРОМ МАРКИ 150
ФУНДАМЕНТНАЯ ЖЕЛЕЗОБЕТОННАЯ ПЛИТА

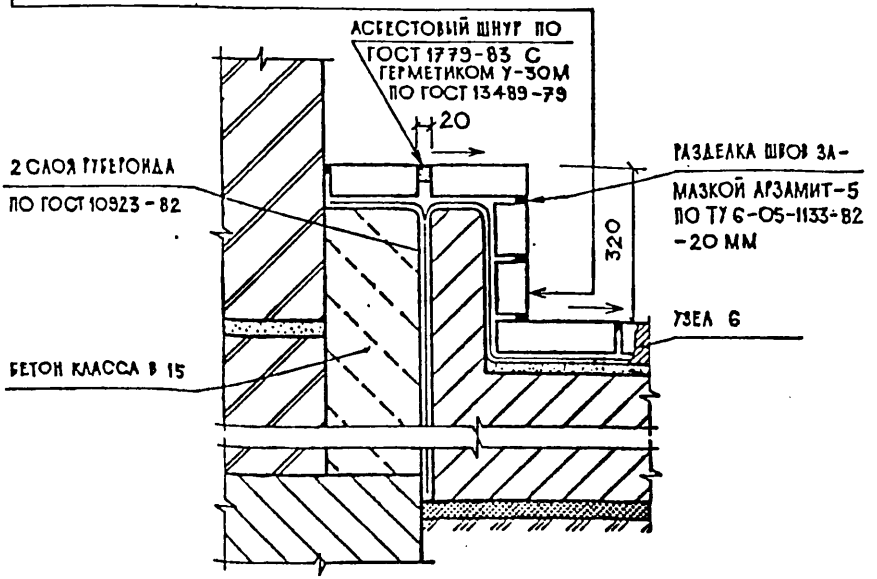

НАЧ. ОТД.	ПАНОВ	07.88
Н. КОНТР.	ШУВ	07.88
ЗАМ. НАЧ.	ГЕЛИК	07.88
ГА. АРХ.	КОЛОГРИВОВ	07.88
ГУК. ГР.	НЕДОРЕЗОВА	07.88
ВЕД. АРХ.	КРАХМАЛЕВ	07.88

ИНВ. № ПОДЛ. | ПОДПИСЬ И ДАТА | ВЗАМЕН ИНВ. №

2.400-9.1-210

УЗЕЛ 21.
СОПРЯЖЕНИЕ БОРТА ПОДДОНА СО СТЕНОЙ

СТАДИЯ	ЛИСТ	ЛИСТОВ
Р		1

ГИПРОХИМ
НПО «МИНУДОБРЕНИЯ»

25347-02 27

ФОРМАТ А4

КИСЛОТОУПОРНЫЙ КИРПИЧ ПО ГОСТ 474-80 -65 ММ С ЗАПОЛНЕНИЕМ ШВОВ КИСЛОТОУПОРНОЙ СИЛИКАТНОЙ ЗАМАЗКОЙ ПО ВСН 214-82

ПРОСЛОЙКА – КИСЛОТОУПОРНАЯ СИЛИКАТНАЯ ЗАМАЗКА ПО ВСН 214-82 -10 ММ

ГИДРОИЗОЛЯЦИЯ ПО ТИПУ ПОЛА

ЗАТИРКА ЦЕМЕНТНО-ПЕСЧАНЫМ РАСТВОРОМ МАРКИ 150

БЕТОН КЛАССА В 15

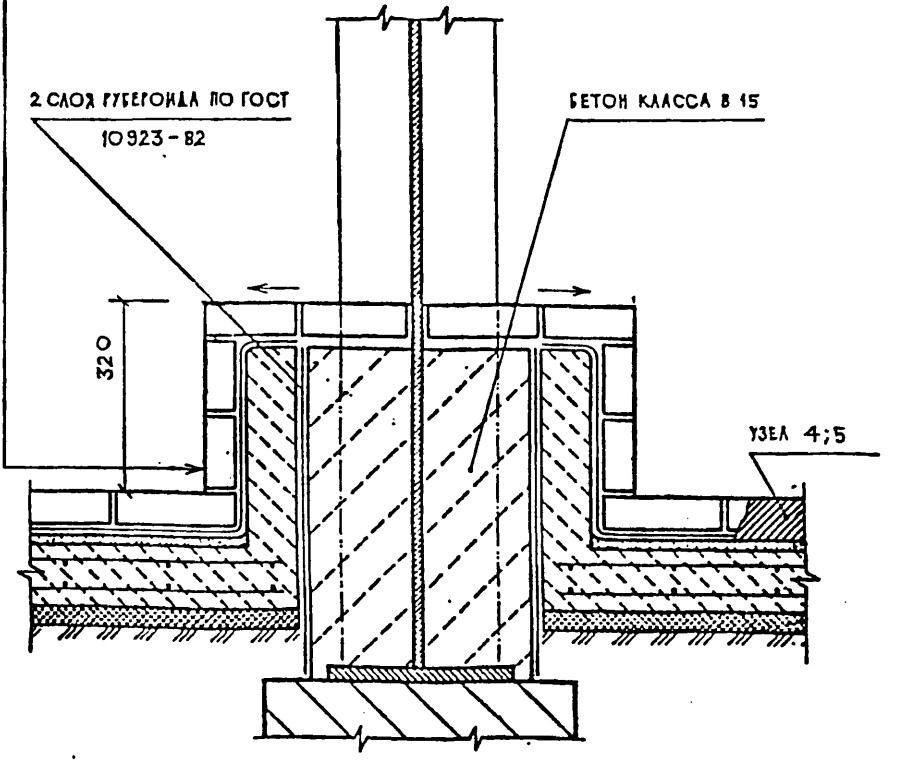

НАЧ. ОТД.	ПАНОВ		07.88
Н. КОНТР.	ШУВ		07.88
ЗАМ. НАЧ.	БЕЛИК		07.88
ГЛ. АРХ.	КОЛОГРИВОВ		07.88
РУК. ГР.	НЕДОРЕЗОВА		7.88
ВЕД. АРХ.	КРАХМАЛЁВ		7.88

2.400-9.1-220.

УЗЕЛ 22.
СОПРЯЖЕНИЕ ПОЛА С МЕТАЛЛИЧЕСКОЙ КОЛОННОЙ

СТАДИЯ	ЛИСТ	ЛИСТОВ
Р		1

ГИПРОХИМ
НПО «МИНУДОБРЕНИЯ»

ИНВ. № ПОДЛ. | ПОДПИС И ДАТА | ВЗАМЕН ИНВ. №

25347-02 28

ФОРМАТ А4

КИСЛОТОУПОРНЫЙ КИРПИЧ ПО ГОСТ 474-80 -65ММ С ЗАПОЛНЕНИЕМ ШВОВ КИСЛОТОУПОРНОЙ СИЛИКАТНОЙ ЗАМАЗКОЙ ПО ВСН 214-82

ПРОСЛОЙКА – КИСЛОТОУПОРНАЯ СИЛИКАТНАЯ ЗАМАЗКА ПО ВСН 214-82 -10 ММ

ГИДРОИЗОЛЯЦИЯ ПО ТИПУ ПОЛА

ЗАТИРКА ЦЕМЕНТНО-ПЕСЧАНЫМ РАСТВОРОМ МАРКИ 150

БЕТОН КЛАССА В 15

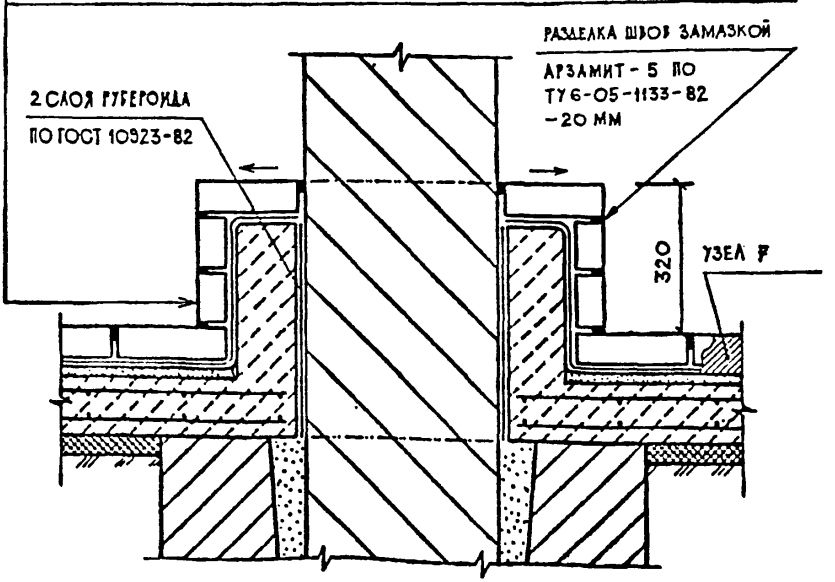

НАЧ.ОТД.	ПАНОВ		07.88
Н.КОНТР.	ШУВ		07.88
ЗАМ.НАЧ.	БЕЛИК		07.88
ГЛ.АРХ.	КОЛОГРИВОВ		07.88
РУК.ГР.	НЕДОРЕЗОВА		07.88
ВЕД.АРХ.	КРАХМАЛЁВ		07.88

2.400-9.1-230

УЗЕЛ 23.
СОПРЯЖЕНИЕ ПОЛА С ЖЕЛЕЗОБЕТОННОЙ КОЛОННОЙ

СТАДИЯ	ЛИСТ	ЛИСТОВ
Г		1

ГИПРОХИМ
НПО «МИНУДОБРЕНИЯ»

ИНВ.№ПОДЛ. | ПОДПИСЬ И ДАТА | ВЗАМЕН ИНВ.№

25347-02 29

ФОРМАТ А4

КИСЛОТОУПОРНЫЙ КИРПИЧ ПО ГОСТ 474-80 -65 ММ С

ЗАПОЛНЕНИЕМ ШВОВ КИСЛОТОУПОРНОЙ СИЛИКАТНОЙ ЗАМАЗКОЙ ПО ВСН 214-82

ПРОСЛОЙКА-КИСЛОТОУПОРНАЯ СИЛИКАТНАЯ ЗАМАЗКА ПО ВСН 214-82 -10 ММ

ГИДРОИЗОЛЯЦИЯ ПО ТИПУ ПОЛА

ЗАТИРКА ЦЕМЕНТНО-ПЕСЧАНЫМ РАСТВОРОМ МАРКИ 150

БЕТОН КЛАССА В 15

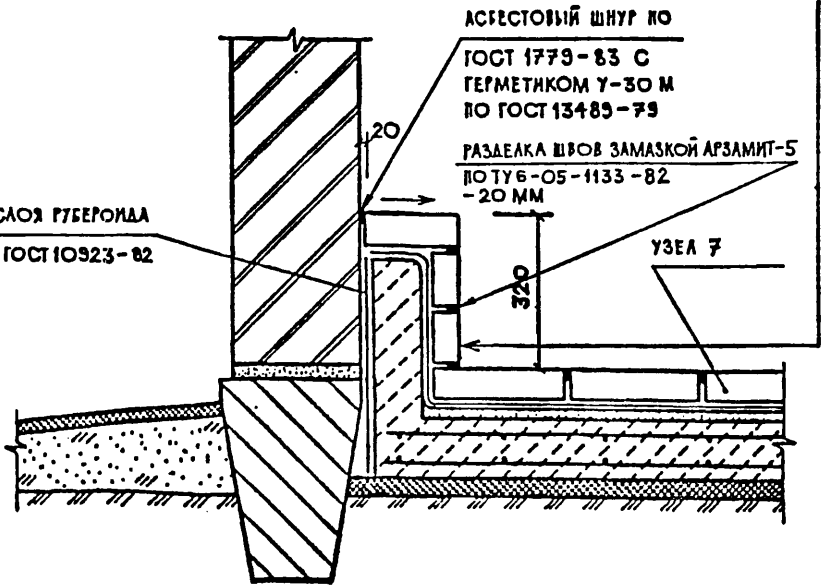

НАЧ. ОТД.	ПАНОВ		07.88
Н. КОНТР.	ШУВ		07.88
ЗАМ. НАЧ.	БЕЛИК		07.88
ГЛ. АРХ.	КОЛОГРИВОВ		07.88
ГИП. ГР.	НЕДОРЕЗОВА		07.88
ВЕД. АРХ.	КРАХМАЛЁВ		07.88

2.400-9.1-240

УЗЕЛ 24.
СОПРЯЖЕНИЕ ПОЛА С НАРУЖНОЙ СТЕНОЙ

СТАДИЯ	ЛИСТ	ЛИСТОВ
Р		1

ГИПРОХИМ
НПО «МИНУДОБРЕНИЯ»

ИНВ. № ПОДЛ. | ПОДПИСЬ И ДАТА | ВЗАМЕН ИНВ. №

ФОРМАТ А4

КИСЛОТОУПОРНЫЙ КИРПИЧ ПО ГОСТ 474-80 -65 ММ С ЗАПОЛНЕНИЕМ ШВОВ КИСЛОТОУПОРНОЙ СИЛИКАТНОЙ ЗАМАЗКОЙ ПО ВСН 214-82

ПРОСЛОЙКА – КИСЛОТОУПОРНАЯ СИЛИКАТНАЯ ЗАМАЗКА ПО ВСН 214-82 -10 ММ

ГИДРОИЗОЛЯЦИЯ ПО ТИПУ ПОЛА

ЗАТИРКА ЦЕМЕНТНО-ПЕСЧАНЫМ РАСТВОРОМ МАРКИ 150

БЕТОН КЛАССА В 15

РАЗДЕЛКА ШВОВ ЗАМАЗКОЙ АРЗАМИТ-5 ПО ТУ6-05-1133-82 - 20ММ

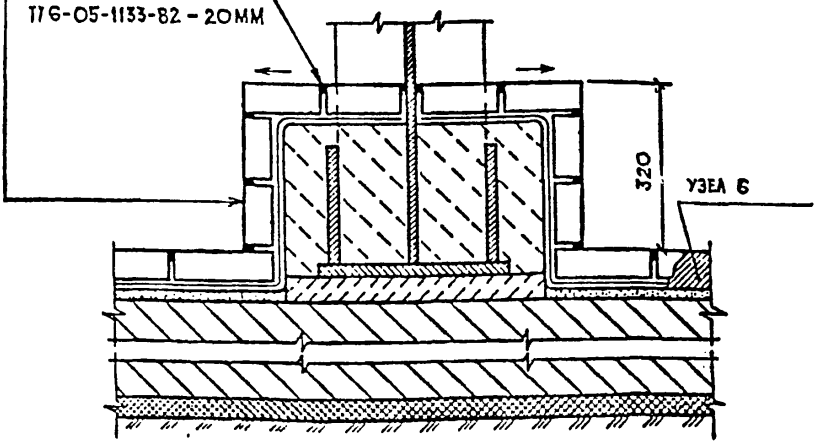

НАЧ.ОТД.	ПАНОВ		07.88
Н.КОНТР.	ШУВ		07.88
ЗАМ.НАЧ.	БЕЛИК		07.88
ГЛ.АРХ.	КОЛОГРИВОВ		07.88
РУК.ГР.	НЕДОРЕЗОВА		07.88
ВЕД.АРХ.	КРАХМАЛЁВ		07.88

2.400-9.1-250

УЗЕЛ 25. СОПРЯЖЕНИЕ ПОЛА С МЕТАЛЛИЧЕСКОЙ КОЛОННОЙ

СТАДИЯ	ЛИСТ	ЛИСТОВ
Р		1

ГИПРОХИМ НПО «МИНУДОБРЕНИЯ»

ВЗАМЕН ИНВ.№

ПОДПИСЬ И ДАТА

ИНВ.№ ПОДЛ.

25347-02. 31

ФОРМАТ А4

КИСЛОТОУПОРНАЯ КЕРАМИЧЕСКАЯ ПЛИТКА МАРКИ «КШ» ПО ГОСТ 961-84 – 35 ММ С ЗАПОЛНЕНИЕМ ШВОВ КИСЛОТОУПОРНОЙ СИЛИКАТНОЙ ЗАМАЗКОЙ ПО ВСН 214-82

ПРОСЛОЙКА – КИСЛОТОУПОРНАЯ СИЛИКАТНАЯ ЗАМАЗКА ПО ВСН 214-82 – 8 ММ

ГИДРОИЗОЛЯЦИЯ ПО ТИПУ ПОЛА

ЗАТИРКА ЦЕМЕНТНО-ПЕСЧАНЫМ РАСТВОРОМ МАРКИ 150

БЕТОН КЛАССА В 15

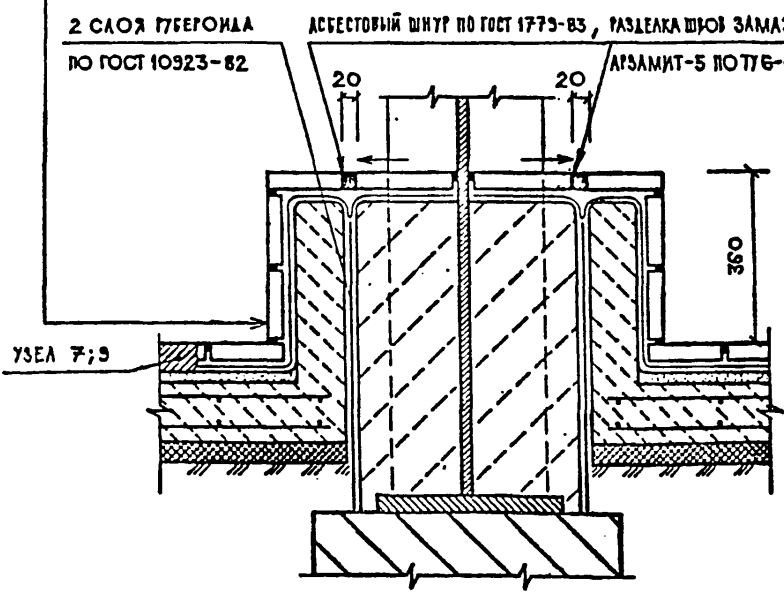

НАЧ.ОТД.	ПАНОВ		12.88
Н.КОНТР.	ШУВ		07.88
ЗАМ.НАЧ.	ГЕДИК		07.88
ГЛ.АРХ.	КОЛОГРИВОВ		07.88
РУК.ГР.	НЕДОРЕЗОВА		7.88
ВЕД.АРХ.	КРАХМАЛЁВ		7.88

2.400-9.1-260

УЗЕЛ 26.
СОПРЯЖЕНИЕ ПОЛА С МЕТАЛЛИЧЕСКОЙ КОЛОННОЙ

СТАДИЯ	ЛИСТ	ЛИСТОВ
Р		1

ГИПРОХИМ
НВО «МИНУДОБРЕНИЯ»

ИНВ.№ ПОДЛ. | ПОДПИСЬ И ДАТА | ВЗАМЕН ИНВ.№

25347-02 32

ФОРМАТ А4

КИСЛОТОУПОРНЫЙ КИРПИЧ ПО ГОСТ 474-80 НА ЗАМАЗКЕ АРЗАМИТ-5 ПО ТУ 6-05-1133-82

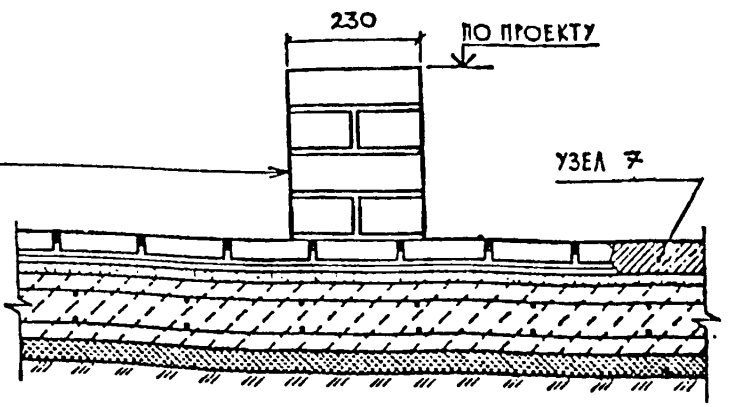

НАЧ. ОТД.	ПАНОВ		07.88
Н. КОНТР.	ШУВ		07.88
ЗАМ. НАЧ.	БЕЛИК		07.88
ГА. АРХ.	КОЛОГРИВОВ		07.88
РУК. ГР.	НЕДОГЕЗОВА		07.88
ВЕД. АРХ.	КРАХМАЛЁВ		07.88

2.400-9.1-270

УЗЕЛ 27.
УСТРОЙСТВО КИРПИЧНОГО БОРТА

СТАДИЯ	ЛИСТ	ЛИСТОВ
Р		1

ГИПРОХИМ
НПО «МИНУДОБРЕНИЯ»

ИНВ. № ПОДЛ. | ПОДПИСЬ И ДАТА | ВЗАМЕН ИНВ. №

25347-02 33

ФОРМАТ А4

КИСЛОТОУПОРНЫЙ КИРПИЧ ПО ГОСТ 474-80 — 113 ММ С

ЗАПОЛНЕНИЕМ ШВОВ КИСЛОТОУПОРНОЙ СИЛИКАТНОЙ ЗАМАЗКОЙ ПО ВСН 214-82

ПРОСЛОЙКА - КИСЛОТОУПОРНАЯ СИЛИКАТНАЯ ЗАМАЗКА ПО ВСН 214-82 — 10 ММ

ГИДРОИЗОЛЯЦИЯ ПО ТИПУ ПОЛА

ЗАКЛАДНОЕ ИЗДЕЛИЕ - ТРУБА 1620×15 ГОСТ 8696-74

ФУНДАМЕНТНАЯ ЖЕЛЕЗОБЕТОННАЯ ПЛИТА

КИСЛОТОУПОРНЫЙ КИРПИЧ ПО ГОСТ 474-80, 2 РЯДА - 140 ММ · С

ЗАПОЛНЕНИЕМ ШВОВ КИСЛОТОУПОРНОЙ СИЛИКАТНОЙ ЗАМАЗКОЙ ПО ВСН 214-82

ПРОСЛОЙКА - КИСЛОТОУПОРНАЯ СИЛИКАТНАЯ ЗАМАЗКА ПО ВСН 214-82 — 10 ММ

ГИДРОИЗОЛЯЦИЯ ПО ТИПУ ПОЛА

ЦЕМЕНТНО-ПЕСЧАНЫЙ РАСТВОР МАРКИ 150 — 20 ММ

ЗАКЛАДНОЕ ИЗДЕЛИЕ - ДНО ТОЛЩ. 12 ГОСТ 19903-74

ФУНДАМЕНТНАЯ ЖЕЛЕЗОБЕТОННАЯ ПЛИТА

РАЗДЕЛКА ШВОВ ЗАМАЗКОЙ АРЗАМИТ-5 ПО ТУ 6-05-1133-82 - 20 ММ

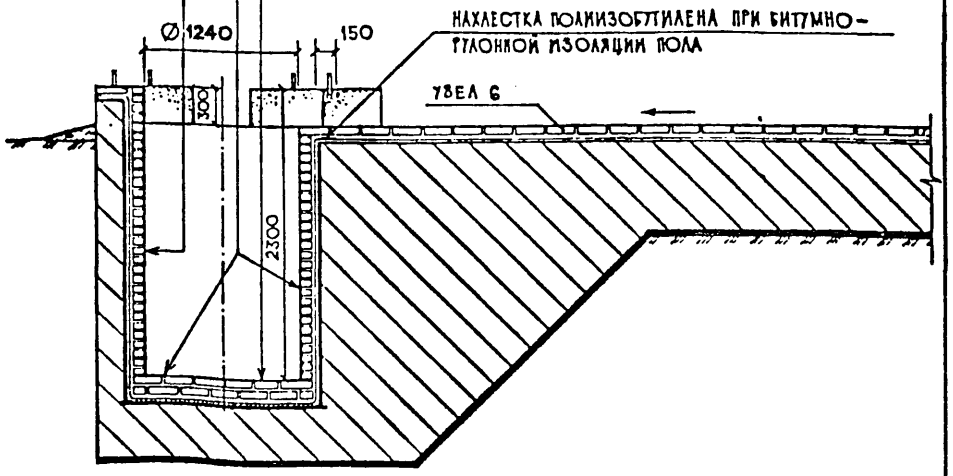

НАЧ. ОТД.	ПАНОВ		07.88
Н. КОНТР.	ШУВ		07.88
ЗАМ. НАЧ.	БЕЛИК		07.88
ГЛ. АРХ.	КОЛОГРИВОВ		07.88
РУК. ГР.	НЕДОРЕЗОВА		07.88
ВЕД. АРХ.	КРАХМАЛЁВ		07.88

2.400-9.1-280

УЗЕЛ 28.
УСТРОЙСТВО ПРИЯМКА ДЛЯ СБОРА ПРОЛИВОВ

СТАДИЯ	ЛИСТ	ЛИСТОВ
Р		1

ГИПРОХИМ
НПО «МИНУДОБРЕНИЯ»

ИНВ. № ПОДЛ. | ПОДПИСЬ И ДАТА | ВЗАМЕН ИНВ. №

ФОРМАТ А4

КИСЛОТОУПОРНЫЙ КИРПИЧ ПО ГОСТ 474-80 – 113 ММ · С
ЗАПОЛНЕНИЕМ ШВОВ КИСЛОТОУПОРНОЙ СИЛИКАТНОЙ ЗАМАЗКОЙ ПО ВСН 214-82
ПРОСЛОЙКА – КИСЛОТОУПОРНАЯ СИЛИКАТНАЯ ЗАМАЗКА ПО ВСН 214-82 – 10 ММ
ГИДРОИЗОЛЯЦИЯ ПО ТИПУ ПОЛА
ЗАТИРКА ЦЕМЕНТНО-ПЕСЧАНЫМ РАСТВОРОМ МАРКИ 150
МОНОЛИТНЫЙ ЖЕЛЕЗОБЕТОН

КИСЛОТОУПОРНЫЙ КИРПИЧ ПО ГОСТ 474-80, 2 РЯДА – 140 ММ С
ЗАПОЛНЕНИЕМ ШВОВ КИСЛОТОУПОРНОЙ СИЛИКАТНОЙ ЗАМАЗКОЙ ПО ВСН 214-82
ПРОСЛОЙКА КИСЛОТОУПОРНАЯ СИЛИКАТНАЯ ЗАМАЗКА ПО ВСН 214-82 – 10 ММ
ГИДРОИЗОЛЯЦИЯ ПО ТИПУ ПОЛА
ЦЕМЕНТНО-ПЕСЧАНЫЙ РАСТВОР МАРКИ 150 – 20 ММ
МОНОЛИТНЫЙ ЖЕЛЕЗОБЕТОН

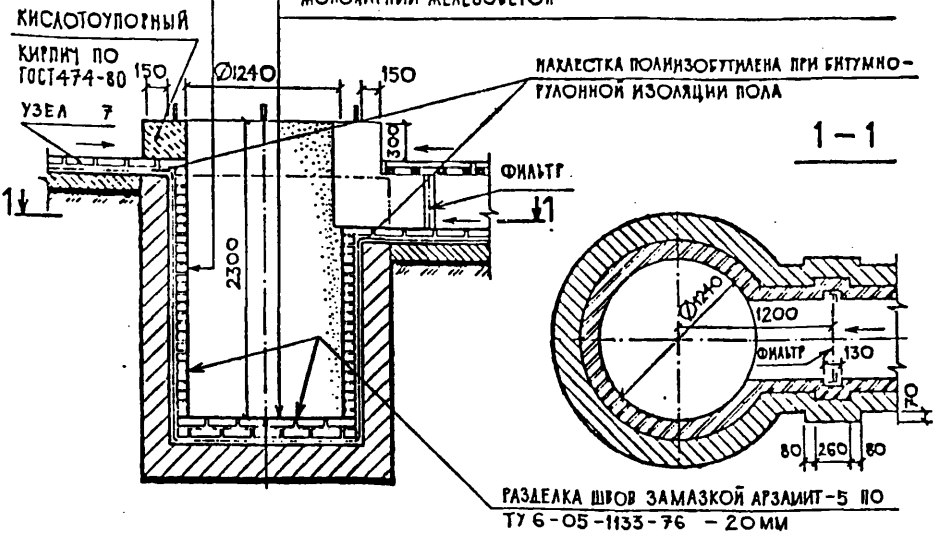

НАЧ. ОТД.	ПАНОВ		07.88
Н. КОНТР.	ШУВ		07.88
ЗАМ. НАЧ.	БЕЛИК		07.88
ГЛ. АРХ.	КОЛОГРИВОВ		07.88
ГУК. ГР.	НЕДОГЕЗОВА		07.88
ВЕД. АРХ	КРАХМАЛЁВ		07.88

2.400-9.1-290

УЗЕЛ 29.
УСТРОЙСТВО ПРИЯМКА ДЛЯ СБОРА ПРОЛИВОВ

СТАДИЯ	ЛИСТ	ЛИСТОВ
Р		1

ГИПРОХИМ
НПО «МИНУДОБРЕНИЯ»

ВЗАМЕН ИНВ.№
ПОДПИСЬ И ДАТА
ИНВ.№ ПОДЛ.

ФОРМАТ А4

КИСЛОТОУПОРНЫЙ КИРПИЧ ПО ГОСТ 474-80 -113 ММ С
ЗАПОЛНЕНИЕМ ШВОВ КИСЛОТОУПОРНОЙ СИЛИКАТНОЙ ЗАМАЗКОЙ ПО ВСН 214-82
ПРОСЛОЙКА - КИСЛОТОУПОРНАЯ СИЛИКАТНАЯ ЗАМАЗКА ПО ВСН 214-82 -10 ММ
ГИДРОИЗОЛЯЦИЯ ПО ТИПУ ПОЛА
ЗАТИРКА ЦЕМЕНТНО-ПЕСЧАНЫМ РАСТВОРОМ МАРКИ 150
ФУНДАМЕНТНАЯ ЖЕЛЕЗОБЕТОННАЯ ПЛИТА

КИСЛОТОУПОРНЫЙ КИРПИЧ ПО ГОСТ 474-80 -65 ММ С
ЗАПОЛНЕНИЕМ ШВОВ КИСЛОТОУПОРНОЙ СИЛИКАТНОЙ ЗАМАЗКОЙ ПО ВСН 214-82
ПРОСЛОЙКА - КИСЛОТОУПОРНАЯ СИЛИКАТНАЯ ЗАМАЗКА ПО ВСН 214-82 -10 ММ
КИСЛОТОУПОРНАЯ КЕРАМИЧЕСКАЯ ПЛИТКА МАРКИ «КШ» ПО ГОСТ 961-84 -35 ММ С
ЗАПОЛНЕНИЕМ ШВОВ КИСЛОТОУПОРНОЙ СИЛИКАТНОЙ ЗАМАЗКОЙ ПО ВСН 214-82
ПРОСЛОЙКА - КИСЛОТОУПОРНАЯ СИЛИКАТНАЯ ЗАМАЗКА ПО ВСН 214-82
ГИДРОИЗОЛЯЦИЯ ПО ТИПУ ПОЛА
ЦЕМЕНТНО-ПЕСЧАНЫЙ РАСТВОР МАРКИ 150 ПО УКЛОНУ - МИНИМ. 20 ММ

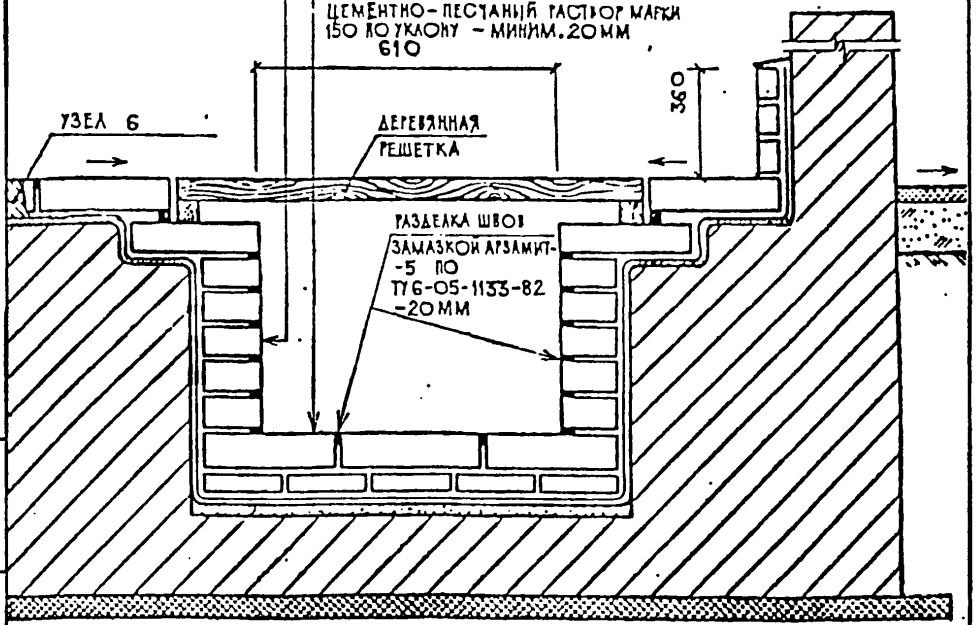

НАЧ. ОТД.	ПАНОВ		07.88
Н. КОНТР.	ШУВ		07.88
САМ. НАЧ.	БЕЛИК		07.88
ГА. АРХ.	КОЛОГРИВОВ		07.88
ГУК. ГР.	НЕДОРЕЗОВА		07.88
ВЕД. АРХ.	КРАХМАЛЁВ		07.88

2.400-9.1-300

УЗЕЛ 30.
УСТРОЙСТВО КАНАЛА У КРАЯ ФУНДАМЕНТНОЙ ЖЕЛЕЗОБЕТОННОЙ ПЛИТЫ

СТАДИЯ	ЛИСТ	ЛИСТОВ
Г		1

ГИПРОХИМ
НПО «МИНУДОБРЕНИЯ»

ИНВ. № ПОДЛ. | ПОДПИСЬ И ДАТА | ВЗАМЕН ИНВ. №

25347-02 36

ФОРМАТ А4

КИСЛОТОУПОРНЫЙ КИРПИЧ ПО ГОСТ 474-80 -113 ММ С ЗАПОЛНЕНИЕМ ШВОВ КИСЛОТОУПОРНОЙ СИЛИКАТНОЙ ЗАМАЗКОЙ ПО ВСН 214-82

ПРОСЛОЙКА - КИСЛОТОУПОРНАЯ СИЛИКАТНАЯ ЗАМАЗКА ПО ВСН 214-82 -10 ММ

ГИДРОИЗОЛЯЦИЯ ПО ТИПУ ПОЛА

ЗАТИРКА ЦЕМЕНТНО-ПЕСЧАНЫМ РАСТВОРОМ МАРКИ 150

БЕТОН КЛАССА В 15, АРМИРОВАННЫЙ ДВУМЯ СВАРНЫМИ СЕТКАМИ $\frac{5\,ВI\text{-}200}{5\,ВI\text{-}200}$ ПО ГОСТ 8478-81

КИСЛОТОУПОРНЫЙ КИРПИЧ ПО ГОСТ 474-80 -65 ММ С ЗАПОЛНЕНИЕМ ШВОВ КИСЛОТОУПОРНОЙ СИЛИКАТНОЙ ЗАМАЗКОЙ ПО ВСН 214-82

ПРОСЛОЙКА - КИСЛОТОУПОРНАЯ СИЛИКАТНАЯ ЗАМАЗКА ПО ВСН 214-82 -10 ММ

ГИДРОИЗОЛЯЦИЯ ПО ТИПУ ПОЛА

ЦЕМЕНТНО-ПЕСЧАНЫЙ РАСТВОР МАРКИ 150 ПО УКЛОНУ МИНИМ.- 20 ММ

БЕТОН КЛАССА В 15, АРМИРОВАННЫЙ ДВУМЯ СВАРНЫМИ СЕТКАМИ $\frac{5\,ВI\text{-}200}{5\,ВI\text{-}200}$ ПО ГОСТ 8478-81

УЗЕЛ 7

ДЕРЕВЯННАЯ РЕШЕТКА

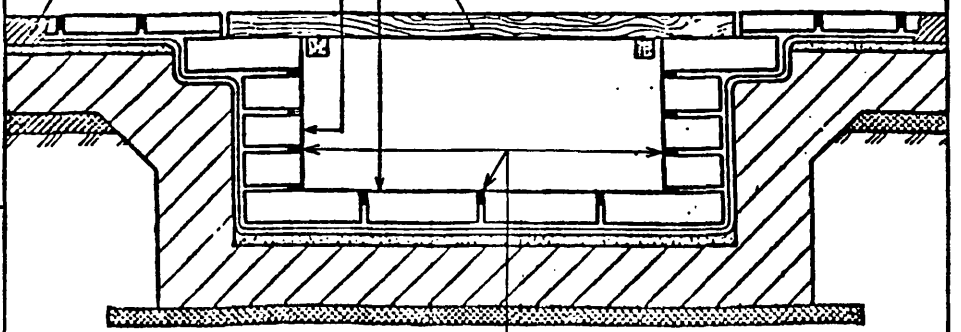

РАЗДЕЛКА ШВОВ ЗАМАЗКОЙ АРЗАМИТ-5 ПО ТУ 6-05-1133-82 - 20 ММ

НАЧ.ОТД.	ПАНОВ		03.88
Н.КОНТР.	ШУВ		03.88
ЗАМ.НАЧ.	БЕЛИК		03.88
ГЛ.АРХ.	КОЛОТРИЛОВ		03.88
РУК.ГР.	НЕДОРЕЗОВА		07.88
ВЕД.АРХ.	КРАХМАЛЁВ		07.88

2.400-9.1-310

УЗЕЛ 31.
УСТРОЙСТВО КАНАЛА

СТАДИЯ	ЛИСТ	ЛИСТОВ
Р		1

ГИПРОХИМ
НПО «МИНУДОБРЕНИЯ»

ИНВ.№ ПОДЛ. | ПОДПИСЬ И ДАТА | ВЗАМЕН ИНВ.№

ФОРМАТ А4

КИСЛОТОУПОРНЫЙ КИРПИЧ ПО ГОСТ 474-80 – 65 ММ С ЗАПОЛНЕНИЕМ ШВОВ КИСЛОТОУПОРНОЙ СИЛИКАТНОЙ ЗАМАЗКОЙ ПО ВСН 214-82

ПРОСЛОЙКА – КИСЛОТОУПОРНАЯ СИЛИКАТНАЯ ЗАМАЗКА ПО ВСН 214-82 – 10 ММ

ГИДРОИЗОЛЯЦИЯ ПО ТИПУ ПОЛА

ЗАТИРКА ЦЕМЕНТНО-ПЕСЧАНЫМ РАСТВОРОМ МАРКИ 150

БЕТОН КЛАССА В 15, АРМИРОВАННЫЙ ДВУМЯ СВАРНЫМИ СЕТКАМИ $\frac{5\,В\,I\text{-}200}{5\,В\,I\text{-}200}$ ПО ГОСТ 8478-81

РАЗДЕЛКА ШВОВ ЗАМАЗКОЙ АРЗАМИТ-Б ПО ТТ 6-05-1133-82 – 20 ММ

ПО ПРОЕКТУ

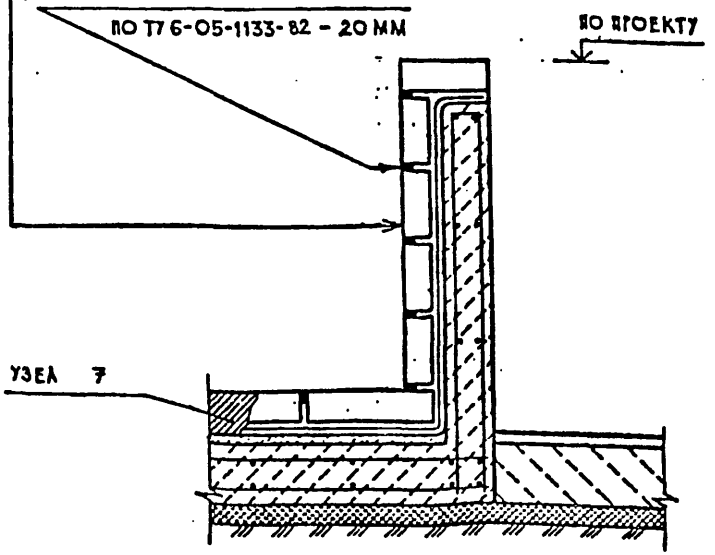

УЗЕЛ 7

НАЧ.ОТД.	ПАНОВ		07.88
Н.КОНТР.	ШУВ		07.88
ЗАМ.НАЧ.	БЕЛИК		07.88
ГЛ.АРХ.	КОЛОГРИВОВ		07.88
РУК.ГР.	НЕДОРЕЗОВА		07.88
ВЕД.АРХ.	КРАХМАЛЁВ		7.88

2.400-9.1-320

УЗЕЛ 32. СОПРЯЖЕНИЕ ПОЛА С БОРТОМ ПОДДОНА

СТАДИЯ	ЛИСТ	ЛИСТОВ
Р		1

ГИПРОХИМ НПО «МИНУДОБРЕНИЯ»

ИНВ.№ ПОДЛ. | ПОДПИСЬ И ДАТА | ВЗАМЕН ИНВ.№

ФОРМАТ А4

КИСЛОТОУПОРНЫЙ КИРПИЧ ПО ГОСТ 474-80 – 65 ММ С ЗАПОЛНЕНИЕМ ШВОВ КИСЛОТОУПОРНОЙ СИЛИКАТНОЙ ЗАМАЗКОЙ ПО ВСН 214-82

ПРОСЛОЙКА – КИСЛОТОУПОРНАЯ СИЛИКАТНАЯ ЗАМАЗКА ПО ВСН 214-82 – 10 ММ

ГИДРОИЗОЛЯЦИЯ ПО ТИПУ ПОЛА

ЗАТИРКА ЦЕМЕНТНО-ПЕСЧАНЫМ РАСТВОРОМ МАРКИ 150

ЖЕЛЕЗОБЕТОННЫЙ ФУНДАМЕНТ

РАЗДЕЛКА ШВОВ ЗАМАЗКОЙ АРЗАМИТ-5 ПО ТУ 6-05-1133-82 – 20 ММ

ПО ПРОЕКТУ

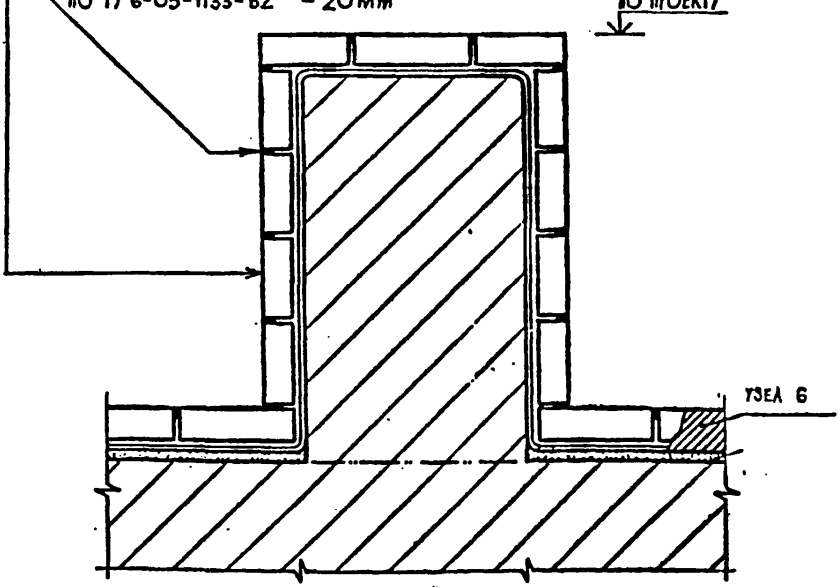

НАЧ.ОТД.	ПАНОВ		03.88
Н.КОНТР.	ШУВ		03.88
ЗАМ.НАЧ.	БЕЛИК		03.88
ГЛ. АРХ.	КОЛОГРИВОВ		03.88
РУК.ГР.	НЕДОРЕВОВА		07.88
ВЕД. АРХ.	КРАХМАЛЕВ		07.88

2.400-9.1-330

УЗЕЛ 33.
СОПРЯЖЕНИЕ ПОЛА С ФУНДАМЕНТОМ ДЛЯ ОБОРУДОВАНИЯ

СТАДИЯ	ЛИСТ	ЛИСТОВ
Р		1

ГИПРОХИМ
НПО «МИНУДОБРЕНИЯ»

ВЗАМЕН ИНВ.№

ПОДПИСЬ И ДАТА

ИНВ.№ ПОДЛ.

ФОРМАТ А4

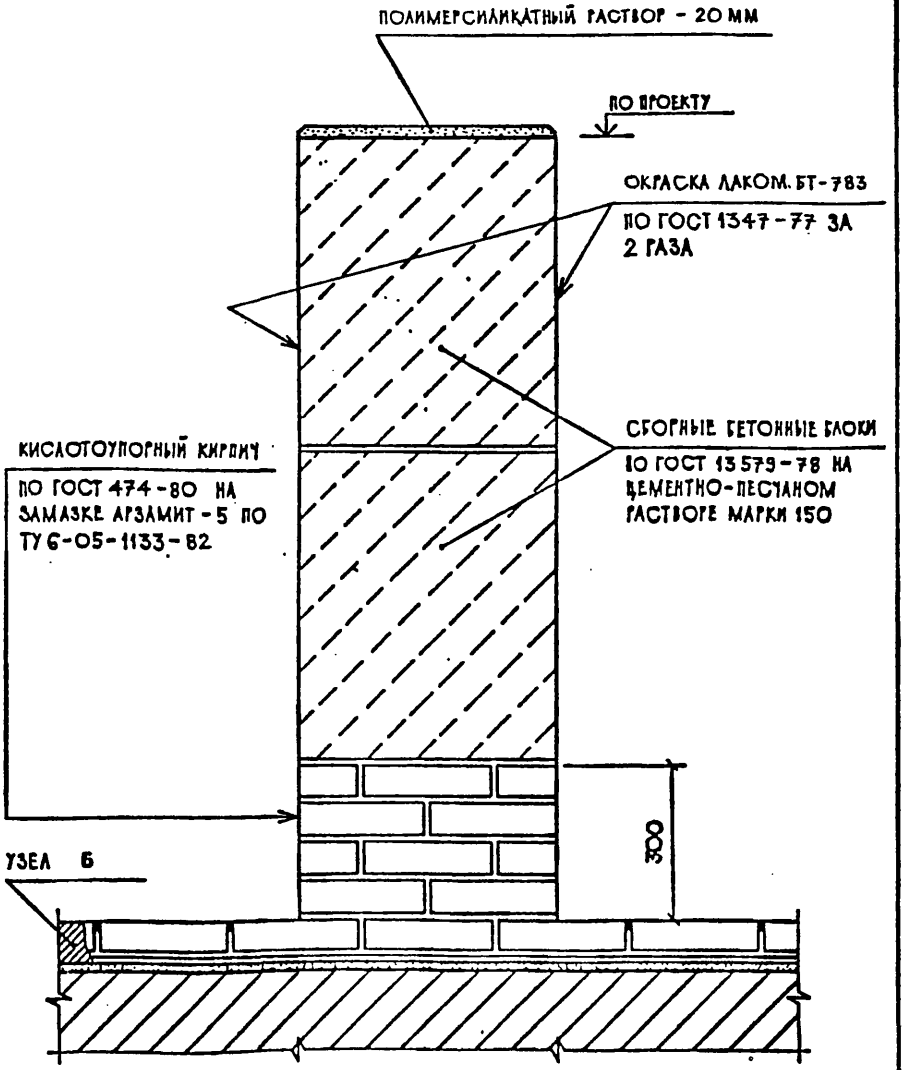

НАЧ.ОТД.	ПАНОВ		07.88
Н.КОНТР.	ШУВ		07.88
ЗАМ.НАЧ.	БЕЛИК		07.88
ГА. АРХ.	КОЛОГРИВОВ		07.88
РУК.ГР.	НЕДОРЕЗОВА		07.88
ВЕД.АРХ.	КРАХМАЛЁВ		07.88

2.400-9.1-340

УЗЕЛ 34.
УСТРОЙСТВО ЛЕНТОЧНОГО ФУНДАМЕНТА ДЛЯ РЕЗЕРВУАРА

СТАДИЯ	ЛИСТ	ЛИСТОВ
Г		1

ГИПРОХИМ
ВПО «ИНСУДОБРЕНИЯ»

ИНВ.№ ПОДЛ. | ПОДПИСЬ И ДАТА | ВЗАМЕН ИНВ.№

25347-02 40

ФОРМАТ А4

КИСЛОТОУПОРНЫЙ КИРПИЧ ПО ГОСТ 474-80 -65ММ· С

ЗАПОЛНЕНИЕМ ШВОВ КИСЛОТОУПОРНОЙ СИЛИКАТНОЙ ЗАМАЗКОЙ ПО ВСН 214-82

ПРОСЛОЙКА – КИСЛОТОУПОРНАЯ СИЛИКАТНАЯ ЗАМАЗКА ПО ВСН 214-82 -10 ММ

ГИДРОИЗОЛЯЦИЯ ПО ТИПУ ПОЛА

ЗАТИРКА ЦЕМЕНТНО-ПЕСЧАНЫМ РАСТВОРОМ МАРКИ 150

ЖЕЛЕЗОБЕТОННЫЙ ФУНДАМЕНТ

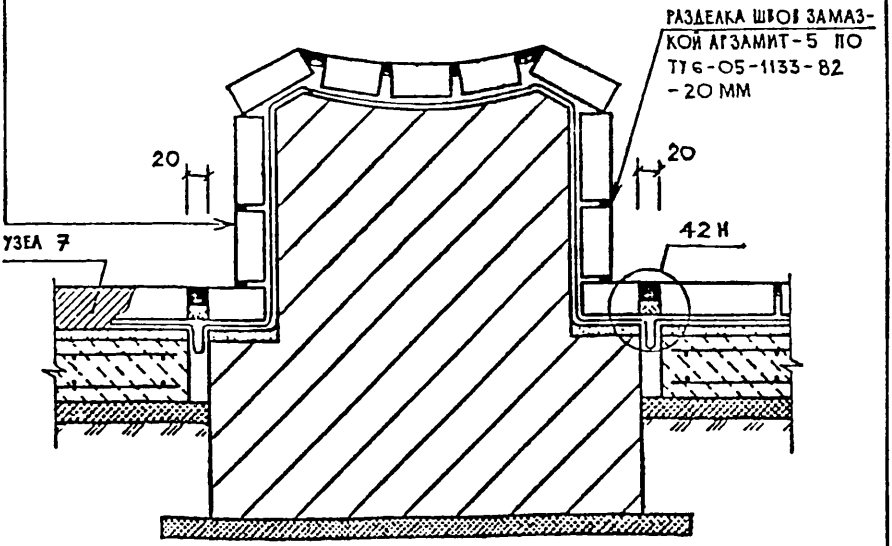

НАЧ.ОТД.	ПАНОВ		07.88
Н.КОНТР.	ШУВ		07.88
ЗАМ.НАЧ.	БЕЛИК		07.88
ГЛ.АРХ.	КОЛОГРИВОВ		07.88
РУК.ГР.	НЕДОРЕЗОВА		07.88
РЕД.АРХ.	КРАХМАЛЕВ		07.88

2.400-9.1-350

УЗЕЛ 35.
СОПРЯЖЕНИЕ ПОЛА С ФУНДАМЕНТОМ ДЛЯ ОБОРУДОВАНИЯ

СТАДИЯ	ЛИСТ	ЛИСТОВ
Р		1

ГИПРОХИМ
НПО «МИНУДОБРЕНИЯ»

ИНВ.N ПОДЛ. | ПОДПИСЬ И ДАТА | ВЗАМЕН ИНВ.N

25347-02 41

ФОРМАТ А4

КИСЛОТОУПОРНЫЙ КИРПИЧ ПО ГОСТ 474-80 НА ЗАМАЗКЕ АРЗАМИТ-5 ПО ТУ 6-05-1133-82

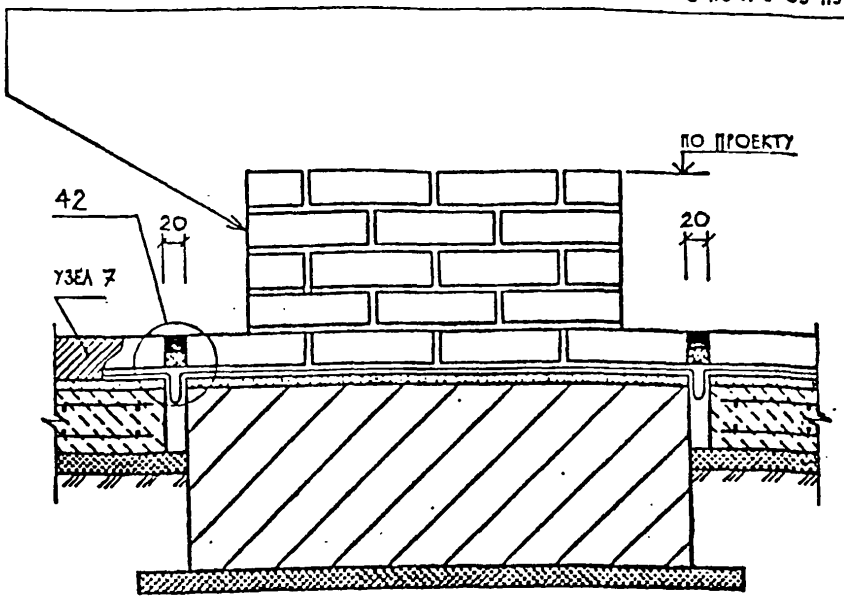

НАЧ. ОТД.	ПАНОВ		07.87
Н. КОНТР.	ШУВ		07.87
ЗАМ. НАЧ.	БЕЛИК		07.87
ГЛ. АРХ.	КОЛОГРИВОВ		07.87
ГРУК. ГР.	НЕДОРЕЗОВА		07.87
ВЕД. АРХ.	КРАХМАЛЁВ		07.87

2.400-9.1-360

УЗЕЛ 36.
СОПРЯЖЕНИЕ ПОЛА С ФУНДАМЕНТОМ ДЛЯ ОБОРУДОВАНИЯ

СТАДИЯ	ЛИСТ	ЛИСТОВ
Р		1

ГИПРОХИМ
НПО «МИНУДОБРЕНИЯ»

25347-02 42

ФОРМАТ А4

ИНВ. № ПОДЛ. | ПОДПИСЬ И ДАТА | ВЗАМЕН ИНВ. №

КИСЛОТОУПОРНЫЙ КИРПИЧ ПО ГОСТ 474-80 НА ЗАМАЗКЕ АРЗАМИТ-5 ПО ТУ 6-05-1133-82

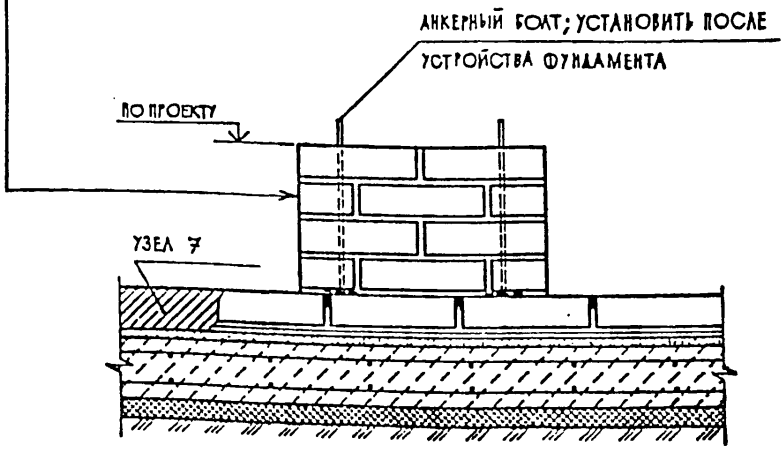

НАЧ. ОТД.	ПАНОВ		07.88
Н. КОНТР.	ШУВ		07.88
ЗАМ. НАЧ.	БЕЛИК		07.88
ГЛ. АРХ.	КОЛОГРИВОВ		07.88
РУК. ГР.	НЕДОРЕЗОВА		07.88
ВЕД. АРХ.	КРАХМАЛЁВ		07.88

2.400-9.1-370

УЗЕЛ 37.
УСТРОЙСТВО ФУНДАМЕНТА ДЛЯ ОБОРУДОВАНИЯ ИЗ КИСЛОТОУПОРНОГО КИРПИЧА

СТАДИЯ	ЛИСТ	ЛИСТОВ
Р		1

ГИПРОХИМ. НПО «МИНУДОБРЕНИЯ»

ИНВ. № ПОДЛ. | ПОДПИСЬ И ДАТА | ВЗАМЕН ИНВ. №

25347-02 43

ФОРМАТ А4

КИСЛОТОУПОРНЫЙ КИРПИЧ ПО ГОСТ 474 – 80 – 65 ММ С ЗАПОЛНЕНИЕМ ШВОВ КИСЛОТОУПОРНОЙ СИЛИКАТНОЙ ЗАМАЗКОЙ ПО ВСН 214-82

ПРОСЛОЙКА – КИСЛОТОУПОРНАЯ СИЛИКАТНАЯ ЗАМАЗКА ПО ВСН 214-82 – 10 ММ

ГИДРОИЗОЛЯЦИЯ ПО ТИПУ ПОЛА

ЗАТИРКА ЦЕМЕНТНО-ПЕСЧАНЫМ РАСТВОРОМ МАРКИ 150

БЕТОН КЛАССА В 15.

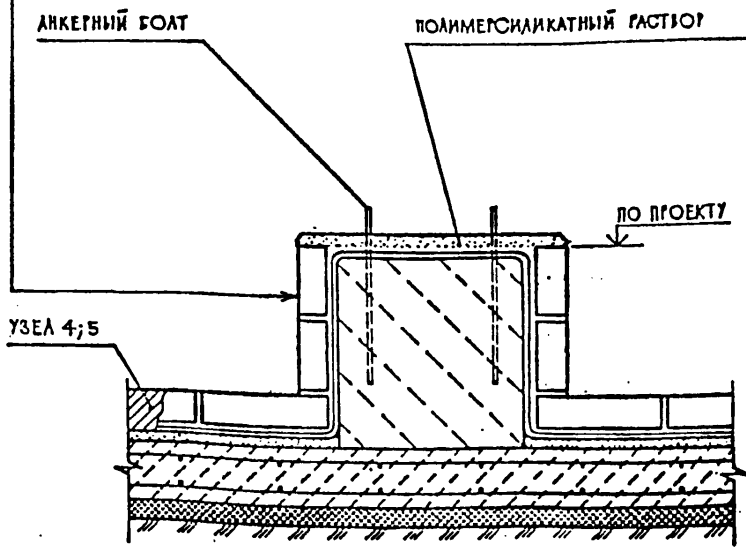

НАЧ.ОТД.	ПАНОВ		07.88
Н.КОНТР.	ШУВ		07.88
ЗАМ.НАЧ.	ГЕЛИК		07.88
ГЛ.АРХ.	КОЛОГРИВОВ		07.88
РУК.ГР.	НЕДОРЕЗОВА		07.88
ВЕД.АРХ.	КРАХМАЛЁВ		07.88

2.400-9.1-380

УЗЕЛ 38.
СОПРЯЖЕНИЕ ПОЛА С ФУНДАМЕНТОМ ДЛЯ ОБОРУДОВАНИЯ

СТАДИЯ	ЛИСТ	ЛИСТОВ
Р		1

ГИПРОХИМ НПО «МИНУДОБРЕНИЯ»

ПОДПИСЬ И ДАТА | ИНВ.№ ПОДЛ. | ВЗАМЕН ИНВ.№

25347-02 44

ФОРМАТ А4

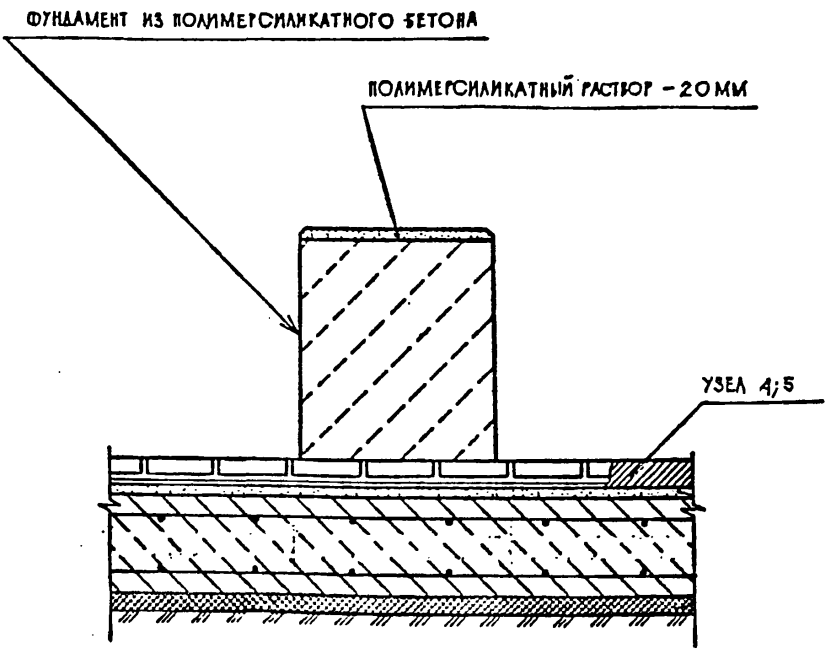

НАЧ. ОТД.	ПАНОВ		07.88
Н. КОНТР.	ШУВ		07.88
ЗАМ. НАЧ.	БЕЛИК		07.88
ГЛ. АРХ.	КОЛОГРИВОВ		07.88
РУК. ГР.	НЕДОГЕЗОВА		07.88
РЕД. АРХ.	КРАХМАЛЁВ		07.88

2.400-9.1-390

УЗЕЛ 39.
УСТРОЙСТВО ФУНДАМЕНТА ДЛЯ ОБОГРЕВАНИЯ ИЗ ПОЛИМЕРСИЛИКАТНОГО БЕТОНА

СТАДИЯ	ЛИСТ	ЛИСТОВ
Р		1

ГИПРОХИМ
НПО «МИНУДОБРЕНИЯ»

ВЗАМЕН ИНВ. №

ПОДПИСЬ И ДАТА

ИНВ. № ПОДЛ.

25347-02 45

ФОРМАТ А4

КИСЛОТОУПОРНЫЙ КИРПИЧ ПО ГОСТ 474-80 -65 ММ С

ЗАПОЛНЕНИЕМ ШВОВ КИСЛОТОУПОРНОЙ СИЛИКАТНОЙ ЗАМАЗКОЙ ПО ВСН 214-82

ПРОСЛОЙКА - КИСЛОТОУПОРНАЯ СИЛИКАТНАЯ ЗАМАЗКА ПО ВСН 214-82 -10 ММ

ГИДРОИЗОЛЯЦИЯ ПО ТИПУ ПОЛА

ЗАТИРКА ЦЕМЕНТНО-ПЕСЧАНЫМ РАСТВОРОМ МАРКИ 150

ФУНДАМЕНТНАЯ ЖЕЛЕЗОБЕТОННАЯ ПЛИТА

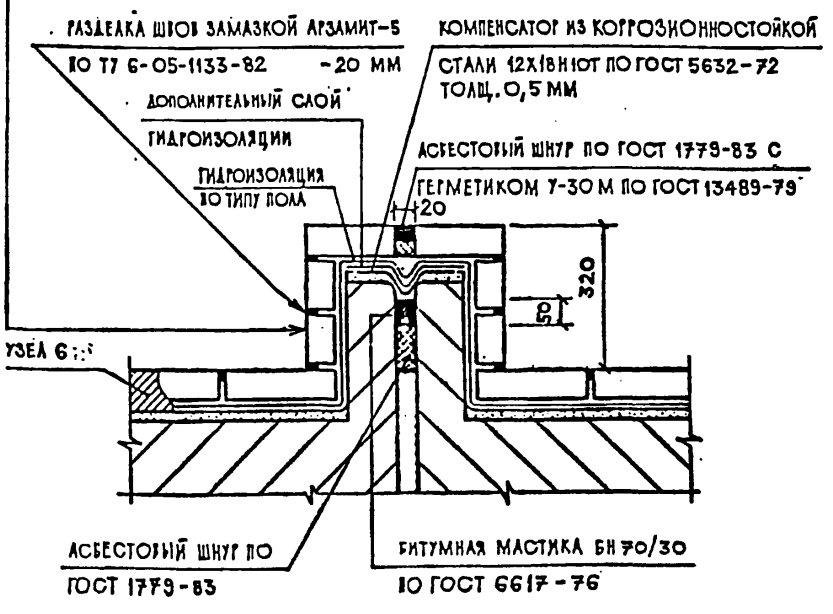

НАЧ. ОТД.	ПАНОВ		07.88
Н. КОНТР.	ШУВ		07.88
ЗАМ. НАЧ.	БЕЛИК		07.88
ГЛ. АРХ.	КОЛОТИЛОВ		07.88
ГУК. ГР.	НЕДОРЕЗОВА		07.88
ВЕД. АРХ.	КРАХМАЛЁВ		07.88

2.400-9.1-400

УЗЕЛ 40.
УСТРОЙСТВО ДЕФОРМАЦИОННОГО ШВА

СТАДИЯ	ЛИСТ	ЛИСТОВ
Р		1

ГИПРОХИМ
НПО «МИНУДОБРЕНИЯ»

ПОДПИСЬ И ДАТА | ВЗАМЕН ИНВ.№ | ИНВ.№ ПОДЛ.

КИСЛОТОУПОРНЫЙ КИРПИЧ ПО ГОСТ 474-80. -65 ММ С ЗАПОЛНЕНИЕМ ШВОВ КИСЛОТОУПОРНОЙ СИЛИКАТНОЙ ЗАМАЗКОЙ ПО ВСН 214-82

ПРОСЛОЙКА - КИСЛОТОУПОРНАЯ СИЛИКАТНАЯ ЗАМАЗКА ПО ВСН 214-82 -10 ММ

ГИДРОИЗОЛЯЦИЯ ПО ТИПУ ПОЛА

ЗАТИРКА ЦЕМЕНТНО-ПЕСЧАНЫМ РАСТВОРОМ МАРКИ 150

БЕТОН КЛАССА В 15

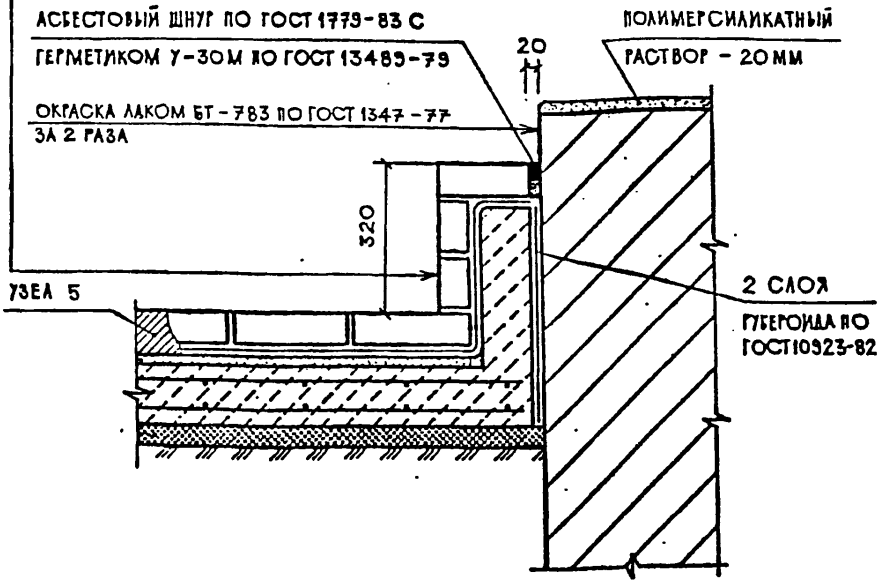

НАЧ. ОТД.	ПАНОВ		12.88
Н. КОНТР.	ШУВ		07.88
ЗАМ. НАЧ.	БЕЛИК		07.88
ГА. АРХ.	КОЛОГРИВОВ		07.88
ГУК. ГР.	НЕДОРЕЗОВА		07.88
ВЕД. АРХ.	КРАХМАЛЕВ		07.88

2.400-9.1-410

УЗЕЛ 41. СОПРЯЖЕНИЕ ПОЛА С ФУНДАМЕНТОМ ДЛЯ ОБОРУДОВАНИЯ

СТАДИЯ	ЛИСТ	ЛИСТОВ
Р		1

ГИПРОХИМ НПО «МИНУДОБРЕНИЯ»

ИНВ. № ПОДЛ. | ПОДПИСЬ И ДАТА | ВЗАМЕН ИНВ. №

25347-02 47

ФОРМАТ А4

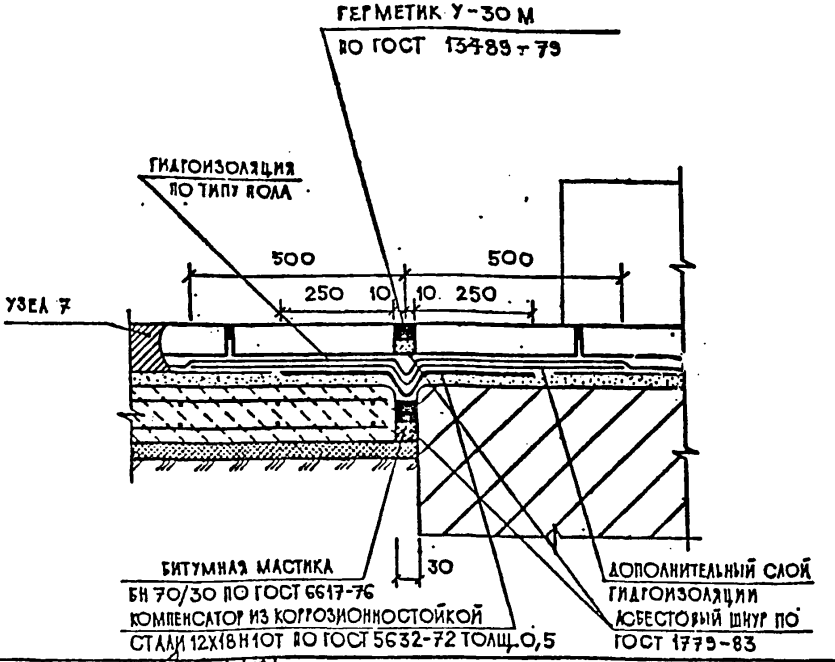

НАЧ.ОТД.	ПАНОВ		07.88
Н.КОНТР.	ШУВ		07.88
ЗАМ.НАЧ.	БЕЛИК		07.88
ГЛ.АРХ.	КОЛОГРИВОВ		07.88
ГРУК. ГР.	НЕДОРЕЗОВА		07.88
ВЕД.АРХ.	КРАХМАЛЁВ		07.88

2.400-9.1-420.

УЗЕЛ 42.
УСТРОЙСТВО ДЕФОРМАЦИОННОГО ШВА

СТАДИЯ	ЛИСТ	ЛИСТОВ
Р		1

ГИПРОХИМ
НРО, МИНУДОБРЕНИЯ

ПОДПИСЬ И ДАТА | ВЗАМЕН ИНВ.№ | ИНВ.№ ПОДЛ.

ФОРМАТ А4

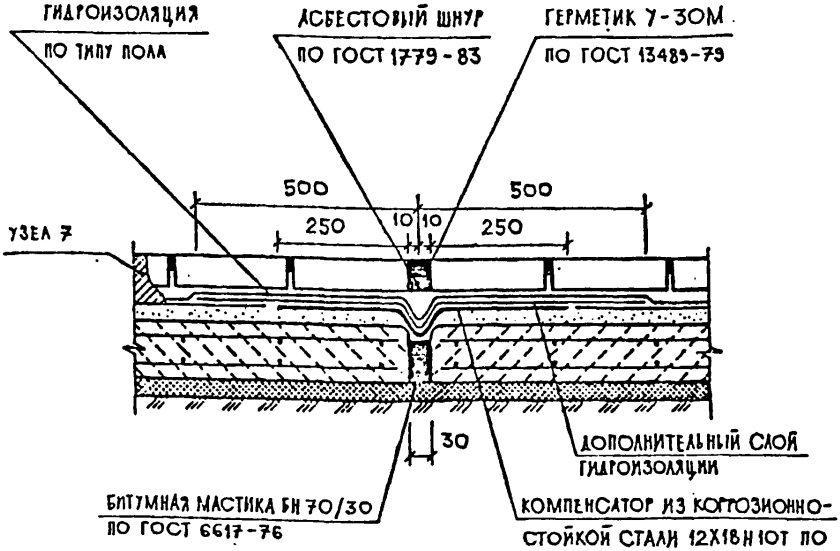

НАЧ. ОТД.	ПАНОВ		07.88
Н. КОНТР.	ШУВ		07.88
ЗАМ. НАЧ.	БЕЛИК		07.88
ГЛ. АРХ.	КОЛОГРИВОВ		07.88
ГУК. ГР.	НЕДОРЕЗОВА		7.88
ВЕД. АРХ.	КРАХМАЛЕВ		7.88

2.400-9.1-430

УЗЕЛ 43.
УСТРОЙСТВО ДЕФОРМАЦИОННОГО ШВА

СТАДИЯ	ЛИСТ	ЛИСТОВ
Р		1

ГИПРОХИМ
НПО «МИНУДОБРЕНИЯ»

ИНВ.№ ПОДЛ. | ПОДПИСЬ И ДАТА | ВЗАМЕН ИНВ.№

ФОРМАТ А4

КИСЛОТОУПОРНАЯ КЕРАМИЧЕСКАЯ ПЛИТКА МАРКИ „КШ" ПО ГОСТ 961-84 -35ММ С ЗАПОЛНЕНИЕМ ШВОВ КИСЛОТОУПОРНОЙ СИЛИКАТНОЙ ЗАМАЗКОЙ ПО ВСН 214-82

ПРОСЛОЙКА - КИСЛОТОУПОРНАЯ СИЛИКАТНАЯ ЗАМАЗКА ПО ВСН 214-82 -8 ММ

ГИДРОИЗОЛЯЦИЯ ПО ТИПУ ПОЛА

ЗАТИРКА ЦЕМЕНТНО-ПЕСЧАНЫМ РАСТВОРОМ МАРКИ 150

ЖЕЛЕЗОБЕТОННЫЙ ФУНДАМЕНТ

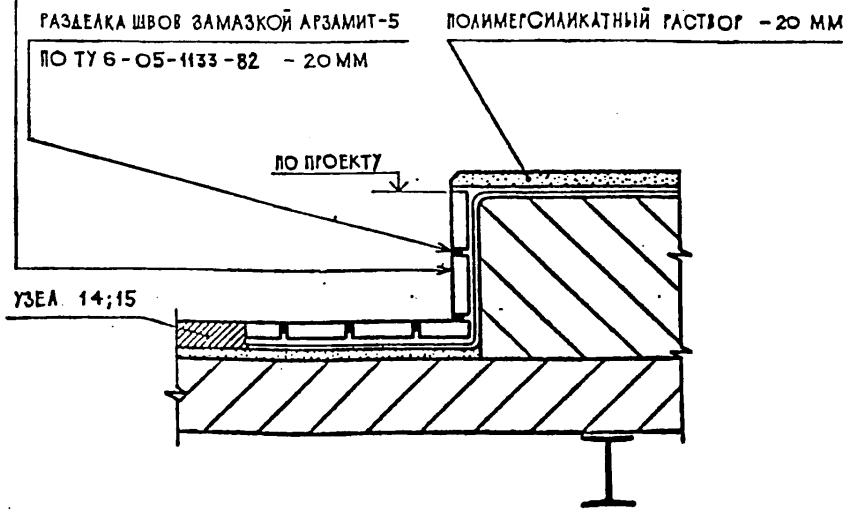

НАЧ.ОТД.	ПАНОВ		07.88
Н.КОНТР.	ШУВ		07.88
ЗАМ.НАЧ.	БЕЛИК		07.88
ГА.АРХ.	КОЛОГРИВОВ		07.88
ГУК.ГР.	НЕДОРЕЗОВА		07.88
ВЕД.АРХ.	КРАХМАЛЁВ		07.88

2.400-9.1-440

УЗЕЛ 44.
СОПРЯЖЕНИЕ ПОЛА С ФУНДАМЕНТОМ ДЛЯ ОБОРУДОВАНИЯ

СТАДИЯ	ЛИСТ	ЛИСТОВ
Р		1

ГИПРОХИМ
НИО • МИНУДОБРЕНИЯ"

ВЗАМЕН ИНВ.№ | ПОДПИСЬ И ДАТА | ИНВ.№ ПОДЛ.

25347-02 50

ФОРМАТ А4

КИСЛОТОУПОРНАЯ КЕРАМИЧЕСКАЯ ПЛИТКА МАРКИ «КШ» ПО ГОСТ 961-84 – 35 ММ С ЗАПОЛНЕНИЕМ ШВОВ КИСЛОТОУПОРНОЙ СИЛИКАТНОЙ ЗАМАЗКОЙ ПО ВСН 214-82

ПРОСЛОЙКА – КИСЛОТОУПОРНАЯ СИЛИКАТНАЯ ЗАМАЗКА ПО ВСН 214-82 – 8 ММ

ГИДРОИЗОЛЯЦИЯ ПО ТИПУ ПОЛА

ЗАТИРКА ЦЕМЕНТНО-ПЕСЧАНЫМ РАСТВОРОМ МАРКИ 150

БЕТОН КЛАССА В 15

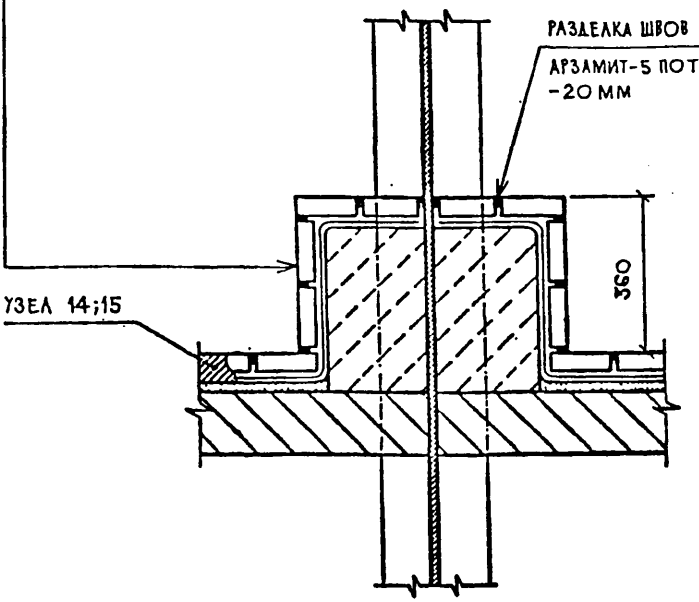

НАЧ. ОТД.	ПАНОВ		07.88
Н. КОНТР.	ШУВ		07.88
ЗАМ. НАЧ.	БЕЛИК		07.88
ГЛ. АРХ.	КОЛОТРИЛОВ		07.88
РУК. ГР.	НЕДОРЕЗОВА		07.88
ВЕД. АРХ.	КРАХМАЛЁВ		07.88

2.400-9.1-450

УЗЕЛ 45.
СОПРЯЖЕНИЕ ПОЛА С МЕТАЛЛИЧЕСКОЙ КОЛОННОЙ

СТАДИЯ	ЛИСТ	ЛИСТОВ
Р		1

ГИПРОХИМ
НПО «МИНУДОБРЕНИЯ»

ВЗАМЕН ИНВ. № | ПОДПИСЬ И ДАТА | ИНВ. № ПОДЛ.

ФОРМАТ А4

КИСЛОТОУПОРНАЯ КЕРАМИЧЕСКАЯ ПЛИТКА МАРКИ „КШ" ПО ГОСТ 961-84 -35 ММ С ЗАПОЛНЕНИЕМ ШВОВ КИСЛОТОУПОРНОЙ СИЛИКАТНОЙ ЗАМАЗКОЙ ПО ВСН 214-82

ПРОСЛОЙКА - КИСЛОТОУПОРНАЯ СИЛИКАТНАЯ ЗАМАЗКА ПО ВСН 214-82 -8 ММ

ГИДРОИЗОЛЯЦИЯ ПО ТИПУ ПОЛА

ЗАТИРКА ЦЕМЕНТНО-ПЕСЧАНЫМ РАСТВОРОМ МАРКИ 150

МОНОЛИТНАЯ ЖЕЛЕЗОБЕТОННАЯ ПЛИТА ПЕРЕКРЫТИЯ

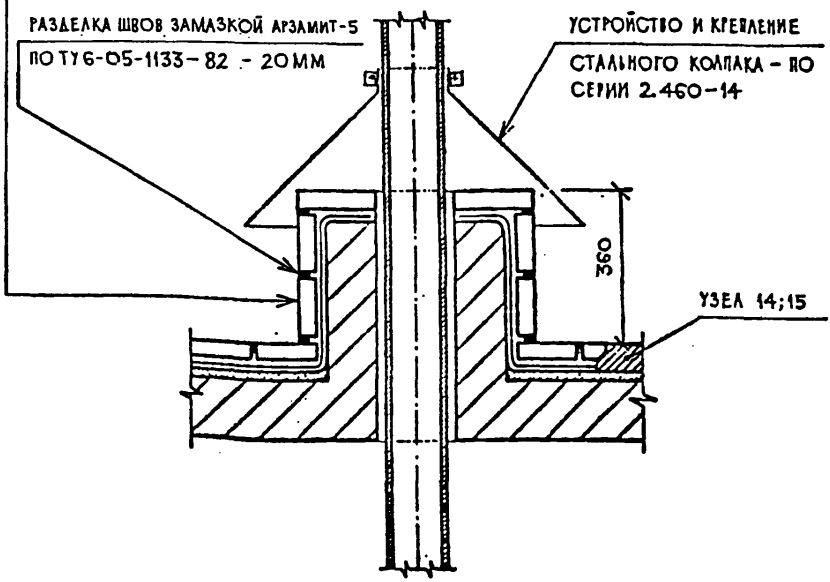

НАЧ.ОТД.	ПАНОВ		07.88
Н.КОНТР.	ШУВ		07.88
ЗАМ.НАЧ.	БЕЛИК		07.88
ГЛ.АРХ.	КОЛОГРИВОВ		07.88
РУК.ГР.	НЕДОРЕЗОВА		07.88
ВЕД.АРХ.	КРАХМАЛЕВ		07.88

2.400-9.1-460

УЗЕЛ 46.
СОПРЯЖЕНИЕ ПОЛА С КОММУНИКАЦИОННОЙ ТРУБОЙ.

СТАДИЯ	ЛИСТ	ЛИСТОВ
Г		1

ГИПРОХИМ
НПО „МИНУДОБРЕНИЯ"

ПОДПИСЬ И ДАТА | ВЗАМЕН ИНВ.№ | ИНВ.№ ПОДЛ.

25347-02 52

ФОРМАТ А4

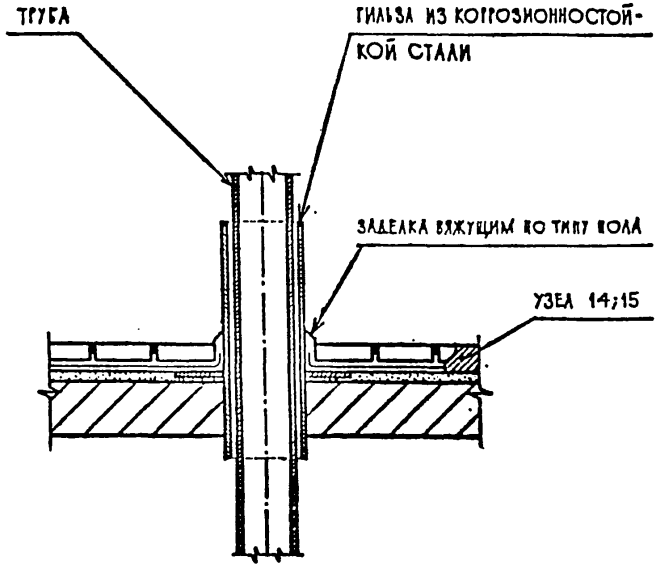

НАЧ.ОТД.	ПАНОВ		07.88
Н.КОНТР.	ШУВ		07.88
ЗАМ.НАЧ.	БЕЛИК		07.88
ГЛ. АРХ.	КОЛОГРИВОВ		07.88
ГИК. ГР.	НЕДОРЕЗОВА		07.88
РЕД. АРХ.	КРАХМАЛЕВ		07.88

2.400-9.1-470

УЗЕЛ 47.
СОПРЯЖЕНИЕ ПОЛА С КОММУНИКА-
ЦИОННОЙ ТРУБОЙ

СТАДИЯ	ЛИСТ	ЛИСТОВ
Р		1

ГИПРОХИМ
НПО «МИНУДОБРЕНИЯ»

ИНВ.№ ПОДЛ. | ПОДПИСЬ И ДАТА | ВЗАМЕН ИНВ.№

25347-02 53

ФОРМАТ А4

КИСЛОТОУПОРНАЯ КЕРАМИЧЕСКАЯ ПЛИТКА МАРКИ „КШ" ПО ГОСТ 961-84 – 35 ММ С ЗАПОЛНЕНИЕМ ШВОВ КИСЛОТОУПОРНОЙ СИЛИКАТНОЙ ЗАМАЗКОЙ ПО ВСН 214-82

ПРОСЛОЙКА – КИСЛОТОУПОРНАЯ СИЛИКАТНАЯ ЗАМАЗКА ПО ВСН 214-82 – 8 ММ

ГИДРОИЗОЛЯЦИЯ ПО ТИПУ ПОЛА

ЗАТИРКА ЦЕМЕНТНО-ПЕСЧАНЫМ РАСТВОРОМ МАРКИ 150

МОНОЛИТНАЯ ЖЕЛЕЗОБЕТОННАЯ ПЛИТА ПЕРЕКРЫТИЯ

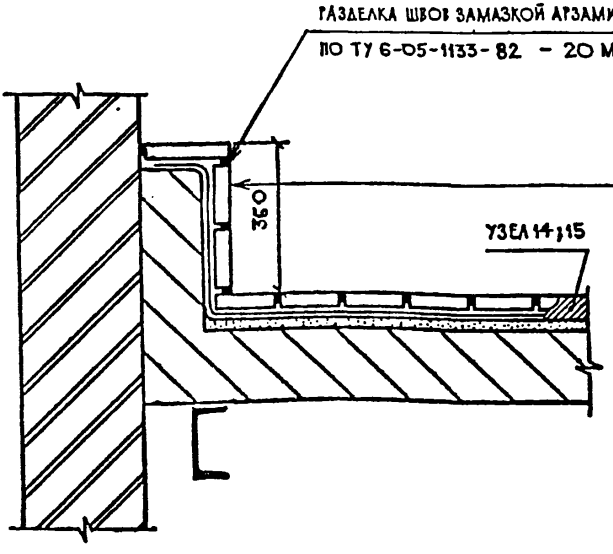

НАЧ. ОТД.	ПАНОВ		07.88
Н. КОНТР.	ШУВ		07.88
ЗАМ. НАЧ.	БЕЛИК		07.88
ГЛ. АРХ.	КОЛОГРИВОВ		07.88
РУК. ГР.	НЕДОРЕЗОВА		7.88
ВЕД. АРХ.	КРАХМАЛЁВ		07.88

2.400-9.1-480

УЗЕЛ 48.
СОПРЯЖЕНИЕ ПОЛА СО СТЕНОЙ

СТАДИЯ	ЛИСТ	ЛИСТОВ
Р		1

ГИПРОХИМ
НПО „МИНУДОБРЕНИЯ"

ИНВ. № ПОДЛ. | ПОДПИСЬ И ДАТА | ВЗАМЕН ИНВ. №

ФОРМАТ А4

КИСЛОТОУПОРНАЯ КЕРАМИЧЕСКАЯ ПЛИТКА МАРКИ „КШ" ПО ГОСТ 961-84 -35 ММ С ЗАПОЛНЕНИЕМ ШВОВ КИСЛОТОУПОРНОЙ СИЛИКАТНОЙ ЗАМАЗКОЙ ПО ВСН 214-82

ПРОСЛОЙКА – КИСЛОТОУПОРНАЯ СИЛИКАТНАЯ ЗАМАЗКА ПО ВСН 214-82 – 8 ММ

ГИДРОИЗОЛЯЦИЯ ПО ТИПУ ПОЛА

ЗАТИРКА ЦЕМЕНТНО – ПЕСЧАНЫМ РАСТВОРОМ МАРКИ 150

МОНОЛИТНАЯ ЖЕЛЕЗОБЕТОННАЯ ПЛИТА ПЕРЕКРЫТИЯ

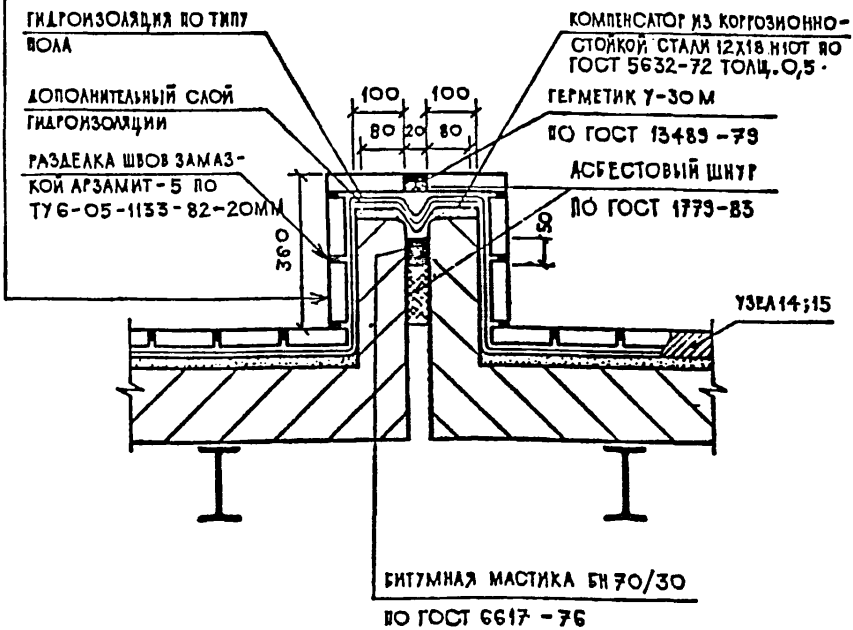

НАЧ. ОТД.	ПАНОВ		07.88
Н. КОНТР.	ШУВ		07.88
ЗАМ. НАЧ.	БЕЛИК		07.88
ГЛ. АРХ.	КОЛОГРИВОВ		07.88
РУК. ГР.	НЕДОРЕЗОВА		07.88
ВЕД. АРХ.	КРАХМАЛЁВ		07.88

2.400-9.1-490

УЗЕЛ 49. УСТРОЙСТВО ДЕФОРМАЦИОННОГО ШВА

СТАДИЯ	ЛИСТ	ЛИСТОВ
Р		1

ГИПРОХИМ НПО „МИНУДОБРЕНИЯ"

ИНВ. № ПОДЛ. | ПОДПИСЬ И ДАТА | ВЗАМЕН ИНВ. №

25347-02 55

ФОРМАТ А4

КИСЛОТОУПОРНАЯ КЕРАМИЧЕСКАЯ ПЛИТКА МАРКИ «КШ» ПО ГОСТ 961-84 -35 ММ С ЗАПОЛНЕНИЕМ ШВОВ КИСЛОТОУПОРНОЙ СИЛИКАТНОЙ ЗАМАЗКОЙ ПО ВСН 214-82

ПРОСЛОЙКА – КИСЛОТОУПОРНАЯ СИЛИКАТНАЯ ЗАМАЗКА ПО ВСН 214-82 -8 ММ

ГИДРОИЗОЛЯЦИЯ ПО ТИПУ ПОЛА

ЗАТИРКА ЦЕМЕНТНО-ПЕСЧАНЫМ РАСТВОРОМ МАРКИ 150

МОНОЛИТНАЯ ЖЕЛЕЗОБЕТОННАЯ ПЛИТА ПЕРЕКРЫТИЯ

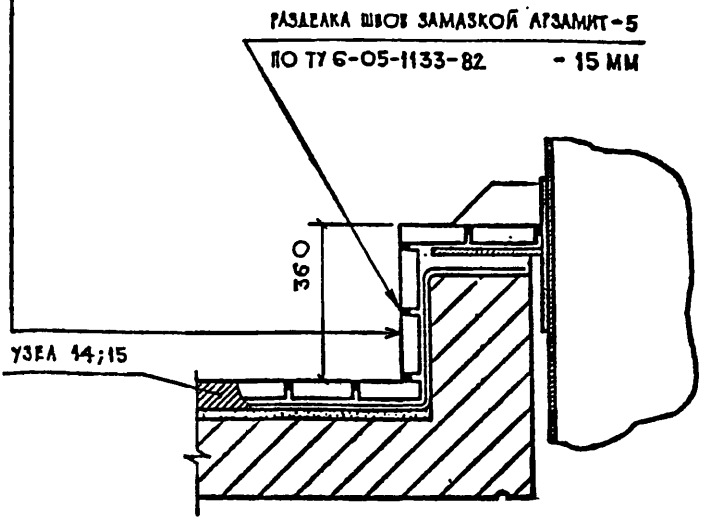

НАЧ.ОТД.	ПАНОВ		07.88
Н.КОНТР.	ШУВ		07.88
ЗАМ.НАЧ.	БЕЛИК		07.88
ГА.АРХ.	КОЛОГРИВОВ		07.88
РУК.ГР.	НЕДОРЕЗОВА		07.88
ВЕД.АРХ.	КРАХМАЛЁВ		07.88

2.400-9.1-500

УЗЕЛ 50.
СОПРЯЖЕНИЕ ПОЛА С ОПОРОЙ ДЛЯ ОБОРУДОВАНИЯ

СТАДИЯ	ЛИСТ	ЛИСТОВ
Р		1

ГИПРОХИМ
НПО «МИНУДОБРЕНИЯ»

ИНВ.№ ПОДЛ. | ПОДПИСЬ И ДАТА | ВЗАМЕН ИНВ.№

ФОРМАТ А4

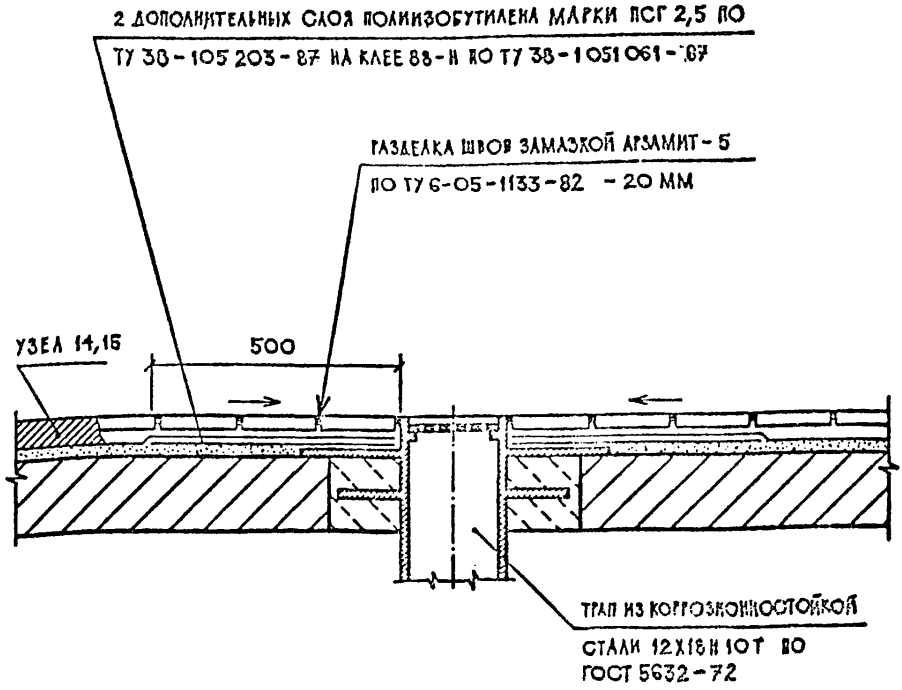

НАЧ. ОТД.	ПАНОВ		04.88
Н. КОНТР.	ШУВ		04.88
ЗАМ. НАЧ.	БЕЛИК		04.88
ГЛ. АРХ.	КОЛОГРИВОВ		04.88
РУК. ГР.	НЕДОРЕЗОВА		04.88
ВЕД. АРХ.	КРАХМАЛЕВ		04.88

2.400-9.1-510

УЗЕЛ 51.
ПРИМЫКАНИЕ ПОЛА К ТРАПУ

СТАДИЯ	ЛИСТ	ЛИСТОВ
Р		1

ГИПРОХИМ
ЧКО «МИНУДОБРЕНИЯ»

ИНВ. № ПОДЛ. | ПОДПИСЬ И ДАТА | ВЗАМЕН ИНВ. №

25347-02 57

ФОРМАТ А4

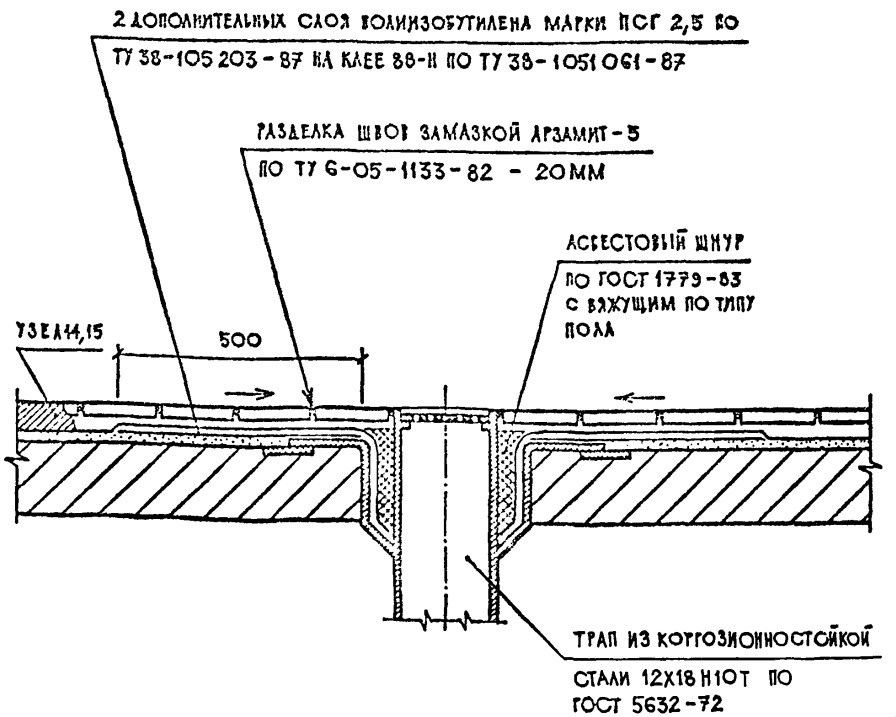

НАЧ.ОТД.	ПАНОВ		03.88
Н.КОНТР.	ШУВ		03.88
ЗАМ.НАЧ.	ГЕЛИК		03.88
ГЛ.АРХ.	КОЛОГРИВОВ		03.88
РУК.ГР.	НЕДОРЕЗОВА		03.88
	АЛЁВ		03.88

2.400-9.1-520

УЗЕЛ 52.
ПРИМЫКАНИЕ ПОЛА К ТРАПУ

СТАДИЯ	ЛИСТ	ЛИСТОВ
Г		1

ГИПРОХИМ
НПО «МИНУДОБРЕНИЯ»

ПОДПИСЬ И ДАТА | ВЗАМЕН ИНВ.№

gost.e-ecolog.ru

ФОРМАТ А4 Копировал