ТИПОВЫЕ СТРОИТЕЛЬНЫЕ КОНСТРУКЦИИ, ИЗДЕЛИЯ И УЗЛЫ

Серия 2.400-10

НОРМАЛИ ЗАВОДСКИХ СТЫКОВ ПРОФИЛЕЙ В СТРОИТЕЛЬНЫХ СТАЛЬНЫХ КОНСТРУКЦИЯХ

Выпуск I

Стыки элементов конструкций для районов с расчетными температурами наружного воздуха минус 40°С и выше

Рабочие чертежи

24511
ЦенаБ-04

gost.e-ecolog.ru

ТИПОВЫЕ СТРОИТЕЛЬНЫЕ КОНСТРУКЦИИ, ИЗДЕЛИЯ И УЗЛЫ

Серия 2.400-10

НОРМАЛИ ЗАВОДСКИХ СТЫКОВ ПРОФИЛЕЙ В СТРОИТЕЛЬНЫХ СТАЛЬНЫХ КОНСТРУКЦИЯХ

Выпуск I

Стыки элементов конструкций для районов с расчетными температурами наружного воздуха минус 40°С и выше

Рабочие чертежи

Разработаны ЦНИИпроектстальконструкцией им.Мельникова:

Директор института		Харионов В.В.
Гл.инженер института		Каневский С.К.
Зав.отделом		Беляев В.Ф.
Гл.конструктор отдела		Шувалов Л.К.
Гл.инженер проекта		Тарасов С.А.

Утверждены Главным управлением организации проектирования Госстроя СССР, Техническое задание от I2.02.90.

Введены в действие с 0I.0I.9I г. приказом ЦНИИпроектстальконструкция им.Мельникова от I5.06.90 № I63.

Срок действия до 0I.0I.96.

© ЦИТП Госстроя СССР, 1990

Обозначение документа	Наименование	Стр.
2.400-10.1-113	Пояснительная записка	4
- 1	Стыки элементов из одиночных уголков равнополочных по ГОСТ 8509-86. Конструктивное решение	8
- 2	Стыки элементов из одиночных уголков равнополочных по ГОСТ 8509-86. Размеры накладок и сварных швов. Таблицы 1...7	9
- 3	Стыки элементов из одиночных уголков неравнополочных по ГОСТ 8510-86. Конструктивное решение.	40
- 4	Стыки элементов из одиночных уголков неравнополочных по ГОСТ 8510-86. Размеры накладок и сварных швов. Таблицы 8...14	41
- 5	Стыки элементов из двутавров по ГОСТ 26020-83 и ГОСТ 8239-89. Конструктивное решение.	57
- 6	Стыки элементов из двутавров типа Б по ГОСТ 26020-83. Размеры накладок и сварных швов. Таблицы 15...21	58
- 7	Стыки элементов из двутавров типа Ш по ГОСТ 26020-83. Размеры накладок и сварных швов. Таблицы 22...28	71
- 8	Стыки элементов из двутавров типа К по ГОСТ 26020-83. Размеры накладок и сварных швов. Таблицы 29...35	80
- 9	Стыки элементов из двутавров серия Д по ГОСТ 26020-83. Размеры накладок и сварных швов. Таблицы 36...42	87

Инв.№ подл. | Подпись и дата | Взам. инв.№

Гл.констр.	Беляев		
Н.контр.	Тарасов		
Гл.констр.	Шувалов		
Гл.инж.пр.	Тарасов		
Рук.бриг.	Парчевский		
Проверил	Парчевский		
Исполнил	Андрюшина		

2.400-10.1

Содержание

Стадия	Лист	Листов
Р	1	2

ЦНИИпроектстальконструкция им. Мельникова

Обозначение документа	Наименование	Стр.
2.400-10.1-10	Стыки элементов из двутавров по ГОСТ 8239-89. Размеры накладок и сварных швов. Таблицы 43...49	92
- 11	Стыки элементов из швеллеров по ГОСТ 8240-89. Конструктивное решение	101
- 12	Стыки элементов из швеллеров по ГОСТ 8240-89. Размеры накладок и сварных швов. Таблицы 50...56	102
- 13	Стыки элементов из парных уголков равнополочных по ГОСТ 8509-86. Конструктивное решение	109
- 14	Стыки элементов из парных уголков равнополочных по ГОСТ 8509-86. Размеры накладок и сварных швов. Таблицы 57...63	110
- 15	Стыки элементов из парных уголков неравнополочных по ГОСТ 8510-86. Конструктивное решение	141
- 16	Стыки элементов из парных уголков неравнополочных по ГОСТ 8510-86. Размеры накладок и сварных швов. Таблицы 64...70	142

ПОЯСНИТЕЛЬНАЯ ЗАПИСКА

I. В в е д е н и е

В выпуске разработаны рабочие чертежи нормалей заводских сварных стыков элементов строительных стальных конструкций, выполненных из различных профилей (одиночных равнополочных и неравнополочных прокатных уголков, двутавров и швеллеров горячекатаных, парных равнополочных и неравнополочных прокатных уголков) - даны конструктивные решения стыков и определены размеры стыковых накладок и сварных швов, сведенные в таблицы.

2. Назначение и область применения

Нормали заводских стыков, разработанных в выпуске, предназначены для использования при разработке рабочих чертежей КМ и КМД элементов строительных стальных конструкций, применяемых при расчетных температурах наружного воздуха минус 40°С и выше.

3. Основные параметры и номенклатура

Нормали стыков разработаны для элементов строительных конструкций, выполненных из:

1) одиночных уголков стальных прокатных равнополочных по ГОСТ 8509-86, начиная с уголка № 4, с толщиной полок от 4 мм и выше;

2) одиночных уголков стальных прокатных неравнополочных по ГОСТ 8510-86, начиная с уголка № 4,5/2,8 с толщиной полок от 4 мм и выше;

Зав.отд.	Белаев		2.400-10.1-ПЗ				
Н.контр.	Тарасов						
Гл.констр.	Шубалов						
Гл.спец.	Тарасов		Пояснительная записка	Стадия	Лист	Листов	
Рук.бриг.	Парчевский			Р	1	4	
Проверил	Парчевский			ЦНИИпроектстальконструкция им. Мельникова			
Исполнил	Старинина						

Инв.№ подл. | Подпись и дата | Взам.инв.№

3) двутавров стальных горячекатаных с параллельными гранями полок типов Б, Ш, К и дополнительной серии Д по ГОСТ 26020-83; балок двутавровых по ГОСТ 8239-89 всех номеров профилей;

4) швеллеров горячекатаных по ГОСТ 8240-89 всех номеров профилей;

5) парных уголков стальных прокатных равнополочных по ГОСТ 8509-86;

6) парных уголков стальных прокатных неравнополочных по ГОСТ 8510-86.

4. Состав выпуска

В выпуске для стыков элементов каждого вида указанных выше профилей разработано по два документа:

1) чертеж конструктивного решения стыка и

2) размеры стыковых накладок и сварных швов для семи сталей, сведенные в таблицы.

5. Конструктивные решения

Стыки элементов из одиночных уголков, двутавров и швеллеров выполняются на накладках из стали листовой горячекатаной по ГОСТ 19903-74. Стыки элементов из парных уголков выполняются на накладках стыковых из уголков того же номера, что и стыкуемые элементы и с промежуточной (между уголками) накладкой из листовой стали горячекатаной по ГОСТ 19903-74.

Конструктивные решения стыков приведены на документах 1, 3, 5, 11, 13, 15.

6. Расчетные положения

Стыки рассчитаны, исходя из полного использования несущей способности на растяжение стыкуемого элемента, с учетом коэффициента условий работы $\gamma_c = 0{,}95$.

Площадь сечения накладок по полкам уголков, двутавров, швеллеров подобрана равновеликой площадям соответствующих полок стыкуемых элементов.

Площадь сечения накладок по стенкам швеллеров подобрана равной площадям стенок швеллеров, а площади сечения двух накладок на стенки двутавров определены, исходя из расчетной высоты катета шва K_{f2} по стенке и размера ℓ_2 накладки по стенке.

Длина накладок по полкам уголков, двутавров и швеллеров определена расчетной длиной сварных швов, обеспечивающих передачу усилия в стыкуемом элементе с добавлением конструктивных размеров 50 мм + 2 K_{f1} ; где 50 мм – зазор между стыкуемыми элементами, K_{f1} – катет шва крепления накладки к стыкуемому элементу.

Катеты сварных швов (K_f) стыков определены по СНиП II-23-81*, раздел II, I2. При расчете швов коэффициенты β_f и β_z приняты по табл.34 СНиП II-23-81* для автоматической и полуавтоматической сварок при нижнем горизонтальном положении. Коэффициенты условий работы швов – $\gamma_c \cdot \gamma_{\omega f} \cdot \gamma_{\omega z}$ приняты равными единице во всех случаях.

Расчетные сопротивления металлов швов приняты по табл.56 СНиП II-23-81*; расчетные сопротивления срезу (условному) металла границы сплавления сварных соединений с угловыми швами по табл.3 СНиП II-23-81*.

В стыках парных уголков катет швов крепления промежуточной листовой накладки принимать по табл.38 СНиП II-23-81*.

Инв.№ подл. | Подпись и дата | Взам. инв.№

7. Материал конструкций

Стыки разработаны для элементов и стыковых накладок, выполненных из сталей: С235, С245, С255, С275, С285, С345, С375 по ГОСТ 27772-88.

Материалы для сварки стыков, в зависимости от свариваемой стали, расчетные сопротивления сварных швов приведены в нижеследующей таблице.

Сталь	Сварочные материалы		Расчетное сопротивление сварного шва срезу R_{wf}, МПа (кгс/см^2)
	Тип электрода по ГОСТ 9467-75	Марка проволоки	
С235 С245 С255	342; 342А	Св-08А	180 (1850)
С275 С285	346; 346А	Св-08ГА	200 (2050)
С345 С375	350; 350А	Св-10ГА	215 (2200)

В таблице приведены марки сварочной проволоки для сварки под флюсом. В случае сварки в углекислом газе (по ГОСТ 8050-85) или в его смеси с аргоном (по ГОСТ 10157-79^{X}) для сварки всех сталей следует применять сварочную проволоку марок Св-08Г2С или Св-08Г2СЦ.

В случае необходимости применения других сварочных материалов, следует руководствоваться указаниями таблицы 55^{X} (в новой редакции) и таблицы 56 СНиП II-23-81^{X}.

Инв.№ подл. | Подп. и дата | Взам. инв.№ | Инв.№ дубл. | Подп. и дата

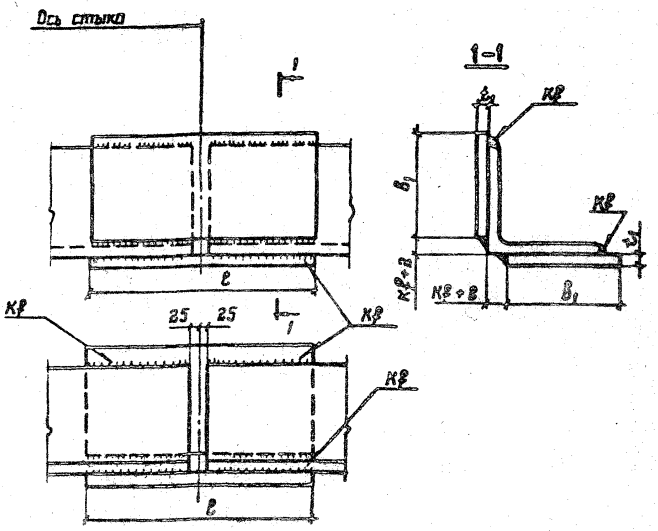

Конструкция стыка, размеры стыковых накладок и сварных швов, в зависимости от стали уголков и накладок, типа электродов или марки сварочной проволоки, должны соответствовать указанным на данном чертеже и в таблицах 1..7 (док.-2).

Зав отд	Беляев		2.400-10.1-1		
Н контр	Тарасов				
Гл констр	Шувалов		Стыки элементов из одиночных уголков равнополочных по ГОСТ 8509-86. Конструктивное решение	Стадия	Лист	Листов
Гл инж пр	Тарасов			Р		1
Рук бригад	Горчевский			ЦНИИпроектстальконструкция им Мельникова		
Проверил	Горчевский					
Исполнил	Андрюшина					

Инв № подл | Подпись и дата | Взам инв №

Таблица I

Сталь элементов и накладок С235.

Тип электродов Э42, Э42А. Марка сварочной проволоки Св-08А.

Номер уголка	Сечение		Стыковая накладка				Катет шва
			Сечение		Длина	Масса 1 шт.,	
	b, мм	t, мм	b_1, мм	t_1, мм	ℓ, мм	кг	K_f, мм
4	40	4	40	4	150	0,19	4
		5		5	150	0,24	4
		6		6	150	0,28	5
4,5	45	4	45	4	150	0,21	4
		5		5	150	0,26	4
		6		6	150	0,32	5
5	50	4	50	4	150	0,24	4
		5		5	150	0,29	4
		6		6	170	0,40	4
		7		8	160	0,50	5
		8		10	160	0,63	6
5,6	56	4	60	4	150	0,28	4
		5		5	160	0,38	4
6	60	4	60	4	150	0,28	4
		5		5	170	0,40	4
		6		6	170	0,48	5
		8		8	180	0,68	6
		10		10	170	0,80	8

Инв. № подл. | Подпись и дата | Взам. инв. №

Зав. отд.	Беляев	
Н. контр.	Тарасов	
Гл. констр.	Шувалов	
Гл. инж. пр.	Тарасов	
Рук. бриг.	Парчевский	
Проверил	Парчевский	
Исполнил	Андрюшина	

2.400-10.1-2

Стыки элементов из одиночных уголков равнополочных по ГОСТ 8509-86. Размеры накладок и сварных швов. Таблицы 1...7

Стадия	Лист	Листов
Р	1	31

ЦНИИпроектстальконструкция им. Мельникова

Продолжение таблицы I

Номер уголка	Сечение		Стыковая накладка				Катет шва
			Сечение		Длина	Масса	
	b, мм	t, мм	b_1, мм	t_1, мм	l, мм	1 шт., кг	K_f, мм
		4		4	I60	0,33	4
6,3	63	5	65	5	I60	0,4I	5
		6		6	I70	0,52	5
		4,5		5	I80	0,49	4
		5		5	I70	0,43	5
7	70	6	70	6	I80	0,59	5
		7		8	200	0,88	5
		8		8	I90	0,84	6
		I0		I0	I80	0,99	8
		5		6	200	0,59	4
		6		8	I90	0,67	5
7,5	75	7	75	8	2I0	0,99	5
		8		8	200	0,94	6
		9		I0	I80	I,06	8
		5,5		6	220	0,83	4
		6		6	200	0,75	5
8	80	7	80	8	220	I,I0	5
		8		8	2I0	I,06	6
		I0		I0	200	I,26	8
		I2		I2	220	I,66	8
		6		6	220	0,93	5
		7		8	240	I,36	5
9	90	8	90	8	230	I,30	6
		9		I0	250	I,77	6

Продолжение таблицы I

Номер уголка	Сечение		Стыковая накладка				Катет шва
			Сечение		Длина	Масса 1 шт., кг	
	b, мм	t, мм	b_1, мм	t_1, мм	l, мм		K_f, мм
9	90	I0	90	I0	220	I,55	8
		I2		I2	240	2,03	8
I0	I00	6,5	I00	8	250	I,57	5
		7		8	260	I,63	6
		8		8	250	I,57	6
		I0		I0	240	I,88	8
		I2		I2	270	2,26	8
		I4		I4	270	2,97	I0
		I5		I6	290	3,64	I0
		I6		I6	260	3,26	I2
II	II0	7	II0	8	280	I,93	5
		8		8	270	I,87	6
I2	I20	8	I20	8	280	2,II	6
		I0		I0	270	2,54	8
		I2		I2	3I0	3,50	8
		I5		I5	290	4,37	I2
I2,5	I25	8	I25	8	290	2,28	6
		9		I0	320	3,I4	6
		I0		I0	280	2,76	8
		I2		I2	290	3,4I	I0
		I4		I4	280	3,85	I2
		I6		I6	320	4,87	I2
I4	I40	9	I40	I0	350	3,85	6
		I0		I0	300	3,30	8
		I2		I2	320	4,22	I0

Инв. № подл. | Подпись и дата | Взам. инв. №

Продолжение таблицы I

Номер уголка	Сечение		Стыковая накладка				Катет шва
			Сечение		Длина	Масса I шт.,	
	b, мм	t, мм	b_1, мм	t_1, мм	ℓ, мм	кг	K_f, мм
		I0		I0	320	3,77	8
I5	I50	I2	I50	I2	340	4,80	I0
		I5		I6	340	6,40	I2
		I8		I8	390	8,27	I4
		I0		I0	340	4,27	8
		II		I2	360	5,42	8
I6	I60	I2	I60	I2	360	5,42	I0
		I4		I4	350	6,I5	I2
		I6		I6	380	7,64	I4
		I8		I8	4I0	9,27	I4
		20		20	400	I0,05	I6
		II		I2	400	6,78	8
		I2		I2	390	6,6I	I0
I8	I80	I5	I80	I6	400	9,04	I2
		I8		I8	460	II,70	I4
		20		20	440	I2,43	I6
		I2		I2	430	8,I0	I0
		I3		I4	460	I0,II	I0
		I4		I4	420	9,23	I2
		I6		I6	460	II,96	I4
20	200	I8	200	I8	500	I4,I3	I4
		20		20	490	I5,39	I6
		24		24	540	20,35	I6
		25		25	560	2I,98	I6
		30		30	650	30,62	I6

Продолжение таблицы I

Номер уголка	Сечение		Стыковая накладка				Катет шва
			Сечение		Длина	Масса I шт.,	
	b, мм	t, мм	b_1, мм	t_1, мм	ℓ, мм	кг	K_f, мм
22	220	I4	220	I4	450	I0,88	I2
		I6		I6	500	I3,82	I4
		I6		I6	560	I7,58	I4
		I8		I8	6I0	2I,55	I4
		20		20	600	23,55	I6
25	250	22	250	22	620	26,77	I6
		25		25	690	33,85	I6
		28		28	760	4I,76	I6
		30		30	8I0	47,69	I6

Таблица 2

Сталь элементов и накладок С245.
Тип электродов Э42, Э42А. Марка сварочной проволоки Св-08А.

Номер уголка	Сечение		Стыковая накладка				Катет шва
			Сечение		Длина	Масса I шт.,	
	b, мм	t, мм	b_1, мм	t_1, мм	ℓ, мм	кг	K_f, мм
		4		4	I50	0,I9	4
4	40	5	40	5	I50	0,24	4
		6		6	I50	0,28	5
		4		4	I50	0,2I	4
4,5	45	5	45	5	I50	0,26	4
		6		6	I50	0,32	5

Инв. № подл. | Подпись и дата | Взам. инв. №

Продолжение таблицы 2

Номер уголка	Сечение		Стыковая накладка				Катет шва,
			Сечение		Длина	Масса 1 шт.,	
	b, мм	t, мм	b_1, мм	t_1, мм	l, мм	кг	K_f, мм
5	50	4	50	4	150	0,24	4
		5		5	160	0,31	4
		6		6	170	0,40	4
		7		8	170	0,53	5
		8		8	160	0,50	6
5,6	63	4	60	4	150	0,28	4
		5		5	170	0,40	4
6	60	4	60	4	160	0,30	4
		5		5	180	0,42	4
		6		6	170	0,48	5
		8		8	180	0,68	6
		10		10	200	0,94	6
6,3	63	4	65	4	160	0,33	4
		5		5	160	0,41	5
		6		6	180	0,55	5
7	70	4,5	70	5	180	0,49	4
		5		5	190	0,52	4
		6		6	190	0,63	5
		7		8	210	0,92	5
		8		8	200	0,88	6
		10		10	190	1,04	8
7,5	75	5	75	5	200	0,59	4
		6		6	200	0,71	5
		7		8	220	1,04	5

Продолжение таблицы 2

Номер уголка	Сечение		Стыковая накладка				Катет шва
			Сечение		Длина	Масса 1 шт.,	
	b, мм	t, мм	b_1, мм	t_1, мм	ℓ, мм	кг	K_f, мм
7,5	75	8	75	8	210	0,99	6
		9		10	220	1,30	6
8	80	5,5	80	6	230	0,87	4
		6		6	210	0,79	5
		7		8	230	1,16	5
		8		8	220	1,11	6
		10		10	210	1,32	8
		12		12	230	1,73	8
9	90	6	90	6	220	0,83	5
		7		8	250	1,26	5
		8		8	240	1,21	6
		9		10	260	1,63	6
		10		10	220	1,38	8
		12		12	250	1,88	8
10	100	6,5	100	8	250	1,57	5
		7		8	270	1,70	5
		8		8	260	1,63	6
		10		10	240	1,88	8
		12		12	270	2,54	8
		14		14	280	3,08	10
		15		16	290	3,64	10
		16		16	270	3,39	12
11	110	7	110	8	290	2,00	5
		8		8	270	1,87	6

Инв. № подл. | Подпись и дата | Взам. инв. №

Продолжение таблицы 2

Номер уголка	Сечение		Стыковая накладка				Катет шва
			Сечение		Длина	Масса 1 шт.	
	b, мм	t, мм	b_1, мм	t_1, мм	ℓ, мм	кг	K_f, мм
		8		8	290	2,19	6
I2	I20	I0	I20	I0	280	2,64	8
		I2		I2	320	3,62	8
		I5		I6	300	4,52	I2
		8		8	300	2,36	6
		9		I0	330	3,24	6
I2,5	I25	I0	I25	I0	290	2,85	8
		I2		I2	300	3,53	I0
		I4		I4	290	3,98	I2
		I6		I6	330	5,I8	I2
		9		I0	360	3,96	6
I4	I40	I0	I40	I0	3I0	3,4I	8
		I2		I2	330	4,35	I0
		I0		I0	330	3,89	8
I5	I50	I2	I50	I2	350	4,95	I0
		I5		I6	360	6,78	I2
		I8		I8	400	8,48	I4
		I0		I0	350	4,40	8
		II		I2	380	5,73	8
I6	I60	I2	I60	I2	370	5,58	I0
		I4		I4	360	6,33	I2
		I6		I6	390	7,84	I4
		I8		I8	430	9,72	I4
		20		20	4I0	I0,30	I6

Продолжение таблицы 2

Номер уголка	Сечение		Стыковая накладка				Катет шва
			Сечение		Длина	Масса I шт.,	
	b, мм	t, мм	b_1, мм	t_1, мм	l, мм	кг	K_f, мм
		II		I2	4I0	6,95	8
		I2		I2	4I0	6,95	I0
I8	I80	I5	I80	I6	420	9,50	I2
		I8		I8	470	II,95	I4
		20		20	460	I3,00	I6
		I2		I2	440	8,29	I0
		I3		I4	470	I0,33	I0
		I4		I4	430	9,45	I2
		I6		I6	470	II,8I	I4
20	200	I8	200	I8	520	I4,70	I4
		20		20	500	I5,70	I6
		24		24[x]	560	2I,I0	I6
		25		26[x]	580	23,68	I6
		30		30[x]	680	32,03	I6
22	220	I4	220	I4	470	II,36	I2
		I6		I6	5I0	I4,09	I4
		I6		I6	580	I8,2I	I4
		I8		I8	640	22,6I	I4
25	250	20	250	20	620	24,34	I6
		22		22[x]	650	28,06	I6
		25		26[x]	720	36,74	I6
		28		28[x]	790	43,4I	I6
		30		30[x]	840	49,46	I6

[x] Накладки, отмеченные звездочкой, изготовлять из стали С255.

Таблица 3

Сталь элементов и накладок С255.

Тип электродов Э42, Э42А. Марка сварочной проволоки Св-08А.

Номер уголка	Сечение		Стыковая накладка				Катет шва
			Сечение		Длина	Масса 1 шт.,	
	b, мм	t, мм	b_1, мм	t_1, мм	l, мм	кг	K_f, мм
4	40	4	40	4	150	0,19	4
		5		5	150	0,24	4
		6		6	150	0,28	5
4,5	45	4	45	4	150	0,21	4
		5		5	150	0,26	4
		6		6	150	0,32	5
5	50	4	50	4	150	0,24	4
		5		5	160	0,31	4
		6		6	180	0,42	4
		7		8	170	0,53	5
		8		8	160	0,50	6
5,6	56	4	60	4	150	0,28	4
		5		5	170	0,40	4
6	60	4	60	4	160	0,30	4
		5		5	180	0,42	4
		6		6	170	0,48	5
		8		8	180	0,68	6
		10		10	210	0,99	6
6,3	63	4	65	4	170	0,35	4
		5		5	160	0,41	5
		6		6	180	0,55	5

Продолжение таблицы 3

Номер уголка	Сечение		Стыковая накладка				Катет шва
			Сечение		Длина	Масса 1 шт.,	
	δ, мм	t, мм	δ_1, мм	t_1, мм	l, мм	кг	K_f, мм
7	70	4,5	70	5	190	0,52	4
		5		5	200	0,55	4
		6		6	190	0,63	5
		7		8	210	0,92	5
		8		8	200	0,88	6
		10		10	190	1,04	8
7,5	75	5	75	5	210	0,62	4
		6		6	200	0,71	5
		7		8	220	1,04	5
		8		8	210	0,99	6
		9		10	230	1,35	6
8	80	5,5	80	6	230	0,87	4
		6		6	210	0,79	5
		7		8	230	1,16	5
		8		8	220	1,11	6
		10		10	230	1,44	8
		12		12	250	1,88	8
9	90	6	90	6	230	0,97	5
		7		8	250	1,41	5
		8		8	240	1,36	6
		9		10	260	1,84	6
		10		10	230	1,63	8
		12		12	250	2,12	8

Инв.№ подл. | Подпись и дата | Взам.инв.№

Продолжение таблицы 3

Номер уголка	Сечение		Стыковая накладка			Масса 1 шт., кг	Катет шва K_f, мм
			Сечение		Длина		
	b, мм	t, мм	b_1, мм	t_1, мм	l, мм		
		6,5		8	260	1,63	5
		7		8	270	1,70	5
		8		8	260	1,63	6
10	100	10	100	10	250	1,96	8
		12		12	270	2,54	8
		14		14	280	3,08	10
		15		16	290	3,64	10
		16		16	270	3,39	12
11	110	7	110	8	290	2,00	5
		8		8	280	1,93	6
		8		8	300	2,26	6
12	120	10	120	10	280	2,64	8
		12		12	320	3,62	8
		15		16	300	4,52	12
		8		8	310	2,43	6
		9		10	340	3,34	6
12,5	125	10	125	10	300	2,94	8
		12		12	300	3,53	10
		14		14	290	3,98	12
		16		16	330	5,18	12
		9		10	370	4,07	6
14	140	10	140	10	320	3,52	8
		12		12	330	4,35	10

Продолжение таблицы 3

Номер уголка	Сечение		Стыковая накладка				Катет шва
			Сечение		Длина	Масса 1 шт.,	
	B, мм	b, мм	B_1, мм	b_1, мм	ℓ, мм	кг	K_f, мм
		10		10	340	4,00	8
15	150	12	150	12	350	4,95	10
		15		16	360	6,78	12
		18		18	410	8,69	14
		10		10	360	4,52	8
		11		12	380	5,73	8
16	160	12	160	12	370	5,58	10
		14		14	360	6,33	12
		16		16	390	7,84	14
		18		18	430	9,72	14
		20		20	410	10,30	16
		11		12	410	6,95	8
		12		12	410	6,95	10
18	180	15	180	16	420	9,50	12
		18		18	470	11,95	14
		20		20	460	13,00	16
		12		12	440	8,29	10
		13		14	470	10,33	10
		14		14	430	9,45	12
		16		16	470	11,81	14
20	200	18	200	18	520	14,70	14
		20		20	500	15,70	16
		24		24	560	21,10	16
		25		26	580	23,68	16
		30		30	670	31,56	16

Инв. № подл. | Подпись и дата | Взам. инв. №

Продолжение таблицы 3

Номер уголка	Сечение		Стыковая накладка				Катет шва
			Сечение		Длина	Масса 1 шт.,	
	b, мм	t, мм	b_1, мм	t_1, мм	ℓ, мм	кг	K_f, мм
22	220	I4	220	I4	470	II,36	I2
		I6		I6	520	I4,37	I4
		I6		I6	580	I8,2I	I4
		I8		I8	640	22,6I	I4
25	250	20	250	20	620	24,34	I6
		22		22	650	28,06	I6
		26		26	720	35,74	I6
		28		28	790	43,4I	I6
		30		30	840	49,46	I6

Таблица 4

Сталь элементов и накладок С275.
Тип электродов 346, 346А. Марка сварочной проволоки Св-08ГА.

Номер уголка	Сечение		Стыковая накладка				Катет шва
			Сечение		Длина	Масса 1 шт.,	
	b, мм	t, мм	b_1, мм	t_1, мм	ℓ, мм	кг	K_f, мм
4	40	4	40	4	I50	0,I9	4
		5		5	I50	0,24	4
		6		6	I50	0,28	5
4,5	45	4	45	4	I50	0,2I	4
		5		5	I50	0,26	4
		6		6	I50	0,32	5

Продолжение таблицы 4

Номер уголка	Сечение		Стыковая накладка				Катет шва
			Сечение		Длина	Масса 1 шт.,	
	B, мм	t, мм	B_1, мм	t_1, мм	ℓ, мм	кг	K_f, мм
5	50	4	60	4	I50	0,24	4
		5		5	I60	0,3I	4
		6		6	I80	0,42	4
		7		8	I70	0,53	5
		8		8	I60	0,50	6
5,6	56	4	60	4	I50	0,28	4
		5		5	I70	0,40	4
6	60	4	60	4	I60	0,30	4
		5		5	I80	0,42	4
		6		6	I70	0,48	5
		8		8	I80	0,68	6
		I0		I0	I80	0,65	8
6,3	63	4	65	4	I60	0,33	4
		5		5	I60	0,4I	5
		6		6	I80	0,55	5
7	70	4,5	70	5	I80	0,49	4
		5		5	200	0,55	4
		6		6	I90	0,63	5
		7		8	2I0	0,92	5
		8		8	200	0,88	6
		I0		I0	I90	I,04	8
7,5	75	5	75	5	2I0	0,62	4
		6		6	200	0,7I	5
		7		8	220	I,04	5

Продолжение таблицы 4

Номер уголка	Сечение		Стыковая накладка				Катет шва
			Сечение		Длина	Масса 1 шт.,	
	b, мм	t, мм	b_1, мм	t_1, мм	ℓ, мм	кг	K_f, мм
7,5	75	8	75	8	210	0,99	6
		9		10	230	1,35	6
8	80	5,5	80	6	230	0,87	4
		6		6	210	0,79	5
		7		8	230	1,16	5
		8		8	220	1,11	6
		10		10	210	1,32	8
		12		12	240	1,81	8
9	90	6	90	6	230	0,97	5
		7		8	250	1,41	5
		8		8	240	1,36	6
		9		10	260	1,84	6
		10		10	230	1,63	8
		12		12	260	2,20	8
10	100	6,5	100	8	260	1,63	5
		7		8	270	1,70	5
		8		8	260	1,63	6
		10		10	250	1,96	8
		12		12	280	2,64	8
		14		14	280	3,08	10
		15		16	300	3,77	10
		16		16	270	3,40	12
11	110	7	110	8	290	2,00	5
		8		8	280	1,93	6

Продолжение таблицы 4

Номер уголка	Сечение		Стыковая накладка				Катет шва
			Сечение		Длина	Масса 1 шт.,	
	b, мм	t, мм	b_1, мм	t_1, мм	l, мм	кг	K_f, мм
		8		8	300	2,26	6
		I0		I0	290	2,73	8
I2	I20	I2	I20	I2	330	3,73	8
		I5		I6	300	4,52	I2
		8		8	3I0	2,43	6
		9		I0	340	3,34	6
I2,5	I25	I0	I25	I0	300	2,94	8
		I2		I2	300	3,53	I0
		I4		I4	300	4,I2	I2
		I6		I6	330	5,I8	I2
		9		I0	370	4,07	6
I4	I40	I0	I40	I0	320	3,52	8
		I2		I2	330	4,35	I0
		I0		I0	340	4,00	8
I5	I50	I2	I50	I2	350	4,95	I0
		I5		I6	360	6,78	I2
		I8		I8	4I0	8,69	I4
		I0		I0	360	4,52	8
		II		I2	390	5,88	8
I6	I60	I2	I60	I2	370	5,58	I0
		I4		I4	360	6,33	I2
		I6		I6	390	7,84	I4
		I8		I8	430	9,72	I4
		20		20	420	I0,55	I6

Инв. N подл. | Подпись и дата | Взам. инв. N

Продолжение таблицы 4

Номер уголка	Сечение		Стыковая накладка				Катет шва,
			Сечение		Длина	Масса	
	B, мм	t, мм	B_1, мм	t_1, мм	ℓ, мм	1 шт., кг	K_f, мм
		II		I2	430	7,29	8
		I2		I2	4I0	6,95	I0
I8	I80	I5	I80	I6	420	9,50	I2
		I8		I8	480	I2,2I	I4
		20		20	460	I3,00	I6
		I2		I2	450	8,48	I0
		I3		I4	480	I0,55	I0
		I4		I4	440	9,67	I2
		I6		I6	480	I2,06	I4
20	200	I8	200	I8	530	I4,98	I4
		20		20	5I0	I6,0I	I6
22	220	I4	220	I4	480	II,6I	I2
		I6		I6	520	I4,37	I4
		I6		I6	580	I8,2I	I4
25	250	I8	250	I8	640	22,6I	I4
		20		20	630	24,73	I6

Таблица 5

Сталь элементов и накладок С285.

Тип электродов Э46, Э46А. Марка сварочной проволоки Св-08ГА.

Номер уголка	Сечение		Стыковая накладка				Катет шва
			Сечение		Длина	Масса	
	B, мм	t, мм	B_1, мм	t_1, мм	ℓ, мм	1 шт., кг	K_f, мм
		4		4	I50	0,I9	4
4	40	5	40	5	I50	0,24	4
		6		6	I50	0,28	5

Продолжение таблицы 5

Номер уголка	Сечение		Стыковая накладка				Катет шва
			Сечение		Длина	Масса 1 шт.,	
	b, мм	t, мм	b_1, мм	t_1, мм	ℓ, мм	кг	K_f, мм
4,5	45	4	45	4	150	0,21	4
		5		5	150	0,26	4
		6		6	150	0,32	5
5	50	4	50	4	160	0,25	4
		5		5	160	0,31	4
		6		6	180	0,42	4
		7		8	170	0,53	5
		8		8	160	0,50	6
5,6	56	4	60	4	170	0,32	4
		5		5	170	0,40	4
6	60	4	60	4	170	0,32	4
		5		5	180	0,42	4
		6		6	180	0,51	5
		8		8	180	0,68	6
		10		10	210	0,99	6
6,3	63	4	65	4	160	0,33	4
		5		5	160	0,41	5
		6		6	180	0,55	5
7	70	4,5	70	5	190	0,52	4
		5		5	200	0,55	4
		6		6	190	0,63	5
		7		8	210	0,92	5
		8		8	200	0,88	6
		10		10	190	1,04	8

Инв. N подл. | Подпись и дата | Взам. инв. N

Продолжение таблицы 5

Номер уголка	Сечение		Стыковая накладка				Катет шва
			Сечение		Длина	Масса 1 шт.,	
	δ, мм	t, мм	δ_1, мм	t_1, мм	ℓ, мм	кг	K_f, мм
		5		5	210	0,62	4
		6		6	200	0,71	5
7,5	75	7	75	8	220	1,04	5
		8		8	210	0,99	6
		9		10	230	1,35	6
		5,5		6	230	0,87	4
		6		6	210	0,79	5
8	80	7	80	8	230	1,16	5
		8		8	220	1,11	6
		10		10	230	1,44	8
		12		12	250	1,88	8
		6		6	230	0,97	5
		7		8	250	1,41	5
9	90	8	90	8	240	1,36	6
		9		10	260	1,84	6
		10		10	230	1,63	8
		12		12	250	2,12	8
		6,5		8	260	1,63	5
		7		8	280	1,76	5
		8		8	260	1,63	6
10	100	10	100	10	250	1,96	8
		12		12	280	2,64	8
		14		14	280	3,08	10
		15		16	300	3,77	10
		16		16	270	3,39	12

Продолжение таблицы 5

Номер уголка	Сечение		Стыковая накладка				Катет шва
			Сечение		Длина	Масса 1 шт.,	
	b, мм	t, мм	b_1, мм	t_1, мм	ℓ, мм	кг	K_f, мм
II	II0	7	II0	8	300	2,07	5
		8		8	280	I,93	6
I2	I20	8	I20	8	300	2,26	6
		I0		I0	290	2,73	8
		I2		I2	320	3,62	8
		I5		I6	300	4,52	I2
I2,5	I25	8	I25	8	3I0	2,43	6
		9		I0	340	3,34	6
		I0		I0	300	2,94	8
		I2		I2	300	3,53	I0
		I4		I4	300	4,I2	I2
		I6		I6	330	5,I8	I2
I4	I40	9	I40	I0	360	4,I8	6
		I0		I0	320	3,52	8
		I2		I2	330	4,35	I0
I5	I50	I0	I50	I0	340	4,00	8
		I2		I2	350	4,95	I0
		I5		I6	360	6,78	I2
		I8		I8	4I0	8,69	I4
I6	I60	I0	I60	I0	360	4,52	8
		II		I2	380	5,73	8
		I2		I2	370	5,58	I0

Инв.N подл. | Подпись и дата | Взам.инв.N

Продолжение таблицы 5

Номер уголка	Сечение		Стыковая накладка				Катет шва
			Сечение		Длина	Масса 1 шт.,	
	B_0, мм	t_0, мм	B_1, мм	t_1, мм	l, мм	кг	K_f, мм
		I4		I4	360	6,33	I2
I6	I60	I6	I60	I6	390	7,84	I4
		I8		I8	430	9,72	I4
		20		20	420	I0,55	I6
		II		I2	420	7,I2	8
		I2		I2	4I0	6,95	I0
I8	I80	I5	I80	I6	420	9,50	I2
		I8		I8	480	I2,2I	I4
		20		20	460	I3,00	I6
		I2		I2	450	8,48	I0
		I3		I4	480	I0,55	I0
		I4		I4	440	9,67	I2
		I6		I6	480	I2,06	I4
20	200	I8	200	I8	520	I4,70	I4
		20		20	5I0	I6,0I	I6
22	220	I4	220	I4	470	II,36	I2
		I6		I6	520	I4,37	I4
		I6		I6	580	I8,2I	I4
25	250	I8	250	I8	640	22,6I	I4
		20		20	630	24,73	I6

Таблица 6

Сталь элементов и накладок С345.
Тип электродов Э50, Э50А. Марка сварочной проволоки Св-10ГА.

Номер уголка	Сечение		Стыковая накладка				Катет шва
			Сечение		Длина	Масса 1 шт.,	
	b, мм	t, мм	b_1, мм	t_1, мм	ℓ, мм	кг	K_f, мм
4	40	4	40	4	150	0,19	4
		5		5	160	0,25	4
		6		6	160	0,30	5
4,5	45	4	45	4	150	0,21	4
		5		5	160	0,28	4
		6		6	160	0,34	5
5	50	4	50	4	150	0,24	4
		5		5	170	0,33	4
		6		6	190	0,45	4
		7		8	180	0,57	5
		8		8	170	0,53	6
5,6	56	4	60	4	160	0,30	4
		5		5	180	0,42	4
6	60	4	60	4	170	0,32	4
		5		5	190	0,45	4
		6		6	190	0,54	5
		8		8	200	0,75	6
		10		10	230	1,08	6
6,3	63	4	65	4	170	0,35	4
		5		5	170	0,43	5
		6		6	190	0,58	5

Продолжение таблицы 6

Номер уголка	Сечение		Стыковая накладка				Катет шва
			Сечение		Длина	Масса 1 шт.,	
	b, мм	t, мм	b_1, мм	t_1, мм	ℓ, мм	кг	K_f, мм
		4,5		5	200	0,55	4
		5		6	210	0,58	4
7	70	6	70	6	210	0,69	5
		7		8	230	1,01	5
		8		8	220	0,97	6
		10		10	210	1,15	8
		5		5	230	0,68	4
7,5	75	6	75	6	220	0,78	5
		7		8	240	1,13	5
		8		8	230	1,08	6
		9		10	250	1,47	6
		5,5		6	250	0,94	4
		6		6	230	0,87	5
8	80	7	80	8	250	1,26	5
		8		8	240	1,21	6
		10		10	230	1,44	8
		12		12	250	1,88	8
		6		6	250	1,06	5
		7		8	270	1,53	5
9	90	8	90	8	260	1,47	6
		9		10	290	2,05	6
		10		10	250	1,77	8
		12		12	270	2,29	8

Продолжение таблицы 6

Номер уголка	Сечение		Стыковая накладка				Катет шва
			Сечение		Длина	Масса 1 шт.	
	b_1, мм	t_1, мм	b_1, мм	t_1, мм	ℓ, мм	кг	K_f, мм
		6,5		8	280	1,76	5
		7		8	300	1,88	5
		8		8	290	1,82	6
10	100	10	100	10	270	2,12	8
		12		12	290	2,73	8
		14		14	300	3,30	10
		15		16	320	4,02	10
		16		16	290	3,64	12
11	110	7	110	8	320	2,21	5
		8		8	310	2,14	6
		8		8	330	2,49	6
		10		10	310	2,92	8
12	120	12	120	12	340	3,84	8
		15		16	320	4,82	12
		8		8	340	2,67	6
		9		10	370	3,63	6
12,5	125	10	125	10	320	3,14	8
		12		12	320	3,77	10
		14		14	310	4,26	12
		16		16	350	5,50	12
		9		10	410	4,51	6
14	140	10	140	10	350	3,85	8
		12		12	360	4,75	10

Инв. № подл. | Подпись и дата | Взам. инв. №

Продолжение таблицы 6

Номер уголка	Сечение		Стыковая накладка				Катет шва
			Сечение		Длина	Масса 1 шт.,	
	b, мм	t, мм	b_1, мм	t_1, мм	l, мм	кг	K_f, мм
		I0		I0	370	4,36	8
I5	I50	I2	I50	I2	380	5,37	I0
		I5		I6	380	7,I6	I2
		I8		I8	430	9,II	I4
		I0		I0	390	4,90	8
		II		I2	400	6,03	8
I6	I60	I2	I60	I2	400	6,03	I0
		I4		I4	390	6,86	I2
		I6		I6	420	8,44	I4
		I8		I8	460	I0,40	I4
		20		20	450	II,30	I6
		II		I2	450	7,63	8
		I2		I2	440	7,46	I0
I8	I80	I5	I80	I6	450	I0,I7	I2
		I8		I8	5I0	I2,97	I4
		20		20	500	I4,I3	I6
		I2		I2	480	9,04	I0
		I3		I4	5I0	II,2I	I0
		I4		I4	470	I0,33	I2
20	200	I6	200	I6	5I0	I2,8I	I4
		I8		I8	560	I5,83	I4
		20		20	550	I7,27	I6
		24		24	6I0	22,99	I6

Продолжение таблицы 6

Номер уголка	Сечение		Стыковая накладка				Катет шва
			Сечение		Длина	Масса	
	b, мм	t, мм	b_1, мм	t_1, мм	ℓ, мм	1 шт., кг	K_f, мм
20	200	25	200	26	630	25,72	I6
		30		30	730	34,38	I6
22	220	I4	220	I4	5I0	I2,33	I2
		I6		I6	560	I5,47	I4
25	250	I6	250	I6	630	I9,78	I4
		I8		I8	690	24,37	I4
		20		20	670	26,30	I6
		22		22	700	30,22	I6
		25		26	780	39,80	I6
		28		28	860	47,26	I6
		30		30	9I0	53,58	I6

Таблица 7

Сталь элементов и накладок С375.
Тип электродов Э50, Э50А. Марка сварочной проволоки Св-I0ГА.

Номер уголка	Сечение		Стыковая накладка				Катет шва
			Сечение		Длина	Масса	
	b, мм	t, мм	b_1, мм	t_1, мм	ℓ, мм	1 шт., кг	K_f, мм
4	40	4	40	4	I60	0,20	4
		5		5	I70	0,27	4
		6		6	I60	0,30	5

Инв. № подл. | Подпись и дата | Взам. инв. №

Продолжение таблицы 7

Номер уголка	Сечение		Стыковая накладка				Катет шва
			Сечение		Длина	Масса 1 шт.,	
	b, мм	t, мм	b_1, мм	t_1, мм	c, мм	кг	K_f, мм
4,5	45	4	45	4	I60	0,23	4
		5		5	I70	0,30	4
		6		6	I60	0,34	5
5	50	4	50	4	I70	0,27	4
		5		5	I80	0,35	4
		6		6	200	0,47	4
		7		8	I90	0,60	5
		8		8	I80	0,57	6
5,6	56	4	60	4	I90	0,36	4
		5		5	I90	0,45	4
6	60	4	60	4	I90	0,36	4
		5		5	200	0,47	4
		6		6	200	0,57	5
		8		8	2I0	0,79	6
		I0		I0	240	I,I3	6
6,3	63	4	65	4	I80	0,37	4
		5		5	I80	0,46	5
		6		6	200	0,6I	5
7	70	4,5	70	5	2I0	0,58	4
		5		5	230	0,69	4
		6		6	220	0,73	5
		7		8	240	I,06	5
		8		8	230	I,0I	6
		I0		I0	220	I,2I	8

Продолжение таблицы 7

Номер уголка	Сечение		Стыковая накладка				Катет шва
			Сечение		Длина	Масса 1 шт.,	
	b, мм	t, мм	b_1, мм	t_1, мм	ℓ, мм	кг	K_f, мм
		5		5	240	0,71	4
		6		6	230	0,81	5
7,5	75	7	75	8	250	1,18	5
		8		8	240	1,13	6
		9		10	260	1,53	6
		5,5		6	270	1,02	4
		6		6	240	0,90	5
8	80	7	80	8	270	1,36	5
		8		8	260	1,31	6
		10		10	240	1,51	8
		12		12	260	1,96	8
		6		6	270	1,14	5
		7		8	290	1,64	5
9	90	8	90	8	260	1,58	6
		9		10	310	2,19	6
		10		10	270	1,91	8
		12		12	290	2,46	8
		6,5		8	300	1,88	5
		7		8	320	2,01	5
		8		8	310	1,95	6
10	100	10	100	10	290	2,28	8
		12		12	310	2,92	8
		14		14	320	3,52	10
		15		16	340	4,27	10
		16		16	310	3,89	12

Взам. инв. №

Подпись и дата

Инв. № подл.

Продолжение таблицы 7

Номер уголка	Сечение		Стыковая накладка				Катет шва
			Сечение		Длина	Масса 1 шт.,	
	b, мм	t, мм	b_1, мм	t_1, мм	c, мм	кг	K_f, мм
II	II0	7	II0	8	340	2,35	5
		8		8	330	2,28	6
I2	I20	8	I20	8	350	2,64	6
		I0		I0	330	3,II	8
		I2		I2	360	4,07	8
		I5		I6	340	5,I2	I2
I2,5	I25	8	I25	8	370	2,90	6
		9		I0	400	3,93	6
		I0		I0	350	3,43	8
		I2		I2	350	4,I2	I0
		I4		I4	340	4,67	I2
		I6		I6	370	5,8I	I2
I4	I40	9	I40	I0	440	4,84	6
		I0		I0	380	4,I8	8
		I2		I2	380	5,0I	I0
I5	I50	I0	I50	I0	400	4,7I	8
		I2		I2	400	5,65	I0
		I5		I6	4I0	7,72	I2
		I8		I8	470	9,96	I4
I6	I60	I0	I60	I0	420	5,27	8
		II		I2	430	6,48	8
		I2		I2	430	6,48	I0
		I4		I4	420	7,39	I2
		I6		I6	450	9,04	I4

Продолжение таблицы 7

Номер уголка	Сечение		Стыковая накладка				Катет шва
			Сечение		Длина	Масса	
	b, мм	t, мм	b_1, мм	t_1, мм	l, мм	1 шт., кг	K_f, мм
I6	I60	I8	I60	I8	500	II,30	I4
		20		20	480	I2,06	I6
I8	I80	II	I80	I2	530	8,99	8
		I2		I2	470	7,97	I0
		I5		I6	480	I0,85	I2
		I8		I8	550	I3,99	I4
		20		20	540	I5,26	I6
20	200	I2	200	I2	520	9,80	I0
		I3		I4	560	I2,3I	I0
		I4		I4	500	I0,99	I2
		I6		I6	550	I3,82	I4
		I8		I8	6I0	I7,24	I4
		20		20	590	I8,53	I6
		24		24	650	24,49	I6
		25		26	670	27,35	I6
		30		30	780	36,74	I6
22	220	I4	220	I4	550	I3,30	I2
		I6		I6	550	I5,20	I4
25	250	I6	250	I6	680	2I,35	I4
		I8		I8	750	26,49	I4
		20		20	730	28,65	I6
		22		22	750	32,38	I6
		25		26	840	42,86	I6
		28		28	920	50,55	I6
		30		30	980	57,70	I6

Инв. № подл. | Подпись и дата | Взам. инв. №

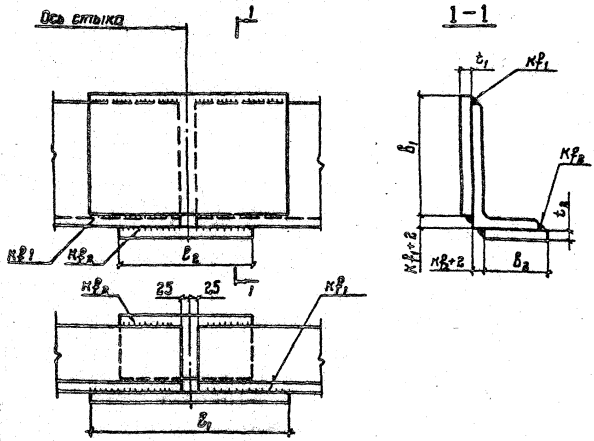

Конструкция стыка, размеры стыковых накладок и сварных швов, в зависимости от стали уголков и накладок, типа электродов или марки сварочной проволоки, должны соответствовать указанным на данном чертеже и в таблицах 8...14 (док.-4).

Зав.отд.	Беляев		2.400-10.1-3	
Н.контр.	Тарасов			
Гл.констр.	Шубопов			
Гл.инж.пр.	Тарасов		Стыки элементов из одиночных уголков неравнополочных по ГОСТ 8510-86. Конструктивное решение	Стадия: Р; Лист; Листов: 1
Рук.бриг.	Гарчевский			ЦНИИПРОЕКТСТАЛЬКОНСТРУКЦИЯ им. Мельникова
Проверил	Гарчевский			
Исполнил	Андрюшина			

Таблица 8

Сталь элементов и накладок С235.

Тип электродов 342, 342А. Марка сварочной проволоки Св-08А.

Сечение уголка элемента		Стыковая накладка									
		Большая полка					Меньшая полка				
		Сечение		Длина	Масса 1 шт.,	Катет шва	Сечение		Длина	Масса 1 шт.,	Катет шва
$B \times b$, мм	t, мм	b_1, мм	t_1, мм	c_1, мм	кг	K_{f1}, мм	b_2, мм	t_2, мм	c_2, мм	кг	K_{f2}, мм
45х28	4	45	5	150	0,26	4	30	5	150	0,18	4
50х32	4	50	5	150	0,29	4	35	5	150	0,21	4
56х36	4	60	4	150	0,28	4	40	4	150	0,19	4
	5		5	170	0,40	4		5	150	0,24	4
63х40	4	65	4	160	0,33	4	40	4	150	0,19	4
	5		5	180	0,46	4		5	150	0,24	4
	6		6	200	0,61	4		6	150	0,28	4
	8		8	180	0,73	6		8	150	0,38	6
65х50	5	65	5	180	0,46	4	50	5	160	0,31	4
	6		6	200	0,61	4		6	170	0,40	4
	7		8	220	0,90	4		8	180	0,56	4
	8		8	180	0,73	6		8	160	0,50	6
70х45	5	70	6	190	0,63	4	45	6	150	0,32	4
75х50	5	75	5	200	0,59	4	50	5	160	0,31	4
	6		6	220	0,78	4		6	170	0,40	4
	7		8	240	1,13	4		8	180	0,56	4
	8		8	200	0,94	6		8	160	0,50	6
80х50	5	80	5	210	0,66	4	50	5	160	0,31	4
	6		6	200	0,75	5		6	150	0,35	5

Зав. отд.	Беляев		2.400-10.1-4
Н. контр.	Тарасов		
Гл. констр.	Шувалов		Стыки элементов из одиночных уголков неравнополочных по ГОСТ 8510-86. Размеры накладок и сварные швы. Таблицы 8...14
Гл. инж. пр.	Тарасов		
Рук. бриг.	Парчевский		
Проверил	Парчевский		
Исполнил	Андрюшина		

Стадия	Лист	Листов
Р	1	16

ЦИТП Госстроя СССР им. Мельникова

Инв. N подл. | Подпись и дата | Взам. инв. N

Продолжение таблицы 8

Сечение уголка $B \times b$, мм	t, мм	Стыковая накладка: Большая полка: Сечение b_1, мм	Сечение t_1, мм	Длина e_1, мм	Масса 1 шт., кг	Кат. шва K_{f1}, мм	Меньшая полка: Сечение b_2, мм	Сечение t_2, мм	Длина e_2, мм	Масса 1 шт., кг	Кат. шва K_{f2}, мм
	6		6	200	0,75	5		6	I70	0,48	5
80х60	7	80	8	220	I,II	5	60	8	I80	0,68	5
	8		8	2I0	I,06	6		8	I80	0,68	6
	5,5		6	240	I,02	4		6	I70	0,48	4
90х56	6	90	6	220	0,93	5	60	6	I60	0,45	5
	8		8	260	I,47	6		8	I70	0,64	6
	6		6	230	I,08	5		6	I70	0,52	5
I00х63	7	I00	8	260	I,63	5	65	8	I90	0,78	5
	8		8	250	I,57	6		8	I80	0,73	6
	I0		I0	240	I,88	8		I0	I70	0,87	8
	7		8	240	I,5I	6		8	I80	0,73	6
I00х65	8	I00	8	250	I,57	6	65	8	I90	0,78	6
	I0		I0	240	I,88	8		I0	I80	0,92	8
I10х70	6,5	I10	8	260	I,80	5	70	8	I90	0,84	5
	8		8	270	I,86	6		8	I90	0,84	6
	7		8	3I0	2,43	5		8	220	I,II	5
I25х80	8	I25	8	290	2,28	6	80	8	2I0	I,06	6
	I0		I0	280	2,75	8		I0	200	I,26	8
	I2		I2	320	3,77	8		I2	230	I,73	8
I40х90	8	I40	8	320	2,8I	6	90	8	230	I,30	6
	I0		I0	300	3,30	8		I0	220	I,55	8
	9		I0	390	4,90	6		I0	270	2,I2	6
I60х100	I0	I60	I0	340	4,27	8	I00	I0	240	I,88	8
	I2		I2	360	5,42	I0		I2	250	2,36	I0
	I4		I4	400	7,03	I0		I4	270	2,97	I0

Продолжение таблицы 8

Сечение уголка элемента		Стыковая накладка									
		Большая полка					Меньшая полка				
		Сечение		Длина	Масса 1шт.,	Кат. шва	Сечение		Длина	Масса 1шт,	Кат. шва
$B \times b$, мм	t, мм	b_1, мм	t_1, мм	ℓ_1, мм	кг	K_{f1}, мм	b_2, мм	t_2, мм	ℓ_2, мм	кг	K_{f2}, мм
I80xII0	I0	I80	I0	370	5,23	8	II0	I0	250	2,I6	8
	I2		I2	390	6,6I	I0		I2	270	2,80	I0
200xI25	II	200	I2	440	8,29	8	I25	I2	300	3,53	8
	I2		I2	470	8,85	8		I2	320	3,77	8
	I4		I4	480	I0,55	I0		I4	330	4,53	I0
	I6		I6	460	II,56	I2		I6	3I0	4,87	I2

Таблица 9

Сталь элементов и накладок С245.
Тип электродов 342, 342А. Марка сварочной проволоки Св-08А.

Сечение уголка элемента		Стыковая накладка									
		Большая полка					Меньшая полка				
		Сечение		Длина	Масса 1шт.,	Кат. шва	Сечение		Длина	Масса 1шт.,	Кат. шва
$B \times b$, мм	t, мм	b_1, мм	t_1, мм	ℓ_1, мм	кг	K_{f1}, мм	b_2, мм	t_2, мм	ℓ_2, мм	кг	K_{f2}, мм
45x28	4	45	5	I50	0,26	4	30	I5	I50	0,I8	4
50x32	4	50	5	I50	0,29	4	35	5	I50	0,2I	4
56x36	4	60	4	I50	0,28	4	40	4	I50	0,I9	4
	5		5	I70	0,40	4		5	I50	0,24	4
63x40	4	65	4	I60	0,33	4	40	4	I50	0,I9	4
	5		5	I80	0,46	4		5	I50	0,24	4
	6		6	200	0,6I	4		6	I50	0,28	4
	8		8	I90	0,78	6		8	I50	0,38	6
65x50	5	65	5	I80	0,46	4	50	5	I60	0,3I	4
	6		6	2I0	0,64	4		6	I70	0,40	4
	7		8	230	0,94	4		8	I90	0,60	4
	8		8	I90	0,78	6		8	I60	0,50	6

Инв.N подл. | Подпись и дата | Взам.инв.N

Продолжение таблицы 9

Сечение уголка элемента		Стыковая накладка										
		Большая полка					Меньшая полка					
		Сечение		Длина	Масса 1 шт.,	Кат. шва	Сечение		Длина	Масса 1 шт.,	Кат. шва
$B \times b$, мм	t, мм	b_1, мм	t_1, мм	ℓ_1, мм	кг	K_{f1}, мм	b_2, мм	t_2, мм	ℓ_2, мм	кг	K_{f2}, мм
70х45	5	70	6	190	0,63	4	45	6	150	0,32	4
75х50	5	75	5	200	0,59	4	50	5	160	0,31	4
	6		6	230	0,81	4		6	170	0,40	4
	7		8	250	1,18	4		8	190	0,60	4
	8		8	210	0,99	6		8	160	0,50	6
80х50	5	80	5	210	0,66	4	50	5	160	0,31	4
	6		6	210	0,79	5		6	150	0,35	5
80х60	6	80	6	210	0,79	5	60	6	170	0,48	5
	7		8	230	1,16	5		8	190	0,72	5
	8		8	220	1,11	6		8	180	0,68	6
90х56	5,5	90	6	240	1,02	4	60	6	180	0,51	4
	6		6	220	0,93	5		6	170	0,48	5
	8		8	270	1,53	6		8	190	0,72	6
100х63	6	100	6	240	1,13	5	65	6	180	0,55	5
	7		8	270	1,70	5		8	190	0,78	5
	8		8	260	1,63	6		8	190	0,78	6
	10		10	240	1,88	8		10	180	0,92	8
100х65	7	100	8	270	1,70	5	65	8	200	0,82	5
	8		8	260	1,63	6		8	190	0,78	6
	10		10	240	1,88	8		10	180	0,92	8
110х70	6,5	110	8	270	1,87	5	70	8	200	0,88	5
	8		8	270	1,86	6		8	200	0,88	6
125х80	7	125	8	320	2,51	5	80	8	230	1,16	5
	8		8	300	2,36	6		8	220	1,11	6

Продолжение таблицы 9

Сечение уголка элемента		Стыковая накладка										
		Большая полка					Меньшая полка					
		Сечение		Длина	Масса 1шт.,	Кат. шва	Сечение		Длина	Масса 1шт.,	Кат. шва
$B \times b_1$, мм	t, мм	b_1, мм	t_1, мм	c_1, мм	кг	K_{f1}, мм	b_2, мм	t_2, мм	c_2, мм	кг	K_{f2}, мм
I25x80	I0	I25	I0	290	2,85	8	80	I0	2I0	I,32	8
	I2		I2	330	3,89	8		I2	230	I,73	8
I40x90	8	I40	8	330	2,90	6	90	8	240	I,36	6
	I0		I0	3I0	3,4I	8		I0	230	I,63	8
I60xI00	9	I60	I0	400	5,02	6	I00	I0	280	2,20	6
	I0		I0	350	4,40	8		I0	240	I,88	8
	I2		I2	370	5,58	I0		I2	250	2,36	I0
	I4		I4	4I0	7,2I	I0		I4	280	3,08	I0
I80xII0	I0	I80	I0	380	5,37	8	II0	I0	260	2,25	8
	I2		I2	4I0	6,95	I0		I2	270	2,80	I0
200xI25	II	200	I2	450	8,48	8	I25	I2	3I0	3,65	8
	I2		I2	480	9,04	8		I2	330	3,89	8
	I4		I4	500	I0,99	I0		I4	340	4,67	I0
	I6		I6	480	I2,06	I2		I6	320	5,02	I2

Таблица I0

Сталь элементов и накладок С255.

Тип электродов Э42, Э42А. Марка сварочной проволоки Св-08А.

Сечение уголка элемента		Стыковая накладка									
		Большая полка					Меньшая полка				
		Сечение		Длина	Масса 1шт.,	Кат. шва	Сечение		Длина	Масса 1шт.,	Кат. шва
$B \times b_1$, мм	t, мм	b_1, мм	t_1, мм	c_1, мм	кг	K_{f1}, мм	b_2, мм	t_2, мм	c_2, мм	кг	K_{f2}, мм
45x28	4	45	5	I50	0,26	4	30	5	I50	0,I8	4
50x32	4	50	5	I50	0,29	4	35	5	I50	0,2I	4

Продолжение таблицы 10

Сечение уголка элемента		Стыковая накладка										
		Большая полка					Меньшая полка					
		Сечение		Длина	Масса 1 шт.,	Кат. шва	Сечение		Длина	Масса 1 шт.,	Кат. шва
$B \times b$, мм	t, мм	b_1, мм	t_1, мм	ℓ_1, мм	кг	K_{f1}, мм	b_2, мм	t_2, мм	ℓ_2, мм	кг	K_{f2}, мм
56х36	4	60	4	150	0,28	4	40	4	150	0,19	4
	5		5	170	0,40	4		5	150	0,24	4
63х40	4	65	4	160	0,33	4	40	4	150	0,19	4
	5		5	180	0,46	4		5	150	0,24	4
	6		6	210	0,64	4		6	160	0,30	4
	8		8	190	0,78	6		8	150	0,38	6
65х50	5	65	5	190	0,48	4	50	5	160	0,31	4
	6		6	210	0,64	4		6	180	0,42	4
	7		8	230	0,94	4		8	190	0,60	4
	8		8	190	0,78	6		8	160	0,50	6
70х45	5	70	6	200	0,66	4	45	6	150	0,32	4
75х50	5	75	5	210	0,62	4	50	5	160	0,31	4
	6		6	230	0,81	4		6	180	0,42	4
	7		8	260	1,22	4		8	190	0,60	4
	8		8	210	0,99	6		8	160	0,50	6
80х50	5	80	5	220	0,69	4	50	5	160	0,31	4
	6		6	210	0,79	5		6	160	0,38	5
80х60	6	80	6	210	0,79	5	60	6	180	0,51	5
	7		8	230	1,16	5		8	190	0,72	5
	8		8	220	1,11	6		8	180	0,68	6
90х56	5,5	90	6	250	1,06	4	60	6	180	0,51	4
	6		6	230	0,97	5		6	170	0,48	5
	8		8	240	1,36	6		8	180	0,68	6

Продолжение таблицы 10

Сечение уголка элемента		Стыковая накладка										
		Большая полка					Меньшая полка					
		Сечение		Длина	Масса 1 шт.,	Кат. шва	Сечение		Длина	Масса 1 шт.,	Кат. шва
$B \times b$, мм	t, мм	b_1, мм	t_1, мм	l_1, мм	кг	K_{f1}, мм	b_2, мм	t_2, мм	l_2, мм	кг	K_{f2}, мм
	6		6	240	I,I3	5		6	I80	0,55	5
I00x63	7	I00	8	270	I,70	5	65	8	200	0,82	5
	8		8	260	I,63	6		8	I90	0,78	6
	I0		I0	250	I,96	8		I0	I80	0,92	8
	7		8	280	I,76	5		8	200	0,82	5
I00x65	8	I00	8	260	I,63	6	65	8	I90	0,78	6
	I0		I0	250	I,96	8		I0	I80	0,92	8
I10x70	6,5	I10	8	280	I,93	5	70	8	200	0,88	5
	8		8	280	I,93	6		8	200	0,88	6
	7		8	320	2,5I	5		8	230	I,I6	5
I25x80	8	I25	8	3I0	2,43	6	80	8	230	I,I6	6
	I0		I0	300	2,94	8		I0	2I0	I,32	8
	I2		I2	320	3,77	8		I2	230	I,73	8
I40x90	8	I40	8	340	2,99	6	90	8	250	I,4I	6
	I0		I0	320	3,52	8		I0	230	I,63	8
	9		I0	420	5,28	6		I0	290	2,28	6
I60xI00	I0	I60	I0	360	4,52	8	I00	I0	250	I,96	8
	I2		I2	370	5,58	I0		I2	250	2,36	I0
	I4		I4	4I0	7,2I	I0		I4	280	3,08	I0
I80xII0	I0	I80	I0	400	5,65	8	II0	I0	270	2,33	8
	I2		I2	400	6,78	I0		I2	270	2,8	I0
	II		I2	450	8,48	8		I2	3I0	3,65	8
200xI25	I2	200	I2	480	9,04	8	I25	I2	330	3,89	8
	I4		I4	500	I0,99	I0		I4	340	4,67	I0
	I6		I6	480	I2,06	I2		I6	320	5,02	I2

Таблица II

Сталь элементов и накладок С275.

Тип электродов Э46, Э46А. Марка сварочной проволоки Св-08ГА.

Сечение уголка элемента		Стыковая накладка									
		Большая полка					Меньшая полка				
		Сечение		Длина	Масса 1шт.,	Кат. шва	Сечение		Длина	Масса 1шт.,	Кат. шва
$B \times b$, мм	t, мм	b_1, мм	t_1, мм	ℓ_1, мм	кг	K_{f1}, мм	b_2, мм	t_2, мм	ℓ_2, мм	кг	K_{f2}, мм
45х28	4	45	5	150	0,26	4	30	5	150	0,18	4
50х32	4	50	5	150	0,29	4	35	5	150	0,21	4
56х36	4	60	4	150	0,28	4	40	4	150	0,19	4
	5		5	170	0,40	4		5	150	0,24	4
63х40	4	65	4	160	0,33	4	40	4	150	0,19	4
	5		5	180	0,46	4		5	150	0,24	4
	6		6	200	0,61	4		6	150	0,28	4
	8		8	190	0,78	6		8	150	0,38	6
65х50	5	65	5	190	0,48	4	50	5	160	0,31	4
	6		6	210	0,64	4		6	180	0,42	4
	7		8	230	0,94	4		8	190	0,60	4
	8		8	190	0,78	6		8	160	0,50	6
70х45	5	70	6	200	0,66	4	45	6	150	0,32	4
75х50	5	75	5	210	0,62	4	50	5	160	0,31	4
	6		6	230	0,81	4		6	180	0,42	4
	7		8	250	1,18	4		8	190	0,60	4
	8		8	210	0,99	6		8	160	0,50	6
80х50	5	80	5	210	0,66	4	50	5	160	0,31	4
	6		6	210	0,79	5		6	160	0,38	5
80х60	6	80	6	210	0,79	5	60	6	170	0,48	5
	7		8	230	1,16	5		8	190	0,72	5
	8		8	220	1,11	6		8	180	0,68	6

Продолжение таблицы II

Сечение уголка элемента	Стыковая накладка											
	Большая полка						Меньшая полка					
	Сечение			Длина	Масса 1 шт.,	Кат. шва	Сечение			Длина	Масса 1 шт.,	Кат. шва
$B \times b_1$, мм	t_1, мм	b_{f1}, мм	t_{f1}, мм	ℓ_{f1}, мм	кг	K_{f1}, мм	b_{f2}, мм	t_{f2}, мм		ℓ_{f2}, мм	кг	K_{f2}, мм
90х56	5,5	90	6	250	1,06	4	60	6		180	0,51	4
	6		6	220	0,93	5		6		170	0,48	5
	8		8	240	1,36	6		8		170	0,64	6
100х63	6	100	6	240	1,13	5	65	6		180	0,55	5
	7		8	270	1,70	5		8		200	0,82	5
	8		8	260	1,63	6		8		190	0,78	6
	10		10	250	1,96	8		10		180	0,92	8
100х65	7	100	8	270	1,70	5	65	8		200	0,82	5
	8		8	260	1,63	6		8		190	0,78	6
	10		10	250	1,96	8		10		190	0,97	8
110х70	6,5	110	8	270	1,87	5	70	8		200	0,88	5
	8		8	280	1,93	6		8		200	0,88	6
125х80	7	125	8	320	2,51	5	80	8		230	1,16	5
	8		8	310	2,43	6		8		220	1,11	6
	10		10	300	2,94	8		10		210	1,32	8
	12		12	340	4,00	8		12		240	1,81	8
140х90	8	140	8	340	2,99	6	90	8		240	1,36	6
	10		10	320	3,52	8		10		230	1,63	8
160х100	9	160	10	410	5,15	6	100	10		280	2,20	6
	10		10	360	4,52	8		10		250	1,96	8
	12		12	370	5,58	10		12		260	2,45	10
	14		14	420	7,39	10		14		280	3,08	10
180х110	10	180	10	400	5,65	8	110	10		270	2,33	8
	12		12	410	6,95	10		12		280	2,90	10

Инв.№ подл. | Подпись и дата | Взам. инв.№

Продолжение таблицы II

Сечение уголка элемента		Стыковая накладка									
		Большая полка					Меньшая полка				
		Сечение		Длина	Масса 1шт.,	Кат. шва	Сечение		Длина	Масса 1шт.,	Кат. шва
$B \times b$, мм	t, мм	b_1, мм	t_1, мм	ℓ_1, мм	кг	K_{f1}, мм	b_2, мм	t_2, мм	ℓ_2, мм	кг	K_{f2}, мм
	II		I2	470	8,85	8		I2	320	3,77	8
200x125	I2	200	I2	500	9,42	8	I25	I2	340	4,00	8
	I4		I4	5I0	II,2I	I0		I4	340	4,67	I0
	I6		I6	480	I2,06	I2		I6	330	5,I8	I2

Таблица I2

Сталь элементов и накладок С285.

Тип электродов 346, 346А. Марка сварочной проволоки Св-08ГА.

Сечение уголка элемента		Стыковая накладка									
		Большая полка					Меньшая полка				
		Сечение		Длина	Масса 1шт.,	Кат. шва	Сечение		Длина	Масса 1шт.,	Кат. шва
$B \times b$, мм	t, мм	b_1, мм	t_1, мм	ℓ_1, мм	кг	K_{f1}, мм	b_2, мм	t_2, мм	ℓ_2, мм	кг	K_{f2}, мм
45x28	4	45	5	I50	0,26	4	30	5	I50	0,I8	4
50x32	4	50	5	I50	0,29	4	35	5	I50	0,2I	4
56x36	4	60	4	I50	0,28	4	40	4	I50	0,I9	4
	5		5	I70	0,40	4		5	I50	0,24	4
63x40	4	65	4	I60	0,33	4	40	4	I50	0,I9	4
	5		5	I90	0,48	4		5	I50	0,24	4
	6		6	2I0	0,64	4		6	I60	0,30	4
	8		8	I90	0,78	6		8	I50	0,38	6
65x50	5	65	5	I90	0,48	4	50	5	I60	0,3I	4
	6		6	2I0	0,64	4		6	I80	0,42	4
	7		8	230	0,94	4		8	I90	0,60	4
	8		8	I90	0,78	6		8	I60	0,50	6

Продолжение таблицы I2

Сечение уголка элемента		Стыковая накладка										
		Большая полка						Меньшая полка				
		Сечение		Длина	Масса 1шт.,	Кат. шва		Сечение		Длина	Масса 1шт.,	Кат. шва
$B \times b$, мм	t, мм	b_1, мм	t_1, мм	l_1, мм	кг	K_{f1}, мм		b_2, мм	t_2, мм	l_2, мм	кг	K_{f2}, мм
70х45	5	70	6	200	0,66	4		45	6	I50	0,32	4
75х50	5	75	5	2I0	0,62	4		50	5	I60	0,3I	4
	6		6	230	0,8I	4			6	I80	0,42	4
	7		8	260	I,22	4			8	200	0,63	4
	8		8	2I0	0,99	6			8	I70	0,53	6
80х50	5	80	5	220	I,II	4		50	5	I60	0,3I	4
	6		6	2I0	0,79	5			6	I60	0,38	5
80х60	6	80	6	2I0	0,79	5		60	6	I80	0,5I	5
	7		8	230	I,I6	5			8	I90	0,72	5
	8		8	220	I,II	6			8	I80	0,68	6
90х56	5,5	90	6	250	I,06	4		60	6	I80	0,5I	4
	6		6	230	0,97	5			6	I70	0,48	5
	8		8	240	I,36	6			8	I80	0,68	6
I00х63	6	I00	6	250	I,I8	5		65	6	I80	0,55	5
	7		8	270	I,70	5			8	200	0,82	5
	8		8	260	I,63	6			8	I90	0,78	6
	I0		I0	250	I,96	8			I0	I80	0,92	8
I00х65	7	I00	8	280	I,76	6		65	8	200	0,82	6
	8		8	260	I,63	6			8	200	0,82	6
	I0		I0	250	I,96	8			I0	I90	0,97	8
II0х70	6,5	II0	8	280	I,93	5		70	8	200	0,88	5
	8		8	280	I,93	6			8	2I0	0,92	6
I25х80	7	I25	8	330	2,59	5		80	8	230	I,I6	5
	8		8	3I0	2,43	6			8	230	I,I6	6

Инв.N подл. | Подпись и дата | Взам.инв.N

Продолжение таблицы I2

Сечение уголка элемента		Стыковая накладка									
		Большая полка					Меньшая полка				
		Сечение		Длина	Масса 1шт.,	Кат. шва	Сечение		Длина	Масса 1шт.,	Кат. шва
$B \times b_1$, мм	t_1, мм	b_1, мм	t_1, мм	ℓ_1, мм	кг	K_{f1}, мм	b_2, мм	t_2, мм	ℓ_2, мм	кг	K_{f2}, мм
I25x80	I0	I25	I0	300	2,94	8	80	I0	2I0	I,32	8
	I2		I2	320	3,77	8		I2	230	I,73	8
I40x90	8	I40	8	340	2,99	6	90	8	250	I,4I	6
	I0		I0	320	3,52	8		I0	230	I,63	8
I60xI00	9	I60	I0	420	5,28	6	I00	I0	290	2,28	6
	I0		I0	360	4,52	8		I0	250	I,96	8
	I2		I2	370	5,58	I0		I2	260	2,45	I0
	I4		I4	420	7,39	I0		I4	280	3,08	I0
I80xII0	I0	I80	I0	400	5,65	8	II0	I0	270	2,33	8
	I2		I2	4I0	6,95	I0		I2	280	2,90	I0
200xI25	II	200	I2	460	8,67	8	I25	I2	3I0	3,65	8
	I2		I2	490	9,23	8		I2	330	3,89	8
	I4		I4	5I0	II,2I	I0		I4	340	4,67	I0
	I6		I6	480	I2,06	I2		I6	320	5,02	I2

Таблица I3

Сталь элементов и накладок С345.

Тип электродов Э50, Э50А. Марка сварочной проволоки Св-I0ГА.

Сечение уголка элемента		Стыковая накладка									
		Большая полка					Меньшая полка				
		Сечение		Длина	Масса 1шт.,	Кат. шва	Сечение		Длина	Масса 1шт.,	Кат. шва
$B \times b_1$, мм	t_1, мм	b_1, мм	t_1, мм	ℓ_1, мм	кг	K_{f1}, мм	b_2, мм	t_2, мм	ℓ_2, мм	кг	K_{f2}, мм
45x28	4	45	5	I50	0,26	4	30	5	I50	0,I8	4
50x32	4	50	5	I50	0,29	4	35	5	I50	0,2I	4

Продолжение таблицы I3

Сечение уголка элемента		Стыковая накладка										
		Большая полка						Меньшая полка				
		Сечение		Длина	Масса 1шт.,	Кат. шва		Сечение		Длина	Масса 1шт.,	Кат. шва
$B \times b_1$, мм	t_1, мм	b_{f1}, мм	t_{f1}, мм	ℓ_1, мм	кг	K_{f1}, мм		b_{f2}, мм	t_{f2}, мм	ℓ_2, мм	кг	K_{f2}, мм
56x36	4	60	4	I60	0,30	4		40	4	I50	0,I9	4
	5		5	I80	0,42	4			5	I50	0,24	4
63x40	4	65	4	I80	0,37	4		40	4	I50	0,I9	4
	5		5	200	0,5I	4			5	I50	0,24	4
	6		6	220	0,67	4			6	I60	0,30	4
	8		8	200	0,82	6			8	I50	0,38	6
65x50	5	65	5	200	0,5I	4		50	5	I70	0,33	4
	6		6	230	0,70	4			6	I90	0,45	4
	7		8	250	I,02	4			8	2I0	0,66	4
	8		8	2I0	0,86	6			8	I80	0,57	6
70x45	5	70	6	2I0	0,69	4		45	6	I60	0,34	4
75x50	5	75	5	220	0,65	4		50	5	I70	0,33	4
	6		6	250	0,88	4			6	I90	0,45	4
	7		8	280	I,32	4			8	2I0	0,66	4
	8		8	230	I,08	6			8	I80	0,57	6
80x50	5	80	5	230	0,72	4		50	5	I70	0,33	4
	6		6	230	0,87	5			6	I70	0,40	5
80x60	6	80	6	230	0,87	5		60	6	I90	0,54	5
	7		8	250	I,26	5			8	2I0	0,79	5
	8		8	240	I,2I	6			8	200	0,75	6
90x56	5,5	90	6	270	I,I4	4		60	6	200	0,57	4
	6		6	250	I,06	5			6	I80	0,5I	5
	8		8	260	I,47	6			8	I90	0,72	6

Продолжение таблицы I3

Сечение уголка элемента		Стыковая накладка										
		Большая полка					Меньшая полка					
		Сечение		Длина	Масса 1шт.,	Кат. шва	Сечение		Длина	Масса 1шт.,	Кат. шва
$B \times b$, мм	t, мм	b_1, мм	t_1, мм	c_1, мм	кг	K_{f1}, мм	b_2, мм	t_2, мм	c_2, мм	кг	K_{f2}, мм
	6		6	270	I,27	5		6	I90	0,58	5
I00x63	7	I00	8	300	I,88	5	65	8	2I0	0,86	5
	8		8	290	I,82	6		8	2I0	0,86	6
	I0		I0	270	2,I2	8		I0	I90	0,97	8
	7		8	300	I,88	6		8	220	0,90	6
I00x65	8	I00	8	290	I,82	6	65	8	2I0	0,86	6
	I0		I0	270	2,I2	8		I0	200	I,02	8
	6,5		8	300	2,07	5		8	220	0,97	5
II0x70		II0					70				
	8		8	3I0	2,I4	6		8	220	0,97	6
	7		8	360	2,83	5		8	250	I,26	5
I25x80	8	I25	8	340	2,67	6	80	8	240	I,2I	6
	I0		I0	320	3,I4	8		I0	230	I,44	8
	I2		I2	350	4,I2	8		I2	250	I,88	8
	8		8	370	3,25	6		8	260	I,47	6
I40x90		I40					90				
	I0		I0	350	3,85	8		I0	250	I,77	8
	9		I0	460	5,78	6		I0	3I0	2,43	6
I60x I00	I0	I60	I0	390	4,90	8	I00	I0	270	2,I2	8
	I2		I2	400	6,03	I0		I2	270	2,54	I0
	I4		I4	450	7,9I	I0		I4	300	3,30	I0
	I0		I0	430	6,08	8		I0	290	2,50	8
I80x II0		I80					II0				
	I2		I2	440	7,46	I0		I2	290	3,0I	I0
	II		I2	490	9,23	8		I2	330	3,89	8
200x I25	I2	200	I2	520	9,80	8	I25	I2	350	4,I2	8
	I4		I4	540	II,87	I0		I4	360	4,95	I0
	I6		I6	520	I3,06	I2		I6	350	5,50	I2

Таблица I4

Сталь элементов и накладок С375.

Тип электродов Э50, Э50А. Марка сварочной проволоки Св-I0ГА.

Сечение уголка элемента		Стыковая накладка									
		Большая полка					Меньшая полка				
		Сечение		Длина	Масса I шт.,	Кат. шва	Сечение		Длина	Масса I шт.,	Кат. шва
$B \times b$, мм	t, мм	b_1, мм	t_1, мм	l_1, мм	кг	K_{f1}, мм	b_2, мм	t_2, мм	l_2, мм	кг	K_{f2}, мм
45х28	4	45	5	I50	0,26	4	30	5	I50	0,I8	4
50х32	4	50	5	I60	0,3I	4	35	5	I50	0,2I	4
56х36	4	60	4	I70	0,32	4	40	4	I50	0,I9	4
	5		5	I90	0,45	4		5	I50	0,24	4
63х40	4	65	4	I80	0,37	4	40	4	I50	0,I9	4
	5		5	2I0	0,54	4		5	I60	0,25	4
	6		6	240	0,73	4		6	I70	0,32	4
	8		8	2I0	0,86	6		8	I60	0,40	6
65х50	5	65	5	2I0	0,54	4	50	5	I80	0,35	4
	6		6	240	0,73	4		6	200	0,47	4
	7		8	270	I,I0	4		8	220	0,69	4
	8		8	220	0,90	6		8	I80	0,57	6
70х45	5	70	6	230	0,76	4	45	6	I70	0,36	4
75х50	5	75	5	240	0,7I	4	50	5	I80	0,35	4
	6		6	270	0,95	4		6	200	0,47	4
	7		8	300	I,4I	4		8	220	0,69	4
	8		8	240	I,I3	6		8	I90	0,60	6
80х50	5	80	5	250	0,79	4	50	5	I80	0,35	4
	6		6	240	0,90	5		6	I80	0,42	5
80х60	6	80	6	240	0,90	5	60	6	200	0,57	5
	7		8	270	I,36	5		8	220	0,83	5
	8		8	260	I,3I	6		8	2I0	0,79	6

Инв.№ подл. | Подпись и дата | Взам. инв.№

Продолжение таблицы I4

Сечение уголка элемента		Стыковая накладка									
		Большая полка					Меньшая полка				
		Сечение		Длина	Масса 1шт.,	Кат. шва	Сечение		Длина	Масса 1шт.,	Кат. шва
$B \times B$, мм	t, мм	b_1, мм	t_1, мм	l_1, мм	кг	K_{f1}, мм	b_2, мм	t_2, мм	l_2, мм	кг	K_{f2}, мм
	5,5		6	290	I,23	4		6	2I0	0,59	4
90x56	6	90	6	260	I,I0	5	60	6	I90	0,54	5
	8		8	280	I,58	6		8	200	0,75	6
	6		6	280	I,32	5		6	2I0	0,64	5
I00x63	7	I00	8	320	2,0I	5	65	8	230	0,94	5
	8		8	300	I,88	6		8	220	0,90	6
	I0		I0	290	2,28	8		I0	2I0	I,07	8
	7		8	320	2,0I	6		8	230	0,94	5
I00x65	8	I00	8	300	I,88	6	65	8	220	0,90	6
	I0		I0	290	2,28	8		I0	2I0	I,07	8
	6,5		8	320	2,2I	5		8	230	I,0I	5
II0x70	8	II0	8	330	2,28	6	70	8	230	I,0I	6
	7		8	380	2,98	5		8	270	I,36	5
I25x80	8	I25	8	360	2,82	6	80	8	260	I,3I	6
	I0		I0	340	3,34	8		I0	240	I,5I	8
	I2		I2	380	4,47	8		I2	260	I,96	8
	8		8	400	3,52	6		8	280	I,58	6
I40x90	I0	I40	I0	380	4,I8	8	90	I0	270	I,9I	8
	9		I0	490	6,I5	6		I0	330	2,59	6
I60xI00	I0	I60	I0	420	5,28	8	I00	I0	290	2,28	8
	I2		I2	430	6,48	I0		I2	290	2,73	I0
	I4		I4	480	8,44	I0		I4	340	3,74	I0
I80xII0	I0	I80	I0	470	6,64	8	II0	I0	3I0	2,68	8
	I2		I2	470	7,97	I0		I2	3I0	3,2I	I0
	II		I2	530	9,99	8		I2	350	4,I2	8
200xI25	I2	200	I2	570	I0,74	8	I25	I2	380	4,47	8
	I4		I4	590	I2,97	I0		I4	390	5,36	I0
	I6		I6	560	I4,07	I2		I6	370	5,8I	I2

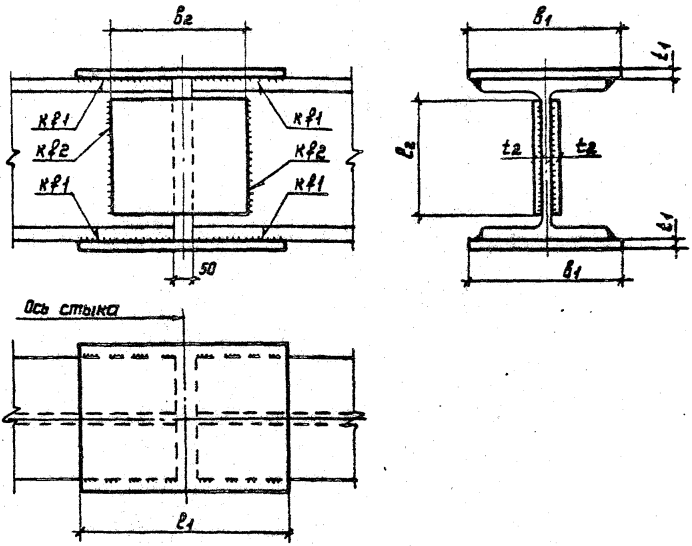

Конструкция стыка, размеры стыковых накладок и сварных швов, в зависимости от типа двутавров, стали двутавров и накладок, типа электродов или марки сварочной проволоки, должны соответствовать указанным на данном чертеже и в таблицах 15...49 (док.-6... 10).

Инв.№ подл. | Подпись и дата | Взам.инв.№

Зав.отд.	Беляев		2.400-10.1-5
Н.контр.	Тарасов		
Гл.констр.	Шувалов		
Гл.инж.пр.	Тарасов		Стыки элементов из двутавров по ГОСТ 26020-83 и ГОСТ 8239-89. Конструктивное решение
Рук.бриг.	Парчевский		
Проверил	Парчевский		
Исполнил	Пеккер		

Стадия	Лист	Листов
Р		1

ЦНИИпроектстальконструкция им. Мельникова

Таблица 15

Сталь элементов и накладок С235.

Тип электродов Э42, Э42А. Марка сварочной проволоки Св-08А.

Номер профиля	Накладка по полкам				Накладка по стенке			
	Сечение $b_1 \times t_1$, мм	Длина c_1, мм	Масса 1 шт., кг	Катет шва K_{f1}, мм	Сечение $b_2 \times t_2$, мм	Длина c_2, мм	Масса 1 шт., кг	Катет шва K_{f2}, мм
10Б1	70х6	190	0,63	4	100х4	70	0,22	4
12Б1	80х6	200	0,75	4	100х4	90	0,28	4
12Б2	80х6	200	0,75	5	100х4	90	0,28	4
14Б1	90х6	200	0,85	5	100х4	110	0,35	4
14Б2	90х8	220	1,24	5	100х4	110	0,35	4
16Б1	100х6	220	1,04	5	100х4	120	0,38	4
16Б2	100х8	230	1,44	6	100х5	120	0,47	5
18Б1	110х8	220	1,52	6	100х4	140	0,44	4
18Б2	110х8	260	1,80	6	110х5	140	0,60	5
20Б1	120х10	290	2,73	6	110х5	150	0,65	5
23Б1	130х10	320	3,27	6	110х5	180	0,78	5
26Б1	140х10	330	3,63	6	110х5	210	0,91	5
26Б2	140х10	370	4,07	6	110х5	210	0,91	5
30Б1	160х10	380	4,77	6	110х5	240	1,04	5
30Б2	160х10	430	5,40	6	110х5	240	1,04	5
35Б1	170х10	340	4,54	8	120х5	290	1,36	5
35Б2	190х10	380	5,67	8	120х5	290	1,36	5
40Б1	200х10	390	6,12	8	120х6	330	1,86	6
40Б2	190х12	450	8,05	8	130х6	330	2,02	6

Инв. N подл. | Подпись и дата | Взам. инв. N

Зав. отд.	Беляев	
Н. контр.	Тарасов	
Гл. констр.	Шубалов	
Гл. инж. пр.	Тарасов	
Рук. бриг.	Парчевский	
Проверил	Парчевский	
Исполнил	Пеккер	

2.400-10.1-6

Стыки элементов из двутавров типа Б по ГОСТ 26020-83. Размеры накладок и сварных швов. Таблицы 15 . . . 21

Стадия	Лист	Листов
Р	1	13

ЦНИИПРОЕКТСТАЛЬКОНСТРУКЦИЯ им. Мельникова

Продолжение таблицы I5

Номер профиля	Накладка по полкам				Накладка по стенке			
	Сечение $b_1 \times t_1$, мм	Длина c_1, мм	Масса I шт., кг	Катет шва K_{f1}, мм	Сечение $b_2 \times t_2$, мм	Длина c_2, мм	Масса I шт., кг	Катет шва K_{f2}, мм
45Б1	200xI2	470	8,85	8	I30x6	370	2,26	6
45Б2	2I0xI4	480	II,3I	I0	I40x8	370	3,25	8
50Б1	220xI4	490	II,85	I0	I40x8	420	3,69	8
50Б2	230xI4	550	I3,90	I0	I50x8	420	3,96	8
55Б1	250xI4	5I0	I4,0I	I2	I50x8	460	4,33	8
55Б2	250xI6	560	I7,58	I2	I50x8	460	4,33	8
60Б1	260xI6	570	I8,6I	I4	I60x8	5I0	5,I2	8
60Б2	260xI8	630	23,I4	I4	I60x8	5I0	5,I2	8
70Б1	300xI6	640	24,I2	I4	I70xI0	6I0	8,I4	I0
70Б2	3I0xI8	650	28,47	I6	I80xI0	6I0	8,62	I0
80Б1	320xI8	660	29,84	I6	200xI2	700	I3,I9	I2
80Б2	320x20	670	33,66	I8	200xI2	700	I3,I9	I2
90Б1	340x20	680	36,30	I8	220xI2	790	I6,37	I2
90Б2	340x22	760	44,62	I8	220xI2	790	I6,37	I2
I00Б1	360x22	770	47,87	I8	220xI6	880	24,32	I6
I00Б2	360x25	890	6I,46	I8	240xI6	880	26,53	I6
I00Б3	370x28	920	74,82	20	240xI6	880	26,53	I6
I00Б4	370x32	I0I0	93,87	20	250xI8	880	3I,09	I8

Таблица I6

Сталь элементов и накладок С245.

Тип электродов 342, 342А. Марка сварочной проволоки Св-08А.

Номер профиля	Накладка по полкам				Накладка по стенке			
	Сечение $b_1 \times t_1$ мм	Длина l_1 мм	Масса 1 шт., кг	Катет шва K_{f1} мм	Сечение $b_2 \times t_2$ мм	Длина l_2 мм	Масса 1 шт., кг	Катет шва K_{f2} мм
I0Б1	70х6	200	0,66	4	I00х4	70	0,22	4
I2Б1	80х6	200	0,75	4	I00х4	90	0,28	4
I2Б2	80х6	200	0,75	5	I00х4	90	0,28	4
I4Б1	90х6	200	0,85	5	I00х4	II0	0,35	4
I4Б2	90х8	230	I,30	5	I00х4	II0	0,35	4
I6Б1	I00х6	230	I,08	5	I00х4	I20	0,38	4
I6Б2	I00х8	230	I,44	6	I00х5	I20	0,47	5
I8Б1	II0х8	230	I,59	6	I00х4	I40	0,44	4
I8Б2	II0х8	260	I,80	6	II0х5	I40	0,60	5
20Б1	I20хI0	300	2,83	6	II0х5	I50	0,65	5
23Б1	I30хI0	340	3,47	6	II0х5	I80	0,78	5
26Б1	I40хI0	340	3,74	6	II0х5	2I0	0,9I	5
26Б2	I40хI0	390	4,29	6	II0х5	2I0	0,9I	5
30Б1	I60хI0	390	4,90	6	II0х5	240	I,04	5
30Б2	I60хI0	440	5,53	6	II0х5	240	I,04	5
35Б1	I70хI0	350	4,67	8	I20х5	290	I,36	5
35Б2	I90хI0	390	5,82	8	I20х5	290	I,36	5
40Б1	200хI0	4I0	6,44	8	I20х6	330	I,86	6
40Б2	I90хI2	470	8,4I	8	I30х6	330	2,02	6

Продолжение таблицы I6

Номер профиля	Накладка по полкам				Накладка по стенке			
	Сечение $b_1 \times t_1$, мм	Длина c_1, мм	Масса I шт., кг	Катет шва K_{f1}, мм	Сечение $b_2 \times t_2$, мм	Длина c_2, мм	Масса I шт., кг	Катет шва K_{f2}, мм
45Б1	200xI2	480	9,04	8	I30x6	370	2,26	6
45Б2	2I0xI4	500	II,54	I0	I40x8	370	3,25	8
50Б1	220xI4	5I0	I2,33	I0	I40x8	420	3,69	8
50Б2	230xI4	570	I4,4I	I0	I50x8	420	3,96	8
55Б1	250xI4	530	I4,56	I2	I50x8	460	4,33	8
55Б2	250xI6	580	I8,2I	I2	I50x8	460	4,33	8
60Б1	260xI6	600	I9,59	I4	I60x8	5I0	5,I2	8
60Б2	260xI8	660	24,25	I4	I60x8	5I0	5,I2	8
70Б1	300xI6	660	24,87	I4	I70xI0	6I0	8,I4	I0
70Б2	3I0xI8	680	29,79	I6	I80xI0	6I0	8,62	I0
80Б1	320xI8	680	30,75	I6	200xI2	700	I3,I9	I2
80Б2	320x20	690	34,67	I8	200xI2	700	I3,I9	I2
90Б1	340x20	7I0	37,90	I8	220xI2	790	I6,37	I2.
90Б2	340x22*	790	46,39	I8	220xI2	790	I6,37	I2
I00Б1	360x22*	800	49,74	I8	220xI6	880	24,32	I6
I00Б2	360x25*	930	63,59	I8	240xI6	880	26,53	I6
I00Б3	370x28*	950	77,26	20	240xI6	880	26,53	I6

*Накладки, отмеченные звездочкой, изготовлять из стали С255.

Таблица I7

Сталь элементов и накладок С255.

Тип электродов Э42, Э42А. Марка сварочной проволоки Св-08А.

Номер профиля	Накладка по полкам				Накладка по стенке			
	Сечение $b_1 \times t_1$, мм	Длина l_1, мм	Масса I шт., кг	Катет шва K_{f1}, мм	Сечение $l_2 \times t_2$, мм	Длина l_2, мм	Масса I шт., кг	Катет шва K_{f2}, мм
I0Б1	70х6	200	0,66	4	I00х4	70	0,22	4
I2Б1	80х6	2I0	0,79	4	I00х4	90	0,28	4
I2Б2	80х6	2I0	0,79	5	I00х4	90	0,28	4
I4Б1	90х6	2I0	0,89	5	I00х4	II0	0,35	4
I4Б2	90х8	240	I,36	5	I00х4	II0	0,35	4
I6Б1	I00х6	240	I,I3	5	I00х4	I20	0,38	4
I6Б2	I00х8	240	I,5I	6	I00х5	I20	0,47	5
I8Б1	II0х8	240	I,66	6	I00х4	I40	0,44	4
I8Б2	II0х8	270	I,87	6	II0х5	I40	0,60	5
20Б1	I20хI0	3I0	2,92	6	II0х5	I50	0,65	5
23Б1	I30хI0	340	3,47	6	II0х5	I80	0,78	5
26Б1	I40хI0	350	3,85	6	II0х5	2I0	0,9I	5
26Б2	I40хI0	400	4,40	6	II0х5	2I0	0,9I	5
30Б1	I60хI0	400	5,02	6	II0х5	240	I,04	5
30Б2	I60хI0	450	5,65	6	II0х5	240	I,04	5
35Б1	I70хI0	360	4,80	8	I20х5	290	I,36	5
35Б2	I90хI0	400	5,97	8	I20х5	290	I,36	5
40Б1	200хI0	420	6,59	8	I20х6	330	I,86	6
40Б2	I90хI2	470	8,4I	8	I30х6	330	2,02	6

Инв. № подл. | Подпись и дата | Взам. инв. №

Продолжение таблицы I7

Номер профиля	Накладка по полкам				Накладка по стенке			
	Сечение $b_1 \times t_1$, мм	Длина ℓ_1, мм	Масса 1 шт., кг	Катет шва K_{f1}, мм	Сечение $b_2 \times t_2$, мм	Длина ℓ_2, мм	Масса 1 шт., кг	Катет шва K_{f2}, мм
45Б1	200х12	480	9,04	8	I30х6	370	2,26	6
45Б2	2I0х14	500	II,54	I0	I40х8	370	3,25	8
50Б1	220х14	5I0	I2,33	I0	I40х8	420	3,69	8
50Б2	230х14	570	I4,4I	I0	I50х8	420	3,96	8
55Б1	250х14	530	I4,56	I2	I50х8	460	4,33	8
55Б2	250х16	580	I8,2I	I2	I50х8	460	4,33	8
60Б1	260х16	600	I9,59	I4	I60х8	5I0	5,I2	8
60Б2	260х18	660	24,25	I4	I60х8	5I0	5,I2	8
70Б1	300х16	660	24,87	I4	I70хI0	6I0	8,I4	I0
70Б2	3I0х18	680	29,79	I6	I80хI0	6I0	8,62	I0
80Б1	320х18	680	30,75	I6	200хI2	700	I3,I9	I2
80Б2	320х20	690	34,67	I8	200хI2	700	I3,I9	I2
90Б1	340х20	7I0	37,90	I8	220хI2	790	I6,37	I2
90Б2	340х22	790	46,39	I8	220хI2	790	I6,37	I2
I00Б1	360х22	800	49,74	I8	220хI6	880	24,32	I6
I00Б2	360х25	930	63,59	I8	240хI6	880	26,53	I6
I00Б3	370х28	950	77,26	20	240хI6	880	26,53	I6
I00Б4	370х32	I050	97,59	20	250хI8	880	3I,09	I8

Таблица I8

Сталь элементов и накладок С275.
Тип электродов 346, 346А. Марка сварочной проволоки Св-08ГА.

Номер профиля	Накладка по полкам				Накладка по стенке			
	Сечение $b_1 \times t_1$, мм	Длина ℓ_1, мм	Масса I шт., кг	Катет шва K_{f1}, мм	Сечение $b_2 \times t_2$, мм	Длина ℓ_2, мм	Масса I шт., кг	Катет шва K_{f2}, мм
I0Б1	70х6	200	0,66	4	I00х4	70	0,22	4
I2Б1	80х6	2I0	0,79	4	I00х4	90	0,28	4
I2Б2	80х6	200	0,75	5	I00х4	90	0,28	4
I4Б1	90х6	200	0,85	5	I00х4	II0	0,35	4
I4Б2	90х8	230	I,30	5	I00х4	II0	0,35	4
I6Б1	I00х6	230	I,08	5	I00х4	I20	0,38	4
I6Б2	I00х8	240	I,5I	6	I00х5	I20	0,47	5
I8Б1	II0х8	230	I,59	6	I00х4	I40	0,44	4
I8Б2	II0х8	270	I,87	6	II0х5	I40	0,60	5
20Б1	I20хI0	3I0	2,92	6	II0х5	I50	0,65	5
23Б1	I30хI0	340	3,47	6	II0х5	I80	0,78	5
26Б1	I40хI0	350	3,85	6	II0х5	2I0	0,9I	5
26Б2	I40хI0	390	4,29	6	II0х5	2I0	0,9I	5
30Б1	I60хI0	400	5,02	6	II0х5	240	I,04	5
30Б2	I60хI0	450	5,65	6	II0х5	240	I,04	5
35Б1	I70хI0	350	4,67	8	I20х5	290	I,36	5
35Б2	I90хI0	400	5,97	8	I20х5	290	I,36	5
40Б1	200хI0	4I0	6,44	8	I20х6	330	I,86	6
40Б2	I90хI2	480	8,59	8	I30х6	330	2,02	6

Инв.№ подл. | Подпись и дата | Взам. инв.№

Продолжение таблицы I8

Номер профиля	Накладка по полкам				Накладка по стенке			
	Сечение $b_1 \times t_1$, мм	Длина ℓ_1, мм	Масса I шт., кг	Катет шва K_{f1}, мм	Сечение $b_2 \times t_2$, мм	Длина ℓ_2, мм	Масса I шт., кг	Катет шва K_{f2}, мм
45Б1	200x12	500	9.42	8	130x6	370	2,26	6
45Б2	210x14	510	11,77	10	140x8	370	3,25	8
50Б1	220x14	520	12,57	10	140x8	420	3,69	8
50Б2	230x14	580	14,66	10	150x8	420	3,96	8
55Б1	250x14	530	14,56	12	150x8	460	4,33	8
55Б2	250x16	590	18,53	12	150x10	460	5,42	10
60Б1	260x16	600	19,59	14	160x8	510	5,12	8
60Б2	260x18	660	24,25	14	160x10	510	6,41	10
70Б1	300x16	670	25,25	14	170x10	610	8,14	10
70Б2	310x18	680	29,79	16	180x12	610	10,34	12
80Б1	320x18	690	31,20	16	200x12	700	13,19	12
90Б1	340x20	720	38,43	18	220x16	790	21,83	16

Таблица I9

Сталь элементов и накладок С285.
Тип электродов Э46, Э46А. Марка сварочной проволоки Св-08ГА.

Номер профиля	Накладка по полкам				Накладка по стенке			
	Сечение $b_1 \times t_1$, мм	Длина ℓ_1, мм	Масса I шт., кг	Катет шва K_{f1}, мм	Сечение $b_2 \times t_2$, мм	Длина ℓ_2, мм	Масса I шт., кг	Катет шва K_{f2}, мм
10Б1	70x6	210	0,69	4	100x4	70	0,22	4
12Б1	80x6	210	0,79	4	100x4	90	0,28	4
12Б2	80x6	210	0,79	5	100x4	90	0,28	4
14Б1	90x6	210	0,89	5	100x4	110	0,35	4
14Б2	90x8	240	1,36	5	100x4	110	0,35	4

Продолжение таблицы I9

Номер профиля	Накладка по полкам				Накладка по стенке			
	Сечение $b_1 \times t_1$, мм	Длина ℓ_1, мм	Масса I шт., кг	Катет шва K_{f1}, мм	Сечение $b_2 \times t_2$, мм	Длина ℓ_2, мм	Масса I шт., кг	Катет шва K_{f2}, мм
I6БI	I00x6	240	I,I3	5	I00x4	I20	0,38	4
I6Б2	I00x8	240	I,5I	6	I00x5	I20	0,47	5
I8БI	II0x8	240	I,66	6	I00x4	I40	0,44	4
I8Б2	II0x8	270	I,87	6	II0x5	I40	0,60	5
20БI	I20xI0	3I0	2,92	6	II0x5	I50	0,65	5
23БI	I30xI0	350	3,57	6	II0x5	I80	0,78	5
26БI	I40xI0	360	3,96	6	II0x5	2I0	0,9I	5
26Б2	I40xI0	400	4,40	6	II0x5	2I0	0,9I	5
30БI	I60xI0	4I0	5,I5	6	II0x5	240	I,04	5
30Б2	I60xI0	460	5,78	6	II0x5	240	I,04	5
35БI	I70xI0	360	4,80	8	I20x5	290	I,36	5
35Б2	I90xI0	4I0	6,II	8	I20x5	290	I,36	5
40БI	200xI0	420	6,59	8	I20x6	330	I,86	6
40Б2	I90xI2	470	8,4I	8	I30x6	330	2,02	6
45БI	200xI2	490	9,23	8	I30x6	370	2,26	6
45Б2	2I0xI4	5I0	II,77	I0	I40x8	370	3,25	8
50БI	220xI4	520	I2,57	I0	I40x8	420	3,69	8
50Б2	230xI4	580	I4,66	I0	I50x8	420	3,96	8
55БI	250xI4	530	I4,56	I2	I50x8	460	4,33	8
55Б2	250xI6	590	I8,53	I2	I50xI0	460	5,42	I0
60БI	260xI6	600	I9,59	I4	I60x8	5I0	5,I2	8
60Б2	260xI8	660	24,25	I4	I60xI0	5I0	6,4I	I0
70БI	300xI6	670	25,25	I4	I70xI0	6I0	8,I4	I0
70Б2	3I0xI8	680	29,79	I6	I80xI2	6I0	I0,34	I2
80БI	320xI8	690	3I,20	I6	200xI2	700	I3,I9	I2
90БI	340x20	720	38,43	I8	220xI6	790	2I,83	I6

Инв. № подл. | Подпись и дата | Взам. инв. №

Таблица 20

Сталь элементов и накладок С345.

Тип электродов Э50, Э50А. Марка сварочной проволоки Св-10ГА.

Номер профиля	Накладка по полкам				Накладка по стенке			
	Сечение $\delta_1 \times t_1$, мм	Длина ℓ_1, мм	Масса 1 шт., кг	Катет шва K_{f1}, мм	Сечение $\delta_2 \times t_2$, мм	Длина ℓ_2, мм	Масса 1 шт., кг	Катет шва K_{f2}, мм
10Б1	70х6	220	0,73	4	100х4	70	0,22	4
12Б1	80х6	230	0,87	4	100х4	90	0,28	4
12Б2	80х6	220	0,83	5	100х5	90	0,35	5
14Б1	90х6	220	0,93	5	100х4	110	0,35	4
14Б2	90х8	260	1,47	5	100х5	110	0,43	5
16Б1	100х6	260	1,22	5	100х4	120	0,38	4
16Б2	100х8	260	1,63	6	100х5	120	0,47	5
18Б1	110х8	260	1,80	6	100х4	140	0,44	4
18Б2	110х8	290	2,00	6	110х5	140	0,60	5
20Б1	120х10	340	3,20	6	110х6	150	0,78	6
23Б1	130х10	380	3,88	6	110х6	180	0,93	6
26Б1	140х10	390	4,29	6	110х6	210	1,09	6
26Б2	140х10	440	4,84	6	110х6	210	1,09	6
30Б1	160х10	450	5,65	6	110х6	240	1,24	6
30Б2	160х10	510	6,41	6	110х6	240	1,24	6
35Б1	170х10	390	5,20	8	120х6	290	1,64	6
35Б2	190х10	440	6,56	8	120х6	290	1,64	6
40Б1	200х10	460	7,22	8	120х6	330	1,86	6
40Б2	190х12	510	9,13	8	130х6	330	2,02	6

Продолжение таблицы 20

Номер профиля	Накладка по полкам				Накладка по стенке			
	Сечение $b_1 \times t_1$, мм	Длина ℓ_1, мм	Масса 1 шт., кг	Катет шва K_{f1}, мм	Сечение $b_2 \times t_2$, мм	Длина ℓ_2, мм	Масса 1 шт., кг	Катет шва K_{f2}, мм
45Б1	200х12	520	9,80	8	130х8	370	3,02	8
45Б2	210х14	540	12,46	10	140х8	370	3,25	8
50Б1	220х14	550	13,30	10	140х8	420	3,69	8
50Б2	230х14	530	13,40	12	150х8	420	3,96	8
55Б1	250х14	570	15,66	12	150х10	460	5,42	10
55Б2	250х16	620	19,47	14	150х10	460	5,42	10
60Б1	260х16	650	21,23	14	160х10	510	6,41	10
60Б2	260х18	630	23,14	16	160х12	510	7,69	12
70Б1	300х16	720	27,13	14	170х12	610	9,77	12
70Б2	310х18	660	28,91	18	180х12	610	10,34	12
80Б1	320х18	740	33,46	16	200х12	700	13,19	12
80Б2	320х20	740	37,18	18	200х12	700	13,19	12
90Б1	340х20	770	41,10	18	220х16	790	21,83	16
90Б2	340х22	850	49,91	18	220х16	790	21,83	16
100Б1	360х22	860	53,47	18	220х16	880	24,32	16
100Б2	360х25	1000	69,24	18	240х18	880	29,84	18
100Б3	370х28	1030	83,77	20	240х18	880	29,84	18
100Б4	370х32	1140	105,96	20	250х20	880	34,54	20

Инв. № подл. | Подпись и дата | Взам. инв. №

Таблица 21

Сталь элементов и накладок С375.

Тип электродов Э50, Э50А. Марка сварочной проволоки Св-10ГА.

Номер профиля	Накладка по полкам				Накладка по стенке			
	Сечение $b_1 \times t_1$, мм	Длина l_1, мм	Масса 1 шт., кг	Катет шва K_{f1}, мм	Сечение $b_2 \times t_2$, мм	Длина l_2, мм	Масса 1 шт., кг	Катет шва K_{f2}, мм
10Б1	70х6	230	0,76	4	100х5	70	0,27	5
12Б1	80х6	240	0,90	4	100х4	90	0,28	4
12Б2	80х6	240	0,90	5	100х5	90	0,35	5
14Б1	90х6	240	1,02	5	100х4	110	0,35	4
14Б2	90х8	270	1,53	5	100х5	110	0,43	5
16Б1	100х6	270	1,27	5	100х5	120	0,47	5
16Б2	100х8	280	1,76	6	100х6	120	0,57	6
18Б1	110х8	270	1,87	6	100х5	140	0,55	5
18Б2	110х8	310	2,14	6	110х6	140	0,73	6
20Б1	120х10	340	3,20	6	110х6	150	0,78	6
23Б1	130х10	400	4,08	6	110х6	180	0,93	6
26Б1	140х10	420	4,62	6	110х6	210	1,09	6
26Б2	140х10	470	5,17	6	110х6	210	1,09	6
30Б1	160х10	480	6,03	6	110х6	240	1,24	6
30Б2	160х10	540	6,78	6	110х6	240	1,24	6
35Б1	170х10	420	5,60	8	120х6	290	1,64	6
35Б2	190х10	470	7,01	8	120х6	290	1,64	6
40Б1	200х10	500	7,85	8	120х8	330	2,49	8
40Б2	190х12	540	9,66	8	130х8	330	2,69	8

Продолжение таблицы 21

Номер профиля	Накладка по полкам				Накладка по стенке			
	Сечение $b_1 \times t_1$, мм	Длина ℓ_1, мм	Масса 1 шт., кг	Катет шва K_{f1}, мм	Сечение $b_2 \times t_2$, мм	Длина ℓ_2, мм	Масса 1 шт., кг	Катет шва K_{f2}, мм
45Б1	200х12	620	11,68	8	130х8	370	3,02	8
45Б2	210х14	580	13,39	10	140х8	370	3,25	8
50Б1	220х14	570	13,78	12	140х8	420	3,69	8
50Б2	230х14	580	14,66	12	150х8	420	3,96	8
55Б1	250х14	600	16,49	14	150х10	460	5,42	10
55Б2	250х16	670	21,04	14	150х10	460	5,42	10
60Б1	260х16	700	22,86	14	160х12	510	7,69	12
60Б2	260х18	690	25,35	16	160х12	510	7,69	12
70Б1	300х16	690	26,00	16	170х12	610	9,77	12
70Б2	310х18	720	31,54	18	180х12	610	10,34	12
80Б1	320х18	800	36,17	16	200х16	700	17,58	16
80Б2	320х20	800	40,19	18	200х16	700	17,58	16
90Б1	340х20	840	44,84	18	220х18	790	24,56	18
90Б2	340х22	920	54,02	18	220х18	790	24,56	18
100Б1	360х22	930	57,82	18	220х18	880	27,36	18
100Б2	360х25	1050	74,18	18	240х18	880	29,84	18
100Б3	370х28	1110	90,27	20	240х20	880	33,16	20
100Б4	370х32	1230	114,32	20	250х22	880	37,99	22

Взам. инв. №

Подпись и дата

Инв. № подл.

Таблица 22

Сталь элементов и накладок С235.
Тип электродов Э42, Э42А. Марка сварочной проволоки Св-08А.

Номер профиля	Накладка по полкам				Накладка по стенке			
	Сечение $b_1 \times t_1$, мм	Длина ℓ_1, мм	Масса 1 шт., кг	Катет шва K_{f1}, мм	Сечение $b_2 \times t_2$, мм	Длина ℓ_2, мм	Масса 1 шт., кг	Катет шва K_{f2}, мм
20Ш1	170х10	410	5,47	6	120х6	140	0,79	6
23Ш1	180х10	460	6,50	6	120х6	170	0,96	6
26Ш1	210х10	410	6,76	8	120х6	190	1,07	6
26Ш2	200х12	480	9,04	8	130х6	180	1,16	6
30Ш1	230х12	490	10,62	8	140х6	230	1,52	6
30Ш2	230х14	510	12,89	10	140х8	230	2,02	8
30Ш3	240х14	570	15,03	10	140х8	230	2,02	8
35Ш1	280х14	600	18,46	10	160х8	270	2,71	8
35Ш2	280х14	560	17,23	12	160х8	270	2,71	8
35Ш3	280х16	630	22,16	12	160х8	270	2,71	8
40Ш1	330х14	660	23,94	12	180х8	310	3,50	8
40Ш2	330х16	740	30,67	12	180х10	310	4,38	10
40Ш3	330х18	830	38,70	12	180х12	310	5,26	12
50Ш1	330х16	710	29,43	12	230х10	400	7,22	10
50Ш2	330х18	820	38,24	12	230х12	400	8,67	12
50Ш3	350х20	780	42,86	16	230х12	400	8,67	12
50Ш4	360х22	880	54,71	16	230х16	400	11,56	16
60Ш1	350х18	830	41,05	14	260х10	490	10,00	10
60Ш2	370х20	840	48,80	16	260х16	490	16,00	16

Взам. инв. N | Подпись и дата | Инв. N подл.

Зав.отд.	Беляев	
Н.контр.	Тарасов	
Гл.констр.	Шувалов	
Гл.инж.пр.	Тарасов	
Рук.бриг.	Парчевский	
Проверил	Парчевский	
Исполнил	Пеккер	

2.400-10.1-7

Стыки элементов из двутавров типа Ш по ГОСТ 26020-83. Размеры накладок и сварных швов. Таблицы 22...28

Стадия	Лист	Листов
Р	1	9

ЦНИИПРОЕКТСТАЛЬКОНСТРУКЦИЯ им. Мельникова

Продолжение таблицы 22

Номер профиля	Накладка по полкам				Накладка по стенке			
	Сечение $b_1 \times t_1$, мм	Длина ℓ_1, мм	Масса 1 шт., кг	Катет шва K_{f1}, мм	Сечение $b_2 \times t_2$, мм	Длина ℓ_2, мм	Масса 1 шт., кг	Катет шва K_{f2}, мм
60Ш3	360х25	870	61,47	18	260х16	490	16,00	16
60Ш4	370х28	1000	81,33	18	260х18	490	18,00	18
70Ш1	360х20	810	45,78	16	200х12	580	10,93	12
70Ш2	380х22	920	60,38	16	200х14	580	12,75	14
70Ш3	360х28	970	76,75	18	250х16	580	12,21	16
70Ш4	360х32	1090	98,57	18	300х20	580	27,32	20
70Ш5	370х36	1130	118,16	20	300х20	580	27,32	20

Таблица 23

Сталь элементов и накладок С245.

Тип электродов Э42, Э42А. Марка сварочной проволоки Св-08А.

Номер профиля	Накладка по полкам				Накладка по стенке			
	Сечение $b_1 \times t_1$, мм	Длина ℓ_1, мм	Масса 1 шт., кг	Катет шва K_{f1}, мм	Сечение $b_2 \times t_2$, мм	Длина ℓ_2, мм	Масса 1 шт., кг	Катет шва K_{f2}, мм
20Ш1	170х10	420	5,60	6	120х6	140	0,79	6
23Ш1	180х10	480	6,78	6	120х6	170	0,96	6
26Ш1	210х10	430	7,09	8	120х6	190	1,07	6
26Ш2	200х12	490	9,23	8	130х6	190	1,16	6
30Ш1	230х12	510	11,05	8	140х6	230	1,52	6
30Ш2	230х14	530	13,40	10	140х8	230	2,02	8
30Ш3	240х14	590	15,56	10	140х8	230	2,02	8
35Ш1	280х14	620	19,08	10	160х8	270	2,71	8
35Ш2	280х14	580	17,85	12	160х8	270	2,71	8
35Ш3	280х16	650	22,86	12	160х8	270	2,71	8

Продолжение таблицы 23

Номер профиля	Накладка по полкам				Накладка по стенке			
	Сечение $b_1 \times t_1$, мм	Длина l_1, мм	Масса 1 шт., кг	Катет шва K_{f1}, мм	Сечение $b_2 \times t_2$, мм	Длина l_2, мм	Масса 1 шт., кг	Катет шва K_{f2}, мм
40Ш1	330х14	680	24,66	12	180х8	310	3,50	8
40Ш2	330х16	760	31,50	12	180х10	310	4,38	10
40Ш3	330х18	850	39,63	12	180х12	310	5,26	12
50Ш1	330х16	740	30,67	12	230х10	400	7,22	10
50Ш2	330х18	850	39,63	12	230х12	400	8,67	12
50Ш3	350х20	810	44,51	16	230х12	400	8,67	12
50Ш4	360х22*	910	56,58	16	230х16	400	11,56	16
60Ш1	350х18	860	42,53	14	260х10	490	10,00	10
60Ш2	370х20	870	50,54	16	260х16	490	16,00	16
60Ш3	360х25*	910	64,29	18	260х16	490	16,00	16
60Ш4	370х28*	1030	83,77	18	260х18	490	18,00	18
70Ш1	360х20	850	48,04	16	200х12	580	10,93	12
70Ш2	380х22*	960	63,00	16	200х14	580	12,75	14
70Ш3	360х28*	1000	79,13	18	250х16	580	18,21	16

* Накладки, отмеченные звездочкой, изготовлять из стали С255.

Таблица 24

Сталь элементов и накладок С255.
Тип электродов Э42, Э42А. Марка сварочной проволоки Св-08А.

Номер профиля	Накладка по полкам				Накладка по стенке			
	Сечение $b_1 \times t_1$, мм	Длина l_1, мм	Масса 1 шт., кг	Катет шва K_{f1}, мм	Сечение $b_2 \times t_2$, мм	Длина l_2, мм	Масса 1 шт., кг	Катет шва K_{f2}, мм
20Ш1	170х10	440	5,87	6	120х6	140	0,79	6
23Ш1	180х10	490	6,92	6	120х6	170	0,96	6

Инв. № подл. | Подпись и дата | Взам. инв. №

Продолжение таблицы 24

Номер профиля	Накладки по полкам				Накладки по стенке			
	Сечение $b_1 \times t_1$, мм	Длина ℓ_1, мм	Масса 1 шт., кг	Катет шва K_{f1}, мм	Сечение $b_2 \times t_2$, мм	Длина ℓ_2, мм	Масса 1 шт., кг	Катет шва K_{f2}, мм
26Ш1	210х10	440	7,25	8	120х6	190	1,07	6
26Ш2	200х12	490	9,23	8	130х6	190	1,16	6
30Ш1	230х12	510	11,05	8	140х6	230	1,52	6
30Ш2	230х14	530	13,40	10	140х8	230	2,02	8
30Ш3	240х14	590	15,56	10	140х8	230	2,02	8
35Ш1	280х14	620	19,08	10	160х8	270	2,71	8
35Ш2	280х14	580	17,85	12	160х8	270	2,71	8
35Ш3	280х16	650	22,86	12	160х8	270	2,71	8
40Ш1	330х14	680	24,66	12	180х8	310	3,50	8
40Ш2	330х16	760	31,50	12	180х10	310	4,38	10
40Ш3	330х18	850	39,63	12	180х12	310	5,26	12
50Ш1	330х16	740	30,67	12	230х10	400	7,22	10
50Ш2	330х18	850	39,63	12	230х12	400	8,67	12
50Ш3	350х20	810	44,51	16	230х12	400	8,67	12
50Ш4	360х22	910	56,58	16	230х16	400	11,56	16
60Ш1	350х18	860	42,53	14	260х10	490	10,00	10
60Ш2	370х20	870	50,54	16	260х16	490	16,00	16
60Ш3	360х25	910	64,29	18	260х16	490	16,00	16
60Ш4	370х28	1030	83,77	18	260х18	490	18,00	18
70Ш1	360х20	850	48,04	16	200х12	580	10,93	12
70Ш2	380х22	960	63,00	16	200х14	580	12,75	14
70Ш3	360х28	1000	79,13	18	250х16	580	18,21	16
70Ш4	360х32	1140	103,09	18	300х20	580	27,32	20
70Ш5	370х36	1170	122,34	20	300х20	580	27,32	20

Таблица 25

Сталь элементов и накладок С275.
Тип электродов Э46, Э46А. Марка сварочной проволоки Св-08ГА.

Номер профиля	Накладки по полкам				Накладки по стенке			
	Сечение $b_1 \times t_1$, мм	Длина l_1, мм	Масса 1 шт., кг	Катет шва K_{f1}, мм	Сечение $b_2 \times t_2$, мм	Длина l_2, мм	Масса 1 шт., кг	Катет шва K_{f2}, мм
20Ш1	170х10	430	5,74	6	120х6	140	0,79	6
23Ш1	180х10	480	6,78	6	120х6	170	0,96	6
26Ш1	210х10	430	7,09	8	120х6	190	1,07	6
26Ш2	200х12	510	96,08	8	130х6	190	1,16	6
30Ш1	230х12	530	11,48	8	140х6	230	1,52	6
30Ш2	230х14	540	13,65	10	140х8	230	2,02	8
30Ш3	240х14	600	15,83	10	140х8	230	2,02	8
35Ш1	280х14	630	19,39	10	160х8	270	2,71	8
35Ш2	280х14	590	18,16	12	160х8	270	2,71	8
35Ш3	280х16	660	23,21	12	160х8	270	2,71	8
40Ш1	330х14	690	25,02	12	180х8	310	3,50	8
40Ш2	330х16	770	31,91	12	180х10	310	4,38	10
40Ш3	330х18	860	40,10	12	180х12	310	5,26	12
50Ш1	330х16	750	31,09	12	230х10	400	7,22	10
50Ш2	330х18	860	40,10	12	230х12	400	8,67	12
60Ш1	350х18	870	43,03	14	260х10	490	10,00	10
70Ш1	360х20	860	48,61	16	200х12	580	10,93	12

Инв. N подл. | Подпись и дата | Взам. инв. N

Таблица 26

Сталь элементов и накладок С285.
Тип электродов Э46, Э46А. Марка сварочной проволоки Св-08ГА.

Номер профиля	Накладки по полкам				Накладки по стенке			
	Сечение $\delta_1 \times t_1$, мм	Длина ℓ_1, мм	Масса 1 шт., кг	Катет шва K_{f1}, мм	Сечение $\delta_2 \times t_2$, мм	Длина ℓ_2, мм	Масса 1 шт., кг	Катет шва K_{f2}, мм
20Ш1	170х10	440	5,87	6	120х6	140	0,79	6
23Ш1	180х10	500	7,07	6	120х6	170	0,96	6
26Ш1	210х10	450	7,42	8	120х6	190	1,07	6
26Ш2	200х12	510	9,61	8	130х6	190	1,16	6
30Ш1	230х12	530	11,48	8	140х6	230	1,52	6
30Ш2	230х14	540	13,65	10	140х8	230	2,02	8
30Ш3	240х14	600	15,83	10	140х8	230	2,02	8
35Ш1	280х14	630	19,39	10	160х8	270	2,71	8
35Ш2	280х14	590	18,16	12	160х8	270	2,71	8
35Ш3	280х16	660	23,21	12	160х8	270	2,71	8
40Ш1	330х14	690	25,02	12	180х8	310	3,50	8
40Ш2	330х16	770	31,91	12	180х10	310	4,38	10
40Ш3	330х18	860	40,10	12	180х12	310	5,26	12
50Ш1	330х16	750	31,09	12	230х10	400	7,22	10
50Ш2	330х18	860	40,10	12	230х12	400	8,67	12
60Ш1	350х18	870	43,03	14	260х10	490	10,00	10
70Ш1	360х20	860	48,61	16	200х12	580	10,93	12

Таблица 27

Сталь элементов и накладок С345.

Тип электродов Э50, Э50А. Марка сварочной проволоки Св-10ГА.

Номер профиля	Накладки по полкам				Накладки по стенке			
	Сечение $\delta_1 \times t_1$, мм	Длина ℓ_1, мм	Масса 1 шт., кг	Катет шва K_{f1}, мм	Сечение $\delta_2 \times t_2$, мм	Длина ℓ_2, мм	Масса 1 шт., кг	Катет шва K_{f2}, мм
20Ш1	170х10	480	6,41	6	120х6	140	0,79	6
23Ш1	180х10	540	7,63	6	120х6	170	0,96	6
26Ш1	210х10	490	8,08	8	120х8	190	1,43	8
26Ш2	200х12	530	10,00	8	130х8	190	1,55	8
30Ш1	230х12	550	11,92	8	140х8	230	2,02	8
30Ш2	230х14	570	14,41	10	140х8	230	2,02	8
30Ш3	240х14	640	16,89	10	140х8	230	2,02	8
35Ш1	280х14	680	20,92	10	160х8	270	2,71	8
35Ш2	280х14	630	19,39	12	160х10	270	3,39	10
35Ш3	280х16	710	24,97	12	160х10	270	3,39	10
40Ш1	330х14	740	26,84	12	180х8	310	3,50	8
40Ш2	330х16	630	34,40	12	180х12	310	5,26	12
40Ш3	330х18	920	42,90	12	180х12	310	5,26	12
50Ш1	330х16	800	33,16	12	230х10	400	7,22	10
50Ш2	330х18	930	43,36	12	230х16	400	11,56	16
50Ш3	350х20	880	48,36	16	230х16	400	11,56	16
50Ш4	360х22	990	61,55	16	230х16	400	11,56	16
60Ш1	350х18	940	46,49	14	260х12	490	12,00	12
60Ш2	370х20	940	54,60	16	260х16	490	16,00	16
60Ш3	360х25	980	69,24	18	260х18	490	18,00	18
60Ш4	370х28	1120	91,09	18	260х20	490	20,00	20

Инв. N подл. | Подпись и дата | Взам. инв. N

Продолжение таблицы 27

Номер профиля	Накладки по полкам				Накладки по стенке			
	Сечение $\delta_1 \times t_1$, мм	Длина ℓ_1, мм	Масса I шт., кг	Катет шва K_{f1}, мм	Сечение $\delta_2 \times t_2$, мм	Длина ℓ_2, мм	Масса I шт., кг	Катет шва K_{f2}, мм
70Ш1	360х20	920	52,00	I6	200хI2	580	I0,93	I2
70Ш2	380х22	I040	68,25	I6	200хI6	580	I4,57	I6
70Ш3	360х28	I090	86,25	I8	250хI8	580	20,49	I8
70Ш4	360х32	I230	III,23	I8	300х20	580	27,32	20
70Ш5	370х36	I270	I32,79	20	300х24	580	32,78	24

Таблица 28

Сталь элементов и накладок С375.
Тип электродов 350, 350А. Марка сварочной проволоки Св-I0ГА.

Номер профиля	Накладки по полкам				Накладки по стенке			
	Сечение $\delta_1 \times t_1$, мм	Длина ℓ_1, мм	Масса I шт., кг	Катет шва K_{f1}, мм	Сечение $\delta_2 \times t_2$, мм	Длина ℓ_2, мм	Масса I шт., кг	Катет шва K_{f2}, мм
20Ш1	I70хI0	520	6,94	6	I20х8	I40	I,06	8
23Ш1	I80хI0	580	8,20	6	I20х8	I70	I,28	8
26Ш1 I	2I0хI0	520	8,57	8	I20х8	I90	I,43	8
26Ш2	200хI2	580	I0,93	8	I30х8	I90	I,55	8
30Ш1	230хI2	600	I3,00	8	I40х8	230	2,02	8
30Ш2	230хI4	620	I5,67	I0	I40х8	230	2,02	8
30Ш3	240хI4	700	I8,46	I0	I40х8	230	2,02	8
35Ш1	280хI4	730	22,46	I0	I60хI0	270	3,39	I0
35Ш2	280хI4	680	20,92	I2	I60хI0	270	3,39	I0
35Ш3	280хI6	760	26,73	I2	I60хI2	270	4,07	I2

Продолжение таблицы 28

Номер профиля	Накладки по полкам				Накладки по стенке			
	Сечение $b_1 \times t_1$, мм	Длина ℓ_1, мм	Масса 1 шт., кг	Катет шва K_{f1}, мм	Сечение $b_2 \times t_2$, мм	Длина ℓ_2, мм	Масса 1 шт., кг	Катет шва K_{f2}, мм
40Ш1	330х14	800	29,01	12	180х10	310	4,38	10
40Ш2	330х16	900	37,30	12	180х12	310	5,26	12
40Ш3	330х18	980	45,70	12	180х14	310	6,13	14
50Ш1	330х16	870	36,06	12	230х12	400	8,67	12
50Ш2	330х18	1000	46,63	12	230х16	400	11,56	16
50Ш3	350х20	950	52,20	16	230х18	400	13,00	18
50Ш4	360х22	1060	65,90	16	230х18	400	13,00	18
60Ш1	350х18	1020	50,44	14	260х14	490	14,00	14
60Ш2	370х20	1010	58,67	16	260х18	490	18,00	18
60Ш3	360х25	1060	74,89	18	260х20	490	20,00	20
60Ш4	370х28	1210	98,40	18	260х22	490	22,00	22
70Ш1	360х20	1000	56,52	16	200х16	580	14,57	16
70Ш2	380х22	1120	73,50	16	200х16	580	14,57	16
70Ш3	360х28	1170	92,58	18	250х20	580	22,77	20
70Ш4	360х32	1330	120,27	18	300х22	580	30,05	22
70Ш5	370х36	1370	143,25	20	300х24	580	32,78	24

Инв.N подл. | Подпись и дата | Взам.инв.N

Таблица 29

Сталь элементов и накладок С235.

Тип электродов 342, 342А. Марка сварочной проволоки Св-С8А.

Номер профиля	Накладки по полкам				Накладки по стенке			
	Сечение $b_1 \times t_1$, мм	Длина l_1, мм	Масса 1 шт., кг	Катет шва K_{f1}, мм	Сечение $b_2 \times t_2$, мм	Длина l_2, мм	Масса 1 шт., кг	Катет шва K_{f2}, мм
20К1	220х10	560	9,67	6	120х6	140	0,79	6
20К2	220х12	630	13,06	6	130х6	140	0,86	6
23К1	260х12	680	16,65	6	130х6	170	1,04	6
23К2	260х12	590	14,45	8	140х8	170	1,49	8
26К1	280х12	640	16,88	8	140х8	190	1,67	8
26К2	280х14	640	19,69	10	150х8	190	1,79	8
26К3	280х16	720	25,32	10	160х8	190	1,91	8
30К1	320х14	730	25,67	10	150х8	230	2,17	8
30К2	320х16	700	28,13	12	160х8	230	2,31	8
30К3	350х16	760	33,41	14	170х10	230	3,07	10
35К1	380х16	770	36,75	14	160х8	270	2,71	8
35К2	380х18	880	47,25	14	170х10	270	3,60	10
35К3	380х20	880	52,50	16	190х12	270	4,83	12
40К1	450х16	940	53,13	14	170х10	310	4,14	10
40К2	440х12	990	41,03	16	190х12	310	5,55	12
40К3	440х25	1020	88,08	18	220х16	310	8,57	16
40К4	450х28	1100	108,80	20	250х18	310	10,95	18
40К5	470х32	1310	154,66	20	290х22	310	15,53	22

Зав. отд. Беляев
Инженер. Тарасов
Гл. констр. Шувалов
Гл. инж. пр. Тарасов
Рук. бриг. Парчевский
Проверил Парчевский
Исполнил Пенкер

2.400-10.1-8

Стыки элементов из двутавров типа К по ГОСТ 26020-83. Размеры накладок и сварных швов. Таблицы 29...35

Стадия	Лист	Листов
Р	1	7

ЦНИИПРОЕКТСТАЛЬКОНСТРУКЦИЯ им. Мельникова

Инв. N подл. | Подпись и дата | Взам. инв. N

Таблица 30

Сталь элементов и накладок С245.
Тип электродов Э42, Э42А. Марка сварочной проволоки Св-08А.

Номер профиля	Накладки по полкам				Накладки по стенке			
	Сечение $\delta_1 \times t_1$, мм	Длина ℓ_1, мм	Масса 1 шт., кг	Катет шва K_{f1}, мм	Сечение $\delta_2 \times t_2$, мм	Длина ℓ_2, мм	Масса 1 шт., кг	Катет шва K_{f2}, мм
20К1	220х10	580	10,02	6	120х6	140	0,79	6
20К2	220х12	650	13,47	6	130х6	140	0,86	6
23К1	260х12	700	17,14	6	130х6	170	1,04	6
23К2	260х12	610	14,94	8	140х8	170	1,49	8
26К1	280х12	660	17,41	8	140х8	190	1,67	8
26К2	280х14	670	20,62	10	150х8	190	1,79	8
26К3	280х16	750	26,38	10	160х8	190	1,91	8
30К1	320х14	760	26,73	10	150х8	230	2,17	8
30К2	320х16	730	29,34	12	160х8	230	2,31	8
30К3	350х16	800	35,17	14	170х10	230	3,07	10
35К1	380х16	800	38,18	14	160х8	270	2,71	8
35К2	380х18	910	48,86	14	170х10	270	3,60	10
35К3	380х20	910	54,29	16	190х12	270	4,83	12
40К1	450х16	980	55,39	14	170х10	310	4,14	10
40К2	440х12	1030	42,69	16	190х12	310	5,55	12
40К3	440х25*	1070	92,39	18	220х16	310	8,57	16
40К4	450х28*	1150	113,75	20	250х18	310	10,95	18

* Накладки, отмеченные звездочкой, изготовлять из стали С255.

Таблица 31

Сталь элементов и накладок С255.
Тип электродов Э42, Э42А. Марка сварочной проволоки Св-08А.

Номер профиля	Накладки по полкам				Накладки по стенке			
	Сечение $b_1 \times t_1$, мм	Длина l_1, мм	Масса 1 шт. кг	Катет шва K_{f1}, мм	Сечение $b_2 \times t_2$, мм	Длина l_2, мм	Масса 1 шт., кг	Катет шва K_{f2}, мм
20К1	220х10	600	10,36	6	120х6	140	0,79	6
20К2	220х12	650	13,47	6	130х6	140	0,86	6
23К1	260х12	700	17,14	6	130х6	170	1,04	6
23К2	260х12	610	14,94	8	140х8	170	1,49	8
26К1	280х12	660	17,41	8	140х8	190	1,67	8
26К2	280х14	670	20,62	10	150х8	190	1,79	8
26К3	280х16	750	26,38	10	160х8	190	1,91	8
30К1	320х14	760	26,73	10	150х8	230	2,17	8
30К2	320х16	730	29,34	12	160х8	230	2,31	8
30К3	350х16	800	35,17	14	170х10	230	3,07	10
35К1	380х16	800	38,18	14	160х8	270	2,71	8
35К2	380х18	910	48,86	14	170х10	270	3,60	10
35К3	380х20	910	54,29	16	190х12	270	4,83	12
40К1	450х16	980	55,39	14	170х10	310	4,14	10
40К2	440х12	1030	42,69	16	190х12	310	5,55	12
40К3	440х25	1070	92,39	18	220х16	310	8,57	16
40К4	450х28	1150	113,75	20	250х18	310	10,95	18
40К5	470х32	1360	160,57	20	290х22	310	15,53	22

Таблица 32

Сталь элементов и накладок С275.
Тип электродов Э46, Э46А. Марка сварочной проволоки Св-08ГА.

Номер профиля	Накладки по полкам				Накладки по стенке			
	Сечение $b_1 \times t_1$, мм	Длина ℓ_1, мм	Масса 1 шт., кг	Катет шва K_{f1}, мм	Сечение $b_2 \times t_2$, мм	Длина ℓ_2, мм	Масса 1 шт., кг	Катет шва K_{f2}, мм
20К1	220х10	590	10,19	6	120х6	140	0,79	6
20К2	220х12	680	14,09	6	130х6	140	0,86	6
23К1	260х12	730	17,88	6	130х6	170	1,04	6
23К2	260х12	640	15,67	8	140х8	170	1,49	8
26К1	280х12	690	18,20	8	140х8	190	1,67	8
26К2	280х14	670	20,62	10	150х8	190	1,79	8
26К3	280х16	760	26,73	10	160х10	190	2,39	10
30К1	320х14	770	27,08	10	150х8	230	2,17	8
30К2	320х16	730	29,34	12	160х8	230	2,31	8
30К3	350х16	800	35,17	14	170х10	230	3,07	10
35К1	380х16	810	38,66	14	160х8	270	2,71	8
35К2	380х18	920	49,40	14	170х10	270	3,60	10
35К3	380х20	920	54,89	16	190х12	270	4,83	12
40К1	450х16	990	55,95	14	170х10	310	4,14	10
40К2	440х12	1040	43,11	16	190х12	310	5,55	12

Таблица 33

Сталь элементов и накладок С285.
Тип электродов Э46, Э46А. Марка сварочной проволоки Св-08ГА.

Номер профиля	Накладки по полкам				Накладки по стенке			
	Сечение $b_1 \times t_1$, мм	Длина ℓ_1, мм	Масса 1 шт., кг	Катет шва K_{f1}, мм	Сечение $b_2 \times t_2$, мм	Длина ℓ_2, мм	Масса 1 шт., кг	Катет шва K_{f2}, мм
20К1	220х10	600	10,36	6	120х6	140	0,79	6
20К2	220х12	660	13,68	6	130х6	140	0,86	6

Продолжение таблицы 33

Номер профиля	Накладки по полкам				Накладки по стенке			
	Сечение $b_1 \times t_1$, мм	Длина ℓ_1, мм	Масса 1 шт., кг	Катет шва K_{f1}, мм	Сечение $b_2 \times t_2$, мм	Длина ℓ_2 мм	Масса 1 шт., кг	Катет шва K_{f2}, мм
23К1	260х12	710	17,39	6	130х6	170	1,04	6
23К2	260х12	620	15,19	8	140х8	170	1,49	8
26К1	280х12	670	17,67	8	140х8	190	1,67	8
26К2	280х14	670	20,62	10	150х8	190	1,79	8
26К3	280х16	760	26,73	10	160х8	190	1,91	8
30К1	320х14	770	27,08	10	150х8	230	2,17	8
30К2	320х16	730	29,34	12	160х8	230	2,31	8
30К3	350х16	800	35,17	14	170х10	230	3,07	10
35К1	380х16	810	38,66	14	160х8	270	2,71	8
35К2	380х18	920	49,40	14	170х10	270	3,60	10
35К3	380х20	920	54,89	16	190х12	270	4,83	12
40К1	450х16	990	55,95	14	170х10	310	4,14	10
40К2	440х12	1040	43,11	16	190х12	310	5,55	12

Таблица 34

Сталь элементов и накладок С345.

Тип электродов Э50, Э50А. Марка сварочной проволоки Св-10ГА.

Номер профиля	Накладки по полкам				Накладки по стенке			
	Сечение $b_1 \times t_1$, мм	Длина ℓ_1, мм	Масса 1 шт., кг	Катет шва K_{f1}, мм	Сечение $b_2 \times t_2$, мм	Длина ℓ_2, мм	Масса 1 шт., кг	Катет шва K_{f2}, мм
20К1	220х10	660	11,40	6	120х8	140	1,06	8
20К2	220х12	700	14,51	6	130х8	140	1,14	8
23К1	260х12	770	18,86	6	130х6	170	1,04	6
23К2	260х12	680	16,65	8	140х8	170	1,49	8
26К1	280х12	720	18,99	8	140х8	190	1,67	8

Продолжение таблицы 34

Номер профиля	Накладки по полкам				Накладки по стенке			
	Сечение $b_1 \times t_1$, мм	Длина ℓ_1, мм	Масса 1 шт., кг	Катет шва K_{f1}, мм	Сечение $b_2 \times t_2$, мм	Длина ℓ_2, мм	Масса 1 шт., кг	Катет шва K_{f2}, мм
26К2	280х14	720	22,16	10	150х8	190	1,79	8
26К3	280х16	820	28,84	10	160х10	190	2,39	10
30К1	320х14	830	29,19	10	150х8	230	2,17	8
30К2	320х16	790	31,75	12	160х10	230	2,89	10
30К3	350х16	860	37,81	14	170х12	230	3,68	12
35К1	380х16	870	41,52	14	160х10	270	3,39	10
35К2	380х18	990	53,16	14	170х10	270	3,60	10
35К3	380х20	990	59,06	16	190х12	270	4,83	12
40К1	450х16	1070	60,48	14	170х10	310	4,14	10
40К2	440х12	1120	46,42	16	190х12	310	5,55	12
40К3	440х25	1160	100,17	18	220х16	310	8,57	16
40К4	450х28	1240	122,65	20	250х20	310	12,17	20
40К5	470х32	1350	159,39	22	290х24	310	16,94	24

Таблица 35

Сталь элементов и накладок С375.

Тип электрода Э50, Э50А. Марка сварочной проволоки Св-10ГА.

Номер профиля	Накладки по полкам				Накладки по стенке			
	Сечение $b_1 \times t_1$, мм	Длина ℓ_1, мм	Масса 1 шт., кг	Катет шва K_{f1}, мм	Сечение $b_2 \times t_2$, мм	Длина ℓ_2, мм	Масса 1 шт., кг	Катет шва K_{f2}, мм
20К1	220х10	710	12,26	6	120х8	140	1,06	8
20К2	220х12	760	15,75	6	130х8	140	1,14	8
23К1	260х12	630	20,33	6	130х8	170	1,39	8
23К2	260х12	720	17,63	8	140х8	170	1,49	8

Продолжение таблицы 35

Номер профиля	Накладки по полкам				Накладки по стенке			
	Сечение $b_1 \times t_1$, мм	Длина ℓ_1, мм	Масса 1 шт., кг	Катет шва K_{f1}, мм	Сечение $b_2 \times t_2$, мм	Длина ℓ_2, мм	Масса 1 шт., кг	Катет шва K_{f2}, мм
26К1	280х12	780	20,57	8	140х8	190	1,67	8
26К2	280х14	790	24,31	10	150х10	190	2,24	10
26К3	280х16	890	31,30	10	160х12	190	2,86	12
30К1	320х14	900	31,65	10	150х10	230	2,71	10
30К2	320х16	860	34,57	12	160х10	230	2,89	10
30К3	350х16	940	41,32	14	170х12	230	3,68	12
35К1	380х16	940	44,86	14	160х10	270	3,39	10
35К2	380х18	1080	57,99	14	170х12	270	4,32	12
35К3	380х20	1080	64,43	16	190х16	270	6,44	16
40К1	450х16	1030	58,22	16	170х12	310	4,96	12
40К2	440х12	1220	50,57	16	190х16	310	7,40	16
40К3	440х25	1250	107,94	18	220х18	310	9,64	18
40К4	450х28	1340	132,54	20	250х22	310	13,38	22
40К5	470х32	1450	171,19	22	290х26	310	18,35	26

Инв.№ подл. | Подпись и дата | Взам. инв.№

Таблица 36

Сталь элементов и накладок С235.
Тип электродов Э42, Э42А. Марка сварочной проволоки Св-08А.

Номер профиля	Накладка по полкам				Накладка по стенке			
	Сечение $\delta_1 \times t_1$, мм	Длина ℓ_1, мм	Масса 1 шт., кг	Катет шва K_{f1}, мм	Сечение $\delta_2 \times t_2$, мм	Длина ℓ_2, мм	Масса 1 шт., кг	Катет шва K_{f2}, мм
24ДБ1	140х10	290	3,19	8	110х5	190	0,82	5
27ДБ1	150х10	310	3,65	8	110х5	220	0,95	5
36ДБ1	180х12	400	6,78	10	130х6	290	1,78	6
35ДБ1	150х10	300	3,53	8	110х5	300	1,30	5
40ДБ1	160х10	330	4,14	8	120х5	350	1,65	5
45ДБ1	190х10	400	5,97	8	130х6	390	2,39	6
45ДБ2	210х14	420	9,69	12	130х6	380	2,33	6
30ДШ1	240х16	540	16,28	12	150х8	230	2,17	8
40ДШ1	350х18	760	37,59	16	170х10	310	4,14	10
50ДШ1	340х20	830	44,30	16	200х12	400	7,54	12

Таблица 37

Сталь элементов и накладок С245.
Тип электродов Э42, Э42А. Марка сварочной проволоки Св-08А.

Номер профиля	Накладка по полкам				Накладка по стенке			
	Сечение $\delta_1 \times t_1$, мм	Длина ℓ_1, мм	Масса 1 шт., кг	Катет шва K_{f1}, мм	Сечение $\delta_2 \times t_2$, мм	Длина ℓ_2, мм	Масса 1 шт., кг	Катет шва K_{f2}, мм
24ДБ1	140х10	290	3,19	8	110х5	190	0,82	5
27ДБ1	150х10	310	3,65	8	110х5	220	0,95	5
36ДБ1	180х12	400	6,78	10	130х6	290	1,78	6

Взам. инв. N | Подпись и дата | Инв. N подл.

Зав.отд.	Беляев	
Н.контр.	Тарасов	
Гл.констр.	Шубалов	
Гл.инж.пр.	Тарасов	
Рук.бриг.	Парчевский	
Проверил	Парчевский	
Исполнил	Пеккер	

2.400-10.1-9

Стыки элементов из двутавров серии Д по ГОСТ 26020-83 Размеры накладок и сварных швов. Таблицы 36... 42

Стадия	Лист	Листов
Р	1	5

ЦНИИПРОЕКТСТАЛЬКОНСТРУКЦИЯ им. Мельникова

Продолжение таблицы 37

Номер профиля	Накладка по полкам				Накладка по стенке			
	Сечение $b_1 \times t_1$, мм	Длина l_1, мм	Масса 1 шт., кг	Катет шва K_{f1}, мм	Сечение $b_2 \times t_2$, мм	Длина l_2, мм	Масса 1 шт., кг	Катет шва K_{f2}, мм
35ДБ1	150х10	300	3,53	8	110х5	300	1,30	5
40ДБ1	160х10	330	4,14	8	120х5	350	1,65	5
45ДБ1	190х10	400	5,97	8	130х6	390	2,39	6
45ДБ2	210х14	420	9,69	12	130х6	380	2,33	6
30ДШ1	240х16	540	16,28	12	150х8	230	2,17	8
40ДШ1	350х18	760	37,59	16	170х10	310	4,14	10
50ДШ1	340х20	830	44,30	16	200х12	400	7,54	12

Таблица 38

Сталь элементов и накладок С255.
Тип электродов Э42, Э42А. Марка сварочной проволоки Св-08А.

Номер профиля	Накладка по полкам				Накладка по стенке			
	Сечение $b_1 \times t_1$, мм	Длина l_1, мм	Масса 1 шт., кг	Катет шва K_{f1}, мм	Сечение $b_2 \times t_2$, мм	Длина l_2, мм	Масса 1 шт., кг	Катет шва K_{f2}, мм
24ДБ1	140х10	300	3,30	8	110х5	190	0,82	5
27ДБ1	150х10	320	3,77	8	110х5	220	0,95	5
36ДБ1	180х12	400	6,78	10	130х6	290	1,78	6
35ДБ1	150х10	300	3,53	8	110х5	300	1,30	5
40ДБ1	160х10	340	4,27	8	120х5	350	1,65	5
45ДБ1	190х10	400	5,97	8	130х6	390	2,39	6
45ДБ2	210х14	420	9,69	12	130х6	380	2,33	6

Продолжение таблицы 38

Номер профиля	Накладка по полкам				Накладка по стенке			
	Сечение $b_1 \times t_1$, мм	Длина l_1, мм	Масса 1 шт., кг	Катет шва K_{f1}, мм	Сечение $b_2 \times t_2$, мм	Длина l_2, мм	Масса 1 шт., кг	Катет шва K_{f2}, мм
30ДШ1	240х16	540	16,28	12	150х8	230	2,17	8
40ДШ1	350х18	760	37,59	16	170х10	310	4,14	10
50ДШ1	340х20	830	44,30	16	200х12	400	7,54	12

Таблица 39

Сталь элементов и накладок С275.
Тип электродов Э46, Э46А. Марка сварочной проволоки Св-08ГА.

Номер профиля	Накладка по полкам				Накладка по стенке			
	Сечение $b_1 \times t_1$, мм	Длина l_1, мм	Масса 1 шт., кг	Катет шва K_{f1}, мм	Сечение $b_2 \times t_2$, мм	Длина l_2, мм	Масса 1 шт., кг	Катет шва K_{f2}, мм
24ДБ1	140х10	300	3,30	8	110х5	190	0,82	5
27ДБ1	150х10	320	3,77	8	110х5	220	0,95	5
30ДБ1	180х12	400	6,78	10	130х6	290	1,78	6
35ДБ1	150х10	300	3,53	8	110х5	300	1,30	5
40ДБ1	160х10	330	4,14	8	120х5	350	1,65	5
45ДБ1	190х10	420	6,26	8	130х6	390	2,39	6
45ДБ2	210х14	430	9,92	12	130х6	380	2,33	6
30ДШ1	240х16	540	16,28	12	150х8	230	2,17	8
40ДШ1	350х18	770	38,08	16	170х10	310	4,14	10

Таблица 40

Сталь элементов и накладок С285.

Тип электродов 346, 346А. Марка сварочной проволоки Св-08ГА.

Номер профиля	Накладка по полкам				Накладка по стенке			
	Сечение $b_1 \times t_1$, мм	Длина ℓ_1, мм	Масса 1 шт., кг	Катет шва K_{f1}, мм	Сечение $b_2 \times t_2$, мм	Длина ℓ_2, мм	Масса 1 шт., кг	Катет шва K_{f2}, мм
24ДБ1	140х10	300	3,29	8	110х5	190	0,82	5
27ДБ1	150х10	330	3,89	8	110х5	220	0,95	5
30ДБ1	180х12	400	6,78	10	130х6	290	1,78	6
35ДБ1	150х10	310	3,65	8	110х5	300	1,30	5
40ДБ1	160х10	340	4,27	8	120х5	350	1,65	5
45ДБ1	190х10	420	6,26	8	130х6	390	2,39	6
45ДБ2	210х14	430	9,92	12	130х6	380	2,33	6
30ДШ1	240х16	540	16,28	12	150х8	230	2,17	8
40ДШ1	350х18	770	38,08	16	170х10	310	4,14	10

Таблица 41

Сталь элементов и накладок С345.

Тип электродов 350, 350А. Марка сварочной проволоки Св-10ГА.

Номер профиля	Накладка по полкам				Накладка по стенке			
	Сечение $b_1 \times t_1$, мм	Длина ℓ_1, мм	Масса 1 шт., кг	Катет шва K_{f1}, мм	Сечение $b_2 \times t_2$, мм	Длина ℓ_2, мм	Масса 1 шт., кг	Катет шва K_{f2}, мм
24ДБ1	140х10	330	3,63	8	110х5	190	0,82	5
27ДБ1	150х10	350	3,89	8	110х6	220	1,14	6
30ДБ1	180х12	430	7,29	10	130х6	290	1,78	6
35ДБ1	150х10	330	3,88	8	110х5	300	1,30	5

Продолжение таблицы 41

Номер профиля	Накладка по полкам				Накладка по стенке			
	Сечение $\delta_1 \times t_1$, мм	Длина ℓ_1, мм	Масса 1 шт., кг	Катет шва K_{f1}, мм	Сечение $\delta_2 \times t_2$ мм	Длина ℓ_2, мм	Масса 1 шт., кг	Катет шва K_{f2}, мм
40ДБ1	160х10	370	4,65	8	120х6	350	1,98	6
45ДБ1	190х10	440	6,56	8	110х6	390	2,02	6
45ДБ2	210х14	460	10,62	12	130х8	380	3,10	8
30ДШ1	240х16	580	17,48	12	150х8	230	2,17	8
40ДШ1	350х18	830	41,05	16	170х12	310	4,96	12
50ДШ1	340х20	900	48,04	16	200х14	400	8,79	14

Таблица 42

Сталь элементов и накладок С375.

Тип электродов Э50, Э50А. Марка сварочной проволоки Св-10ГА.

Номер профиля	Накладка по полкам				Накладка по стенке			
	Сечение $\delta_1 \times t_1$, мм	Длина ℓ_1, мм	Масса 1 шт., кг	Катет шва K_{f1}, мм	Сечение $\delta_2 \times t_2$, мм	Длина ℓ_2 мм	Масса 1 шт., кг	Катет шва K_{f2}, мм
24ДБ1	140х10	350	3,84	8	110х6	190	0,98	6
27ДБ1	150х10	380	4,47	8	110х6	220	1,14	6
30ДБ1	180х12	460	7,80	10	130х8	290	2,37	8
35ДБ1	150х10	350	4,12	8	110х6	300	1,55	6
40ДБ1	160х10	360	4,52	10	120х6	350	1,98	6
45ДБ1	190х10	430	6,41	10	130х8	390	3,18	8
45ДБ2	210х14	490	11,31	12	130х8	380	3,10	8
30ДШ1	240х16	620	18,69	14	150х10	230	2,71	10
40ДШ1	350х18	900	44,51	16	170х12	310	4,96	12
50ДШ1	340х20	870	46,44	18	200х16	400	10,05	16

Таблица 43

Сталь элементов и накладок С235.

Тип электродов Э42, Э42А. Марка сварочной проволоки Св-08А.

Номер профиля	Накладка по полкам				Накладка по стенке			
	Сечение $\delta_1 \times t_1$, мм	Длина ℓ_1, мм	Масса 1 шт., кг	Катет шва K_{f1}, мм	Сечение $\delta_2 \times t_2$, мм	Длина ℓ_2, мм	Масса 1 шт., кг	Катет шва K_{f2}, мм
I0	80х6	220	0,83	4	I00х4	70	0,22	4
I2	90х6	250	I,06	4	I00х4	90	0,28	4
I4	I00х8	280	I,76	4	I00х4	I00	0,3I	4
I6	I00х8	260	I,63	5	I00х4	I20	0,38	4
I8	II0х8	290	2,00	5	II0х4	I40	0,48	4
I8а	I20х8	320	2,4I	5	II0х4	I40	0,48	4
20	I20х8	320	2,4I	5	II0х4	I60	0,55	4
20а	I30х8	350	2,86	5	II0х4	I60	0,55	4
22	I40х8	350	3,08	5	II0х4	I80	0,62	4
22а	I50х8	330	3,II	6	II0х4	I80	0,62	4
24	I50х8	340	3,20	6	II0х5	I90	0,82	5
24а	I40хI0	370	4,07	6	II0х5	I90	0,82	5
27	I40хI0	370	4,07	6	I20х5	220	I,04	5
27а	I50хI0	400	4,7I	6	I20х5	220	I,04	5
30	I50хI0	4I0	4,83	6	I20х5	250	I,I8	5
30а	I70хI0	450	6,00	6	I20х5	250	I,I8	5
33	I70хI2	460	7,37	6	I20х5	280	I,32	5
36	I70хI2	400	6,4I	8	I30х6	300	I,84	6

Взам. инв. N | Подпись и дата | Инв. N подл.

Зав. отд.	Беляев	
Н.контр.	Тарасов	
Гл.констр.	Шувалов	
Гл.инж.пр.	Тарасов	
Рук. брие.	Парчевский	
Проверил	Парчевский	
Исполнил	Пеккер	

2.400-10.1-10

Стыки элементов из двутавров по ГОСТ 8239-72. Размеры накладок и сварных швов. Таблицы 43...49

Стадия	Лист	Листов
Р	1	9

ЦНИИПроектстальконструкция им. Мельникова

Продолжение таблицы 43

Номер профиля	Накладка по полкам				Накладка по стенке			
	Сечение $\delta_1 \times t_1$, мм	Длина ℓ_1, мм	Масса 1 шт., кг	Катет шва K_{f1}, мм	Сечение $\delta_2 \times t_2$, мм	Длина ℓ_2, мм	Масса 1 шт., кг	Катет шва K_{f2}, мм
40	I90xI2	440	7,88	8	I40x6	340	2,24	6
45	I90xI4	490	I0,23	8	I40x8	380	3,34	8
50	2I0xI4	500	II,54	I0	I50x8	430	4,05	8
55	2I0xI6	570	I5,03	I0	I60x8	480	4,82	8
60	220xI8	550	I7,I0	I2	I70xI0	520	6,94	I0

Таблица 44

Сталь элементов и накладок С245.

Тип электродов Э42, Э42А. Марка сварочной проволоки Св-08А.

Номер профиля	Накладка по полкам				Накладка по стенке			
	Сечение $\delta_1 \times t_1$, мм	Длина ℓ_1, мм	Масса 1 шт., кг	Катет шва K_{f1}, мм	Сечение $\delta_2 \times t_2$, мм	Длина ℓ_2, мм	Масса 1 шт., кг	Катет шва K_{f2}, мм
I0	80x6	230	0,87	4	I00x4	70	0,22	4
I2	90x6	260	I,I0	4	I00x4	90	0,28	4
I4	I00x8	290	I,82	4	I00x4	I00	0,3I	4
I6	I00x8	270	I,70	5	I00x4	I20	0,38	4
I8	II0x8	300	2,07	5	I00x4	I40	0,48	4
I8а	I20x8	330	2,49	5	II0x4	I40	0,48	4
20	I20x8	330	2,49	5	II0x4	I60	0,55	4
20а	I30x8	360	2,94	5	II0x4	I60	0,55	4
22	I40x8	360	3,I7	5	II0x4	I80	0,62	4
22а	I50x8	340	3,20	6	II0x4	I80	0,62	4

Продолжение таблицы 44

Номер профиля	Накладка по полкам				Накладка по стенке			
	Сечение $\delta_1 \times t_1$, мм	Длина ℓ_1, мм	Масса 1 шт., кг	Катет шва K_{f1}, мм	Сечение $\delta_2 \times t_2$, мм	Длина ℓ_2, мм	Масса 1 шт., кг	Катет шва K_{f2}, мм
24	I50x8	350	3,30	6	II0x5	I90	0,82	5
24а	I40xI0	380	4,I8	6	II0x5	I90	0,82	5
27	I40xI0	380	4,I8	6	I20x5	220	I,04	5
27а	I50xI0	420	4,95	6	I20x5	220	I,04	5
30	I50xI0	420	4,95	6	I20x5	250	I,I8	5
30а	I70xI0	460	6,I4	6	I20x5	250	I,I8	5
33	I70xI2	470	7,53	6	I20x6	280	I,58	6
36	I70xI2	4I0	6,57	8	I30x6	300	I,84	6
40	I90xI2	460	8,23	8	I40x8	340	2,99	8
45	I90xI4	5I0	I0,65	8	I40x8	380	3,34	8
50	2I0xI4	520	I2,00	I0	I50x8	430	4,05	8
55	2I0xI6	590	I5,56	I0	I60x8	480	4,82	8
60	220xI8	570	I7,72	I2	I70xI0	520	6,94	I0

Таблица 45

Сталь элементов и накладок С255.

Тип электродов Э46, Э46А. Марка сварочной проволоки Св-08А.

Номер профиля	Накладка по полкам				Накладка по стенке			
	Сечение $\delta_1 \times t_1$, мм	Длина ℓ_1, мм	Масса 1 шт., кг	Катет шва K_{f1}, мм	Сечение $\delta_2 \times t_2$, мм	Длина ℓ_2, мм	Масса 1 шт., кг	Катет шва K_{f2}, мм
I0	80x6	230	0,87	4	I00x4	70	0,22	4
I2	90x6	260	I,I0	4	I00x4	90	0,28	4

Инв. № подл. | Подпись и дата | Взам. инв. №

Продолжение таблицы 45

Номер профиля	Накладка по полкам				Накладка по стенке			
	Сечение $b_1 \times t_1$, мм	Длина ℓ_1, мм	Масса 1 шт., кг	Катет шва K_{f1}, мм	Сечение $b_2 \times t_2$, мм	Длина ℓ_2, мм	Масса 1 шт., кг	Катет шва K_{f2}, мм
I4	I00x8	290	I,82	4	I00x5	I00	0,39	5
I6	I00x8	280	I,76	5	I00x5	I20	0,47	5
I8	II0x8	3I0	2,I4	5	II0x5	I40	0,60	5
I8a	I20x8	340	2,56	5	II0x5	I40	0,60	5
20	I20x8	340	2,56	5	II0x5	I60	0,69	5
20a	I30x8	370	3,02	5	II0x5	I60	0,69	5
22	I40x8	370	3,25	5	II0x5	I80	0,78	5
22a	I50x8	350	3,30	6	II0x5	I80	0,78	5
24	I50x8	360	3,39	6	II0x5	I90	0,82	5
24a	I40xI0	390	4,29	6	II0x5	I90	0,82	5
27	I40xI0	390	4,29	6	I20x5	220	I,04	5
27a	I50xI0	420	4,95	6	I20x5	220	I,04	5
30	I50xI0	420	4,95	6	I20x5	250	I,I8	5
30a	I70xI0	460	6,I4	6	I20x5	250	I,I8	5
33	I70xI2	470	7,53	6	I20x6	280	I,58	6
36	I70xI2	4I0	6,57	8	I30x6	300	I,84	6
40	I90xI2	460	8,23	8	I40x8	340	2,99	8
45	I90xI4	5I0	I0,65	8	I40x8	380	3,34	8
50	2I0xI4	520	I2,00	I0	I50x8	430	4,05	8
55	2I0xI6	590	I5,56	I0	I60x8	480	4,82	8
60	220xI8	570	I7,72	I2	I70xI0	520	6,94	I0

Таблица 46

Сталь элементов и накладок С275.
Тип электродов Э46, Э46А. Марка сварочной проволоки Св-08ГА.

Номер профиля	Накладка по полкам				Накладка по стенке			
	Сечение $\delta_1 \times t_1$, мм	Длина ℓ_1, мм	Масса 1 шт., кг	Катет шва K_{f1}, мм	Сечение $\delta_2 \times t_2$, мм	Длина ℓ_2, мм	Масса 1 шт., кг	Катет шва K_{f2}, мм
I0	80х6	230	0,87	4	I00х4	70	0,22	4
I2	90х6	260	I,I0	4	I00х4	90	0,28	4
I4	I00х8	290	I,82	4	I00х5	I00	0,39	5
I6	I00х8	280	I,76	5	I00х5	I20	0,47	5
I8	II0х8	300	2,07	5	II0х5	I40	0,60	5
I8а	I20х8	330	2,49	5	II0х5	I40	0,60	5
20	I20х8	330	2,49	5	II0х5	I60	0,69	5
20а	I30х8	360	2,94	5	II0х5	I60	0,69	5
22	I40х8	370	3,25	5	II0х5	I80	0,78	5
22а	I50х8	350	3,30	6	II0х5	I80	0,78	5
24	I50х8	350	3,30	6	II0х5	I90	0,82	5
24а	I40хI0	390	4,29	6	II0х5	I90	0,82	5
27	I40хI0	390	4,29	6	I20х5	220	I,04	5
27а	I50хI0	430	5,06	6	I20х5	220	I,04	5
30	I50хI0	440	5,I8	6	I20х6	250	I,I8	6
30а	I70хI0	480	6,4I	6	I20х6	250	I,I8	6
33	I70хI2	490	7,85	6	I20х6	280	I,58	6
36	I70хI2	430	6,89	8	I30х6	300	I,84	6

Инв. № подл. | Подпись и дата | Взам. инв. №

Продолжение таблицы 46

Номер профиля	Накладка по полкам				Накладка по стенке			
	Сечение $\delta_1 \times t_1$, мм	Длина ℓ_1, мм	Масса 1 шт., кг	Катет шва K_{f1}, мм	Сечение $\delta_2 \times t_2$, мм	Длина ℓ_2, мм	Масса 1 шт., кг	Катет шва K_{f2}, мм
40	190х12	480	8,59	8	140х8	340	2,99	8
45	190х14	530	11,07	8	140х8	380	3,34	8
50	210х14	520	12,00	10	150х8	430	4,05	8
55	210х16	590	15,56	10	160х8	480	4,82	8
60	220х18	570	17,72	12	170х10	520	6,94	10

Таблица 47

Сталь элементов и накладок С285.
Тип электродов Э46, Э46А. Марка сварочной проволоки Св-08ГА.

Номер профиля	Накладка по полкам				Накладка по стенке			
	Сечение $\delta_1 \times t_1$, мм	Длина ℓ_1, мм	Масса 1 шт., кг	Катет шва K_{f1}, мм	Сечение $\delta_2 \times t_2$, мм	Длина ℓ_2, мм	Масса 1 шт., кг	Катет шва K_{f2}, мм
10	80х6	240	0,90	4	100х4	70	0,22	4
12	90х6	260	1,10	4	100х4	90	0,28	4
14	100х8	300	1,88	4	100х5	100	0,39	5
16	100х8	280	1,76	5	100х5	120	0,47	5
18	110х8	310	2,14	5	110х5	140	0,60	5
18а	120х8	340	2,56	5	110х5	140	0,60	5
20	120х8	340	2,56	5	110х5	160	0,69	5
20а	130х8	370	3,02	5	110х5	160	0,69	5
22	140х8	380	3,34	5	110х5	180	0,78	5
22а	150х8	360	3,39	6	110х5	180	0,78	5
24	150х8	360	3,39	6	110х5	190	0,82	5
24а	140х10	400	4,40	6	110х5	190	0,82	5

Продолжение таблицы 47

Номер профиля	Накладка по полкам				Накладка по стенке			
	Сечение $b_1 \times t_1$, мм	Длина ℓ_1, мм	Масса 1 шт., кг	Катет шва K_{f1}, мм	Сечение $b_2 \times t_2$, мм	Длина ℓ_2, мм	Масса 1 шт., кг	Катет шва K_{f2}, мм
27	I40xI0	400	4,40	6	I20x5	220	I,04	5
27а	I50xI0	420	4,95	6	I20x5	220	I,04	5
30	I50xI0	430	5,06	6	I20x5	250	I,I8	5
30а	I70xI0	470	6,27	6	I20x5	250	I,I8	5
33	I70xI2	480	7,69	6	I20x6	280	I,58	6
36	I70xI2	420	6,73	8	I30x6	300	I,84	6
40	I90xI2	460	8,23	8	I40x8	340	2,99	8
45	I90xI4	5I0	I0,65	8	I40x8	380	3,34	8
50	2I0xI4	520	I2,00	I0	I50x8	430	4,05	8
55	2I0xI6	590	I5,56	I0	I60x8	480	4,82	8
60	220xI8	570	I7,72	I2	I70xI0	520	6,94	I0

Таблица 48

Сталь элементов и накладок С345.
Тип электродов Э50, Э50А. Марка сварочной проволоки Св-I0ГА.

Номер профиля	Накладка по полкам				Накладка по стенке			
	Сечение $b_1 \times t_1$, мм	Длина ℓ_1, мм	Масса 1 шт., кг	Катет шва K_{f1}, мм	Сечение $b_2 \times t_2$, мм	Длина ℓ_2, мм	Масса 1 шт. кг	Катет шва K_{f2}, мм
I0	80x6	250	0,94	4	I00x5	70	0,27	5
I2	90x6	290	I,23	4	I00x5	90	0,35	5

Взам. инв. №

Подпись и дата

Инв. № подл.

Продолжение таблицы 48

Номер профиля	Накладка по полкам				Накладка по стенке			
	Сечение $b_1 \times t_1$, мм	Длина l_1, мм	Масса 1 шт., кг	Катет шва k_{f1}, мм	Сечение $b_2 \times t_2$, мм	Длина l_2, мм	Масса 1 шт., кг	Катет шва k_{f2}, мм
I4	I00x8	320	2,0I	4	I00x5	I00	0,39	5
I6	I00x8	300	I,88	5	I00x5	I20	0,47	5
I8	II0x8	330	2,28	5	II0x5	I40	0,60	5
I8a	I20x8	370	2,79	5	II0x5	I40	0,60	5
20	I20x8	370	2,79	5	II0x5	I60	0,69	5
20a	I30x8	4I0	3,35	5	II0x5	I60	0,69	5
22	I40x8	4I0	3,60	5	II0x5	I80	0,78	5
22a	I50x8	390	3,67	6	II0x5	I80	0,78	5
24	I50x8	390	3,67	6	II0x6	I90	0,98	6
24a	I40xI0	430	4,73	6	II0x6	I90	0,98	6
27	I40xI0	430	4,73	6	I20x6	220	I,24	6
27a	I50xI0	450	5,30	6	I20x5	220	I,04	5
30	I50xI0	460	5,42	6	I20x6	250	I,4I	6
30a	I70xI0	500	6,67	6	I20x6	250	I,4I	6
33	I70xI2	5I0	8,I7	6	I20x6	280	I,58	6
36	I70xI2	450	7,2I	8	I30x6	300	I,84	6
40	I90xI2	500	8,95	8	I40x8	340	2,99	8
45	I90xI4	550	II,48	8	I40x8	380	3,34	8
50	2I0xI4	560	I2,92	I0	I50x8	430	4,05	8
55	2I0xI6	640	I6,88	I0	I60xI0	480	6,03	I0
60	220xI8	6I0	I8,96	I2	I70xI2	520	8,33	I2

Таблица 49

Сталь элементов и накладок С375.

Тип электродов Э50, Э50А. Марка сварочной проволоки Св-10ГА.

Номер профиля	Накладка по полкам				Накладка по стенке			
	Сечение $\delta_1 \times b_1$, мм	Длина ℓ_1, мм	Масса 1 шт., кг	Катет шва K_{y1}, мм	Сечение $\delta_2 \times b_2$, мм	Длина ℓ_2, мм	Масса 1 шт., кг	Катет шва K_{y2}, мм
10	80х6	270	1,02	4	100х5	70	0,27	5
12	90х6	300	1,27	4	100х5	90	0,35	5
14	100х8	340	2,14	4	100х6	100	0,47	6
16	100х8	320	2,01	5	100х6	120	0,57	6
18	110х8	360	2,49	5	110х6	140	0,73	6
18а	120х8	390	2,94	5	110х6	140	0,73	6
20	120х8	400	3,01	5	110х6	160	0,83	6
20а	130х8	440	3,59	5	110х6	160	0,83	6
22	140х8	440	3,87	5	110х6	180	0,93	6
22а	150х8	410	3,86	6	110х6	180	0,93	6
24	150х8	420	3,96	6	110х6	190	0,98	6
24а	140х10	460	5,06	6	110х6	190	0,98	6
27	140х10	460	5,06	6	120х6	220	1,24	6
27а	150х10	480	5,65	6	120х6	220	1,24	6
30	150х10	490	5,77	6	120х6	250	1,41	6
30а	170х10	540	7,21	6	120х6	250	1,41	6
33	170х12	550	8,81	6	120х8	280	2,11	8
36	170х12	480	7,69	8	130х8	300	2,45	8
40	190х12	540	9,66	8	140х8	340	2,99	8
45	190х14	600	12,53	8	140х8	380	3,34	8
50	210х14	610	14,08	10	150х10	430	5,06	10
55	210х16	690	18,20	10	160х12	480	7,23	12
60	220х18	660	20,52	12	170х12	520	8,33	12

Взам. инв. №

Подпись и дата

Инв. № подл.

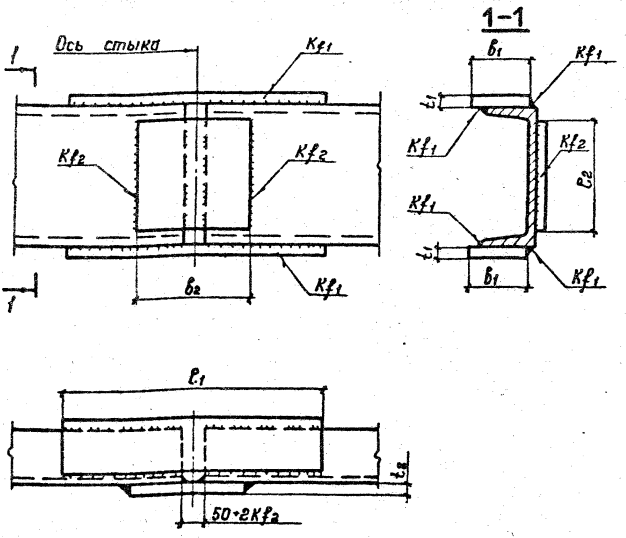

Конструкция стыка, размеры стыковых накладок и сварных швов, в зависимости от стали швеллеров и накладок, типа электродов или марки сварочной проволоки, должны соответствовать указанным на данном чертеже и в таблицах 50 ...56 (док. – 12).

Зав. отд.	Беляев		
Н. контр.	Тарасов		
Гл. констр.	Шувалов		
Гл. инж. пр.	Тарасов		
Рук. бриг.	Ларчевский		
Проверил	Ларчевский		
Исполнил	Леккер		

2.400-10.1-11

Стыки элементов из швеллеров по ГОСТ 8240-89. Конструктивное решение

Стадия	Лист	Листов
Р		1

ЦНИИпроектстальконструкция им. Мельникова

Таблица 50

Сталь элементов и накладок С235.

Тип электродов Э42, Э42А. Марка сварочной проволоки Св-08А.

Номер профиля	Накладка по полкам				Накладка по стенке			
	Сечение $b_1 \times t_1$, мм	Длина ℓ_1, мм	Масса 1 шт., кг	Катет шва K_{f1}, мм	Сечение $b_2 \times t_2$, мм	Длина ℓ_2 мм	Масса 1 шт., кг	Катет шва K_{f2}, мм
5	36x8	I60	0,36	4	I00x5	40	0,I6	4
6,5	40x8	I70	0,43	4	I00x5	55	0,22	4
8	45x8	I90	0,54	4	I00x5	60	0,24	4
I0	50x8	200	0,63	4	I00x5	80	0,32	4
I2	60x8	230	0,87	4	I00x5	I00	0,39	4
I4	65xI0	250	I,28	4	I20x5	I20	0,56	4
I4a	65xI0	230	I,I7	5	I20x5	I20	0,56	4
I6	65xI0	230	I,I7	5	I20x5	I40	0,66	4
I6a	70xI0	250	I,37	5	I20x5	I40	0,66	4
I8	70xI0	250	I,37	5	I20x6	I60	0,90	4
I8a	80xI0	270	I,70	5	I20x6	I60	0,90	4
20	80xI0	270	I,70	5	I20x6	I80	I,02	4
20a	85xI2	260	2,08	6	I20x6	I80	I,02	4
22	90xI2	260	2,20	6	I20x6	200	I,I3	4
22a	90xI2	290	2,46	6	I20x6	200	I,I3	4
24	90xI2	290	2,46	6	I40x6	220	I,45	4
24a	I00xI2	320	3,0I	6	I40x6	220	I,45	4
27	I00xI2	320	3,0I	6	I40x8	250	2,20	4
30	II0xI2	300	3,II	8	I40x8	280	2,20	5
33	II0xI4	300	3,63	I0	I50x8	300	2,83	5
36	I20xI4	320	4,22	I0	I50x8	330	3,II	5
40	I20xI6	350	5,28	I0	I50x8	370	3,49	6

Взам. инв. N | Подпись и дата | Инв. N подл.

Зав.отд	Беляев	
Н.контр.	Тарасов	
Гл.констр.	Шувалов	
Гл.инж.пр.	Тарасов	
Рук.бриг.	Парчевский	
Проверил	Парчевский	
Исполнил	Пеккер	

2.400-10.1-12

Стыки элементов из швеллеров по ГОСТ 8240-72. Размеры накладок и сварных швов. Таблицы 50... 56

Стадия	Лист	Листов
Р	1	7

ЦНИИпроектстальконструкция им. Мельникова

Таблица 51

Сталь элементов и накладок С245.

Тип электрода Э42, Э42А. Марка сварочной проволоки Св-08А.

Номер профиля	Накладка по полкам				Накладка по стенке			
	Сечение $b_1 \times t_1$, мм	Длина ℓ_1, мм	Масса 1 шт., кг	Катет шва K_{f1}, мм	Сечение $b_2 \times t_2$, мм	Длина ℓ_2, мм	Масса 1 шт., кг	Катет шва K_{f2}, мм
5	36х8	160	0,36	4	100х5	40	0,16	4
6,5	40х8	180	0,45	4	100х5	55	0,22	4
8	45х8	190	0,54	4	100х5	60	0,24	4
10	50х8	210	0,66	4	100х5	80	0,32	4
12	60х8	230	0,87	4	100х5	100	0,39	4
14	65х10	250	1,28	4	120х5	120	0,56	4
14а	65х10	240	1,22	5	120х5	120	0,56	4
16	65х10	240	1,22	5	120х5	140	0,66	4
16а	70х10	260	1,43	5	120х5	140	0,66	4
18	70х10	260	1,43	5	120х6	160	0,90	4
18а	80х10	280	1,76	5	120х6	160	0,90	4
20	80х10	280	1,76	5	120х6	180	1,02	4
20а	85х12	300	2,40	6	120х6	180	1,02	4
22	90х12	300	2,54	6	120х6	200	1,13	4
22а	90х12	310	2,63	6	120х6	200	1,13	4
24	90х12	310	2,63	6	140х6	220	1,45	4
24а	100х12	340	3,20	6	140х6	220	1,45	4
27	100х12	340	3,20	6	140х8	250	2,20	4
30	110х12	300	3,11	8	140х8	280	2,20	5
33	110х14	310	4,00	10	150х8	300	2,83	5
36	120х14	330	4,35	10	150х8	330	3,11	6
40	120х16	360	5,43	10	150х8	370	3,49	6

Таблица 52

Сталь элементов и накладок С255.

Тип электродов Э42, Э42А. Марка сварочной проволоки Св-08А.

Номер профиля	Накладка по полкам				Накладка по стенке			
	Сечение $b_1 \times t_1$, мм	Длина ℓ_1, мм	Масса 1 шт., кг	Катет шва K_{f1}, мм	Сечение $b_2 \times t_2$, мм	Длина ℓ_2, мм	Масса 1 шт., кг	Катет шва K_{f2}, мм
5	36х8	170	0,37	4	100х5	40	0,16	4
6,5	40х8	180	0,43	4	100х5	55	0,22	4
8	45х8	190	0,45	4	100х5	60	0,24	4
10	50х8	210	0,63	4	100х5	80	0,32	4
12	60х8	240	0,83	4	100х5	100	0,39	4
14	65х10	260	1,22	4	120х5	120	0,56	4
14а	65х10	240	1,12	5	120х5	120	0,56	4
16	65х10	250	1,17	5	120х5	140	0,66	4
16а	70х10	270	1,37	5	120х5	140	0,66	4
18	70х10	270	1,37	5	120х6	160	0,90	4
18а	80х10	290	1,70	5	120х6	160	0,90	4
20	80х10	290	1,70	5	120х6	180	1,02	4
20а	85х12	290	2,16	6	120х6	180	1,02	4
22	90х12	290	2,29	6	120х6	200	1,13	4
22а	90х12	300	2,37	6	120х6	200	1,13	4
24	90х12	320	2,54	6	140х6	220	1,45	4
24а	100х12	330	2,92	6	140х6	220	1,45	4
27	100х12	330	2,92	6	140х6	250	1,65	4
30	110х12	300	2,90	8	140х6	280	2,20	5
33	110х14	310	3,50	10	150х8	300	2,83	5
36	120х14	320	4,09	10	150х8	330	3,11	5
40	120х16	350	5,12	10	150х8	370	3,49	6

Инв. № подл. | Подпись и дата | Взам. инв. №

Таблица 53

Сталь элементов и накладок С275.

Тип электродов Э46, Э46А. Марка сварочной проволоки Св-08ГА.

Номер профиля	Накладка по полкам				Накладка по стенке			
	Сечение $b_1 \times t_1$, мм	Длина ℓ_1, мм	Масса 1 шт., кг	Катет шва K_{f1}, мм	Сечение $b_2 \times t_2$, мм	Длина ℓ_2, мм	Масса 1 шт., кг	Катет шва K_{f2}, мм
5	36х8	170	0,38	4	100х5	40	0,16	4
6,5	40х8	180	0,45	4	100х5	55	0,22	4
8	45х8	190	0,54	4	100х5	60	0,24	4
10	50х8	210	0,66	4	100х5	80	0,32	4
12	60х8	230	0,87	4	100х5	100	0,39	4
14	65х10	260	1,33	4	120х5	120	0,56	4
14а	65х10	240	1,22	5	120х5	120	0,56	4
16	65х10	250	1,27	5	120х5	140	0,66	4
16а	70х10	260	1,43	5	120х5	140	0,66	4
18	70х10	260	1,43	5	120х6	160	0,90	4
18а	80х10	290	1,82	5	120х6	160	0,90	4
20	80х10	290	1,82	5	120х6	180	1,02	4
20а	85х12	280	2,24	6	120х6	180	1,02	4
22	90х12	280	2,37	6	120х6	200	1,13	4
22а	90х12	310	2,63	6	120х6	200	1,13	4
24	90х12	310	2,63	6	140х6	220	1,45	4
24а	100х12	340	3,20	6	140х6	220	1,45	4
27	100х12	340	3,20	6	140х8	250	2,20	5
30	110х12	310	3,21	8	140х8	280	2,46	5
33	110х14	300	3,63	10	150х8	300	2,83	5
36	120х14	340	8,48	10	150х8	330	3,11	6
40	120х16	370	5,58	10	150х8	370	3,49	6

Таблица 54

Сталь элементов и накладок С285.

Тип электродов 346, 346А. Марка сварочной проволоки Св-08ГА.

Номер профиля	Накладка по полкам				Накладка по стенке			
	Сечение $b_1 \times t_1$, мм	Длина l_1, мм	Масса 1 шт., кг	Катет шва K_{f1}, мм	Сечение $b_2 \times t_2$, мм	Длина l_2, мм	Масса 1 шт., кг	Катет шва K_{f2}, мм
5	36х8	170	0,38	4	100х5	40	0,16	4
6,5	40х8	180	0,45	4	100х5	55	0,22	4
8	45х8	200	0,57	4	100х5	60	0,24	4
10	50х8	220	0,69	4	100х5	80	0,32	4
12	60х8	240	0,91	4	100х5	100	0,39	4
14	65х10	260	1,33	4	120х5	120	0,56	4
14а	65х10	250	1,28	5	120х5	120	0,56	4
16	65х10	250	1,28	5	120х5	140	0,66	4
16а	70х10	270	1,48	5	120х5	140	0,66	4
18	70х10	270	1,48	5	120х6	160	0,90	4
18а	80х10	290	1,82	5	120х6	160	0,90	4
20	80х10	290	1,82	5	120х6	180	1,02	4
20а	85х12	290	2,32	6	120х6	180	1,02	4
22	90х12	290	2,45	6	120х6	200	1,13	4
22а	90х12	310	2,63	6	120х6	200	1,13	4
24	90х12	320	2,71	6	140х6	220	1,45	4
24а	100х12	340	3,20	6	140х6	220	1,45	4
27	100х12	340	3,20	6	140х8	250	2,20	5
30	110х12	310	3,21	8	140х8	280	2,46	5
33	110х14	310	3,75	10	150х8	300	2,83	5
36	120х14	340	4,48	10	150х8	330	3,11	6
40	120х16	370	5,58	10	150х8	370	3,49	6

Таблица 55

Сталь элементов и накладок С345.

Тип электродов Э50, Э50А. Марка сварочной проволоки Св-10ГА.

Номер профиля	Накладка по полкам				Накладка по стенке			
	Сечение $b_1 \times t_1$, мм	Длина l_1, мм	Масса 1 шт., кг	Катет шва K_{f1}, мм	Сечение $b_2 \times t_2$, мм	Длина l_2, мм	Масса 1 шт., кг	Катет шва K_{f2}, мм
5	36х8	180	0,41	4	100х5	40	0,16	4
6,5	40х8	190	0,48	4	100х5	55	0,22	4
8	45х8	210	0,59	4	100х5	60	0,24	4
10	50х8	230	0,72	4	100х5	80	0,32	4
12	60х8	260	0,98	4	100х5	100	0,39	4
14	65х10	290	1,48	4	120х5	120	0,56	4
14а	65х10	270	1,38	5	120х5	120	0,56	4
16	65х10	270	1,38	5	120х5	140	0,66	4
16а	70х10	290	1,59	5	120х5	140	0,66	4
18	70х10	290	1,59	5	120х6	160	0,90	5
18а	50х10	320	2,01	5	120х6	160	0,90	5
20	80х10	320	2,01	5	120х6	180	1,02	5
20а	85х12	310	2,53	6	120х6	180	1,02	5
22	90х12	310	2,63	6	120х6	200	1,13	5
22а	90х12	330	2,80	6	120х6	200	1,13	5
24	90х12	350	2,96	6	140х6	220	1,45	5
24а	100х12	360	3,38	6	140х6	220	1,45	5
27	100х12	360	3,38	6	140х8	250	2,20	5
30	110х12	320	3,32	8	140х8	280	2,46	5
33	110х14	330	3,99	10	150х8	300	2,83	6
36	120х14	360	4,75	10	150х8	330	3,11	6
40	120х16	390	5,88	10	150х8	370	3,49	6

Таблица 56

Сталь элементов и накладок С375.

Тип электродов 350, 350А. Марка сварочной проволоки Св-10ГА.

Номер профиля	Накладка по полкам				Накладка по стенке			
	Сечение $\delta_1 \times t_1$, мм	Длина ℓ_1, мм	Масса 1 шт., кг	Катет шва K_{f1}, мм	Сечение $\delta_2 \times t_2$, мм	Длина ℓ_2, мм	Масса 1 шт., кг	Катет шва K_{f2}, мм
5	36х8	190	0,43	4	100х5	40	0,16	4
6,5	40х8	200	0,50	4	100х5	55	0,22	4
8	45х8	220	0,70	4	100х5	60	0,24	4
10	50х8	250	0,78	4	100х5	80	0,32	4
12	60х8	270	1,02	4	100х5	100	0,39	4
14	65х10	280	1,43	4	120х5	120	0,56	4
14а	65х10	280	1,43	5	120х5	120	0,56	4
16	65х10	280	1,43	5	120х5	140	0,66	5
16а	70х10	310	1,71	5	120х5	140	0,66	5
18	70х10	310	1,71	5	120х6	160	0,90	5
18а	80х10	340	2,14	5	120х6	160	0,90	5
20	80х10	340	2,14	5	120х6	180	1,02	5
20а	85х12	330	2,64	6	120х6	180	1,02	5
22	90х12	330	2,80	6	120х6	200	1,13	5
22а	90х12	350	2,97	6	120х6	200	1,13	5
24	90х12	370	3,14	6	140х6	220	1,45	5
24а	100х12	390	3,67	6	140х6	220	1,45	5
27	100х12	390	3,67	6	140х6	250	2,20	5
30	110х12	350	3,63	8	140х8	280	2,46	6
33	110х14	350	4,23	10	150х8	300	2,83	6
36	120х14	380	5,01	10	150х8	330	3,11	6
40	120х16	420	6,45	10	150х8	370	3,49	8

Взам. инв. N | Подпись и дата | Инв. N подл.

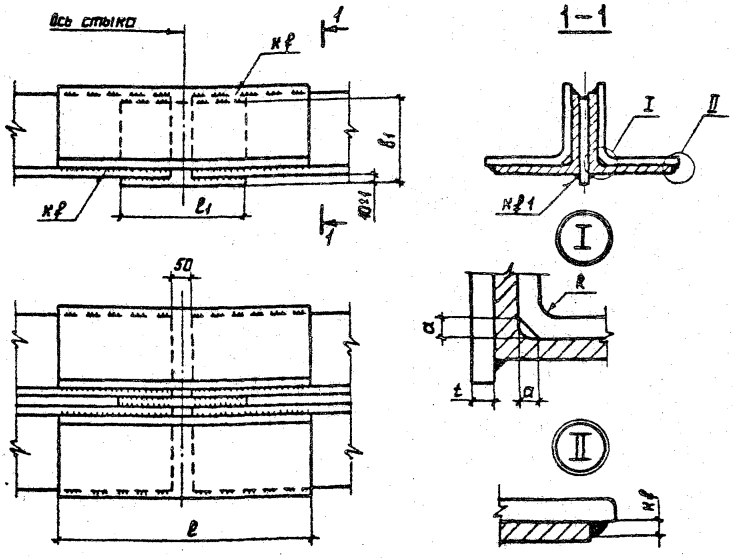

1. Размер „a" равен радиусу „R"; размер „t" определяется конструктивно.

2. Конструкция стыка, размеры стыковых накладок и сварных швов, в зависимости от стали уголков и накладок, типа электродов или марки сварочной проволоки, должны соответствовать указанным на данном чертеже и в таблицах 56...63 (док.-14).

3. Катет шва Kf1 принимать по табл. 38 СНиП II-23-81.*

Зав.отд	Беляев		
Н.контр	Тарасов		
Гл.констр	Шувалов		
Гл.инж.пр	Тарасов		
Рук.бриг	Парчевский		
Проверил	Парчевский		
Исполнил	Андрюшина		

2.400-10.1-13

Стыки элементов из парных уголков равнополочных по ГОСТ 8509-86. Конструктивное решение

Стадия	Лист	Листов
Р		1

ЦНИИпроектстальконструкция им. Мельникова

Таблица 57

Сталь элементов и накладок С235.

Тип электродов Э42, Э42А. Марка сварочной проволоки Св-08А.

Номер уголка	Сечение		Стыковой уголок				Прокладка	
	b, мм	t, мм	Номер уголка	Длина ℓ, мм	Масса 1 шт., кг	Катет шва K_f, мм	Ширина b_1, мм	Длина ℓ_1, мм
4	40	4	4	180	0,44	4	45	150
		5		200	0,60	4		
		6		220	0,77	4		
4,5	45	4	4,5	180	0,49	4	50	150
		5		200	0,67	4		
		6		220	0,88	4		
5	50	4	5	180	0,55	4	55	150
		5		200	0,75	4		
		6		220	0,98	4		
		7		210	1,08	5		
		8		230	1,34	5		
5,6	56	4	5,6	210	0,72	4	65	150
		5		240	1,02	5		
6	60	4	6	210	0,78	4	70	150
		5		240	1,10	4		
		6		270	1,47	4		
		8		270	1,92	5		
		10		270	2,35	6		

Взам. инв. N | Подпись и дата | Инв. N подл.

Зав. отд.	Беляев	
Н. контр.	Тарасов	
Гл. констр.	Шувалов	
Гл. инж. пр.	Тарасов	
Рук. бриг.	Парчевский	
Проверил	Парчевский	
Исполнил	Андрюшина	

2.400-10.1-14

Стыки элементов из парных уголков равнополочных по ГОСТ 8509-86. Размеры накладок и сварных швов. Таблицы 57...63

Стадия	Лист	Листов
Р	1	31

ЦНИИПРОЕКТСТАЛЬКОНСТРУКЦИЯ им. Мельникова

Продолжение таблицы 57

Номер уголка	Сечение		Стыковой уголок				Прокладка	
	b, мм	t, мм	Номер уголка	Длина ℓ, мм	Масса 1 шт., кг	Катет шва K_f мм	Ширина b_1, мм	Длина ℓ_1, мм
		4		220	0,86	4		
6,3	63	5	6,3	260	I,25	4	70	I50
		6		290	I,66	4		
		4,5		250	I,22	4		
		5		270	I,45	4		
7	70	6	7	3I0	I,98	4	80	200
		7		290	2,I4	5		
		8		280	2,34	6		
		I0		320	3,29	6		
		5		290	I,68	4		
		6		330	2,27	4		
7,5	75	7	7,5	3I0	2,47	5	80	200
		8		300	2,7I	6		
		9		320	3,22	6		
		5,5		320	2,I7	4		
		6		340	2,50	4		
8	80	7	8	320	2,72	5	90	250
		8		300	2,90	6		
		I0		360	4,28	6		
		I2		320	4,50	8		
		6		320	2,67	5		
		7		360	3,47	5		
9	90	8	9	340	3,72	6	I00	250
		9		370	4,5I	6		

Продолжение таблицы 57

Номер уголка	Сечение		Стыковой уголок				Прокладка	
	b, мм	t, мм	Номер уголка	Длина, ℓ, мм	Масса, 1 шт., кг	Катет шва K_f, мм	Ширина $b_п$, мм	Длина $\ell_п$, мм
9	90	10	9	320	4,31	8	100	250
		12		360	5,75	8		
10	100	6,5	10	360	3,62	5	110	250
		7		380	4,10	5		
		8		360	4,41	6		
		10		340	5,13	8		
		12		350	6,27	10		
		14		400	8,25	10		
		15		360	7,91	12		
		16		380	8,85	12		
11	110	7	11	440	5,23	5	120	300
		8		420	5,67	6		
12	120	8	12	430	6,35	6	130	300
		10		400	7,30	8		
		12		430	9,32	10		
		15		440	11,74	12		
12,5	125	8	12,5	450	6,96	6	135	300
		9		500	8,65	6		
		10		420	8,02	8		
		12		450	10,21	10		
		14		430	11,27	12		
		16		480	14,23	12		
14	140	9	14	370	7,18	6	150	400
		10		480	10,30	8		
		12		510	13,01	10		

Инв. № подл. | Подпись и дата | Взам. инв. №

Продолжение таблицы 57

Номер уголка	Сечение		Стыковой уголок				Прокладка	
	b, мм	t, мм	Номер уголка	Длина, ℓ, мм	Масса 1 шт., кг	Катет шва K_f, мм	Ширина b_1, мм	Длина ℓ_1, мм
		10		500	11,51	8		
15	150	12	15	530	14,52	10		
		15		540	18,26	12	160	400
		18		630	25,27	12		
		10		530	13,08	8		
		11		580	15,67	8		
16	160	12	16	570	16,16	10	170	400
		14		550	18,68	12		
		16		600	23,11	14		
		18		660	28,39	14		
		20		640	30,36	16		
		11		670	20,42	8		
		12		660	21,86	10		
18	180	15	18	650	26,62	12	190	500
		18		750	36,50	14		
		20		730	39,22	16		
		12		730	26,99	10		
		13		780	31,14	10		
		14		690	29,53	12		
		16		760	36,97	14		
20	200	18	20	840	45,70	14	210	500
		20		810	48,67	16		
		24		890	63,42	16		
		25		920	68,10	16		
		30		1070	93,69	16		

Продолжение таблицы 57

Номер уголка	Сечение		Стыковой уголок				Прокладка	
	b, мм	t, мм	Номер уголка	Длина ℓ, мм	Масса, 1 шт., кг	Катет шва K_f, мм	Ширина b_1, мм	Длина ℓ_1, мм
22	220	14	22	760	36,02	12	230	500
		16		840	45,22	14		
25	250	16	25	960	59,09	14	260	600
		18		1070	73,68	14		
		20		1030	78,39	16		
		22		1060	88,31	16		
		25		1180	110,88	16		
		28		1300	135,85	16		
		30		1380	153,79	16		

Таблица 58

Сталь элементов и накладок С 245.

Тип электродов Э42, Э42А. Марка сварочной проволоки Св-08А.

Номер уголка	Сечение		Стыковой уголок				Прокладка	
	b, мм	t, мм	Номер уголка	Длина ℓ, мм	Масса 1 шт., кг	Катет шва K_f, мм	Ширина b_1, мм	Длина ℓ_1, мм
4	40	4	4	180	0,44	4	45	150
		5		210	0,63	4		
		6		230	0,81	4		
4,5	45	4	4,5	180	0,49	4	50	150
		5		210	0,71	4		
		6		230	0,92	4		

Продолжение таблицы 58

Номер уголка	Сечение		Стыковой уголок				Прокладка	
	b, мм	t, мм	Номер уголка	Длина e, мм	Масса 1 шт., кг	Катет шва, K_f, мм	Ширина b_1, мм	Длина l_1, мм
5	50	4	5	180	0,55	4	55	150
		5		210	0,79	4		
		6		230	1,03	4		
		7		220	1,13	5		
		8		240	1,40	5		
5,6	56	4	5,6	210	0,72	4	65	150
		5		240	1,02	4		
6	60	4	6	210	0,78	4	70	150
		5		240	1,10	4		
		6		270	1,47	4		
		8		280	1,99	5		
		10		290	2,52	6		
6,3	63	4	6,3	230	0,90	4	70	150
		5		270	1,30	4		
		6		300	1,72	4		
7	70	4,5	7	260	1,27	4	80	200
		5		280	1,51	4		
		6		320	2,04	4		
		7		300	2,22	5		
		8		290	2,43	6		
		10		330	3,40	6		
7,5	75	5	7,5	300	1,74	4	80	200
		6		340	2,34	4		
		7		320	2,55	5		

Продолжение таблицы 58

Номер уголка	Сечение		Стыковой уголок				Прокладка	
	B, мм	t, мм	Номер уголка	Длина ℓ, мм	Масса 1 шт., кг	Катет шва K_f, мм	Ширина B_1, мм	Длина ℓ_1, мм
7,5	75	8	7,5	310	2,80	6	80	200
		9		330	3,32	6		
8	80	5,5	8	330	2,24	4	90	250
		6		350	2,58	4		
		7		330	2,81	5		
		8		310	2,99	6		
		10		370	4,40	6		
		12		330	4,64	8		
9	90	6	9	330	2,75	5	100	250
		7		370	3,57	5		
		8		350	3,83	6		
		9		390	4,76	6		
		10		330	4,45	8		
		12		380	6,06	8		
10	100	6,5	10	370	3,72	5	110	250
		7		390	4,21	5		
		8		370	4,53	6		
		10		350	5,29	8		
		12		370	6,62	10		
		14		410	8,46	10		
		15		430	9,45	10		
		16		390	9,09	12		
11	110	7	11	460	5,47	5	120	300
		8		440	5,94	6		

Инв. № подл. | Подпись и дата | Взам. инв. №

Продолжение таблицы 58

Номер уголка	Сечение		Стыковой уголок				Прокладка	
	b, мм	t, мм	Номер уголка	Длина ℓ, мм	Масса 1 шт., кг	Катет шва K_f, мм	Ширина b_1, мм	Длина ℓ_1, мм
		8		450	6,64	6		
		10		420	7,66	8		
12	120	12	12	440	9,53	10	130	300
		15		450	12,01	12		
		8		470	7,27	6		
		9		510	8,82	6		
12,5	125	10	12,5	440	8,40	8	135	300
		12		460	10,43	10		
		14		450	11,79	12		
		16		500	14,83	12		
		9		590	11,45	6		
14	140	10	14	500	10,73	8	150	400
		12		530	13,52	10		
		10		520	11,97	8		
15	150	12	15	550	15,07	10	160	400
		15		560	18,94	12		
		18		640	25,67	14		
		10		550	13,57	8		
		11		600	16,21	8		
16	160	12	16	590	16,73	10	170	400
		14		570	19,36	12		
		16		620	23,88	14		
		18		690	29,68	14		
		20		750	35,58	14		

Продолжение таблицы 58

Номер уголка	Сечение		Стыковой уголок				Прокладка	
	b, мм	t, мм	Номер уголка	Длина ℓ, мм	Масса 1 шт., кг	Катет шва K_t, мм	Ширина b_1, мм	Длина ℓ_1, мм
		11		690	21,02	8		
		12		680	22,52	10		
18	180	15	18	680	27,85	12	190	500
		18		780	37,96	14		
		20		750	40,29	16		
		12		760	28,11	10		
		13		810	32,34	10		
		14		720	30,82	12		
		16		790	38,43	14		
20	200	18	20	870	47,33	14	210	500
		20		840	50,47	16		
		24		920	65,56	16		
		25		960	71,06	16		
		30		1110	97,19	16		
22	220	14	22	790	37,45	12	230	500
		16		870	46,83	14		
		16		1000	61,55	14		
		18		1110	76,44	14		
		20		1070	81,44	16		
25	250	22	25	1100	91,64	16	260	600
		25		1230	115,58	16		
		28		1360	142,12	16		
		30		1440	160,47	16		

Таблица 59.

Сталь элементов и накладок С255.

Тип электродов Э42, Э42А. Марка сварочной проволоки Св-08А.

Номер уголка	Сечение		Стыковой уголок				Прокладка	
	b, мм	t, мм	Номер уголка	Длина ℓ, мм	Масса 1 шт., кг	Катет шва K_f, мм	Ширина b_1, мм	Длина ℓ_1, мм
4	40	4	4	190	0,46	4	45	150
		5		210	0,63	4		
		6		240	0,84	4		
4,5	45	4	4,5	190	0,52	4	50	150
		5		210	0,71	4		
		6		240	0,96	4		
5	50	4	5	190	0,58	4	55	150
		5		210	0,79	4		
		6		240	1,07	4		
		7		220	1,13	5		
		8		240	1,40	5		
5,6	56	4	5,6	220	0,76	4	65	150
		5		250	1,06	4		
6	60	4	6	220	0,82	4	70	150
		5		250	1,15	4		
		6		280	1,52	4		
		8		290	2,06	5		
		10		290	2,52	6		
6,3	63	4	6,3	240	0,94	4	70	150
		5		270	1,30	4		
		6		310	1,77	4		

Продолжение таблицы 59

Номер уголка	Сечение		Стыковой уголок				Прокладка	
	b, мм	t, мм	Номер уголка	Длина ℓ, мм	Масса 1 шт., кг	Катет шва K_t, мм	Ширина $b_п$, мм	Длина $\ell_п$, мм
		4,5		270	1,31	4		
		5		290	1,56	4		
7	70	6	7	330	2,11	4	80	200
		7		310	2,29	5		
		8		290	2,43	6		
		10		340	3,50	6		
		5		310	1,80	4		
		6		350	2,41	4		
7,5	75	7	7,5	330	2,63	5	80	200
		8		310	2,80	6		
		9		340	3,42	6		
		5,5		340	2,31	4		
		6		360	2,65	4		
8	80	7	8	340	2,89	5	90	250
		8		320	3,09	6		
		10		380	4,61	6		
		12		330	4,64	8		
		6		340	2,83	5		
		7		380	3,66	5		
		8		360	3,93	6		
9	90	9	9	400	4,88	6	100	250
		10		340	4,58	8		
		12		380	6,06	8		

Продолжение таблицы 59

Номер уголка	Сечение		Стыковой уголок				Прокладка	
	b, мм	t, мм	Номер уголка	Длина ℓ, мм	Масса 1 шт., кг	Катет шва K_f, мм	Ширина b_1, мм	Длина ℓ_1, мм
		6,5		380	3,82	5		
		7		400	4,32	5		
		8		380	4,66	6		
I0	I00	I0	I0	360	5,44	8	II0	250
		I2		370	6,62	I0		
		I4		4I0	8,46	I0		
		I5		430	9,45	I0		
		I6		390	9,09	I2		
II	II0	7	II	470	5,59	5	I20	300
		8		450	6,08	6		
		8		460	6,79	6		
I2	I20	I0	I2	430	7,84	8	I30	300
		I2		440	9,53	I0		
		I5		450	I2,0I	I2		
		8		480	7,42	6		
		9		530	9,I7	6		
I2,5	I25	I0	I2,5	450	8,60	8	I35	300
		I2		460	I0,43	I0		
		I4		450	II,79	I2		
		I6		500	I4,83	I2		
		9		6I0	II,84	6		
I4	I40	I0	I4	520	II,I5	8	I50	400
		I2		530	I3,52	I0		

Продолжение таблицы 59

Номер уголка	Сечение		Стыковой уголок				Прокладка	
	b, мм	t, мм	Номер уголка	Длина ℓ, мм	Масса 1 шт., кг	Катет шва K_f, мм	Ширина $b_{пр}$, мм	Длина $\ell_{пр}$, мм
		I0		540	I2,43	8		
I5	I50	I2	I5	550	I5,07	I0	I60	400
		I5		560	I8,94	I2		
		I8		640	25,67	I4		
		I0		570	I4,06	8		
		II		600	I6,2I	8		
I6	I60	I2	I6	590	I6,73	I0		
		I4		570	I9,36	I2	I70	400
		I6		620	23,88	I4		
		I8		690	29,68	I4		
		20		750	35,58	I4		
		II		690	2I,02	8		
		I2		680	22,52	I0		
I8	I80	I5	I8	680	27,85	I2	I90	500
		I8		780	37,96	I4		
		20		750	40,29	I6		
		I2		760	28,I0	I0		
		I3		8I0	32,34	I0		
		I4		720	30,82	I2		
		I6		790	38,43	I4		
20	200	I8	20	870	47,33	I4	2I0	500
		20		840	50,47	I6		
		24		920	65,56	I6		
		25		960	7I,06	I6		
		30		IIIO	97,I9	I6		

Инв. № подл. | Подпись и дата | Взам. инв. №

Продолжение таблицы 59

Номер уголка	Сечение		Стыковой уголок				Прокладка	
	b, мм	t, мм	Номер уголка	Длина ℓ, мм	Масса 1 шт., кг	Катет шва K_f, мм	Ширина b_1, мм	Длина ℓ_1, мм
22	220	14	22	790	37,45	12	230	500
		16		870	46,83	14		
25	250	16	25	1000	61,55	14	260	600
		18		1110	76,44	14		
		20		1070	81,44	16		
		22		1100	91,64	16		
		25		1230	115,58	16		
		28		1360	142,12	16		
		30		1440	160,47	16		

Таблица 60

Сталь элементов и накладок С275.
Тип электродов 346, 346А. Марка сварочной проволоки Св-08ГА.

Номер уголка	Сечение		Стыковой уголок				Прокладка	
	b, мм	t, мм	Номер уголка	Длина ℓ, мм	Масса 1 шт., кг	Катет шва K_f, мм	Ширина b_1, мм	Длина ℓ_1, мм
4	40	4	4	180	0,44	4	45	150
		5		210	0,63	4		
		6		230	0,81	4		
4,5	45	4	4,5	180	0,49	4	50	150
		5		210	0,71	4		
		6		230	0,92	4		

Продолжение таблицы 60

Номер уголка	Сечение		Стыковой уголок				Прокладка	
	b, мм	t, мм	Номер уголка	Длина ℓ, мм	Масса 1 шт., кг	Катет шва K_f, мм	Ширина b_1, мм	Длина ℓ_1, мм
5	50	4	5	180	0,55	4	55	150
		5		210	0,79	4		
		6		230	1,03	4		
		7		220	1,13	5		
		8		240	1,40	5		
5,6	56	4	5,6	210	0,72	4	65	150
		5		250	1,06	5		
6	60	4	6	210	0,78	4	70	150
		5		250	1,15	4		
		6		280	1,52	4		
		8		290	2,06	5		
		10		290	2,52	6		
6,3	63	4	6,3	230	0,90	4	70	150
		5		270	1,30	4		
		6		310	1,77	4		
7	70	4,5	7	260	1,27	4	80	200
		5		280	1,51	4		
		6		320	2,04	4		
		7		300	2,22	5		
		8		290	2,43	6		
		10		340	3,50	6		
7,5	75	5	7,5	300	1,74	4	80	200
		6		340	2,34	4		
		7		320	2,55	5		

Инв. № подл. | Подпись и дата | Взам. инв. №

Продолжение таблицы 60

Номер уголка	Сечение		Стыковой уголок				Прокладка	
	b, мм	t, мм	Номер уголка	Длина ℓ, мм	Масса 1 шт., кг	Катет шва K_f, мм	Ширина b_1, мм	Длина ℓ_1, мм
7,5	75	8	7,5	310	2,80	6	80	200
		9		340	3,42	6		
8	80	5,5	8	330	2,24	4	90	250
		6		350	2,58	4		
		7		330	2,81	5		
		8		320	3,09	6		
		10		370	4,40	6		
		12		350	4,92	8		
9	90	6	9	330	2,75	5	100	250
		7		370	3,57	5		
		8		360	3,93	6		
		9		390	4,76	6		
		10		340	4,58	8		
		12		390	6,22	8		
10	100	6,5	10	370	3,72	5	110	250
		7		400	4,32	5		
		8		380	4,66	6		
		10		360	5,44	8		
		12		370	6,62	10		
		14		420	8,66	10		
		15		440	9,67	10		
		16		390	9,09	12		
11	110	7	11	470	5,59	5	120	300
		8		440	5,94	6		

Продолжение таблицы 60

Номер уголка	Сечение		Стыковой уголок				Прокладка	
	b, мм	t, мм	Номер уголка	Длина c, мм	Масса 1 шт., кг	Катет шва K_f, мм	Ширина b_1, мм	Длина c_1, мм
		8		450	6,64	6		
		10		440	8,03	8		
12	120	12	12	450	9,75	10	130	300
		15		460	12,27	12		
		8		470	7,27	6		
		9		520	9,00	6		
12,5	125	10	12,5	460	8,79	8	135	300
		12		470	10,66	10		
		14		450	11,79	12		
		16		500	14,83	12		
		9		600	11,65	6		
14	140	10	14	520	11,15	8	150	400
		12		530	13,52	10		
		10		540	12,43	8		
		12		550	15,07	10		
15	150	15	15	570	19,28	12	160	400
		18		650	26,07	12		
		10		580	14,31	8		
		11		620	16,75	8		
16	160	12	16	590	16,73	10	170	400
		14		580	19,70	12		
		16		630	24,27	14		
		18		690	29,68	14		
		20		760	36,05	16		

Инв. № подл. | Подпись и дата | Взам. инв. №

Продолжение таблицы 60

Номер уголка	Сечение		Стыковой уголок				Прокладка	
	b, мм	t, мм	Номер уголка	Длина ℓ, мм	Масса 1 шт., кг	Катет шва K_t, мм	Ширина b_1, мм	Длина ℓ_1, мм
		11		720	21,94	8		
		12		690	22,85	10		
18	180	15	18	690	28,26	12	190	500
		18		790	38,44	14		
		20		760	40,83	16		
		12		770	28,47	10		
		13		820	32,73	10		
		14		720	30,82	12		
		16		800	38,92	14	210	500
20	200	18	20	880	47,87	14		
		20		850	51,07	16		
22	220	14	22	800	37,92	12	230	500
		16		880	47,37	14		
		16		1010	62,17	14		
25	250	18	25	1120	77,12	14	260	600
		20		1090	82,96	16		

Таблица 61

Сталь элементов и накладок С285.

Тип электродов Э46, Э46А. Марка сварочной проволоки Св-08ГА.

Номер уголка	Сечение		Стыковой уголок				Прокладка	
	b, мм	t, мм	Номер уголка	Длина ℓ, мм	Масса 1 шт., кг	Катет шва K_t, мм	Ширина b_1, мм	Длина ℓ_1, мм
		4		190	0,46	4		
4	40	5	4	210	0,63	4	45	150
		6		240	0,84	4		

Продолжение таблицы 61

Номер уголка	Сечение		Стыковой уголок				Прокладка	
	b, мм	t, мм	Номер уголка	Длина ℓ, мм	Масса 1 шт., кг	Катет шва K_f, мм	Ширина $b_п$, мм	Длина $\ell_п$, мм
4,5	45	4	4,5	190	0,52	4	50	150
		5		210	0,71	4		
		6		240	0,96	4		
5	50	4	5	190	0,58	4	55	150
		5		210	0,79	4		
		6		240	1,07	4		
		7		230	1,18	5		
		8		250	1,46	5		
5,6	56	4	5,6	220	0,76	4	65	150
		5		250	1,06	5		
6	60	4	6	220	0,82	4	70	150
		5		250	1,15	4		
		6		280	1,52	4		
		8		290	2,06	5		
		10		300	2,61	6		
6,3	63	4	6,3	240	0,94	4	70	150
		5		280	1,35	4		
		6		310	1,77	4		
7	70	4,5	7	270	1,31	4	80	200
		5		290	1,56	4		
		6		330	2,11	4		
		7		310	2,29	5		
		8		300	2,51	6		
		10		350	3,60	6		

Продолжение таблицы 61

Номер уголка	Сечение		Стыковой уголок				Прокладка	
	B, мм	t, мм	Номер уголка	Длина ℓ, мм	Масса 1 шт., кг	Катет шва K_f, мм	Ширина B_1, мм	Длина, ℓ_1, мм
7,5	75	5	7,5	310	1,80	4	80	200
		6		350	2,41	4		
		7		330	2,63	5		
		8		320	2,89	6		
		9		340	3,42	6		
8	80	5,5	8	340	2,31	4	90	250
		6		360	2,65	4		
		7		340	2,89	5		
		8		330	3,18	6		
		10		380	4,51	6		
		12		340	4,78	8		
9	90	6	9	340	2,83	5	100	250
		7		380	3,66	5		
		8		370	4,04	6		
		9		400	4,88	6		
		10		340	4,58	8		
		12		380	6,06	8		
10	100	6,5	10	380	3,82	5	100	250
		7		410	4,42	5		
		8		390	4,78	6		
		10		360	5,44	8		
		12		370	6,62	10		
		14		420	8,66	10		
		15		380	8,34	12		
		16		390	9,09	12		

Продолжение таблицы 61

Номер уголка	Сечение		Стыковой уголок				Прокладка	
	b, мм	t, мм	Номер уголка	Длина l, мм	Масса 1 шт., кг	Катет шва K_f, мм	Ширина b_r, мм	Длина l_r, мм
11	110	7	11	480	5,71	5	120	300
		8		460	6,21	6		
12	120	8	12	470	6,94	6	130	300
		10		440	8,03	8		
		12		450	9,75	10		
		15		460	12,27	12		
12,5	125	8	12,5	490	7,58	6	135	300
		9		540	9,34	6		
		10		460	8,79	8		
		12		470	10,66	10		
		14		450	11,79	12		
		16		500	14,83	12		
14	140	9	14	610	11,84	6	150	400
		10		520	11,15	8		
		12		530	13,52	10		
15	150	10	15	540	12,43	8	160	400
		12		550	15,07	10		
		15		570	19,28	12		
		18		650	26,07	12		
16	160	10	16	580	14,31	8	170	400
		11		610	16,48	8		
		12		590	16,73	10		

Продолжение таблицы 61

Номер уголка	Сечение		Стыковой уголок				Прокладка	
	b, мм	t, мм	Номер уголка	Длина l, мм	Масса 1 шт., кг	Катет шва K_t, мм	Ширина b_1, мм	Длина l_1, мм
		I4		580	I9,70	I2		
I6	I60	I6	I6	630	24,27	I4	I70	400
		I8		690	29,68	I4		
		20		760	36,05	I6		
		II		700	2I,33	8		
		I2		690	22,85	I0		
I8	I80	I5	I8	690	28,26	I2	I90	500
		I8		790	38,44	I4		
		20		760	40,83	I6		
		I2		770	28,47	I0		
		I3		820	32,73	I0		
		I4		720	30,82	I2	2I0	500
		I6		800	38,92	I4		
20	200	I8	20	880	47,87	I4		
		20		850	5I,07	I6		
22	220	I4	22	800	37,92	I2	230	500
		I6		880	47,37	I4		
		I6		I0I0	62,I7	I4		
25	250	I8	25	II20	77,I2	I4	260	600
		20		I090	82,96	I5		

Таблица 62

Сталь элементов и накладок С345.
Тип электродов Э50, Э50А. Марка сварочной проволоки Св-10ГА.

Номер уголка	Сечение		Стыковой уголок				Прокладка	
	δ, мм	t, мм	Номер уголка	Длина ℓ, мм	Масса 1 шт., кг	Катет шва K_f, мм	Ширина δ_1, мм	Длина ℓ_1, мм
4	40	4	4	200	0,48	4	45	150
		5		230	0,69	4		
		6		260	0,92	4		
4,5	45	4	4,5	200	0,55	4	50	150
		5		230	0,78	4		
		6		260	1,04	4		
5	50	4	5	200	0,61	4	55	150
		5		230	0,87	4		
		6		260	1,16	4		
		7		240	1,24	5		
		8		260	1,51	5		
5,6	56	4	5,6	240	0,83	4	65	150
		5		270	1,15	5		
6	60	4	6	230	0,85	4	70	150
		5		270	1,24	4		
		6		310	1,68	4		
		8		320	2,27	5		
		10		320	2,78	6		
6,3	63	4	6,3	260	1,01	4	70	150
		5		300	1,44	4		
		6		340	1,94	4		

Инв. № подл. | Подпись и дата | Взам. инв. №

Продолжение таблицы 62

Номер уголка	Сечение		Стыковой уголок				Прокладка	
	b, мм	t, мм	Номер уголка	Длина ℓ, мм	Масса 1 шт., кг	Катет шва K_f, мм	Ширина b_1, мм	Длина ℓ_1, мм
7	70	4,5	7	290	1,41	4	80	200
		5		310	1,66	4		
		6		360	2,30	4		
		7		340	2,51	5		
		8		320	2,68	6		
		10		380	3,91	6		
7,5	75	5	7,5	340	1,97	4	80	200
		6		380	2,62	4		
		7		360	2,87	5		
		8		340	3,07	6		
		9		370	3,73	6		
8	80	5,5	8	370	2,51	4	90	250
		6		400	2,94	4		
		7		370	3,15	5		
		8		350	3,38	6		
		10		420	4,99	6		
		12		360	5,06	8		
9	90	6	9	370	3,08	5	100	250
		7		420	4,05	5		
		8		400	4,37	6		
		9		440	5,37	6		
		10		370	4,99	8		
		12		410	6,54	8		

Продолжение таблицы 62

Номер уголка	Сечение		Стыковой уголок				Прокладка	
	b, мм	t, мм	Номер уголка	Длина l, мм	Масса 1 шт., кг	Катет шва K_f, мм	Ширина b_1, мм	Длина l_1, мм
		6,5		420	4,23	5		
		7		440	4,75	5		
		8		420	5,15	6		
I0	I00	I0	I0	400	6,04	8	II0	250
		I2		400	7,I6	I0		
		I4		440	9,08	I0		
		I5		470	I0,33	I2		
		I6		420	9,79	I2		
II	II0	7	II	520	6,I8	5	I20	300
		8		500	6,75	6		
		8		5I0	7,53	6		
I2	I20	I0	I2	480	8,76	8	I30	300
		I2		480	I0,40	I0		
		I5		490	I3,07	I2		
		8		530	8,I9	6		
		9		590	I0,2I	6		
I2,5	I25	I0	I2,5	500	9,55	8	I35	300
		I2		500	II,34	I0		
		I4		480	I2,58	I2		
		I6		540	I6,0I	I2		
		9		670	I3,0I	6		
I4	I40	I0	I4	570	I2,23	8	I50	400
		I2		570	I4,54	I0		

Инв. № подл. | Подпись и дата | Взам. инв. №

Продолжение таблицы 62

Номер уголка	Сечение		Стыковой уголок				Прокладка	
	b, мм	t, мм	Номер уголка	Длина ℓ, мм	Масса 1 шт., кг	Катет шва K_f, мм	Ширина b_1, мм	Длина ℓ_1, мм
		10		590	13,58	8		
15	150	12	15	590	16,16	10	160	400
		15		610	20,63	12		
		18		690	27,68	12		
		10		630	15,54	8		
		11		650	17,56	8		
16	160	12	16	640	18,14	10	170	400
		14		620	21,06	12		
		16		680	26,19	14		
		18		750	32,26	14		
		20		720	34,16	16		
		11		760	23,16	8		
		12		740	24,51	10		
18	180	15	18	740	30,31	12	190	500
		18		850	41,36	14		
		20		820	44,05	16		
		12		830	30,69	10		
		13		890	35,53	10		
		14		780	33,38	12		
		16		860	41,84	14	210	500
20	200	18	20	950	51,68	14		
		20		920	55,27	16		
		24		1000	71,26	16		

Продолжение таблицы 62

Номер уголка	Сечение		Стыковой уголок				Прокладка	
	b, мм	t, мм	Номер уголка	Длина ℓ, мм	Масса 1 шт., кг	Катет шва K_f, мм	Ширина b_f, мм	Длина ℓ_f, мм
20	200	25	20	I040	76,98	I6	2I0	500
		30		I2I0	I05,95	I6		
22	220	I4	22	860	40,76	I2	230	500
		I6		950	5I,I4	I4		
25	250	I6	25	I090	67,09	I4	260	600
		I8		I2I0	83,32	I4		
		20		II70	89,05	I6		
		22		II90	99,I4	I6		
		25		I340	I25,92	I6		
		28		I480	I54,66	I6		
		30		I570	I74,96	I6		

Таблица 63

Сталь элементов и накладок С375.
Тип электродов Э50, Э50А. Марка сварочной проволоки Св-I0ГА.

Номер уголка	Сечение		Стыковой уголок				Прокладка	
	b, мм	t, мм	Номер уголка	Длина ℓ, мм	Масса 1 шт., кг	Катет шва K_f, мм	Ширина b_f, мм	Длина ℓ_f, мм
4	40	4	4	2I0	0,5I	4	45	I50
		5		240	0,72	4		
		6		270	0,95	4		

Продолжение таблицы 63

Номер уголка	Сечение		Стыковой уголок				Прокладка	
	B, мм	t, мм	Номер уголка	Длина ℓ, мм	Масса 1 шт., кг	Катет шва K_f, мм	Ширина B_f, мм	Длина ℓ_f, мм
4,5	45	4	4,5	210	0,57	4	50	150
		5		240	0,81	4		
		6		270	1,08	4		
5	50	4	5	210	0,64	4	55	150
		5		240	0,90	4		
		6		270	1,21	4		
		7		260	1,34	5		
		8		330	1,92	5		
5,6	56	4	5,6	250	0,86	4	65	150
		5		290	1,23	5		
6	60	4	6	250	0,93	4	70	150
		5		290	1,33	4		
		6		330	1,79	4		
		8		340	2,41	5		
		10		340	2,96	6		
6,3	63	4	6,3	270	1,05	4	70	150
		5		320	1,54	4		
		6		360	2,06	4		
7	70	4,5	7	310	1,51	4	80	200
		5		330	1,78	4		
		6		380	2,43	4		
		7		360	2,66	5		
		8		340	2,85	6		
		10		400	4,12	6		

Продолжение таблицы 63

Номер уголка	Сечение		Стыковой уголок				Прокладка	
	b, мм	t, мм	Номер уголка	Длина l, мм	Масса 1 шт., кг	Катет шва K_f, мм	Ширина b_l, мм	Длина l_l, мм
		5		370	2,15	4		
		6		410	2,82	4		
7,5	75	7	7,5	390	3,10	5	80	200
		8		370	3,34	6		
		9		400	4,03	6		
		5,5		400	2,71	4		
		6		420	3,09	4		
8	80	7	8	400	3,40	5	90	250
		8		380	3,67	6		
		10		450	5,35	6		
		12		390	5,48	8		
		6		400	3,33	5		-
		7		450	4,34	5		
9	90	8	9	430	4,70	6	100	250
		9		470	5,73	6		
		10		400	5,39	8		
		12		440	7,02	8		
		6,5		450	4,53	5		
		7		480	5,18	5		
		8		450	5,51	6		
10	100	10	10	420	6,34	8	110	250
		12		430	7,70	10		
		14		480	9,90	10		
		15		440	9,67	12		
		16		460	10,72	12		

Продолжение таблицы 63

Номер уголка	Сечение		Стыковой уголок				Прокладка	
	b, мм	t, мм	Номер уголка	Длина c, мм	Масса 1 шт., кг	Катет шва K_f, мм	Ширина b_1, мм	Длина c_1, мм
II	II0	7	11	560	6,66	5	I20	300
		8		540	7,29	6		
I2	I20	8	I2	550	8,I2	6	I30	300
		I0		5I0	9,30	8		
		I2		520	II,27	I0		
		I5		530	I4,I4	I2		
I2,5	I25	8	I2,5	570	8,8I	6	I35	300
		9		630	I0,90	6		
		I0		540	I0,3I	8		
		I2		540	I2,25	I0		
		I4		520	I3,62	I2		
		I6		580	I7,20	I2		
I4	I40	9	I4	730	I4,I7	6	I50	400
		I0		6I0	I3,09	8		
		I2		620	I5,8I	I0		
I5	I50	I0	I5	640	I4,73	8	I60	400
		I2		640	I7,53	I0		
		I5		660	22,32	I2		
		I8		750	30,03	I2		
I6	I60	I0	I6	680	I6,78	8	I70	400
		II		700	I8,9I	8		
		I2		690	I9,56	I0		
		I4		670	22,76	I2		
		I6		730	28,I2	I4		

Продолжение таблицы 63

Номер уголка	Сечение		Стыковой уголок				Прокладка	
	b, мм	t, мм	Номер уголка	Длина c, мм	Масса 1 шт., кг	Катет шва K_f, мм	Ширина $b_п$, мм	Длина $c_п$, мм
I6	I60	I8	I6	8I0	34,84	I4	I70	400
		20		880	4I,75	I6		
I8	I80	II	I8	820	24,99	8	I90	500
		I2		800	26,50	I0		
		I5		800	32,77	I2		
		I8		920	44,77	I4		
		20		890	47,8I	I6		
20	200	I2	20	900	33,27	I0	2I0	500
		I3		960	38,32	I0		
		I4		850	36,38	I2		
		I6		930	45,25	I4		
		I8		I030	56,03	I4		
		20		I000	60,08	I6		
		24		I080	76,96	I6		
		25		II20	82,90	I6		
		30		I300	II3,83	I6		
22	220	I4	22	940	44,56	I2	230	500
		I6		I030	55,45	I4		
25	250	I6	25	II80	72,63	I4	260	600
		I8		I320	90,90	I4		
		20		I270	96,66	I6		
		22		I280	I06,64	I6		
		25		I440	I35,32	I6		
		28		I590	I66,I6	I6		
		30		I690	I88,33	I6		

Инв. № подл. | Подпись и дата | Взам. инв. №

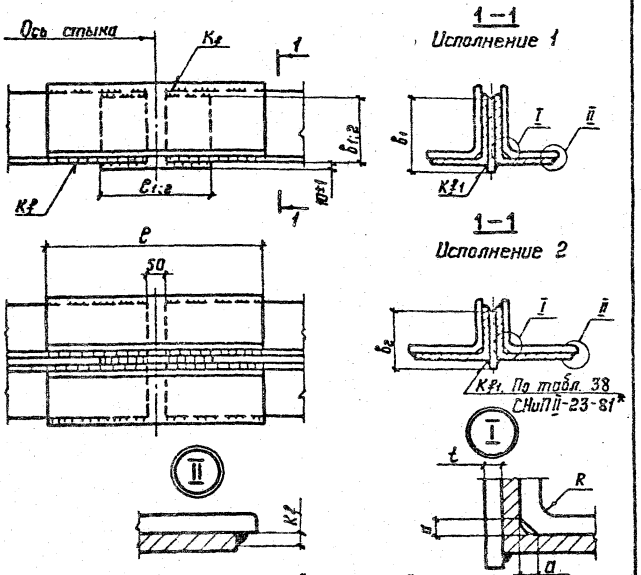

1. Размер „a" равен радиусу „R"; размер „t" определяется конструктивно.

2. Конструкция стыка, размеры стыковых накладок и сварных швов, в зависимости от стали уголков и накладок, типа электродов или марки сварочной проволоки, должны соответствовать указанным на данном чертеже и в таблицах 64 ... 70. (док. - 16).

Зав. отд.	Беляев		2.400-10.1-15			
Н. контр.	Тарасов					
Гл. констр.	Шубалов		Стыки элементов из парных уголков неравнополочных по ГОСТ 8510-86. Конструктивное решение	Стадия	Лист	Листов
Гл. инж. пр.	Тарасов			Р		1
Инж. дипл.	Парчевский			ЦНИИПРОЕКТСТАЛЬКОНСТРУКЦИЯ им. Мельникова		
Проверил	Парчевский					
Исполнил	Андрюшина					

Таблица 64

Сталь элементов и накладок С235.
Тип электродов Э42, Э42А. Марка сварочной проволоки Св-08А.

Сечение уголка элемента		Стыковой уголок					Прокладка			
		Сечение		Длина	Масса 1 шт.,	Высота шва	Ширина	Длина	Ширина	Длина
$B \times b$, мм	t, мм	$B \times b$, мм	t, мм	ℓ, мм	кг	K_f, мм	b_1, мм	ℓ_1, мм	b_2, мм	ℓ_2, мм
45х28	4	45х28	4	160	0,35	4	50	150	30	150
50х32	4	50х32	4	180	0,43	4	55	150	35	150
56х36	4	56х36	4	200	0,56	4	65	150	40	150
	5		5	210	0,59	4				
63х40	4	63х40	4	200	0,63	4	70	150	45	150
	5		5	230	0,90	4				
	6		6	260	1,20	4				
	8		8	230	1,39	6				
65х50	5	65х50	5	250	1,09	4	70	150	55	150
	6		6	280	1,45	4				
	7		7	310	1,85	4				
	8		8	260	1,76	6				
70х45	5	70х45	5	250	1,10	4	75	200	50	150
75х50	5	75х50	5	270	1,29	4	80	200	55	150
	6		6	310	1,76	4				
	7		7	340	2,23	4				
	8		8	280	2,08	6				
80х50	5	80х50	5	280	1,26	4	90	250	55	150
	6		6	270	1,60	5				

Инв. № подл. | Подпись и дата | Взам. инв. №

Зав. отд.	Беляев	
Н. контр.	Тарасов	
Гл. констр.	Шувалов	
Гл. инж. пр.	Тарасов	
Рук. бриг.	Парчевский	
Проверил	Парчевский	
Исполнил	Кварюшина	

2.400-10.1-16

Стыки элементов из парных уголков неравнополочных по ГОСТ 8510-86*. Размеры накладок и сварных швов. Таблицы 64 ... 70

Стадия	Лист	Листов
Р	1	16

ЦНИИПРОЕКТСТАЛЬКОНСТРУКЦИЯ им. Мельникова

Продолжение таблицы 64

Сечение уголка элемента		Стыковой уголок					Прокладка			
		Сечение		Длина	Масса 1 шт.,	Высота шва	Ширина	Длина	Ширина	Длина
$B \times b_1$, мм	t_1, мм	$B \times b_1$, мм	t_1, мм	l_1, мм	кг	k_f, мм	b_{11}, мм	l_{11}, мм	b_{12}, мм	l_{12}, мм
80х60	6	80х60	6	280	1,79	5	90	250	65	150
	7		7	320	2,36	5				
	8		8	350	2,93	5				
	5,5		5,5	330	2,04	4				
90х56	6	90х56	6	300	2,01	5	100	250	65	150
	8		8	320	2,81	6				
	6		6	320	2,41	5				
	7		7	360	3,13	5				
100х63	8	100х63	8	340	3,36	6	110	250	70	150
	10		10	320	3,88	8				
	7		7	360	3,17	5				
100х65[x]	8	100х65[x]	8	340	3,40	6	110	250	70	150
	10		10	320	3,94	8				
110х70	6,5	110х70	6,5	370	3,32	5	120	300	75	200
	8		8	370	4,04	6				
	7		7	430	4,75	5				
125х80	8	125х80	8	420	5,28	6	135	300	90	250
	10		10	390	6,03	8				
	12		12	450	8,25	8				
140х90	8	140х90	8	470	6,64	6	150	400	100	250
	10		10	440	7,68	8				
	9		9	570	10,24	6				
160х100	10	160х100	10	480	9,53	8	170	400	110	250
	12		12	510	12,03	10				
	14		14	580	15,81	10				

Продолжение таблицы 64

Сечение уголка элемента		Стыковой уголок					Прокладка			
		Сечение		Длина	Масса 1шт.,	Высота шва	Ширина	Длина	Ширина	Длина
$B \times b$, мм	t, мм	$B \times b$, мм	t, мм	ℓ, мм	кг	K_f, мм	b_1, мм	ℓ_1, мм	b_2, мм	ℓ_2, мм
I80xII0	I0	I80xII0	I0	550	I2,2I	8	I90	500	I20	300
	I2		I2	630	I6,63	8				
	II		II	650	I7,79	8				
200xI25	I2	200xI25	I2	700	20,82	8	2I0	500	I35	300
	I4		I4	730	25,I3	I0				
	I6		I6	690	26,96	I2				

Таблица 65

Сталь элементов и накладок С245.

Тип электродов Э42, Э42А. Марка сварочной проволоки Св-08А.

Сечение уголка элемента		Стыковой уголок					Прокладка			
		Сечение		Длина	Масса 1шт.,	Высота шва	Ширина	Длина	Ширина	Длина
$B \times b$, мм	t, мм	$B \times b$, мм	t, мм	ℓ, мм	кг	K_f, мм	b_1, мм	ℓ_1, мм	b_2, мм	ℓ_2, мм
45x28	4	45x28	4	I70	0,37	4	50	I50	30	I50
50x32	4	50x32	4	I90	0,46	4	55	I50	35	I50
56x36	4	56x36	4	200	0,56	4	65	I50	40	I50
	5		5	230	0,80	4				
63x40	4	63x40	4	220	0,70	4	70	I50	45	I50
	5		5	250	0,98	4				
	6		6	270	I,25	4				
	8		8	250	I,5I	6				
65x50	5	65x50	5	260	I,I3	4	70	I50	55	I50
	6		6	290	I,50	4				
	7		7	330	I,97	4				
	8		8	270	I,83	6				

Продолжение таблицы 65

Сечение уголка элемента		Стыковой уголок					Прокладка			
		Сечение		Длина	Масса 1 шт.,	Высота шва	Ширина	Длина	Ширина	Длина
$B \times b_1$, мм	t_1, мм	$B \times b_1$, мм	t_1, мм	ℓ_1, мм	кг	K_{f1}, мм	b_{f1}, мм	ℓ_{f1}, мм	b_{f2}, мм	ℓ_{f2}, мм
70х45	5	70х45	5	260	I,I4	4	75	200	50	I50
75х50	5	75х50	5	280	I,34	4	80	200	55	I50
	6		6	320	I,82	4				
	7		7	360	2,37	4				
	8		8	290	2,I5	6				
80х50	5	80х50	5	290	I,30	4	90	250	55	I50
	6		6	280	I,66	5				
80х60	6	80х60	6	300	I,92	5	90	250	65	I50
	7		7	330	2,44	5				
	8		8	360	3,0I	5				
90х56	5,5	90х56	5,5	340	2,I0	4	I00	250	65	I50
	6		6	3I0	2,08	5				
	8		8	330	2,89	6				
I00х63	6	I00х63	6	330	2,48	5	II0	250	70	I50
	7		7	370	3,22	5				
	8		8	350	3,45	6				
	I0		I0	330	4,0I	8				
I00х65*	7	I00х65*	7	370	3,26	5	II0	250	70	I50
	8		8	350	3,50	6				
	I0		I0	330	4,06	8				
II0х70	6,5	II0х70	6,5	380	3,4I	5	I20	300	75	200
	8		8	390	4,26	6				
I25х80	7	I25×80	7	450	4,97	5	I35	300	90	250
	8		8	430	5,4I	6				

Продолжение таблицы 65

Сечение уголка элемента		Стыковой уголок					Прокладка			
		Сечение		Длина	Масса 1 шт.,	Высота шва	Ширина	Длина	Ширина	Длина
$B \times b$, мм	t, мм	$B \times b$, мм	t, мм	ℓ, мм	кг	K_f, мм	b_1, мм	ℓ_1, мм	b_2, мм	ℓ_2, мм
I25x80	I0	I25x80	I0	400	6,I9	8	I35	300	90	250
	I2		I2	460	8,44	8				
I40x90	8	I40x90	8	490	6,92	6	I50	400	I00	250
	I0		I0	460	8,03	8				
	9		9	590	I0,60	6				
I60xI00	I0	I60xI00	I0	500	9,93	8	I70	400	II0	250
	I2		I2	530	I2,50	I0				
	I4		I4	600	I6,36	I0				
I80xII0	I0	I80xII0	I0	570	I2,65	8	I90	500	I20	300
	I2		I2	660	I7,42	8				
	II		II	680	I8,6I	8				
200xI25	I2	200xI25	I2	730	2I,7I	8	2I0	500	I35	300
	I4		I4	760	26,I7	I0				
	I6		I6	720	28,I3	I2				

Таблица 66

Сталь элементов и накладок С255.
Тип электродов Э42, Э42А. Марка сварочной проволоки Св-08А.

Сечение уголка элемента		Стыковой уголок					Прокладка			
		Сечение		Длина	Масса 1 шт.,	Высота шва	Ширина	Длина	Ширина	Длина
$B \times b$, мм	t, мм	$B \times b$, мм	t, мм	ℓ, мм	кг	K_f, мм	b_1, мм	ℓ_1, мм	b_2, мм	ℓ_2, мм
45x28	4	45x28	4	I70	0,37	4	50	I50	30	I50
50x32	4	50x32	4	I80	0,43	4	55	I50	35	I50

Продолжение таблицы 66

Сечение уголка элемента		Стыковой уголок					Прокладка			
		Сечение		Длина	Масса 1 шт.,	Высота шва	Ширина	Длина	Ширина	Длина
$B \times b_1$, мм	t_1, мм	$B \times b_2$, мм	t_2, мм	ℓ_2, мм	кг	K_f, мм	b_{f1}, мм	ℓ_{f1}, мм	b_{f2}, мм	ℓ_{f2}, мм
56х36	4	56х36	4	200	0,56	4	65	I50	40	I50
	5		5	230	0,80	4				
	4		4	2I0	0,67	4				
63х40	5	63х40	5	250	0,98	4	70	I50	45	I50
	6		6	280	I,30	4				
	8		8	250	I,5I	6				
65х50	5	65х50	5	260	I,I3	4	70	I50	55	I50
	6		6	300	I,55	4				
	7		7	330	I,97	4				
	8		8	270	I,83	6				
70х45	5	70х45	5	260	I,I4	4	75	200	50	I50
75х50	5	75х50	5	290	I,39	4	80	200	55	I50
	6		6	330	I,88	4				
	7		7	360	2,37	4				
	8		8	290	2,I5	6				
80х50	5	80х50	5	300	I,35	4	90	250	55	I50
	6		6	290	I,72	5				
80х60	6	80х60	6	300	I,92	5	90	250	65	I50
	7		7	330	2,44	5				
	8		8	370	3,I0	5				
90х56	5,5	90х56	5,5	350	2,I6	4	I00	250	65	I50
	6		6	320	2,I4	5				
	8		8	340	2,98	6				

Продолжение таблицы 66

Сечение уголка элемента		Стыковой уголок					Прокладка			
		Сечение		Длина	Масса 1 шт.,	Высота шва	Ширина	Длина	Ширина	Длина
$B \times b_1$, мм	t_1, мм	$B \times b_1$, мм	t_2, мм	ℓ_1, мм	кг	K_f, мм	b_1, мм	ℓ_1, мм	b_2, мм	ℓ_2, мм
	6		6	340	2,56	5				
	7		7	380	3,3I	5				
I00x63	8	I00x63	8	360	3,55	6	II0	250	70	I50
	I0		I0	340	4,I3	8				
	7		7	380	3,35	5				
I00x65[X]	8	I00x65[X]	8	370	3,70	6	II0	250	70	I50
	I0		I0	340	4,I8	8				
II0x70	6,5	II0x70	6,5	390	3,50	5	I20	300	75	200
	8		8	400	4,37	6				
	7		7	450	4,97	5				
	8		8	440	5,54	6				
I25x80	I0	I25x80	I0	4I0	6,34	8	I35	300	90	250
	I2		I2	460	8,44	8				
I40x90	8	I40x90	8	5I0	7,2I	6	I50	400	I00	250
	I0		I0	470	8,2I	8				
	9		9	6I0	I0,96	6				
I60xI00	I0	I60xI00	I0	520	I0,32	8	I70	400	II0	250
	I2		I2	530	I2,50	I0				
	I4		I4	600	I6,36	I0				
I80xII0	I0	I80xII0	I0	590	I3,I0	8	I90	500	I20	300
	I2		I2	660	I7,42	8				
	II		II	680	I8,6I	8				
200xI25	I2	200xI25	I2	730	2I,7I	8	2I0	500	I35	300
	I4		I4	760	26,I7	I0				
	I6		I6	720	28,I3	I2				

Инв. № подл. | Подпись и дата | Взам. инв. №

Таблица 67

Сталь элементов и накладок С275.

Тип электродов Э46, Э46А. Марка сварочной проволоки Св-08ГА.

Сечение уголка элемента		Стыковой уголок					Прокладка			
		Сечение		Длина	Масса 1 шт.,	Высота шва	Ширина	Длина	Ширина	Длина
$B \times b$, мм	t, мм	$B \times b$, мм	t, мм	ℓ, мм	кг	K_f, мм	b_1, мм	ℓ_1, мм	b_2, мм	ℓ_2, мм
45х28	4	45х28	4	170	0,37	4	50	150	30	150
50х32	4	50х32	4	180	0,43	4	55	150	35	150
56х36	4	56х36	4	200	0,56	4	65	150	40	150
	5		5	220	0,76	4				
63х40	4	63х40	4	210	0,67	4	70	150	45	150
	5		5	240	0,94	4				
	6		6	270	1,25	4				
	8		8	240	1,45	6				
65х50	5	65х50	5	260	1,13	4	70	150	55	150
	6		6	290	1,50	4				
	7		7	330	1,97	4				
	8		8	270	1,83	6				
70х45	5	70х45	5	260	1,14	4	75	200	50	150
75х50	5	75х50	5	280	1,34	4	80	200	55	150
	6		6	320	1,82	4				
	7		7	360	2,37	4				
	8		8	290	2,15	6				
80х50	5	80х50	5	290	1,30	4	90	250	55	150
	6		6	280	1,66	5				
80х60	6	80х60	6	300	1,92	5	90	250	65	50
	7		7	330	2,44	5				
	8		8	370	3,10	5				

Продолжение таблицы 67

Сечение уголка элемента		Стыковой уголок					Прокладка			
		Сечение		Длина	Масса 1 шт.,	Высота пива	Ширина	Длина	Ширина	Длина
$B \times b_1$, мм	t_1, мм	$B \times b_2$, мм	t_2, мм	ℓ_1, мм	кг	K_f, мм	b_{f1}, мм	ℓ_{f1}, мм	b_{f2}, мм	ℓ_{f2}, мм
90х56	5,5	90х56	5,5	350	2,16	4	100	250	65	150
	6		6	310	2,08	5				
	8		8	340	2,98	6				
100х63	6	100х63	6	340	2,56	5	110	250	70	150
	7		7	380	3,31	5				
	8		8	360	3,55	6				
	10		10	340	4,13	8				
100х65[Х]	7	100х65[Х]	7	380	3,35	5	110	250	70	150
	8		8	370	3,70	6				
	10		10	340	4,18	8				
110х70	6,5	110х70	6,5	390	3,50	5	120	300	75	200
	8		8	400	4,37	6				
125х80	7	125х80	7	450	4,97	5	135	300	90	250
	8		8	440	5,54	6				
	10		10	410	6,34	8				
	12		12	460	8,44	8				
140х90	8	140х90	8	510	7,21	6	150	400	100	250
	10		10	470	8,21	8				
160х100	9	160х100	9	600	10,78	6	170	400	110	250
	10		10	520	10,32	8				
	12		12	530	12,50	10				
	14		14	600	16,36	10				
180х140	10	180х110	10	590	13,10	8	190	500	120	300
	12		12	690	18,22	8				

Инв. № подл. | Подпись и дата | Взам. инв. №

Продолжение таблицы 67

Сечение уголка элемента		Стыковой уголок					Прокладка			
		Сечение		Длина	Масса 1 шт.,	Высота шва	Ширина	Длина	Ширина	Длина
$B \times b_1$, мм	t_1, мм	$B \times b_1$, мм	t_1, мм	ℓ_1, мм	кг	K_f, мм	b_{1_1}, мм	ℓ_{1_1}, мм	b_{2_1}, мм	ℓ_{2_1}, мм
	II		II	700	I9,I6	8				
200xI25	I2	200xI25	I2	760	22,60	8	2I0	500	I35	300
	I4		I4	770	26,5I	I0				
	I6		I6	730	28,52	I2				

Таблица 68

Сталь элементов и накладок С285.

Тип электродов Э46, Э46А. Марка сварочной проволоки Св-08ГА.

Сечение уголка элемента		Стыковой уголок					Прокладка			
		Сечение		Длина	Масса 1 шт.,	Высота шва	Ширина	Длина	Ширина	Длина
$B \times b_1$, мм	t_1, мм	$B \times b_1$, мм	t_1, мм	ℓ_1, мм	кг	K_f, мм	b_{1_1}, мм	ℓ_{1_1}, мм	b_{2_1}, мм	ℓ_{2_1}, мм
45x28	4	45x28	4	I70	0,37	4	50	I50	30	I50
50x32	4	50x32	4	I90	0,46	4	55	I50	35	I50
56x36	4	56x36	4	200	0,56	4	65	I50	40	I50
	5		5	230	0,80	4				
63x40	4	63x40	4	220	0,70	4	70	I50	45	I50
	5		5	250	0,98	4				
	6		6	280	I,30	4				
	8		8	250	I,5I	6				
65x50	5	65x50	5	270	I,I8	4	70	I50	55	I50
	6		6	300	I,55	4				
	7		7	340	2,03	4				
	8		8	270	I,83	6				

Продолжение таблицы 68

Сечение уголка элемента		Стыковой уголок					Накладка			
		Сечение		Длина	Масса 1 шт.,	Высота шва	Ширина	Длина	Ширина	Длина
$B \times b$, мм	t, мм	$B \times b$, мм	t, мм	ℓ, мм	кг	K_f, мм	b_1, мм	ℓ_1, мм	b_2, мм	ℓ_2, мм
70х45	5	70х45	5	270	1,19	4	75	200	50	150
	5		5	290	1,39	4				
75х50	6	75х50	6	330	1,88	4	80	200	55	150
	7		7	370	2,43	4				
	8		8	300	2,23	6				
80х50	5	80х50	5	300	1,35	4	90	250	55	150
	6		6	290	1,72	5				
	6		6	300	1,92	5				
80х60	7	80х60	7	340	2,51	5	90	250	65	150
	8		8	370	3,10	5				
	5,5		5,5	350	2,16	4				
90х56	6	90х56	6	320	2,14	5	100	250	65	150
	8		8	340	2,98	6				
	6		6	340	2,56	5				
	7		7	380	3,31	5				
100х63	8	100х63	8	370	3,65	6	110	250	70	150
	10		10	340	4,13	8				
	7		7	390	3,44	5				
100х65[х]	8	100х65[х]	8	370	3,70	6	110	250	70	150
	10		10	350	4,31	8				
110х70	6,5	110х70	6,5	400	3,59	5	120	300	75	200
	8		8	400	4,37	6				
125х80	7	125х80	7	470	5,19	5	135	300	90	250
	8		8	450	566	6				

Продолжение таблицы 68

Сечение уголка элемента		Стыковой уголок					Накладка			
		Сечение		Длина	Масса 1 шт., кг	Высота шва K_f, мм	Ширина	Длина	Ширина	Длина
$B \times b$, мм	t, мм	$B \times b$, мм	t, мм	ℓ, мм			b_1, мм	ℓ_1, мм	b_2, мм	ℓ_2, мм
I25x80	I0	I25x80	I0	420	6,50	8	I35	300	90	250
	I2		I2	470	8,62	8				
I40x90	8	I40x90	8	5I0	7,2I	6	I50	400	I00	250
	I0		I0	480	8,38	8				
I60xI00	9	I60xI00	9	6I0	I0,96	6	I70	400	II0	250
	I0		I0	520	I0,32	8				
	I2		I2	540	I2,73	I0				
	I4		I4	6I0	I6,62	I0				
I80xII0	I0	I80xII0	I0	590	I3,I0	8	I90	500	I20	300
	I2		I2	670	I7,69	8				
200xI25	II	200xI25	II	680	I8,6I	8	2I0	500	I35	300
	I2		I2	740	22,0I	8				
	I4		I4	770	26,5I	I0				
	I6		I6	730	28,52	I2				

Таблица 69

Сталь элементов и накладок С345.

Тип электродов Э50, Э50А. Марка сварочной проволоки Св-I0ГА.

Сечение уголка элемента		Стыковой уголок					Накладка			
		Сечение		Длина	Масса 1 шт., кг	Высота шва K_f, мм	Ширина	Длина	Ширина	Длина
$B \times b$, мм	t, мм	$B \times b$, мм	t, мм	ℓ, мм			b_1, мм	ℓ_1, мм	b_2, мм	ℓ_2, мм
45x28	4	45x28	4	I80	0,40	4	50	I50	30	I50
50x32	4	50x32	4	200	0,48	4	55	I50	35	I50

Продолжение таблицы 69

Сечение уголка элемента		Стыковой уголок					Накладка			
		Сечение		Длина	Масса 1 шт.,	Высота шва	Ширина	Длина	Ширина	Длина
$B \times b$, мм	t, мм	$B \times b$, мм	t, мм	ℓ, мм	кг	K_f, мм	B_1, мм	ℓ_1, мм	B_2, мм	ℓ_2, мм
56x36	4	56x36	4	220	0,62	4	65	I50	40	I50
	5		5	250	0,87	4				
63x40	4	63x40	4	230	0,73	4	70	I50	45	I50
	5		5	270	I,06	4				
	6		6	300	I,39	4				
	8		8	270	I,63	6				
65x50	5	65x50	5	290	I,26	4	70	I50	55	I50
	6		6	330	I,7I	4				
	7		7	370	2,2I	4				
	8		8	300	2,03	6				
70x45	5	70x45	5	290	I,27	4	75	200	50	I50
75x50	5	75x50	5	320	I,53	4	80	200	55	I50
	6		6	360	2,05	4				
	7		7	400	2,63	4				
	8		8	320	2,38	6				
80x50	5	80x50	5	330	I,48	4	90	250	55	I50
	6		6	3I0	I,84	5				
80x60	6	80x60	6	320	2,04	5	90	250	65	I50
	7		7	370	2,73	5				
	8		8	4I0	3,43	5				
90x56	5,5	90x56	5,5	390	2,4I	4	I00	250	65	I50
	6		6	340	2,28	5				
	8		8	370	3,24	6				

Продолжение таблицы 69

Сечение уголка элемента		Стыковой уголок					Накладка			
		Сечение		Длина	Масса 1 шт.,	Высота шва	Ширина	Длина	Ширина	Длина
$B \times \delta_0$, мм	t_0, мм	$B \times \delta_1$, мм	t_1, мм	ℓ_1, мм	кг	K_f, мм	B_1, мм	$\ell_{1,1}$, мм	B_2, мм	$\ell_{2,1}$, мм
	6		6	370	2,79	5				
	7		7	420	3,65	5				
100х63	8	100х63	8	400	3,95	6	110	250	70	150
	10		10	370	4,49	8				
	7		7	420	3,70	5				
100х65[X]	8	100х65[X]	8	400	4,00	6	110	250	70	150
	10		10	380	4,67	8				
110х70	6,5	110х70	6,5	430	3,86	5	120	300	75	200
	8		8	440	4,81	6				
	7		7	510	5,63	5				
	8		8	490	6,16	6				
125х80	10	125х80	10	460	7,12	8	135	300	90	250
	12		12	500	9,17	8				
140х90	8	140х90	8	560	7,91	6	150	400	100	250
	10		10	520	9,08	8				
	9		9	670	12,03	6				
	10		10	570	11,32	8				
160х100	12	160х100	12	570	13,44	10	170	400	110	250
	14		14	650	17,72	10				
180х110	10	180х110	10	650	14,43	8	190	500	120	300
	12		12	720	19,01	8				
	11		11	740	20,25	8				
200х125	12	200х125	12	790	23,50	8	210	500	135	300
	14		14	820	28,23	10				
	16		16	780	30,48	12				

Таблица 70

Сталь элементов и накладок С375.

Тип электродов Э50, Э50А. Марка сварочной проволоки Св-10ГА.

Сечение уголка элемента		Стыковой уголок					Накладка			
		Сечение		Длина	Масса 1 шт.,	Высота шва	Ширина	Длина	Ширина	Длина
$B \times b$, мм	t, мм	$B \times b$, мм	t, мм	ℓ, мм	кг	K_f, мм	b_1, мм	ℓ_1, мм	b_2, мм	ℓ_2, мм
45х28	4	45х28	4	190	0,42	4	50	150	30	150
50х32	4	50х32	4	210	0,50	4	55	150	35	150
56х36	4	56х36	4	230	0,65	4	65	150	40	150
	5		5	260	0,90	4				
63х40	4	63х40	4	250	0,79	4	70	150	45	150
	5		5	290	1,13	4				
	6		6	320	1,48	4				
	8		8	290	1,75	6				
65х50	5	65х50	5	310	1,35	4	70	150	55	150
	6		6	350	1,81	4				
	7		7	400	2,39	4				
	8		8	320	2,17	6				
70х45	5	70х45	5	310	1,36	4	75	200	50	150
75х50	5	75х50	5	340	1,63	4	80	200	55	150
	6		6	380	2,16	4				
	7		7	330	2,17	4				
	8		8	340	2,53	6				
80х50	5	80х50	5	350	1,57	4	90	250	55	150
	6		6	330	1,95	5				
80х60	6	80х60	6	350	2,24	5	90	250	65	150
	7		7	400	2,96	5				
	8		8	440	3,68	5				

Инв. № подл. | Подпись и дата | Взам. инв. №

Продолжение таблицы 70

Сечение уголка элемента		Стыковой уголок					Накладка			
		Сечение		Длина	Масса 1шт.,	Высота шва	Ширина	Длина	Ширина	Длина
$B \times B$, мм	t, мм	$B \times B$, мм	t_1 мм	ℓ_1 мм	кг	K_f, мм	B_1, мм	ℓ_1, мм	B_2, мм	ℓ_2, мм
	5,5		5,5	410	2,53	4				
90х56	6	90х56	6	370	2,48	5	100	250	65	150
	8		8	400	3,51	6				
	6		6	400	3,01	5				
	7		7	450	3,92	5				
100х63	8	100х63	8	430	4,24	6	110	250	70	150
	10		10	400	4,86	8				
	7		7	450	3,96	5				
100х65*	8	100х65*	8	430	4,30	6	110	250	70	150
	10		10	400	4,92	8				
110х70	6,5	110х70	6,5	470	4,22	5	120	300	75	200
	8		8	470	5,14	6				
	7		7	550	6,07	5				
	8		8	520	6,54	6				
125х80	10	125х80	10	490	7,58	8	135	300	90	250
	12		12	540	9,90	8				
140х90	8	140х90	8	600	8,48	6	150	400	100	250
	10		10	560	9,78	8				
	9		9	730	13,11	6				
160х100	10	160х100	10	610	12,11	8	170	400	110	250
	12		12	620	14,62	10				
	14		14	710	19,36	10				
180х110	10	180 × 110	10	700	15,54	8	190	500	120	300
	12		12	780	20,59	8				
	11		11	800	21,90	8				
200х125	12	200х125	12	860	25,58	8	210	500	135	300
	14		14	890	30,64	10				
	16		16	850	33,21	12				

ЦЕНТРАЛЬНЫЙ ИНСТИТУТ ТИПОВОГО ПРОЕКТИРОВАНИЯ
ГОССТРОЯ СССР

Москва, А-445, Смольная ул., 22

Сдано в печать III 1991 года

Заказ № 6228 Тираж 1500 экз.

gost.e-ecolog.ru