ТИПОВЫЕ КОНСТРУКЦИИ, ИЗДЕЛИЯ И УЗЛЫ ЗДАНИЙ И СООРУЖЕНИЙ

СЕРИЯ 2.400-12.93

МОНТАЖНЫЕ УЗЛЫ СОПРЯЖЕНИЙ СБОРНЫХ ЖЕЛЕЗОБЕТОННЫХ КОНСТРУКЦИЙ ОДНОЭТАЖНЫХ ПРОИЗВОДСТВЕННЫХ ЗДАНИЙ

ВЫПУСК 3

ПРИМЕР ПРИМЕНЕНИЯ ЧЕРТЕЖЕЙ МОНТАЖНЫХ УЗЛОВ СОПРЯЖЕНИЙ СБОРНЫХ КОНСТРУКЦИЙ В ПРОЕКТЕ ОДНОЭТАЖНОГО ЗДАНИЯ

АЛЬБОМ 1. ОСНОВНОЙ КОМПЛЕКТ РАБОЧИХ ЧЕРТЕЖЕЙ ЖЕЛЕЗОБЕТОННЫХ КОНСТРУКЦИЙ КАРКАСА И ПОКРЫТИЯ ЗДАНИЯ

ЦОО105-04

gost.e-ecolog.ru

ТИПОВЫЕ КОНСТРУКЦИИ, ИЗДЕЛИЯ И УЗЛЫ ЗДАНИЙ И СООРУЖЕНИЙ

СЕРИЯ 2.400-12.93

МОНТАЖНЫЕ УЗЛЫ СОПРЯЖЕНИЙ СБОРНЫХ ЖЕЛЕЗОБЕТОННЫХ КОНСТРУКЦИЙ ОДНОЭТАЖНЫХ ПРОИЗВОДСТВЕННЫХ ЗДАНИЙ

ВЫПУСК 3

ПРИМЕР ПРИМЕНЕНИЯ ЧЕРТЕЖЕЙ МОНТАЖНЫХ УЗЛОВ СОПРЯЖЕНИЙ СБОРНЫХ КОНСТРУКЦИЙ В ПРОЕКТЕ ОДНОЭТАЖНОГО ЗДАНИЯ

АЛЬБОМ 1. ОСНОВНОЙ КОМПЛЕКТ РАБОЧИХ ЧЕРТЕЖЕЙ ЖЕЛЕЗОБЕТОННЫХ КОНСТРУКЦИЙ КАРКАСА И ПОКРЫТИЯ ЗДАНИЯ

РАЗРАБОТАНЫ

АП ЦНИИПРОМЗДАНИЙ

Зам. директора института — В.В. Гранев

Зав. сектором унификации зданий — Я.П. Ватман

Вед. научный сотрудник — Р.И. Рабинович

Гл. архитектор проекта — С.М. Беликов

УТВЕРЖДЕНЫ

Главным Управлением проектирования и инженерных изысканий Госстроя России, письмо от 07.09.93 № 9-3-2/194.

ВВЕДЕНЫ В ДЕЙСТВИЕ

с 01.01.94 АП ЦНИИПРОМЗДАНИЙ, приказ от 23.08.93 № 51

Ведомость основных комплектов рабочих чертежей марки КЖ

Обозначение	Наименование	Примечание
250-38-КЖ 1	Конструкции железобетонные. Нулевой цикл	
250-38-КЖ 2	Конструкции железобетонные. Каркас и покрытие	

Ведомость рабочих чертежей основного комплекта марки КЖ 2

Лист	Наименование	Примечание
1	Общие данные	
2	Схема расположения колонн и подкрановых балок, план, разрез 1-1	
3	Схема расположения колонн и подкрановых балок, разрезы 2-2...6-6	
4	Схема расположения подстропильных и стропильных ферм	
5	Схема расположения плит покрытия	
6	Схема расположения узлов приварки плит покрытия и соединительных изделий к стропильным фермам	

Ведомость спецификаций

Лист	Наименование	Примечание
2	Спецификация к схеме расположения колонн и подкрановых балок	
4	Спецификация к схеме расположения подстропильных и стропильных ферм	
5	Спецификация к схеме расположения плит покрытия	
6	Спецификация к схеме расположения узлов приварки плит покрытия и соединительных изделий к стропильным фермам	

Ведомость ссылочных и прилагаемых документов

Обозначение	Наименование	Примечание
	Ссылочные документы *)	
См спецификации	на листах 2, 4, 5, 6	
	Прилагаемые документы	
2.400-1.293.1-01 Лист-1,2	ТТ 1	
-3	Узел-101	
-5	-103	
-9	-107	
-02 Лист-1	ТТ 2	
-2	Узел-201	
-3	-202	
-8	-207	
-9	-208	
-10	-209	
-11	-210	
-13	-212	
-31	-230	
-32	-231	
-03 Лист-1	ТТ 3	
-2	Узел-301	
-3	-302	
-04 Лист-1,2	ТТ 4	
-3	Узел-401	
-7	-405	
-9	-407	
-10	-408	
-05 Лист-1	ТТ 5	
-3	Узел-502-1, 502-2	
-4	-503-1, 503-2	
-8	-507	
-06 Лист-1	ТТ 6	
-2	Узел-601	
-3	-602	
-4	-603	
-07 Лист-1,2	ТТ 7	
-6	Узел-704-1, 704-2	
-9	-707	
-10	-708	
-11	-709	
-15	-713	
-16	-714	
-21	-719	
-22	-720	
-29	-728	
-30	-729	
-33	-731	

*) Перечень ссылочных документов приводить согласно указаниям п. 2.5.2 ГОСТ 21.1101-92.

Общие указания

В общих указаниях следует приводить:

основание для разработки рабочих чертежей;

запись о результатах проверки на патентоспособность и патентную чистоту впервые применяемых или разработанных в проекте технологических процессов, оборудования, приборов, конструкций, материалов и изделий, а также номера авторских свидетельств и заявок, по которым приняты решения о выдаче авторских свидетельств;

запись о том, что технические решения, принятые в рабочих чертежах, соответствуют действующим нормам и правилам, а для зданий и сооружений с взрывопожарной и пожарной опасностью, кроме того, запись о том, что эти решения обеспечивают безопасную эксплуатацию здания (сооружения) при соблюдении предусмотренных рабочими чертежами мероприятий;

перечень ответственных конструкций и скрытых работ, подлежащих освидетельствованию в процессе строительства с участием представителя проектной организации или авторского надзора;

другие необходимые указания.

Выпуск 3 настоящей серии „Пример применения чертежей монтажных узлов сопряжений сборных конструкций в проекте одноэтажного здания" состоит из двух альбомов:

альбом 1. Основной комплект рабочих чертежей железобетонных конструкций каркаса и покрытия здания;

альбом 2. Комплект прилагаемых документов.

Рабочая документация, приведенная в выпуске 3, предназначена к использованию при проектировании конкретных зданий в качестве примера применения (привязки) рабочих чертежей монтажных узлов сопряжений сборных железобетонных конструкций одноэтажных производственных зданий и соединительных изделий, содержащихся в выпусках 1 и 2 настоящей серии.

Как видно из приведенного примера, нумерация монтажных узлов и маркировка соединительных изделий на рабочих чертежах планов и разрезов схем расположения конструкций соответствует номерам монтажных узлов и маркам соединительных изделий, принятым в выпусках 1 и 2 настоящей серии. При этом номер узла, примененного в проекте данного здания для различных ситуаций, дополнен через дефис порядковыми номерами, присвоенными соответствующим ситуациям (например, узел 502-1 и 502-2).

Настоящий пример не предназначен к использованию для строительства конкретного объекта.

						250-38-КЖ 2	
						Промышленная площадка (Заказ 250)	
Изм.	Кол.	Лист	№док.	Подпись	Дата		
ГИП						Корпус № 38	Стадия: Р; Лист: 1; Листов: 6
Нач.отд.							
Гл.спец.							
Н.контр.						Общие данные	Наименование проектного института
Проверил							
Разработ.							

Фамилии | Подписи | Дата

Инв. № подл. | Подпись и дата | Взам. инв. №

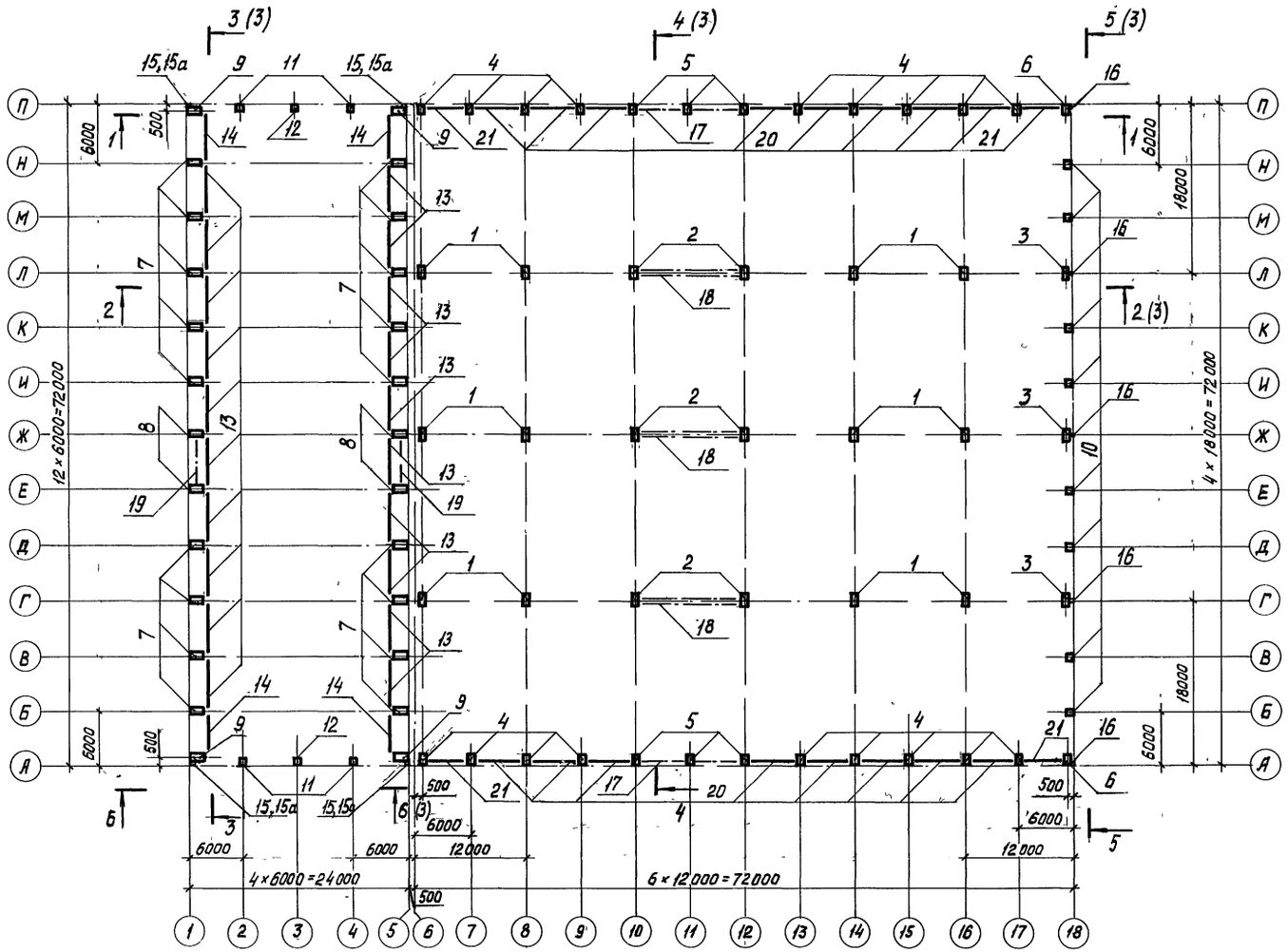

1–1

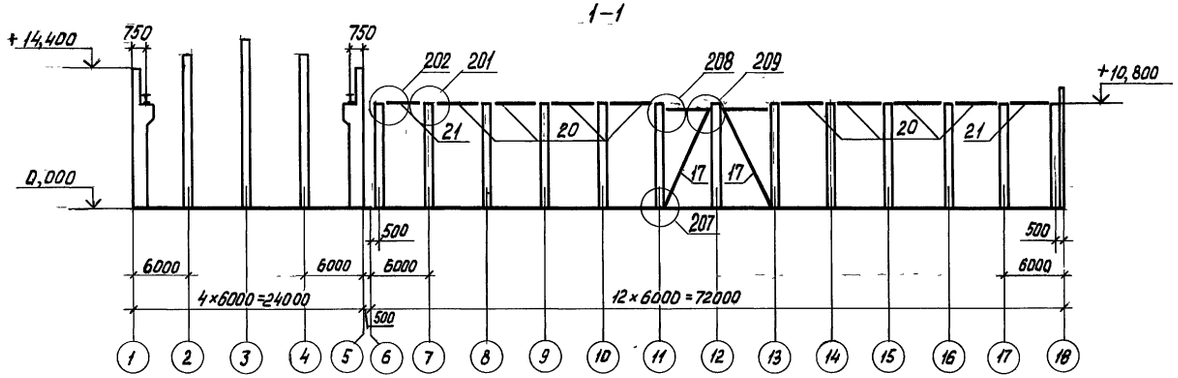

Спецификация к схеме расположения колонн и подкрановых балок

Поз.	Обозначение	Наименование	Кол.	Масса ед., т	Примечание
		Колонны			
1	1.423.1-5/88 Вып. 0,1,2	3К108-4М3	12	8,0	
2		3К108-4М3-1	6		
3		3К108-4М3-2	3		
4		1К108-2М3-1	18	5,9	
5		1К108-2М3-2	6		
6		1К108-2М3-3	2		
7	1.424.1-5 Вып.2/87, 4/87, 5/87	2К144-10-1	18	10,9	
8		2К144-10-2	4		
9		2К144-10-3	4		
10	1.427.1-3 Вып. 1/87, 2/87	6КФ117-2	8	3,5	
11		7КФ153-1	4	6,0	
12		7КФ153-1-1	2		
		Балки подкрановые			
13	1.426.1-8 Вып 1	БК6-4АIV-с	20	3,5	
14		БК6-4АIV-к	4		
		Стойки			
15	1.030.1-1/88 Вып 4-3	СО1	4	342,1	
15а		СВ-4	4	349,5	
16		СФ47	5	723,1	
		Связи и распорки			
17	1.423.1-5/88 Вып 3	ВС1	4	241,6	
18		ВС20	3	857,9	
19	1.424.1-5 Вып 6	ВС20	4	2636,0	
20	1.423.1-5/88 Вып 3	ГС1	16	83,6	
21		ГС2	4	76,6	
		Изделия соединительные			
	1.423.1-5/88 Вып. 3	МС1	16	23,1	
		МС2	8	16,8	
	2.400-12.93, Вып.2	МС29	48	1,7	
	ГОСТ 7798-70	Болт М20-8g×65.58	80		
	ГОСТ 5915-70	Гайка М20-7Н.5	80		
	ГОСТ 6402-70	Шайба 20.65Г	80		
	2.400-12.93 Вып 2	МС4	4	8,0	
		МС5	8	9,0	
		МС32, МС37	по 6	3,5	

Изм	Кол.	Лист	N док.	Подпись	Дата
ГИП					
Нач. отд.					
Гл. спец.					
Н. контр.					
Проверил					
Разработ.					

250-38-КЖ2

Промышленная площадка (Заказ 250)

Корпус №38

Стадия	Лист	Листов
Р	2	

Схема расположения колонн и подкрановых балок, план. Разрез 1-1

Наименование проектного института

Инв.№ подл. | Подпись и дата | Взам. инв.№

2-2

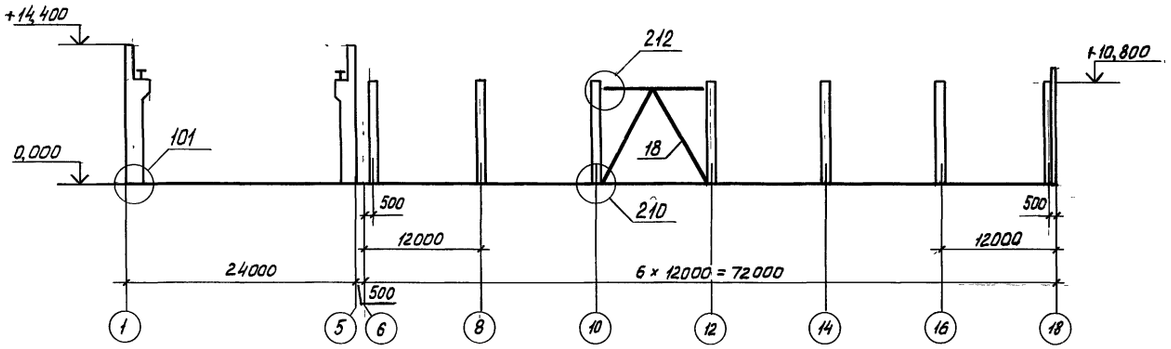

5-5

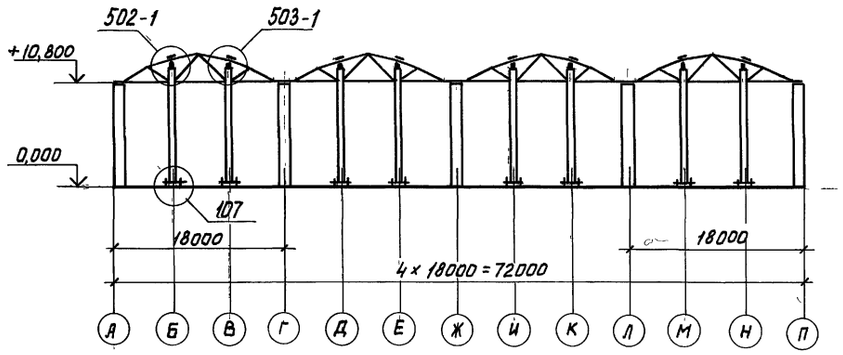

3-3

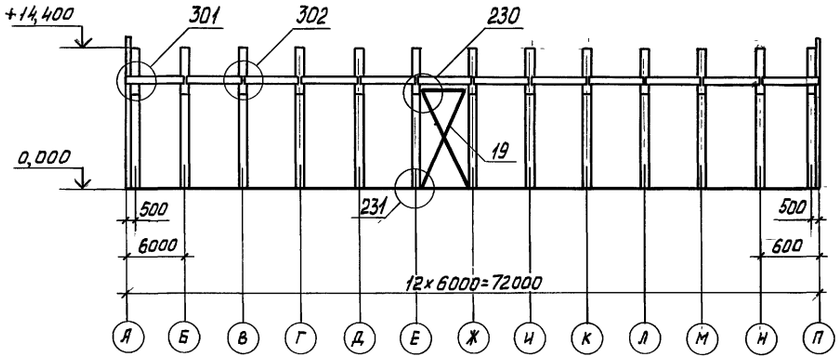

6-6

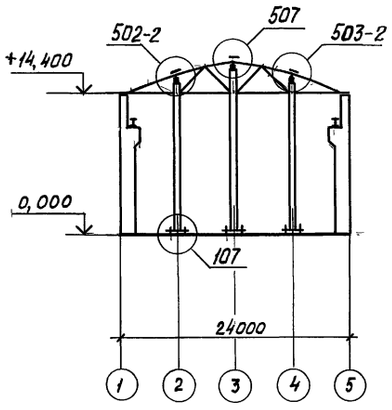

4-4

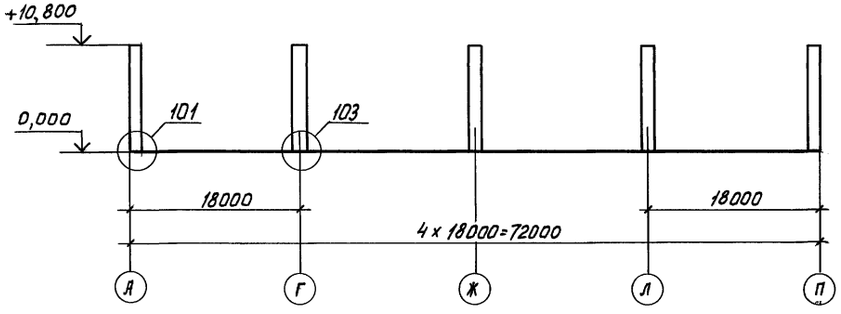

						250 - 38 - КЖ 2
						Промышленная площадка (Заказ 250)
Изм	Кол	Лист	N док	Подпись	Дата	
ГИП						Корпус N38
Нач.отд.		Фамилии		Подписи	Дата	Стадия: Р; Лист: 3; Листов:
Гл.спец						
Н контр.						Схема расположения колонн и подкрановых балок. Разрезы 2-2, 6-6
Проверил						Наименование проектного института
Разработ.						

Инв.N подл | Подпись и дата | Взам инв.N

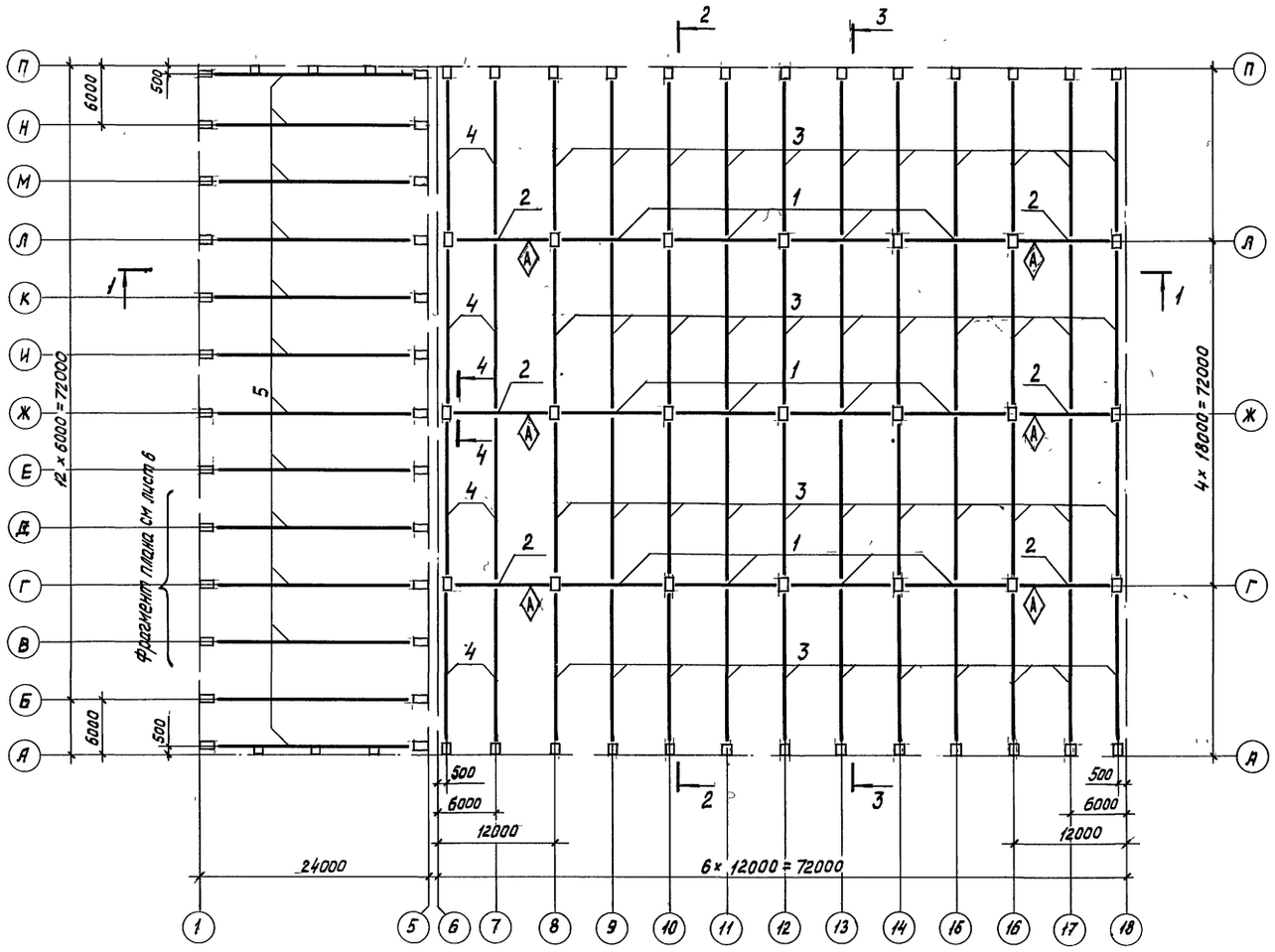

2-2

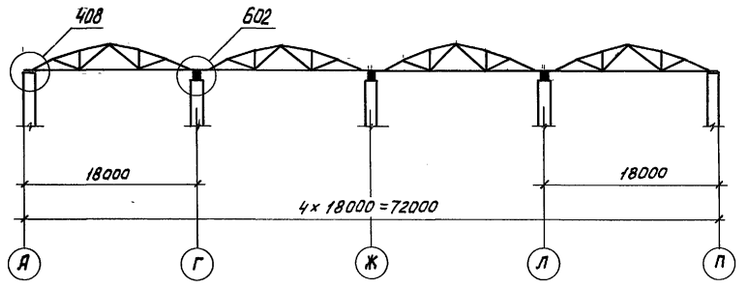

3-3

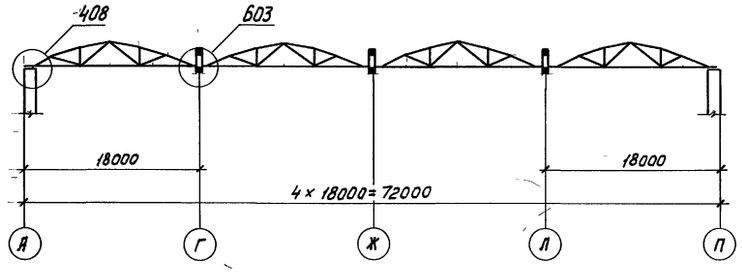

Спецификация к схеме расположения подстропильных и стропильных ферм

Поз.	Обозначение	Наименование	Кол	Масса, ед. т	Примечание
		Фермы подстропильные			
1	ПК01-110/88-Вып. 1,2	1ФПС 12-2АIIIв	12	11,3	
2		2ФПС 12-2АIIIв	6	11,0	
		Фермы стропильные			
3	1.463 1-16 Вып 0,1,2,5	1ФС 18-5АIIIв	44	4,5	
4		2ФС 18-7АIIIв	8	6,0	
5	1.463 1-16 Вып. 0,3,4,5	1ФС 24-3АIIIв	13	9,2	

Монтаж ферм со знаком Ⓐ вести в соответствии с расположением этого знака

1-1

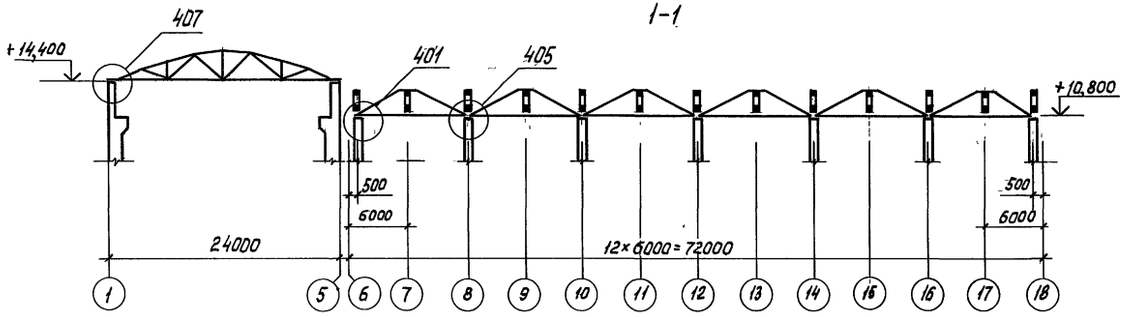

4-4

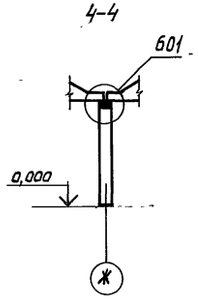

						250-38-КЖ2	
						Промышленная площадка (Заказ 250)	
Изм.	Кол	Лист	№док	Подпись	Дата		
ГИП						Корпус N38	Стадия: Р; Лист: 4; Листов:
Нач.отд.							
Гл.спец.							
Н.контр.						Схема расположения подстропильных и стропильных ферм	Наименование проектного института
Проверил							
Разработ							

Фамилии | Подписи | Дата

Инв.№ подл. | Подпись и дата | Взам. инв.№

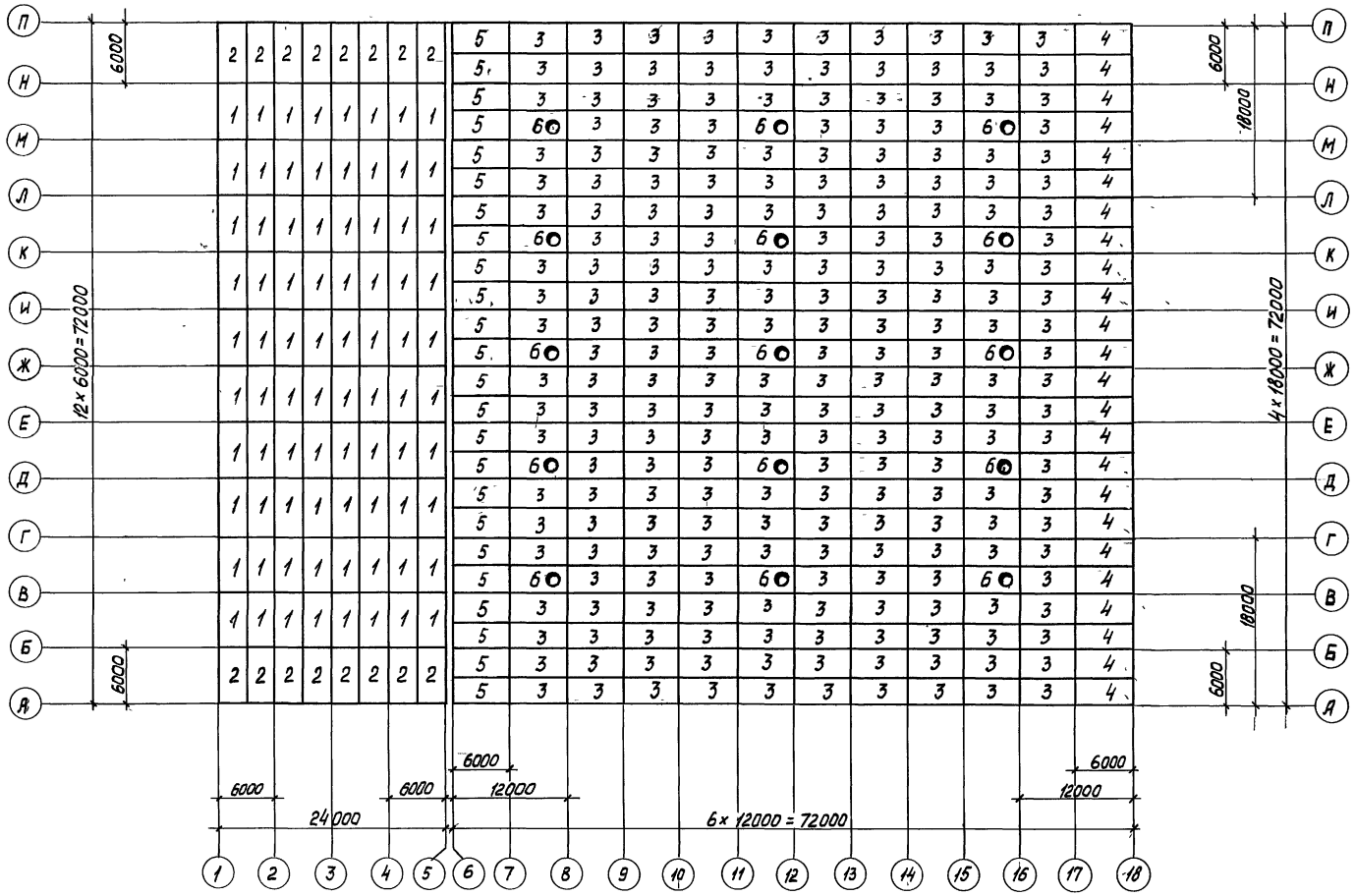

Спецификация к схеме расположения плит покрытия

Поз.	Обозначение	Наименование	Кол	Масса ед т	Примечание
		Плиты покрытия			
1	1.465.1-17 вып 0,1,4	3ПГ6-2АIIIв	80	2,65	
2		3ПГ6-2АIIIв-1	16		
3		3ПГ6-4АIIIв	225		
4		3ПГ6-4АIIIв-1	24		
5		3ПГ6-8АIIIв-1	24		
6		3ПГ6-4АIIIв-7	15	3,2	

Примечание

Плиты приваривать в соответствии со схемой на листе 6

						250-38-КЖ2	
						Промышленная площадка (заказ 250)	
Изм	Кол	Лист	N док	Подпись	Дата		
ГИП						Корпус N 38	Стадия: Р; Лист: 5; Листов:
Нач. отд							
Гл. спец							
Н. контр.						Схема расположения плит покрытия	Наименование проектного института
Проверил							
Разработ							

Фамилии | Подписи | Даты

Инв. № подл. | Подпись и дата | Взам. инв. №

Схема расположения узлов приварки плит покрытия

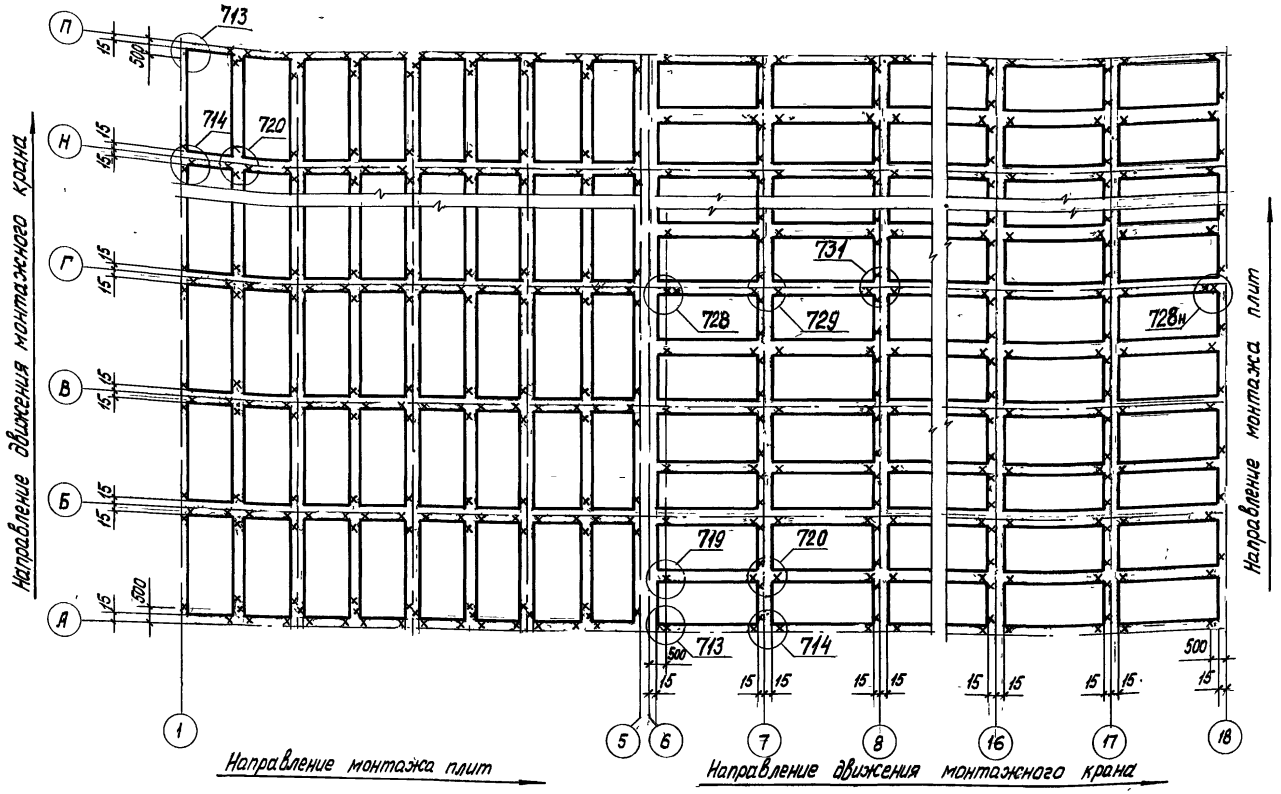

Спецификация к схеме расположения узлов приварки соединительных изделий

Поз.	Обозначение	Наименование	Кол	Масса ед., кг	Примечание
		Изделия соединительные			
	2.400-12.93.2 – 04	МС 9	3	1,8	
		МС 10	15	2,6	
	– 05	МС 11	3	1,8	
		МС 12	15	2,6	
	– 07	МС 17	130	4,4	
	– 09	МС 27	6	1,2	
		МС 28	30	2,6	

Схема расположения узлов приварки соединительных изделий (фрагмент)

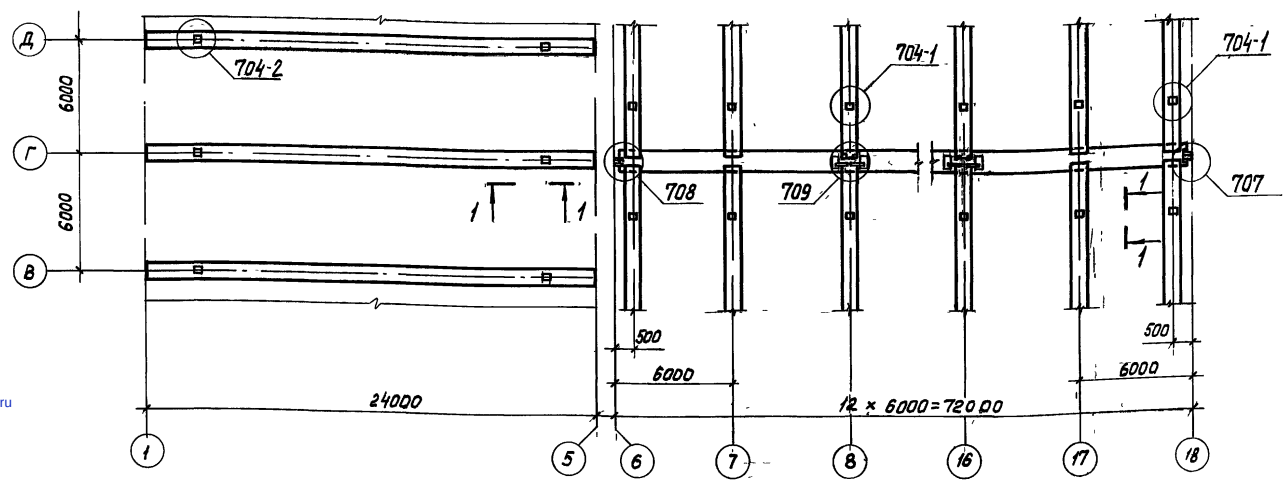

1-1



Условное обозначение:

х – монтажный сварной шов

						250-38-КЖ2			
						Промышленная площадка (Заказ 250)			
Изм.	Кол	Лист	N док	Подпись	Дата				
ГИП						Корпус N38	Стадия	Лист	Листов
Нач отд.							Р	6	
Гл спец.									
Н. контр.						Схема расположения узлов приварки плит покрытия и соединительных изделий к стропильным фермам	Наименование проектного института		
Проверил									
Разработ.									

Фамилии | Подписи | Дата

Инв. № подл. | Подпись и дата | Взам. инв. №

gost.e-ecolog.ru