ТИПОВЫЕ КОНСТРУКЦИИ, ИЗДЕЛИЯ И УЗЛЫ ЗДАНИЙ И СООРУЖЕНИЙ

СЕРИЯ 2.400-12.93

МОНТАЖНЫЕ УЗЛЫ СОПРЯЖЕНИЙ СБОРНЫХ ЖЕЛЕЗОБЕТОННЫХ КОНСТРУКЦИЙ ОДНОЭТАЖНЫХ ПРОИЗВОДСТВЕННЫХ ЗДАНИЙ

ВЫПУСК 1

УЗЛЫ МОНТАЖНЫЕ

РАБОЧИЕ ЧЕРТЕЖИ

Ц00105-02

gost.e-ecolog.ru

ТИПОВЫЕ КОНСТРУКЦИИ, ИЗДЕЛИЯ И УЗЛЫ ЗДАНИЙ И СООРУЖЕНИЙ

СЕРИЯ 2.400-12.93

МОНТАЖНЫЕ УЗЛЫ СОПРЯЖЕНИЙ СБОРНЫХ ЖЕЛЕЗОБЕТОННЫХ КОНСТРУКЦИЙ ОДНОЭТАЖНЫХ ПРОИЗВОДСТВЕННЫХ ЗДАНИЙ

ВЫПУСК 1

УЗЛЫ МОНТАЖНЫЕ

РАБОЧИЕ ЧЕРТЕЖИ

РАЗРАБОТАНЫ

АП ЦНИИпромзданий

Зам.директора института В.В.Гранев

Зав.сектором унификации зданий Я.П.Батман

УТВЕРЖДЕНЫ

Главным Управлением проектирования и инженерных изысканий Госстроя России

письмо от 21.05.93 № 9-3-2/100

ВВЕДЕНЫ В ДЕЙСТВИЕ

с 01.01.94 АП ЦНИИпромзданий, приказ от 23.08.93 № 51

Обозначение документа	Наименование	Стр.
2.400-I2.93.I-0I	Раздел I. Сопряжения колонн с фундаментами	3
2.400-I2.93.I-02	Раздел 2. Сопряжения распорок и связей с колоннами	I3
2.400-I2.93.I-03	Раздел 3. Сопряжения колонн с подкрановыми балками	52
2.400-I2.93.I-04	Раздел 4. Сопряжения подстропильных и стропильных конструкций с колоннами	58
2.400-I2.93.I-05	Раздел 5. Сопряжения фахверковых колонн с конструкциями покрытия	77
2.400-I2.93.I-06	Раздел 6. Сопряжения стропильных конструкций с подстропильными	87
2.400-I2.93.I-07	Раздел 7. Сопряжения плит с конструкциями покрытия и стальных щитов с плитами покрытия	94

Инв.№подл. | Подп. и дата | Взам.инв.№

Зав.сект.	Ватман		2.400-I2.93.I
Н.контр.	Рабинович		
ГАП	Беликов		
ГАП	Николаев		Стадия: Р; Лист: ; Листов: I
Гл.спец.	Ерешко		Содержание
Вед.инж.	Ерыкова		АП ЦНИИПРОМЗДАНИИ
Вед.инж.	Якушева		
Провер.	Ханукова		

Технические требования

ТТ 1

I. Настоящий документ содержит монтажные узлы сопряжения железобетонных колонн с фундаментами.

Представленным в документе монтажным узлам присвоены порядковые номера с I0I по I08.

2. Монтаж железобетонных конструкций производится в соответствии с указаниями, приведенными в проекте здания и настоящем документе, с учетом СНиП 3.03.0I-87 "Несущие и ограждающие конструкции" и "Технологических схем возведения одноэтажных зданий. Выпуск П. Монтаж надземной части", М., ЦНИИОМТП, I985.

3. Выполнение болтовых сопряжений колонн продольного и торцового фахверка с фундаментами (узлы I07 и I08) начинается с установки на анкерные болты соединительного изделия МС43, которое выверяется по вертикали при помощи гаек и шайб. После выверки стального соединительного изделия и обварки гаек и шайб выполняется подливка под указанное изделие бетона на мелком заполнителе или цементно-песчаного раствора класса ≥В12,5. Установка колонн и приварка их к соединительному изделию допускается после достижения бетоном (раствором) подливки не менее 70% проектной прочности.

Одновременно колонны торцовых и продольных фахверков секций зданий без опорных кранов крепятся к покрытию, а колонны продольного фахверка зданий с опорными кранами – к подкрановым балкам. Стальные изделия МСI ...МС7 и МСI6, с помощью которых колонны крепятся к конструкциям покрытия и подкрановым балкам, привариваются к колоннам фахверка до их монтажа.

4. При выполнении безвыверочного монтажа колонны последняя фиксируется в стакане фундамента на пересечении ее геометрических осей (для узлов I0I, I02, I03 и I06) или по одной ее геометрической оси на расстоянии 600 мм от наружной грани колонны (для узлов I04 и I05) с помощью соединительного изделия МС55, предварительно приваренного к закладному изделию днища стакана в соответствии с чертежом приведенным ниже.

5. Сварочные работы должны производиться только после окончательной выверки проектного положения конструкций. Монтажные швы выполняются дуговой сваркой по ГОСТ 5264-80. Сварку производить электродами типа Э42 по ГОСТ 9467-75. Высота и длина швов указаны в чертежах.

В климатических районах с расчетной температурой ниже минус 40° С сварку производить электродами типа Э42А.

Привязан:

Листов

Инв.№

Зав.сек	Ватман	
Н.конт	Рабинович	
ГАП	Беликов	
ГАП	Николаев	
Гл.сп.	Ерешко	
Вед.ин.	Ерыкова	
Вед.ин.	Яушева	
Провер.	Ханукова	

2.400-I2.93.I-0I

Раздел I.

Сопряжения колонн с фундаментами

Стадия	Лист	Листов
Р	I	I0

АП ЦНИИПРОМЗДАНИЙ

Инв.№подл. | Подп. и дата | Взам.инв.№

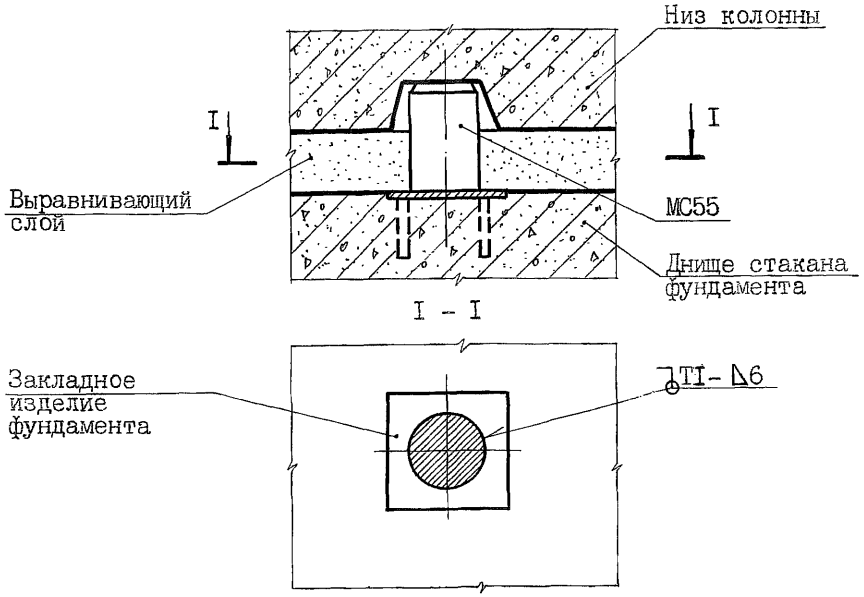

6. После окончания сварочных работ на сварные швы и участки соединительных и закладных изделий с нарушенным покрытием должно быть нанесено соответствующее защитное покрытие.

Антикоррозионную защиту открытых стальных изделий, сварных швов и, при необходимости, узлов производить в соответствии с указаниями проекта здания.

7. В рабочих чертежах узлов предусмотрены только те соединительные изделия, которые разработаны и замаркированы в данной серии.

Взам.инв.№ | Подп. и дата | Инв.№подл

Привязан:

Инв.№

Заделка в фундамент колонны прямоугольного сечения крайнего ряда секции (привязка колонны к продольной оси "0")

101

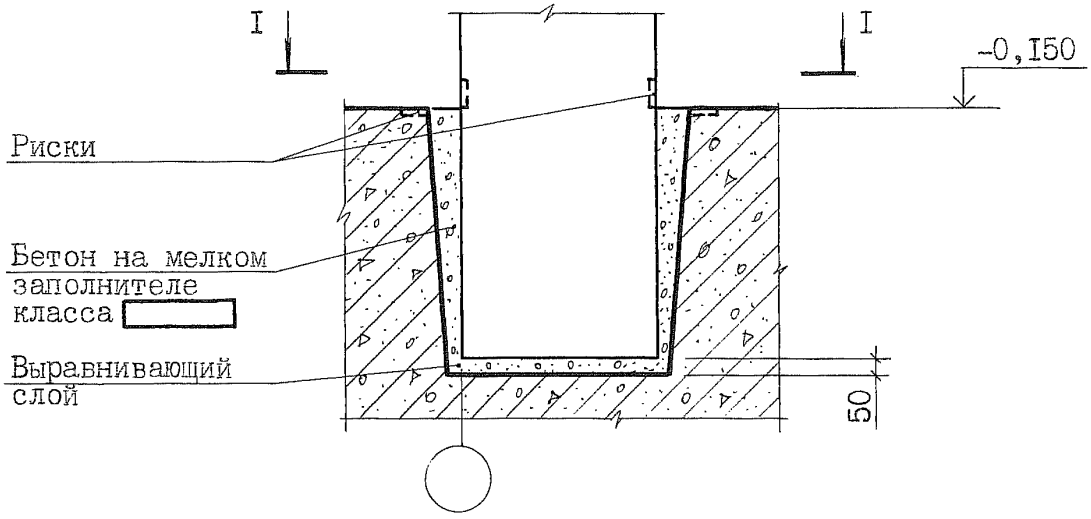

I – I

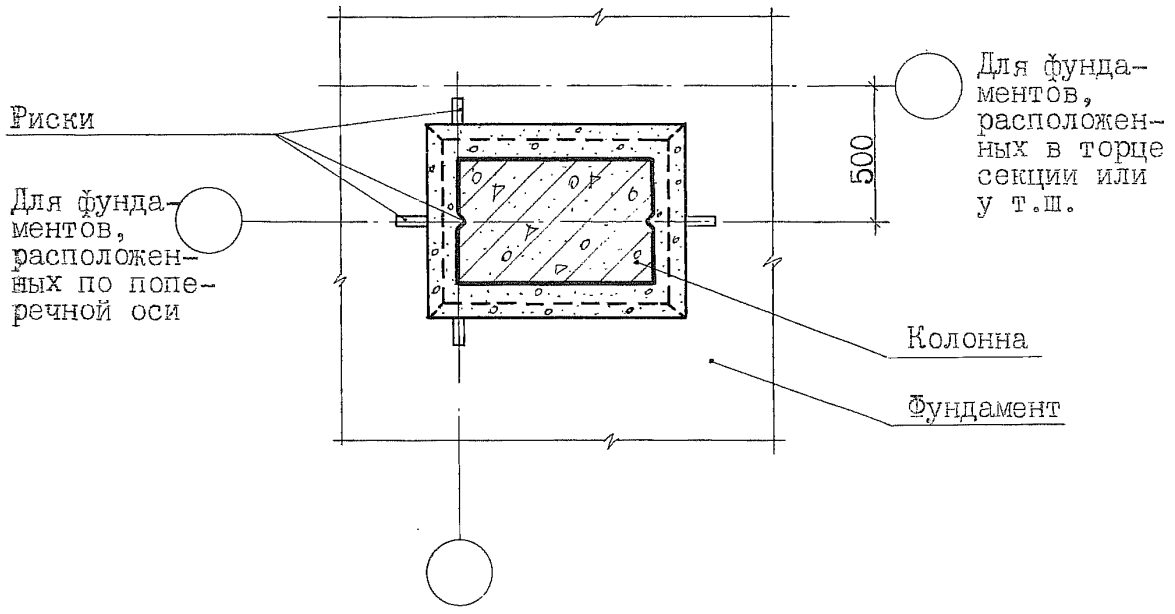

Привязан:

Инв.№

Инв.№подл. | Подп. и дата | Взам.инв.№

2.400-I2.93.I-0I

Лист 3

Заделка в фундамент колонны прямоугольного сечения крайнего ряда секции (привязка колонны к продольной оси "250")

102

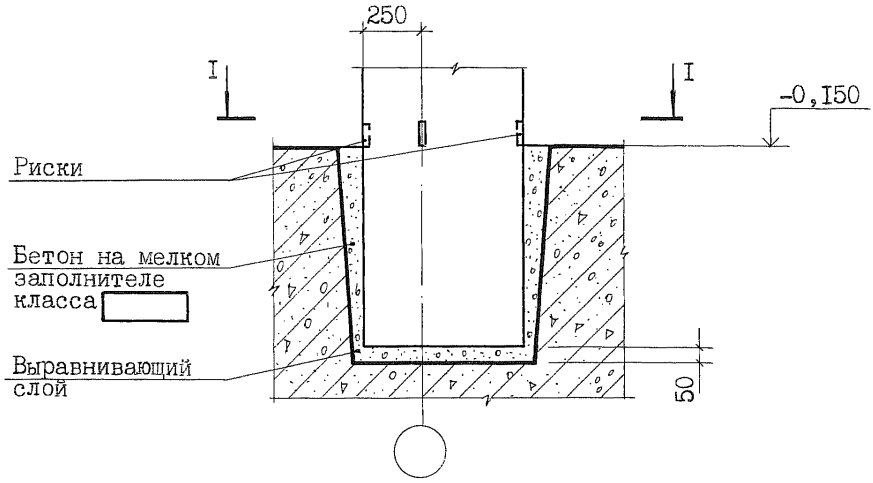

I - I

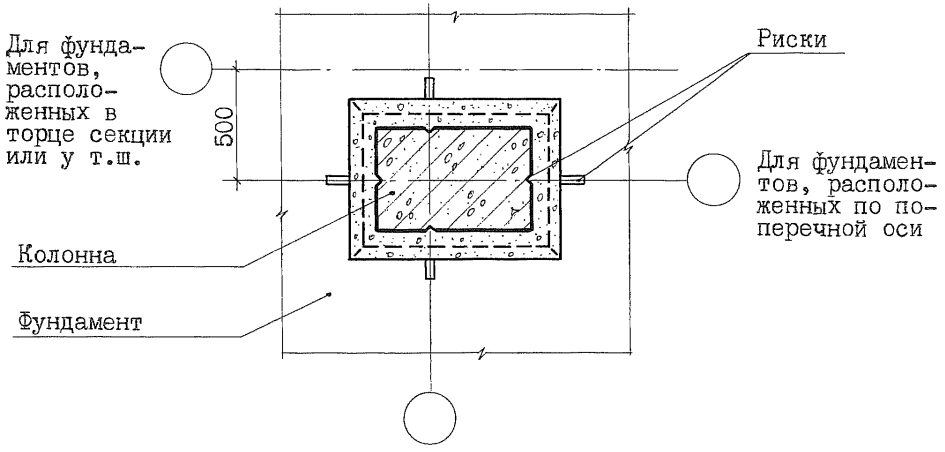

Привязан:

Инв.№

2.400-I2.93.I-0I

Лист 4

Инв.№подл | Подп. и дата | Взам.инв№

Заделка в фундамент колонны прямоугольного сечения среднего ряда секции

103

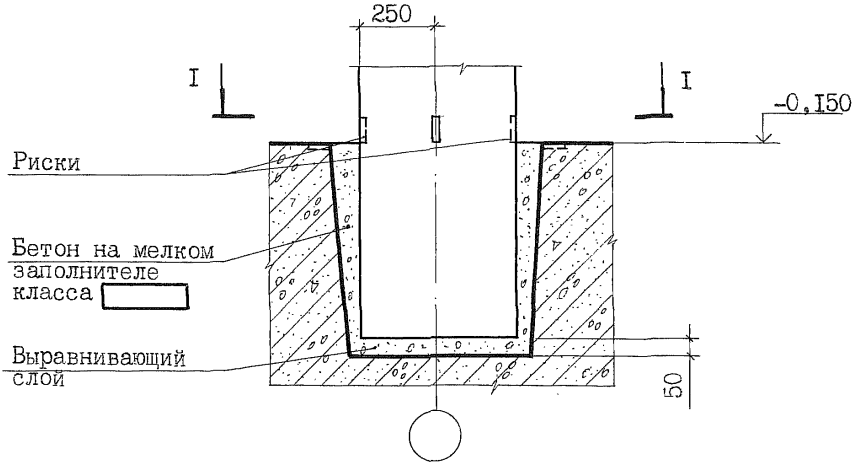

I - I

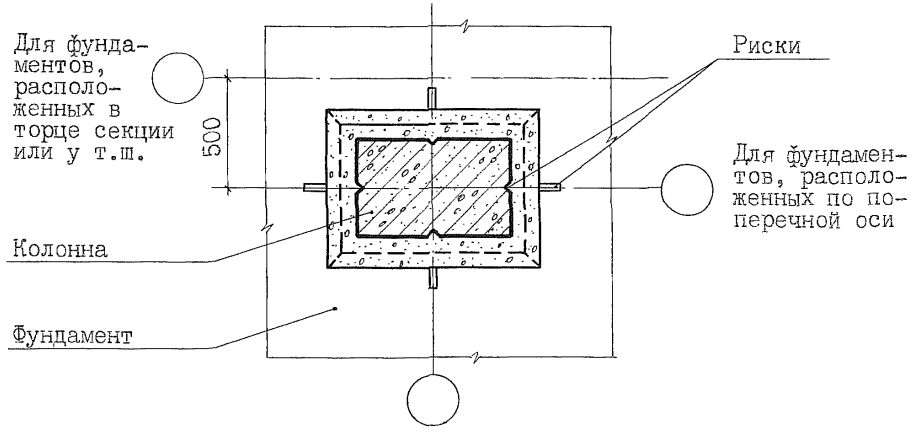

Привязан:

Инв.№

Инв.№подл. | Подп. и дата | Взам.инв.№

Заделка в фундамент двухветвевой колонны крайнего ряда секции (привязка колонны к продольной оси "0") и двухветвевой колонны торцового фахверка (привязка колонны к поперечной оси "0")

104

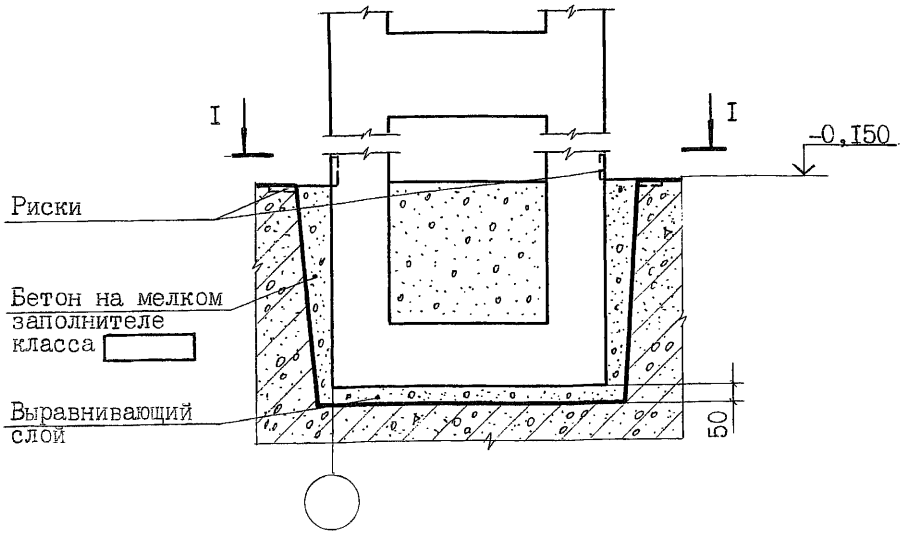

I - I

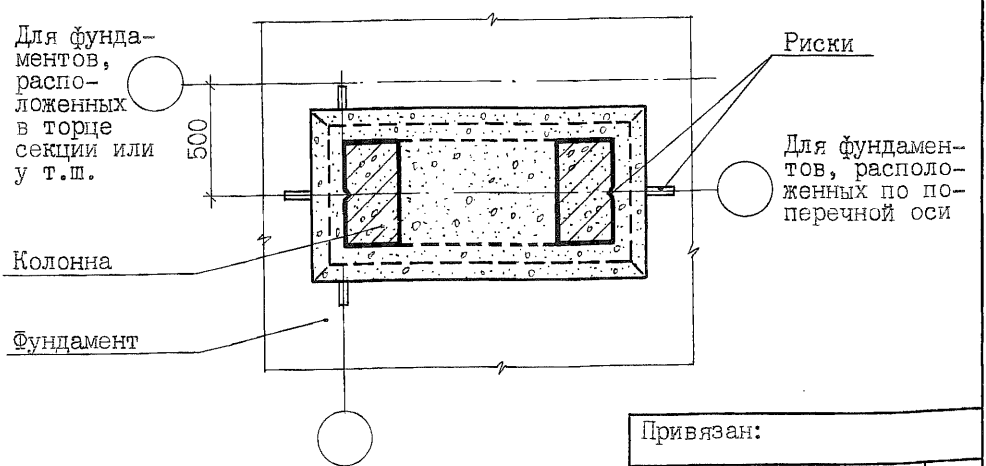

Привязан:

Инв.№

Подл. и дата | Взам.инв.№ | Инв.№подл.

Заделка в фундамент двухветвевой колонны крайнего ряда секции и двухветвевой колонны продольного фахверка (привязка колонн к продольной оси "250")

105

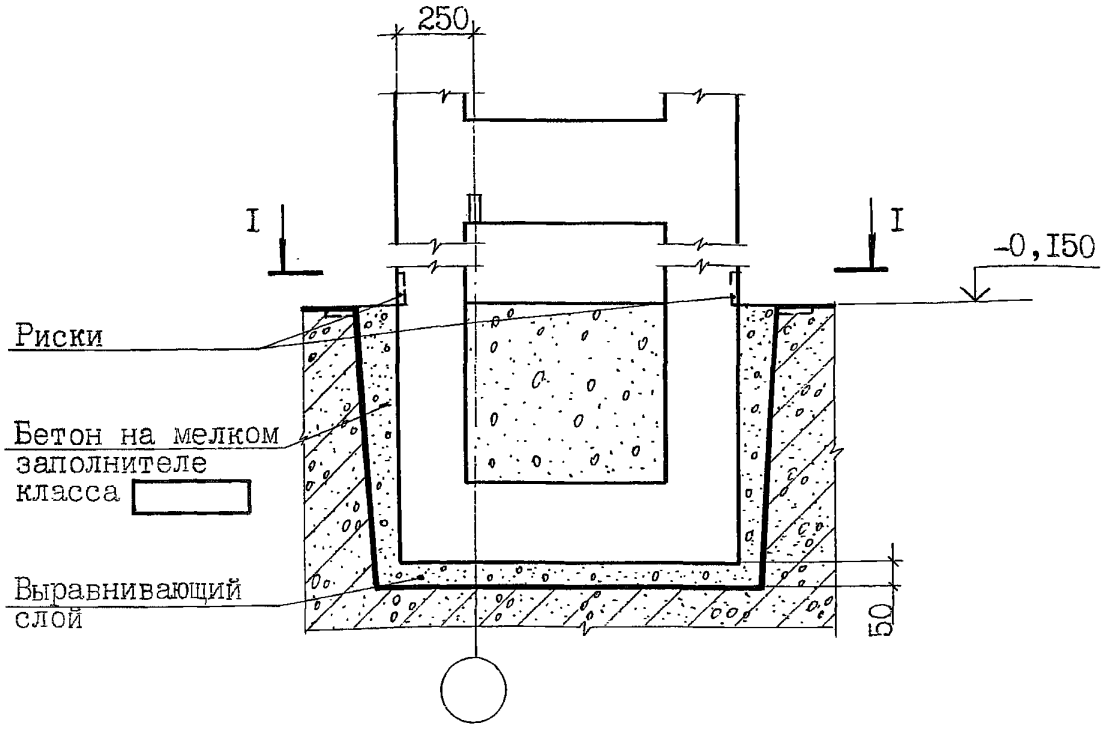

I - I

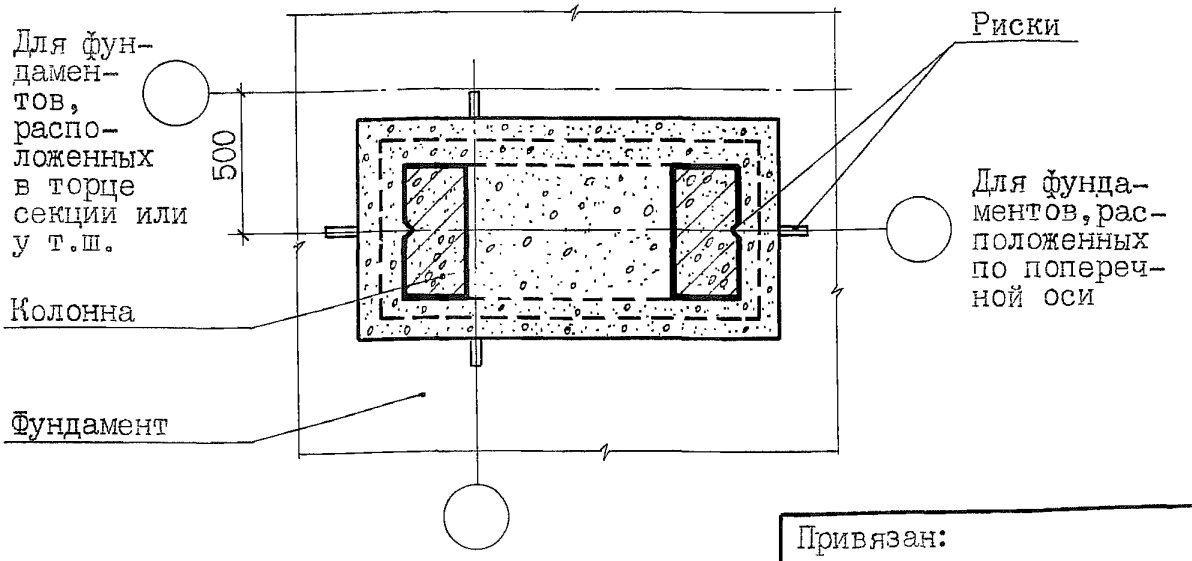

Привязан:

Инв.№

Инв.№подл | Подп. и дата | Взам.инв.№

2.400-12.93.I-01

Лист 7

Заделка в фундамент двухветвевой колонны среднего ряда секции

106

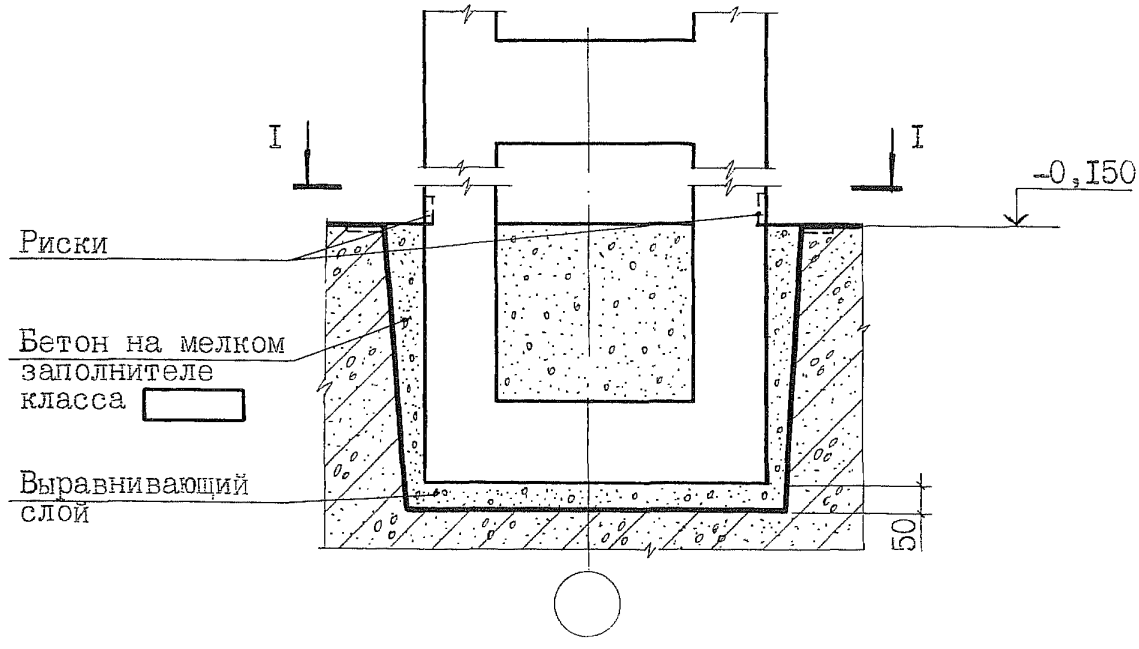

I - I

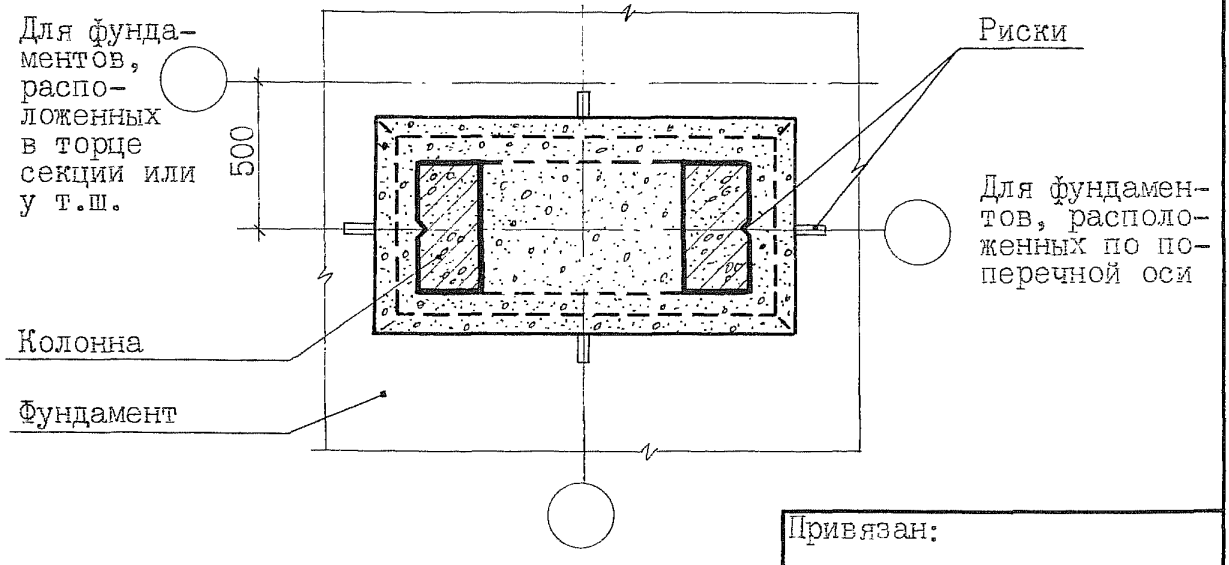

Привязан:

Инв.№

Инв.№подл | Подп. и дата | Взам. инв.№

Крепление низа колонны прямоугольного сечения продольного фахверка (привязка колонны к продольной оси "0") и торцового фахверка (привязка колонны к поперечной оси "0")

107

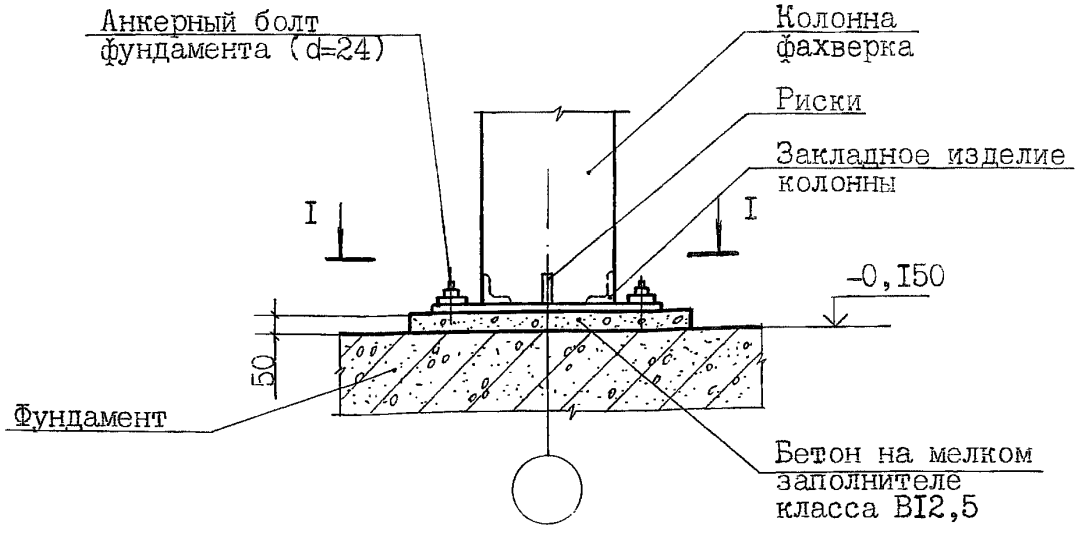

I - I

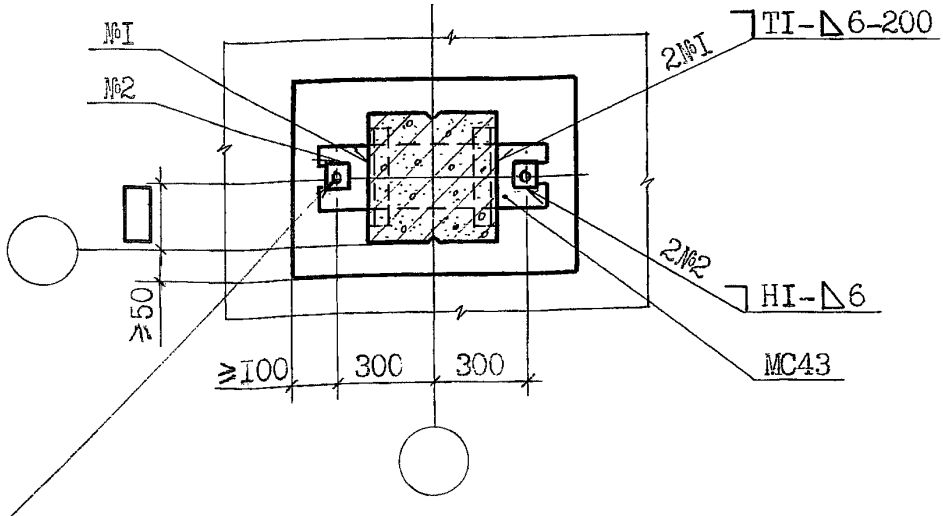

Гайка М24,5 ГОСТ 5915-70 (шт.2)
Шайба 24 ГОСТ 11371-78 (шт.2)

Привязан:

Инв.№

2.400-12.93.1-01

Лист 9

Инв.№подл | Подп. и дата | Взам.инв.№

Крепление низа колонны прямоугольного сечения продольного фахверка (привязка колонны к продольной оси "250")

108

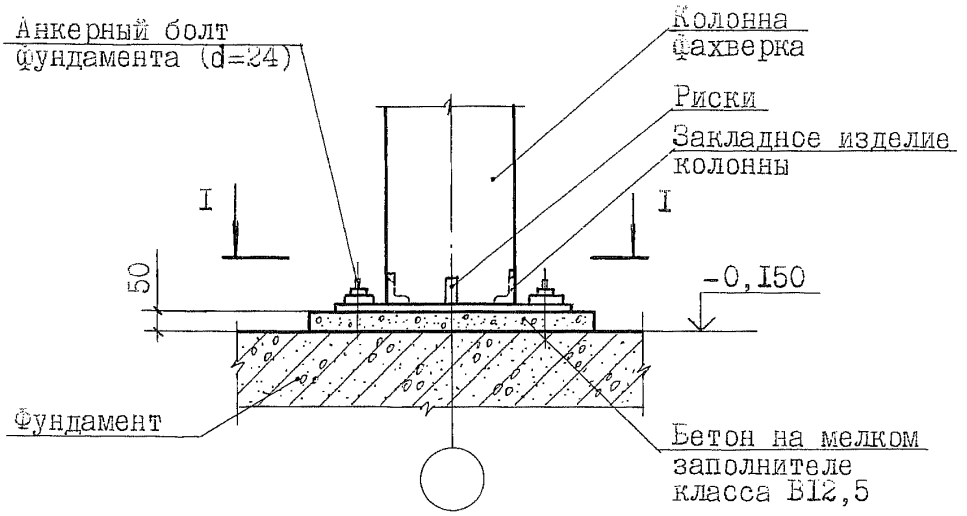

I - I

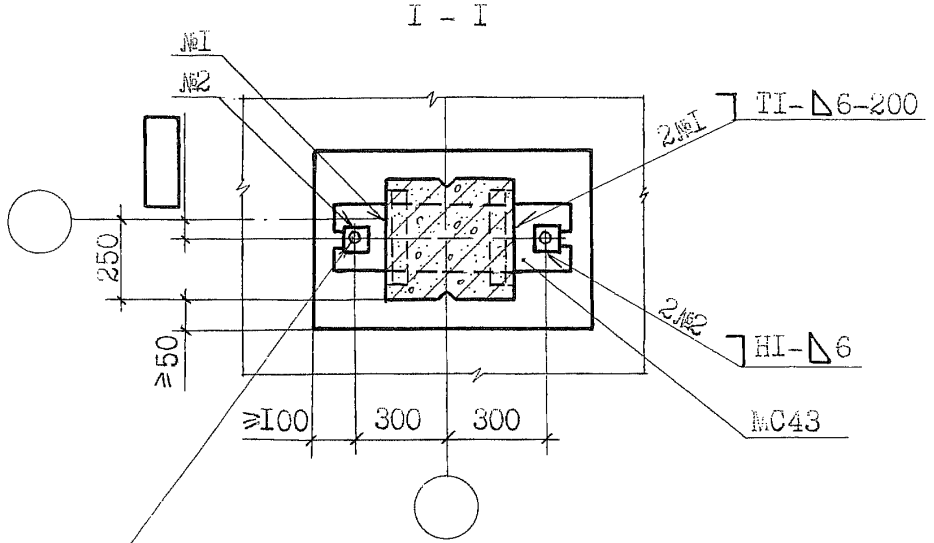

Гайка М24,5 ГОСТ 5915-70 (шт.2)
Шайба 24 ГОСТ 11371-78 (шт.2)

Привязан:

Инв.№

Инв.№подл. | Подп. и дата | Взам.инв.№

Технические требования

ТТ 2

I. Настоящий документ содержит монтажные узлы сопряжений распорок и вертикальных связей с железобетонными колоннами.

Представленным в документе монтажным узлам присвоены порядковые номера с 201 по 238. При этом номера:

с 201 по 219 содержат рабочую документацию на узлы сопряжений распорок и связей с колоннами в секциях зданий без опорных кранов;

с 220 по 229 - на узлы сопряжений связей с колоннами в секциях зданий без опорных и с опорными кранами;

с 230 по 238 - на узлы сопряжений связей с колоннами в секциях зданий с опорными кранами.

2. Монтаж железобетонных конструкций производится в соответствии с указаниями, приведенными в проекте здания и настоящем документе, с учетом СНиП 3.03.01.87 "Несущие и ограждающие конструкции" и "Технологических схем возведения одноэтажных промышленных зданий. Выпуск П. Монтаж надземной части", М.,ЦНИИОМТП, 1985.

3. Соединительные изделия, разработанные в составе рабочей документации конструкций вертикальных связей, в узлах не замаркированы.

4. Сварочные работы должны производиться только после окончательной выверки проектного положения конструкций. Монтажные швы выполняются дуговой сваркой по ГОСТ 5264-80. Сварку производить электродами типа Э42 по ГОСТ 9467-75. Высота и длина швов указаны в чертежах.

В климатических районах с расчетной температурой ниже минус 40° С сварку производить электродами типа Э42А.

5. После окончания сварочных работ на сварные швы и участки соединительных и закладных изделий с нарушенным покрытием должно быть нанесено соответствующее защитное покрытие.

Антикоррозионную защиту открытых стальных изделий, сварных швов и, при необходимости, узлов производить в соответствии с указаниями проекта здания.

Взам.инв.№ | Подп. и дата | Инв.№ подл.

Привязан:

Инв.№

Листов

Зав.сек.	Ватман	
Н.контр.	Рабинович	
ГАП	Беликов	
ГАП	Николаев	
Гл.сп.	Ерешко	
Вед.ин.	Ерыкова	
Вед.ин.	Ушева	
Провер.	Ханукова	

2.400-I2.93.I-02

Раздел 2.
Сопряжения распорок и связей с колоннами

Стадия	Лист	Листов
Р	I	39

АП ЦНИИПРОМЗДАНИЙ

Крепление распорки к колонне прямоугольного сечения крайнего ряда секции

201



I - I

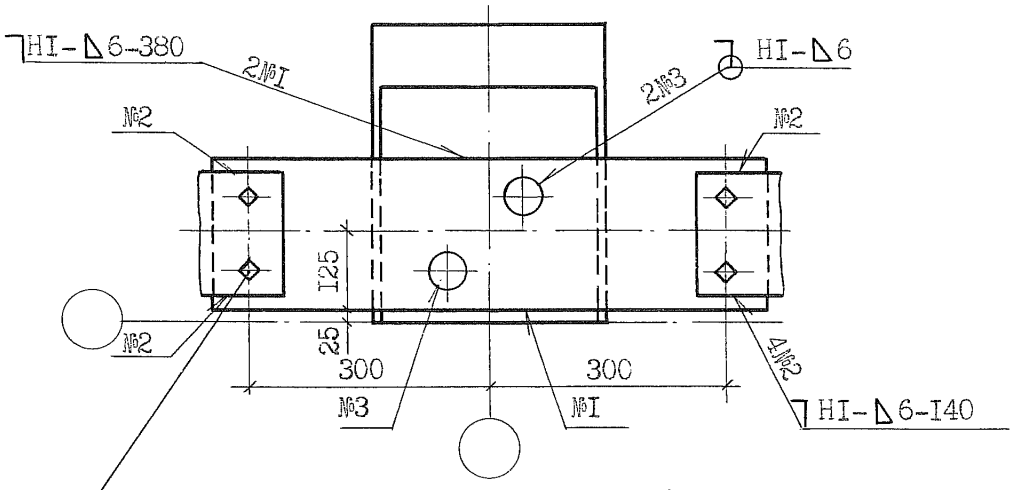

Болт М20-8gх65.58 ГОСТ 7798-70 (шт.4)
Гайка М20-7Н.5 ГОСТ 5915-70 (шт.4)
Шайба 20.65Г ГОСТ 6402-70 (шт.4)

Привязан:

Инв.№

Инв.№подл | Подп. и дата | Взам.инв.№

2.400-I2.93.I-02

Лист 2

Крепление распорки к колонне прямоуголь-
ного сечения крайнего ряда у торца секции

202

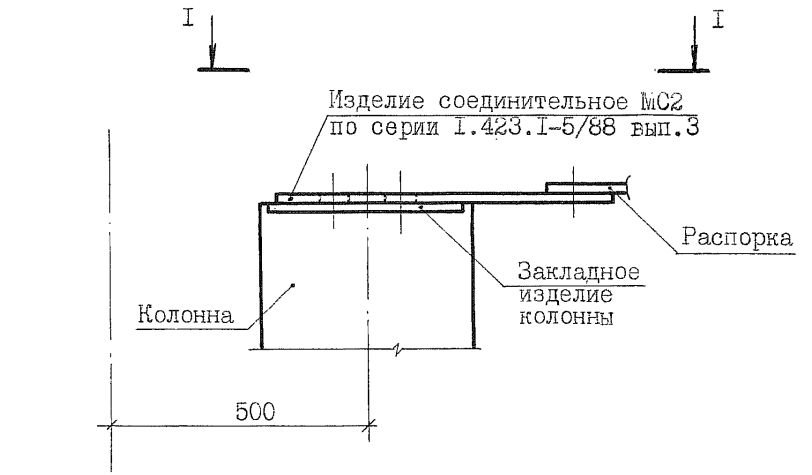

I - I

Болт М20-8gх65.58 ГОСТ 7798-70(шт.2)
Гайка М20-7Н.5 ГОСТ 5915-70 (шт.2)
Шайба 20.65Г ГОСТ 6402-70 (шт.2)

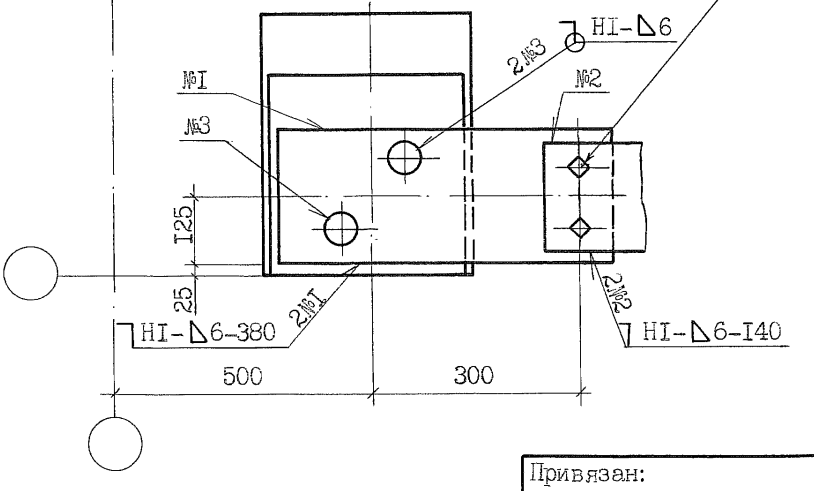

Привязан:

Инв.№

2.400-I2.93.I-02

Лист
3

Инв.№подл | Подп. и дата | Взам.инв№

Крепление распорок к колонне прямоугольного сечения среднего ряда секции

203

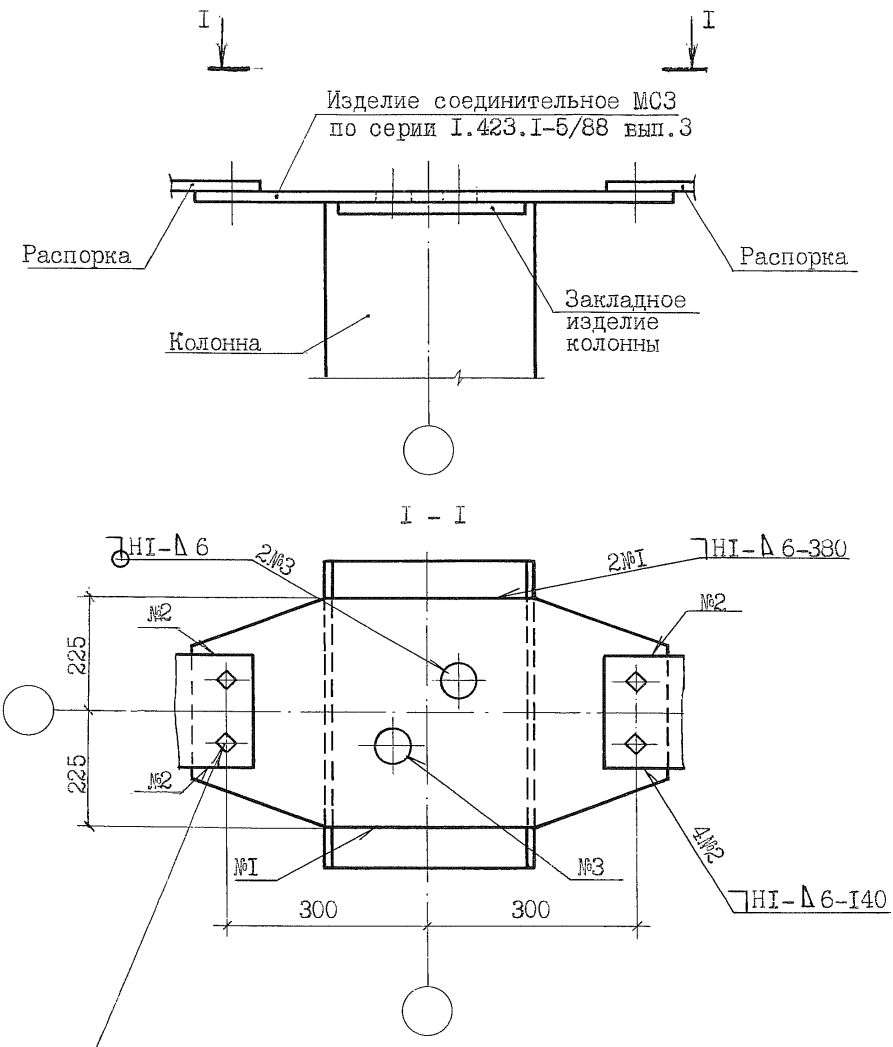

Болт М20-8gх65.58 ГОСТ 7798-70 (шт.4)
Гайка М20-7Н.5 ГОСТ 5915-70 (шт.4)
Шайба 20.65Г ГОСТ 6402-70 (шт.4)

Привязан:

Инв.№

Взам.инв.№ | Подп. и дата | Инв.№подл.

2.400-I2.93.I-02

Лист 4

Крепление распорки к колонне прямоугольного сечения среднего ряда у торца секции

204

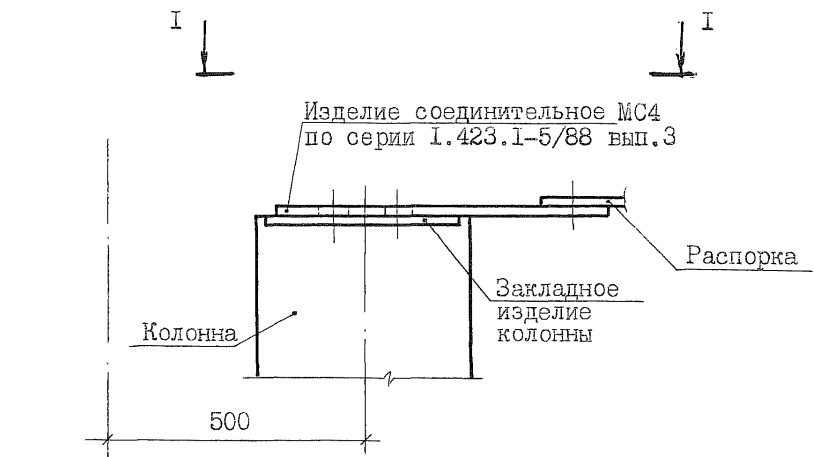

I - I

Болт М20-8gх65.58 ГОСТ 7798-70 (шт.2)
Гайка М20-7Н.5 ГОСТ 5915-70 (шт.2)
Шайба 20.65Г ГОСТ 6402-70 (шт.2)

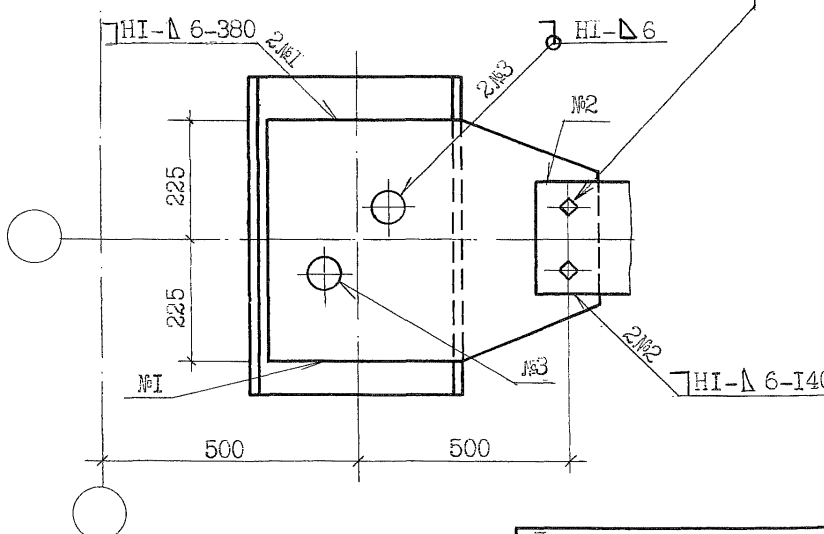

Привязан:

Инв.№

2.400-I2.93.I-02

Лист 5

Инв.№подл | Подп. и дата | Взам.инв.№

Крепление распорок к фахверковой колонне прямоугольного сечения крайнего ряда секции

205

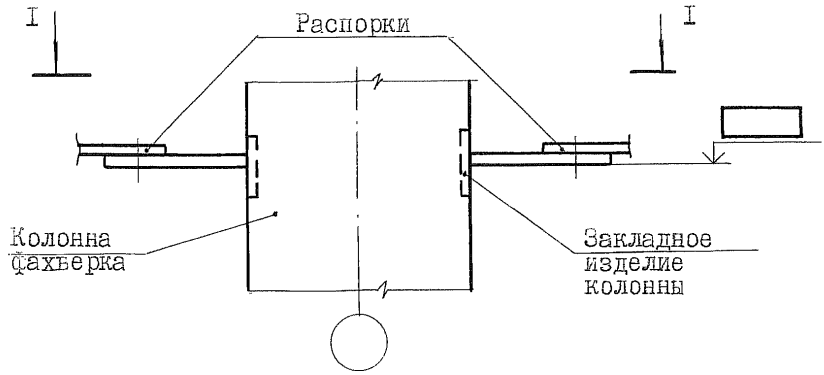

I - I

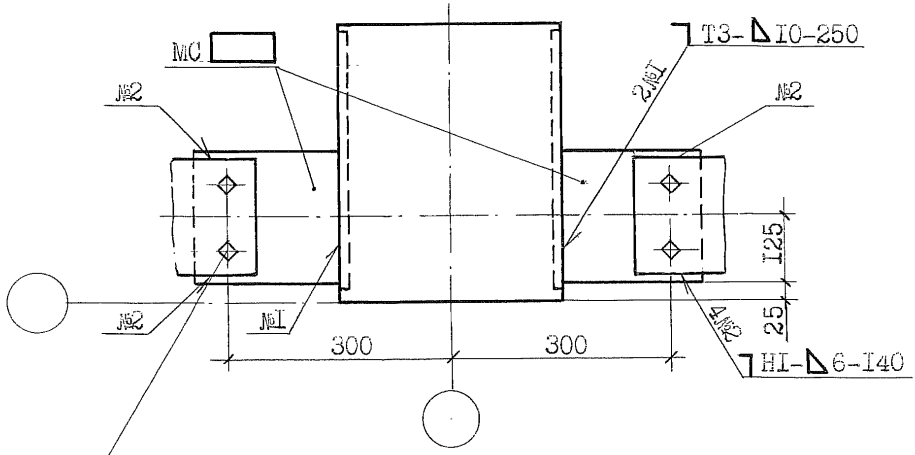

Болт М20-8gх65.58 ГОСТ 7798-70 (шт.4)
Гайка М20-7Н.5 ГОСТ 5915-70 (шт.4)
Шайба 20.65Г ГОСТ 6402-70 (шт.4)

Привязан:

Инв.№

Инв.№подл | Подп. и дата | Взам.инв.№

2.400-I2.93.I-02

Лист 6

Крепление диагонального элемента вертикальной связи к верху колонны прямоугольного сечения крайнего ряда секции

206

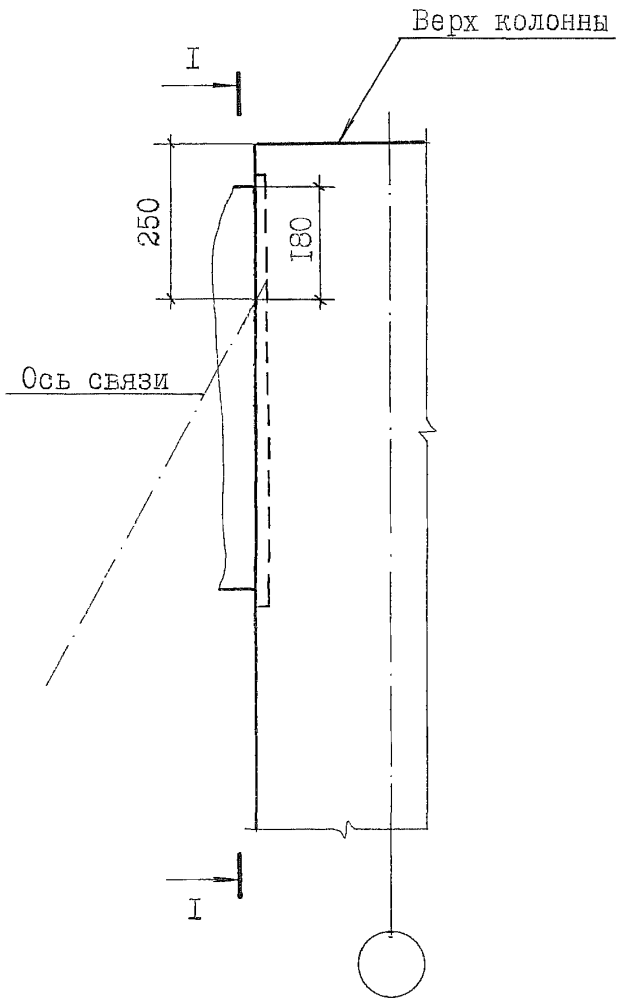

I - I

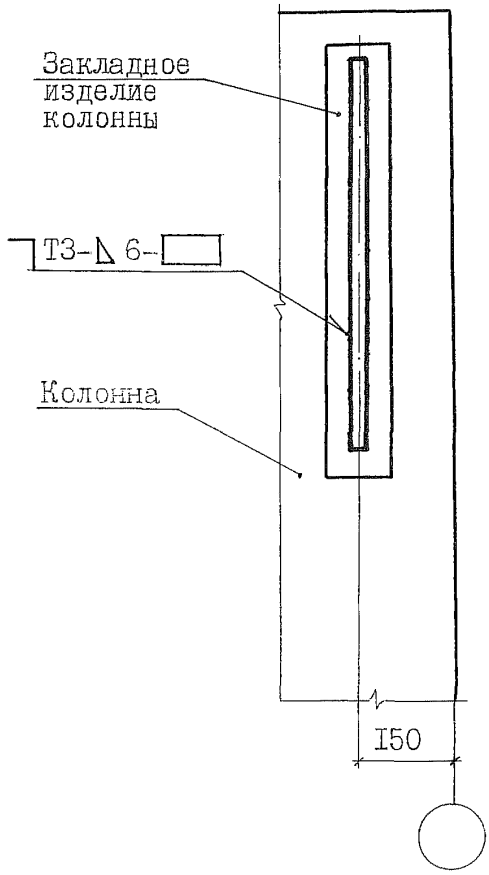

Соединительное изделие для крепления распорки условно не показано.

Привязан:

Инв.№

Инв.№подл | Подп. и дата | Взам.инв.№

Крепление диагонального элемента вертикальной связи к низу колонны прямоугольного сечения крайнего ряда секции

207

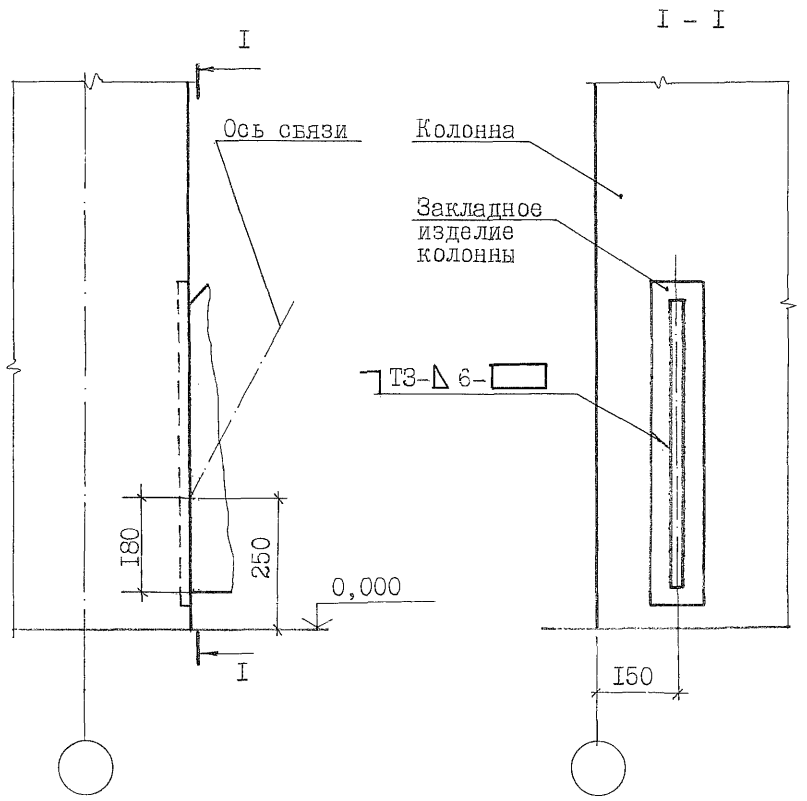

Привязан:

Инв.№

Инв.№подл | Подп. и дата | Взам.инв.№

Крепление горизонтального элемента вертикальной связи к верху колонны прямоугольного сечения крайнего ряда секции

208

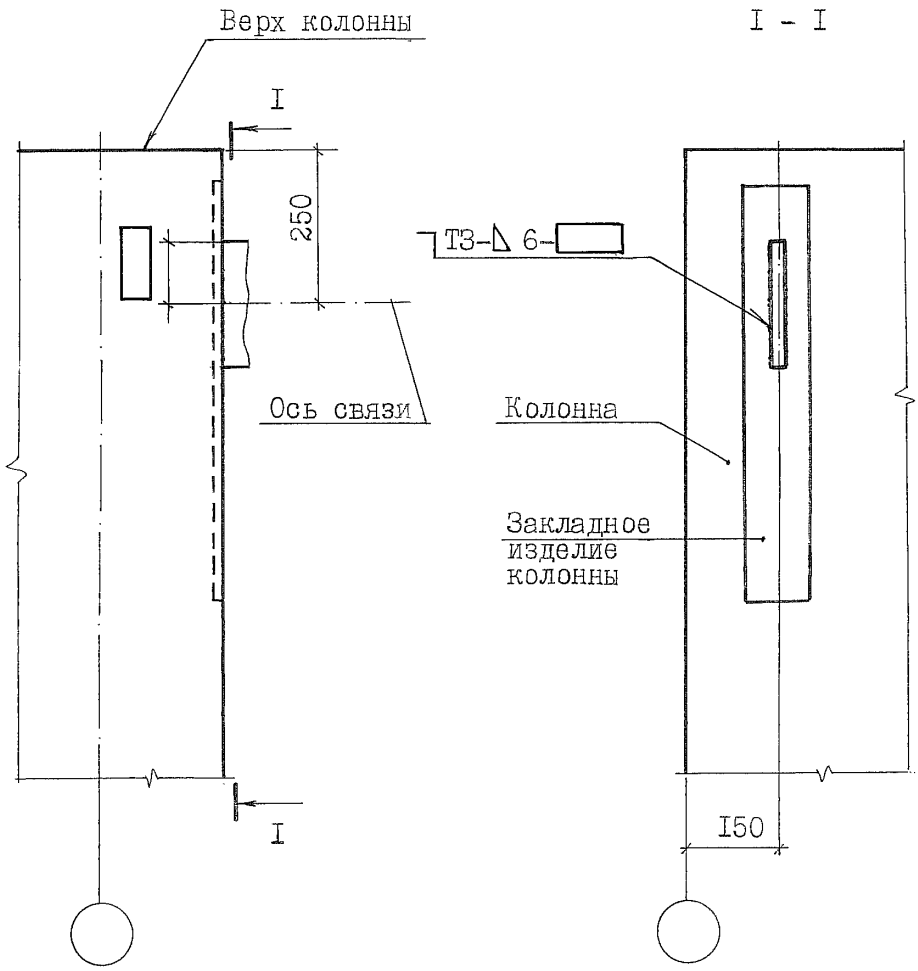

Соединительное изделие для крепления распорки условно не показано.

Привязан:

Инв.№

2.400-12.93.I-02

Лист 9

Инв.№ подл. | Подп. и дата | Взам. инв.№

Крепление горизонтального и диагонального элементов вертикальной связи к верху колонны прямоугольного сечения крайнего ряда секции

209

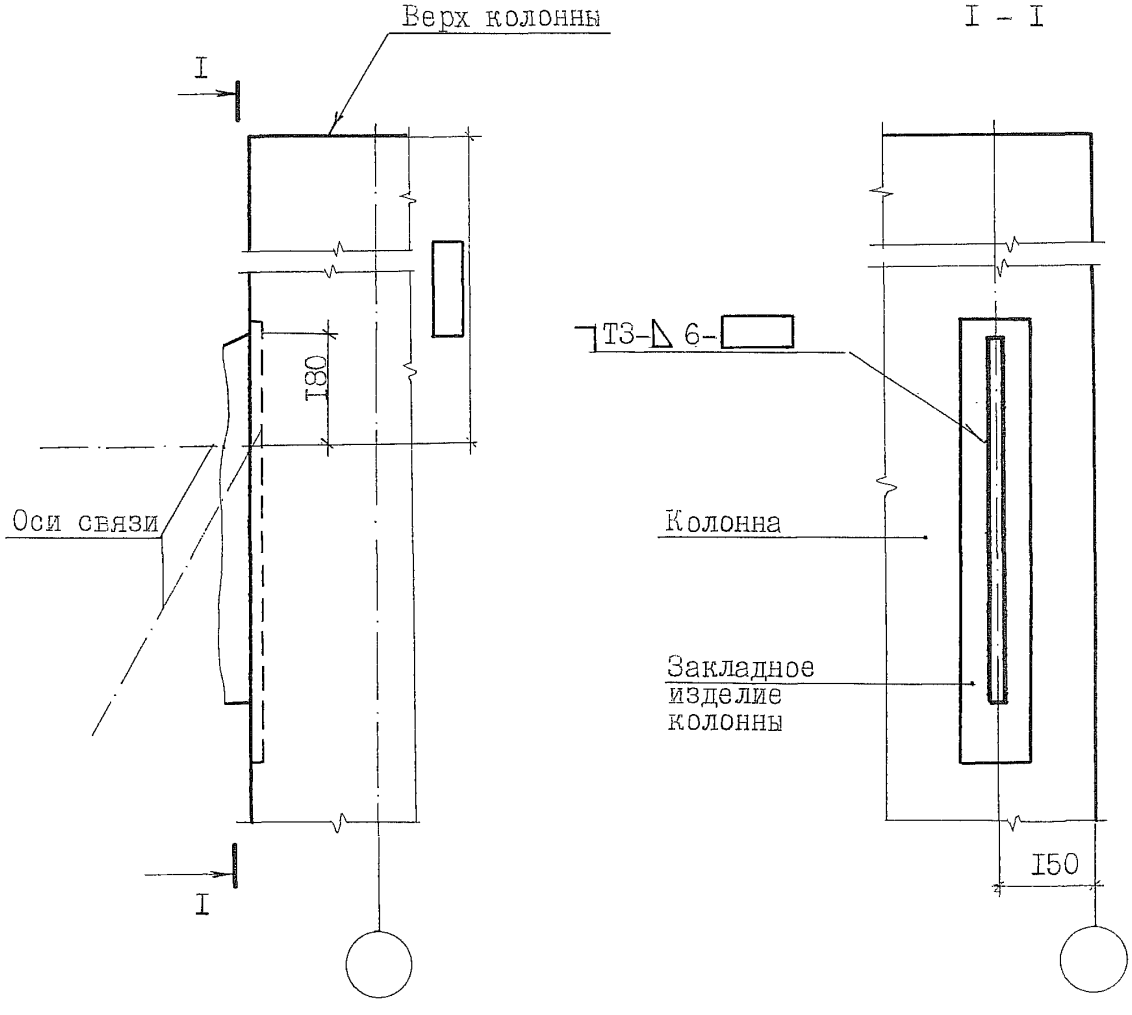

Привязан:

Инв.№

Инв.№подл. | Подп. и дата | Взам.инв.№

2.400-12.93.1-02

Лист 10

Крепление диагональных элементов вертикальной связи к низу колонны прямоугольного сечения среднего ряда секции

210

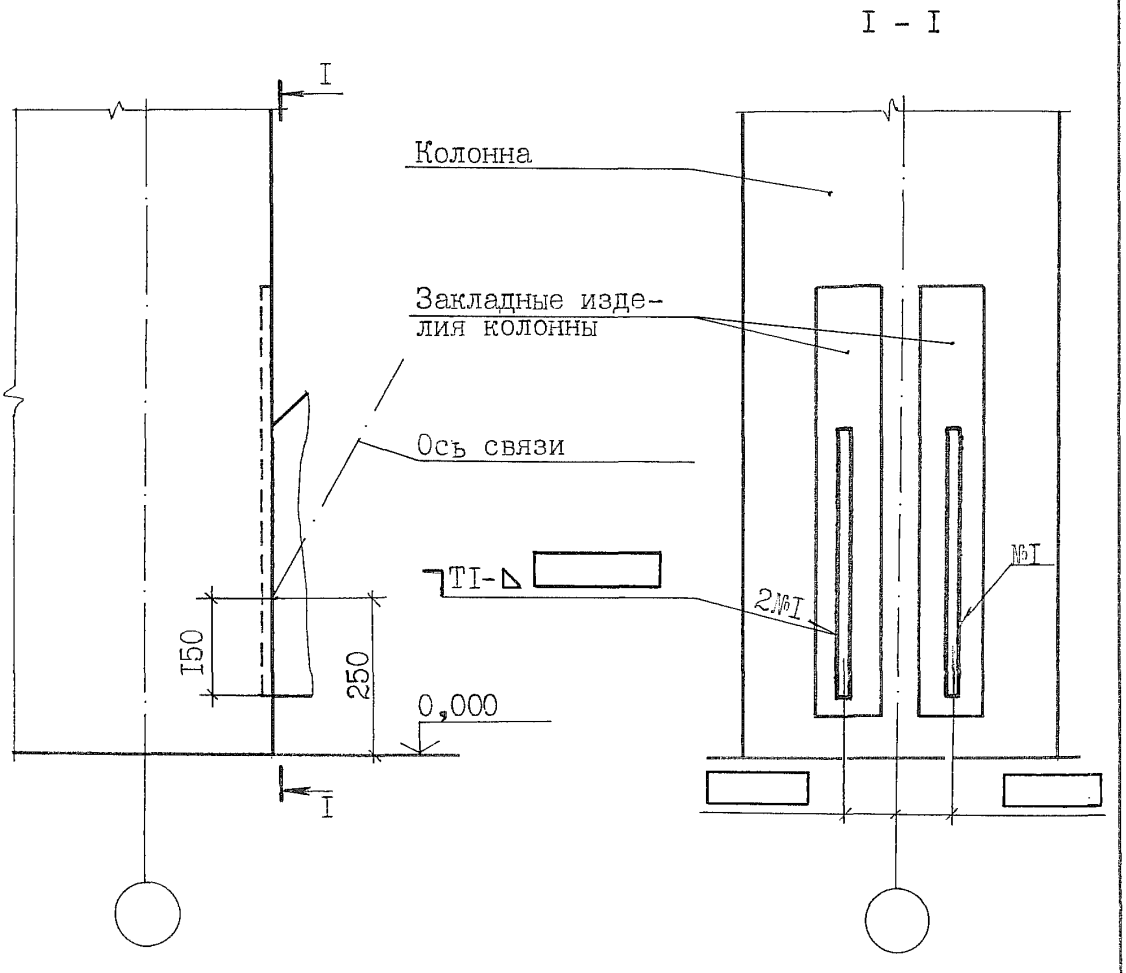

Привязан:

Инв.№

2.400-12.93.I-02

Лист
II

Инв.№подл | Подп. и дата | Взам.инв.№

Крепление горизонтальных и диагональных элементов вертикальной связи к верху колонны прямоугольного сечения среднего ряда секции

211

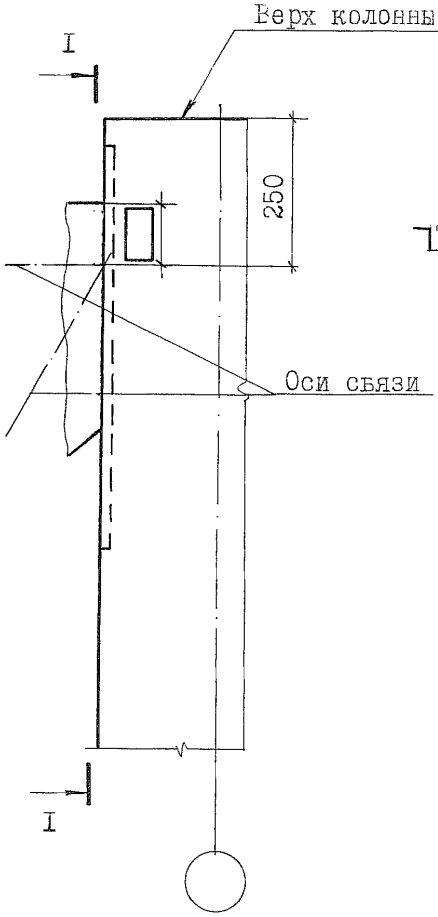

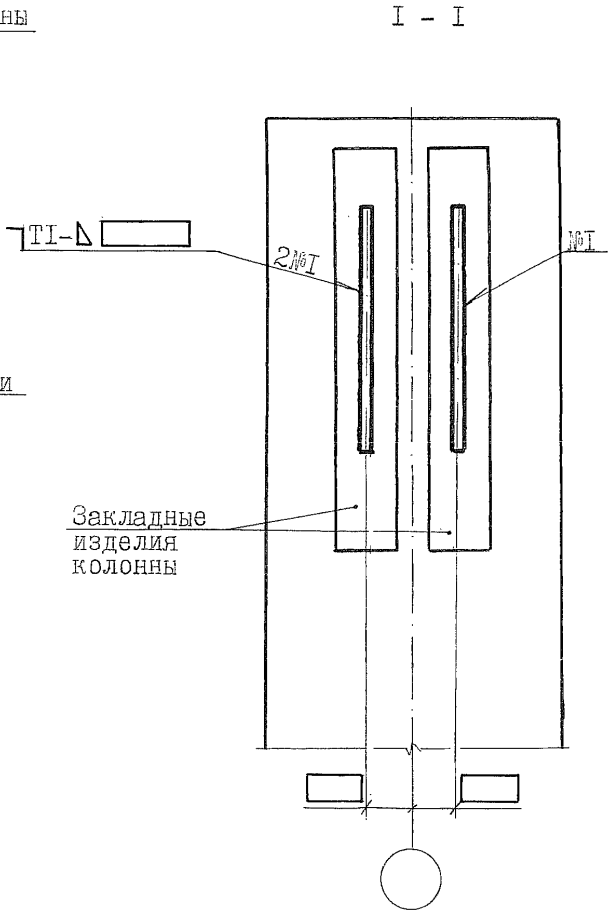

Привязан:

Инв.№

Инв.№подл | Подп. и дата | Взам.инв.№

2.400-12.93.1-02

Лист 12

Крепление горизонтальных элементов вертикальной связи к верху колонны прямоугольного сечения среднего ряда секции

212

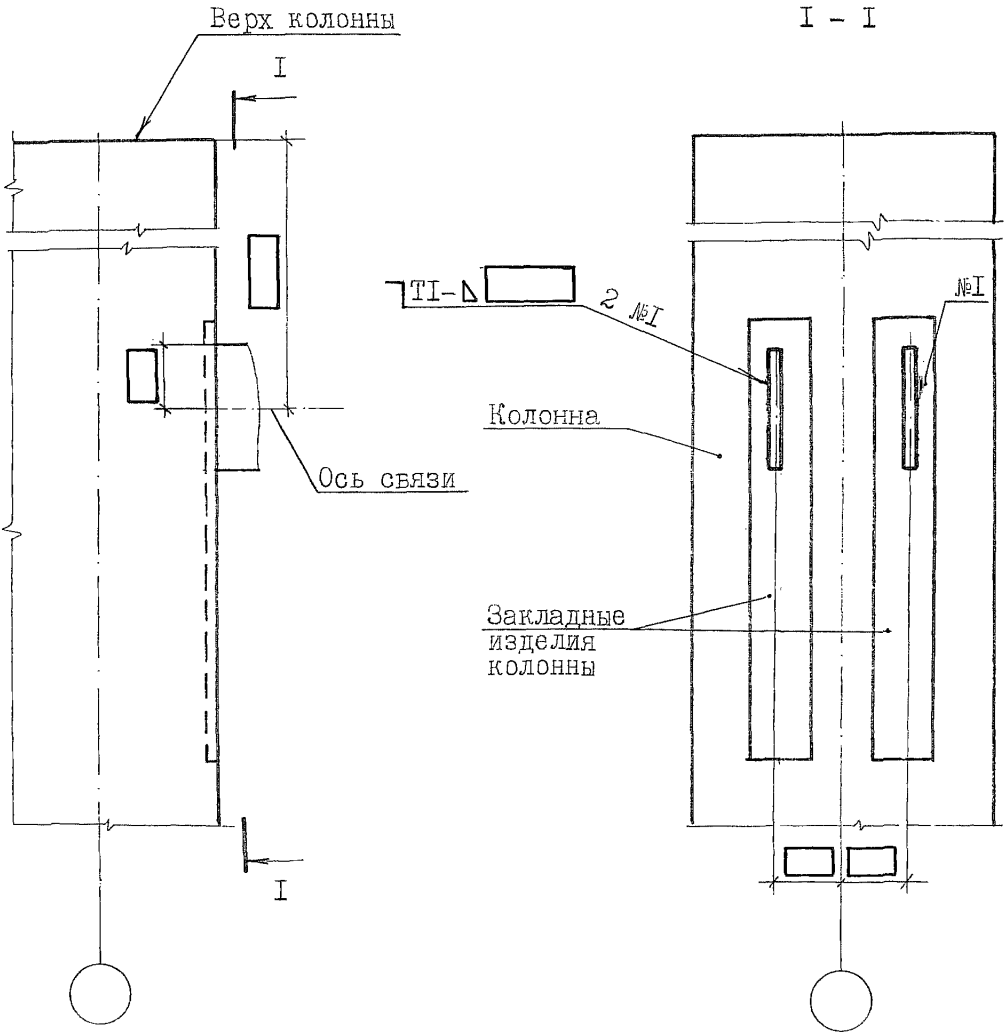

Соединительное изделие для крепления распорки условно не показано.

Привязан:

Инв.№

Инв.№подл | Подп. и дата | Взам.инв.№

Крепление горизонтального и диагонального элементов вертикальной связи к верху двухветвевой части колонны крайнего ряда секций (привязка колонны к продольной оси "250")

213

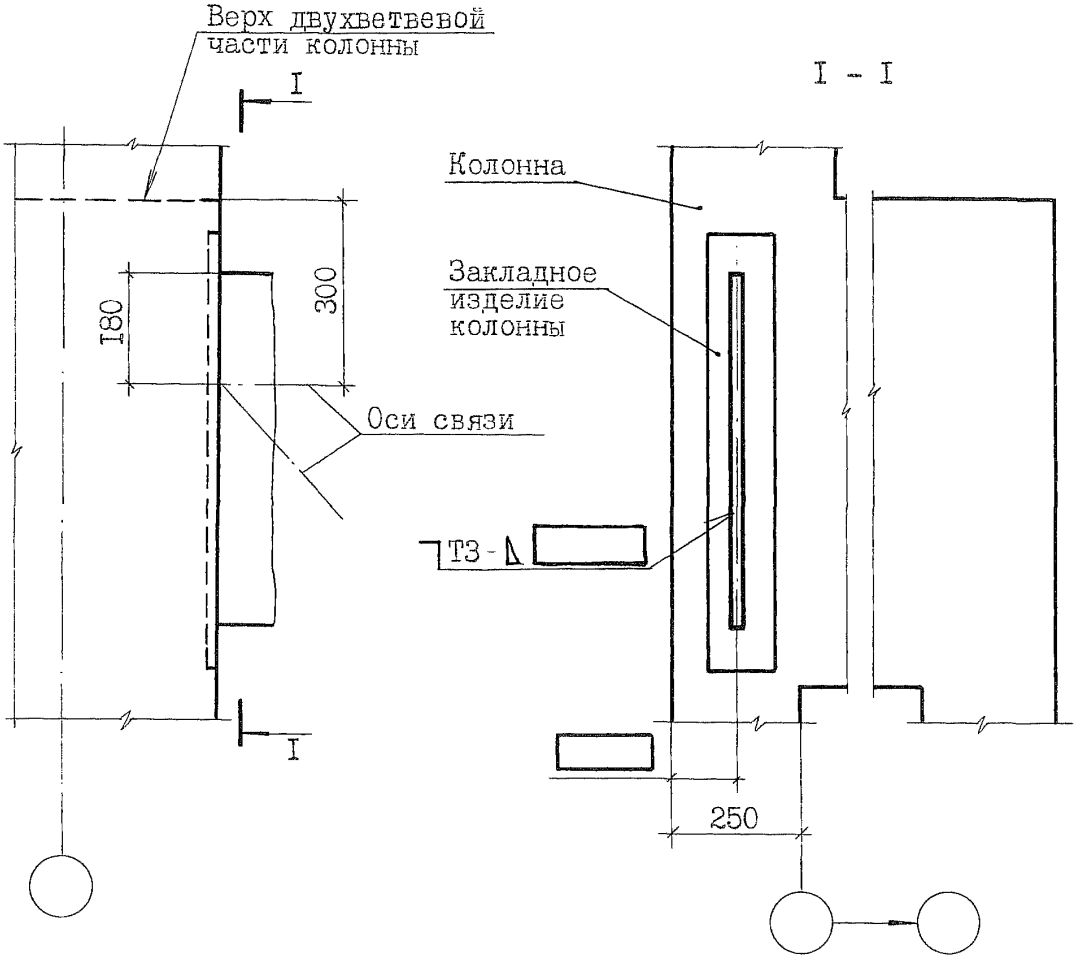

Привязан:

Инв. №

Инв.№подл | Подп. и дата | Взам.инв.№

2.400-12.93.1-02

Лист 14

Крепление горизонтального и диагонального элементов вертикальной связи к верху двухветвевой части колонны крайнего ряда секции (привязка колонны к продольной оси "О")

214

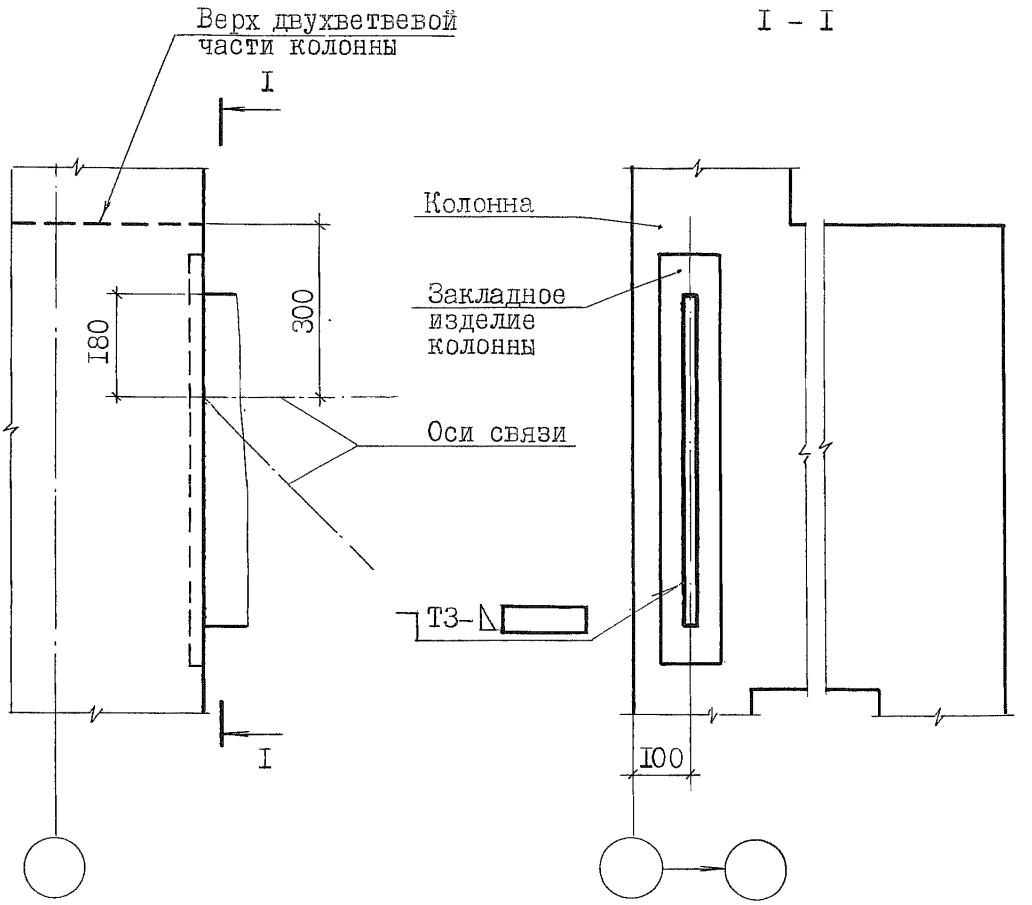

Привязан:

Инв.№

2.400-12.93.I-02

Лист I5

Инв.№подл | Подп. и дата | Взам.инв№

Крепление диагонального элемента вертикальной связи к низу двухветвевой колонны крайнего ряда секции (привязка колонны к продольной оси "250")

215

I - I

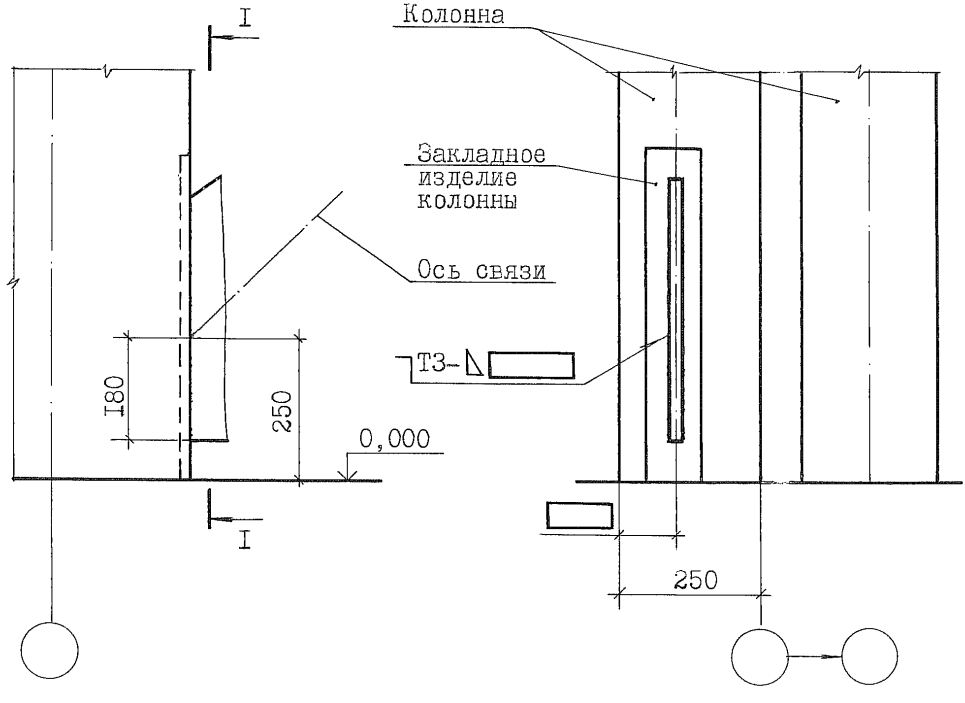

Привязан:

Инв.№

Инв.№подл | Подп. и дата | Взам.инв.№

2.400-12.93.1-02

Лист 16

Крепление диагонального элемента вертикальной связи к низу двухветвевой колонны крайнего ряда секции (привязка колонны к продольной оси "0")

216

I - I

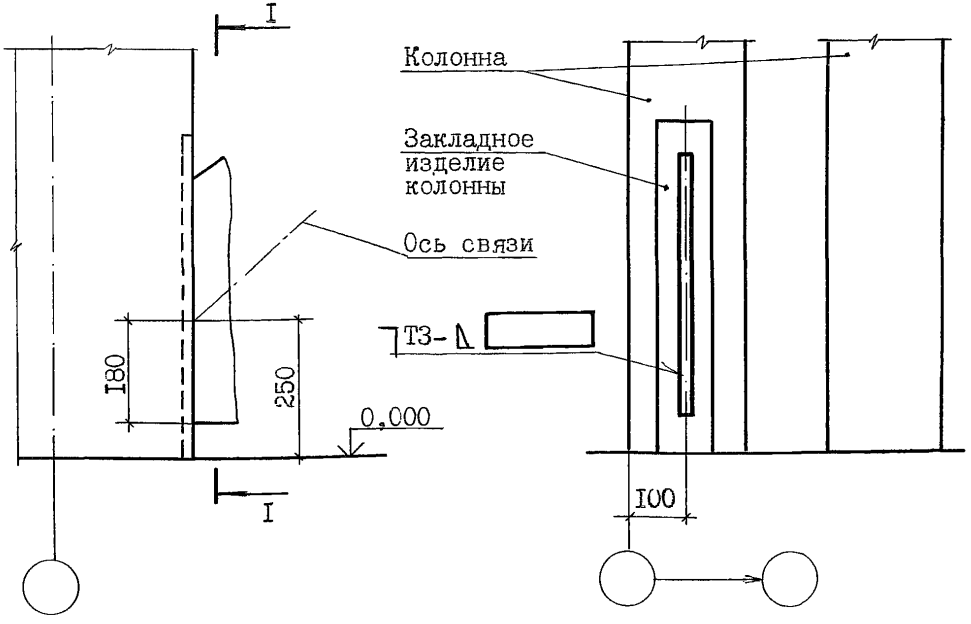

Привязан:

Инв.№

Инв.№подл | Подп. и дата | Взам.инв.№

Крепление горизонтального элемента вертикальной связи к верху двухветвевой части колонны крайнего ряда секции (привязка колонны к продольной оси "250")

217

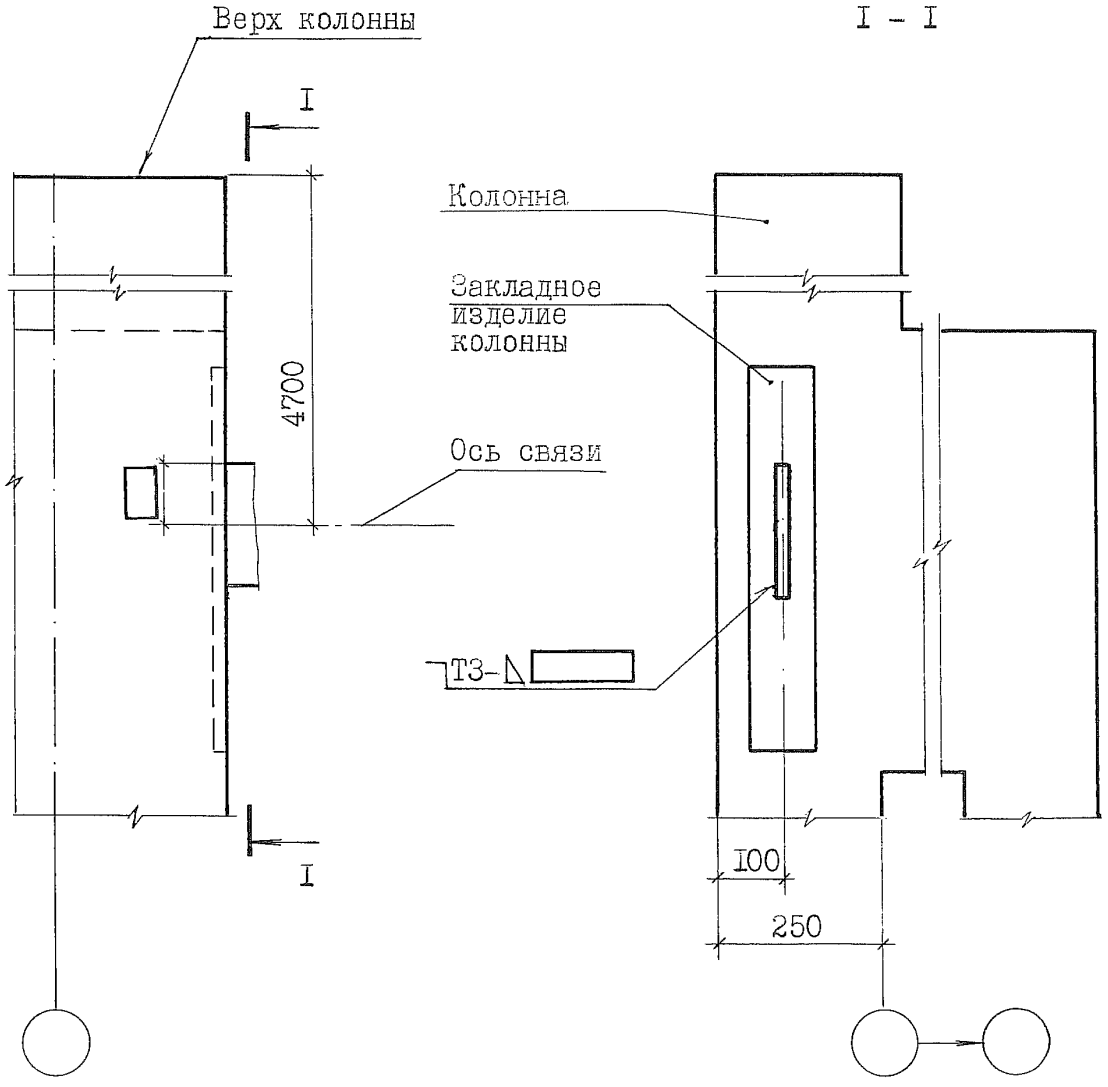

Привязан:

Инв.№

Инв.№подл | Подп. и дата | Взам.инв.№

Крепление горизонтального элемента вертикальной связи к верху двухветвевой части колонны крайнего ряда секции (привязка колонны к продольной оси "0")

218

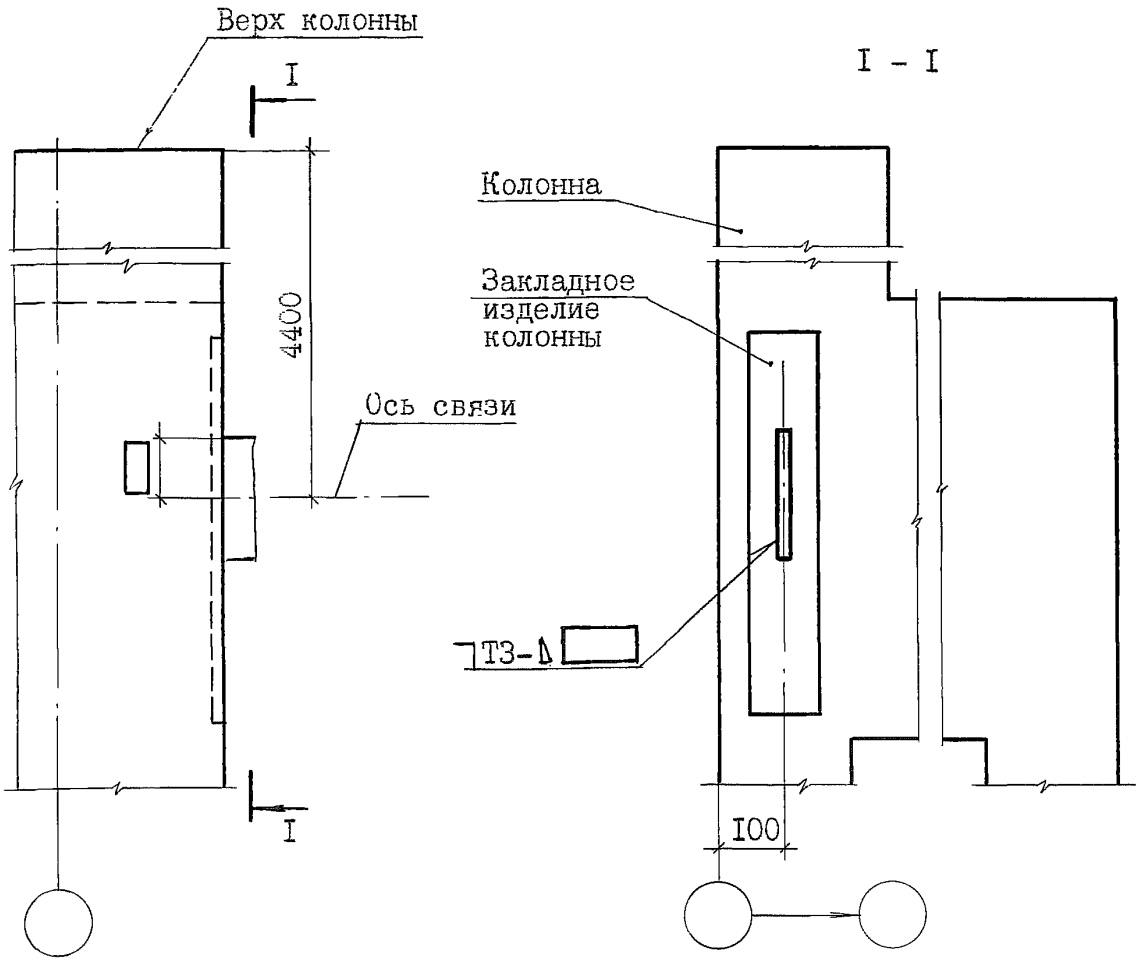

Привязан:			
Инв.№			

2.400-I2.93.I-02	Лист I9

Инв.№подл | Подп. и дата | Взам.инв№

Крепление диагональных элементов вертикальной связи к середине двухветвевой колонны крайнего ряда секций (привязка колонны к продольной оси "0")

219

I - I

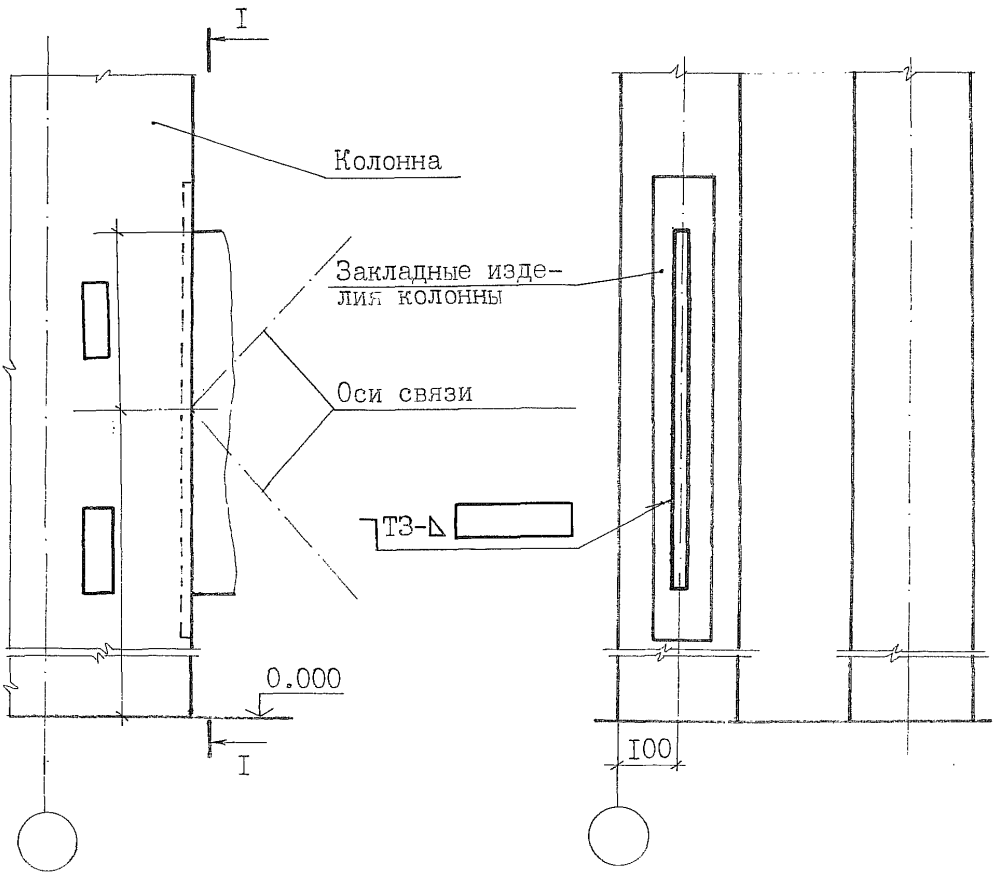

Привязан:

Инв.№

Инв.№подл | Подп. и дата | Взам.инв.№

2.400-I2.93.I-02

Лист 20

Крепление диагонального элемента вертикальной связи к верху двухветвевой колонны крайнего ряда секций с шагом 12 м без опорных кранов

220

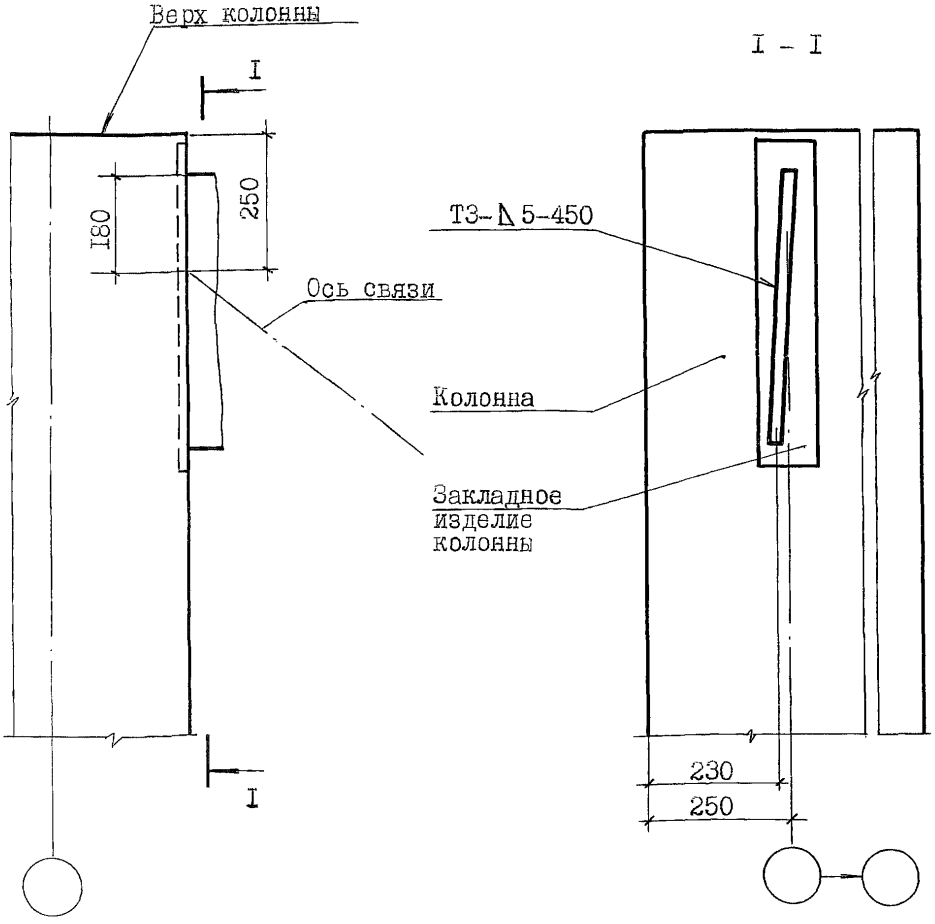

Привязан:

Инв.№

Инв.№подл | Подп. и дата | Взам.инв.№

2.400-12.93.1-02

Лист 21

Крепление диагонального элемента вертикальной связи к верху двухветвевой колонны крайнего ряда секции с шагом 6 м без опорных кранов (привязка колонны к продольной оси "0")

221

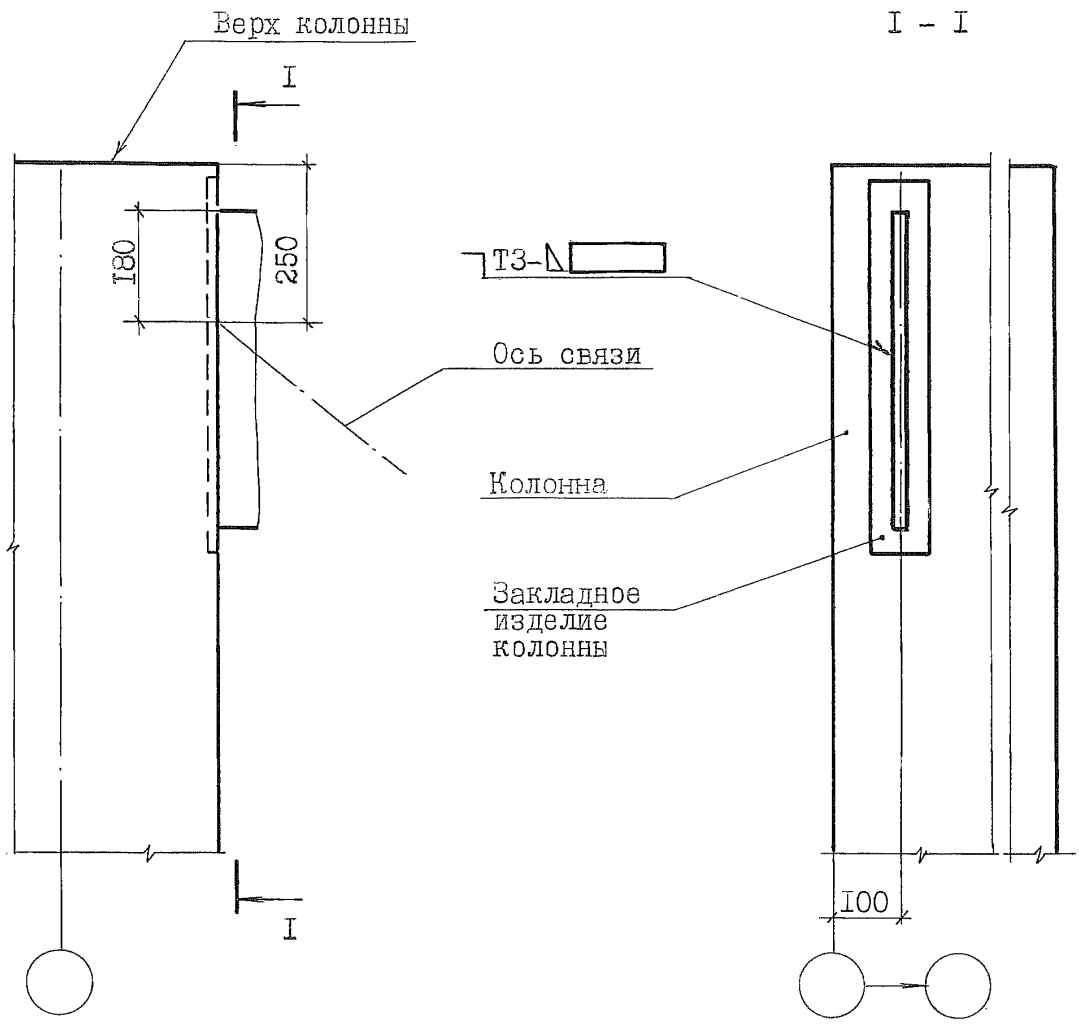

Привязан:

Инв.№

Инв.№подл | Подп. и дата | Взам.инв.№

Крепление диагонального элемента вертикальной связи к верху двухветвевой колонны среднего ряда секции

222

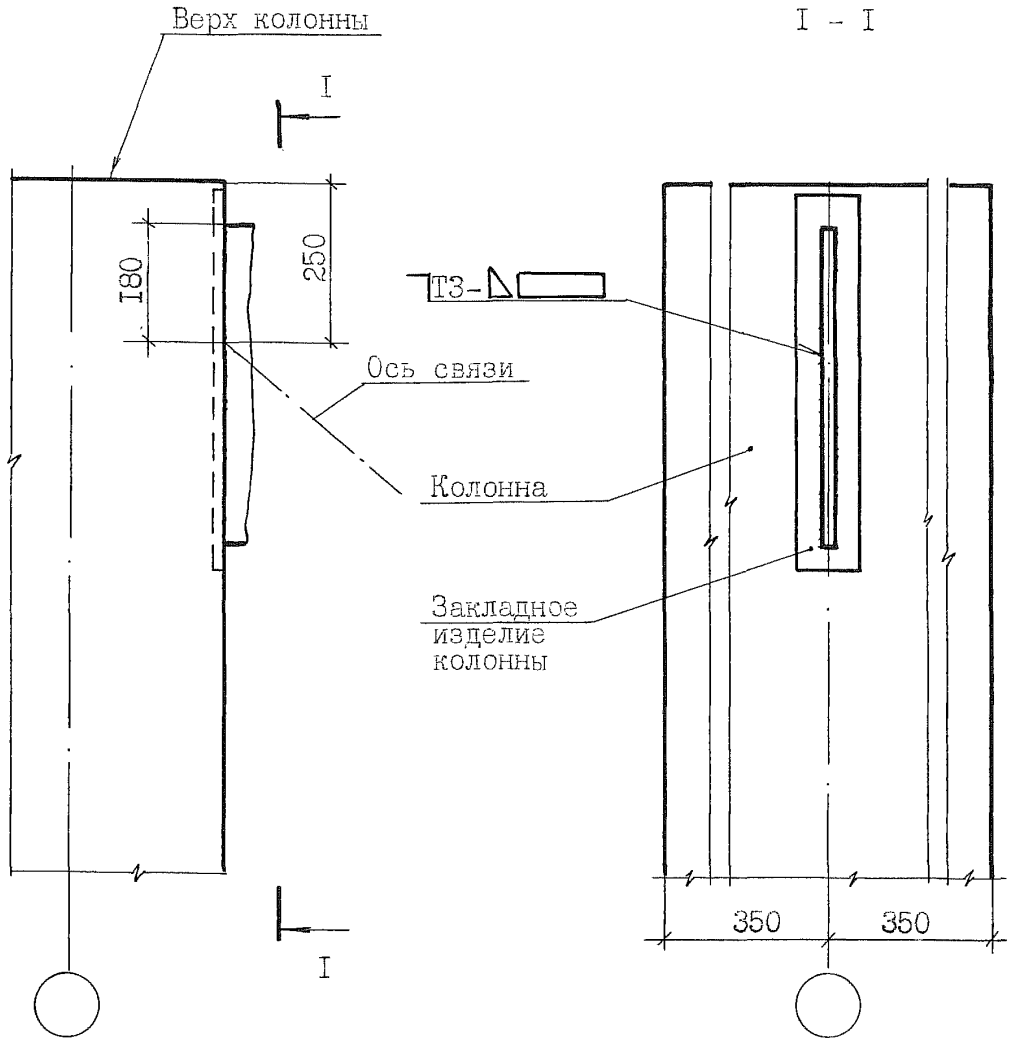

Привязан:

Инв.№

2.400-I2.93.I-02

Лист 23

Инв.№подл | Подп. и дата | Взам.инв.№

Крепление диагонального элемента вертикальной связи к верху двухветвевой колонны крайнего ряда секций с опорными кранами

223

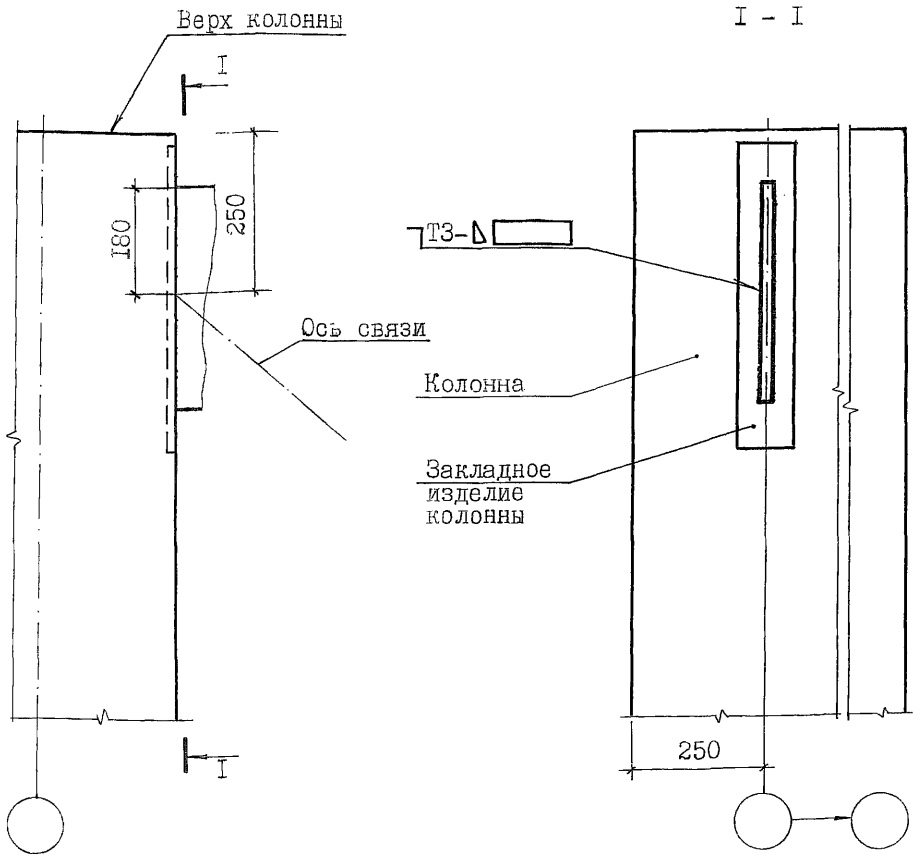

Привязан:

Инв.№

2.400-I2.93.I-02

Лист 24

Инв.№подл | Подп. и дата | Взам.инв.№

Крепление диагонального элемента вертикальной связи к верху двухветвевой колонны крайнего ряда секций с шагом 6 м без опорных кранов (привязка колонны к продольной оси "250")

224

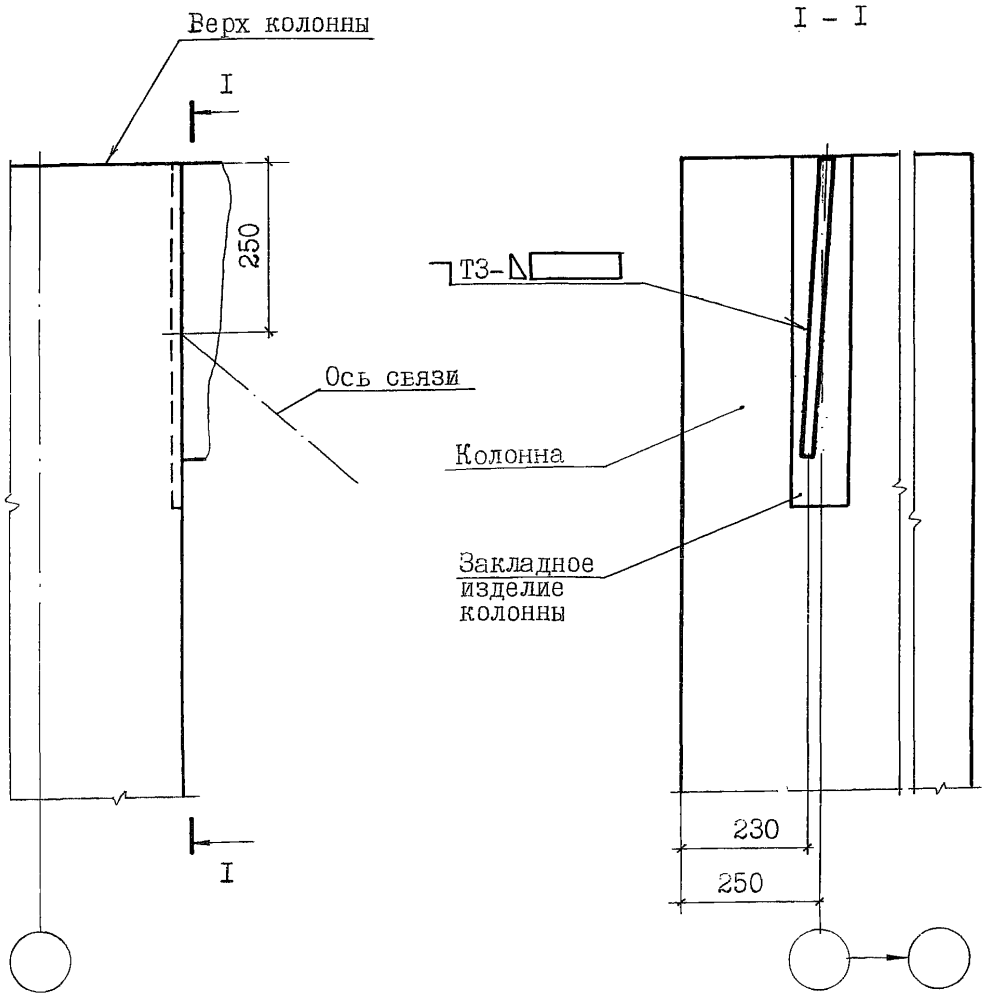

Привязан:

Инв.№

Инв.№подл | Подп. и дата | Взам.инв№

Крепление диагональных элементов вертикальной связи к верху двухветвевой колонны продольного фахверка секции с опорными кранами

225

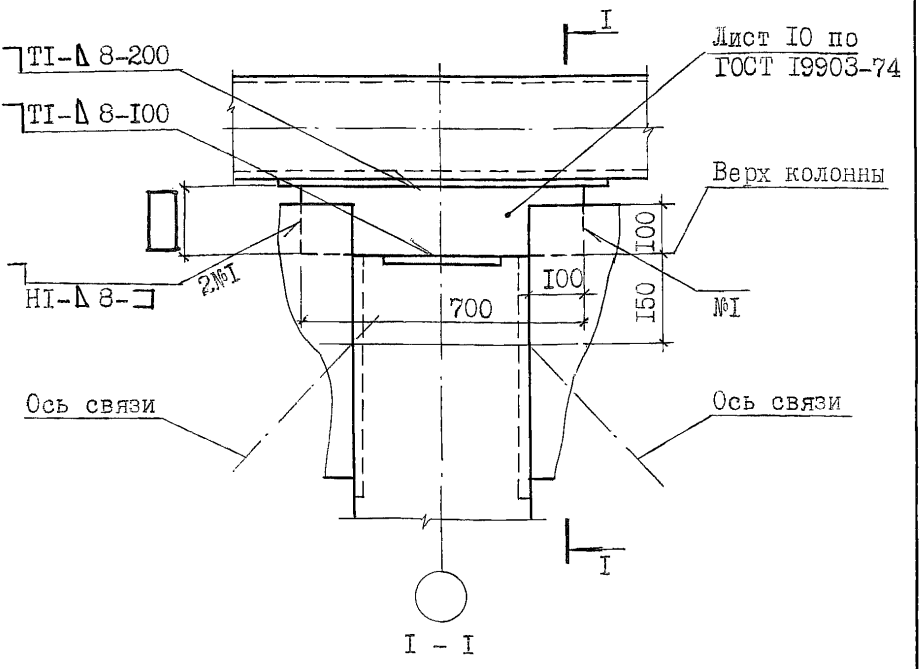

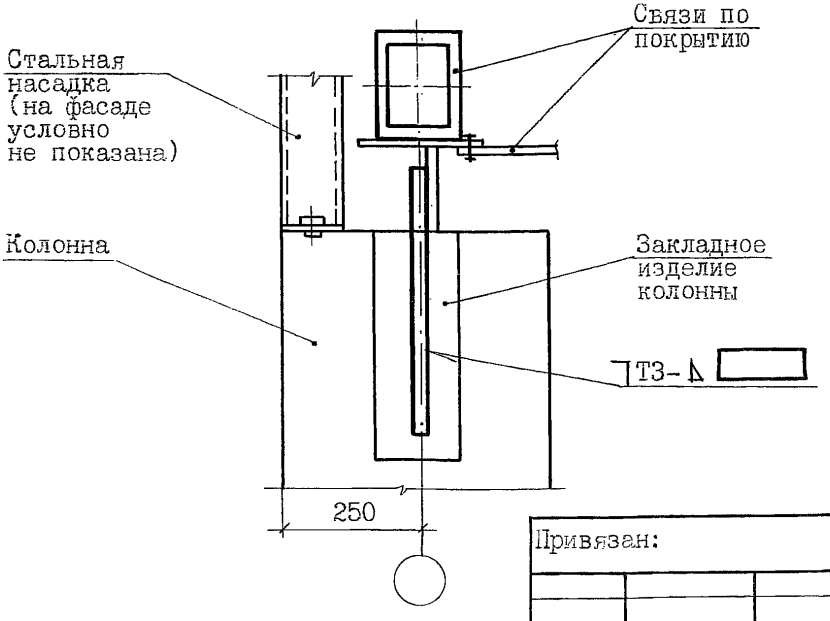

Привязан:

Инв.№

Инв.№подл | Подп. и дата | Взам.инв.№

2.400-12.93.1-02

Лист 26

Крепление диагональных элементов вертикальной связи к верху двухветвевой колонны продольного фахверка секции без опорных кранов

226

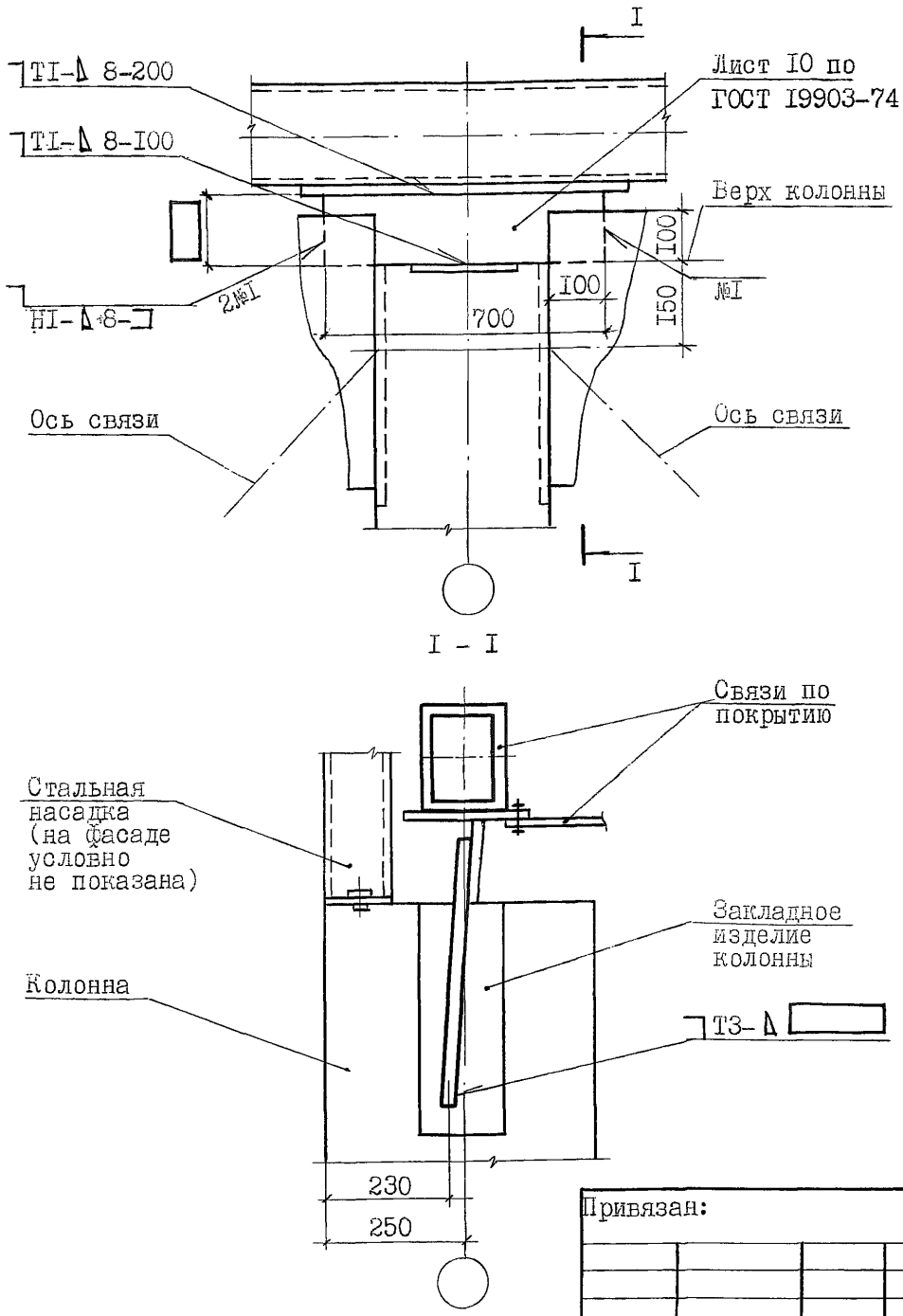

Привязан:

Инв.№

Инв.№подл | Подп. и дата | Взам.инв.№

Крепление горизонтального и диагонального элементов вертикальной связи к верху двухветвевой части колонны среднего ряда секции

227

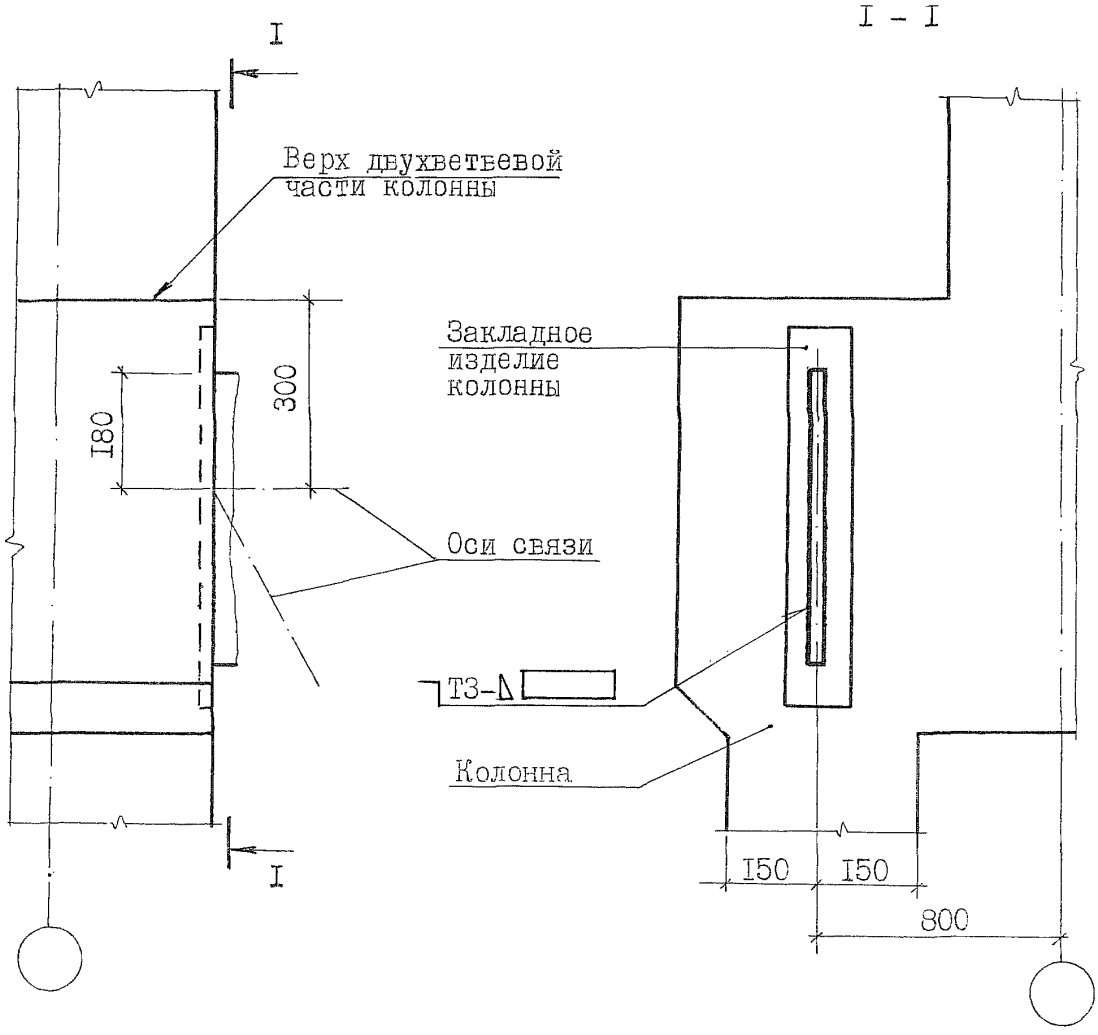

Привязан:

Инв.№

Инв.№подл | Подп. и дата | Взам.инв.№

Крепление диагональных элементов вертикальной связи к низу двухветвевой колонны крайнего ряда секции

228

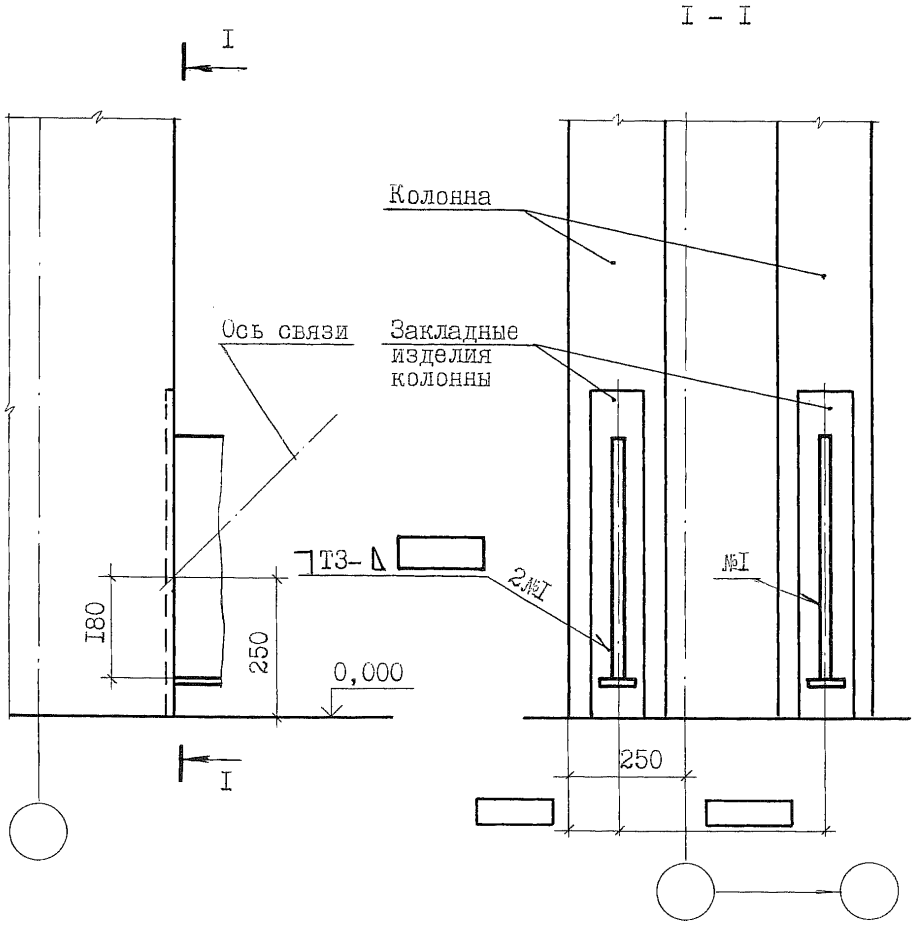

Привязан:

Инв.№

Инв.№подл | Подп. и дата | Взам.инв.№

Крепление диагональных элементов вертикальной связи к низу двухветвевой колонны среднего ряда секции

229

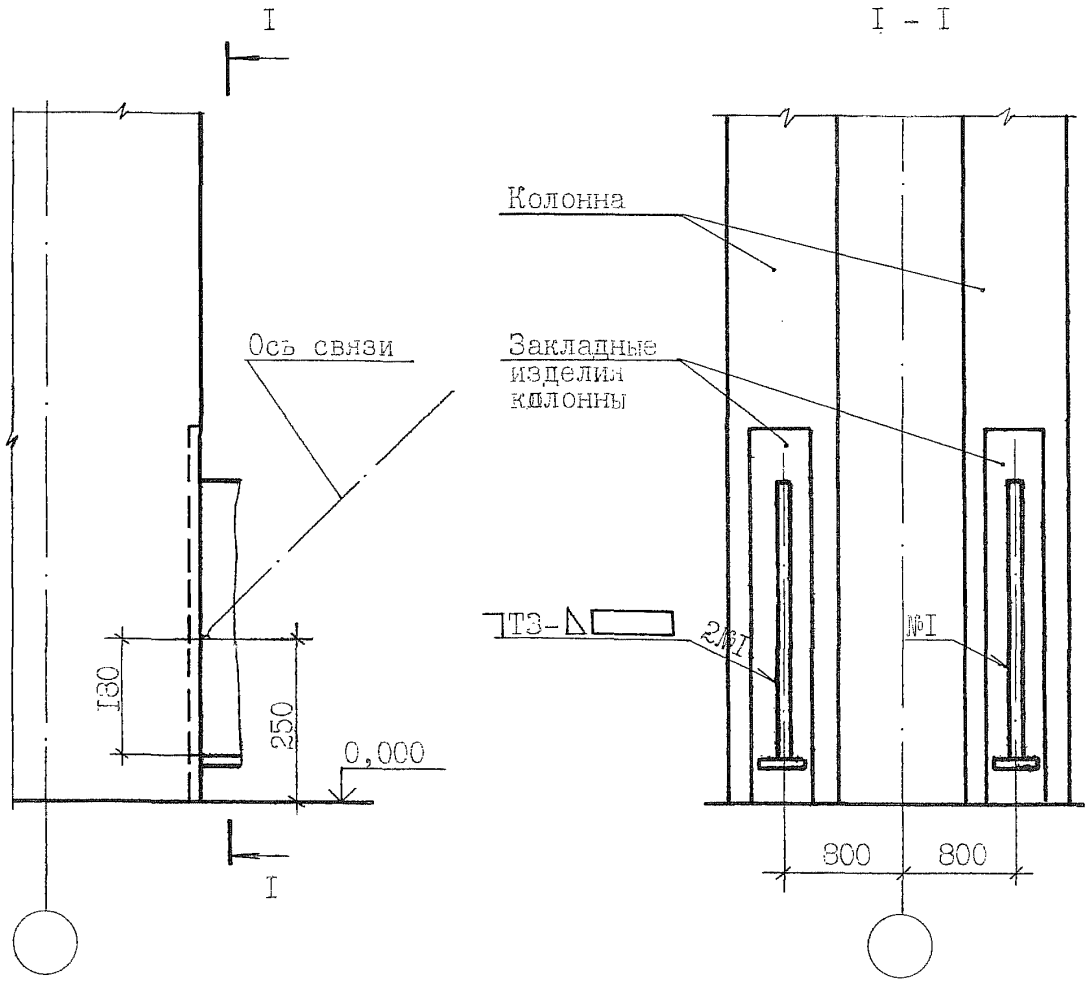

Привязан:

Инв.№

Инв.№подл | Подп. и дата | Взам.инв.№

Крепление горизонтальных и диагональных элементов подкрановой вертикальной связи к верху подкрановой части колонны прямоугольного сечения крайнего ряда секции

230

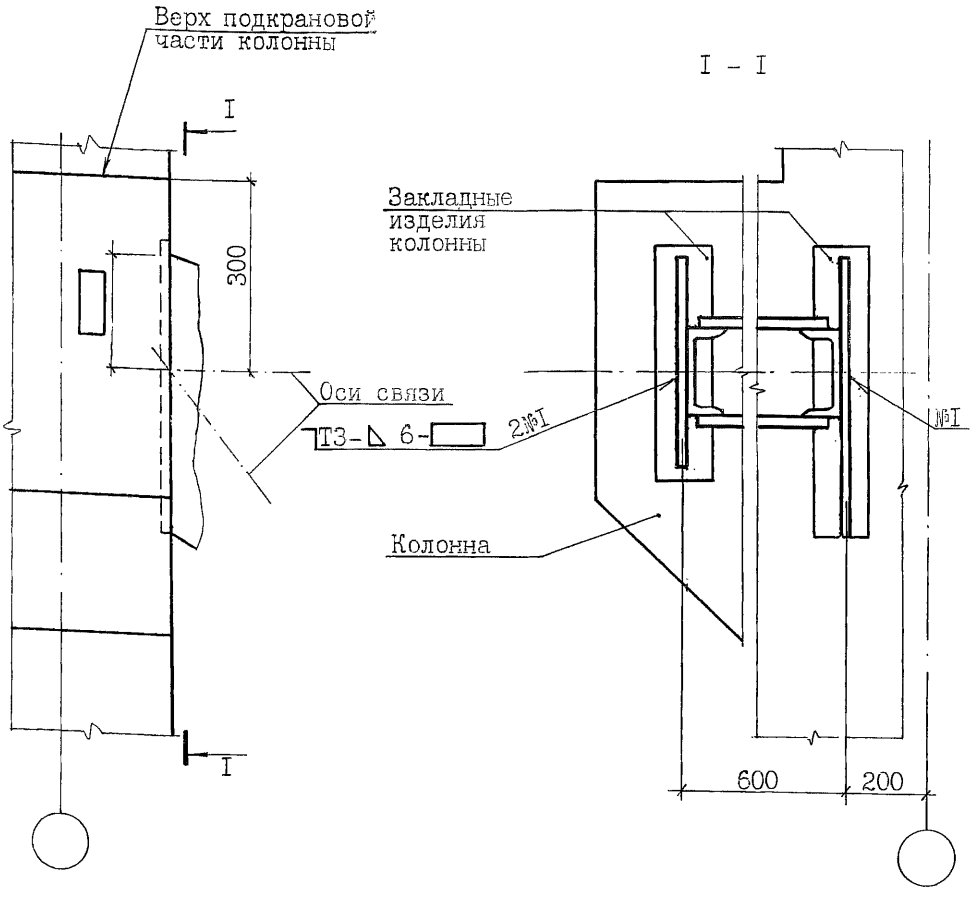

Привязан:

Инв.№

Инв.№подл. | Подп. и дата | Взам.инв.№

Крепление диагонального элемента подкрановой вертикальной связи к низу колонны прямоугольного сечения крайнего ряда секции

231

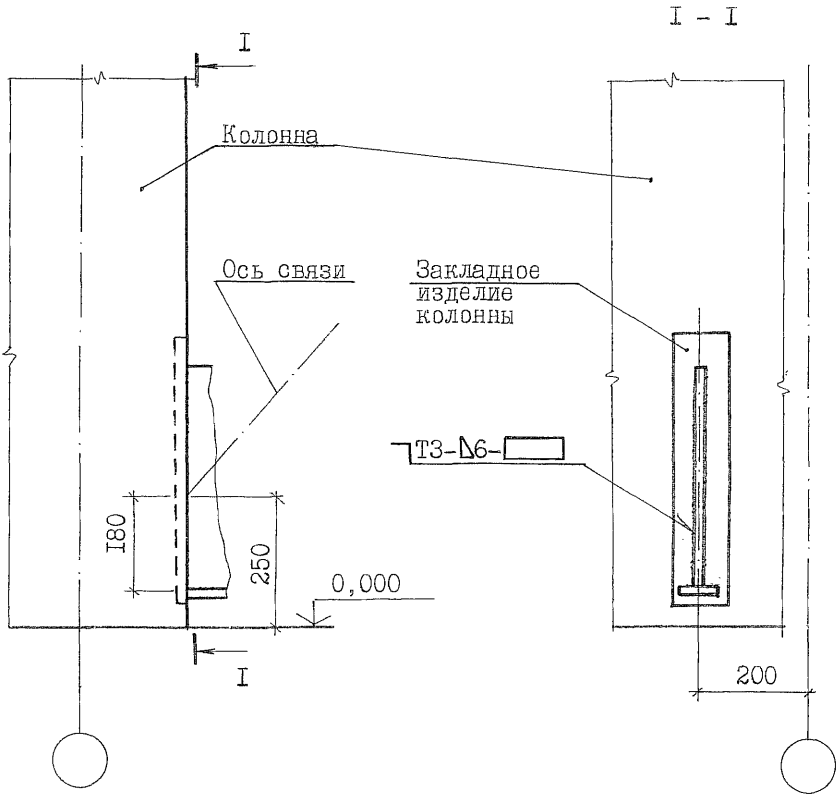

Привязан:

Инв.№

2.400-12.93.I-02

Лист 32

Инв.№подл | Подп. и дата | Взам.инв.№

Крепление диагональных элементов вертикальной связи к верху подкрановой части колонны прямоугольного сечения среднего ряда секции

232

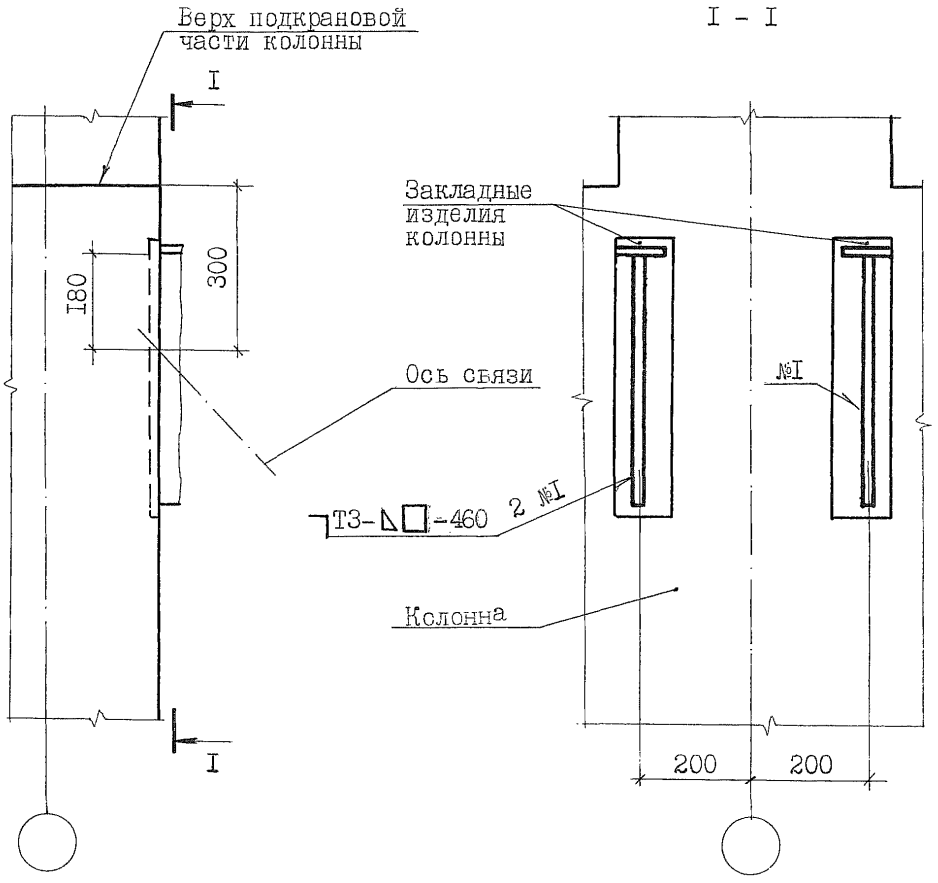

Привязан:

Инв.№

2.400-I2.93.I-02

Лист 33

Инв.№подл | Подп. и дата | Взам.инв.№

Крепление диагональных элементов вертикальной связи к низу колонны прямоугольного сечения среднего ряда секции

233

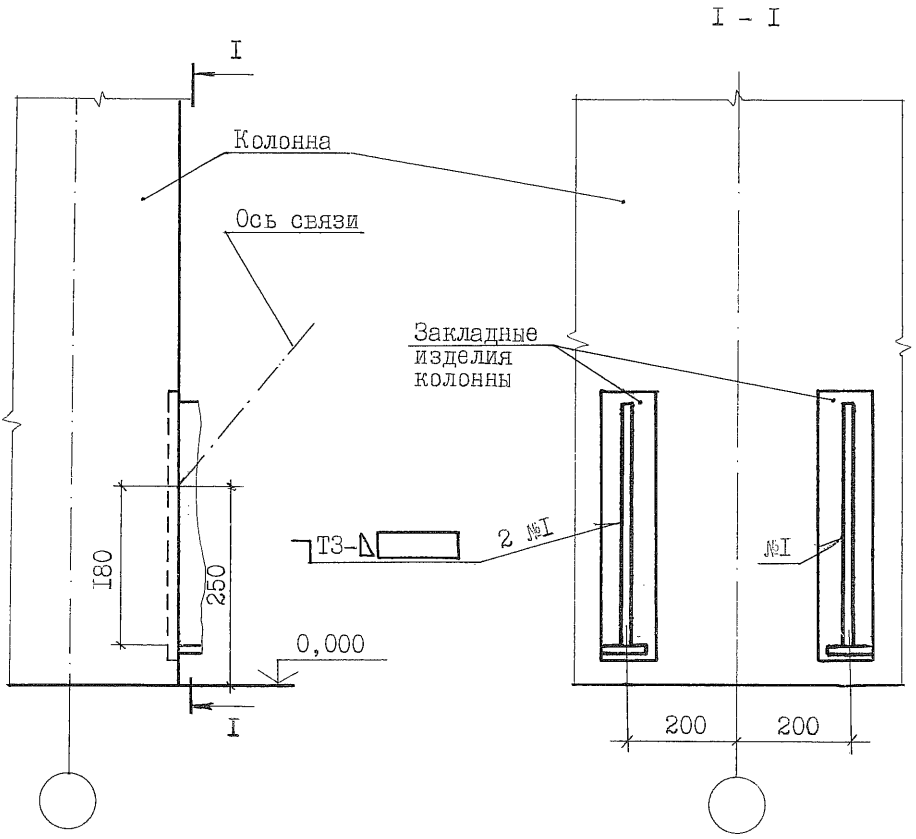

Привязан:

Инв.№

Инв.№подл | Подп. и дата | Взам.инв.№

2.400-I2.93.I-02

Лист 34

Крепление диагонального элемента вертикальной связи к верху колонны прямоугольного сечения крайнего ряда секции

234

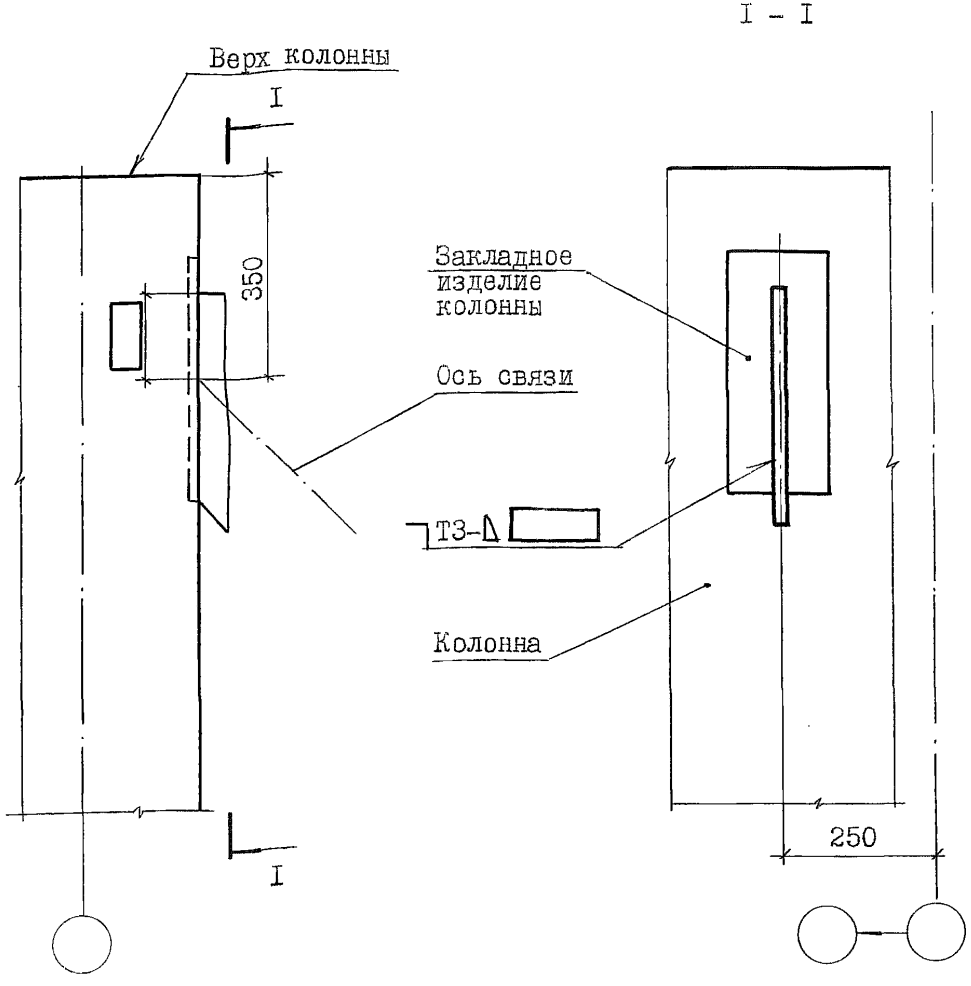

Привязан:

Инв.№

Инв.№подл | Подп. и дата | Взам.инв.№

Крепление диагонального элемента вертикальной связи к верху колонны прямоугольного сечения среднего ряда секции

235

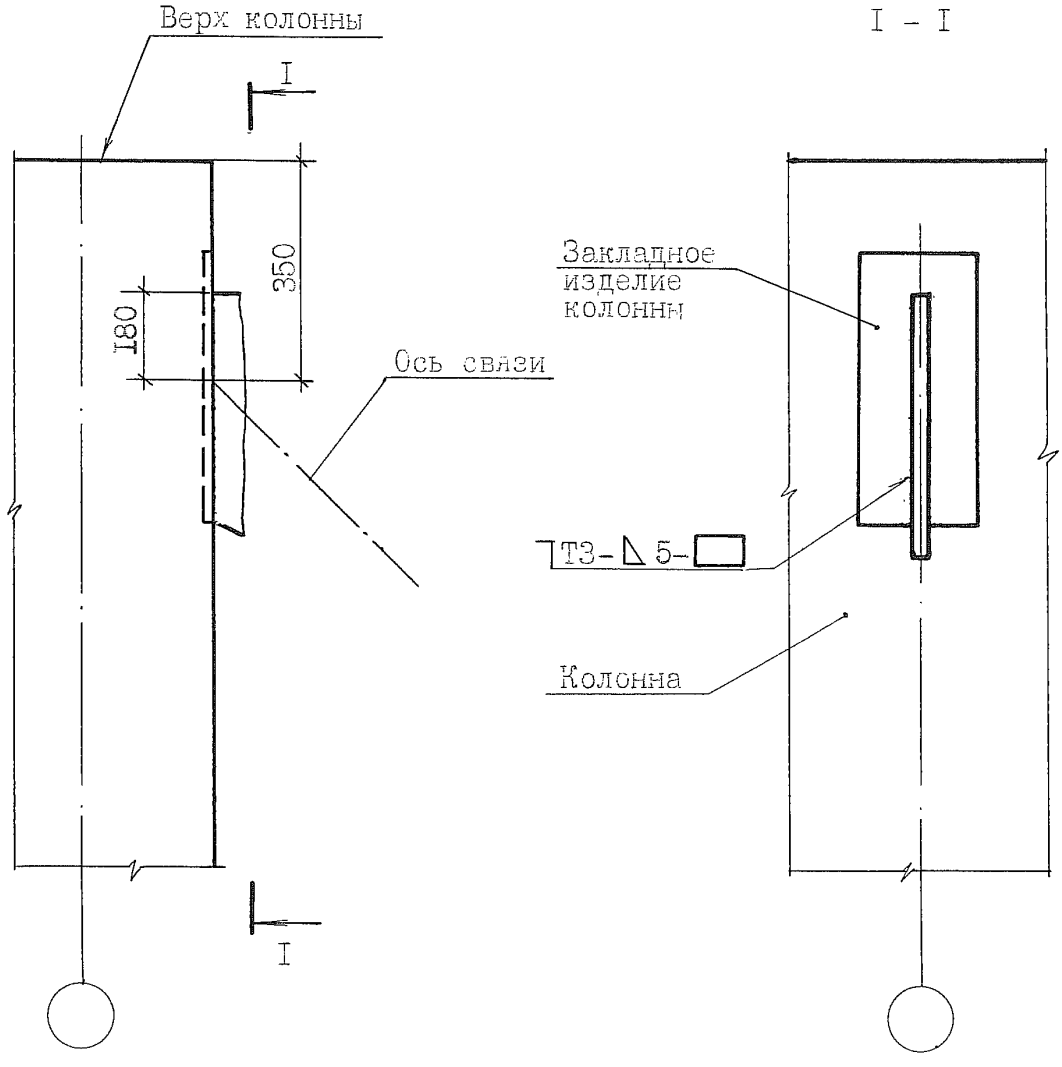

Привязан:

Инв.№

Инв.№подл. | Подп. и дата | Взам.инв.№

Крепление горизонтальных и диагональных элементов вертикальной связи к верху подкрановой части колонны прямоугольного сечения среднего ряда секции

236

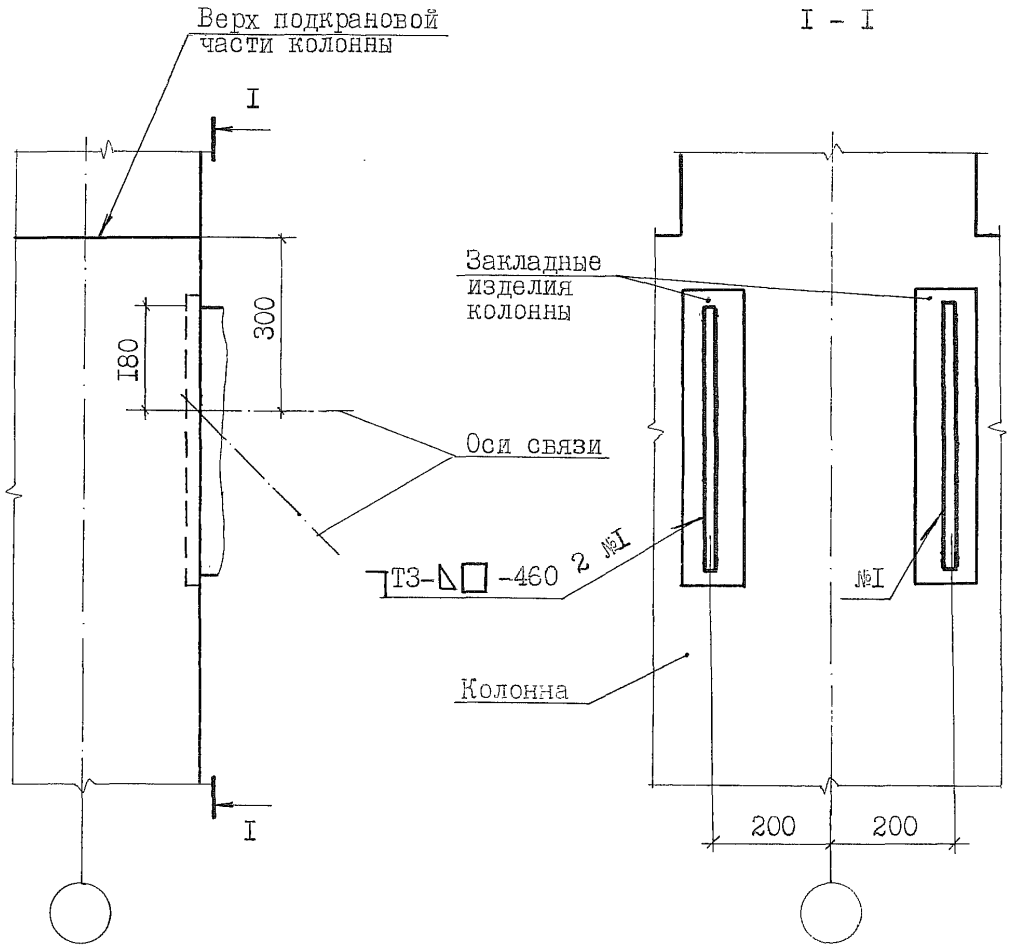

Привязан:

Инв.№

Инв.№подл | Подп. и дата | Взам.инв.№

2.400-I2.93.I-02

Лист 37

Крепление диагональных элементов вертикальной связи к верху подкрановой части двухветвевой колонны крайнего ряда секции

237

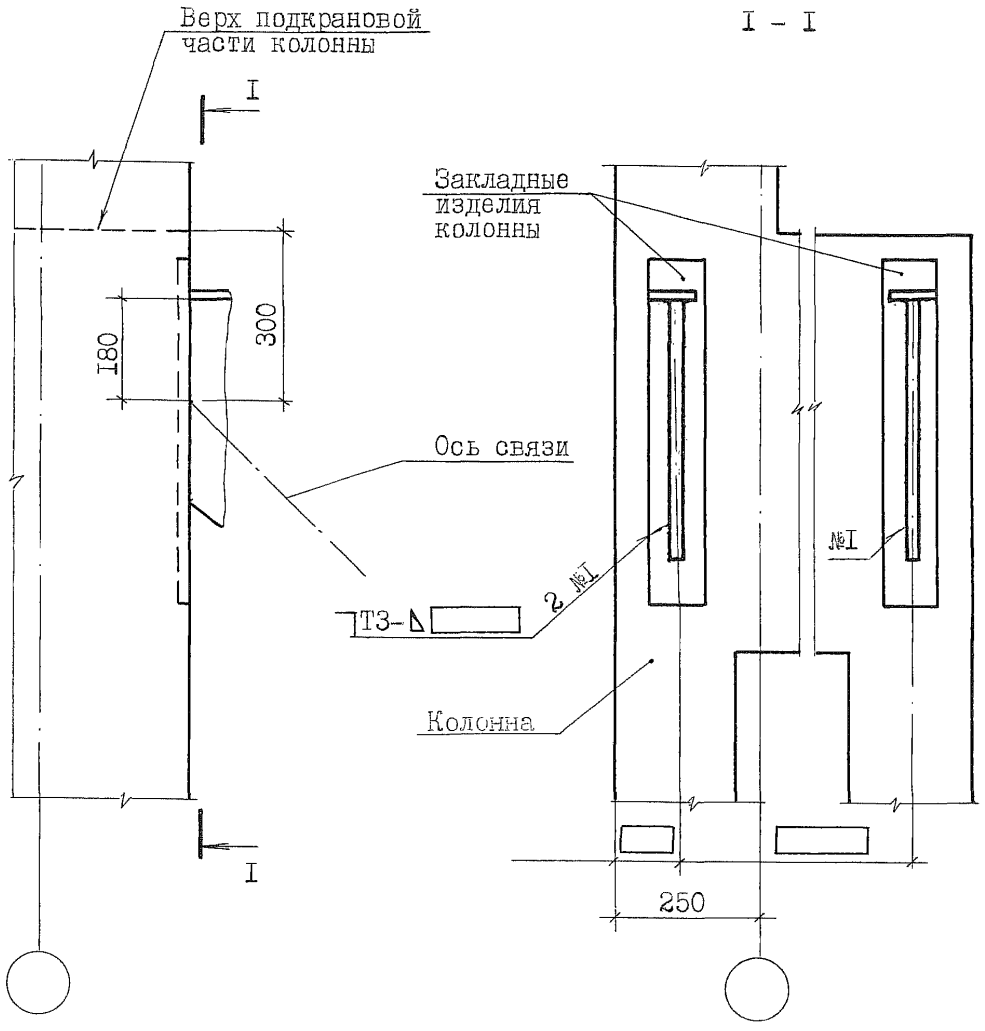

Привязан:

Инв.№

Инв.№подл. | Подп. и дата | Взам.инв.№

2.400-12.93.1-02

Лист 38

Крепление диагональных элементов вертикальной связи к середине подкрановой части двухветвевой колонны крайнего ряда секции

238

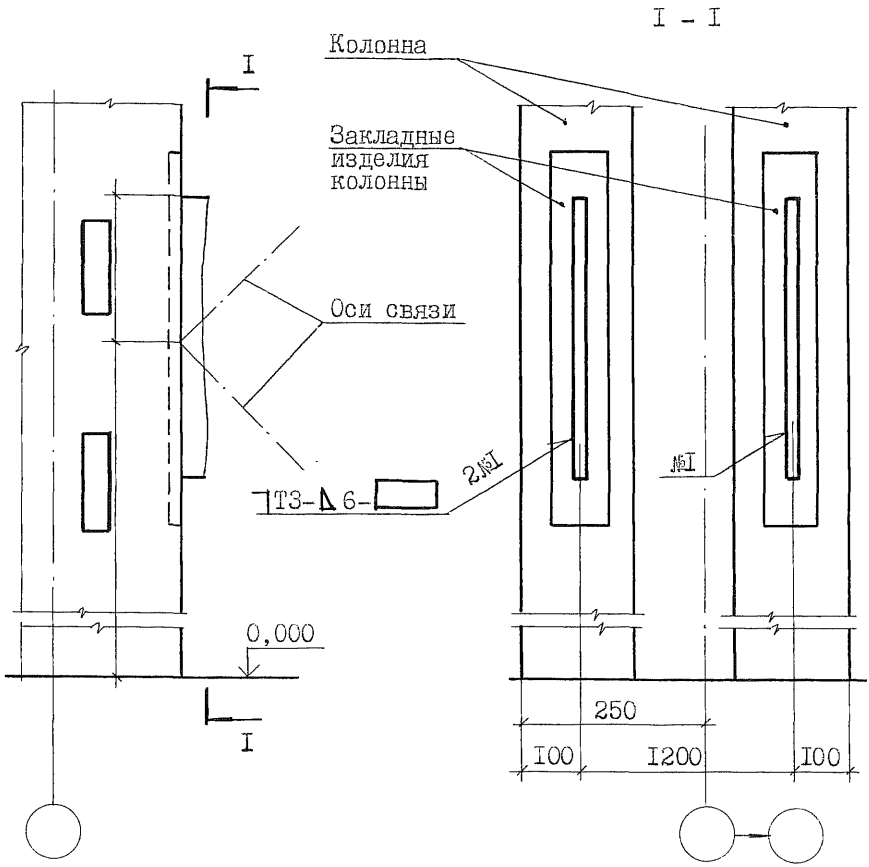

Привязан:

Инв.№

Инв.№ | Подп. и дата | Взам.инв.№

Технические требования

ТТ3

I. Настоящий документ содержит монтажные узлы сопряжения железобетонных подкрановых балок с железобетонными колоннами.

Представленным в документе монтажным узлам присвоены порядковые номера с 301 по 305.

2. Монтаж железобетонных конструкций производится в соответствии с указаниями, приведенными в проекте здания и настоящем документе, с учетом СНиП 3.03.01-87 "Несущие и ограждающие конструкции" и "Технологических схем возведения одноэтажных промышленных зданий. Выпуск П. Монтаж надземной части", М.,ЦНИИОМТП, 1985.

3. В рабочих чертежах узлов предусмотрены только те соединительные изделия, которые разработаны и замаркированы в данной серии. Соединительные изделия, разработанные в составе рабочей документации конструкций, в узлах не замаркированы.

4. У торцов подкрановых балок по центру сечения верхнего пояса перед началом монтажа должны быть нанесены риски.

5. До монтажа подкрановой балки к ее закладному изделию должен быть приварен опорный лист, поставляемый в комплекте с подкрановой балкой.

6. Сварочные работы должны производиться только после окончательной выверки проектного положения балок и подкрановых путей. Монтажные швы выполняются дуговой сваркой по ГОСТ 5264-80. Сварку производить электродами типа Э42А по ГОСТ 9467-75. Высота и длина швов указаны в чертежах.

7. После окончания сварочных работ на сварные швы и участки соединительных и закладных изделий с нарушенным покрытием должно быть нанесено соответствующее защитное покрытие.

Антикоррозионную защиту открытых стальных изделий, сварных швов и, при необходимости, узлов производить в соответствии с указаниями проекта здания.

Инв.№ подл. | Подп. и дата | Взам. инв.№

Привязан:

Инв.№

Листов

Зав.сек.	Ватман	
Н.контр.	Рабинович	
ГАП	Беликов	
ГАП	Николаев	
Гл.сп.	Ерешко	
Вед.ин.	Ерыкова	
Вед.ин.	Яушева	
Провер.	Ханукова	

2.400- I2.93.I-03

Раздел 3.

Сопряжения колонн с подкрановыми балками

Стадия	Лист	Листов
Р	I	6

АП ЦНИИПРОМЗДАНИЙ

Крепление подкрановой балки пролетом 6 м к колонне у поперечного т.ш. или у торца секции

301

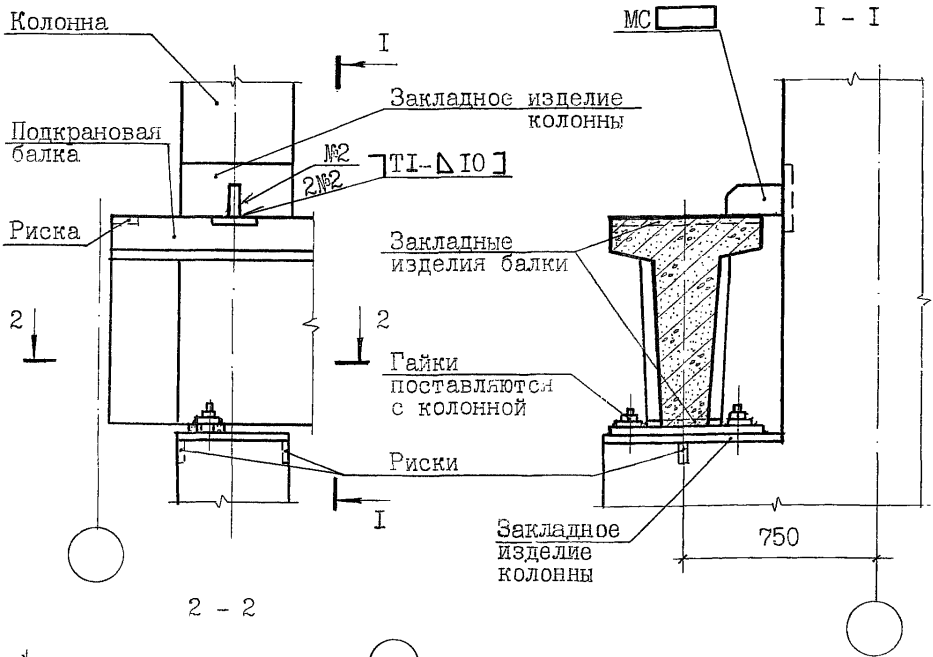

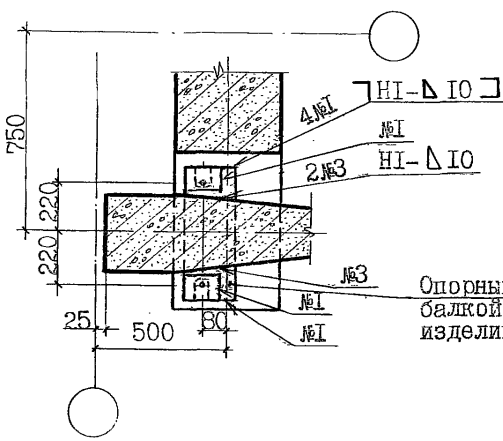

Монтажные швы выполнять после окончательной выверки положения балок и крановых путей

Опорный лист поставляется с подкрановой балкой и приваривается к закладному изделию балки до установки на место

Привязан:

Инв.№

2.400-12.93.1-03

Лист 2

Инв.№подл. | Подп. и дата | Взам. инв.№

Крепление подкрановых балок пролетом 6 м к колонне

302

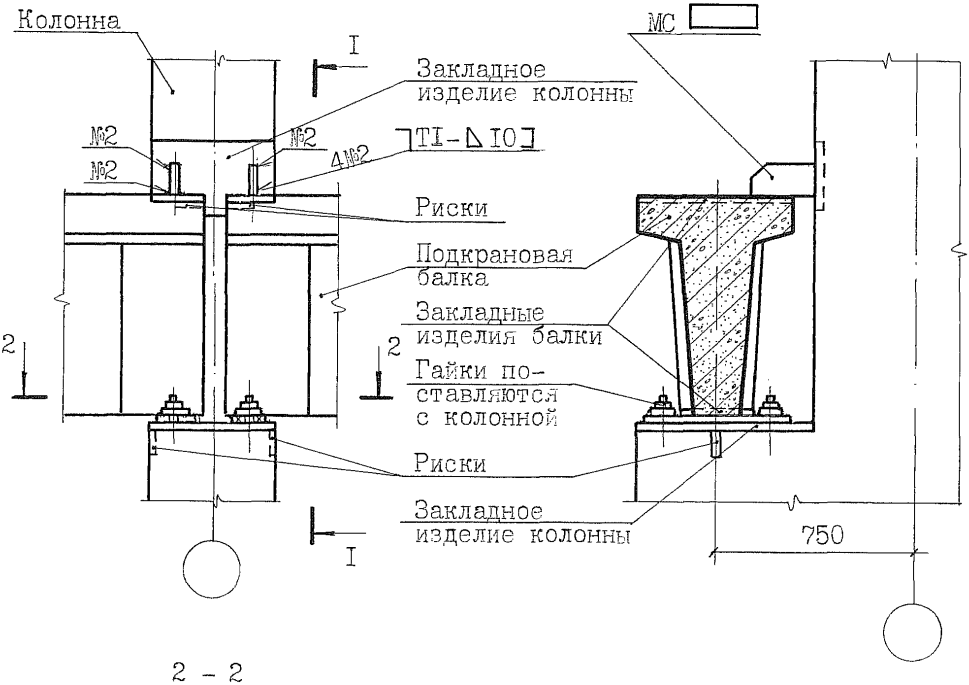

2 - 2

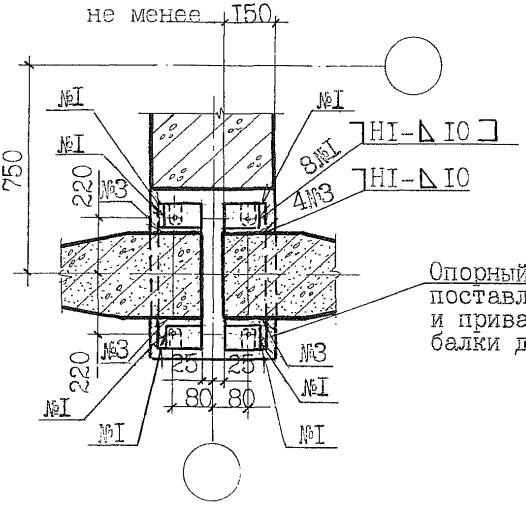

Монтажные швы выполнять после окончательной выверки положения балок и крановых путей

Опорный лист поставляется с подкрановой балкой и приваривается к закладному изделию балки до установки на место

Привязан:

Инв.№

Взам.инв.№ | Подп. и дата | Инв.№подл.

2.400-I2.93.I-03

Лист 3

Крепление подкрановой балки пролетом 12 м к колонне у поперечного т.ш. или у торца секции

303

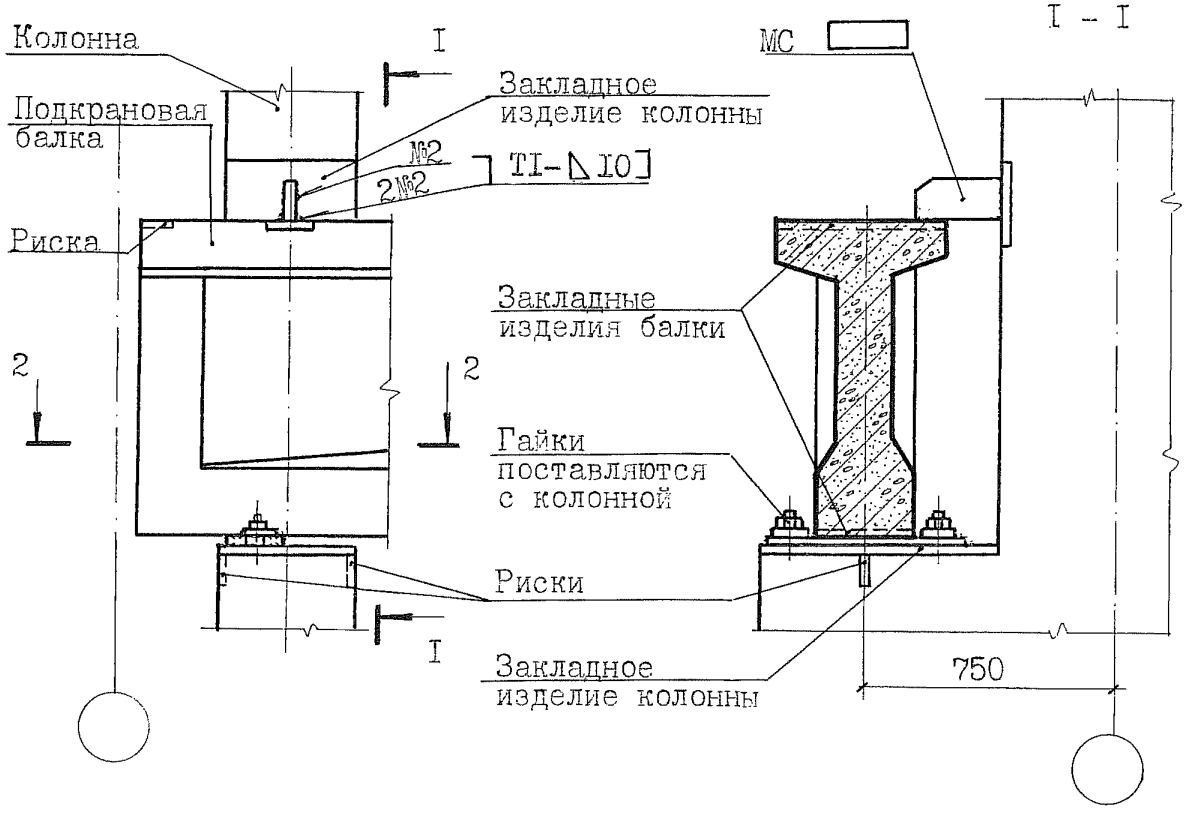

2 - 2

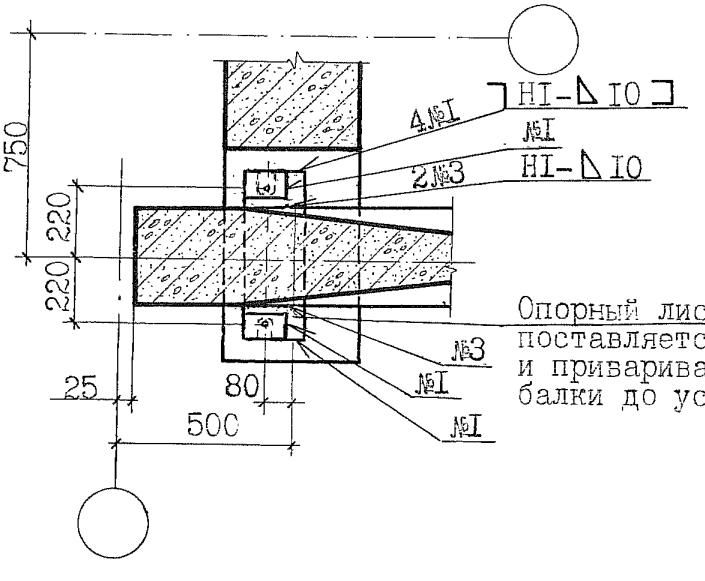

Монтажные швы выполнять после окончательной выверки положения балок и крановых путей

Привязан:

Инв.№

Взам.инв.№ | Подп.и дата | Инв.№подл

2.400-12.93.I-03

Лист 4

Крепление подкрановых балок пролетом 12 м к колонне

304

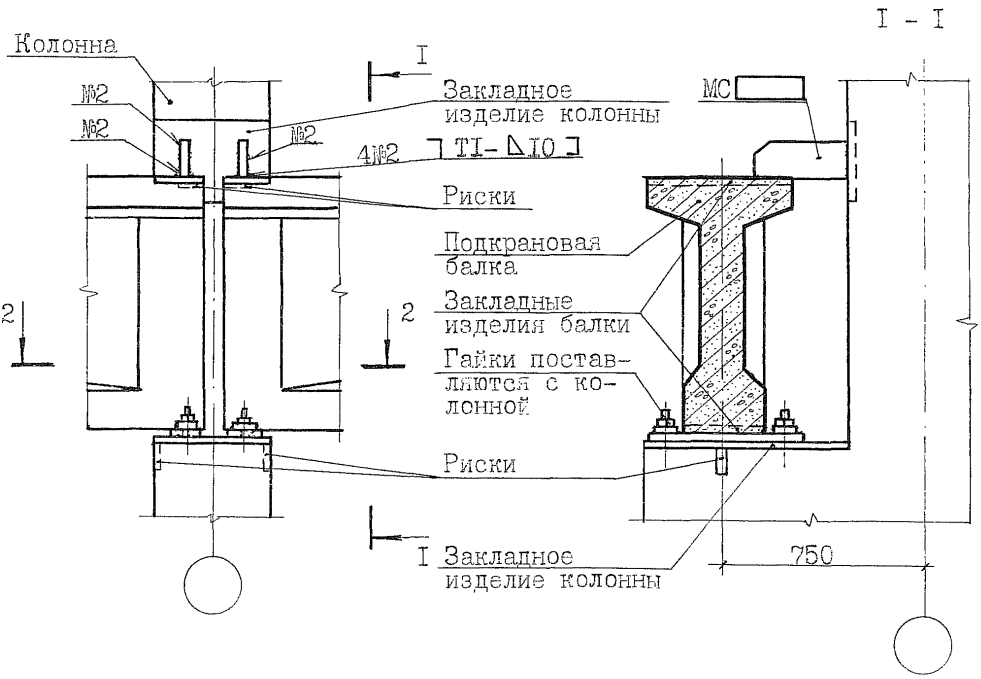

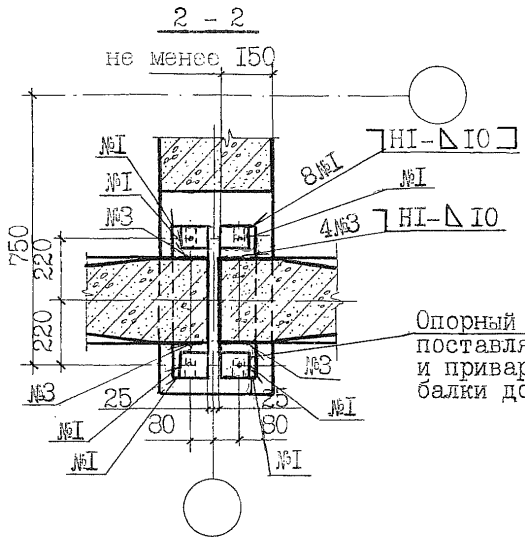

Монтажные швы выполнять после окончательной выверки положения балок и крановых путей

Привязан:

Инв.№

2.400-12.93.I-03

Лист 5

Инв.№ подл. | Подп. и дата | Взам. инв.№

Крепление колонны продольного фахверка к подкрановой балке

305

Болт М16х65 ГОСТ 7798-70 (шт.2)
Гайка М16 ГОСТ 5915-70 (шт.2)
Шайба 16 ГОСТ 11371-78 (шт.2)

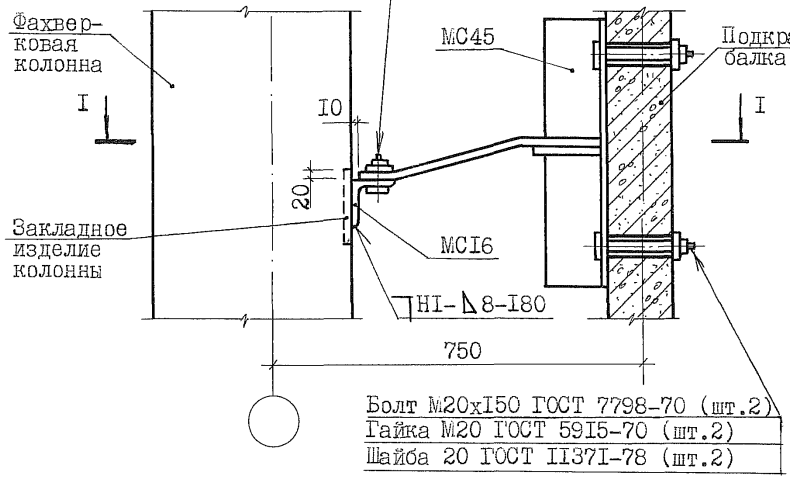

I - I

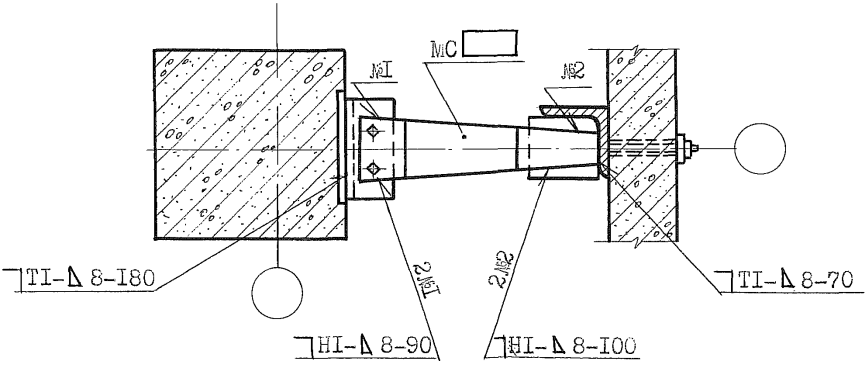

Привязан:

Инв.№

Взам.инв.№ | Подп.и дата | Инв.№подл.

2.400-12.93.1-03

Лист 6

Технические требования

ТТ 4

I. Настоящий документ содержит монтажные узлы сопряжения железобетонных подстропильных и стропильных конструкций с железобетонными колоннами.

Представленным в документе монтажным узлам присвоены порядковые номера с 401 по 417. При этом номера:

с 401 по 406 содержат рабочую документацию на узлы сопряжения подстропильных конструкций с колоннами;

с 407 по 417 - на узлы сопряжения стропильных конструкций с колоннами.

2. Монтаж железобетонных конструкций производится в соответствии с указаниями, приведенными в проекте здания и настоящем документе, с учетом СНиП 3.03.01-87 "Несущие и ограждающие конструкции" и "Технологических схем возведения одноэтажных промышленных зданий. Выпуск П. Монтаж надземной части", М.,ЦНИИОМТП, 1985.

3. Соединительные изделия, разработанные в составе рабочей документации конструкций, в узлах не замаркированы.

4. В нижней части торцов подстропильных и стропильных конструкций до начала монтажа должны быть нанесены риски по центру сечения.

5. Длины опирания монтируемых конструкций должны быть не менее значений, указанных на чертежах узлов. Если эти требования невыполнимы, следует провести усиление узлов.

6. Сварочные работы должны производиться только после окончательной выверки проектного положения конструкций. Монтажные швы выполняются дуговой сваркой по ГОСТ 5264-80. Сварку производить электродами типа Э42 по ГОСТ 9467-75. Высота и длина швов указаны в чертежах.

В климатических районах с расчетной температурой ниже минус 40°С сварку производить электродами типа Э42А.

7. При сопряжении железобетонных колонн шириной 300 мм с железобетонными стропильными конструкциями, сварные швы рекомендуется выполнять:

а) для случаев, когда ширина стропильных конструкций больше ширины колонны в соответствии со схемой детали приварки, представленной на рис.I,

б) для случаев, когда ширина стропильной конструкции меньше ширины колонны, но незначительно, в соответствии со схемой детали приварки, представленной на рис.2.

8. После окончания сварочных работ на сварные швы и участки соединительных и закладных изделий с нарушенным покрытием должно быть нанесено соответствующее защитное покрытие.

Антикоррозионную защиту открытых стальных изделий, сварных швов и, при необходимости, узлов производить в соответствии с указаниями проекта здания.

Взам.инв.№ | Подп. и дата | Инв.№подл.

Привязан:

Листов

Инв.№

Зав.сек.	Ватман	
Н.конт.	Рабинович	
ГАП	Беликов	
ГАП	Николаев	
Гл.сп.	Ерешко	
Вед.ин.	Ерыкова	
Вед.ин.	Яушева	
Провер.	Ханукова	

2.400-I2.93.I-04

Раздел 4.
Сопряжения подстропильных и стропильных конструкций с колоннами

Стадия	Лист	Листов
Р	I	I9

АП ЦНИИПРОМЗДАНИЙ

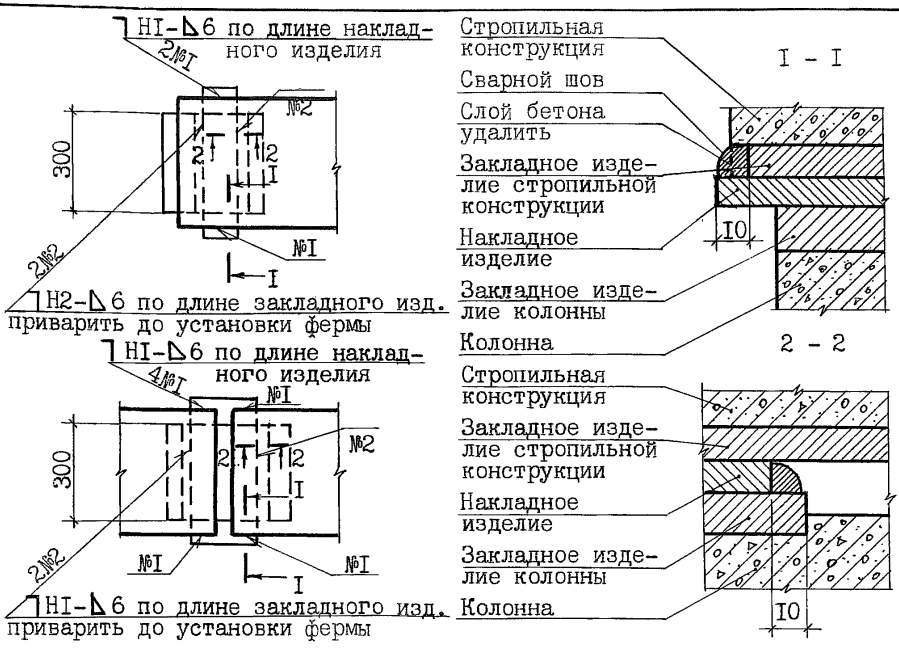

Рис.1



Рис.2

Привязан:

Инв.№

Инв.№подл | Подп. и дата | Взам.инв.№

Крепление подстропильной фермы к колонне среднего ряда, расположенной в торце секции или у поперечного т.ш.

401

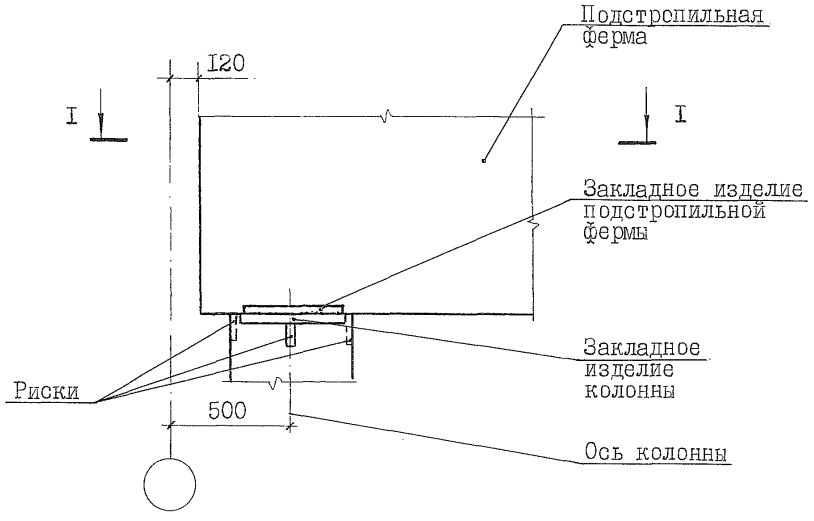

I – I

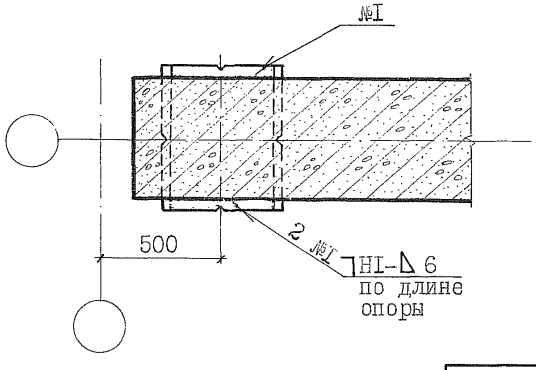

Привязан:

Инв.№

Инв.№подл | Подп. и дата | Взам.инв.№

2.400-12.93.I-04

Лист 3

Крепление подстропильной фермы к колонне крайнего ряда у продольного т.ш., расположенной в торце секции или у поперечного т.ш.

402

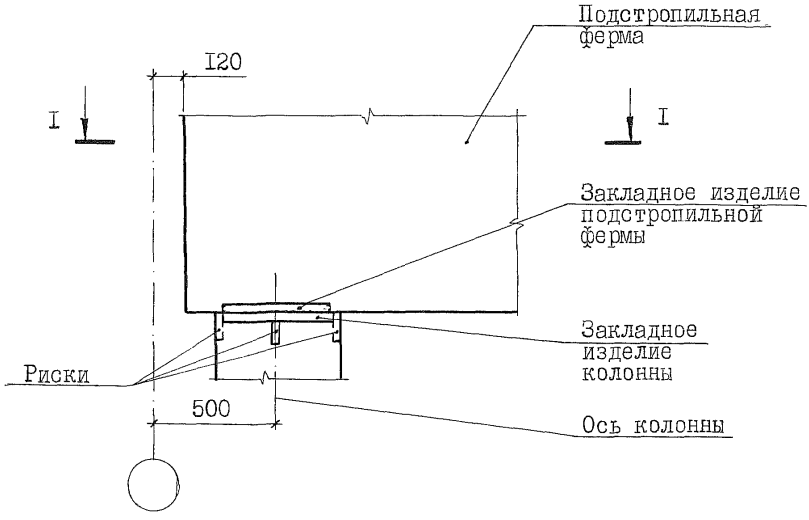

I – I

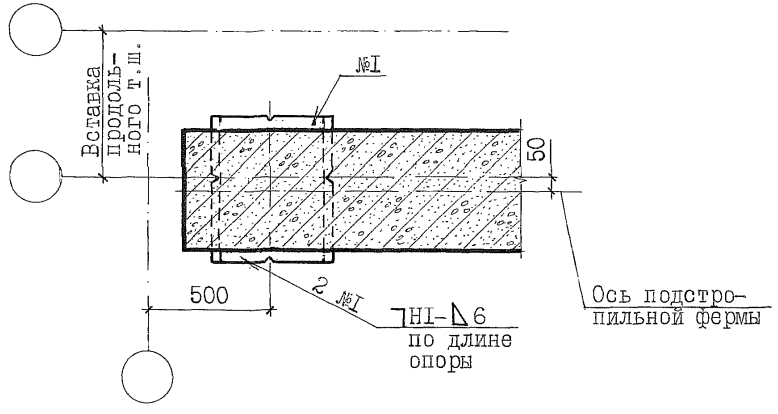

Привязан:

Инв.№

2.400-12.93.I-04

Лист 4

Инв.№подл. | Подп. и дата | Взам.инв.№

Крепление подстропильных ферм к колонне крайнего ряда у продольного т.ш.

403

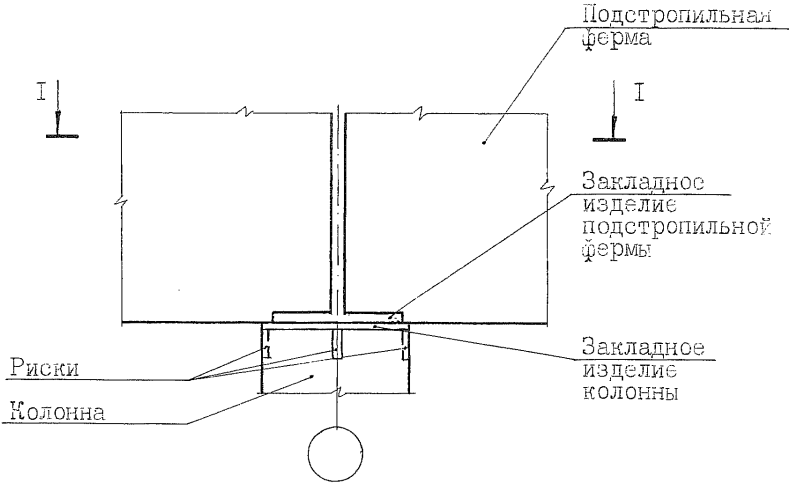

I – I

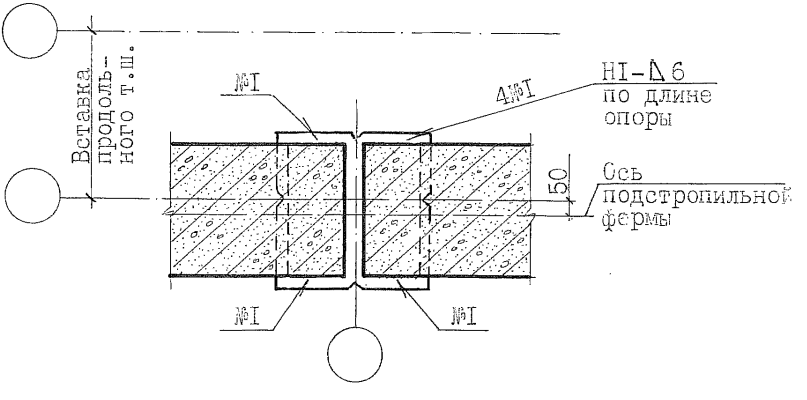

Привязан:

Инв.№

Инв.№подл. | Подп. и дата | Взам.инв.№

2.400-I2.93.I-04

Лист 5

Крепление подстропильных ферм к колонне среднего ряда секций

404

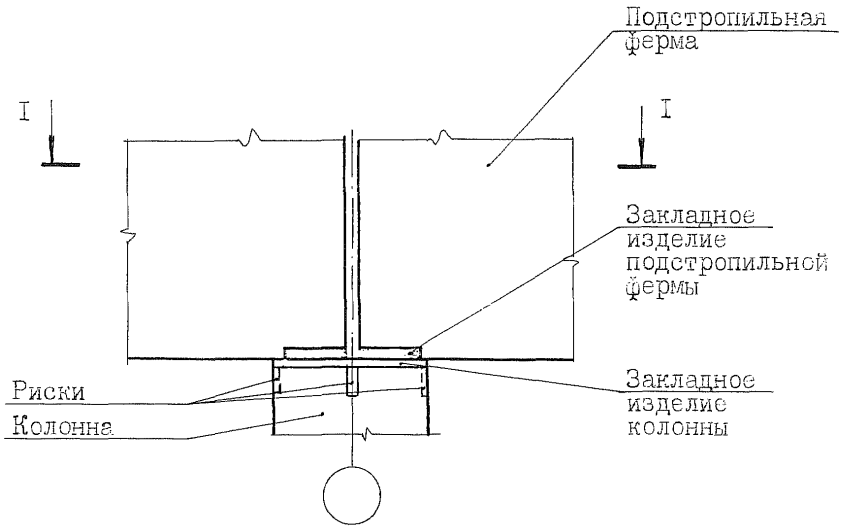

I - I

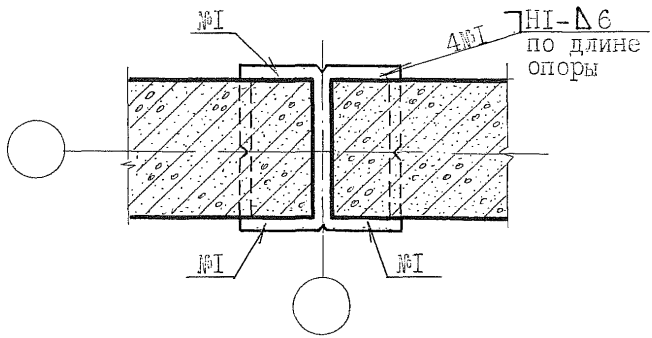

Привязан:

Инв.№

Инв.№подл | Подп. и дата | Взам.инв.№

2.400-12.93.I-04

Лист 6

Крепление подстропильных ферм к колонне шириной 400 мм среднего ряда секции

405

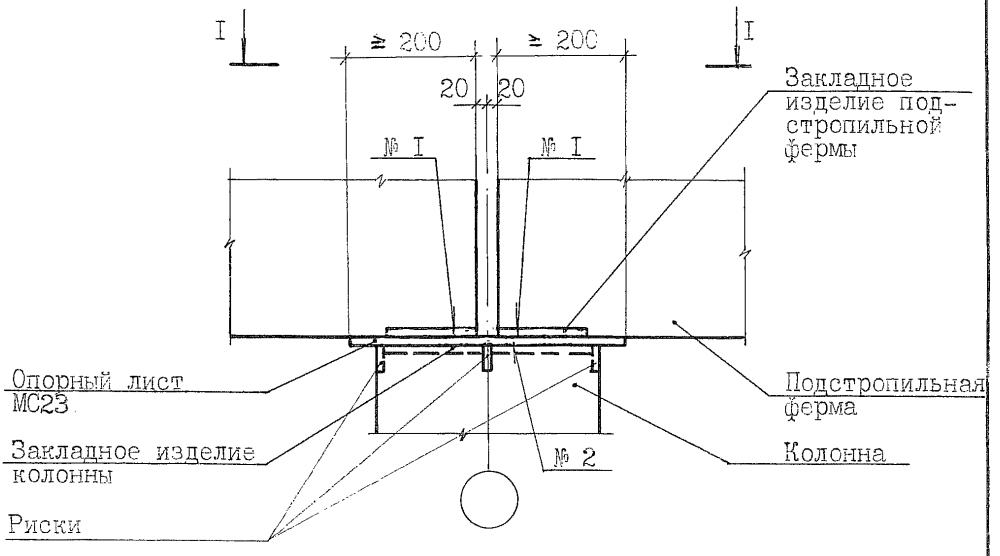

I - I

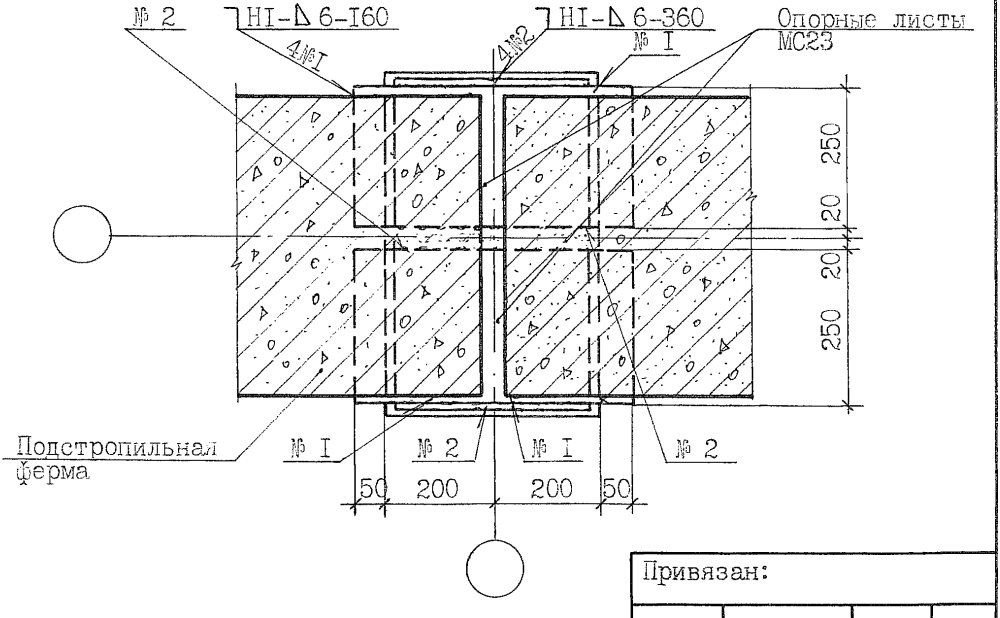

Привязан:

Инв.№

2.400-I2.93.I-04

Лист 7

Инв.№подл | Подп. и дата | Взам.инв.№

Крепление подстропильных ферм к колонне шириной 400 мм крайнего ряда секции у продольного т.ш.

406

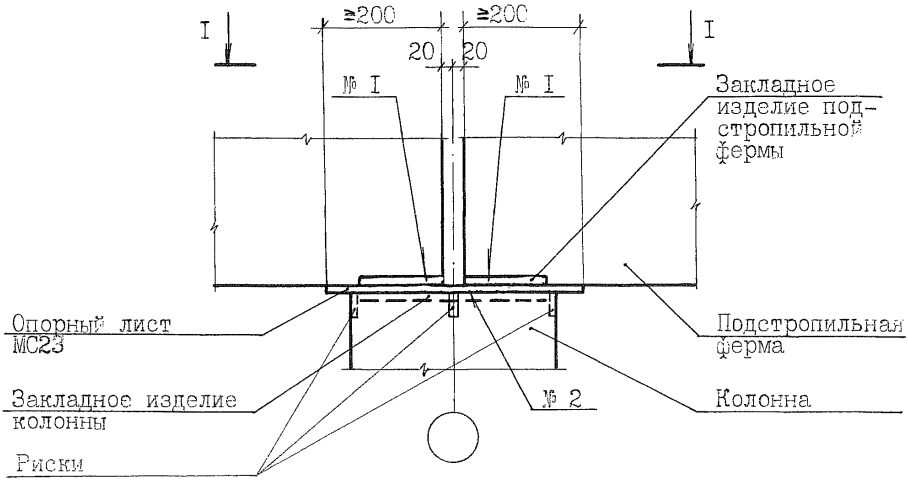

I - I

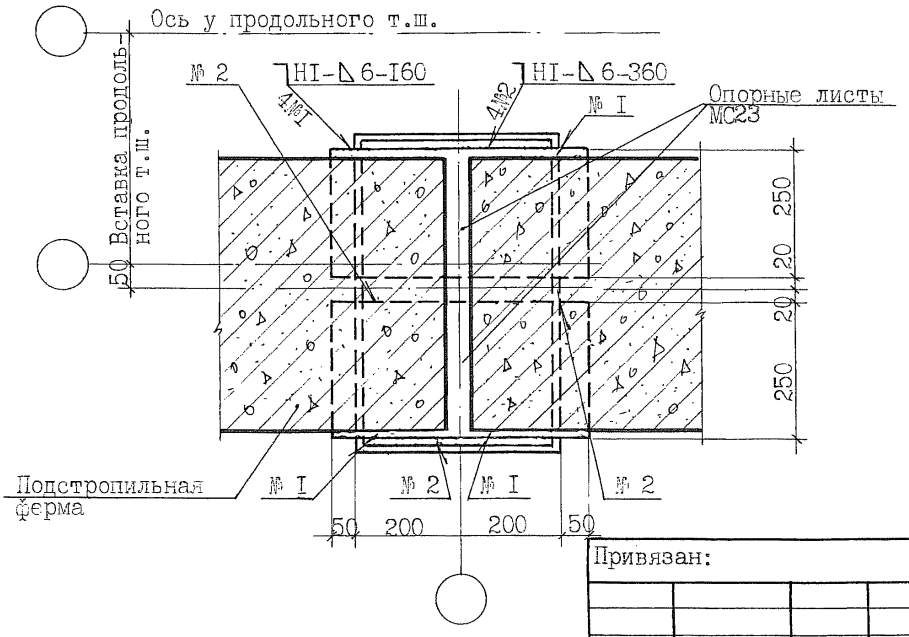

Привязан:

Инв.№

Взам.инв.№ | Подп. и дата | Инв.№подл.

2.400-I2.93.I-04

Лист 8

Крепление стропильной конструкции к колонне крайнего ряда секции при привязке "0" и отсутствии распорок

407

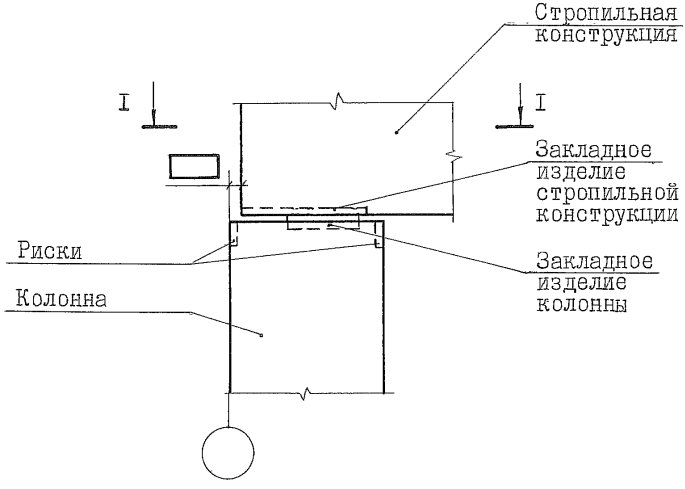

I - I

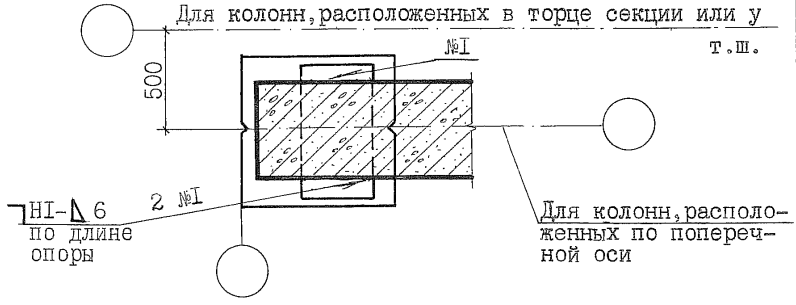

Привязан:

Инв.№

Инв.№подл | Подп. и дата | Взам.инв.№

Крепление стропильной конструкции к колонне крайнего ряда секции при привязке "0" и наличии распорок

408

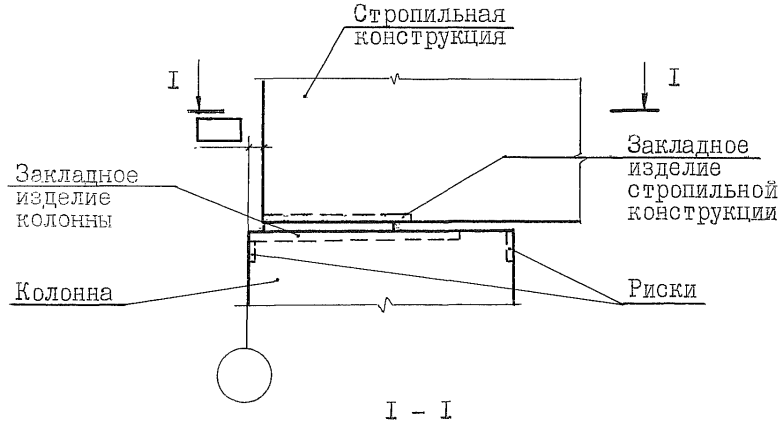

I – I

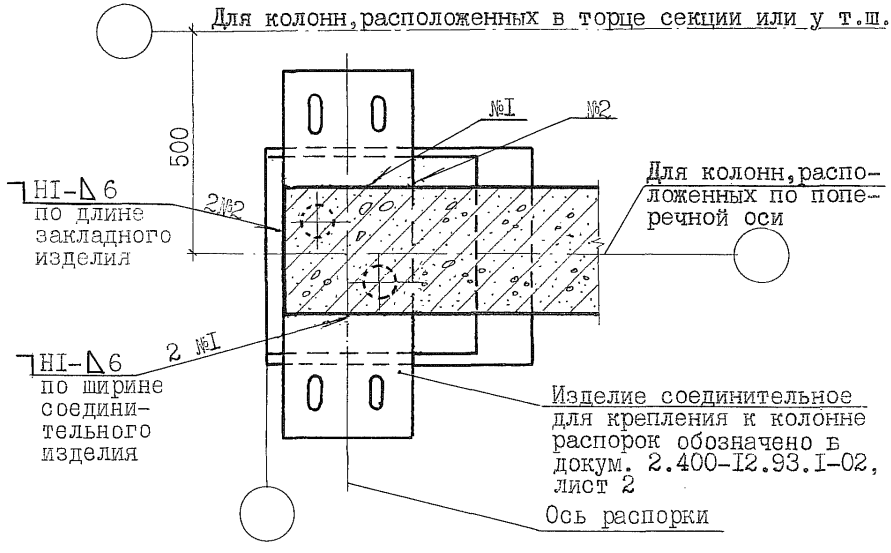

Привязан:

Инв.№

Инв.№подл | Подп. и дата | Взам.инв.№

Крепление стропильной конструкции к колонне крайнего ряда секции при привязке "250"

409

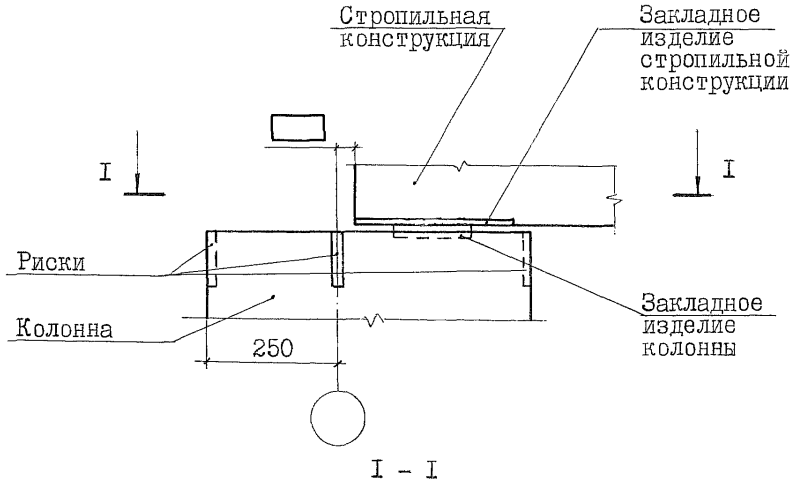

I - I

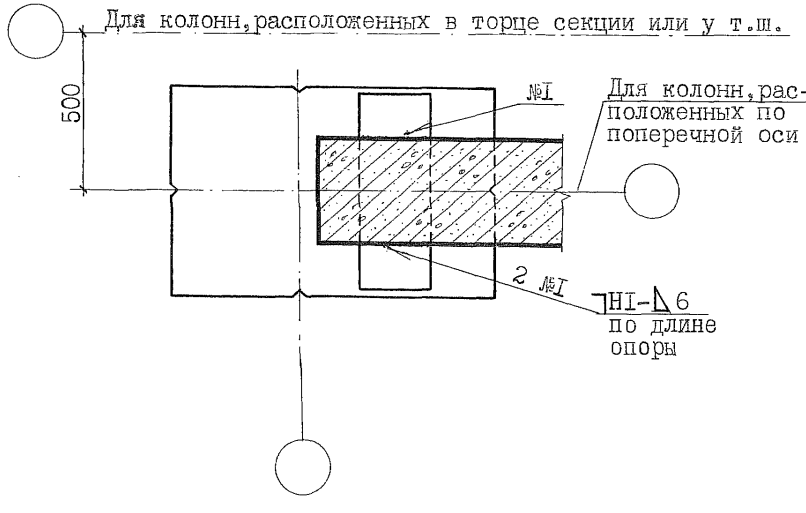

Привязан:

Инв.№

Инв.№подл | Подп. и дата | Взам.инв.№

Крепление стропильной балки серии I.462.I-I/88 к колонне крайнего ряда секции при привязке "0" и скатной кровле

410

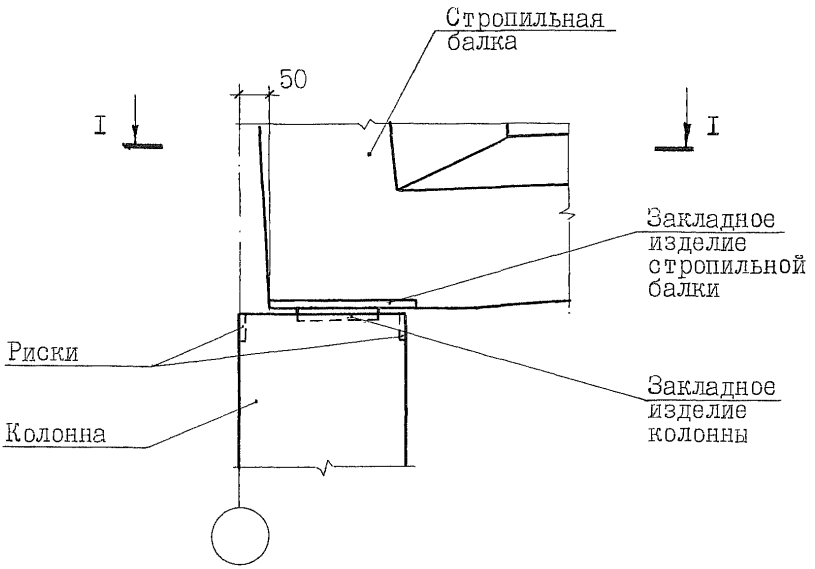

I - I

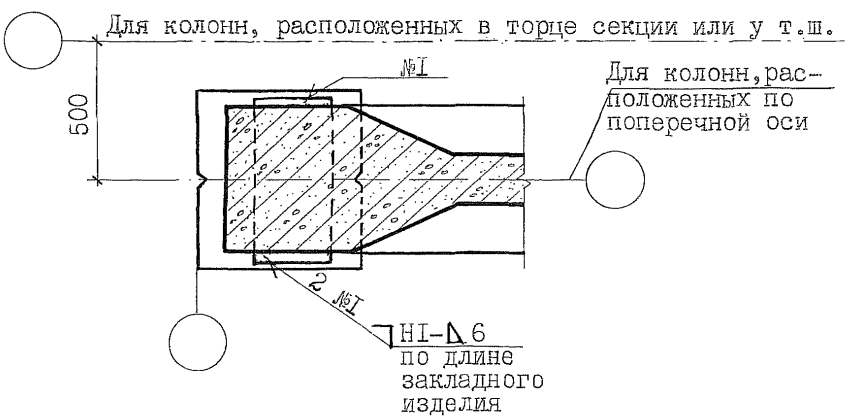

Привязан:

Инв.№

2.400-I2.93.I-04

Лист I2

Инв.№подл | Подп. и дата | Взам.инв.№

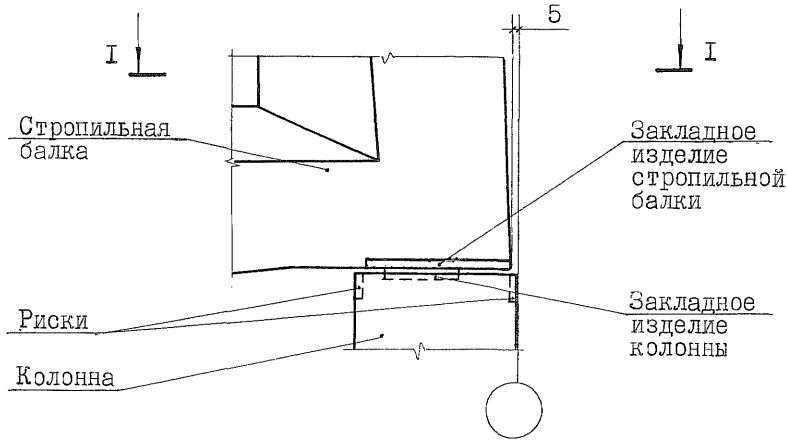

I – I

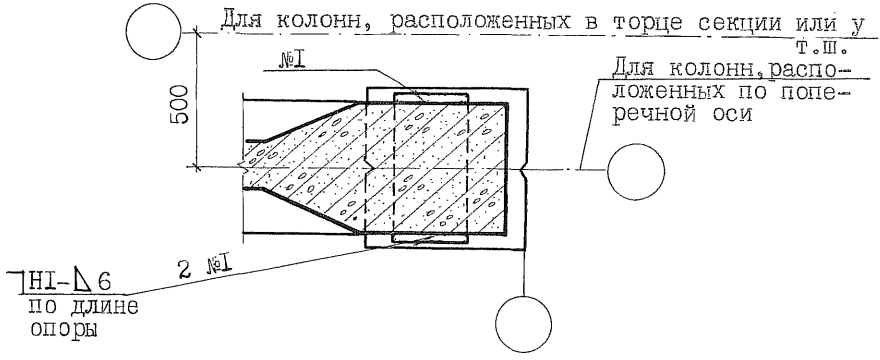

Привязан:

Инв.№

Инв.№подл | Подп. и дата | Взам.инв.№

Крепление стропильных конструкций к колонне среднего ряда секции при отсутствии распорок

412

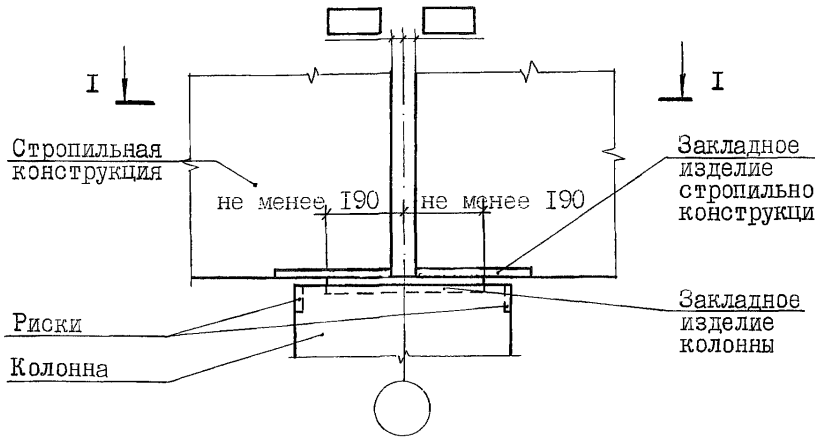

I – I

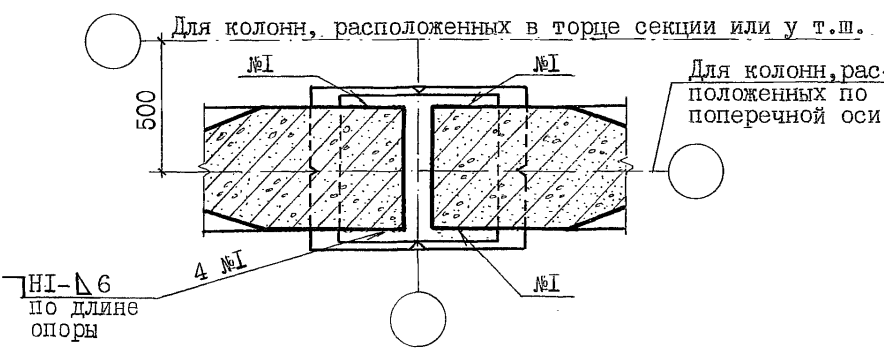

Привязан:

Инв.№

Инв.№подл | Подп. и дата | Взам.инв.№

Крепление стропильных конструкций к колонне среднего ряда секции при отсутствии распорок

413

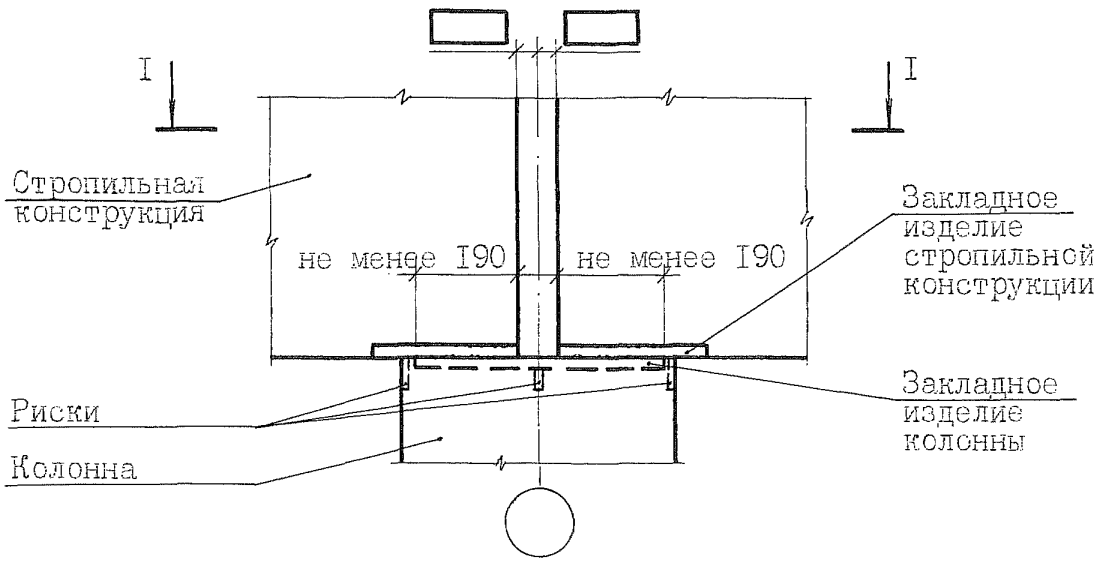

I – I

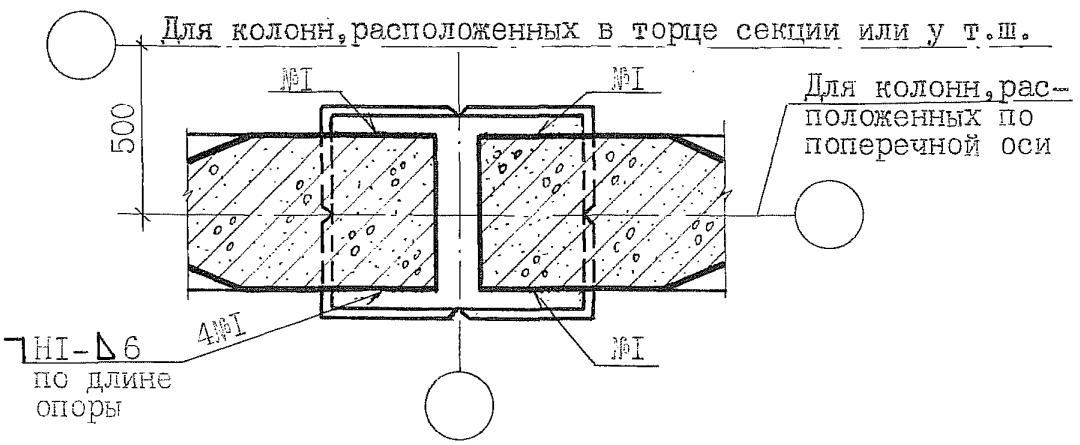

Привязан:

Инв.№

Инв.№подл | Подп. и дата | Взам.инв.№

2.400-I2.93.I-04

Лист I5

Крепление стропильных конструкций к колонне средн-го ряда секции при наличии распорок

414

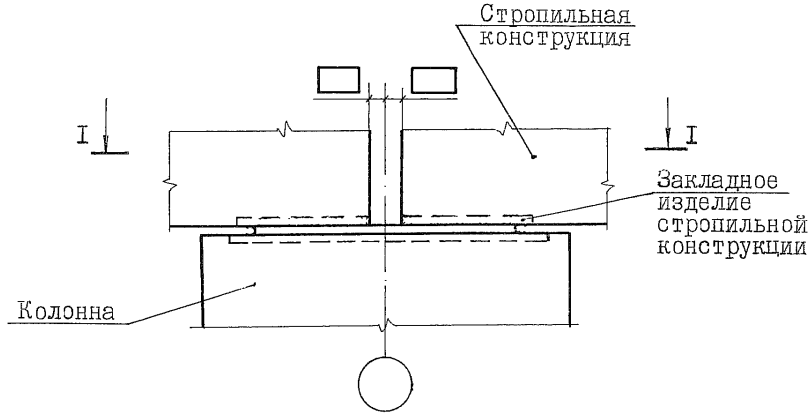

I - I

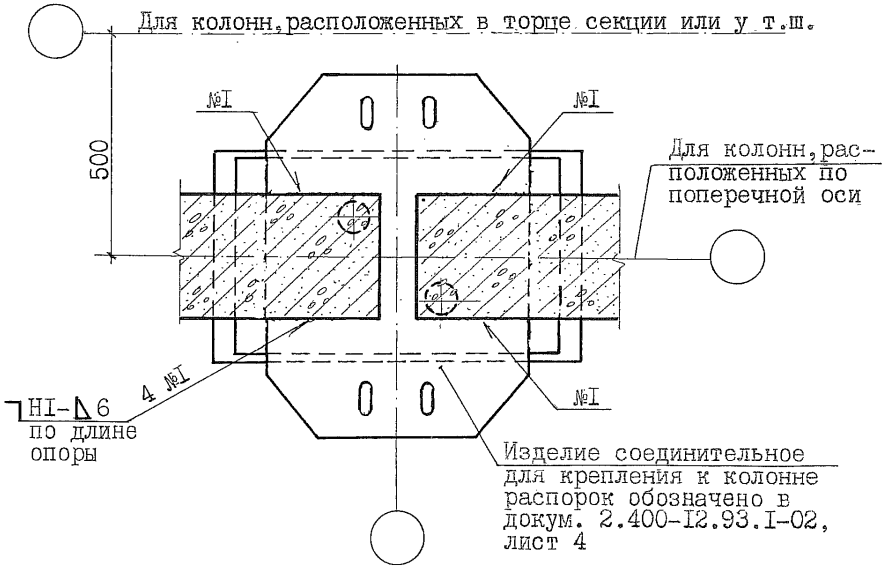

Привязан:

Инв.№

Инв.№подл | Подп. и дата | Взам.инв.№

Крепление стропильных балок серий
I.462.I-I/83 и I.462.I-3/89 к колонне
среднего ряда секции при скатной кровле

415

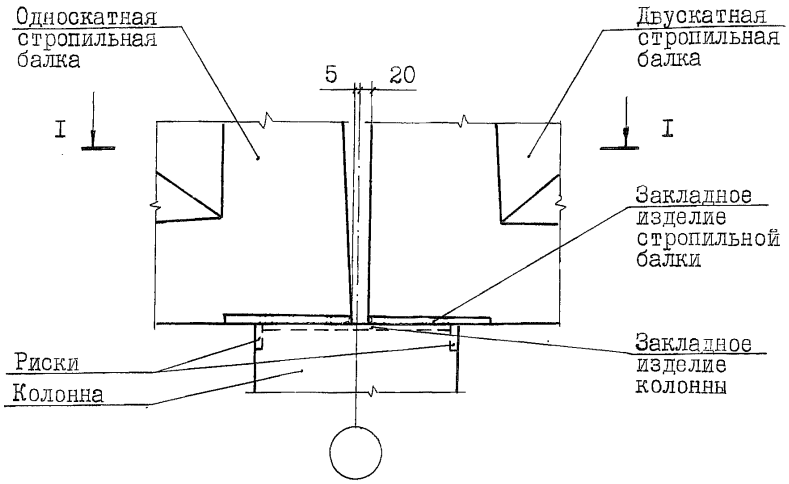

I - I

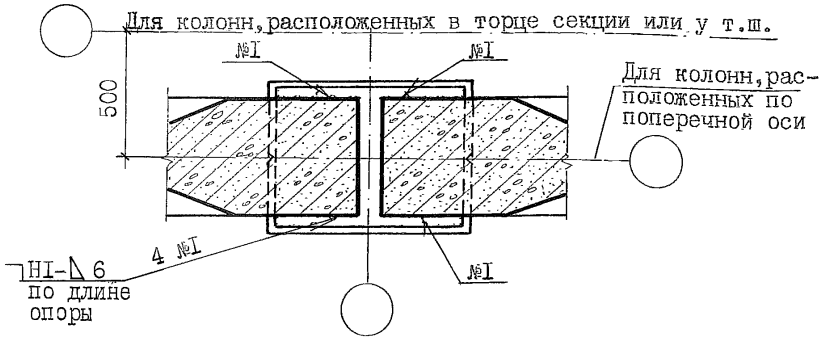

Привязан:

Инв.№

2.400-I2.93.I-04

Лист
I7

Инв.№подл. | Подп. и дата | Взам.инв.№

Крепление стропильных балок серии 1.462.1-1/88 к колонне среднего ряда секции при скатной кровле

416

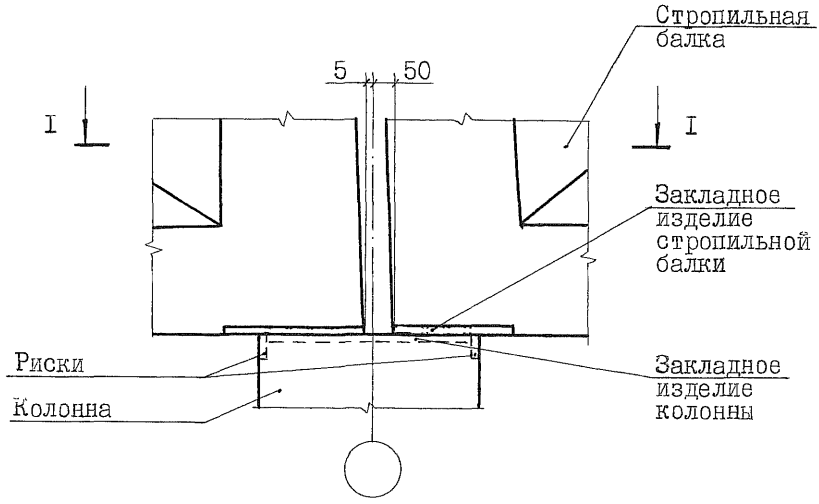

I - I

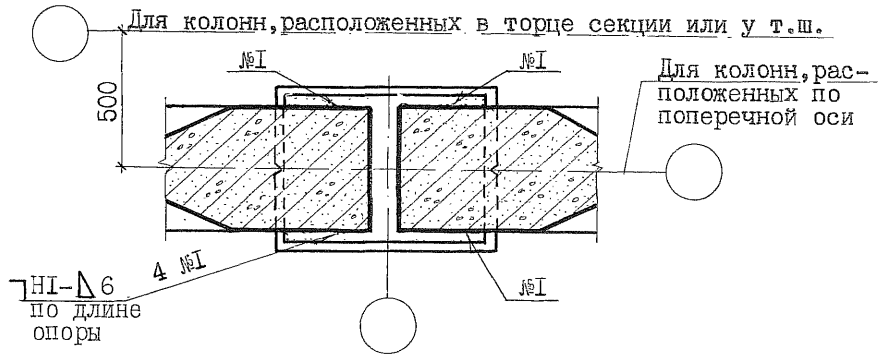

Привязан:

Инв.№

Взам.инв.№ | Подп. и дата | Инв.№подл

Крепление стропильных балок серии
I.462.I-I/88 к колонне среднего ряда
секции в коньке при скатной кровле

417

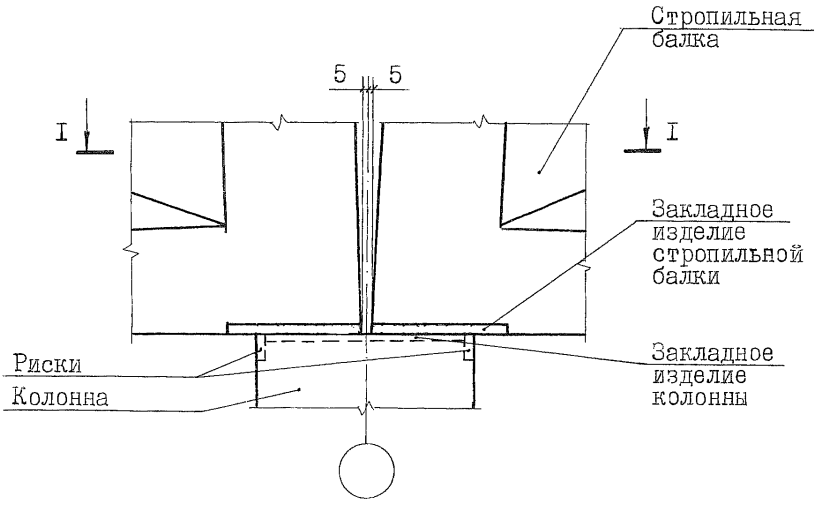

I - I

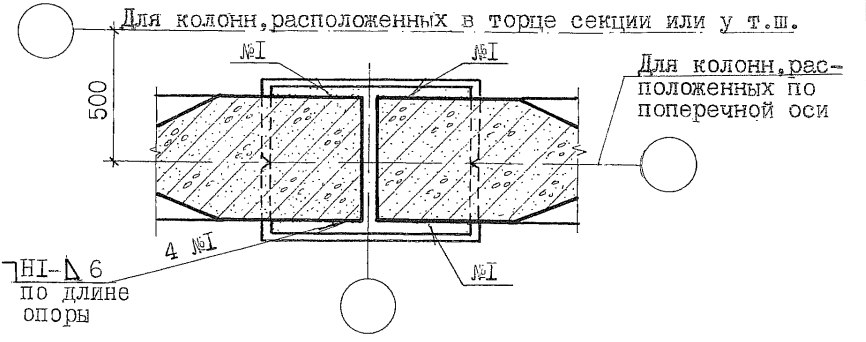

Привязан:

Инв.№

2.400-I2.93.I-04

Лист
I9

Инв.№подл | Подп. и дата | Взам.инв.№

Технические требования **ТТ 5**

I. Настоящий документ содержит монтажные узлы сопряжения железобетонных фахверковых колонн с железобетонными конструкциями покрытия.

Представленным в документе монтажным узлам присвоены порядковые номера с 501 по 509. При этом номера:

с 501 по 507 содержит рабочую документацию на узлы сопряжения колонн торцового фахверка со стропильными конструкциями;

508 и 509 - на узлы сопряжения колонн продольного фахверка с плитами покрытия.

2. Монтаж железобетонных конструкций производится в соответствии с указаниями, приведенными в проекте здания и настоящем документе, с учетом СНиП 3.03.01-87 "Несущие и ограждающие конструкции" и "Технологических схем возведения одноэтажных промышленных зданий. Выпуск П. Монтаж надземной части" М., ЦНИИОМТП, 1985.

3. В рабочих чертежах узлов предусмотрены и замаркированы только те соединительные изделия, которые разработаны в данной серии.

4. Соединительные изделия МС32...МС40 колонн торцового фахверка (узлы 501 ... 507) должны быть приварены к закладным изделиям стропильных конструкций до укладки плит покрытия, расположенных в месте установки колонн.

5. Сварочные работы должны производиться только после окончательной выверки проектного положения конструкций. Монтажные швы выполняются дуговой сваркой по ГОСТ 5264-80. Сварку производить электродами типа Э42 по ГОСТ 9467-75. Высота и длина швов указаны в чертежах узлов.

В климатических районах расчетной температурой ниже минус 40°С сварку производить электродами типа Э42А.

6. После окончания сварочных работ на сварные швы и участки соединительных и закладных изделий с нарушенным покрытием должно быть нанесено соответствующее защитное покрытие.

Антикоррозионную защиту открытых стальных изделий, сварных швов и, при необходимости, узлов производить в соответствии с указаниями проекта здания.

Взам. инв.№ | Подп. и дата | Инв.№ подл.

Привязан:

Листов

Зав.сек.	Ватман	
Н.контр.	Рабинович	
ГАП	Беликов	
ГАП	Николаев	
Гл.сп.	Ерешко	
Вед.ин.	Ерыкова	
Вед.ин.	Яушева	
Провер.	Ханукова	

2.400-I2.93.I-05

Раздел 5. Сопряжения фахверковых колонн с конструкциями покрытия

Стадия	Лист	Листов
Р	I	I0

АП ЦНИИПРОМЗДАНИЙ

Крепление колонн торцового фахверка к стропильной конструкции

501

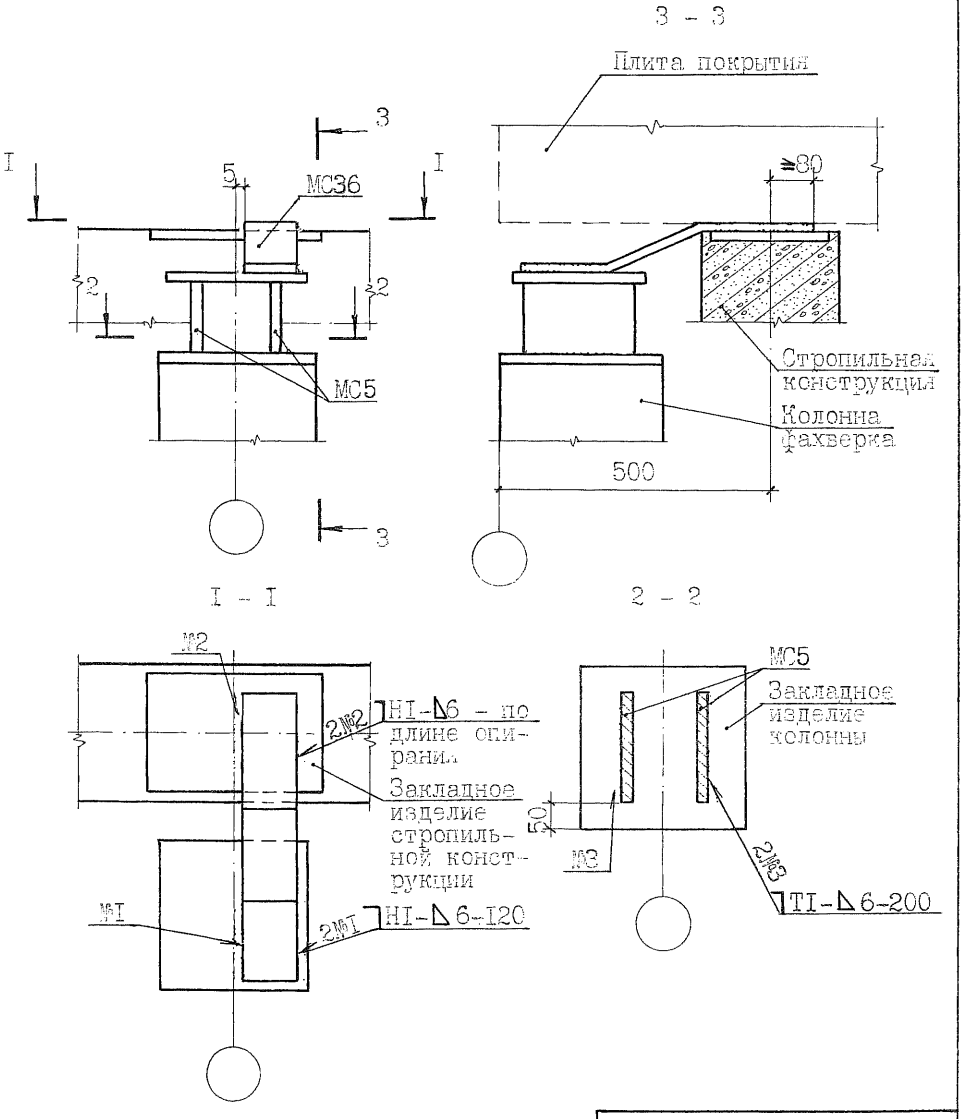

Привязан:

Инв.№

Инв.№подл | Подп. и дата | Взам.инв.№

Крепление колонн торцового фахверка к стропильной конструкции

502

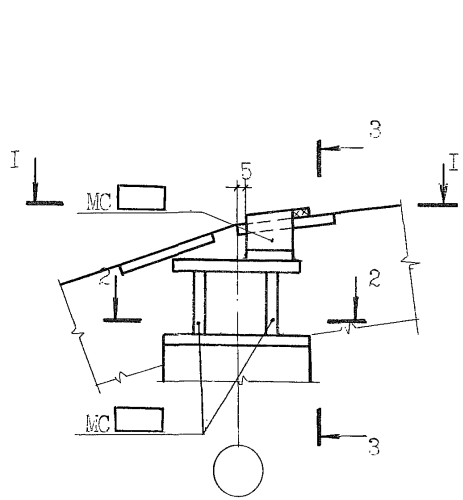

I - I

2 - 2

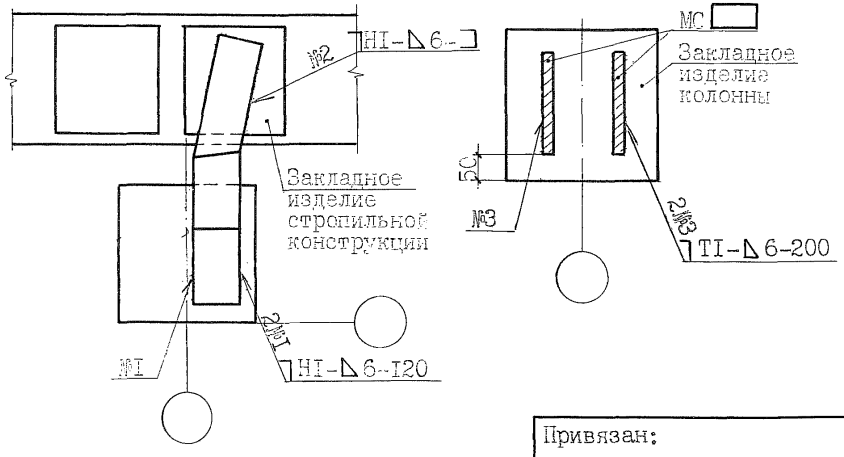

Привязан:

Инв.№

Инв.№подл. | Подп. и дата | Взам.инв.№

Крепление колонн торцового фахверка к стропильной конструкции

503

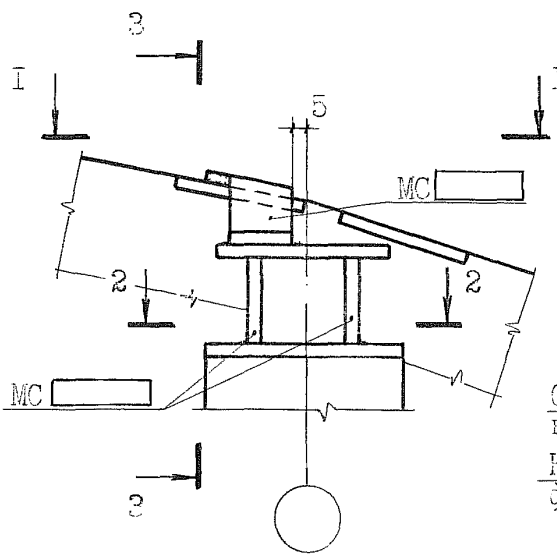

I - I

3 - 3

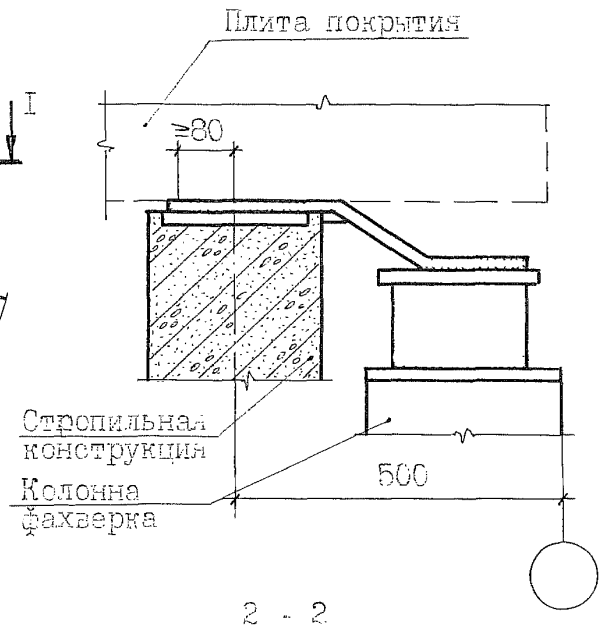

2 - 2

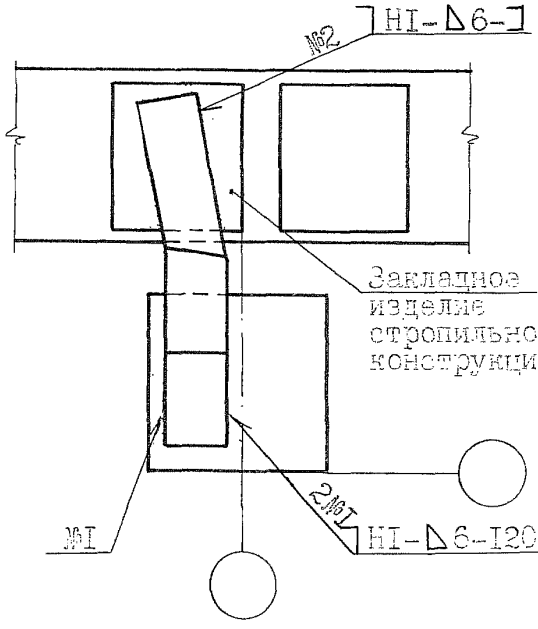

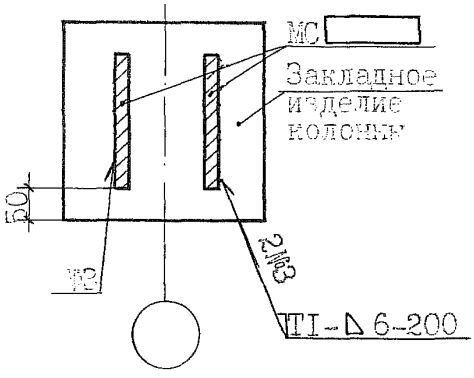

Привязан:

Инв.№

Взам.инв.№ | Подп.и дата | Инв.№подл

2.400-I2.93.I-05

Лист 4

Крепление колонн торцового фахверка к стропильной конструкции

504

2 - 2

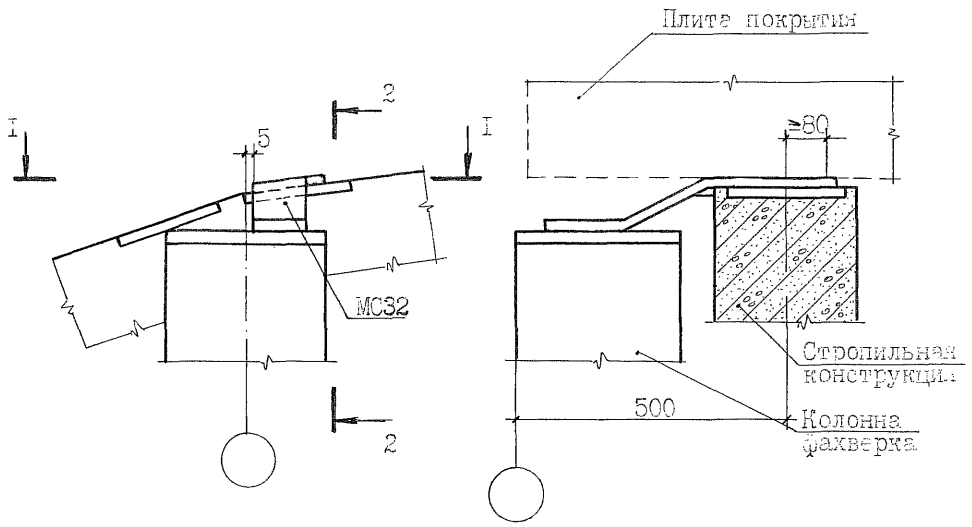

I - I

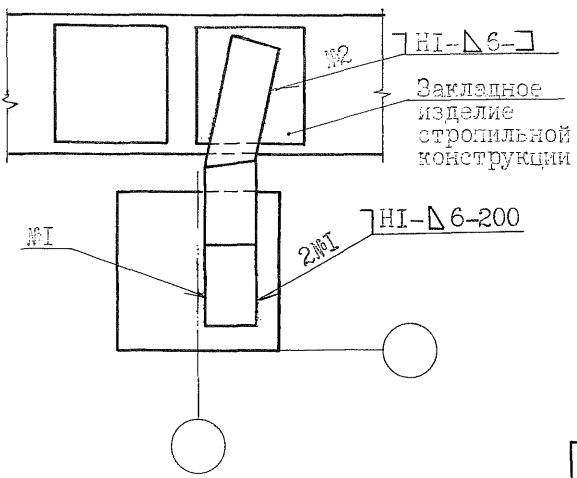

Привязан:

Инв.№

Инв.№подл | Подп. и дата | Взам.инв.№

Крепление колонн торцового фахверка к стропильной конструкции

505

2 - 2

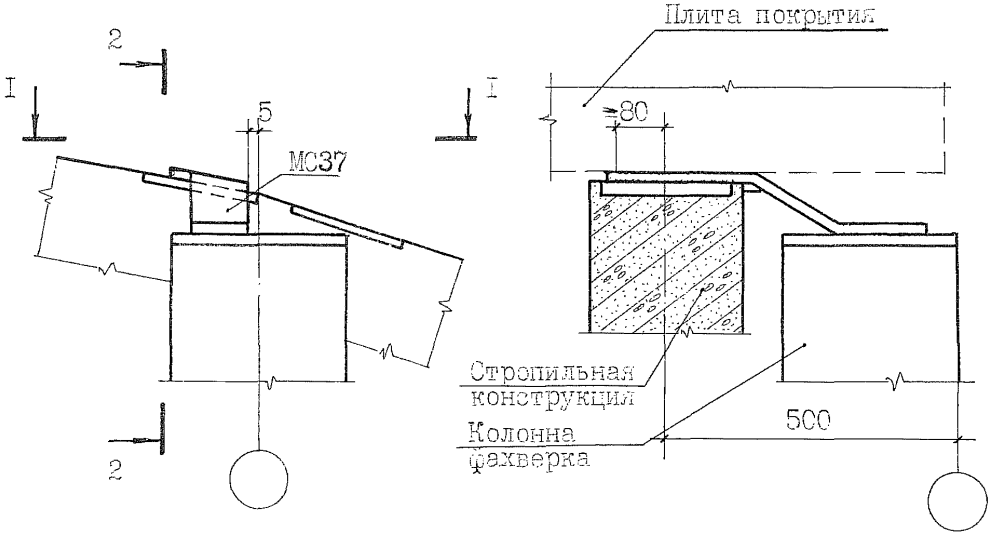

I - I

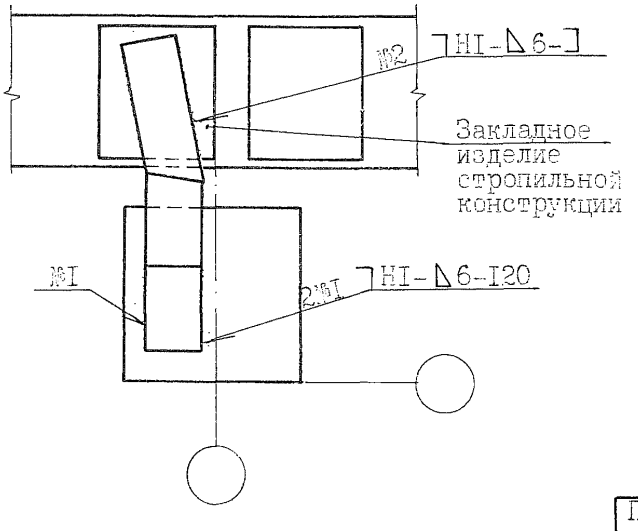

Привязан:

Инв.№

Инв.№подл | Подп. и дата | Взам.инв.№

2 - 2

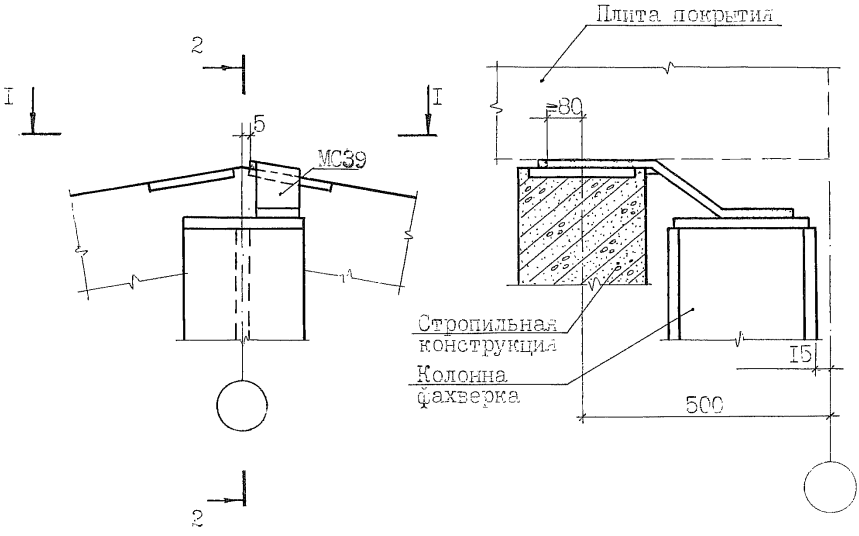

I - I

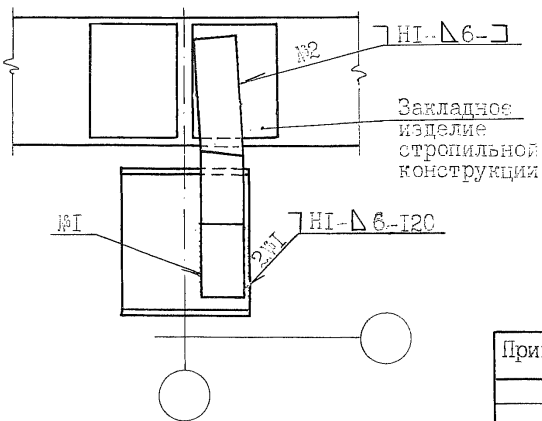

Привязан:

Инв.№

Инв.№подл. | Подп. и дата | Взам.инв.№

Крепление колонн торцового фахверка к стропильной конструкции

507

3 - 3

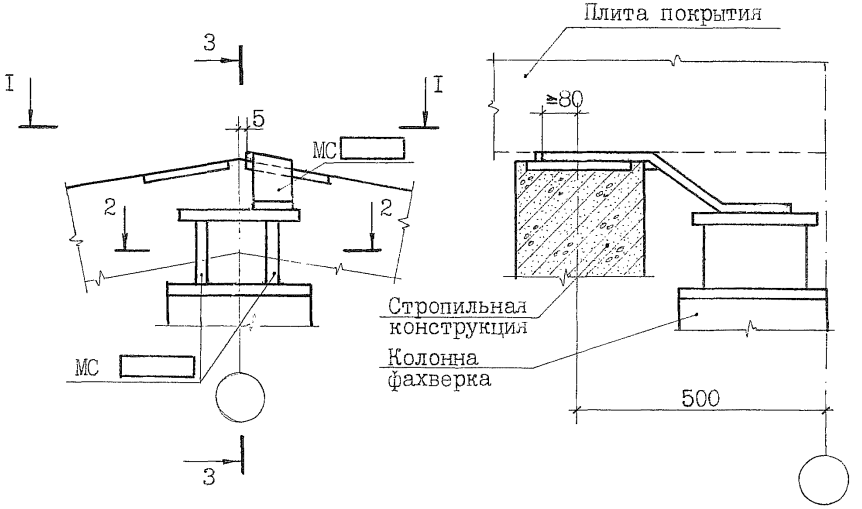

I - I

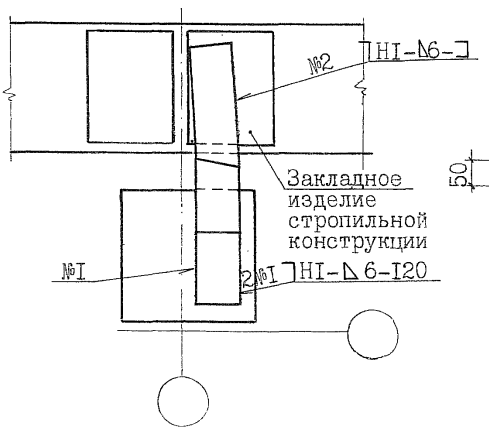

2 - 2

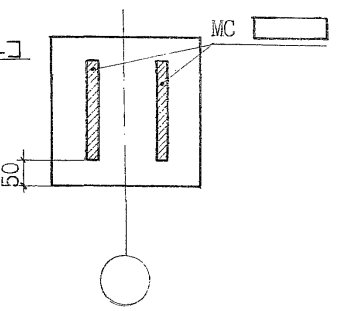

Привязан:

Инв.№

Инв.№подл | Подп. и дата | Взам.инв.№

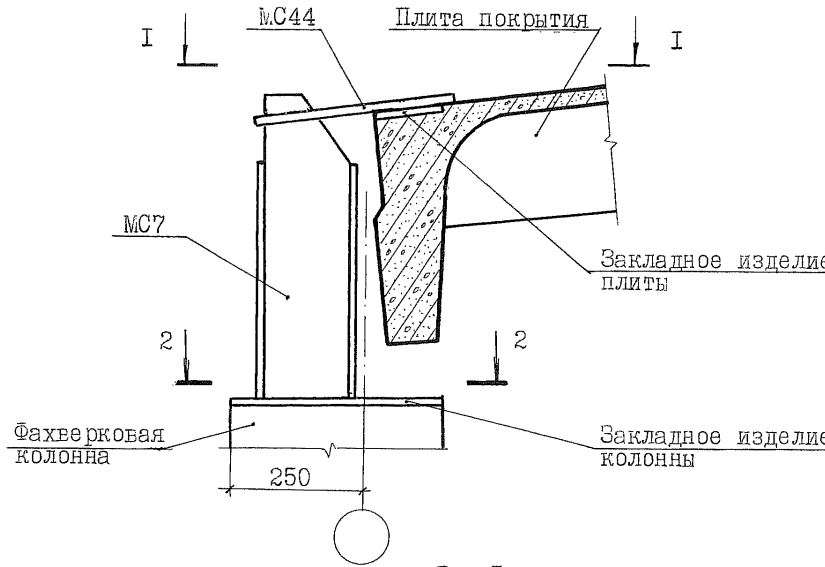

I – I

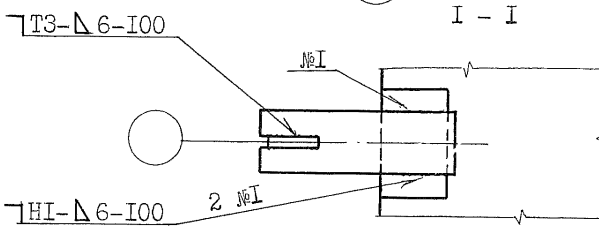

2 – 2

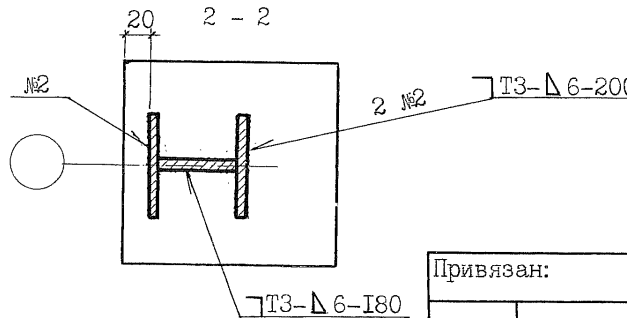

Привязан:

Инв.№

Взам.инв.№ | Подп. и дата | Инв.№подл

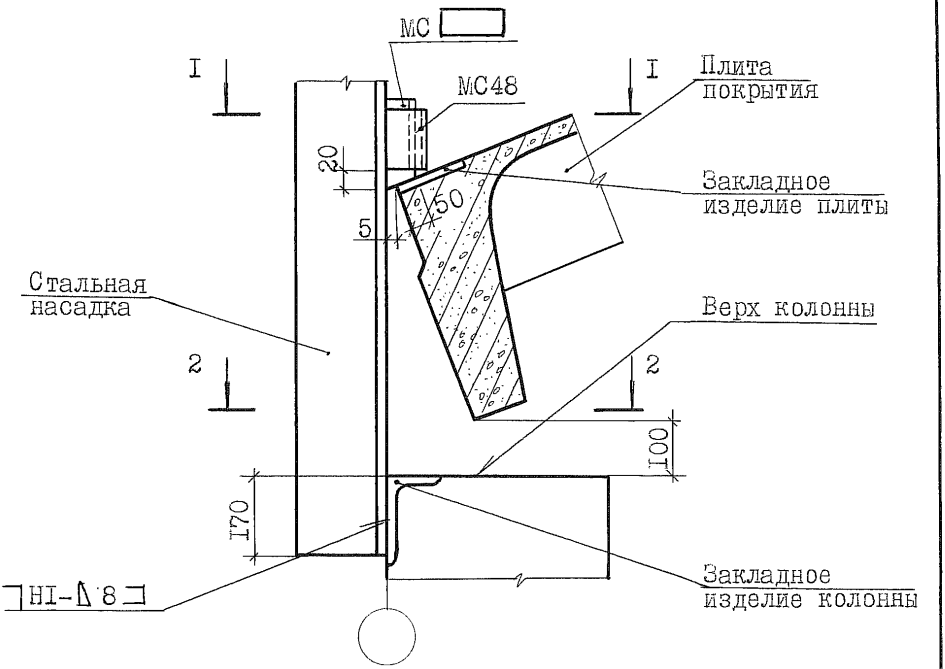

I - I

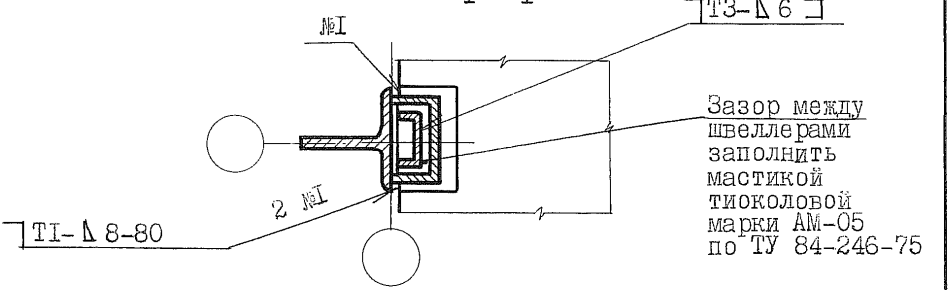

2 - 2

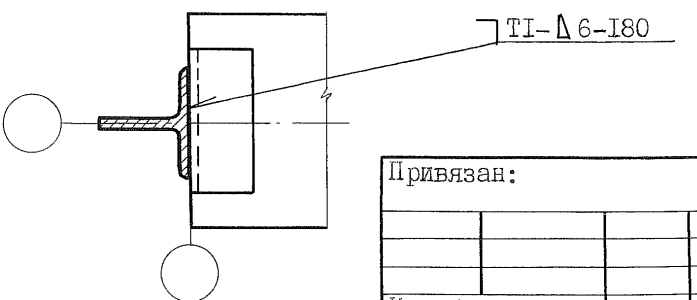

Привязан:

Инв.№

Инв.№подл | Подп. и дата | Взам.инв.№

I. Настоящий документ содержит монтажные узлы сопряжения железобетонных стропильных конструкций с подстропильными.

Представленным в документе монтажным узлам присвоены порядковые номера с 601 по 606.

2. Монтаж железобетонных конструкций производится в соответствии с указаниями, приведенными в проекте здания и настоящем документе, с учетом СНиП 3.03.01.87 "Несущие и ограждающие конструкции" и "Технологических схем возведения одноэтажных промышленных зданий. Выпуск II. Монтаж надземной части", М.,ЦНИИОМТП, 1985.

3. При опирании стропильных конструкций на стык двух подстропильных для исключения образования неразрезности смежных подстропильных конструкций стропильные конструкции должны привариваться только с одной стороны (узлы 602, 605).

4. Длины опирания монтируемых конструкций должны быть не менее значений, указанных на чертежах узлов. Если эти требования невыполнимы, следует провести усиление узлов.

5. Сварочные работы должны производиться только после окончательной выверки проектного положения конструкций. Монтажные швы выполняются дуговой сваркой по ГОСТ 5264-80. Сварку производить электродами типа Э42 по ГОСТ 9467-75. Высота и длина швов указана в чертежах узлов.

В климатических районах с рсчетной температурой ниже минус 40°С сварку производить электродами типа Э42А.

6. После окончания сварочных работ на сварные швы и участки соединительных и закладных изделий с нарушённым покрытием должно быть нанесено соответствующее защитное покрытие.

Антикоррозионную защиту открытых стальных изделий, сварных швов и, при необходимости, узлов производить в соответствии с указаниями проекта здания.

Взам.инв.№ | Подп. и дата | Инв.№подл.

Привязан:

Инв.№

Листов

Зав.сек.	Ватман	
Н.конт.	Рабинович	
ГАП	Беликов	
ГАП	Николаев	
Гл.сп.	Ерешко	
Вед.ин.	Ерыкова	
Вед.ин.	Яушева	
Провер.	Ханукова	

2.400-I2.93.I-06

Раздел 6.

Сопряжения стропильных конструкций с подстропильными

Стадия	Лист	Листов
Р	I	7

АП ЦНИИПРОМЗДАНИЙ

Крепление стропильных ферм к подстропильной ферме в месте ее опоры на колонну среднего ряда, расположенную у поперечного т.ш. или у торца секции

601

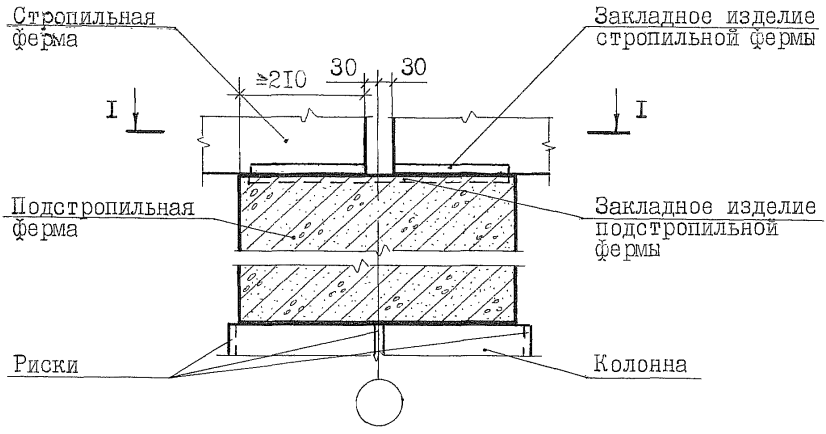

I - I

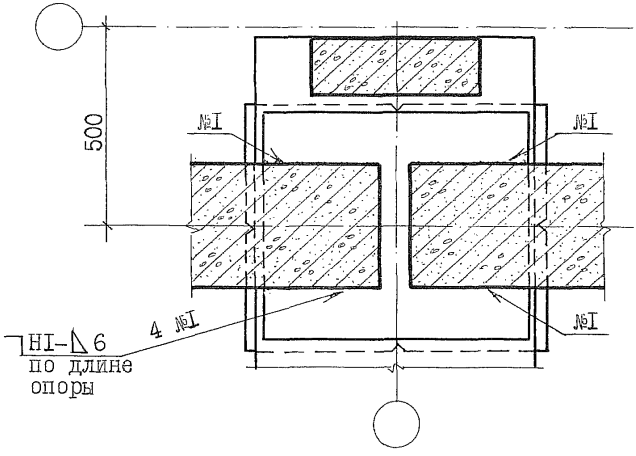

Привязан:

Инв.№

Взам.инв.№

Подп.и дата

Инв.№подл

Крепление стропильных ферм к подстропильным фермам в месте их опоры на рядовую колонну среднего ряда секции

602

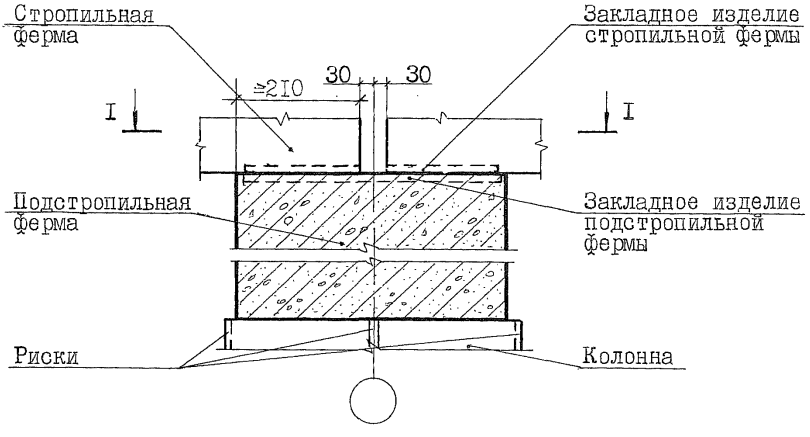

I – I

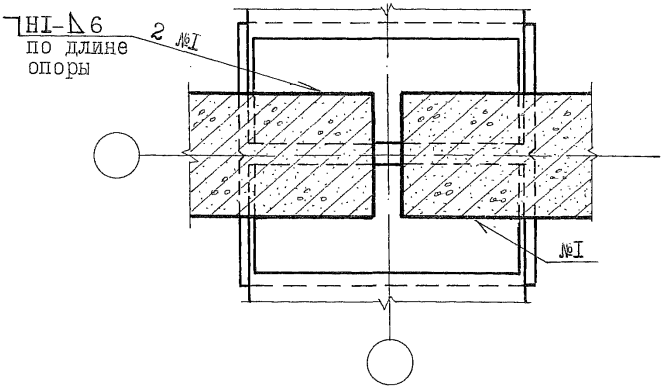

Привязан:

Инв.№

Инв.№подл. | Подп. и дата | Взам.инв.№

Крепление стропильных ферм в пролете подстропильной фермы

603

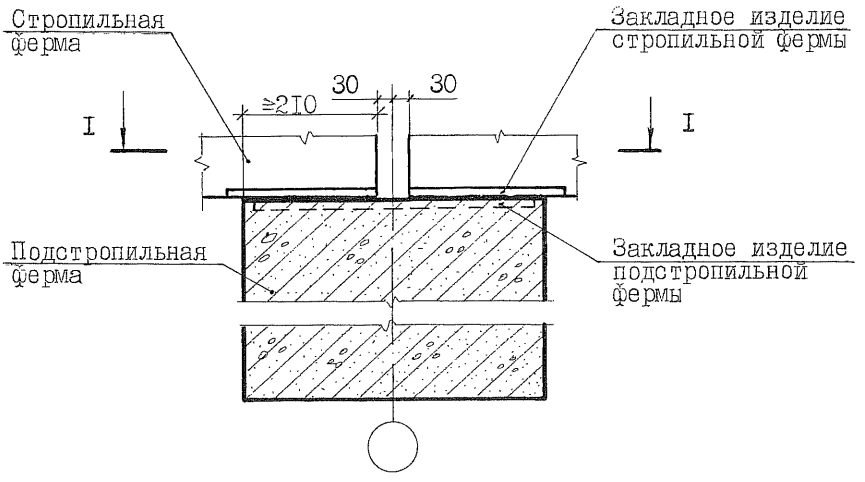

I - I

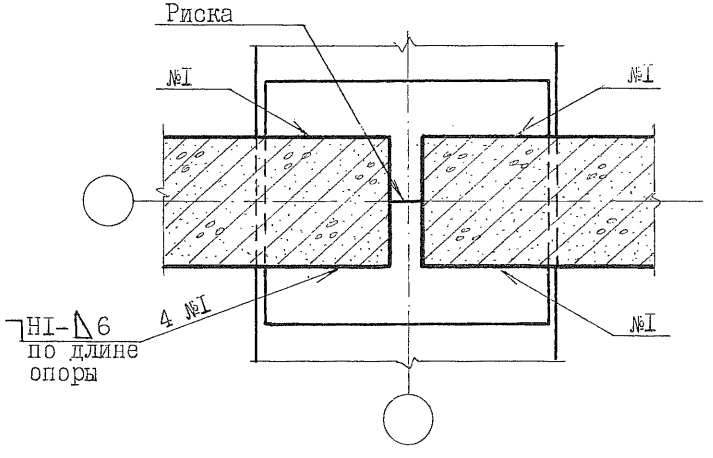

Привязан:

Инв.№

Взам.инв.№

Подп.и дата

Инв.№подл

2.400-I2.93.I-06

Лист 4

Крепление стропильной фермы к подстропильной ферме в месте ее опоры на колонну крайнего ряда у продольного т.ш. секции, расположенную у поперечного т.ш. или у торца секции

604

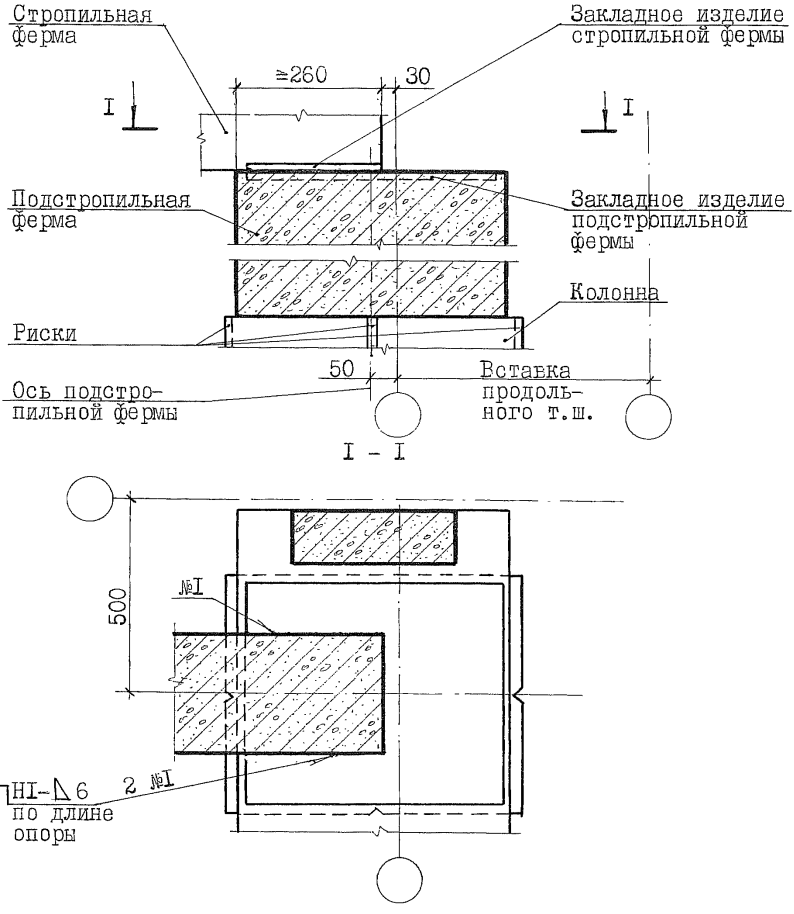

Привязан:

Инв.№

Инв.№подл | Подп.и дата | Взам.инв.№

Крепление стропильной фермы к подстропильным фермам в месте их опоры на рядовую колонну крайнего ряда у продольного т.ш. секции

605

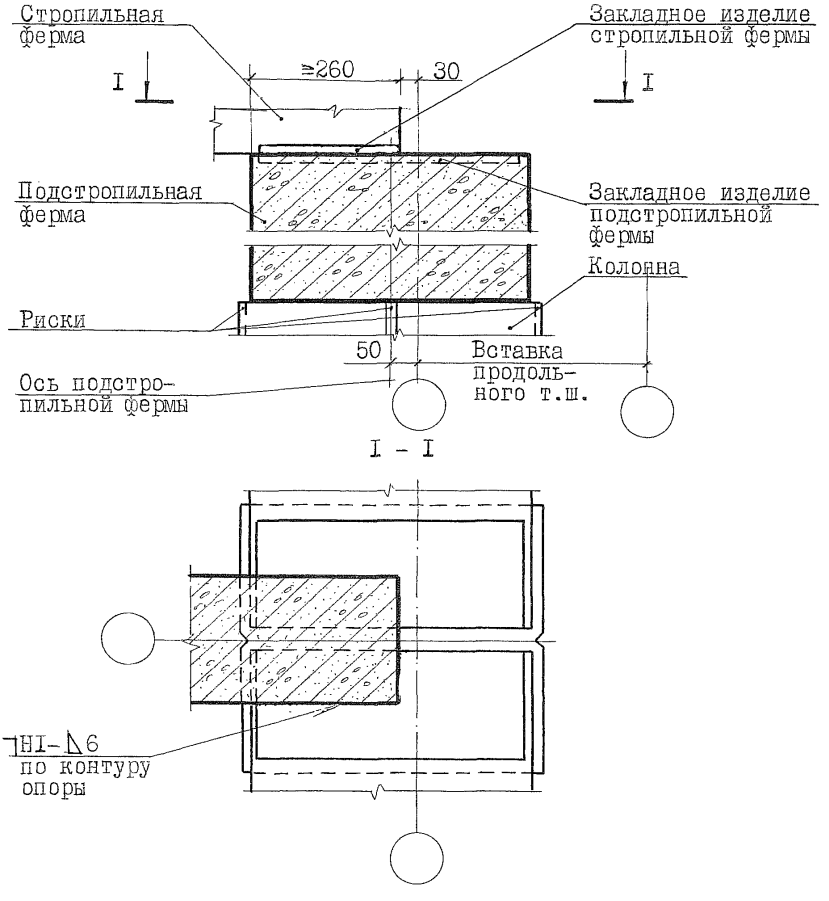

Привязан:

Инв.№

2.400-12.93.I-06

Лист 6

Инв.№подл | Подп. и дата | Взам.инв.№

Крепление стропильной фермы в пролете подстропильной фермы у продольного т.ш. секции

606

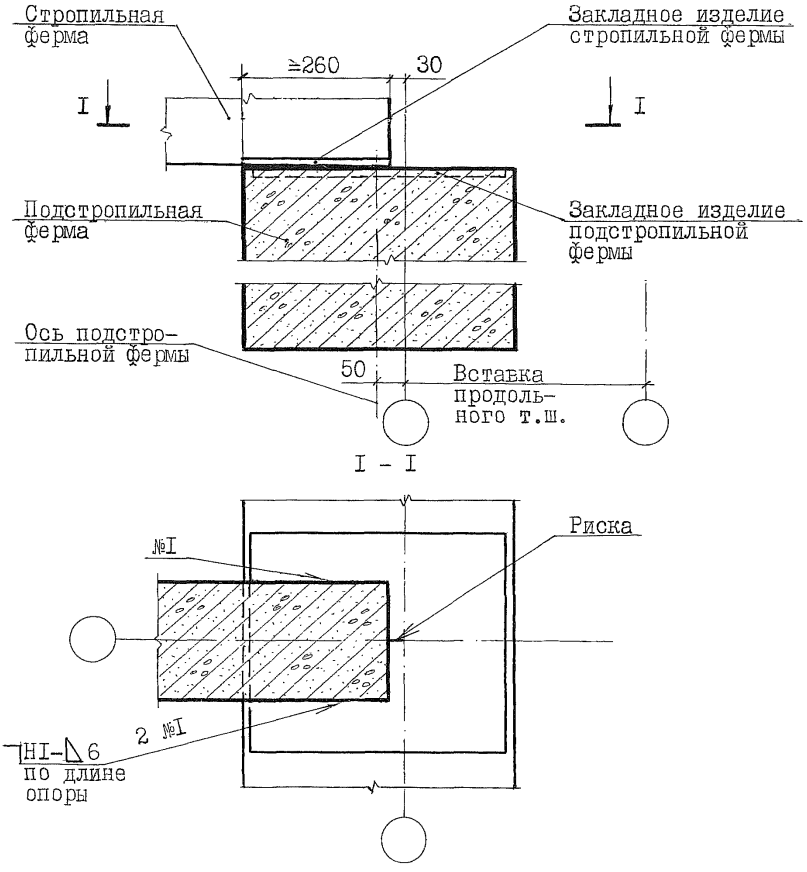

Привязан:

Инв.№

2.400-I2.93.I-06

Лист 7

Инв.№подл | Подп. и дата | Взам.инв.№

Технические требования

ТТ 7

I. Настоящий документ содержит монтажные узлы сопряжения железобетонных плит покрытия с железобетонными стропильными и подстропильными конструкциями и стальными щитами, перекрывающими температурные швы между секциями.

Представленным в документе монтажным узлам присвоены порядковые номера с 701 по 736. При этом номера:

с 701 по 712 содержат рабочую документацию на узлы приварки стальных изделий к стропильным и подстропильным конструкциям для крепления плит покрытия;

с 713 по 732 - на узлы крепления плит покрытия к стропильным и подстропильным конструкциям;

с 733 по 736 - на узлы крепления стальных щитов к плитам покрытия.

2. Монтаж железобетонных конструкций производится в соответствии с указаниями, приведенных в проекте здания и настоящем документе, с учетом СНиП 3.03.01-87 "Несущие и ограждающие конструкции" и "Технологических схем возведения одноэтажных промышленных зданий. Выпуск П. Монтаж надземной части", М.,ЦНИИОМТП, 1985.

3. В рабочих чертежах узлов предусмотрены только те соединительные изделия, которые разработаны и замаркированы в данной серии. Соединительные изделия, разработанные в составе рабочей документации конструкций, в узлах не замаркированы.

4. При несовпадении уклонов опорной плоскости ребер плит и пояса ферм в узлах сопряжений устанавливаются стальные изделия (либо подкладки из обрезков листовой стали), что необходимо для обеспечения требуемой прочности швов приварки плит к закладным изделиям ферм.

5. Длины опирания монтируемых конструкций должны быть не менее значений, указанных на чертежах узлов. Если эти требования невыполнимы, следует провести усиление узлов.

6. Сварочные работы должны производиться только после окончательной выверки положения конструкций. Монтажные швы выполняются дуговой сваркой по ГОСТ 5264-80. Сварку производить электродами типа Э42 по ГОСТ 9467-75. Высота и длина швов указаны в чертежах узлов.

В климатических районах с расчетной температурой ниже минус 40°С сварку производить электродами типа Э42А.

7. После окончания сварочных работ на сварные швы и участки соединительных и закладных изделий с нарушенным покрытием должно быть нанесено соответствующее защитное покрытие.

Взам. инв.№ | Подп. и дата | Инв.№подл.

Привязан:

Инв.№

Листов

Зав.сек	Ватман	
Н.конт	Рабинович	
ГАП	Беликов	
ГАП	Николаев	
Гл.сп.	Ерешко	
Вед.ин.	Ерыкова	
Вед.ин.	Яушева	
Провер.	Ханукова	

2.400-I2.93.I-07

Раздел 7.
Сопряжения плит с конструкциями покрытия и стальных щитов с плитами покрытия

Стадия	Лист	Листов
Р	I	38

АП ЦНИИПРОМЗДАНИЙ

Антикоррозионную защиту открытых стальных изделий, сварных швов и, при необходимости, узлов производить в соответствии с указаниями проекта здания.

8. Заполнение швов между плитами, в зависимости от расположения плит и размеров швов между ними, рекомендуется выполнять в соответствии со схемами, приведенными ниже

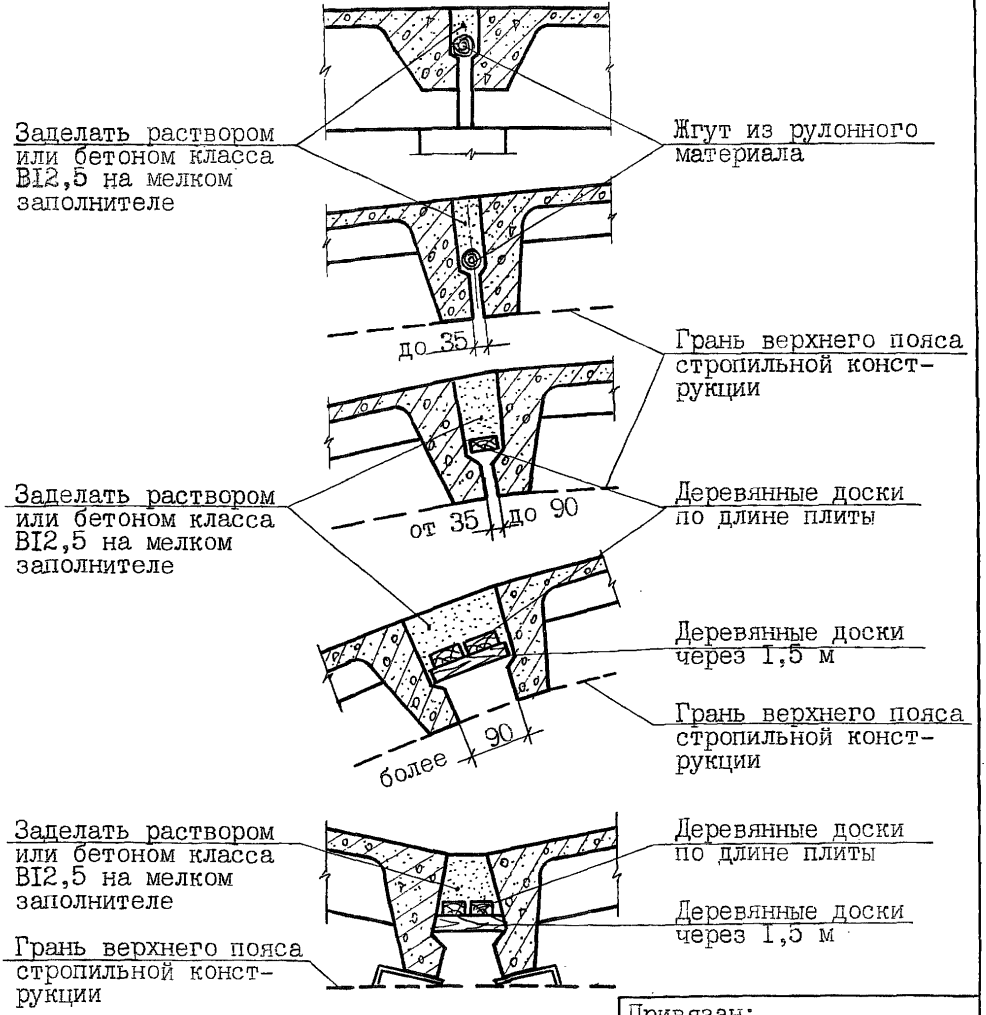

Привязан:

Инв.№

Приварка соединительного изделия
к стропильной ферме у ее торца

701

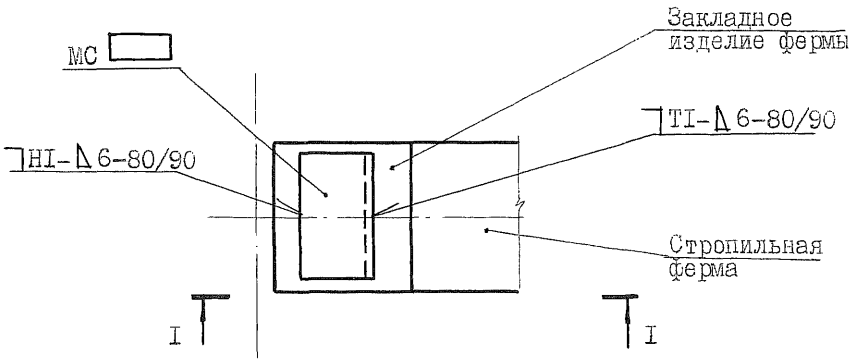

I - I

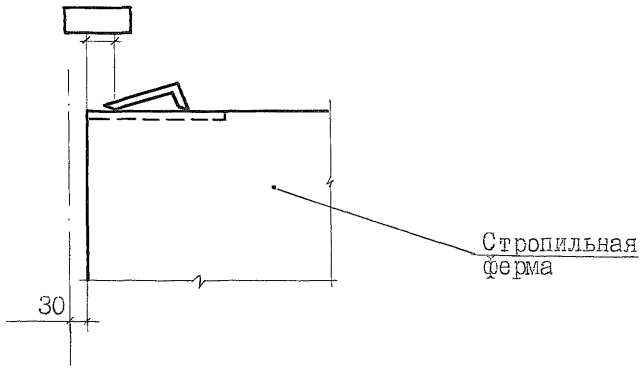

Привязан:

Инв.№

Инв.№подл. | Подп. и дата | Взам.инв.№

Приварка соединительного изделия
к стропильной ферме на скате

702

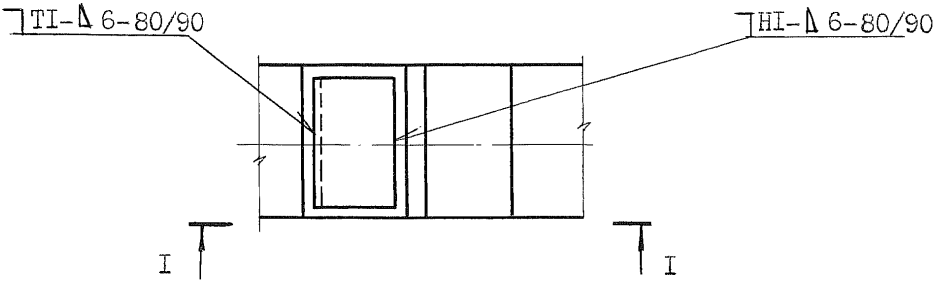

I - I

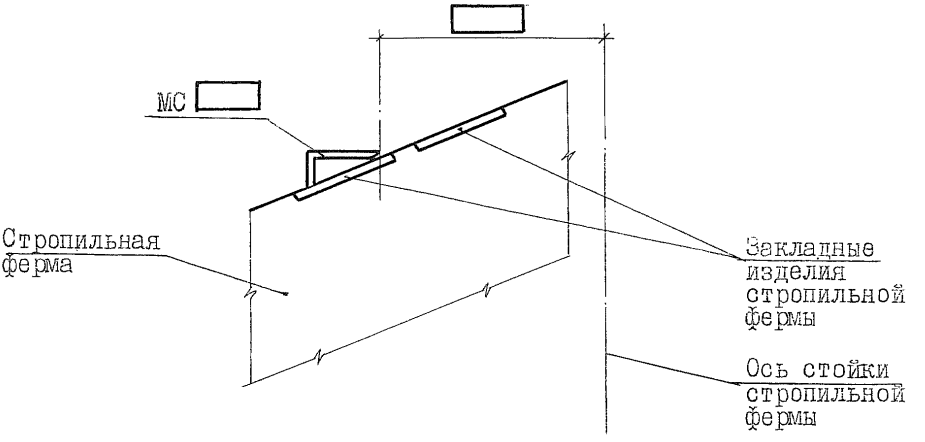

Привязан:

Инв.№

2.400-I2.93.I-07

Лист 4

Инв.№подл | Подп. и дата | Взам.инв.№

Приварка подставки к безраскосной стропильной ферме пролетом 18 м на скате

703

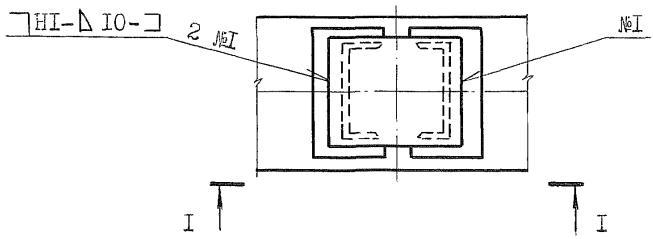

I - I

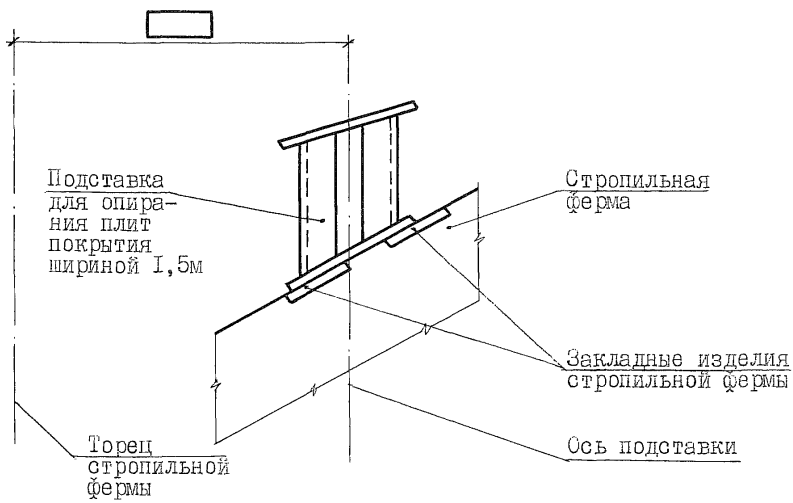

Привязан:

Инв.№

2.400-12.93.1-07

Лист 5

Инв.№подл. | Подп. и дата | Взам.инв.№

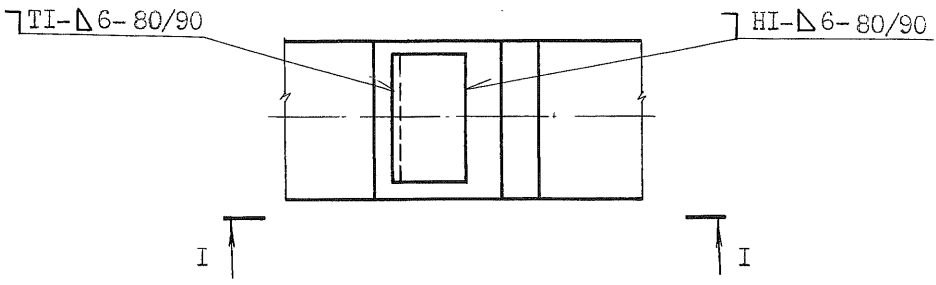

I - I

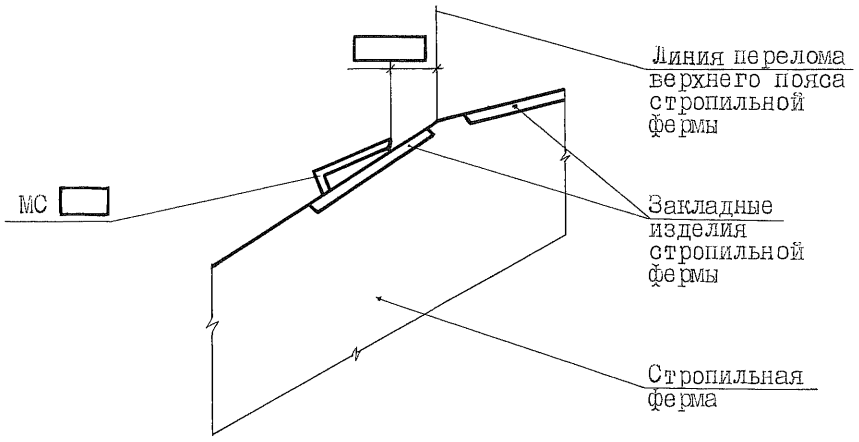

Привязан:

Инв.№

Взам.инв.№ | Подп. и дата | Инв.№подл.

Приварка соединительного изделия к односкатной стропильной балке

705

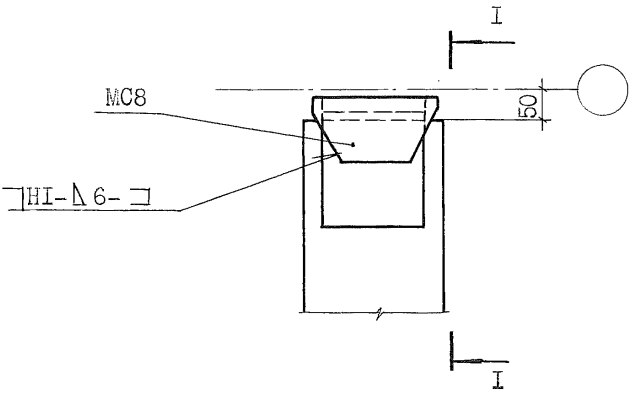

I - I

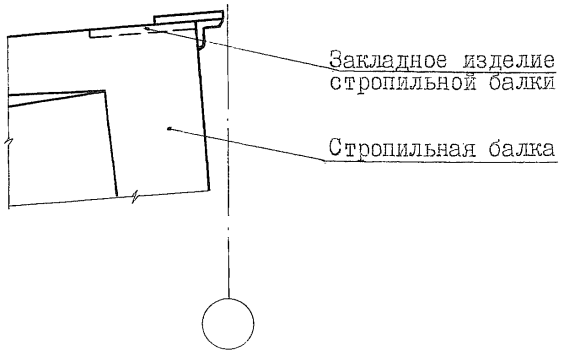

Привязан:

Инв.№

Инв.№подл | Подп. и дата | Взам.инв.№

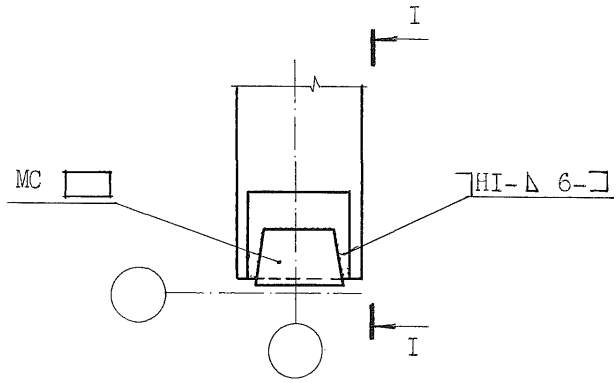

I - I

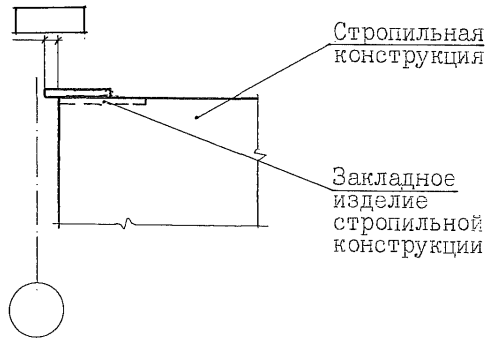

Привязан:

Инв.№

Инв.№подл | Подп. и дата | Взам.инв.№

Приварка соединительных изделий при скатной кровле к подстропильной ферме по среднему ряду колонн в торце секции

707

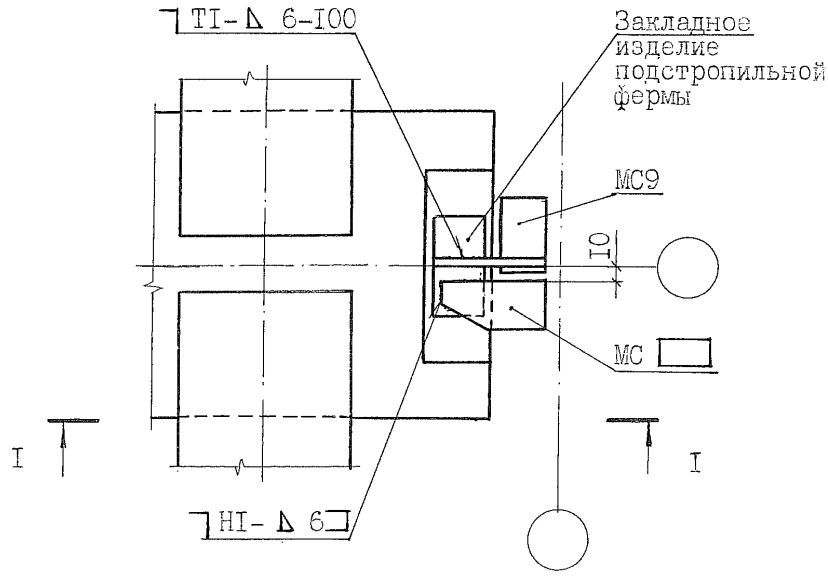

I - I

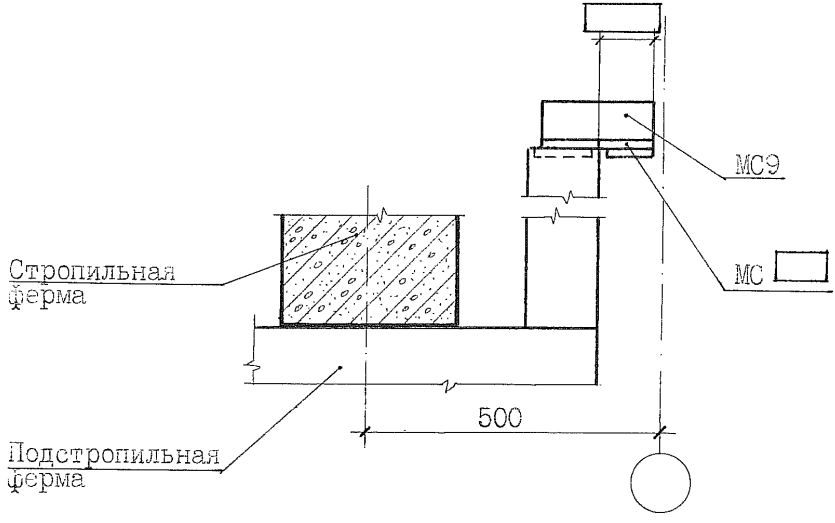

Привязан:

Инв.№			

Инв.№подл | Подп. и дата | Взам.инв№

Привязка соединительных изделий при скатной кровле к подстропильной ферме по среднему ряду колонн в торце секции

708

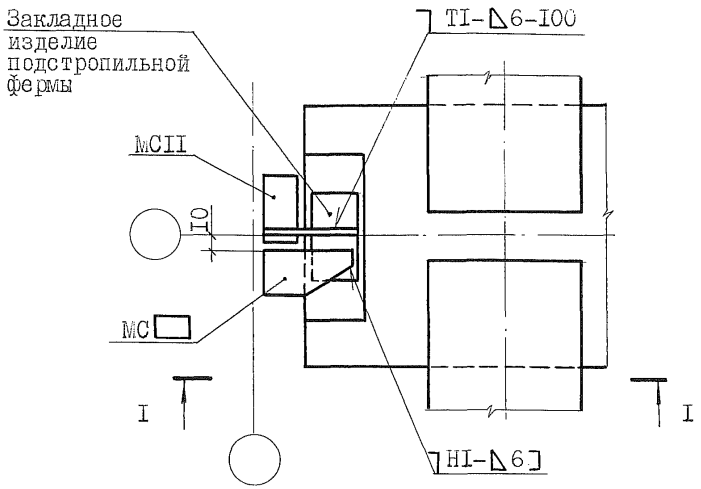

I - I

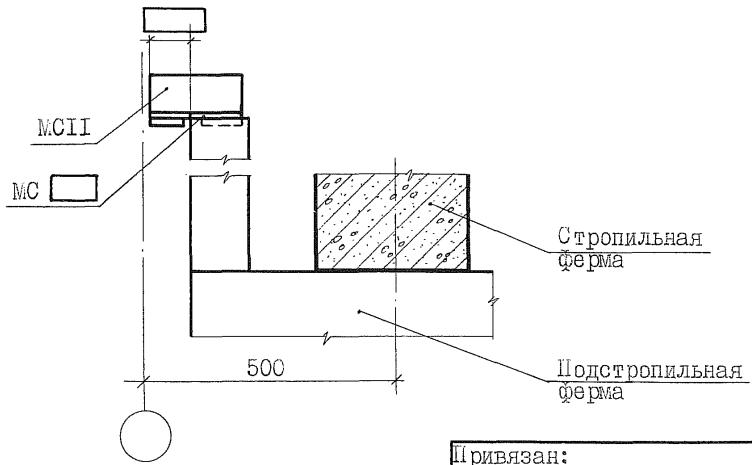

Привязан:

Инв.№

2.400-I2.93.I-07

Лист I0

Инв.№подл | Подп. и дата | Взам.инв.№

Приварка соединительных изделий при скатной кровле к подстропильным фермам по рядовой оси среднего ряда колонн секции

709

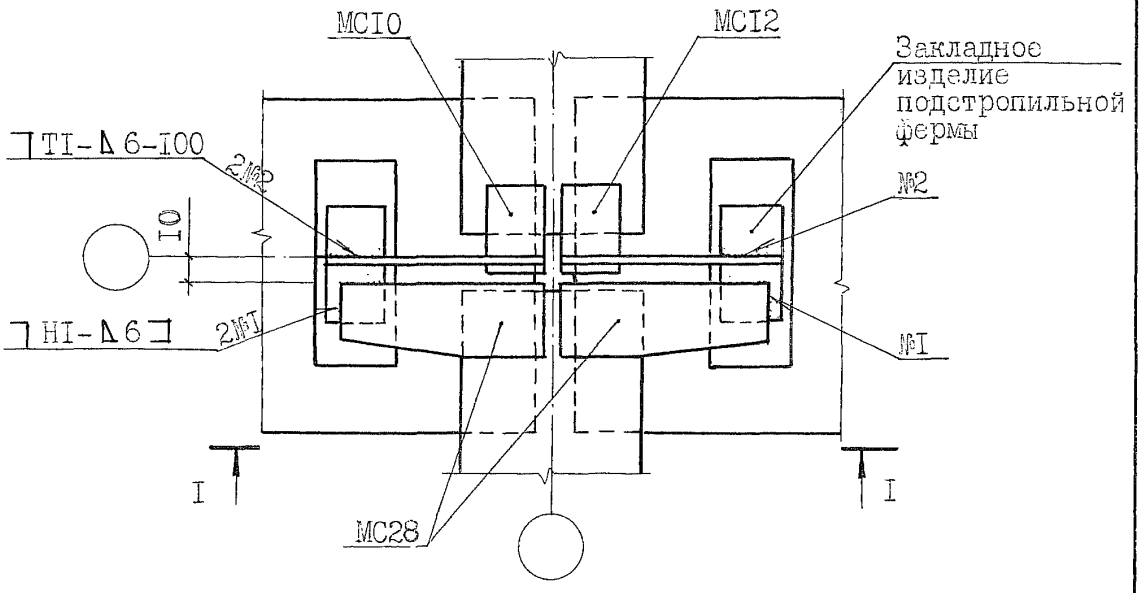

I - I

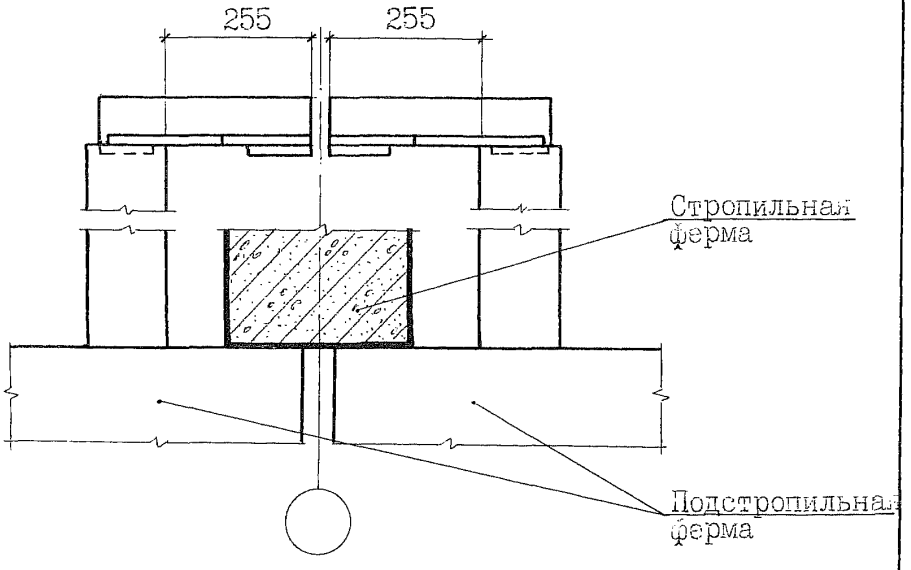

Привязан:

Инв.№

Инв.№подл | Подп. и дата | Взам.инв.№

Приварка соединительных изделий при скатной кровле к подстропильной ферме в торце секции по крайнему ряду колонн у продольного т.ш.

710

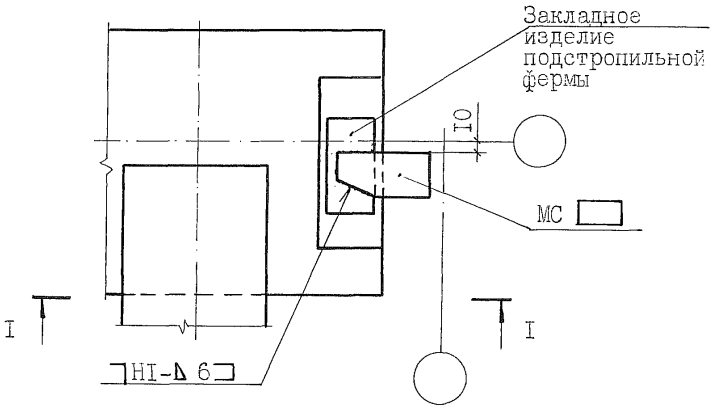

I - I

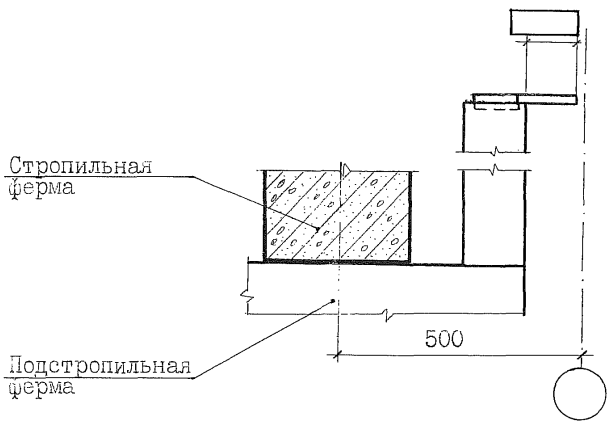

Привязан:

Инв.№

2.400-I2.93.I-07

Лист I2

Инв.№подл. | Подп. и дата | Взам.инв.№

Приварка соединительных изделий при скатной кровле к подстропильной ферме в торце секции по крайнему ряду колонн у продольного т.ш.

711

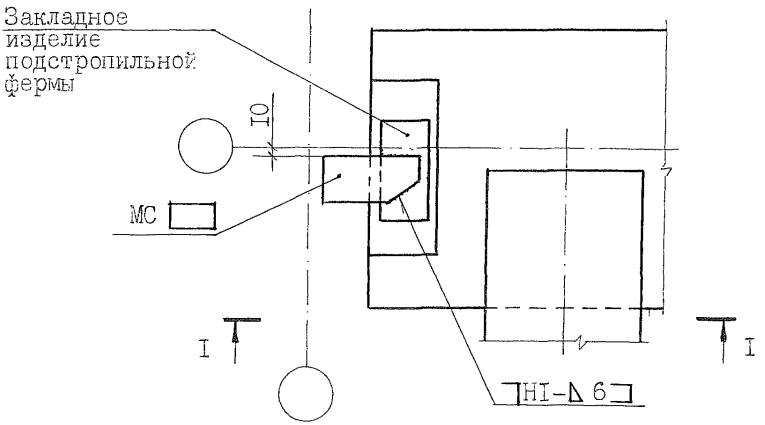

I - I

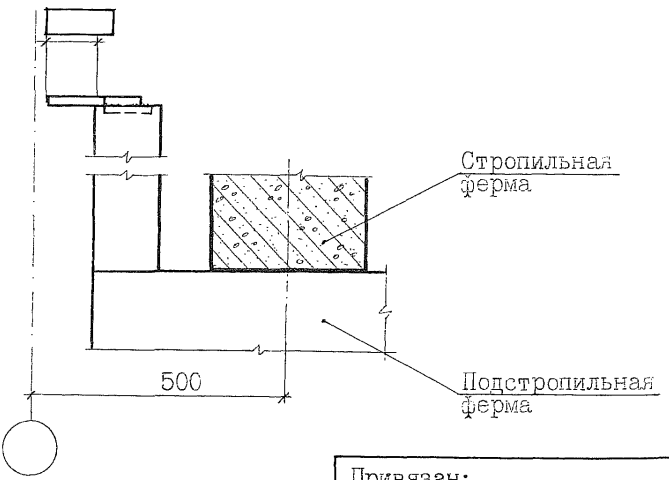

Привязан:

Инв.№

2.400-12.93.1-07

Лист 13

Инв.№подл | Подп. и дата | Взам.инв№

Приварка соединительных изделий при скатной кровле к подстропильным фермам по рядовой оси крайнего ряда колонн секции у продольного т.ш.

712

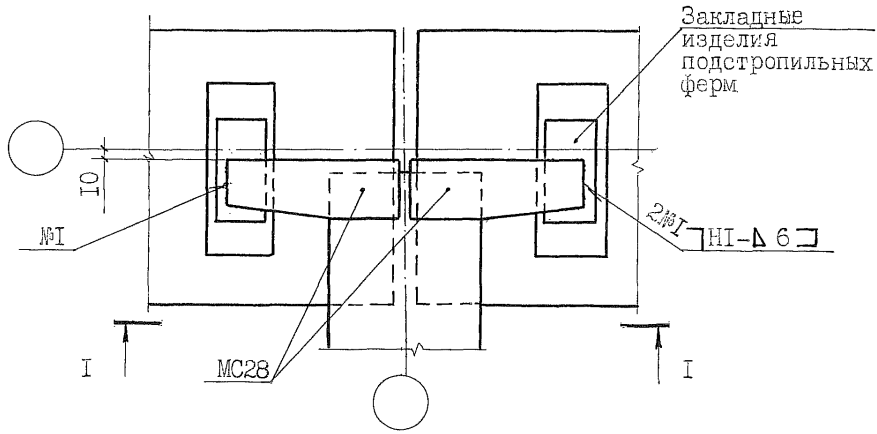

I - I

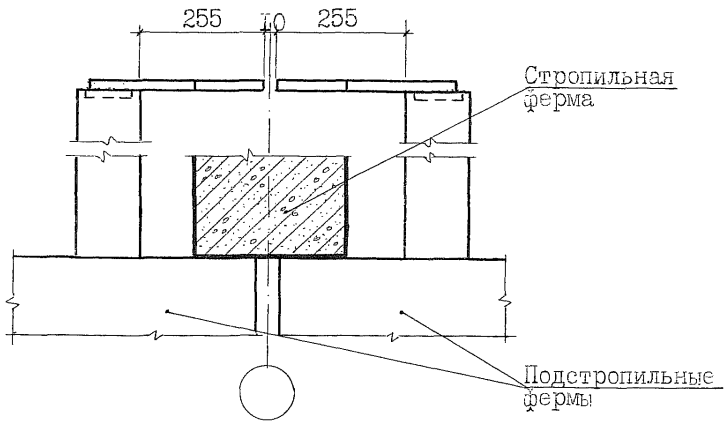

Привязан:

Инв.№

Инв.№подл | Подп. и дата | Взам.инв.№

Крепление плиты покрытия к стропильной конструкции по крайнему ряду колонн в торце секции

713

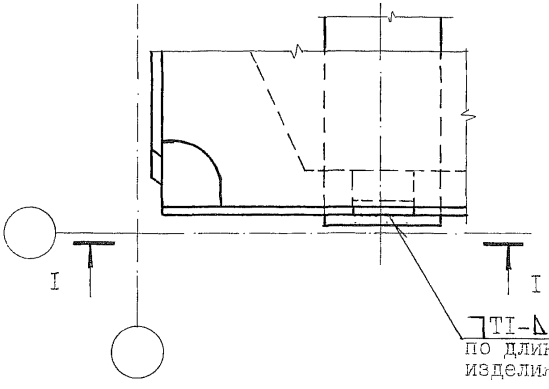

I - I

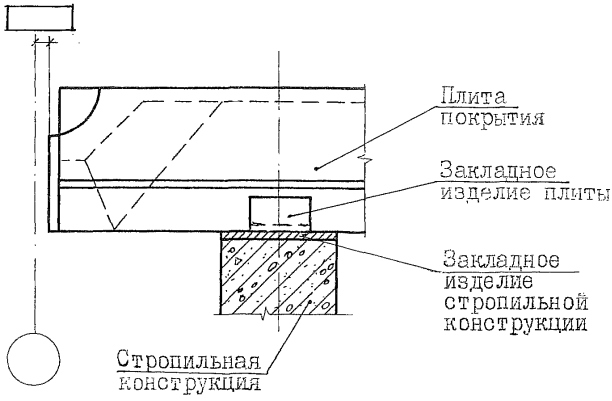

Привязан:

Инв.№

Инв.№подл. | Подп. и дата | Взам.инв.№

Крепление плит покрытия без опорного листа к стропильной конструкции по рядовой оси крайнего ряда колонн секции

714

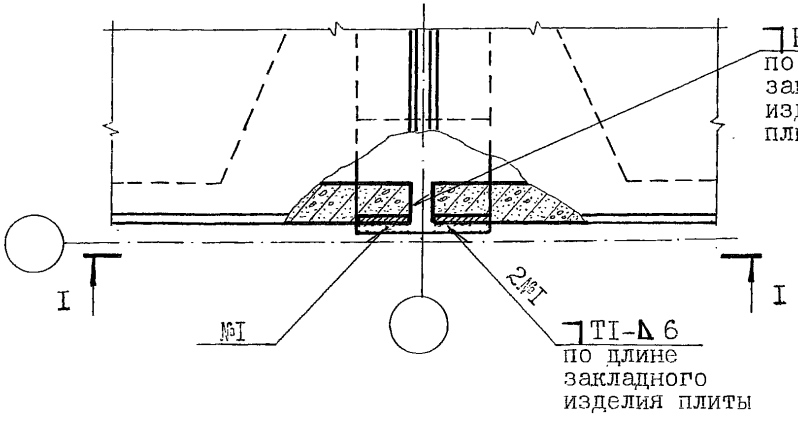

I - I

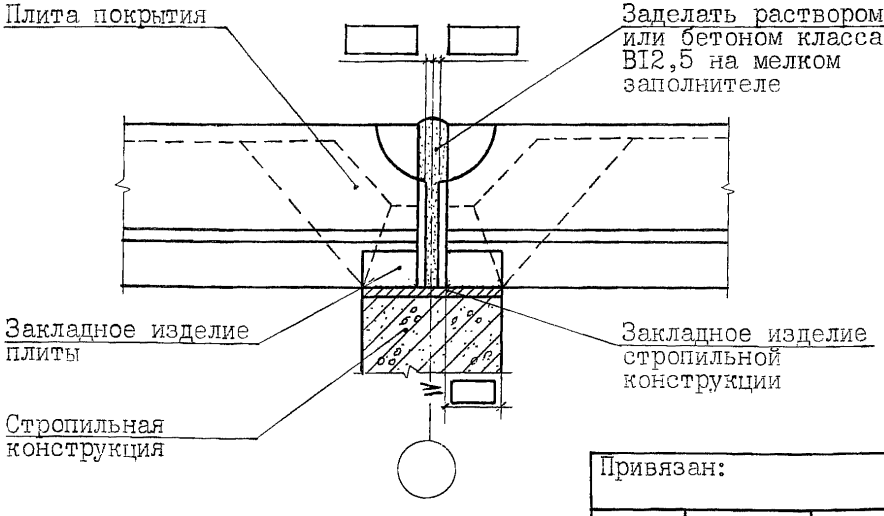

Привязан:

Инв.№

Инв.№подл | Подп. и дата | Взам.инв.№

Крепление плит покрытия без опорного листа к стропильной конструкции в крайнем ряду колонн по оси секции, соседней с поперечным т.ш. без вставки

715

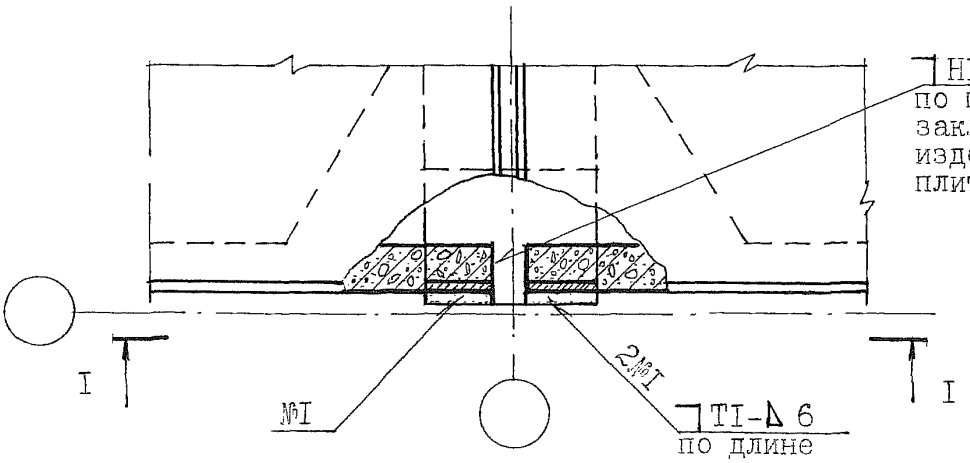

I - I

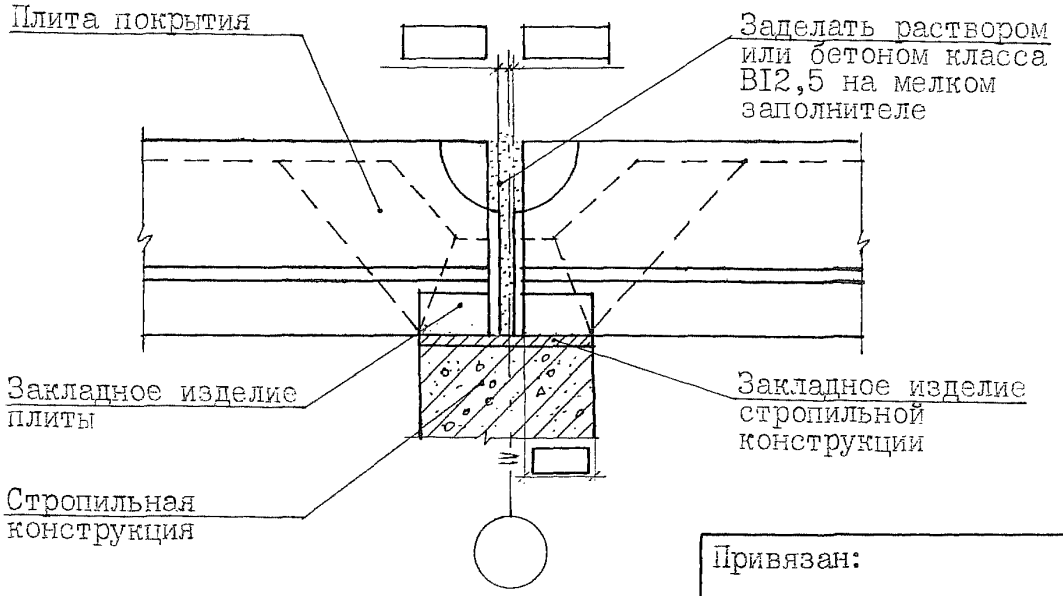

Привязан:

Инв.№

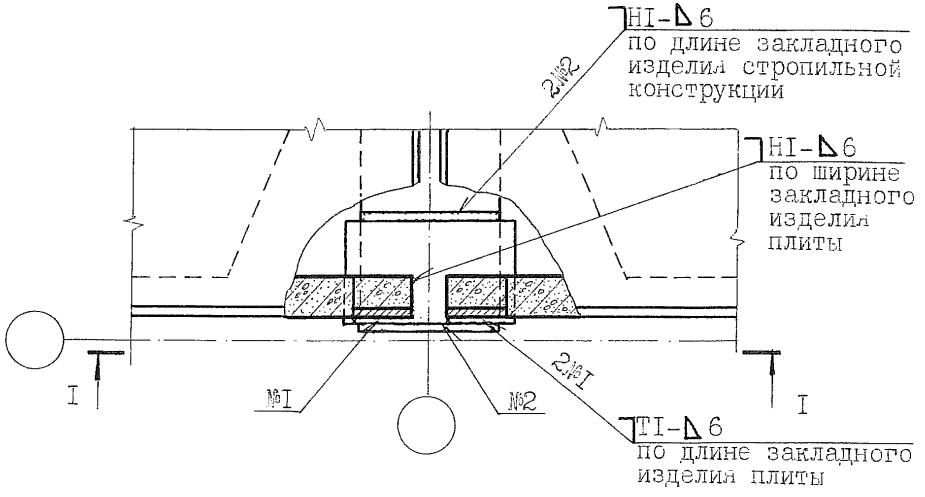

I - I

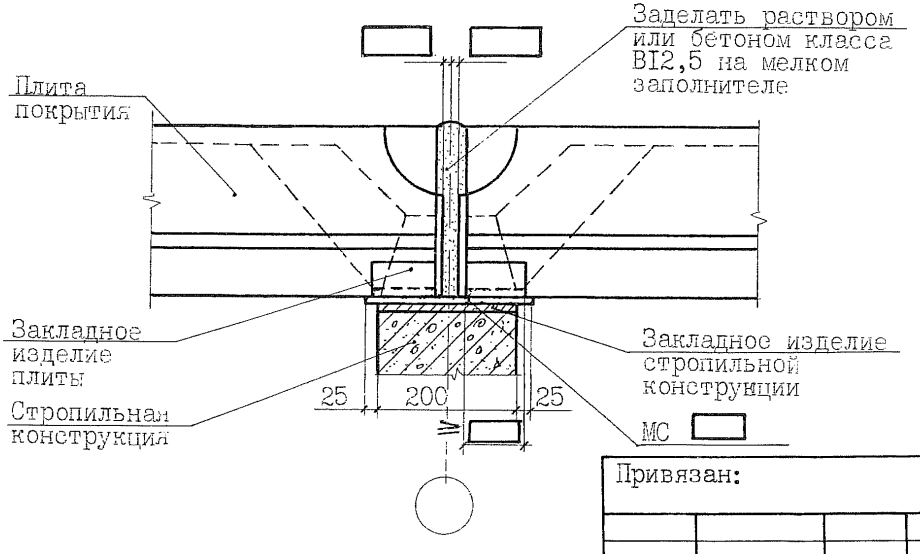

Привязан:

Инв.№

Инв.№подл | Подп. и дата | Взам.инв.№

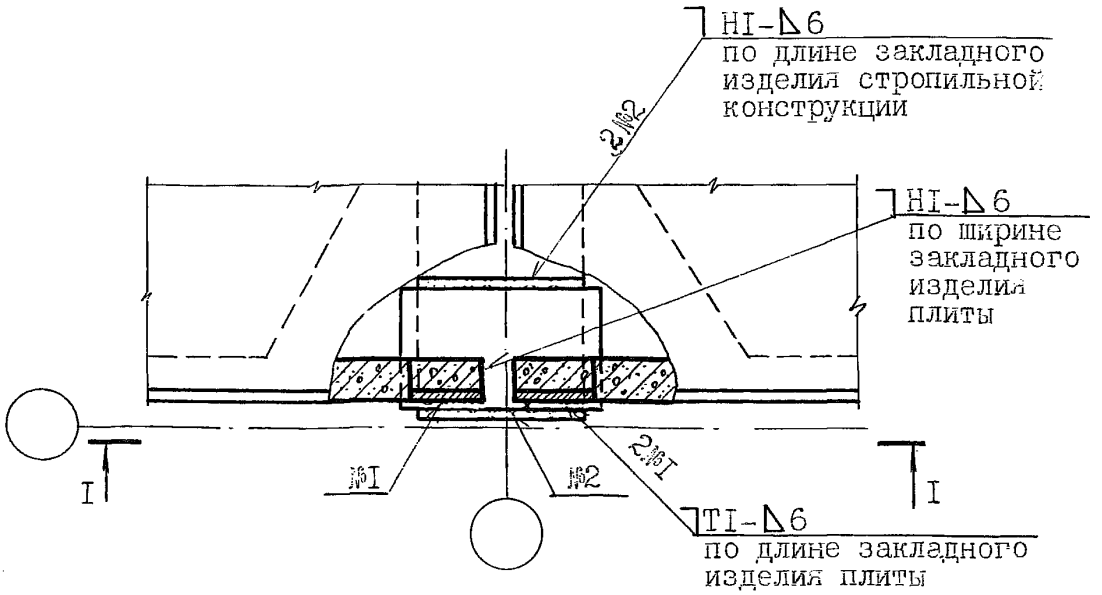

I - I

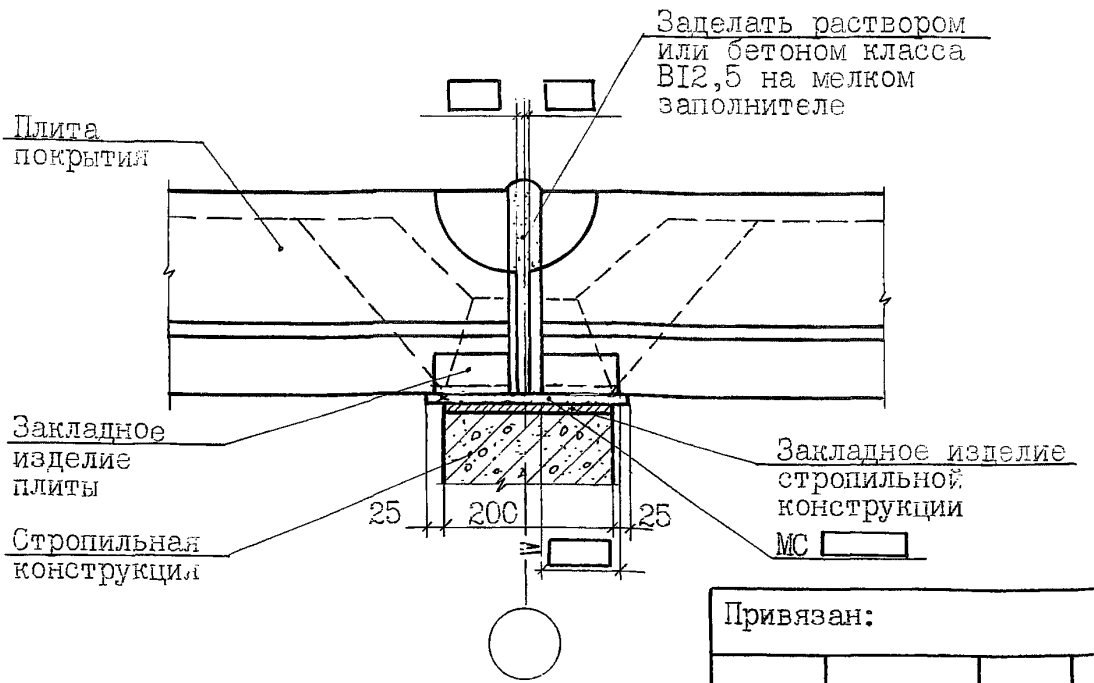

Привязан:

Инв.№

Инв.№подл | Подп. и дата | Взам.инв.№

Крепление плит покрытия в пролете стропильной конструкции у торца секции с опорными кранами

718

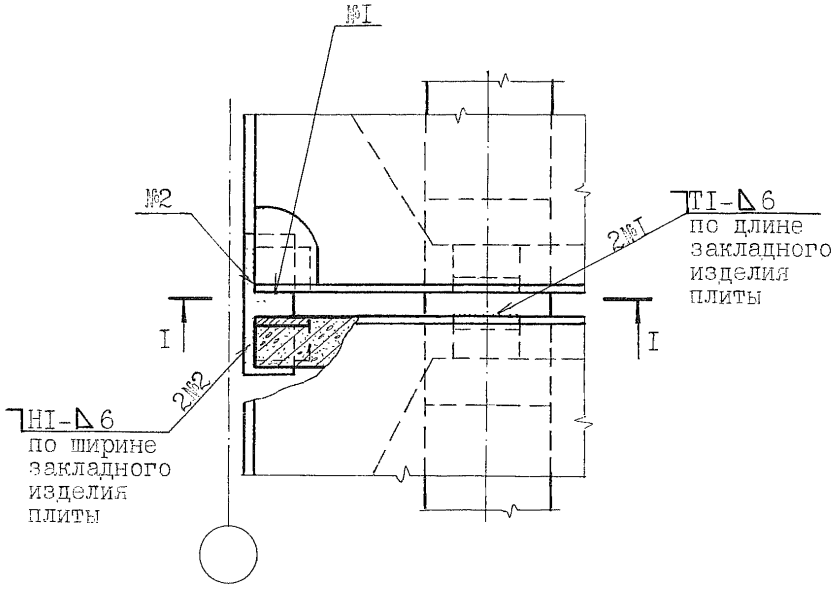

I - I

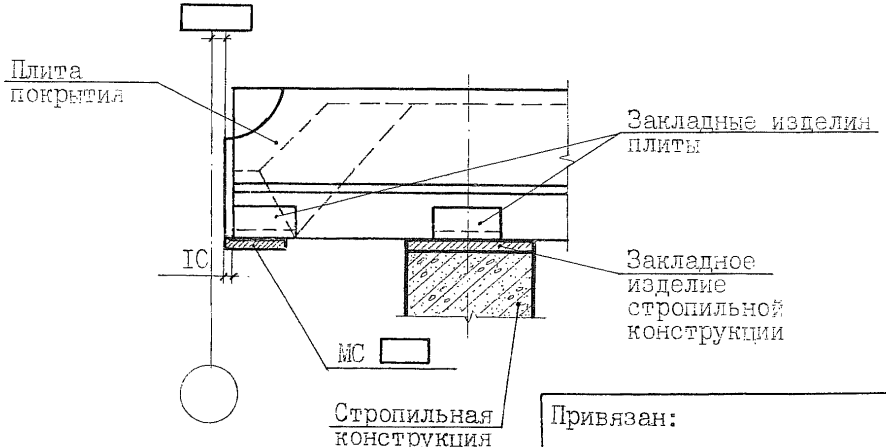

Привязан:

Инв.№

Инв.№подл | Подп. и дата | Взам.инв.№

2.400-12.93.1-07

Лист 20

Крепление плит покрытия в пролете стропильной конструкции у торца секции без опорных кранов

719

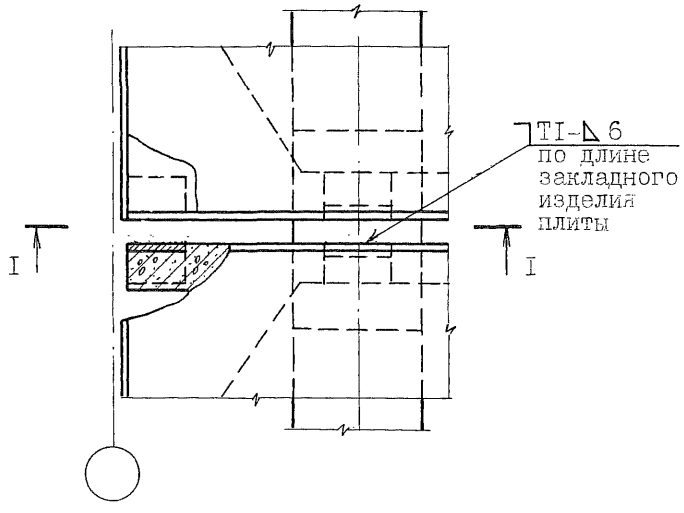

I - I

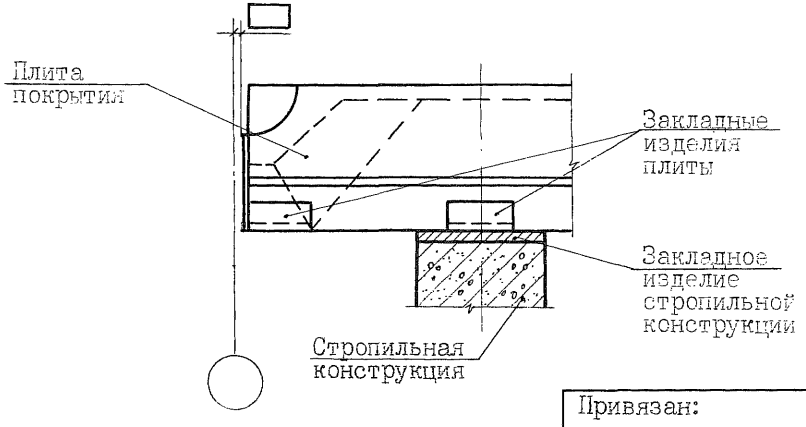

Привязан:

Инв.№

Инв.№подл | Подп. и дата | Взам.инв.№

Крепление плит покрытия без опорного листа в пролете стропильной конструкции по рядовой оси секции

720

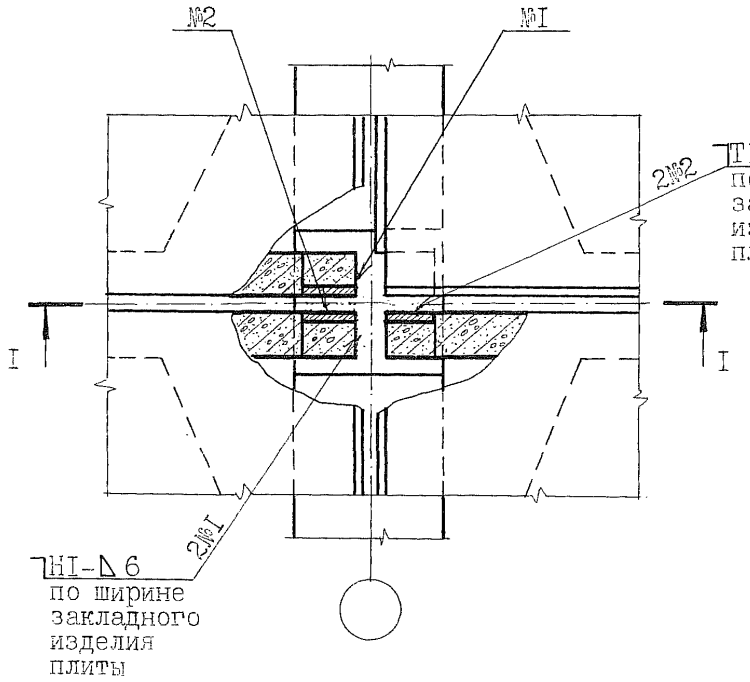

I - I

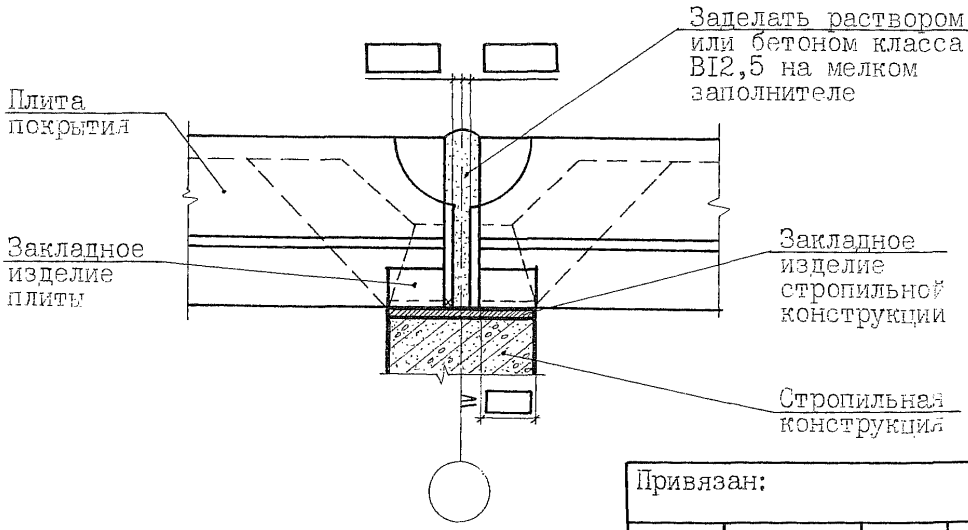

Привязан:

Инв.№

Инв.№подл | Подп. и дата | Взам.инв.№

2.400-I2.93.I-07

Лист 22

Крепление плит покрытия без опорного листа в пролете стропильной конструкции по оси секции, соседней с поперечным т.ш. без вставки

721

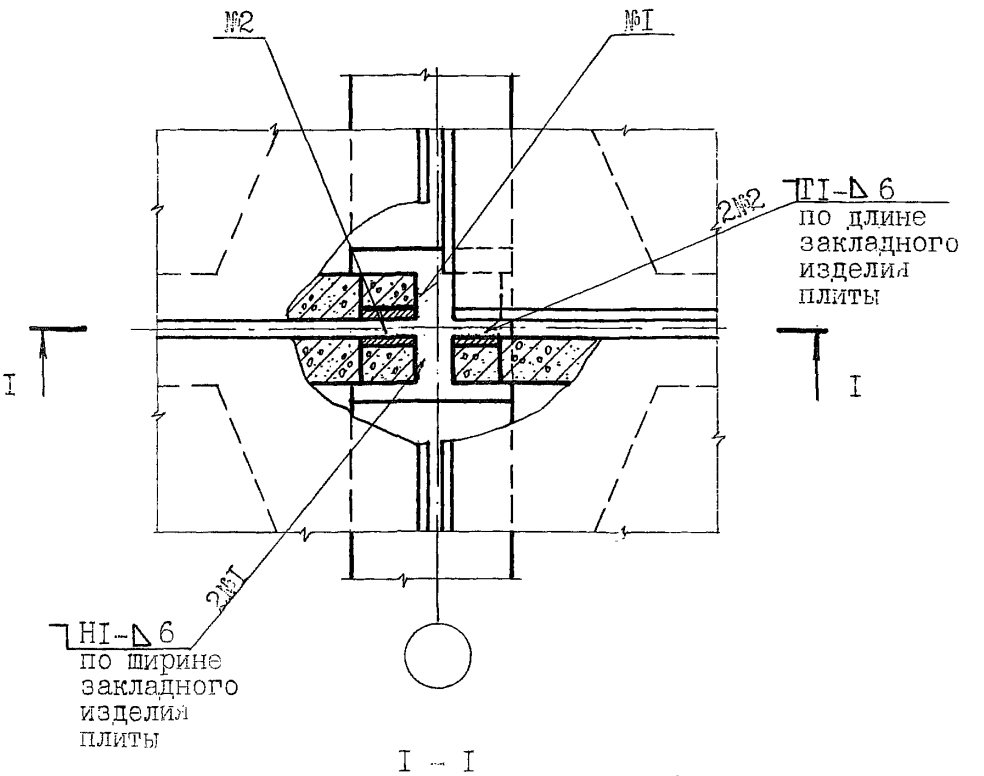

I – I

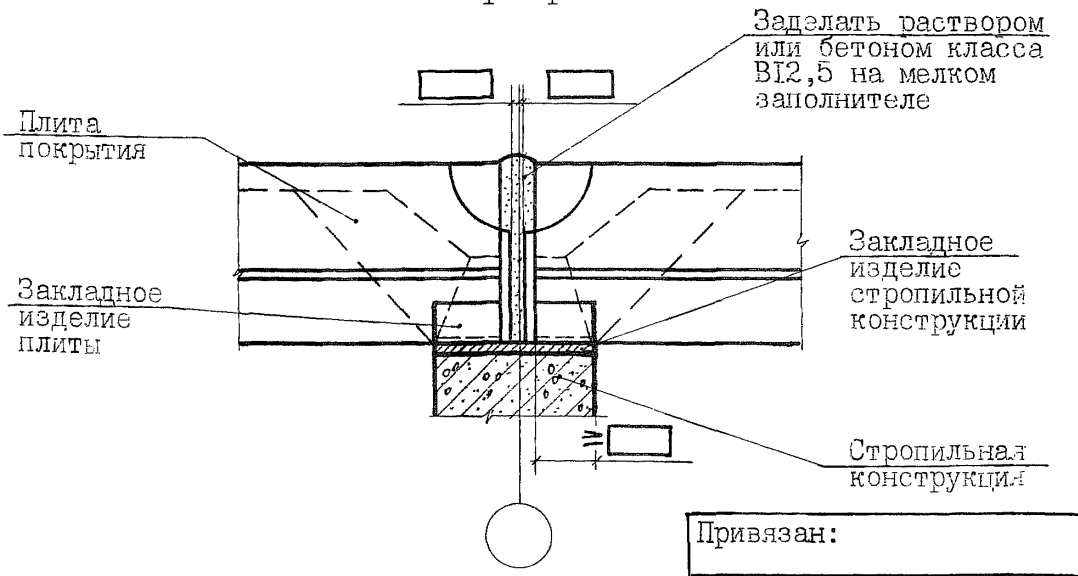

Привязан:

Инв.№

Взам.инв№ | Подп.и дата | Инв.№подл

2.400-I2.93.I-07

Лист 23

Крепление плит покрытия с опорным листом в пролете стропильной конструкции по рядовой оси секции

722

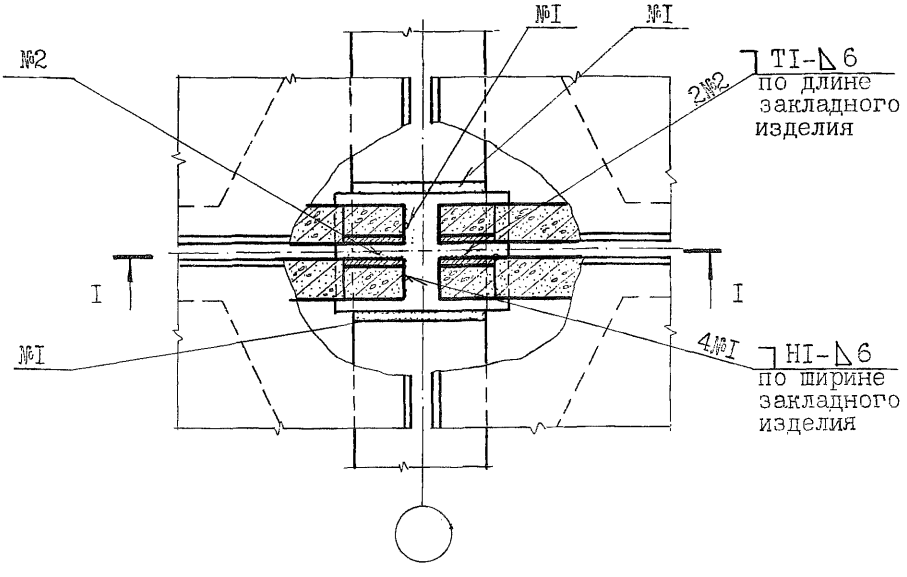

I - I

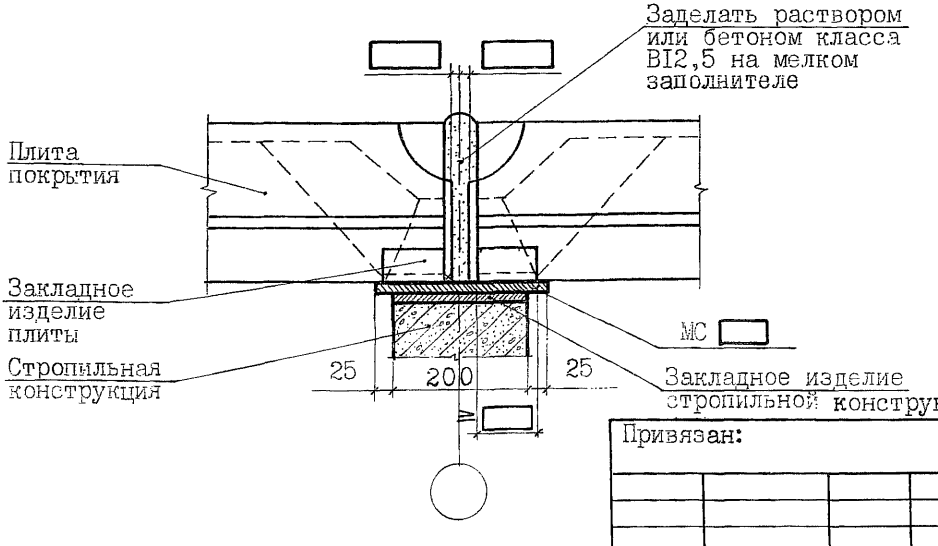

Привязан:

Инв.№

Взам.инв.№ | Подп. и дата | Инв.№подл

2.400-12.93.1-07

Лист 24

Крепление плит покрытия с опорным листом в пролете стропильной конструкции по оси секции, соседней с поперечным т.ш.без вставки

723

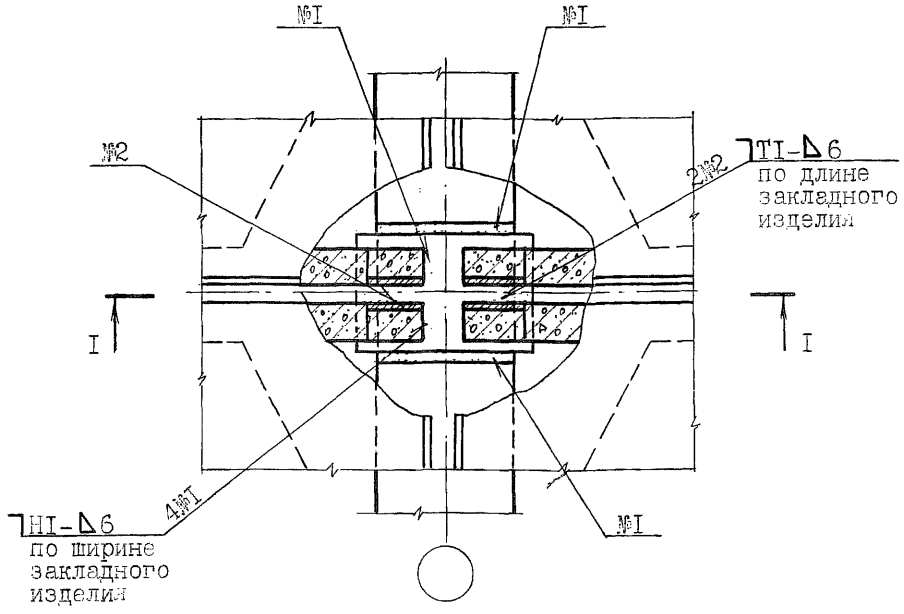

I - I

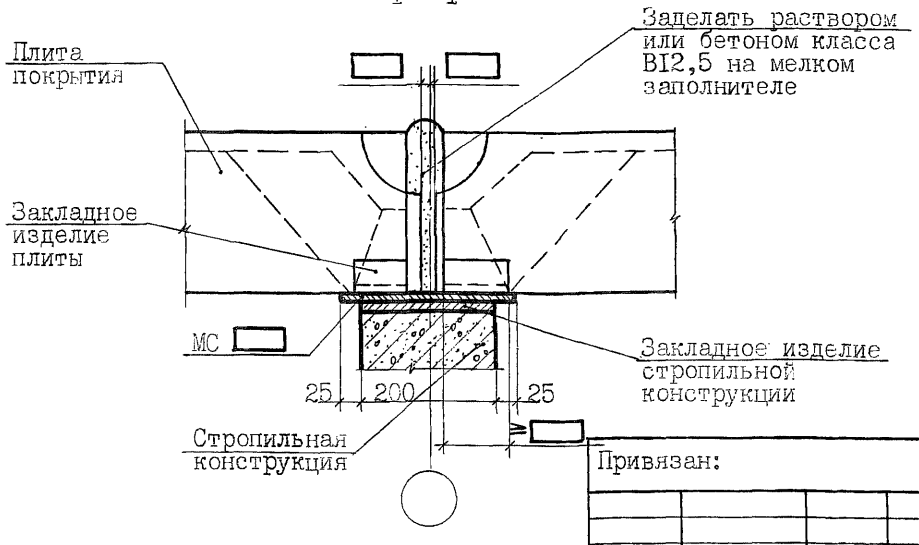

Привязан:

Инв.№

Взам.инв.№ | Подп. и дата | Инв.№подл.

2.400-12.93.1-07

Лист 25

Крепление плит покрытия к стропильным конструкциям по среднему ряду колонн в торце секции

724

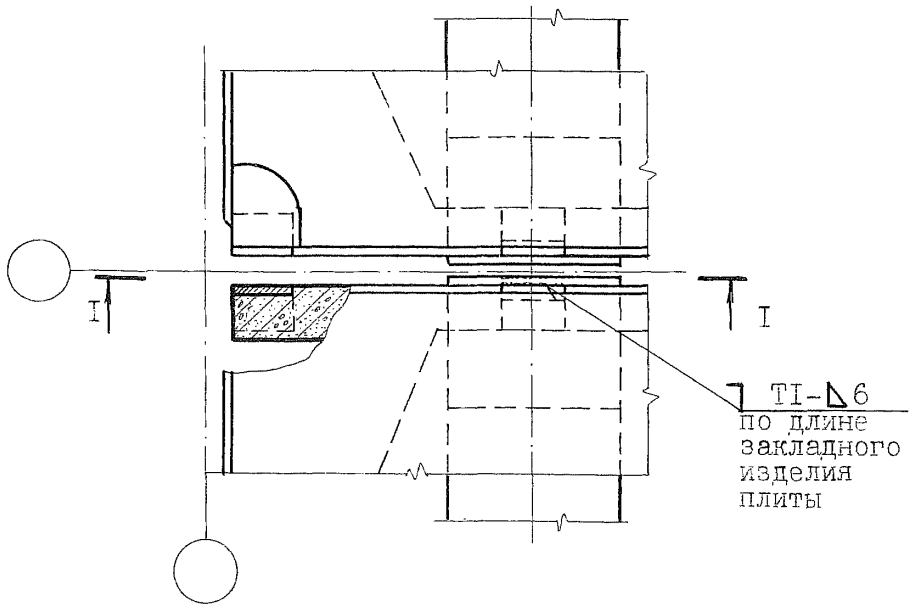

I - I

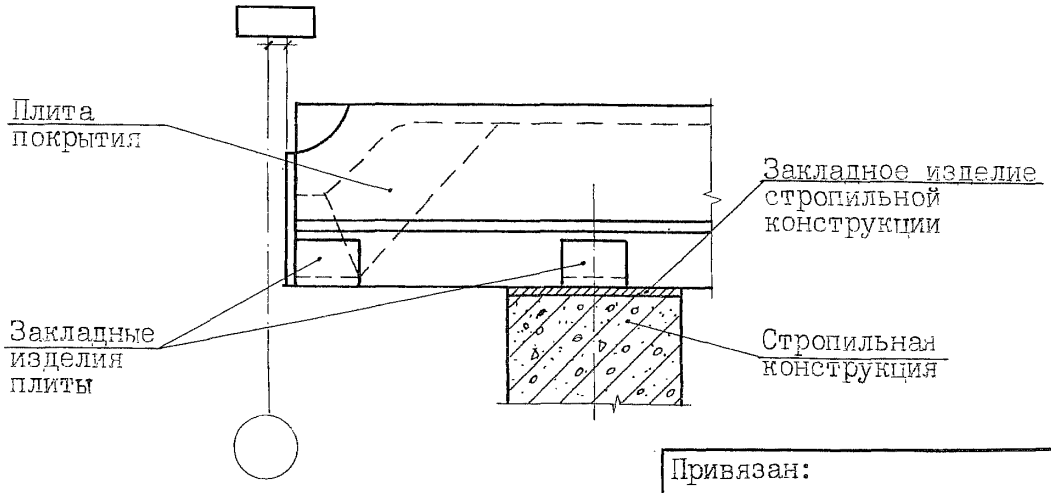

Привязан:

Инв.№

Взам.инв.№ | Подп. и дата | Инв.№подл

Крепление плит покрытия к стропильным конструкциям по рядовой оси среднего ряда колонн секции

725

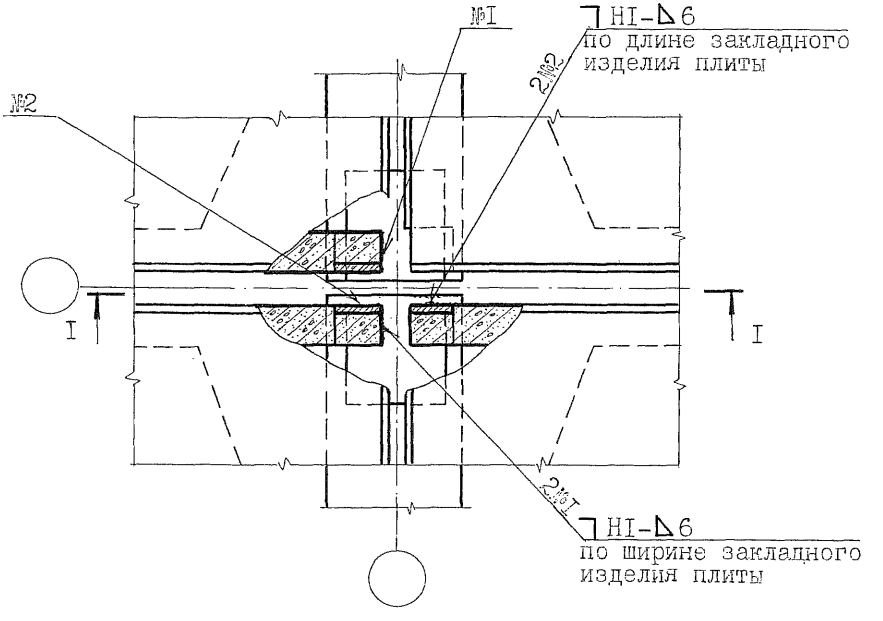

I - I

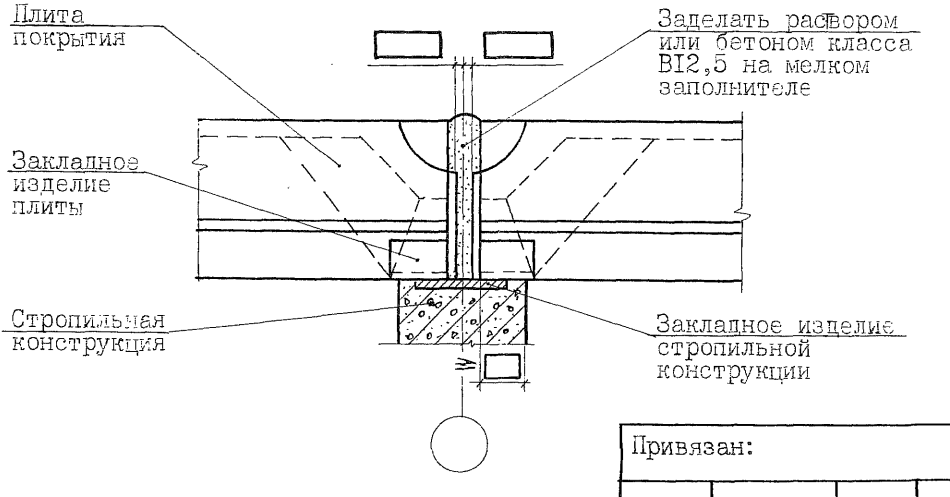

Привязан:

Инв.№

Взам.инв.№ | Подп.и дата | Инв.№подл.

2.400-I2.93.I-07

Лист 27

Крепление плит покрытия к стропильным конструкциям в среднем ряду колонн по оси секции, соседней с поперечным т.ш. без вставки

726

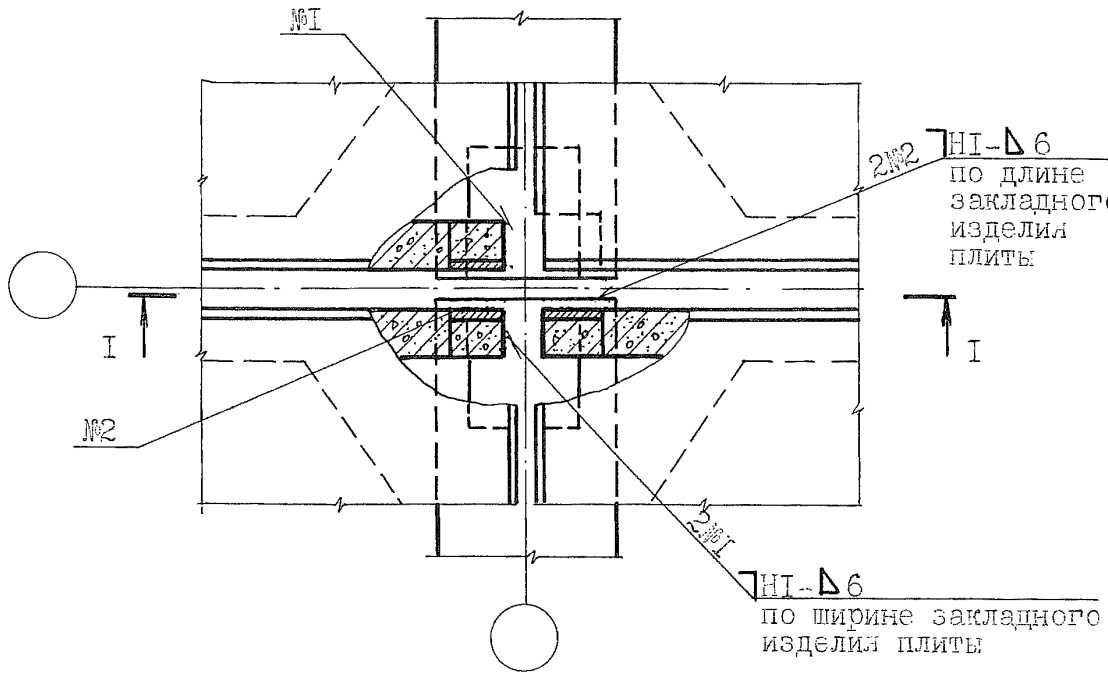

I – I

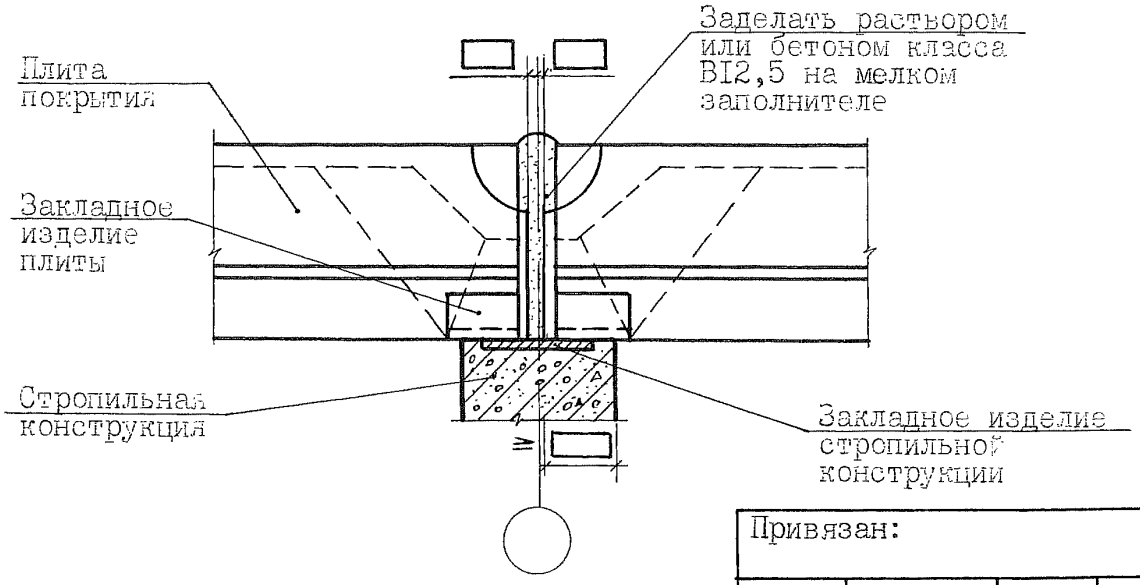

Привязан:

Инв.№

Взам.инв.№ | Подп.и дата | Инв.№подл

2.400-I2.93.I-07

Лист 28

Крепление плит покрытия к подстропильной ферме у поперечного т.ш. без вставки

727

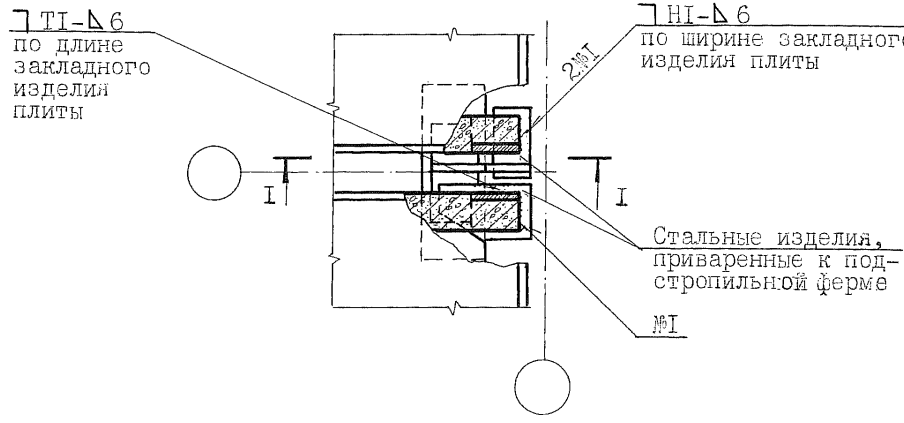

I - I

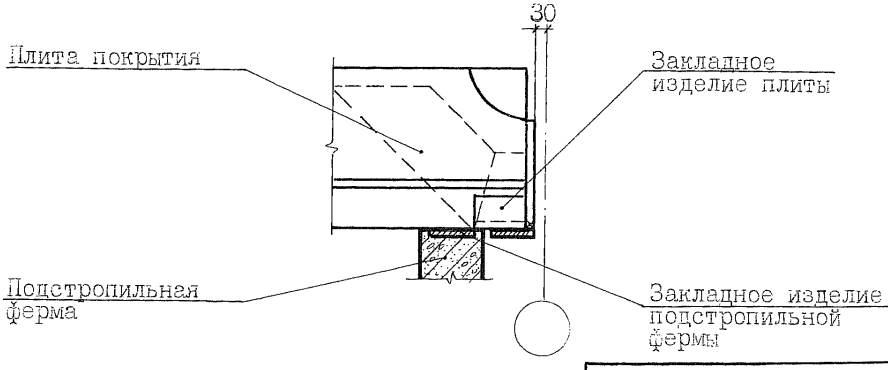

Привязан:

Инв.№

Взам.инв.№ | Подп. и дата | Инв.№подл

2.400-I2.93.I-07

Лист 29

Крепление плит покрытия к подстропильной ферме в торце секции и у поперечного т.ш. со вставкой

728

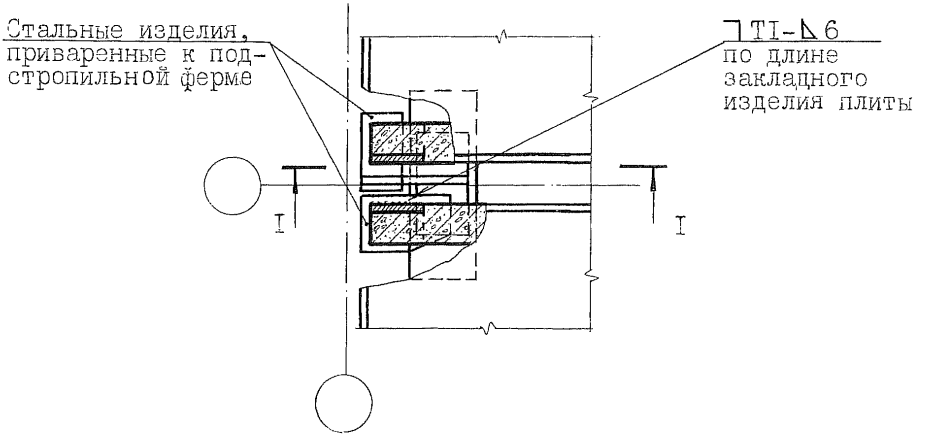

I - I

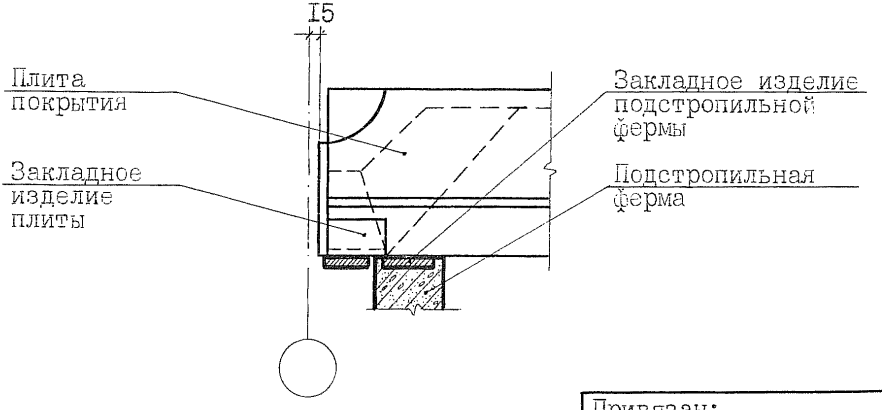

Привязан:

Инв.№

Инв.№подл | Подп. и дата | Взам.инв.№

Крепление плит покрытия к подстропильной ферме в пролете

729

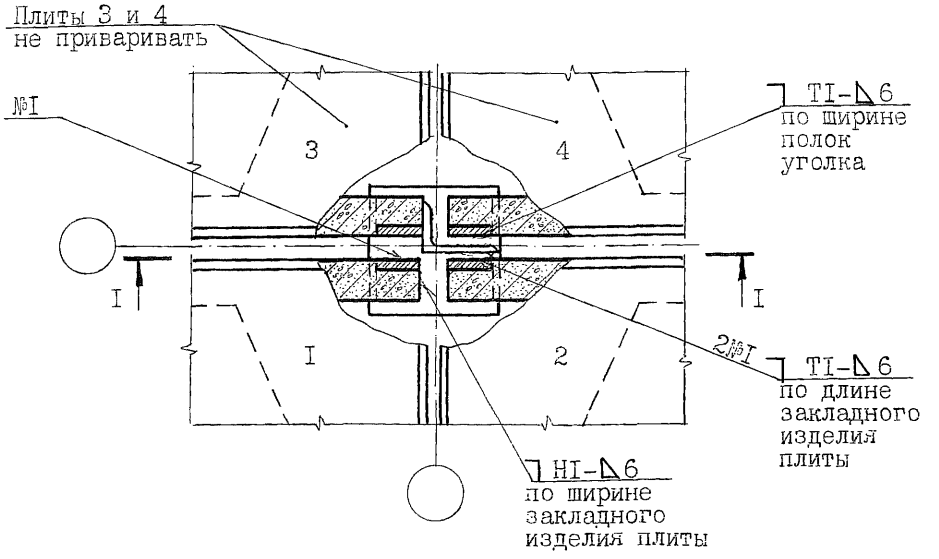

I - I

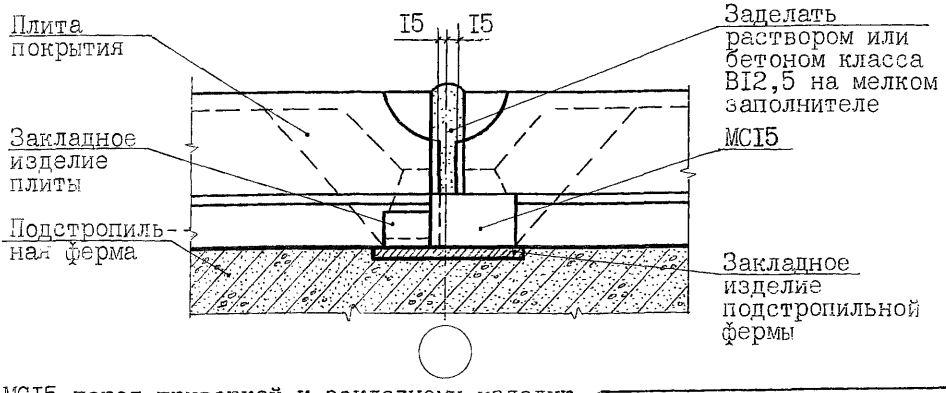

МСI5 перед приваркой к закладному изделию подстропильной фермы плотно прижать к плите 3. Зазор между МСI5 и плитой 4 плотно заложить стальными прокладками (зимой) или зачеканить цементным раствором класса ВI2,5

Привязан:

Инв.№

Взам.инв.№ | Подп. и дата | Инв.№подл.

Крепление плит покрытия к подстропильной ферме в пролете по оси секции, соседней с поперечным т.ш. без вставки

730

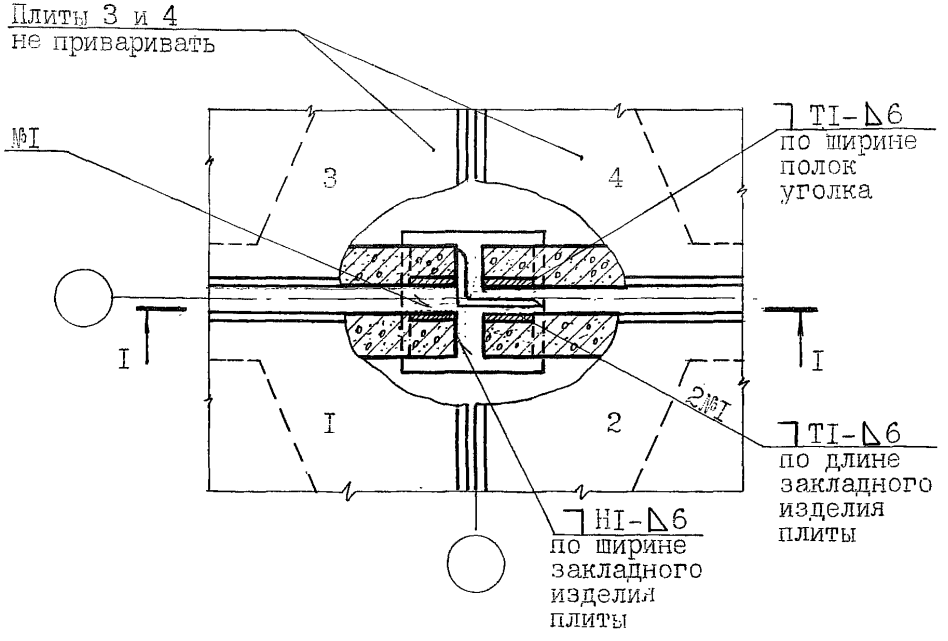

I - I

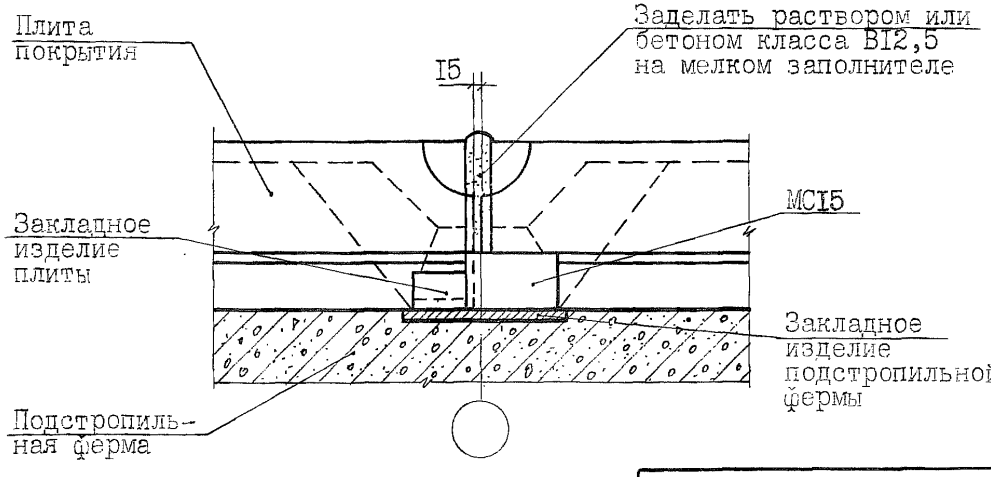

МС15 перед приваркой к закладному изделию подстропильной фермы плотно прижать к плите 3. Зазор между МС15 и плитой 4 плотно заложить стальными прокладками (зимой) или зачеканить цементным раствором класса В12,5

Привязан:

Инв.№

Взам.инв.№ | Подп. и дата | Инв.№подл.

2.400-12.93.I-07

Лист 32

Крепление плит покрытия при скатной кровле к подстропильным фермам на их опоре

731

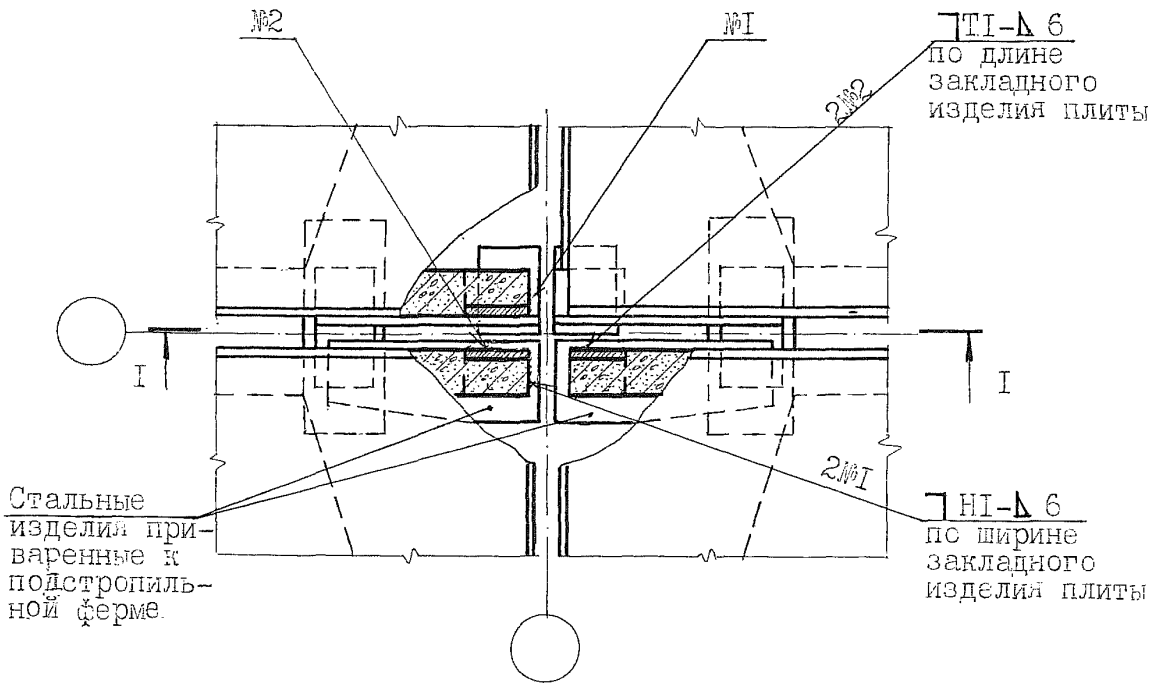

I - I

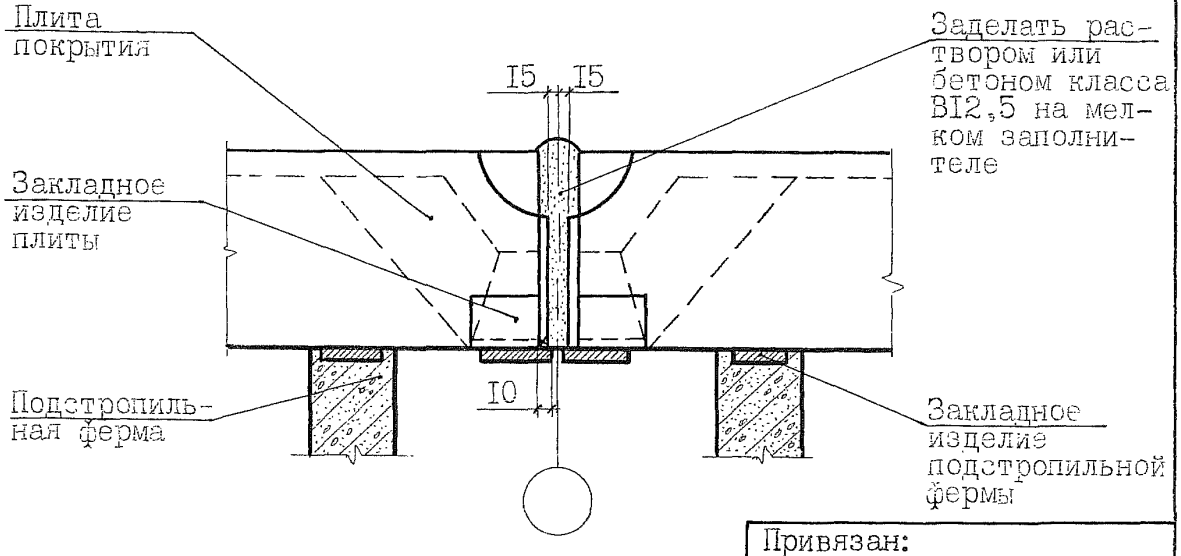

Привязан:

Инв.№

Инв.№подл | Подп. и дата | Взам. инв.№

2.400-12.93.1-07

Лист 33

Установка доборных плит покрытия при привязке "250" и скатной кровле

732

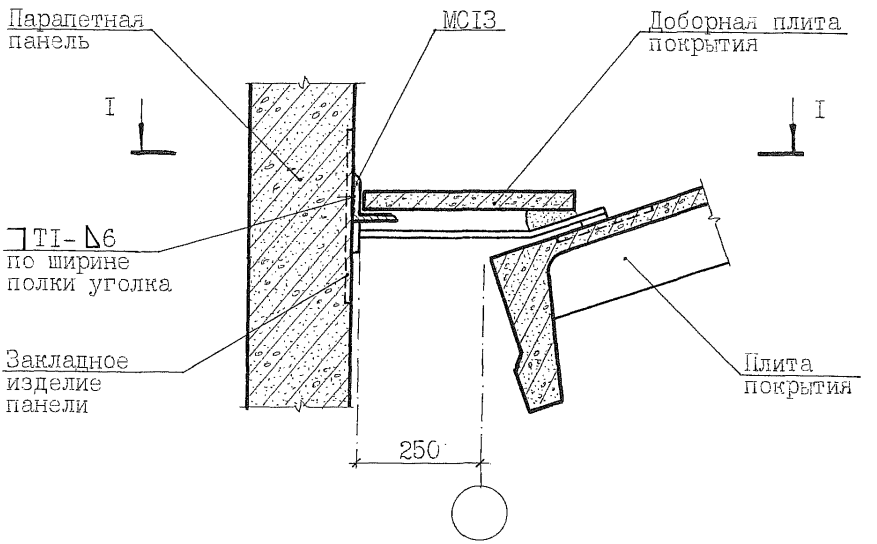

I - I

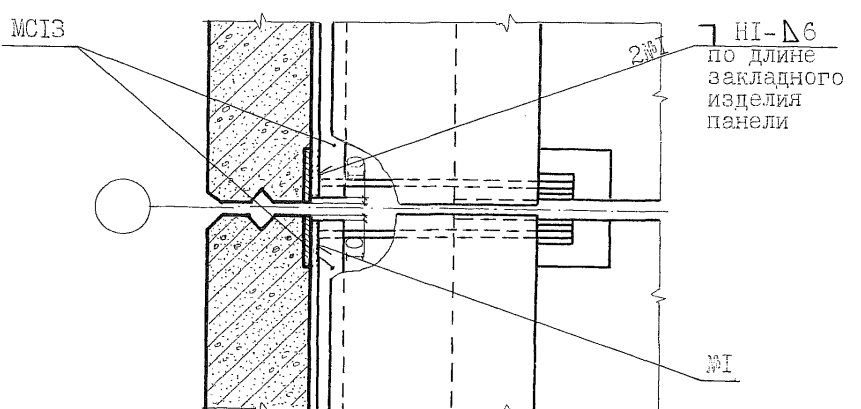

Привязан:

Инв.№

Взам.инв.№ | Подп.и дата | Инв.№подл

Крепление стальных щитов в продольном т.ш. без перепада при скатной и плоской кровлях

733

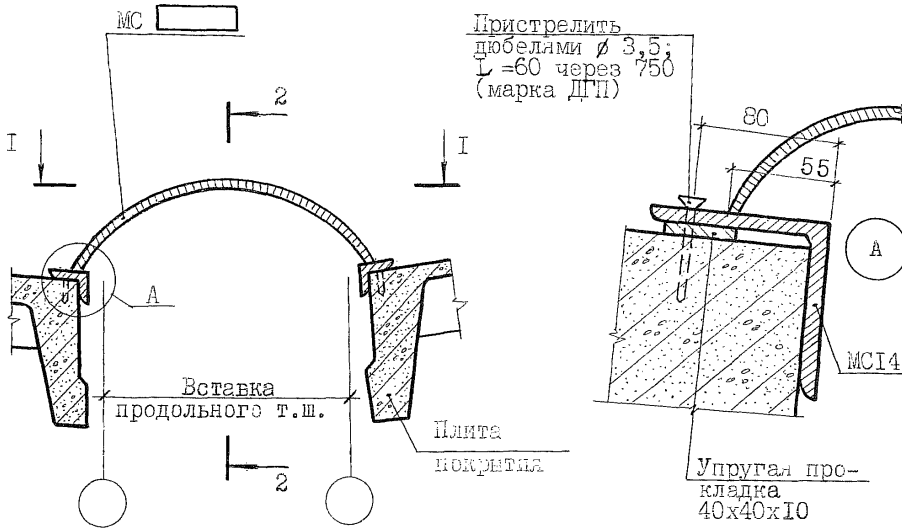

I - I

2 - 2

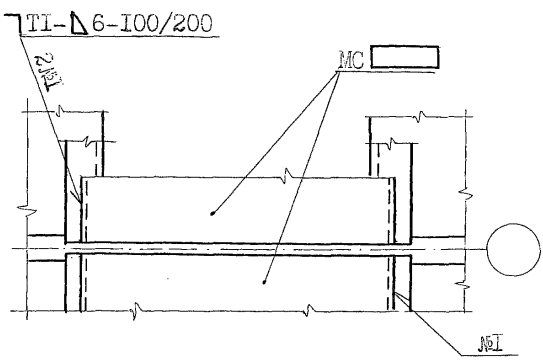

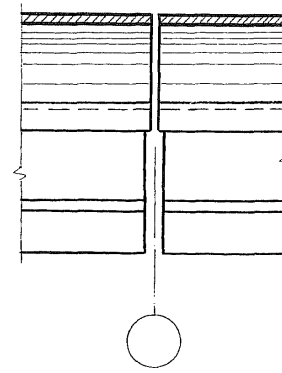

Привязан:

Инв.№

Инв.№подл. | Подп. и дата | Взам.инв.№

Крепление стальных щитов в продольном т.ш. без перепада при скатной и плоской кровлях на пересечении с поперечным т.ш.без вставки

734

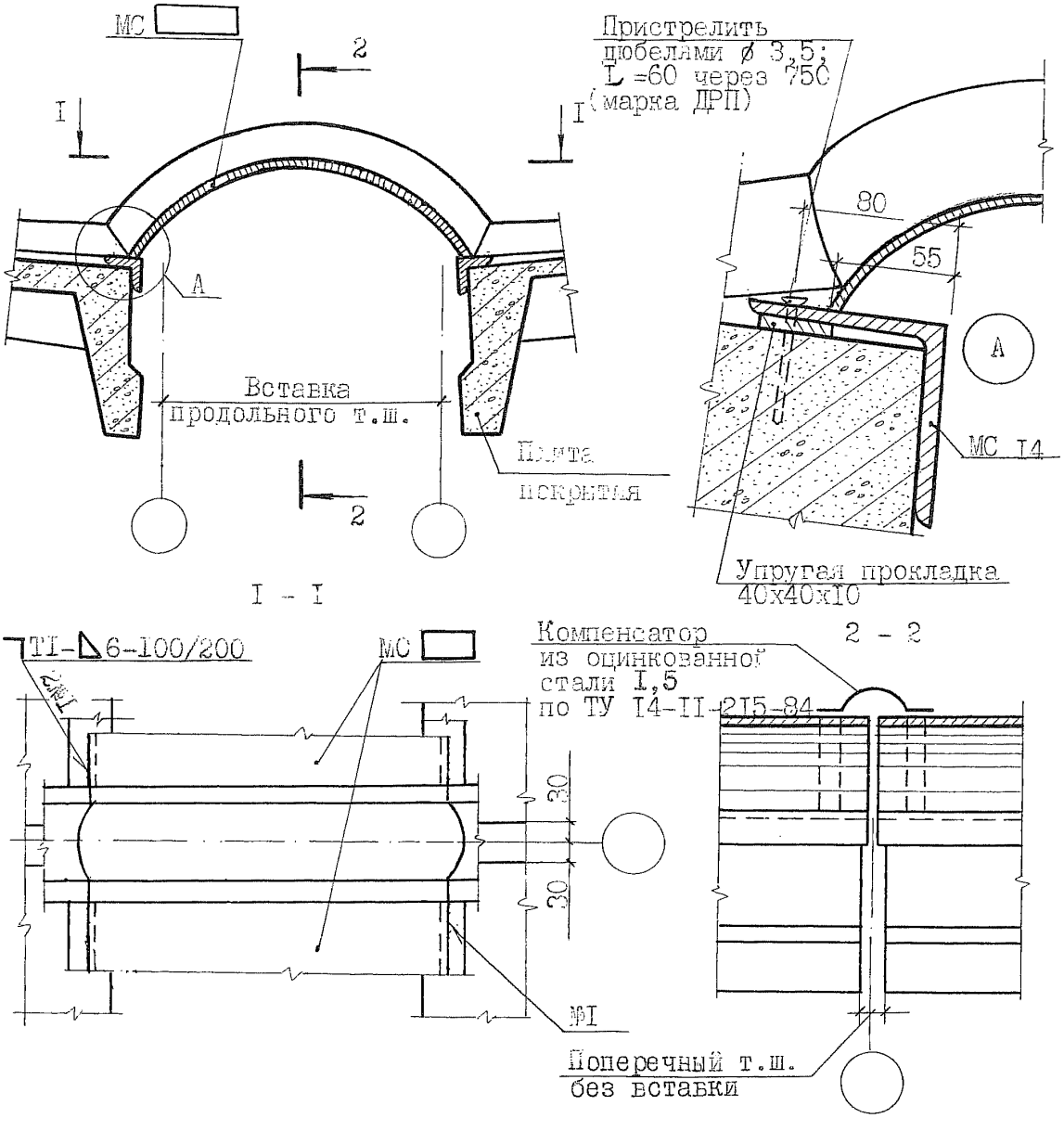

Привязан:

Инв.№

Взам.инв.№ | Подп.и дата | Инв.№подл

2.400-I2.93.I-07

Лист 36

Крепление стальных щитов в поперечном т.ш.со вставкой без перепада при скатной кровле

735

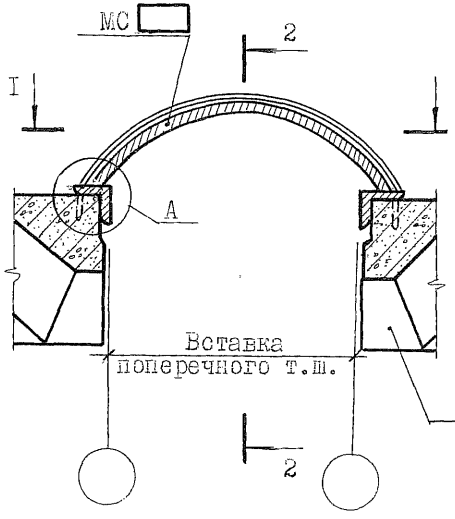

I - I

Пристрелить дюбелями ∅ 3,5; L=60 через 750 (марка ДГП)

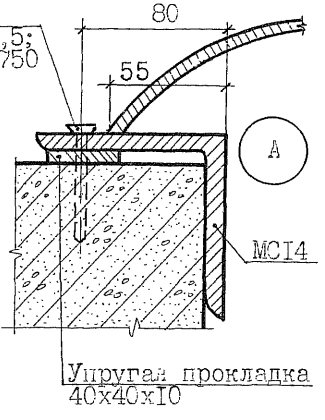

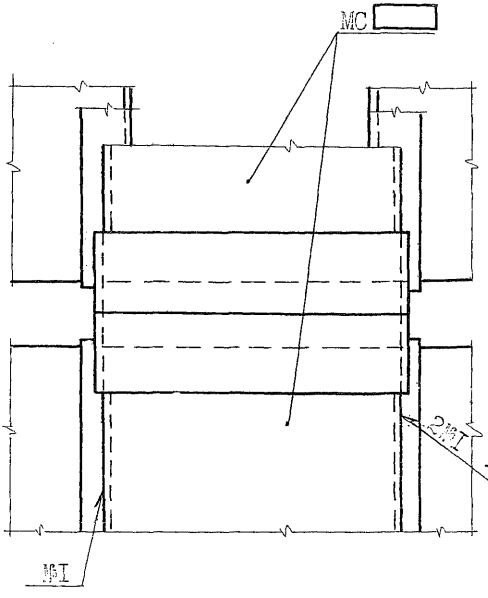

Оцинкованная сталь I,5 по ТУ I4-II-2I5-84

2 - 2

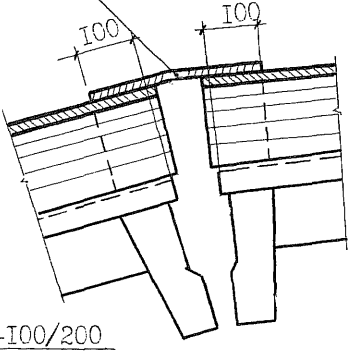

ТI-Δ6-I00/200

Привязан:

Инв.№

Инв.№подл. | Подп. и дата | Взам. инв.№

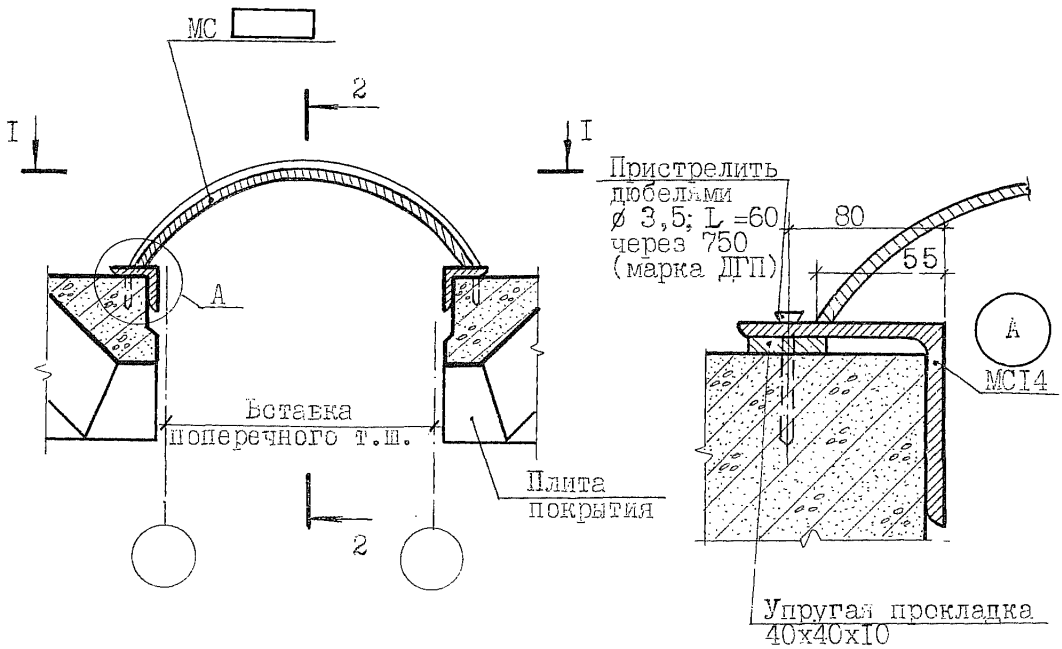

I - I

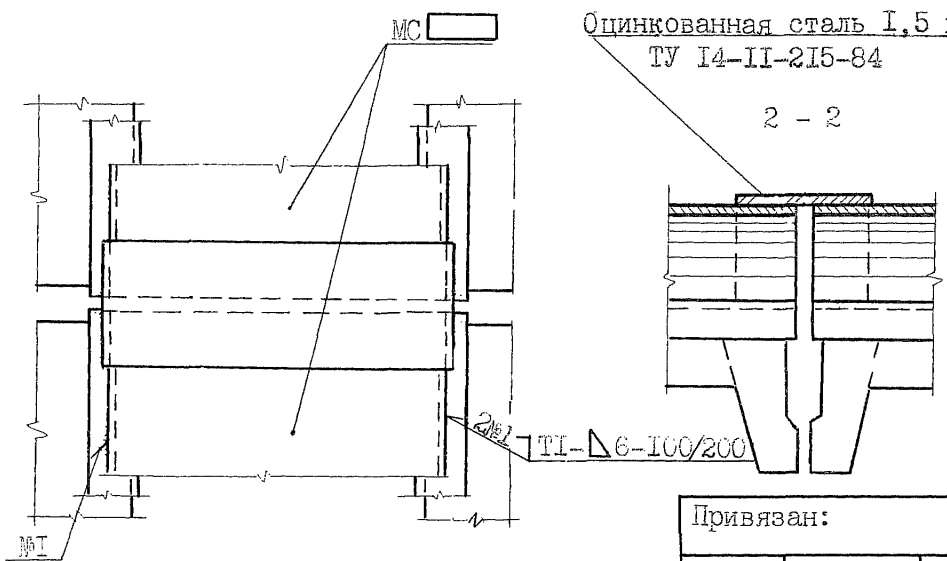

Привязан:

Инв.№

Инв.№ подл. | Подп. и дата | Взам. инв.№

Технические требования

ТТ 2

I. Настоящий документ содержит монтажные узлы сопряжений распорок и вертикальных связей с железобетонными колоннами.

Представленным в документе монтажным узлам присвоены порядковые номера с 201 по 238. При этом номера:

с 201 по 219 содержат рабочую документацию на узлы сопряжений распорок и связей с колоннами в секциях зданий без опорных кранов;

с 220 по 229 - на узлы сопряжений связей с колоннами в секциях зданий без опорных и с опорными кранами;

с 230 по 238 - на узлы сопряжений связей с колоннами в секциях зданий с опорными кранами.

2. Монтаж железобетонных конструкций производится в соответствии с указаниями, приведенными в проекте здания и настоящем документе, с учетом СНиП 3.03.01.87 "Несущие и ограждающие конструкции" и "Технологических схем возведения одноэтажных промышленных зданий. Выпуск П. Монтаж надземной части", М.,ЦНИИОМТП, 1985.

3. Соединительные изделия, разработанные в составе рабочей документации конструкций вертикальных связей, в узлах не замаркированы.

4. Сварочные работы должны производиться только после окончательной выверки проектного положения конструкций. Монтажные швы выполняются дуговой сваркой по ГОСТ 5264-80. Сварку производить электродами типа Э42 по ГОСТ 9467-75. Высота и длина швов указаны в чертежах.

В климатических районах с расчетной температурой ниже минус 40° С сварку производить электродами типа Э42А.

5. После окончания сварочных работ на сварные швы и участки соединительных и закладных изделий с нарушенным покрытием должно быть нанесено соответствующее защитное покрытие.

Антикоррозионную защиту открытых стальных изделий, сварных швов и, при необходимости, узлов производить в соответствии с указаниями проекта здания.

Взам.инв.№ | Подп. и дата | Инв.№подл.

Привязан:

Листов

Инв.№

Зав.сек	Ватман	
Н.конт	Рабинович	
Гл.сп.	Ерешко	
Вед.ин.	Ерыкова	
Вед.ин.	Яушева	
Провер.	Ханукова	

2.400-12.93.I-02

Раздел 2.
Сопряжения распорок и связей с колоннами

Стадия	Лист	Листов
Р	I	39

АП ЦНИИПРОМЗДАНИЙ

gost.e-ecolog.ru