ТИПОВЫЕ СТРОИТЕЛЬНЫЕ КОНСТРУКЦИИ, ИЗДЕЛИЯ И УЗЛЫ

# СЕРИЯ 1.400.1-21

## СЕТКИ СПЕЦИАЛЬНЫЕ ДЛЯ ЖЕЛЕЗОБЕТОННЫХ КОНСТРУКЦИЙ МАССОВОГО ПРИМЕНЕНИЯ

ВЫПУСК 1

СЕТКИ С РАБОЧЕЙ АРМАТУРОЙ ДИАМЕТРОМ ОТ 10 ДО 32 мм

РАБОЧИЕ ЧЕРТЕЖИ

25123
ЦЕНА 24-93
Новая цена
указана

gost.e-ecolog.ru

**АПП ЦИТП**

**Москва, А-445, Смольная ул., 22**

Сдано в печать XI 1991 года

Заказ № 10169 Тираж 4770 экз.

ТИПОВЫЕ СТРОИТЕЛЬНЫЕ КОНСТРУКЦИИ, ИЗДЕЛИЯ И УЗЛЫ

# СЕРИЯ 1.400.1-21

## СЕТКИ СПЕЦИАЛЬНЫЕ ДЛЯ ЖЕЛЕЗОБЕТОННЫХ КОНСТРУКЦИЙ МАССОВОГО ПРИМЕНЕНИЯ

ВЫПУСК 1

СЕТКИ С РАБОЧЕЙ АРМАТУРОЙ ДИАМЕТРОМ ОТ 10 ДО 32 ММ

РАБОЧИЕ ЧЕРТЕЖИ

РАЗРАБОТАНЫ:
ЦНИИПРОМЗДАНИЙ

ЗАМ. ДИРЕКТОРА ИНСТИТУТА В.В. ГРАНЕВ
ЗАВЕДУЮЩИЙ ОТДЕЛОМ В.Т. ИЛЬИН

УТВЕРЖДЕНЫ:
ГЛАВНЫМ УПРАВЛЕНИЕМ ПРОЕКТИРОВАНИЯ ГОССТРОЯ СССР,
ПИСЬМО ОТ 22.04.91, № 5/6-119.
ВВЕДЕНЫ В ДЕЙСТВИЕ С 01.03.92
ЦНИИПРОМЗДАНИЙ
ПРИКАЗ ОТ 30.07.91 № 81

© АПП ЦИТП, 1991 г.

| Обозначение документа | Наименование | Стр. |
|---|---|---|
| 1.400.1-21.1-ТТ | Технические требования | 3 |
| 1.400.1-21.1-01 | Сетка сварная шириной 1150 мм. | |
| | Тип 1. | 6 |
| 1.400.1-21.1-02 | Сетка сварная шириной 1750 мм. | |
| | Тип 1. | 9 |
| 1.400.1-21.1-03 | Сетка сварная шириной 2350 мм | |
| | Тип 1. | 12 |
| 1.400.1-21.1-04 | Сетка сварная шириной 2950 мм. | |
| | Тип 1. | 15 |
| 1.400.1-21.1-10 | Сетка сварная шириной 850 мм | |
| | Тип 2. | 18 |
| 1.400.1-21.1-11 | Сетка сварная шириной 1450 мм | |
| | Тип 2. | 21 |
| 1.400.1-21.1-12 | Сетка сварная шириной 2050 мм | |
| | Тип 2. | 24 |
| 1.400.1-21.1-13 | Сетка сварная шириной 2650 мм | |
| | Тип 2. | 27 |
| 1.400.1-21.1-14 | Сетка сварная шириной 2850 мм. | |
| | Тип 2. | 30 |
| 1.400.1-21.1-20 | Сетка сварная шириной 1150 мм | |
| | Тип 3. | 33 |
| 1.400.1-21.1-21 | Сетка сварная шириной 1750 мм | |
| | Тип 3. | 36 |
| 1.400.1-21.1-22 | Сетка сварная шириной 2350 мм | |
| | Тип 3. | 39 |
| 1.400.1-21.1-23 | Сетка сварная шириной 2950 мм | |
| | Тип 3. | 42 |

| Обозначение документа | Наименование | Стр. |
|---|---|---|
| 1.400.1-21.1-30 | Сетка сварная шириной 850 мм | |
| | Тип 4. | 45 |
| 1.400.1-21.1-31 | Сетка сварная шириной 1450 мм | |
| | Тип 4. | 49 |
| 1.400.1-21.1-32 | Сетка сварная шириной 2050 мм. | |
| | Тип 4. | 53 |
| 1.400.1-21.1-33 | Сетка сварная шириной 2650 мм | |
| | Тип 4 | 57 |
| 1.400.1-21.1-34 | Сетка сварная шириной 2850 мм | |
| | Тип 4. | 61 |
| 1.400.1-21.1-40 | Сетка сварная шириной 1150 мм | |
| | Тип 5. | 65 |
| 1.400.1-21.1-41 | Сетка сварная шириной 1750 мм | |
| | Тип 5. | 69 |
| 1.400.1-21.1-42 | Сетка сварная шириной 2350 мм | |
| | Тип 5. | 73 |
| 1.400.1-21.1-43 | Сетка сварная шириной 2950 мм | |
| | Тип 5. | 77 |


| | | |
|---|---|---|
| Зав. отд. | Ильин | |
| Зав. сект. | Тугоруков | |
| Гип | Потапкин | |
| Инж. 1 к | Третьякова | |
| Н. контр. | Фролов | |

1.400.1-21.1

Содержание

| Стадия | Лист | Листов |
|---|---|---|
| Р | | 1 |

ЦНИИПРОМЗДАНИЙ

Инв. № подл. | Подпись и дата | Взам. инв.

1. Выпуск 1 серии 1.400.1-21 содержит рабочие чертежи и спецификации арматурных сварных сеток с рабочими стержнями в одном (продольном) направлении диаметром от 10 до 32 мм. Выпуск разработан в развитие серии 1.410-3.

2. Номенклатура сеток включает 5 типоразмеров:

тип 1 – с постоянным шагом рабочих стержней 200 мм и с добарным (дополнительным) шагом рабочих стержней 100 мм с одного края сетки по ширине;

тип 2 – с постоянным шагом рабочих стержней 200 мм и дополнительно устанавливаются укороченные рабочие стержни через 100 мм между стержнями полной длины в средней части сетки по длине;

тип 3 – то же, что и тип 1, только дополнительно устанавливаются укороченные рабочие стержни через 100 мм между стержнями полной длины в средней части сетки по длине;

тип 4 – с постоянным шагом рабочих стержней 200 мм и дополнительно устанавливаются укороченные рабочие стержни через 100 мм между стержнями полной длины с одного края сетки по длине;

тип 5 – то же, что и тип 1, только дополнительно устанавливаются укороченные рабочие стержни через 100 мм между стержнями полной длины с одного края сетки по длине.

3. Сетки типа 1 предназначены для армирования плоских железобетонных конструкций (по аналогии со сварными сетками по серии 1.410-3). Сетки типа 2 и 3 (с укороченными стержнями в средней части сетки) предназначены для рационального армирования железобетонных конструкций, работающих по балочной схеме. Сетки типа 4 и 5 (с укороченными стержнями с одного края сетки по длине) предназначены для рационального армирования железобетонных конструкций, работающих по консольной схеме.

4. Сварные сетки типа 1...5 предназначены для применения в монолитных и сборных железобетонных конструкциях нулевого цикла зданий и сооружений (фундаментах под колонны зданий и технологического оборудования).

| | | | | |
|---|---|---|---|---|
| Гип отд. | Ильин | | 1.400.1-21.1-ТТ | |
| Гип рем. | Гуменюк | | | |
| Гип | Остроухов | | | |
| Нач. отд. | Протасова | | Технические требования | Стадия: Р; Лист: 1; Листов: 3 |
| Н. контр. | Фролов | | | ЦНИИпромзданий |



Инв. № подл. | Подпись и дата | Взам. инв. №

ростверках свайных фундаментов, фундаментных плитах, тоннелях, подвалах, подпорных стенах, емкостных сооружениях и т. д), а также в надземных конструкциях (перекрытиях, стенах и в других плитных конструкциях).

5. Размеры сеток типа 1, 3 и 5 приняты:
по ширине – 1150, 1750, 2350 и 2950 мм (через 600 мм);
по длине – от 1450 до 7150 мм через 300 мм для сеток типа 1, от 2650 до 7150 мм через 300 мм для сеток типа 3 и от 3250 до 7150 мм через 300 мм для сеток типа 5.

6. Размеры сеток типа 2 и 4 приняты:
по ширине – 850, 1450, 2050, 2650 и 2850 мм;
по длине – от 2650 до 7150 мм через 300 мм для сеток типа 2 и от 3250 до 7150 мм через 300 мм для сеток типа 4.

7. Ширина сеток принята по краям монтажных стержней, длина – по краям рабочих стержней,

8. Основной шаг продольных (рабочих) стержней полной длины принят 200 мм. Основной шаг поперечных (монтажных) стержней принят 600 мм.

Кроме того, в сетках приняты доборный шаг 100 мм рабочих стержней с одного края сетки по ширине типы 1, 3 и 5) и дополнительные шаги 300 мм поперечных стержней, устанавливаемых по концам укороченных рабочих стержней для обеспечения жесткости сеток при монтаже (типы 2...5).

9. Длина выпусков рабочих стержней сеток равна 125 мм (для конструкций, имеющих длину кратную 300 мм) и 275 мм (для конструкций, имеющих длину кратную 600 мм).

10. Продольные и поперечные стержни сварных сеток следует принимать из горячекатаной арматурной стали класса А-III по ГОСТ 5781-82. Допускается также принимать термоупрочненную сталь класса А-IIIс по ГОСТ 10884-81.

11. Продольные (рабочие) стержни сеток типа 1 выполнены из арматуры диаметром от 10 до 32 мм включительно, а в сетках типа 2...5 – от 10 до 25 мм включительно.

Поперечные (монтажные) стержни сварных сеток выполнены из арматуры диаметром от 6 до 14 мм включительно.

12. Сочетания диаметров рабочих и монтажных стержней в сетках установлены с учетом обеспечения их жесткости при монтаже.

13. Соединение стержней сеток в местах пересечения производится контактной точечной сваркой в соответствии с ГОСТ 14098-85 „Соединения сварные арматуры и закладные детали железобетонных конструкций. Типы, конструкции и размеры."

14. Изготовление сеток, в основном, предусмотрено на многоточечных контактно-сварочных машинах в соответствии с требованиями ГОСТ 23279-85 „Сетки арматурные сварные для железобетонных конструкций и изделий. Общие технические условия."

15. Сетки обозначаются марками состоящими из буквенно-цифровых групп:

$$XX \cdot \frac{XX}{XX} . XXX \cdot XXX$$

- Вид изделия – С (сетка)
- Тип изделия – 1, 2, ... 5
- Диаметр продольной (над чертой) и поперечной (под чертой) арматуры, мм и ее класс
- Ширина сетки, см
- Длина сетки, см

Например:

С 1 $\frac{22\ A\text{-}III}{8\ A\text{-}III}$ 175×505 – сетка типа 1 с рабочей арматурой диаметром 22 мм из стали класса А-III, поперечными (монтажными) стержнями диаметром 8 мм из стали класса А-III, шириной 1750 и длиной 5050 мм

## Типы сеток

Тип 1

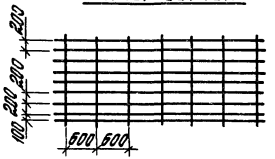


Тип 2

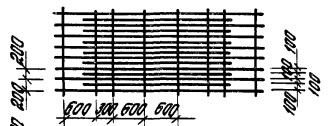


Тип 3

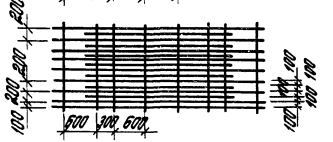


Тип 4

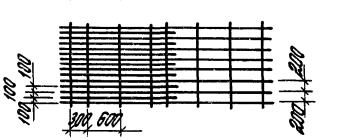


Тип 5



| Марка сетки | Размеры, мм | | Число шагов | | Позиция | Число стержней на сетку, шт. | Общая длина стержней на сетку, м | Масса стержней и сетки (кг) при отношении диаметров стержней ($d/d_1$) | | | | | | | | | |
|---|---|---|---|---|---|---|---|---|---|---|---|---|---|---|---|---|---|
| | $l$ | $a$ | $m$ | $n$ | | | | 10/6 | 12/6 | 14/6 | 16/6 | 18/8 | 20/8 | 22/8 | 25/8 | 28/10 | 32/10 |
| С1 $\frac{d}{d_1}$ 115×145 | 1450 | 125 | 5 | 2 | 1 | 7 | 10,2 | 6,3 | 9,0 | 12,3 | 16,0 | 20,3 | 25,0 | 30,3 | 39,0 | 49,0 | 64,1 |
| | | | | | 2 | 3 | 3,5 | 0,8 | 0,8 | 0,8 | 0,8 | 1,4 | 1,4 | 1,4 | 1,4 | 2,1 | 2,1 |
| | | | | | | | | (7,1) | (9,8) | (13,1) | (16,8) | (21,7) | (26,4) | (31,7) | (40,4) | (51,1) | (66,2) |
| С1 $\frac{d}{d_1}$ 115×175 | 1750 | 275 | 5 | 2 | 1 | 7 | 12,3 | 7,6 | 10,9 | 14,8 | 19,3 | 24,5 | 30,2 | 36,6 | 47,0 | 59,2 | 77,3 |
| | | | | | 2 | 3 | 3,5 | 0,8 | 0,8 | 0,8 | 0,8 | 1,4 | 1,4 | 1,4 | 1,4 | 2,1 | 2,1 |
| | | | | | | | | (8,4) | (11,7) | (15,6) | (20,1) | (25,9) | (31,6) | (38,0) | (48,4) | (61,3) | (79,4) |
| С1 $\frac{d}{d_1}$ 115×205 | 2050 | 125 | 5 | 3 | 1 | 7 | 14,4 | 8,9 | 12,7 | 17,3 | 22,6 | 28,7 | 35,4 | 42,8 | 55,1 | 69,3 | 90,6 |
| | | | | | 2 | 4 | 4,6 | 1,0 | 1,0 | 1,0 | 1,0 | 1,8 | 1,8 | 1,8 | 1,8 | 2,8 | 2,8 |
| | | | | | | | | (9,9) | (13,7) | (18,3) | (23,6) | (30,5) | (37,2) | (44,6) | (56,9) | (72,1) | (93,4) |
| С1 $\frac{d}{d_1}$ 115×235 | 2350 | 275 | 5 | 3 | 1 | 7 | 16,5 | 10,2 | 14,6 | 19,9 | 26,0 | 32,9 | 40,6 | 49,1 | 63,2 | 79,5 | 103,8 |
| | | | | | 2 | 4 | 4,6 | 1,0 | 1,0 | 1,0 | 1,0 | 1,8 | 1,8 | 1,8 | 1,8 | 2,8 | 2,8 |
| | | | | | | | | (11,2) | (15,6) | (20,9) | (27,0) | (34,7) | (42,4) | (50,9) | (65,0) | (82,3) | (106,6) |
| С1 $\frac{d}{d_1}$ 115×265 | 2650 | 125 | 5 | 4 | 1 | 7 | 18,6 | 11,5 | 16,5 | 22,4 | 29,3 | 37,1 | 45,7 | 55,4 | 71,2 | 89,6 | 117,1 |
| | | | | | 2 | 5 | 5,8 | 1,3 | 1,3 | 1,3 | 1,3 | 2,3 | 2,3 | 2,3 | 2,3 | 3,6 | 3,6 |
| | | | | | | | | (12,8) | (17,8) | (23,7) | (30,6) | (39,4) | (48,0) | (57,7) | (73,5) | (93,2) | (120,7) |
| С1 $\frac{d}{d_1}$ 115×295 | 2950 | 275 | 5 | 4 | 1 | 7 | 20,7 | 12,7 | 18,3 | 25,0 | 32,6 | 41,3 | 50,9 | 61,6 | 79,3 | 99,7 | 130,3 |
| | | | | | 2 | 5 | 5,8 | 1,3 | 1,3 | 1,3 | 1,3 | 2,3 | 2,3 | 2,3 | 2,3 | 3,6 | 3,6 |
| | | | | | | | | (14,0) | (19,6) | (26,3) | (33,9) | (43,6) | (53,2) | (63,9) | (81,6) | (103,3) | (133,9) |

*- в скобках приведена общая масса сетки.

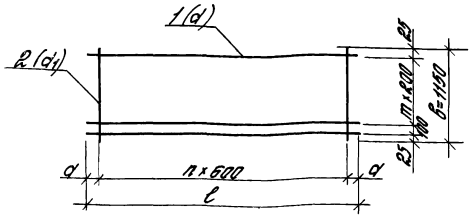


| | | |
|---|---|---|
| Зав. отд. | Ильин | |
| Зав. сект. | Туголуков | |
| С.Н.С. | Потапкин | |
| Инж. 1 кат. | Третьяков | |
| Н. контр. | Фролов | |

1.400.1-21.1-01

Сетка сварная шириной 1150 мм. Тип 1

| Стадия | Лист | Листов |
|---|---|---|
| Р | 1 | 3 |

ЦНИИПРОМЗДАНИЙ

Инв. № подл. | Подпись и дата | Взам. инв. №

| Марка сетки | Размеры, мм | | Число шагов | | Позиция | Число стержней на сетку, шт. | Общая длина стержней на сетку, м | Масса стержней и сетки (кг) при отношении диаметров стержней (d/d1) | | | | | | | | | |
|---|---|---|---|---|---|---|---|---|---|---|---|---|---|---|---|---|---|
| | l | a | m | n | | | | 10/6 | 12/6 | 14/6 | 16/6 | 18/8 | 20/8 | 22/8 | 25/8 | 28/10 | 32/10 |
| С1 $\frac{d}{d_1}$ 115×325 | 3250 | 125 | 5 | 5 | 1 | 7 | 22,8 | 14,0 | 20,2 | 27,5 | 35,9 | 45,5 | 56,1 | 67,9 | 87,4 | 109,9 | 143,6 |
| | | | | | 2 | 6 | 6,9 | 1,5 | 1,5 | 1,5 | 1,5 | 2,7 | 2,7 | 2,7 | 2,7 | 4,3 | 4,3 |
| | | | | | | | | (15,5) | (21,7) | (29,0) | (37,4) | (48,2) | (58,8) | (70,6) | (90,1) | (114,2) | (147,9) |
| С1 $\frac{d}{d_1}$ 115×355 | 3550 | 275 | 5 | 5 | 1 | 7 | 24,9 | 15,3 | 22,1 | 30,0 | 39,2 | 49,7 | 61,3 | 74,2 | 95,4 | 120,0 | 156,8 |
| | | | | | 2 | 6 | 6,9 | 1,5 | 1,5 | 1,5 | 1,5 | 2,7 | 2,7 | 2,7 | 2,7 | 4,3 | 4,3 |
| | | | | | | | | (16,8) | (23,6) | (31,5) | (40,7) | (52,4) | (64,0) | (76,9) | (98,1) | (124,3) | (161,1) |
| С1 $\frac{d}{d_1}$ 115×385 | 3850 | 125 | 5 | 6 | 1 | 7 | 27,0 | 16,6 | 23,9 | 32,6 | 42,5 | 53,9 | 66,5 | 80,4 | 103,5 | 130,2 | 170,1 |
| | | | | | 2 | 7 | 8,1 | 1,8 | 1,8 | 1,8 | 1,8 | 3,2 | 3,2 | 3,2 | 3,2 | 5,0 | 5,0 |
| | | | | | | | | (18,4) | (25,7) | (34,4) | (44,3) | (57,1) | (69,7) | (83,6) | (106,7) | (135,2) | (175,1) |
| С1 $\frac{d}{d_1}$ 115×415 | 4150 | 275 | 5 | 6 | 1 | 7 | 29,1 | 17,9 | 25,8 | 35,1 | 45,9 | 58,0 | 71,6 | 86,7 | 111,6 | 140,3 | 183,3 |
| | | | | | 2 | 7 | 8,1 | 1,8 | 1,8 | 1,8 | 1,8 | 3,2 | 3,2 | 3,2 | 3,2 | 5,0 | 5,0 |
| | | | | | | | | (19,7) | (27,6) | (36,9) | (47,7) | (61,2) | (74,8) | (89,5) | (114,8) | (143,3) | (188,3) |
| С1 $\frac{d}{d_1}$ 115×445 | 4450 | 125 | 5 | 7 | 1 | 7 | 31,2 | 19,2 | 27,7 | 37,6 | 49,2 | 62,2 | 76,8 | 93,0 | 119,6 | 150,5 | 196,6 |
| | | | | | 2 | 8 | 9,2 | 2,0 | 2,0 | 2,0 | 2,0 | 3,6 | 3,6 | 3,6 | 3,6 | 5,7 | 5,7 |
| | | | | | | | | (21,2) | (29,7) | (39,6) | (51,2) | (65,8) | (80,4) | (96,5) | (123,2) | (156,2) | (202,3) |
| С1 $\frac{d}{d_1}$ 115×475 | 4750 | 275 | 5 | 7 | 1 | 7 | 33,3 | 20,5 | 29,5 | 40,2 | 52,5 | 66,4 | 82,0 | 99,2 | 127,7 | 160,6 | 209,8 |
| | | | | | 2 | 8 | 9,2 | 2,0 | 2,0 | 2,0 | 2,0 | 3,6 | 3,6 | 3,6 | 3,6 | 5,7 | 5,7 |
| | | | | | | | | (22,5) | (31,5) | (42,2) | (54,5) | (70,0) | (85,6) | (102,8) | (131,3) | (166,3) | (215,5) |
| С1 $\frac{d}{d_1}$ 115×505 | 5050 | 125 | 5 | 8 | 1 | 7 | 35,4 | 21,8 | 31,4 | 42,7 | 55,8 | 70,6 | 87,2 | 105,5 | 135,7 | 170,7 | 223,1 |
| | | | | | 2 | 9 | 10,4 | 2,3 | 2,3 | 2,3 | 2,3 | 4,1 | 4,1 | 4,1 | 4,1 | 6,4 | 6,4 |
| | | | | | | | | (24,1) | (33,7) | (45,0) | (58,1) | (74,7) | (91,3) | (109,6) | (139,8) | (177,1) | (229,5) |

| Марка сетки | Размеры, мм | | Число шагов | | Позиция | Число стержней на сетку, шт. | Общая длина стержней на сетку, м | Масса стержней и сетки (кг) при отношении диаметров стержней (d/d1) | | | | | | | | | |
|---|---|---|---|---|---|---|---|---|---|---|---|---|---|---|---|---|---|
| | l | d | m | n | | | | 10/6 | 12/6 | 14/6 | 16/6 | 18/8 | 20/8 | 22/8 | 25/8 | 28/10 | 32/10 |
| С1 d/d1 115×535 | 5350 | 215 | 5 | 8 | 1 | 7 | 37,5 | 23,1 | 33,3 | 45,2 | 59,1 | 74,8 | 92,4 | 111,8 | 143,8 | 180,9 | 236,3 |
| | | | | | 2 | 9 | 10,4 | 2,3 | 2,3 | 2,3 | 2,3 | 4,1 | 4,1 | 4,1 | 4,1 | 6,4 | 6,4 |
| | | | | | | | | (25,4) | (35,6) | (47,5) | (61,4) | (78,9) | (96,5) | (115,9) | (147,9) | (187,3) | (242,7) |
| С1 d/d1 115×565 | 5650 | 125 | 5 | 9 | 1 | 7 | 39,6 | 24,4 | 35,1 | 47,8 | 62,4 | 79,0 | 97,5 | 118,0 | 151,9 | 191,0 | 249,6 |
| | | | | | 2 | 10 | 11,5 | 2,6 | 2,6 | 2,6 | 2,6 | 4,5 | 4,5 | 4,5 | 4,5 | 7,1 | 7,1 |
| | | | | | | | | (27,0) | (37,7) | (50,4) | (65,0) | (83,5) | (102,0) | (122,5) | (156,4) | (196,1) | (256,7) |
| С1 d/d1 115×595 | 5950 | 215 | 5 | 9 | 1 | 7 | 41,7 | 25,7 | 37,0 | 50,3 | 65,7 | 83,2 | 102,7 | 124,3 | 159,9 | 201,2 | 262,8 |
| | | | | | 2 | 10 | 11,5 | 2,6 | 2,6 | 2,6 | 2,6 | 4,5 | 4,5 | 4,5 | 4,5 | 7,1 | 7,1 |
| | | | | | | | | (28,3) | (39,6) | (52,9) | (68,3) | (87,7) | (107,2) | (128,8) | (164,4) | (206,3) | (269,9) |
| С1 d/d1 115×625 | 6250 | 125 | 5 | 10 | 1 | 7 | 43,8 | 27,0 | 38,9 | 52,9 | 69,0 | 87,4 | 107,9 | 130,6 | 168,0 | 211,3 | 276,1 |
| | | | | | 2 | 11 | 12,7 | 2,8 | 2,8 | 2,8 | 2,8 | 5,0 | 5,0 | 5,0 | 5,0 | 7,8 | 7,8 |
| | | | | | | | | (29,8) | (41,7) | (55,7) | (71,8) | (92,4) | (112,9) | (135,6) | (173,0) | (219,1) | (283,9) |
| С1 d/d1 115×655 | 6550 | 215 | 5 | 10 | 1 | 7 | 45,9 | 28,3 | 40,7 | 55,4 | 72,4 | 91,6 | 113,1 | 136,8 | 176,1 | 221,5 | 289,3 |
| | | | | | 2 | 11 | 12,7 | 2,8 | 2,8 | 2,8 | 2,8 | 5,0 | 5,0 | 5,0 | 5,0 | 7,8 | 7,8 |
| | | | | | | | | (31,1) | (43,5) | (58,2) | (75,2) | (96,6) | (118,1) | (141,8) | (181,1) | (229,3) | (297,1) |
| С1 d/d1 115×685 | 6850 | 125 | 5 | 11 | 1 | 7 | 48,0 | 29,6 | 42,6 | 57,9 | 75,7 | 95,8 | 118,2 | 143,1 | 184,1 | 231,6 | 302,6 |
| | | | | | 2 | 12 | 13,8 | 3,1 | 3,1 | 3,1 | 3,1 | 5,5 | 5,5 | 5,5 | 5,5 | 8,5 | 8,5 |
| | | | | | | | | (32,7) | (45,7) | (61,0) | (78,8) | (101,3) | (123,7) | (148,6) | (189,6) | (240,1) | (311,1) |
| С1 d/d1 115×715 | 7150 | 215 | 5 | 11 | 1 | 7 | 50,0 | 30,9 | 44,4 | 60,5 | 79,0 | 100,0 | 123,4 | 149,3 | 192,2 | 241,7 | 315,8 |
| | | | | | 2 | 12 | 13,8 | 3,1 | 3,1 | 3,1 | 3,1 | 5,5 | 5,5 | 5,5 | 5,5 | 8,5 | 8,5 |
| | | | | | | | | (34,0) | (47,5) | (63,6) | (82,1) | (105,5) | (128,9) | (154,8) | (197,7) | (250,2) | (324,3) |

Инв. № подл. | Подпись и дата | Взам. инв. №

| Марка сетки | Размеры, мм | | Число шагов | | Позиция | Число стержней на сетку, шт. | Общая длина стержней на сетку, м | Масса стержней и сетки (кг) при отношении диаметров стержней ($d/d_1$) | | | | | | | | | |
|---|---|---|---|---|---|---|---|---|---|---|---|---|---|---|---|---|---|
| | $l$ | $d$ | $m$ | $n$ | | | | $\frac{10}{6}$ | $\frac{12}{8}$ | $\frac{14}{8}$ | $\frac{16}{8}$ | $\frac{18}{10}$ | $\frac{20}{10}$ | $\frac{22}{10}$ | $\frac{25}{12}$ | $\frac{28}{12}$ | $\frac{32}{14}$ |
| С1 $\frac{d}{d_1}$ 175×145 | 1450 | 125 | 8 | 2 | 1 | 10 | 14,5 | 9,0 | 12,9 | 17,5 | 22,9 | 29,0 | 35,8 | 43,3 | 55,7 | 70,0 | 91,5 |
| | | | | | 2 | 3 | 5,3 | 1,2 | 2,1 | 2,1 | 2,1 | 3,2 | 3,2 | 3,2 | 4,7 | 4,7 | 6,3 |
| | | | | | | | | (10,2) | (15,0) | (19,6) | (25,0) | (32,2) | (39,0) | (46,5) | (60,4) | (74,7) | (97,8) |
| С1 $\frac{d}{d_1}$ 175×175 | 1750 | 275 | 8 | 2 | 1 | 10 | 17,5 | 10,8 | 15,5 | 21,1 | 27,6 | 35,0 | 43,2 | 52,2 | 67,2 | 84,5 | 110,4 |
| | | | | | 2 | 3 | 5,3 | 1,2 | 2,1 | 2,1 | 2,1 | 3,2 | 3,2 | 3,2 | 4,7 | 4,7 | 6,3 |
| | | | | | | | | (12,0) | (17,6) | (23,2) | (29,7) | (38,2) | (46,4) | (55,4) | (71,9) | (89,2) | (116,7) |
| С1 $\frac{d}{d_1}$ 175×205 | 2050 | 125 | 8 | 3 | 1 | 10 | 20,5 | 12,6 | 18,2 | 24,8 | 32,4 | 41,0 | 50,6 | 61,2 | 78,7 | 99,0 | 129,4 |
| | | | | | 2 | 4 | 7,0 | 1,6 | 2,8 | 2,8 | 2,8 | 4,3 | 4,3 | 4,3 | 6,2 | 6,2 | 8,5 |
| | | | | | | | | (14,2) | (21,0) | (27,6) | (35,2) | (45,3) | (54,9) | (65,5) | (84,9) | (105,2) | (137,9) |
| С1 $\frac{d}{d_1}$ 175×235 | 2350 | 275 | 8 | 3 | 1 | 10 | 23,5 | 14,5 | 20,9 | 28,4 | 37,1 | 47,0 | 58,0 | 70,1 | 90,2 | 113,5 | 148,3 |
| | | | | | 2 | 4 | 7,0 | 1,6 | 2,8 | 2,8 | 2,8 | 4,3 | 4,3 | 4,3 | 6,2 | 6,2 | 8,5 |
| | | | | | | | | (16,1) | (33,7) | (31,2) | (39,9) | (51,3) | (62,3) | (74,4) | (96,4) | (119,7) | (156,8) |
| С1 $\frac{d}{d_1}$ 175×265 | 2650 | 125 | 8 | 4 | 1 | 10 | 26,5 | 16,4 | 23,5 | 32,0 | 41,8 | 53,0 | 65,4 | 79,1 | 101,8 | 128,0 | 167,2 |
| | | | | | 2 | 5 | 8,8 | 1,9 | 3,5 | 3,5 | 3,5 | 5,4 | 5,4 | 5,4 | 7,8 | 7,8 | 10,6 |
| | | | | | | | | (18,3) | (27,0) | (35,5) | (45,3) | (58,4 | (70,8) | (84,5) | (109,6) | (135,8) | (177,8) |
| С1 $\frac{d}{d_1}$ 175×295 | 2950 | 275 | 8 | 4 | 1 | 10 | 29,5 | 18,2 | 26,2 | 35,6 | 46,6 | 58,9 | 72,8 | 88,0 | 113,3 | 142,5 | 186,1 |
| | | | | | 2 | 5 | 8,8 | 1,9 | 3,5 | 3,5 | 3,5 | 5,4 | 5,4 | 5,4 | 7,8 | 7,8 | 10,6 |
| | | | | | | | | (20,1) | (29,7) | (39,1) | (50,1) | (64,3) | (78,2) | (93,4) | (121,1) | (150,3) | (196,7). |

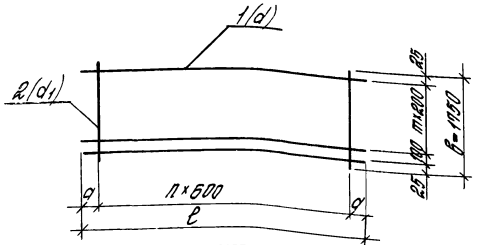


| | | |
|---|---|---|
| Зав.отд. | Ильин | |
| Зав.сект. | Туголуков | |
| С.Н.С. | Потапкин | |
| Инж.1кат. | Третьякова | |
| Н.контр. | Фролов | |

1.400.1-21.1-02

Сетка сварная шириной 1750 мм. Тип 1

| Стадия | Лист | Листов |
|---|---|---|
| Р | 1 | 3 |

ЦНИИПРОМЗДАНИЙ

| Марка сетки | Размеры, мм | | Число шагов | | Позиция | Число стержней на сетку, шт | Общая длина стержней на сетку, м | Масса стержней и сетки (кг) при отношении диаметров стержней $\frac{d}{d_1}$ | | | | | | | | |
|---|---|---|---|---|---|---|---|---|---|---|---|---|---|---|---|---|
| | $\ell$ | $a$ | $m$ | $n$ | | | | $\frac{10}{6}$ | $\frac{12}{8}$ | $\frac{14}{8}$ | $\frac{16}{8}$ | $\frac{18}{10}$ | $\frac{20}{10}$ | $\frac{22}{10}$ | $\frac{25}{12}$ | $\frac{28}{12}$ | $\frac{32}{14}$ |
| С1 $\frac{d}{d_1}$ 175×325 | 3250 | 125 | 8 | 5 | 1 | 10 | 32,5 | 20,1 | 28,9 | 39,3 | 51,3 | 64,9 | 80,2 | 97,0 | 124,8 | 154,0 | 205,0 |
| | | | | | 2 | 6 | 10,5 | 2,3 | 4,2 | 4,2 | 4,2 | 6,5 | 6,5 | 6,5 | 9,3 | 9,3 | 12,7 |
| | | | | | | | | (22,4) | (33,1) | (43,5) | (55,5) | (71,4) | (86,7) | (103,5) | (134,1) | (163,3) | (217,7) |
| С1 $\frac{d}{d_1}$ 175×355 | 3550 | 275 | 8 | 5 | 1 | 10 | 35,5 | 21,9 | 31,5 | 42,9 | 56,0 | 70,9 | 87,5 | 105,9 | 136,3 | 171,5 | 224,0 |
| | | | | | 2 | 6 | 10,5 | 2,3 | 4,2 | 4,2 | 4,2 | 6,5 | 6,5 | 6,5 | 9,3 | 9,3 | 12,7 |
| | | | | | | | | (24,2) | (35,7) | (47,1) | (60,2) | (77,4) | (94,0) | (112,4) | (145,6) | (180,8) | (236,7) |
| С1 $\frac{d}{d_1}$ 175×385 | 3850 | 125 | 8 | 6 | 1 | 10 | 38,5 | 23,8 | 34,2 | 46,5 | 60,8 | 76,9 | 94,9 | 114,9 | 147,8 | 185,9 | 242,9 |
| | | | | | 2 | 7 | 12,3 | 2,7 | 4,8 | 4,8 | 4,8 | 7,6 | 7,6 | 7,6 | 10,9 | 10,9 | 14,8 |
| | | | | | | | | (26,5) | (39,0) | (51,3) | (65,6) | (84,5) | (102,5) | (122,5) | (158,7) | (196,8) | (257,7) |
| С1 $\frac{d}{d_1}$ 175×415 | 4150 | 275 | 8 | 6 | 1 | 10 | 41,5 | 25,6 | 36,9 | 50,1 | 65,5 | 82,9 | 102,3 | 123,8 | 159,4 | 200,4 | 261,9 |
| | | | | | 2 | 7 | 12,3 | 2,7 | 4,8 | 4,8 | 4,8 | 7,6 | 7,6 | 7,6 | 10,9 | 10,9 | 14,8 |
| | | | | | | | | (28,3) | (41,7) | (54,9) | (70,3) | (90,5) | (109,9) | (131,4) | (170,3) | (211,3) | (276,7) |
| С1 $\frac{d}{d_1}$ 175×445 | 4450 | 125 | 8 | 7 | 1 | 10 | 44,5 | 27,5 | 39,5 | 53,8 | 70,2 | 88,9 | 109,7 | 132,8 | 170,9 | 214,9 | 280,8 |
| | | | | | 2 | 8 | 14,0 | 3,1 | 5,5 | 5,5 | 5,5 | 8,6 | 8,6 | 8,6 | 12,4 | 12,4 | 16,9 |
| | | | | | | | | (30,6) | (45,0) | (59,3) | (75,7) | (97,5) | (118,3) | (141,4) | (183,3) | (227,3) | (296,7) |
| С1 $\frac{d}{d_1}$ 175×475 | 4750 | 275 | 8 | 7 | 1 | 10 | 47,5 | 29,3 | 42,5 | 57,4 | 75,0 | 94,9 | 117,1 | 141,7 | 182,4 | 229,4 | 299,7 |
| | | | | | 2 | 8 | 14,0 | 3,1 | 5,5 | 5,5 | 5,5 | 8,6 | 8,6 | 8,6 | 12,4 | 12,4 | 16,9 |
| | | | | | | | | (32,4) | (47,7) | (62,9) | (80,5) | (103,5) | (125,7) | (150,3) | (194,8) | (241,8) | (316,6) |
| С1 $\frac{d}{d_1}$ 175×505 | 5050 | 125 | 8 | 8 | 1 | 10 | 50,5 | 31,2 | 44,8 | 61,0 | 79,7 | 100,9 | 124,5 | 150,7 | 193,9 | 243,9 | 318,7 |
| | | | | | 2 | 9 | 15,8 | 3,5 | 6,2 | 6,2 | 6,2 | 9,7 | 9,7 | 9,7 | 14,0 | 14,0 | 19,0 |
| | | | | | | | | (34,7) | (51,0) | (67,2) | (85,9) | (110,6) | (134,2) | (160,4) | (208,9) | (257,9) | (337,7) |

Инв.№ подл. | Подпись и дата | Взам. инв.№

| Марка сетки | Размеры, мм | | Число шагов | | Позиция | Число стержней на сетку, шт | Общая длина стержней на сетку, м | Масса стержней и сетки (кг) при отношении диаметров стержней (d/d1) | | | | | | | | | |
|---|---|---|---|---|---|---|---|---|---|---|---|---|---|---|---|---|---|
| | l | a | m | n | | | | 10/6 | 12/8 | 14/8 | 16/8 | 18/10 | 20/10 | 22/10 | 25/12 | 28/12 | 32/14 |
| С1 d/d1 175х535 | 5350 | 275 | 8 | 8 | 1 | 10 | 53,5 | 330 | 47,5 | 64,6 | 84,4 | 106,5 | 131,9 | 159,6 | 205,4 | 258,4 | 337,6 |
| | | | | | 2 | 9 | 15,8 | 3,5 | 6,2 | 6,2 | 6,2 | 9,1 | 9,1 | 9,1 | 14,0 | 14,0 | 19,0 |
| | | | | | | | | (36,5) | (53,7) | (70,8) | (90,6) | (116,6) | (141,6) | (169,3) | (219,4) | (272,4) | (356,6) |
| С1 d/d1 175х565 | 5650 | 125 | 8 | 9 | 1 | 10 | 56,5 | 34,9 | 50,2 | 68,3 | 89,2 | 112,9 | 139,3 | 168,5 | 217,0 | 272,9 | 356,5 |
| | | | | | 2 | 10 | 17,5 | 3,9 | 6,9 | 6,9 | 6,9 | 10,8 | 10,8 | 10,8 | 15,5 | 15,5 | 21,1 |
| | | | | | | | | (38,8) | (57,1) | (75,2) | (96,1) | (123,7) | (150,1) | (179,3) | (232,5) | (288,4) | (377,6) |
| С1 d/d1 175х595 | 5950 | 275 | 8 | 9 | 1 | 10 | 59,5 | 36,7 | 52,8 | 71,9 | 93,9 | 118,9 | 146,7 | 177,5 | 228,5 | 287,4 | 375,4 |
| | | | | | 2 | 10 | 17,5 | 3,9 | 6,9 | 6,9 | 6,9 | 10,8 | 10,8 | 10,8 | 15,5 | 15,5 | 21,1 |
| | | | | | | | | (40,6) | (59,7) | (78,8) | (100,8) | (129,7) | (157,51) | (188,3) | (244,0) | (302,9) | (396,5) |
| С1 d/d1 175х625 | 6250 | 125 | 8 | 10 | 1 | 10 | 62,5 | 38,6 | 55,5 | 75,5 | 98,6 | 124,9 | 154,1 | 186,5 | 240,0 | 301,9 | 394,4 |
| | | | | | 2 | 11 | 19,3 | 4,3 | 7,6 | 7,6 | 7,6 | 11,9 | 11,9 | 11,9 | 17,1 | 17,1 | 23,3 |
| | | | | | | | | (42,9) | (63,1) | (83,1) | (106,2) | (136,8) | (166,0) | (198,4) | (257,1) | (319,0) | (417,7) |
| С1 d/d1 175х655 | 6550 | 275 | 8 | 10 | 1 | 10 | 65,5 | 40,4 | 58,2 | 79,1 | 103,4 | 130,9 | 161,5 | 195,5 | 251,5 | 316,4 | 413,3 |
| | | | | | 2 | 11 | 19,3 | 4,3 | 7,6 | 7,6 | 7,6 | 11,9 | 11,9 | 11,9 | 17,1 | 17,1 | 23,3 |
| | | | | | | | | (44,7) | (65,8) | (86,7) | (110,0) | (142,8) | (173,4) | (207,4) | (268,6) | (333,5) | (436,6) |
| С1 d/d1 175х685 | 6850 | 125 | 8 | 11 | 1 | 10 | 68,5 | 42,3 | 60,8 | 82,8 | 108,1 | 136,9 | 168,9 | 204,4 | 263,0 | 330,9 | 432,2 |
| | | | | | 2 | 12 | 21,0 | 4,6 | 8,3 | 8,3 | 8,3 | 13,0 | 13,0 | 13,0 | 18,7 | 18,7 | 25,4 |
| | | | | | | | | (46,9) | (69,1) | (91,1) | (116,4) | (149,9) | (181,9) | (217,4) | (281,7) | (349,6) | (457,6) |
| С1 d/d1 175х715 | 7150 | 275 | 8 | 11 | 1 | 10 | 71,5 | 44,1 | 63,5 | 86,4 | 112,8 | 142,9 | 176,3 | 213,4 | 274,6 | 345,3 | 451,2 |
| | | | | | 2 | 12 | 21,0 | 4,6 | 8,3 | 8,3 | 8,3 | 13,0 | 13,0 | 13,0 | 18,7 | 18,7 | 25,4 |
| | | | | | | | | (48,7) | (71,8) | (94,7) | (121,1) | (155,9) | (189,3) | (226,4) | (293,3) | (364,0) | (476,6) |

| Марка сетки | Число шагов $l$ | Число шагов $d$ | Число шагов $m$ | Число шагов $n$ | Позиция | Число стержней на сетку, шт. | Общая длина стержней на сетку, м | Масса стержней и сетки (кг) при отношении диаметров стержней ($d/d_1$) $\frac{10}{8}$ | $\frac{12}{8}$ | $\frac{14}{8}$ | $\frac{16}{10}$ | $\frac{18}{10}$ | $\frac{20}{10}$ | $\frac{22}{12}$ | $\frac{25}{12}$ | $\frac{28}{14}$ | $\frac{32}{14}$ |
|---|---|---|---|---|---|---|---|---|---|---|---|---|---|---|---|---|---|
| С1 $\frac{d}{d_1}$ 235×145 | 1450 | 125 | 11 | 2 | 1 | 13 | 18,9 | 11,6 | 16,7 | 22,8 | 29,8 | 37,7 | 46,5 | 56,3 | 72,4 | 91,1 | 118,9 |
| | | | | | 2 | 3 | 7,1 | 2,8 | 2,8 | 2,8 | 4,4 | 4,4 | 4,4 | 6,3 | 6,3 | 8,5 | 8,5 |
| | | | | | | | | (14,4) | (19,5) | (25,6) | (34,2) | (42,1) | (50,9) | (62,6) | (78,7) | (99,6) | (127,4) |
| С1 $\frac{d}{d_1}$ 235×175 | 1750 | 275 | 11 | 2 | 1 | 13 | 22,8 | 14,0 | 20,2 | 27,5 | 35,9 | 45,5 | 56,1 | 67,9 | 87,4 | 109,9 | 143,6 |
| | | | | | 2 | 3 | 7,1 | 2,8 | 2,8 | 2,8 | 4,4 | 4,4 | 4,4 | 6,3 | 6,3 | 8,5 | 8,5 |
| | | | | | | | | (16,8) | (23,0) | (30,3) | (40,3) | (49,9) | (60,5) | (74,2) | (93,7) | (118,4) | (152,1) |
| С1 $\frac{d}{d_1}$ 235×205 | 2050 | 125 | 11 | 3 | 1 | 13 | 26,7 | 16,4 | 23,7 | 32,2 | 42,1 | 53,3 | 65,7 | 79,5 | 102,3 | 128,7 | 168,2 |
| | | | | | 2 | 4 | 9,4 | 3,7 | 3,7 | 3,7 | 5,8 | 5,8 | 5,8 | 8,4 | 8,4 | 11,4 | 11,4 |
| | | | | | | | | (20,1) | (27,4) | (35,9) | (47,9) | (59,1) | (71,5) | (87,9) | (110,7) | (140,1) | (179,6) |
| С1 $\frac{d}{d_1}$ 235×235 | 2350 | 275 | 11 | 3 | 1 | 13 | 30,6 | 18,9 | 27,1 | 36,9 | 48,2 | 61,0 | 75,3 | 91,2 | 117,3 | 147,6 | 192,8 |
| | | | | | 2 | 4 | 9,4 | 3,7 | 3,7 | 3,7 | 5,8 | 5,8 | 5,8 | 8,4 | 8,4 | 11,4 | 11,4 |
| | | | | | | | | (22,6) | (30,8) | (40,6) | (54,0) | (66,8) | (81,1) | (99,6) | (125,7) | (159,0) | (204,2) |
| С1 $\frac{d}{d_1}$ 235×265 | 2650 | 125 | 11 | 4 | 1 | 13 | 34,5 | 21,3 | 30,6 | 41,6 | 54,4 | 68,8 | 85,0 | 102,8 | 132,3 | 166,4 | 217,4 |
| | | | | | 2 | 5 | 11,8 | 4,6 | 4,6 | 4,6 | 7,3 | 7,3 | 7,3 | 10,4 | 10,4 | 14,2 | 14,2 |
| | | | | | | | | (25,9) | (35,2) | (46,2) | (61,7) | (76,1) | (92,3) | (113,2) | (142,7) | (180,6) | (231,6) |
| С1 $\frac{d}{d_1}$ 235×295 | 2950 | 275 | 11 | 4 | 1 | 13 | 38,4 | 23,7 | 34,1 | 46,3 | 60,5 | 76,6 | 94,6 | 114,4 | 147,3 | 185,3 | 242,0 |
| | | | | | 2 | 5 | 11,8 | 4,6 | 4,6 | 4,6 | 7,3 | 7,3 | 7,3 | 10,6 | 10,4 | 14,2 | 14,2 |
| | | | | | | | | (28,3) | (38,7) | (50,9) | (67,8) | (83,9) | (101,9) | (124,8) | (157,7) | (199,5) | (256,2) |

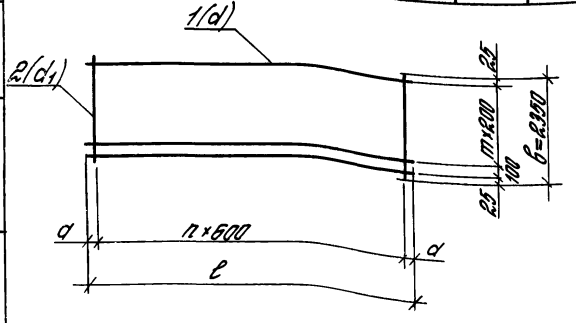


| | | |
|---|---|---|
| Зав. отд. | Ильин | |
| Зав. сект. | Гуголуков | |
| С.Н.С | Потапкин | |
| Инж. 1 кат. | Третьякова | |
| Н. контр. | Фролов | |

1.400.1-21.1-03

Сетка сварная шириной 2350 мм. Тип 1

| Стадия | Лист | Листов |
|---|---|---|
| Р | 1 | 3 |

ЦНИИПРОМЗДАНИЙ

Инв. № подл. | Подпись и дата | Взам. инв. №

| Марка сетки | Размеры, мм | | Число шагов | | Позиция | Число стержней на сетку, шт. | Общая длина стержней на сетку, м | Масса стержней и сетки (кг) при отношении диаметров стержней (d/d1) | | | | | | | | | |
|---|---|---|---|---|---|---|---|---|---|---|---|---|---|---|---|---|---|
| | c | a | m | n | | | | 10/8 | 12/8 | 14/8 | 16/10 | 18/10 | 20/10 | 22/12 | 25/12 | 28/14 | 32/14 |
| С1 $\frac{d}{d_1}$ 235×325 | 3250 | 125 | 11 | 5 | 1 | 13 | 42,3 | 26,1 | 37,5 | 51,0 | 66,7 | 84,4 | 104,2 | 126,1 | 162,2 | 204,1 | 266,6 |
| | | | | | 2 | 6 | 14,1 | 5,6 | 5,6 | 5,6 | 8,7 | 8,7 | 8,7 | 12,5 | 12,5 | 17,0 | 17,0 |
| | | | | | | | | (31,7) | (43,1) | (56,6) | (75,4) | (93,1) | (112,9) | (138,6) | (174,7) | (221,1) | (283,6) |
| С1 $\frac{d}{d_1}$ 235×355 | 3550 | 275 | 11 | 5 | 1 | 13 | 46,2 | 28,5 | 41,0 | 55,8 | 72,8 | 92,2 | 113,8 | 137,7 | 177,2 | 222,9 | 291,2 |
| | | | | | 2 | 6 | 14,1 | 5,6 | 5,6 | 5,6 | 8,7 | 8,7 | 8,7 | 12,5 | 12,5 | 17,0 | 17,0 |
| | | | | | | | | (34,1) | (46,6) | (61,4) | (81,5) | (100,9) | (122,5) | (150,2) | (189,7) | (239,9) | (308,2) |
| С1 $\frac{d}{d_1}$ 235×385 | 3850 | 125 | 11 | 6 | 1 | 13 | 50,1 | 30,9 | 44,4 | 60,5 | 79,0 | 100,0 | 123,4 | 149,3 | 192,2 | 241,7 | 315,8 |
| | | | | | 2 | 7 | 16,5 | 6,5 | 6,5 | 6,5 | 10,2 | 10,2 | 10,2 | 14,6 | 14,6 | 19,9 | 19,9 |
| | | | | | | | | (37,4) | (50,9) | (67,0) | (89,2) | (110,2) | (133,6) | (163,9) | (205,8) | (261,6) | (335,7) |
| С1 $\frac{d}{d_1}$ 235×415 | 4150 | 275 | 11 | 6 | 1 | 13 | 54,0 | 33,2 | 47,9 | 65,2 | 85,1 | 107,8 | 133,0 | 161,0 | 207,2 | 260,6 | 340,4 |
| | | | | | 2 | 7 | 16,5 | 6,5 | 6,5 | 6,5 | 10,2 | 10,2 | 10,2 | 14,6 | 14,6 | 19,9 | 19,9 |
| | | | | | | | | (39,7) | (54,4) | (71,7) | (95,3) | (118,0) | (143,2) | (175,6) | (221,8) | (280,5) | (360,3) |
| С1 $\frac{d}{d_1}$ 235×445 | 4450 | 125 | 11 | 7 | 1 | 13 | 57,9 | 35,7 | 51,4 | 69,9 | 91,3 | 115,6 | 142,7 | 172,6 | 222,1 | 279,4 | 365,0 |
| | | | | | 2 | 8 | 18,8 | 7,4 | 7,4 | 7,4 | 11,6 | 11,6 | 11,6 | 16,7 | 16,7 | 22,7 | 22,7 |
| | | | | | | | | (43,1) | (58,8) | (77,3) | (102,9) | (127,2) | (154,3) | (189,3) | (238,8) | (302,1) | (387,7) |
| С1 $\frac{d}{d_1}$ 235×475 | 4750 | 275 | 11 | 7 | 1 | 13 | 61,8 | 38,1 | 54,8 | 74,6 | 97,4 | 123,4 | 152,3 | 184,3 | 237,1 | 298,3 | 389,6 |
| | | | | | 2 | 8 | 18,8 | 7,4 | 7,4 | 7,4 | 11,6 | 11,6 | 11,6 | 16,7 | 16,7 | 22,7 | 22,7 |
| | | | | | | | | (45,5) | (62,2) | (82,0) | (109,0) | (135,0) | (163,9) | (201,0) | (253,8) | (321,0) | (412,3) |
| С1 $\frac{d}{d_1}$ 235×505 | 5050 | 125 | 11 | 8 | 1 | 13 | 65,7 | 40,5 | 58,3 | 79,3 | 103,6 | 131,2 | 161,9 | 195,9 | 252,1 | 317,1 | 414,3 |
| | | | | | 2 | 9 | 21,2 | 8,4 | 8,4 | 8,4 | 13,1 | 13,1 | 13,1 | 18,8 | 18,8 | 25,6 | 25,6 |
| | | | | | | | | (48,9) | (66,7) | (87,7) | (116,7) | (144,3) | (175,0) | (214,7) | (270,9) | (342,7) | (439,9) |

| Марка сетки | Размеры, мм | | Число шагов | | Позиция | Число стержней на сетку, шт. | Общая длина стержней на сетку, м | Масса стержней и сетки (кг) при отношении диаметров стержней (d/d1) | | | | | | | | | |
|---|---|---|---|---|---|---|---|---|---|---|---|---|---|---|---|---|---|
| | l | a | m | n | | | | 10/8 | 12/8 | 14/8 | 16/10 | 18/10 | 20/10 | 22/12 | 25/12 | 28/14 | 32/14 |
| С1 $\frac{d}{d_1}$ 235×535 | 5350 | 275 | 11 | 8 | 1 | 13 | 69,6 | 42,9 | 61,8 | 84,0 | 109,7 | 139,0 | 171,5 | 207,5 | 257,1 | 335,9 | 438,9 |
| | | | | | 2 | 9 | 21,2 | 8,4 | 8,4 | 8,4 | 13,1 | 13,1 | 13,1 | 18,8 | 18,8 | 25,6 | 25,6 |
| | | | | | | | | (51,3) | (70,2) | (92,4) | (122,8) | (152,1) | (184,6) | (225,3) | (285,9) | (361,5) | (464,4) |
| С1 $\frac{d}{d_1}$ 235×565 | 5650 | 125 | 11 | 9 | 1 | 13 | 73,5 | 45,3 | 65,2 | 88,7 | 115,9 | 146,8 | 181,1 | 219,2 | 282,0 | 354,8 | 463,5 |
| | | | | | 2 | 10 | 23,5 | 9,3 | 9,3 | 9,3 | 14,5 | 14,5 | 14,5 | 20,9 | 20,9 | 28,4 | 28,4 |
| | | | | | | | | (54,6) | (74,5) | (98,0) | (130,4) | (161,3) | (195,6) | (240,1) | (302,9) | (383,2) | (491,9) |
| С1 $\frac{d}{d_1}$ 235×595 | 5950 | 275 | 11 | 9 | 1 | 13 | 77,4 | 47,7 | 68,7 | 93,4 | 122,1 | 154,5 | 190,7 | 230,8 | 297,0 | 373,6 | 488,1 |
| | | | | | 2 | 10 | 23,5 | 9,3 | 9,3 | 9,3 | 14,5 | 14,5 | 14,5 | 20,9 | 20,9 | 28,4 | 28,4 |
| | | | | | | | | (57,0) | (78,0) | (102,7) | (136,6) | (169,0) | (205,2) | (251,7) | (317,9) | (402,0) | (516,5) |
| С1 $\frac{d}{d_1}$ 235×625 | 6250 | 125 | 11 | 10 | 1 | 13 | 81,3 | 50,1 | 72,2 | 98,2 | 128,2 | 162,3 | 200,4 | 242,5 | 312,0 | 392,4 | 512,7 |
| | | | | | 2 | 11 | 25,9 | 10,2 | 10,2 | 10,2 | 16,0 | 16,0 | 16,0 | 23,0 | 23,0 | 31,2 | 31,2 |
| | | | | | | | | (60,3) | (82,4) | (108,4) | (144,2) | (178,3) | (216,4) | (265,5) | (335,0) | (423,6) | (543,9) |
| С1 $\frac{d}{d_1}$ 235×655 | 6550 | 275 | 11 | 10 | 1 | 13 | 85,2 | 52,5 | 75,6 | 102,9 | 134,4 | 170,1 | 210,0 | 254,1 | 327,0 | 411,3 | 537,3 |
| | | | | | 2 | 11 | 25,9 | 10,2 | 10,2 | 10,2 | 16,0 | 16,0 | 16,0 | 23,0 | 23,0 | 31,2 | 31,2 |
| | | | | | | | | (62,7) | (85,8) | (113,1) | (150,4) | (186,1) | (226,0) | (277,1) | (350,0) | (442,5) | (568,5) |
| С1 $\frac{d}{d_1}$ 235×685 | 6850 | 125 | 11 | 11 | 1 | 13 | 89,1 | 54,9 | 79,1 | 107,6 | 140,5 | 177,9 | 219,6 | 265,7 | 342,0 | 430,1 | 561,9 |
| | | | | | 2 | 12 | 28,2 | 11,1 | 11,1 | 11,1 | 17,4 | 17,4 | 17,4 | 25,0 | 25,0 | 34,1 | 34,1 |
| | | | | | | | | (66,0) | (90,2) | (118,7) | (157,9) | (195,3) | (237,0) | (290,7) | (367,0) | (464,2) | (596,0) |
| С1 $\frac{d}{d_1}$ 235×715 | 7150 | 275 | 11 | 11 | 1 | 13 | 93,0 | 57,4 | 82,5 | 112,3 | 146,7 | 185,7 | 229,2 | 277,4 | 356,9 | 448,9 | 586,5 |
| | | | | | 2 | 12 | 28,2 | 11,1 | 11,1 | 11,1 | 17,4 | 17,4 | 17,4 | 25,0 | 25,0 | 34,1 | 34,1 |
| | | | | | | | | (68,5) | (93,6) | (123,4) | (164,1) | (203,1) | (246,6) | (302,4) | (381,9) | (483,0) | (620,6) |

Инв. № подл. | Подп. и дата | Взам. инв. №

| Марка сетки | Размеры, мм | | Число шагов | | Позиция | Число стержней на сетку, шт. | Общая длина стержней на сетку, м | Масса стержней и сетки (кг) при отношении диаметров стержней ($d/d_1$) | | | | | | | | | |
|---|---|---|---|---|---|---|---|---|---|---|---|---|---|---|---|---|---|
| | $l$ | $d$ | $m$ | $n$ | | | | $\frac{10}{8}$ | $\frac{12}{8}$ | $\frac{14}{8}$ | $\frac{16}{10}$ | $\frac{18}{10}$ | $\frac{20}{10}$ | $\frac{22}{12}$ | $\frac{25}{12}$ | $\frac{28}{14}$ | $\frac{32}{14}$ |
| С1 $\frac{d}{d_1}$ 295×145 | 1450 | 125 | 14 | 2 | 1 | 16 | 23,2 | 14,3 | 20,6 | 28,0 | 36,6 | 46,4 | 57,2 | 69,2 | 89,1 | 112,1 | 146,4 |
| | | | | | 2 | 3 | 8,9 | 3,5 | 3,5 | 3,5 | 5,5 | 5,5 | 5,5 | 7,9 | 7,9 | 10,7 | 10,7 |
| | | | | | | | | (17,8) | (24,1) | (31,5) | (42,1) | (51,9) | (67,7) | (77,1) | (97,0) | (122,8) | (157,1) |
| С1 $\frac{d}{d_1}$ 295×175 | 1750 | 275 | 14 | 2 | 1 | 16 | 28,0 | 17,3 | 24,9 | 33,8 | 44,2 | 55,9 | 69,1 | 83,6 | 107,5 | 135,2 | 176,7 |
| | | | | | 2 | 3 | 8,9 | 3,5 | 3,5 | 3,5 | 5,5 | 5,5 | 5,5 | 7,9 | 7,9 | 10,7 | 10,7 |
| | | | | | | | | (20,8) | (28,4) | (37,3) | (49,7) | (61,4) | (74,6) | (91,5) | (115,4) | (145,9) | (187,4) |
| С1 $\frac{d}{d_1}$ 295×205 | 2050 | 125 | 14 | 3 | 1 | 16 | 32,8 | 20,2 | 29,1 | 39,6 | 51,8 | 65,5 | 80,9 | 97,9 | 126,0 | 158,4 | 206,9 |
| | | | | | 2 | 4 | 11,8 | 4,7 | 4,7 | 4,7 | 7,3 | 7,3 | 7,3 | 10,5 | 10,5 | 14,3 | 14,3 |
| | | | | | | | | (24,9) | (33,8) | (44,3) | (59,1) | (72,8) | (88,2) | (108,4) | (136,5) | (172,7) | (221,2) |
| С1 $\frac{d}{d_1}$ 295×235 | 2350 | 275 | 14 | 3 | 1 | 16 | 37,6 | 23,2 | 33,4 | 45,4 | 59,3 | 75,1 | 92,7 | 112,2 | 144,8 | 181,6 | 237,3 |
| | | | | | 2 | 4 | 11,8 | 4,7 | 4,7 | 4,7 | 7,3 | 7,3 | 7,3 | 10,5 | 10,5 | 14,3 | 14,3 |
| | | | | | | | | (27,9) | (38,1) | (50,1) | (66,6) | (82,4) | (100,0) | (122,7) | (155,3) | (195,9) | (251,6) |
| С1 $\frac{d}{d_1}$ 295×265 | 2650 | 125 | 14 | 4 | 1 | 16 | 42,4 | 26,2 | 37,7 | 51,2 | 66,9 | 84,7 | 104,6 | 126,5 | 162,8 | 204,8 | 267,5 |
| | | | | | 2 | 5 | 14,8 | 5,8 | 5,8 | 5,8 | 9,1 | 9,1 | 9,1 | 13,1 | 13,1 | 17,8 | 17,8 |
| | | | | | | | | (32,0) | (43,5) | (57,0) | (76,0) | (93,8) | (113,7) | (139,6) | (175,9) | (222,6) | (285,3) |
| С1 $\frac{d}{d_1}$ 295×295 | 2950 | 275 | 14 | 4 | 1 | 16 | 47,2 | 29,1 | 41,9 | 57,0 | 74,5 | 94,3 | 116,4 | 140,8 | 181,3 | 228,0 | 297,8 |
| | | | | | 2 | 5 | 14,8 | 5,8 | 5,8 | 5,8 | 9,1 | 9,1 | 9,1 | 13,1 | 13,1 | 17,8 | 17,8 |
| | | | | | | | | (34,9) | (47,7) | (62,8) | (83,6) | (103,4) | (125,5) | (153,9) | (194,4) | (245,8) | (315,6) |

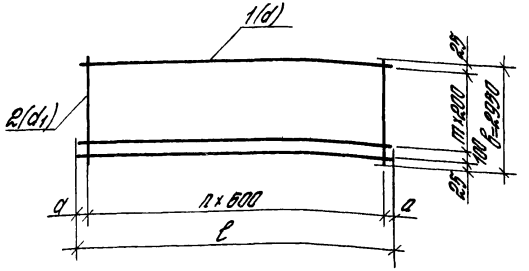


| | | |
|---|---|---|
| Зав. отд. | Ильин | |
| Зав. сект. | Гуголуков | |
| С.Н.С. | Потапкин | |
| Инж. 1 кат. | Третьякова | |
| Н. контр. | Фролов | |

1.400.1-21.1-04

Сетка сварная шириной 2950мм.
Тип 1

| Стадия | Лист | Листов |
|---|---|---|
| Р | 1 | 3 |

ЦНИИПРОМЗДАНИЙ

25123 16

| Марка сетки | Размеры, мм | | Число шагов | | Позиция | Число стержней на сетку, шт. | Общая длина стержней на сетку, м | Масса стержней и сетки (кг) при отношении диаметров стержней (d/d1) | | | | | | | | | |
|---|---|---|---|---|---|---|---|---|---|---|---|---|---|---|---|---|---|
| | l | a | m | n | | | | 10/8 | 12/8 | 14/8 | 16/10 | 18/10 | 20/10 | 22/12 | 25/12 | 28/14 | 32/14 |
| С1 d/d1 295×325 | 3250 | 125 | 14 | 5 | 1 | 16 | 52,0 | 32,1 | 46,2 | 62,8 | 82,1 | 103,9 | 128,2 | 155,2 | 199,7 | 251,2 | 328,1 |
| | | | | | 2 | 6 | 17,7 | 7,0 | 7,0 | 7,0 | 10,9 | 10,9 | 10,9 | 15,7 | 15,7 | 21,4 | 21,4 |
| | | | | | | | | (39,1) | (53,2) | (69,8) | (93,0) | (114,8) | (139,1) | (170,9) | (215,4) | (272,6) | (349,5) |
| С1 d/d1 295×355 | 3550 | 275 | 14 | 5 | 1 | 16 | 56,8 | 35,1 | 50,4 | 68,6 | 89,6 | 113,5 | 140,1 | 169,5 | 218,1 | 274,3 | 358,4 |
| | | | | | 2 | 6 | 17,7 | 7,0 | 7,0 | 7,0 | 10,9 | 10,9 | 10,9 | 15,7 | 15,7 | 21,4 | 21,4 |
| | | | | | | | | (42,1) | (57,4) | (73,6) | (100,5) | (124,4) | (151,0) | (185,2) | (233,8) | (295,7) | (379,8) |
| С1 d/d1 295×385 | 3850 | 125 | 14 | 6 | 1 | 16 | 61,6 | 38,0 | 54,7 | 74,4 | 97,2 | 123,1 | 151,9 | 183,8 | 236,5 | 297,5 | 388,7 |
| | | | | | 2 | 7 | 20,7 | 8,2 | 8,2 | 8,2 | 12,7 | 12,7 | 12,7 | 18,3 | 18,3 | 25,0 | 25,0 |
| | | | | | | | | (46,2) | (62,9) | (82,6) | (109,9) | (135,8) | (164,6) | (202,1) | (254,8) | (322,5) | (413,7) |
| С1 d/d1 295×415 | 4150 | 275 | 14 | 6 | 1 | 16 | 66,4 | 41,0 | 59,0 | 80,2 | 104,8 | 132,7 | 163,7 | 198,1 | 254,9 | 320,7 | 418,9 |
| | | | | | 2 | 7 | 20,7 | 8,2 | 8,2 | 8,2 | 12,7 | 12,7 | 12,7 | 18,3 | 18,3 | 25,0 | 25,0 |
| | | | | | | | | (49,2) | (67,2) | (88,4) | (117,5) | (145,4) | (176,4) | (216,4) | (273,2) | (345,7) | (443,9) |
| С1 d/d1 295×445 | 4450 | 125 | 14 | 7 | 1 | 16 | 71,2 | 43,9 | 63,2 | 86,0 | 112,4 | 142,3 | 175,6 | 212,5 | 273,4 | 343,9 | 448,3 |
| | | | | | 2 | 8 | 23,6 | 9,3 | 9,3 | 9,3 | 14,6 | 14,6 | 14,6 | 21,0 | 21,0 | 28,5 | 28,5 |
| | | | | | | | | (53,2) | (72,5) | (95,3) | (127,0) | (156,9) | (190,2) | (233,5) | (294,4) | (372,4) | (477,8) |
| С1 d/d1 295×475 | 4750 | 275 | 14 | 7 | 1 | 16 | 76,0 | 46,9 | 67,5 | 91,8 | 119,9 | 151,9 | 187,4 | 226,8 | 291,8 | 367,1 | 479,6 |
| | | | | | 2 | 8 | 23,6 | 9,3 | 9,3 | 9,3 | 14,6 | 14,6 | 14,6 | 21,0 | 21,0 | 28,5 | 28,5 |
| | | | | | | | | (56,2) | (76,8) | (101,1) | (134,5) | (166,5) | (201,8) | (247,8) | (312,8) | (395,6) | (508,1) |
| С1 d/d1 295×505 | 5050 | 125 | 14 | 8 | 1 | 16 | 80,8 | 49,9 | 71,8 | 97,6 | 127,5 | 161,4 | 199,3 | 241,1 | 310,3 | 390,3 | 509,8 |
| | | | | | 2 | 9 | 26,6 | 10,5 | 10,5 | 10,5 | 16,4 | 16,4 | 16,4 | 23,6 | 23,6 | 32,1 | 32,1 |
| | | | | | | | | (60,4) | (82,3) | (108,1) | (143,9) | (177,8) | (215,7) | (264,7) | (333,9) | (422,4) | (541,9) |

Инв. № подл. | Подпись и дата | Взам. инв. №

| Марка сетки | Размеры, мм | | Число шагов | | Позиция | Число стержней на сетку, шт. | Общая длина стержней на сетку, м | Масса стержней и сетки (кг) при отношении диаметров стержней (d/d1) | | | | | | | | | |
|---|---|---|---|---|---|---|---|---|---|---|---|---|---|---|---|---|---|
| | ℓ | a | m | n | | | | 10/8 | 12/8 | 14/8 | 16/10 | 18/10 | 20/10 | 22/12 | 25/12 | 28/14 | 32/14 |
| С1 d/d1 295х535 | 5350 | 275 | 14 | 8 | 1 | 16 | 85,6 | 52,8 | 76,0 | 103,4 | 135,1 | 171,0 | 211,1 | 255,4 | 328,7 | 413,5 | 510,1 |
| | | | | | 2 | 9 | 26,6 | 10,5 | 10,5 | 10,5 | 16,4 | 16,4 | 16,4 | 23,6 | 23,6 | 32,1 | 32,1 |
| | | | | | | | | (63,3) | (86,5) | (113,9) | (151,5) | (187,4) | (227,5) | (279,0) | (352,3) | (445,6) | (542,2) |
| С1 d/d1 295х565 | 5650 | 125 | 14 | 9 | 1 | 16 | 90,4 | 55,8 | 80,3 | 109,2 | 142,7 | 180,6 | 222,9 | 269,8 | 347,1 | 436,6 | 540,4 |
| | | | | | 2 | 10 | 29,5 | 11,7 | 11,7 | 11,7 | 18,2 | 18,2 | 18,2 | 26,2 | 26,2 | 35,6 | 35,6 |
| | | | | | | | | (69,5) | (92,0) | (120,9) | (160,9) | (198,8) | (241,1) | (296,0) | (373,3) | (472,2) | (606,0) |
| С1 d/d1 295х595 | 5950 | 275 | 14 | 9 | 1 | 16 | 95,2 | 58,7 | 84,5 | 115,0 | 150,2 | 190,2 | 234,8 | 284,1 | 365,6 | 459,8 | 600,7 |
| | | | | | 2 | 10 | 29,5 | 11,7 | 11,7 | 11,7 | 18,2 | 18,2 | 18,2 | 26,2 | 26,2 | 35,6 | 35,6 |
| | | | | | | | | (70,4) | (96,2) | (126,7) | (168,4) | (208,4) | (253,0) | (310,3) | (391,8) | (498,4) | (636,3) |
| С1 d/d1 295х625 | 6250 | 125 | 14 | 10 | 1 | 16 | 100,0 | 61,7 | 88,8 | 120,8 | 157,8 | 199,8 | 246,6 | 298,4 | 384,0 | 483,0 | 631,0 |
| | | | | | 2 | 11 | 32,5 | 12,8 | 12,8 | 12,8 | 20,0 | 20,0 | 20,0 | 28,8 | 28,8 | 39,2 | 39,2 |
| | | | | | | | | (74,5) | (101,6) | (133,6) | (177,8) | (219,8) | (266,6) | (327,2) | (412,8) | (522,2) | (670,2) |
| С1 d/d1 295х655 | 6550 | 275 | 14 | 10 | 1 | 16 | 104,8 | 64,7 | 93,1 | 126,6 | 165,4 | 209,4 | 258,4 | 312,7 | 402,4 | 506,2 | 661,3 |
| | | | | | 2 | 11 | 32,5 | 12,8 | 12,8 | 12,8 | 20,0 | 20,0 | 20,0 | 28,8 | 28,8 | 39,2 | 39,2 |
| | | | | | | | | (77,5) | (106,9) | (139,4) | (185,4) | (229,4) | (278,4) | (341,5) | (431,2) | (545,4) | (700,5) |
| С1 d/d1 295х685 | 6850 | 125 | 14 | 11 | 1 | 16 | 109,6 | 67,6 | 97,3 | 132,4 | 173,0 | 219,0 | 270,3 | 329,1 | 420,9 | 529,4 | 691,6 |
| | | | | | 2 | 12 | 35,4 | 14,0 | 14,0 | 14,0 | 21,8 | 21,8 | 21,8 | 31,4 | 31,4 | 42,8 | 42,8 |
| | | | | | | | | (81,6) | (111,3) | (146,4) | (194,8) | (240,8) | (292,1) | (358,5) | (452,3) | (572,2) | (734,4) |
| С1 d/d1 295х715 | 7150 | 275 | 14 | 11 | 1 | 16 | 114,4 | 70,6 | 101,6 | 138,2 | 180,5 | 228,6 | 282,1 | 344,4 | 439,3 | 552,6 | 721,9 |
| | | | | | 2 | 12 | 35,4 | 14,0 | 14,0 | 14,0 | 21,8 | 21,8 | 21,8 | 31,4 | 31,4 | 42,8 | 42,8 |
| | | | | | | | | (84,6) | (115,6) | (152,2) | (202,3) | (250,4) | (303,9) | (372,6) | (470,7) | (595,4) | (764,7) |

| Марка сетки | Размеры, мм | | | Число шагов | | | Позиция | Число стержней на сетку, шт | Общая длина стержней на сетку, м | Масса стержней и сетки (кг) при отношении диаметров стержней ($d/d_1$) | | | | | | | |
|---|---|---|---|---|---|---|---|---|---|---|---|---|---|---|---|---|---|
| | $l$ | $l_1$ | $d$ | $m$ | $m_1$ | $n$ | | | | $\frac{10}{6}$ | $\frac{12}{6}$ | $\frac{14}{6}$ | $\frac{16}{6}$ | $\frac{18}{6}$ | $\frac{20}{6}$ | $\frac{22}{8}$ | $\frac{25}{8}$ |
| $C2\frac{d}{d_1}85\times265$ | 2650 | 1300 | 125 | 4 | 8 | 1 | 1 | 5 | 13,3 | 8,2 | 11,8 | 16,0 | 20,9 | 26,5 | 32,7 | 39,5 | 51,0 |
| | | | | | | | 2 | 4 | 5,2 | 3,2 | 4,6 | 6,3 | 8,2 | 10,4 | 12,8 | 15,5 | 20,0 |
| | | | | | | | 3 | 6 | 5,1 | 1,1 | 1,1 | 1,1 | 1,1 | 1,1 | 1,1 | 2,0 | 2,0 |
| | | | | | | | | | | (12,5) | (17,5) | (23,4) | (30,2) | (38,0) | (46,6) | (57,0) | (73,0) |
| $C2\frac{d}{d_1}85\times295$ | 2950 | 1300 | 275 | 4 | 8 | 1 | 1 | 5 | 14,8 | 9,1 | 13,1 | 17,8 | 23,3 | 29,5 | 36,4 | 44,0 | 56,6 |
| | | | | | | | 2 | 4 | 5,2 | 3,2 | 4,6 | 6,3 | 8,2 | 10,4 | 12,8 | 15,5 | 20,0 |
| | | | | | | | 3 | 6 | 5,1 | 1,1 | 1,1 | 1,1 | 1,1 | 1,1 | 1,1 | 2,0 | 2,0 |
| | | | | | | | | | | (13,4) | (18,8) | (25,2) | (32,6) | (41,0) | (50,3) | (61,5) | (78,6) |
| $C2\frac{d}{d_1}85\times325$ | 3250 | 1900 | 125 | 4 | 8 | 2 | 1 | 5 | 16,3 | 10,0 | 14,4 | 19,6 | 25,6 | 32,5 | 40,1 | 48,5 | 62,4 |
| | | | | | | | 2 | 4 | 7,6 | 4,7 | 6,8 | 9,2 | 12,0 | 15,2 | 18,7 | 22,7 | 29,2 |
| | | | | | | | 3 | 7 | 6,0 | 1,3 | 1,3 | 1,3 | 1,3 | 1,3 | 1,3 | 2,4 | 2,4 |
| | | | | | | | | | | (16,0) | (22,5) | (30,1) | (38,9) | (49,0) | (60,1) | (73,61) | (94,0) |
| $C2\frac{d}{d_1}85\times355$ | 3550 | 1900 | 275 | 4 | 8 | 2 | 1 | 5 | 17,8 | 11,0 | 15,8 | 21,4 | 28,0 | 35,5 | 43,8 | 53,0 | 68,2 |
| | | | | | | | 2 | 4 | 7,6 | 4,7 | 6,8 | 9,2 | 12,0 | 15,2 | 18,7 | 22,7 | 29,2 |
| | | | | | | | 3 | 7 | 6,0 | 1,3 | 1,3 | 1,3 | 1,3 | 1,3 | 1,3 | 2,4 | 2,4 |
| | | | | | | | | | | (17,0) | (23,9) | (31,9) | (41,3) | (52,0) | (63,8) | (78,1) | (99,8) |
| $C2\frac{d}{d_1}85\times385$ | 3850 | 2500 | 125 | 4 | 8 | 3 | 1 | 5 | 19,3 | 11,9 | 17,1 | 23,3 | 30,4 | 38,5 | 47,5 | 57,4 | 73,9 |
| | | | | | | | 2 | 4 | 10,0 | 6,2 | 8,9 | 12,1 | 15,8 | 20,0 | 24,7 | 29,8 | 38,4 |
| | | | | | | | 3 | 8 | 6,8 | 1,5 | 1,5 | 1,5 | 1,5 | 1,5 | 1,5 | 2,7 | 2,7 |
| | | | | | | | | | | (19,6) | (27,5) | (36,9) | (47,7) | (60,0) | (73,7) | (89,9) | (115,0) |

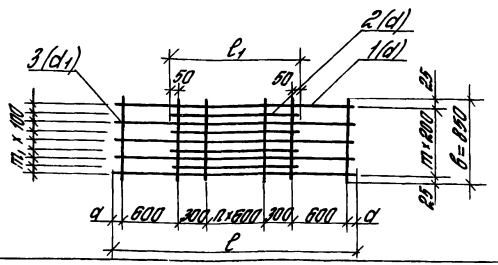


| | | |
|---|---|---|
| Зав. отд. | Ильин | |
| Зав. сект. | Тугалуков | |
| С.Н.С. | Потапкин | |
| Инж. 1 кат. | Третьякова | |
| Н. контр. | Фролов | |

1.400.1-21.1-10

Сетка сварная шириной 850 мм.

Тип 2

| Стадия | Лист | Листов |
|---|---|---|
| Р | 1 | 3 |

ЦНИИПРОМЗДАНИЙ

Инв. № подл. | Подпись и дата | Взам. инв. №

| Марка сетки | Размеры, мм | | | Число шагов | | | Позиция | Число стержней на сетку, шт | Общая длина стержней на сетку, м | Масса стержней и сетки (кг) при отношении диаметров стержней d/d1 | | | | | | | |
|---|---|---|---|---|---|---|---|---|---|---|---|---|---|---|---|---|---|
| | $\ell$ | $\ell_1$ | $a$ | $m$ | $m_1$ | $n$ | | | | 10/6 | 12/6 | 14/6 | 16/6 | 18/6 | 20/6 | 22/8 | 25/8 |
| С2 $\frac{d}{d_1}$ 85×415 | 4150 | 2300 | 275 | 4 | 8 | 3 | 1 | 5 | 20,8 | 12,8 | 18,4 | 25,1 | 32,7 | 41,5 | 51,2 | 61,9 | 79,7 |
| | | | | | | | 2 | 4 | 10,0 | 6,2 | 8,9 | 12,1 | 15,8 | 20,0 | 24,7 | 29,8 | 38,4 |
| | | | | | | | 3 | 8 | 6,8 | 1,5 | 1,5 | 1,5 | 1,5 | 1,5 | 1,5 | 2,7 | 2,7 |
| | | | | | | | | | | (20,5) | (28,8) | (38,7) | (50,0) | (63,0) | (77,4) | (94,4) | (120,8) |
| С2 $\frac{d}{d_1}$ 85×445 | 4450 | 3100 | 125 | 4 | 8 | 4 | 1 | 5 | 22,3 | 13,7 | 19,8 | 26,9 | 35,1 | 44,5 | 54,9 | 66,4 | 85,4 |
| | | | | | | | 2 | 4 | 12,4 | 7,7 | 11,0 | 15,0 | 19,6 | 24,8 | 30,6 | 37,0 | 47,6 |
| | | | | | | | 3 | 9 | 7,7 | 1,7 | 1,7 | 1,7 | 1,7 | 1,7 | 1,7 | 3,0 | 3,0 |
| | | | | | | | | | | (23,1) | (32,5) | (43,6) | (56,4) | (71,0) | (87,2) | (106,4) | (136,0) |
| С2 $\frac{d}{d_1}$ 85×415 | 4150 | 3100 | 275 | 4 | 8 | 4 | 1 | 5 | 23,8 | 14,7 | 21,1 | 28,7 | 37,5 | 47,5 | 58,6 | 70,9 | 91,2 |
| | | | | | | | 2 | 4 | 12,4 | 7,7 | 11,0 | 15,0 | 19,6 | 24,8 | 30,6 | 37,0 | 47,6 |
| | | | | | | | 3 | 9 | 7,7 | 1,7 | 1,7 | 1,7 | 1,7 | 1,7 | 1,7 | 3,0 | 3,0 |
| | | | | | | | | | | (24,1) | (33,8) | (45,4) | (58,8) | (74,0) | (90,9) | (110,9) | (141,8) |
| С2 $\frac{d}{d_1}$ 85×505 | 5050 | 3700 | 125 | 4 | 8 | 5 | 1 | 5 | 25,3 | 15,6 | 22,4 | 30,5 | 39,8 | 50,5 | 62,3 | 75,4 | 97,0 |
| | | | | | | | 2 | 4 | 14,8 | 9,1 | 13,1 | 17,9 | 23,4 | 29,6 | 36,5 | 44,2 | 56,8 |
| | | | | | | | 3 | 10 | 8,5 | 1,9 | 1,9 | 1,9 | 1,9 | 1,9 | 1,9 | 3,4 | 3,4 |
| | | | | | | | | | | (26,6) | (37,4) | (50,3) | (65,1) | (82,0) | (100,7) | (123,0) | (157,2) |
| С2 $\frac{d}{d_1}$ 85×535 | 5350 | 3700 | 275 | 4 | 8 | 5 | 1 | 5 | 26,8 | 16,5 | 23,8 | 32,3 | 42,2 | 53,5 | 65,9 | 79,8 | 102,7 |
| | | | | | | | 2 | 4 | 14,8 | 9,1 | 13,1 | 17,9 | 23,4 | 29,6 | 36,5 | 44,2 | 56,8 |
| | | | | | | | 3 | 10 | 8,5 | 1,9 | 1,9 | 1,9 | 1,9 | 1,9 | 1,9 | 3,4 | 3,4 |
| | | | | | | | | | | (27,5) | (38,8) | (52,1) | (67,5) | (85,0) | (104,3) | (127,4) | (162,9) |
| С2 $\frac{d}{d_1}$ 85×565 | 5650 | 4300 | 125 | 4 | 8 | 6 | 1 | 5 | 28,3 | 17,4 | 25,1 | 34,1 | 44,6 | 56,4 | 69,7 | 84,3 | 108,5 |
| | | | | | | | 2 | 4 | 17,2 | 10,6 | 15,3 | 20,8 | 27,1 | 34,4 | 42,4 | 51,3 | 66,1 |
| | | | | | | | 3 | 11 | 9,4 | 2,1 | 2,1 | 2,1 | 2,1 | 2,1 | 2,1 | 3,7 | 3,7 |
| | | | | | | | | | | (30,1) | (42,5) | (57,0) | (73,8) | (92,9) | (114,2) | (139,3) | (178,3) |

Инв. № подл. | Подпись и дата | Взам. инв. №

| Марка сетки | Размеры, мм | | | Число шагов | | | Позиция | Число стержней на сетку, шт | Общая длина стержней на сетку, м | Масса стержней и сетки (кг) при отношении диаметров стержней (d/d₁) | | | | | | | |
|---|---|---|---|---|---|---|---|---|---|---|---|---|---|---|---|---|---|
| | $\ell$ | $\ell_1$ | a | m | $m_1$ | n | | | | 10/6 | 12/6 | 14/6 | 16/6 | 18/6 | 20/6 | 22/8 | 25/8 |
| СГ $\frac{d}{d_1}$ 85×595 | 5950 | 4300 | 275 | 4 | 8 | 6 | 1 | 5 | 2,8 | 16,4 | 26,4 | 37,9 | 47,0 | 59,4 | 73,4 | 88,8 | 114,2 |
| | | | | | | | 2 | 4 | 17,2 | 10,6 | 15,3 | 20,8 | 27,1 | 34,4 | 42,4 | 51,3 | 66,1 |
| | | | | | | | 3 | 11 | 9,4 | 2,1 | 2,1 | 2,1 | 2,1 | 2,1 | 2,1 | 3,7 | 3,7 |
| | | | | | | | | | | (31,1) | (43,8) | (58,8) | (76,2) | (95,9) | (117,9) | (143,8) | (184,0) |
| СГ $\frac{d}{d_1}$ 85×625 | 6250 | 4900 | 125 | 4 | 8 | 7 | 1 | 5 | 31,3 | 19,3 | 29,8 | 39,8 | 49,3 | 62,4 | 77,1 | 93,3 | 120,0 |
| | | | | | | | 2 | 4 | 19,6 | 12,1 | 17,4 | 23,7 | 30,9 | 39,2 | 48,3 | 58,5 | 75,3 |
| | | | | | | | 3 | 12 | 10,2 | 2,3 | 2,3 | 2,3 | 2,3 | 2,3 | 2,3 | 4,0 | 4,0 |
| | | | | | | | | | | (33,7) | (47,5) | (63,8) | (82,5) | (103,9) | (127,7) | (155,8) | (199,3) |
| СГ $\frac{d}{d_1}$ 85×655 | 6550 | 4900 | 275 | 4 | 8 | 7 | 1 | 5 | 32,8 | 20,2 | 29,1 | 39,6 | 51,7 | 65,4 | 80,8 | 97,7 | 125,8 |
| | | | | | | | 2 | 4 | 19,6 | 12,1 | 17,4 | 23,7 | 30,9 | 39,2 | 48,3 | 58,5 | 75,3 |
| | | | | | | | 3 | 12 | 10,2 | 2,3 | 2,3 | 2,3 | 2,3 | 2,3 | 2,3 | 4,0 | 4,0 |
| | | | | | | | | | | (34,6) | (48,8) | (65,6) | (84,9) | (106,9) | (131,4) | (160,2) | (205,1) |
| СГ $\frac{d}{d_1}$ 85×685 | 6850 | 5500 | 125 | 4 | 8 | 8 | 1 | 5 | 34,3 | 21,1 | 30,4 | 41,4 | 54,1 | 68,4 | 84,5 | 102,2 | 131,5 |
| | | | | | | | 2 | 4 | 22,0 | 13,6 | 19,5 | 26,6 | 34,7 | 44,0 | 54,3 | 65,7 | 84,5 |
| | | | | | | | 3 | 13 | 11,1 | 2,5 | 2,5 | 2,5 | 2,5 | 2,5 | 2,5 | 4,4 | 4,4 |
| | | | | | | | | | | (37,2) | (52,4) | (70,5) | (91,3) | (114,9) | (141,3) | (172,2) | (220,4) |
| СГ $\frac{d}{d_1}$ 85×715 | 7150 | 5500 | 275 | 4 | 8 | 8 | 1 | 5 | 35,7 | 22,1 | 31,8 | 43,2 | 56,4 | 71,4 | 88,2 | 106,7 | 137,3 |
| | | | | | | | 2 | 4 | 22,0 | 13,6 | 19,5 | 26,6 | 34,7 | 44,0 | 54,3 | 65,7 | 84,5 |
| | | | | | | | 3 | 13 | 11,1 | 2,5 | 2,5 | 2,5 | 2,5 | 2,5 | 2,5 | 4,4 | 4,4 |
| | | | | | | | | | | (38,2) | (53,8) | (72,3) | (93,6) | (117,9) | (145,0) | (176,8) | (226,2) |

Инв.№ подл. | Подпись и дата | Взам. инв.№

| Марка сетки | Размеры, мм | | | Число шагов | | | Позиция | Число стержней на сетку, шт. | Общая длина стержней на сетку, м | Масса стержней и сетки (кг) при отношении диаметров стержней ($d/d_1$) | | | | | | | |
|---|---|---|---|---|---|---|---|---|---|---|---|---|---|---|---|---|---|
| | $l$ | $l_1$ | $a$ | $m$ | $m_1$ | $n$ | | | | $\frac{10}{6}$ | $\frac{12}{6}$ | $\frac{14}{8}$ | $\frac{16}{8}$ | $\frac{18}{8}$ | $\frac{20}{10}$ | $\frac{22}{10}$ | $\frac{25}{10}$ |
| $C2\frac{d}{d_1}145\times265$ | 2650 | 1300 | 125 | 7 | 14 | 1 | 1 | 8 | 21,2 | 13,1 | 18,8 | 25,6 | 33,5 | 42,4 | 52,3 | 63,3 | 81,4 |
| | | | | | | | 2 | 7 | 9,1 | 5,6 | 8,1 | 41,0 | 14,4 | 18,2 | 22,4 | 27,2 | 35,0 |
| | | | | | | | 3 | 6 | 8,7 | 1,9 | 1,9 | 3,4 | 3,4 | 3,4 | 5,4 | 5,4 | 5,4 |
| | | | | | | | | | | (20,6) | (28,8) | (40,0) | (51,3) | (64,0) | (80,1) | (95,9) | (121,8) |
| $C2\frac{d}{d_1}145\times295$ | 2950 | 1300 | 275 | 7 | 14 | 1 | 1 | 8 | 23,6 | 14,6 | 21,0 | 28,5 | 37,2 | 47,2 | 58,2 | 70,4 | 90,6 |
| | | | | | | | 2 | 7 | 9,1 | 5,6 | 8,1 | 11,0 | 14,4 | 18,2 | 22,4 | 27,2 | 35,0 |
| | | | | | | | 3 | 6 | 8,7 | 1,9 | 1,9 | 3,4 | 3,4 | 3,4 | 5,4 | 5,4 | 5,4 |
| | | | | | | | | | | (22,1) | (31,0) | (42,9) | (55,0) | (68,8) | (86,0) | (103,0) | (131,0) |
| $C2\frac{d}{d_1}145\times325$ | 3250 | 1900 | 125 | 7 | 14 | 2 | 1 | 8 | 26,0 | 16,0 | 23,1 | 31,4 | 41,0 | 52,0 | 64,1 | 77,6 | 99,8 |
| | | | | | | | 2 | 7 | 13,3 | 8,2 | 11,8 | 16,1 | 21,0 | 26,6 | 32,8 | 39,7 | 51,1 |
| | | | | | | | 3 | 7 | 10,2 | 2,3 | 2,3 | 4,0 | 4,0 | 4,0 | 6,3 | 6,3 | 6,3 |
| | | | | | | | | | | (26,5) | (37,2) | (51,5) | (66,0) | (82,6) | (103,2) | (123,6) | (157,2) |
| $C2\frac{d}{d_1}145\times355$ | 3550 | 1900 | 275 | 7 | 14 | 2 | 1 | 8 | 28,4 | 17,5 | 25,2 | 34,3 | 44,8 | 56,7 | 70,0 | 84,8 | 109,1 |
| | | | | | | | 2 | 7 | 13,3 | 8,2 | 11,8 | 16,1 | 21,0 | 26,6 | 32,8 | 39,7 | 51,1 |
| | | | | | | | 3 | 7 | 10,2 | 2,3 | 2,3 | 4,0 | 4,0 | 4,0 | 6,3 | 6,3 | 6,3 |
| | | | | | | | | | | (28,0) | (39,3) | (54,4) | (69,8) | (87,3) | (109,1) | (130,8) | (166,5) |

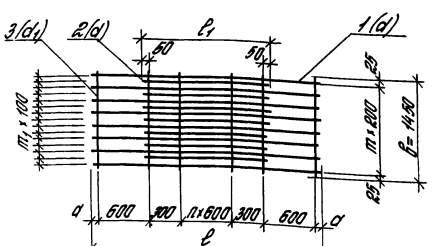


| | | |
|---|---|---|
| Зав. отд. | Ильин | |
| Зав. сект. | Туголуков | |
| С.н.с. | Потапкин | |
| Инж.1 кат. | Третьякова | |
| Н. контр. | Фролов | |

1.400.1-21.1-11

Сетка сварная шириной 1450 мм.

Тип 2

| Стадия | Лист | Листов |
|---|---|---|
| Р | 1 | 3 |

ЦНИИПРОМЗДАНИЙ

| Марка сетки | Размеры, мм | | | Число шагов | | | Позиция | Число стержней на сетку шт | Общая длина стержней на сетку, т | Масса стержней и сетки (кг) при отношении диаметров стержней ($\frac{d}{d_1}$) | | | | | | | |
|---|---|---|---|---|---|---|---|---|---|---|---|---|---|---|---|---|---|
| | $\ell$ | $\ell_1$ | $a$ | $m$ | $m_1$ | $n$ | | | | $\frac{10}{6}$ | $\frac{12}{6}$ | $\frac{14}{8}$ | $\frac{16}{8}$ | $\frac{18}{8}$ | $\frac{20}{10}$ | $\frac{22}{10}$ | $\frac{25}{10}$ |
| С2 $\frac{d}{d_1}$ 145×385 | 3850 | 2500 | 125 | 7 | 14 | 3 | 1 | 8 | 30,8 | 19,0 | 27,4 | 39,2 | 48,6 | 61,5 | 76,0 | 94,9 | 118,3 |
| | | | | | | | 2 | 7 | 17,5 | 10,8 | 15,5 | 21,1 | 27,6 | 35,0 | 43,2 | 52,2 | 67,2 |
| | | | | | | | 3 | 8 | 11,6 | 2,6 | 2,6 | 4,6 | 4,6 | 4,6 | 7,2 | 7,2 | 7,2 |
| | | | | | | | | | | (32,4) | (45,5) | (62,9) | (80,8) | (101,1) | (126,4) | (154,3) | (192,7) |
| С2 $\frac{d}{d_1}$ 145×415 | 4150 | 2500 | 275 | 7 | 14 | 3 | 1 | 8 | 33,2 | 20,5 | 29,5 | 40,1 | 52,4 | 66,3 | 81,9 | 99,1 | 121,5 |
| | | | | | | | 2 | 7 | 17,5 | 10,8 | 15,5 | 21,1 | 27,6 | 35,0 | 43,2 | 52,2 | 67,2 |
| | | | | | | | 3 | 8 | 11,6 | 2,6 | 2,6 | 4,6 | 4,6 | 4,6 | 7,2 | 7,2 | 7,2 |
| | | | | | | | | | | (33,9) | (49,6) | (65,8) | (84,6) | (105,9) | (132,3) | (158,5) | (201,9) |
| С2 $\frac{d}{d_1}$ 145×445 | 4450 | 3100 | 125 | 7 | 14 | 4 | 1 | 8 | 35,6 | 21,9 | 31,6 | 43,0 | 56,2 | 71,1 | 87,8 | 106,2 | 130,7 |
| | | | | | | | 2 | 7 | 21,7 | 13,4 | 19,3 | 26,2 | 34,2 | 43,4 | 53,5 | 64,8 | 83,3 |
| | | | | | | | 3 | 9 | 13,1 | 2,9 | 2,9 | 5,2 | 5,2 | 5,2 | 8,1 | 8,1 | 8,1 |
| | | | | | | | | | | (36,2) | (53,8) | (74,4) | (95,6) | (119,7) | (149,4) | (179,1) | (228,1) |
| С2 $\frac{d}{d_1}$ 145×475 | 4750 | 3100 | 275 | 7 | 14 | 4 | 1 | 8 | 38,0 | 23,5 | 33,7 | 45,9 | 59,9 | 75,9 | 93,7 | 113,4 | 139,5 |
| | | | | | | | 2 | 7 | 21,7 | 13,4 | 19,3 | 26,2 | 34,2 | 43,4 | 53,5 | 64,8 | 83,3 |
| | | | | | | | 3 | 9 | 13,1 | 2,9 | 2,9 | 5,2 | 5,2 | 5,2 | 8,1 | 8,1 | 8,1 |
| | | | | | | | | | | (39,8) | (55,9) | (77,3) | (99,3) | (124,4) | (155,3) | (186,3) | (237,3) |
| С2 $\frac{d}{d_1}$ 145×505 | 5050 | 3100 | 125 | 7 | 14 | 5 | 1 | 8 | 40,4 | 24,9 | 35,9 | 48,8 | 63,8 | 80,7 | 99,6 | 120,6 | 148,3 |
| | | | | | | | 2 | 7 | 25,9 | 15,9 | 23,0 | 31,3 | 40,9 | 51,8 | 63,9 | 77,3 | 99,5 |
| | | | | | | | 3 | 10 | 14,5 | 3,2 | 3,2 | 5,7 | 5,7 | 5,7 | 9,0 | 9,0 | 9,0 |
| | | | | | | | | | | (44,0) | (62,1) | (85,0) | (110,4) | (138,2) | (171,2,5) | (205,9) | (263,6) |
| С2 $\frac{d}{d_1}$ 145×535 | 5350 | 3100 | 275 | 7 | 14 | 5 | 1 | 8 | 42,8 | 26,4 | 38,0 | 51,7 | 67,5 | 85,5 | 105,5 | 127,7 | 164,4 |
| | | | | | | | 2 | 7 | 25,9 | 15,9 | 23,0 | 31,3 | 40,9 | 51,8 | 63,9 | 77,3 | 99,5 |
| | | | | | | | 3 | 10 | 14,5 | 3,2 | 3,2 | 5,7 | 5,7 | 5,7 | 9,0 | 9,0 | 9,0 |
| | | | | | | | | | | (45,5) | (64,2) | (88,7) | (114,1) | (143,0) | (178,4) | (214,0) | (272,9) |

Инв. № подл. | Подпись и дата | Взам. инв. №

| Марка сетки | Размеры, мм | | | Число шагов | | | Позиция | Число стержней на сетку, шт. | Общая длина стержней на сетку, м | Масса стержней и сетки (кг) при отношении диаметров стержней (d/d1) | | | | | | | |
|---|---|---|---|---|---|---|---|---|---|---|---|---|---|---|---|---|---|
| | l | l1 | a | m | m1 | n | | | | 10/6 | 12/6 | 14/8 | 16/8 | 18/8 | 20/10 | 22/10 | 25/10 |
| С2 d/d1 145×565 | 5650 | 4300 | 125 | 7 | 14 | 6 | 1 | 8 | 45,2 | 27,9 | 40,1 | 54,6 | 71,3 | 90,3 | 111,5 | 134,9 | 173,6 |
| | | | | | | | 2 | 7 | 30,1 | 18,6 | 26,7 | 36,4 | 47,5 | 60,1 | 74,2 | 89,8 | 115,6 |
| | | | | | | | 3 | 11 | 16,0 | 3,5 | 3,5 | 6,3 | 6,3 | 6,3 | 9,8 | 9,8 | 9,8 |
| | | | | | | | | | | (50,0) | (70,4) | (97,3) | (125,1) | (156,7) | (195,5) | (234,5) | 299,0) |
| С2 d/d1 145×595 | 5950 | 4300 | 275 | 7 | 14 | 6 | 1 | 8 | 47,6 | 29,4 | 42,3 | 57,5 | 75,1 | 95,1 | 117,4 | 142,0 | 182,8 |
| | | | | | | | 2 | 7 | 30,1 | 18,6 | 26,7 | 36,4 | 47,5 | 60,1 | 74,2 | 89,8 | 115,6 |
| | | | | | | | 3 | 11 | 16,0 | 3,5 | 3,5 | 6,3 | 6,3 | 6,3 | 9,8 | 9,8 | 9,8 |
| | | | | | | | | | | (51,5) | (72,5) | (100,2) | (128,9) | (161,5) | (201,4) | (241,6) | (308,2) |
| С2 d/d1 145×625 | 6250 | 4900 | 125 | 7 | 14 | 7 | 1 | 8 | 50,0 | 30,9 | 44,4 | 60,4 | 78,9 | 99,9 | 123,3 | 149,2 | 192,0 |
| | | | | | | | 2 | 7 | 34,3 | 21,2 | 30,5 | 41,4 | 54,1 | 68,5 | 84,6 | 102,4 | 131,7 |
| | | | | | | | 3 | 12 | 17,4 | 3,9 | 3,9 | 6,9 | 6,9 | 6,9 | 10,7 | 10,7 | 10,7 |
| | | | | | | | | | | (56,0) | (78,8) | (108,7) | (139,9) | 175,3) | (218,6) | (262,3) | (334,4) |
| С2 d/d1 145×655 | 6550 | 4900 | 275 | 7 | 14 | 7 | 1 | 8 | 52,4 | 32,3 | 46,5 | 63,3 | 82,7 | 104,7 | 129,2 | 156,4 | 201,2 |
| | | | | | | | 2 | 7 | 34,3 | 21,2 | 30,5 | 41,4 | 54,1 | 68,5 | 84,6 | 102,4 | 131,7 |
| | | | | | | | 3 | 12 | 17,4 | 3,9 | 3,9 | 6,9 | 6,9 | 6,9 | 10,7 | 10,7 | 10,7 |
| | | | | | | | | | | (57,4) | (80,9) | (111,6) | (143,7) | (180,1) | (224,5) | (269,5) | (343,6) |
| С2 d/d1 145×685 | 6850 | 5500 | 125 | 7 | 14 | 8 | 1 | 8 | 54,8 | 33,8 | 48,7 | 66,2 | 86,5 | 109,5 | 135,1 | 163,5 | 210,4 |
| | | | | | | | 2 | 7 | 38,5 | 23,8 | 34,2 | 46,5 | 60,8 | 76,9 | 94,9 | 114,9 | 147,8 |
| | | | | | | | 3 | 13 | 18,9 | 4,2 | 4,2 | 7,5 | 7,5 | 7,5 | 11,6 | 11,6 | 11,6 |
| | | | | | | | | | | (61,8) | (87,1) | (120,2) | (154,8) | (193,9) | (241,6) | (290,0) | (369,8) |
| С2 d/d1 145×715 | 7150 | 5500 | 275 | 7 | 14 | 8 | 1 | 8 | 57,2 | 35,3 | 50,8 | 69,1 | 90,3 | 114,3 | 141,1 | 170,7 | 219,7 |
| | | | | | | | 2 | 7 | 38,5 | 23,8 | 34,2 | 46,5 | 60,8 | 76,9 | 94,9 | 114,9 | 147,8 |
| | | | | | | | 3 | 13 | 18,9 | 4,2 | 4,2 | 7,5 | 7,5 | 7,5 | 11,6 | 11,6 | 11,6 |
| | | | | | | | | | | (63,3) | (89,2) | (123,1) | (158,6) | (198,7) | (247,6) | (297,2) | (379,1) |

Инв. № подл. | Подпись и дата | Взам. инв. №

| Марка сетки | Размеры, мм | | | Число шагов | | | Позиция | Число стержней на сетку, шт. | Общая длина стержней на сетку, м | Масса стержней и сетки (кг) при отношении диаметров стержней (d/d₁) | | | | | | | |
|---|---|---|---|---|---|---|---|---|---|---|---|---|---|---|---|---|---|
| | $l$ | $l_1$ | $d$ | $m$ | $m_1$ | $n$ | | | | $\frac{10}{8}$ | $\frac{12}{8}$ | $\frac{14}{10}$ | $\frac{16}{10}$ | $\frac{18}{10}$ | $\frac{20}{12}$ | $\frac{22}{12}$ | $\frac{25}{14}$ |
| $C2\frac{d}{d_1}205\times265$ | 2650 | 1300 | 125 | 9 | 18 | 1 | 1 | 11 | 29,2 | 18,0 | 25,9 | 35,2 | 46,0 | 58,2 | 71,9 | 86,9 | 111,9 |
| | | | | | | | 2 | 10 | 13,0 | 8,0 | 11,5 | 15,7 | 20,5 | 26,0 | 32,1 | 38,8 | 49,9 |
| | | | | | | | 3 | 6 | 12,3 | 4,9 | 4,9 | 7,6 | 7,6 | 7,6 | 10,9 | 10,9 | 14,9 |
| | | | | | | | | | | (30,9) | (42,3) | (58,5) | (74,1) | (91,8) | (114,9) | (136,6) | (176,7) |
| $C2\frac{d}{d_1}205\times295$ | 2950 | 1300 | 275 | 9 | 18 | 1 | 1 | 11 | 32,5 | 20,0 | 28,8 | 39,2 | 51,2 | 64,8 | 80,0 | 96,8 | 124,6 |
| | | | | | | | 2 | 10 | 13,0 | 8,0 | 11,5 | 15,7 | 20,5 | 26,0 | 32,1 | 38,8 | 49,9 |
| | | | | | | | 3 | 6 | 12,3 | 4,9 | 4,9 | 7,6 | 7,6 | 7,6 | 10,9 | 10,9 | 14,9 |
| | | | | | | | | | | (32,9) | (45,2) | (62,5) | (79,3) | (98,4) | (123,0) | (146,5) | (189,4) |
| $C2\frac{d}{d_1}205\times325$ | 3250 | 1900 | 125 | 9 | 18 | 2 | 1 | 11 | 35,8 | 22,1 | 31,8 | 43,2 | 56,4 | 71,4 | 88,2 | 106,7 | 137,3 |
| | | | | | | | 2 | 10 | 19,0 | 11,7 | 16,9 | 23,0 | 30,0 | 38,0 | 46,9 | 56,7 | 72,9 |
| | | | | | | | 3 | 7 | 14,4 | 5,7 | 5,7 | 8,9 | 8,9 | 8,9 | 12,7 | 12,7 | 17,3 |
| | | | | | | | | | | (39,5) | (54,4) | (75,1) | (95,3) | (118,3) | (147,8) | (171,1) | (227,5) |
| $C2\frac{d}{d_1}205\times355$ | 3550 | 1900 | 275 | 9 | 18 | 2 | 1 | 11 | 39,1 | 24,1 | 34,7 | 47,2 | 61,6 | 78,0 | 96,3 | 116,5 | 150,0 |
| | | | | | | | 2 | 10 | 19,0 | 11,7 | 16,9 | 23,0 | 30,0 | 38,0 | 46,9 | 56,7 | 72,9 |
| | | | | | | | 3 | 7 | 14,4 | 5,7 | 5,7 | 8,9 | 8,9 | 8,9 | 12,7 | 12,7 | 17,3 |
| | | | | | | | | | | (41,5) | (57,3) | (79,1) | (100,5) | (124,9) | (155,9) | 185,9) | (240,2) |

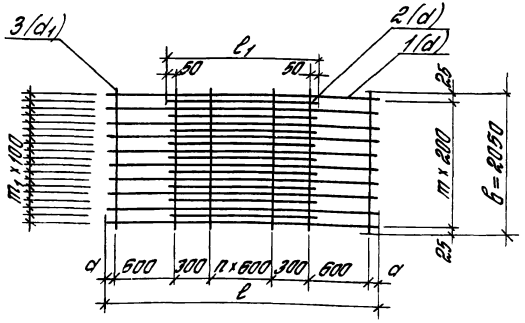


| | | |
|---|---|---|
| Зав. отд. | Ильин | |
| Зав. сект. | Туголиков | |
| С.Н.С. | Потапкин | |
| Инж. I кат. | Третьякова | |
| Н. контр. | Фролов | |

1.400.1-21.1-12

Сетка сварная шириной 2050 мм.

Тип 2

| Стадия | Лист | Листов |
|---|---|---|
| Р | 1 | 3 |

ЦНИИПРОМЗДАНИЙ

Инв. № подл. | Подпись и дата | Инв. № подл.

| Марка сетки | Размеры, мм | | | Число шагов | | | Позиции | Число стержней на сетку, шт. | Общая длина стержней на сетку, т | Масса стержней и сетки (кг) при отношении диаметров стержней (d/d1) | | | | | | | |
|---|---|---|---|---|---|---|---|---|---|---|---|---|---|---|---|---|---|
| | l | l1 | a | m | m1 | n | | | | 10/8 | 12/8 | 14/10 | 16/10 | 18/10 | 20/12 | 22/12 | 25/14 |
| С2 d/d1 205×385 | 3850 | 2500 | 125 | 9 | 18 | 3 | 1 | 11 | 42,4 | 26,1 | 37,6 | 51,2 | 66,8 | 84,6 | 104,4 | 126,4 | 162,6 |
| | | | | | | | 2 | 10 | 23,0 | 15,4 | 22,2 | 30,2 | 39,5 | 50,0 | 61,7 | 74,6 | 96,0 |
| | | | | | | | 3 | 8 | 16,4 | 6,5 | 6,5 | 10,1 | 10,1 | 10,1 | 14,6 | 14,6 | 19,8 |
| | | | | | | | | | | (48,0) | (65,3) | (91,5) | (116,4) | (144,7) | (180,7) | (215,6) | (278,4) |
| С2 d/d1 205×415 | 4150 | 2500 | 27,5 | 9 | 18 | 3 | 1 | 11 | 45,7 | 28,2 | 40,5 | 55,2 | 72,0 | 91,2 | 112,6 | 136,2 | 175,3 |
| | | | | | | | 2 | 10 | 25,0 | 15,4 | 22,2 | 30,2 | 39,5 | 50,0 | 61,7 | 74,6 | 96,0 |
| | | | | | | | 3 | 8 | 16,4 | 6,5 | 6,5 | 10,1 | 10,1 | 10,1 | 14,6 | 14,6 | 19,8 |
| | | | | | | | | | | (50,1) | (69,2) | (95,5) | (121,6) | (151,3) | (188,9) | (225,4) | (291,1) |
| С2 d/d1 205×445 | 4450 | 3100 | 125 | 9 | 18 | 4 | 1 | 11 | 49,0 | 30,2 | 43,5 | 59,1 | 77,2 | 97,8 | 120,7 | 146,1 | 188,0 |
| | | | | | | | 2 | 10 | 31,0 | 19,1 | 27,5 | 37,5 | 48,9 | 61,9 | 76,5 | 92,5 | 119,0 |
| | | | | | | | 3 | 9 | 18,5 | 7,3 | 7,3 | 11,4 | 11,4 | 11,4 | 16,4 | 16,4 | 22,3 |
| | | | | | | | | | | (56,6) | (78,3) | (108,0) | (137,5) | (171,1) | (213,6) | (255,0) | (329,3) |
| С2 d/d1 205×495 | 4750 | 3100 | 27,5 | 9 | 18 | 4 | 1 | 11 | 52,3 | 32,2 | 46,4 | 63,1 | 82,5 | 104,4 | 128,9 | 155,9 | 200,6 |
| | | | | | | | 2 | 10 | 31,0 | 19,1 | 27,5 | 37,5 | 48,9 | 61,9 | 76,5 | 92,5 | 119,0 |
| | | | | | | | 3 | 9 | 18,5 | 7,3 | 7,3 | 11,4 | 11,4 | 11,4 | 16,4 | 16,4 | 22,3 |
| | | | | | | | | | | (58,6) | (81,2) | (112,0) | (142,8) | (177,1) | (221,8) | (264,8) | (341,9) |
| С2 d/d1 205×505 | 5050 | 3100 | 125 | 9 | 18 | 5 | 1 | 11 | 55,6 | 34,3 | 49,3 | 67,1 | 87,7 | 111,0 | 139,0 | 165,8 | 213,3 |
| | | | | | | | 2 | 10 | 31,0 | 22,8 | 32,9 | 44,7 | 58,4 | 73,9 | 91,2 | 110,4 | 142,0 |
| | | | | | | | 3 | 10 | 20,5 | 8,1 | 8,1 | 12,7 | 12,7 | 12,7 | 18,2 | 18,2 | 24,8 |
| | | | | | | | | | | (65,2) | (90,3) | (124,5) | (158,8) | (197,6) | (246,4) | (294,4) | (380,1) |
| С2 d/d1 209×535 | 5350 | 3100 | 27,5 | 9 | 18 | 5 | 1 | 11 | 58,9 | 36,3 | 52,3 | 71,1 | 92,9 | 117,6 | 145,1 | 175,6 | 225,9 |
| | | | | | | | 2 | 10 | 31,0 | 22,8 | 32,9 | 44,7 | 58,4 | 73,9 | 91,2 | 110,4 | 142,1 |
| | | | | | | | 3 | 10 | 20,5 | 8,1 | 8,1 | 12,7 | 12,7 | 12,7 | 18,2 | 18,2 | 24,8 |
| | | | | | | | | | | (67,2) | (93,3) | (128,5) | (164,0) | (204,2) | (254,5) | (304,2) | (392,8) |

| Марки сетки | Размеры, мм | | | Число шагов | | | Позиция | Число стержней на сетку, шт. | Общая длина стержней на сетку, м | Масса стержней и сетки, кг, при отношении диаметров стержней (d/d1) | | | | | | | |
|---|---|---|---|---|---|---|---|---|---|---|---|---|---|---|---|---|---|
| | l | l1 | a | m | m1 | n | | | | 10/8 | 12/8 | 14/10 | 16/10 | 18/10 | 20/12 | 22/12 | 25/14 |
| С2 d/d1 205×565 | 5650 | 4300 | 125 | 9 | 18 | 6 | 1 | 11 | 62,2 | 38,4 | 55,2 | 75,1 | 98,1 | 124,2 | 153,3 | 185,5 | 238,7 |
| | | | | | | | 2 | 10 | 43,0 | 26,5 | 38,2 | 52,0 | 68,9 | 85,9 | 106,0 | 128,3 | 165,1 |
| | | | | | | | 3 | 11 | 22,6 | 8,9 | 8,9 | 13,9 | 13,9 | 13,9 | 20,0 | 20,0 | 27,2 |
| | | | | | | | | | | (73,8) | (102,3) | (141,0) | (179,9) | (224,0) | (279,3) | (333,8) | (431,0) |
| С2 d/d1 205×595 | 5950 | 4300 | 275 | 9 | 18 | 6 | 1 | 11 | 65,5 | 40,4 | 58,1 | 79,1 | 103,3 | 130,8 | 161,4 | 195,3 | 251,3 |
| | | | | | | | 2 | 10 | 43,0 | 26,5 | 38,2 | 52,0 | 68,9 | 85,9 | 106,0 | 128,3 | 165,1 |
| | | | | | | | 3 | 11 | 22,6 | 8,9 | 8,9 | 13,9 | 13,9 | 13,9 | 20,0 | 20,0 | 27,2 |
| | | | | | | | | | | (75,8) | (105,2) | (145,0) | (185,1) | (230,6) | (287,4) | (343,6) | (443,6) |
| С2 d/d1 205×625 | 6250 | 4900 | 125 | 9 | 18 | 7 | 1 | 11 | 68,8 | 42,4 | 61,1 | 83,1 | 108,5 | 137,4 | 169,5 | 205,2 | 264,0 |
| | | | | | | | 2 | 10 | 49,0 | 30,2 | 43,5 | 59,2 | 77,3 | 97,9 | 120,8 | 146,2 | 188,2 |
| | | | | | | | 3 | 12 | 24,6 | 9,7 | 9,7 | 15,2 | 15,2 | 15,2 | 21,8 | 21,8 | 29,7 |
| | | | | | | | | | | (82,3) | (114,3) | (157,5) | (201,0) | (250,5) | (312,1) | (373,2) | (481,9) |
| С2 d/d1 205×655 | 6550 | 4900 | 275 | 9 | 18 | 7 | 1 | 11 | 72,1 | 44,5 | 63,9 | 87,0 | 113,7 | 143,9 | 177,7 | 215,0 | 276,7 |
| | | | | | | | 2 | 10 | 49,0 | 30,2 | 43,5 | 59,2 | 77,3 | 97,9 | 120,8 | 146,2 | 188,2 |
| | | | | | | | 3 | 12 | 24,6 | 9,7 | 9,7 | 15,2 | 15,2 | 15,2 | 21,8 | 21,8 | 29,7 |
| | | | | | | | | | | (84,4) | (117,1) | (161,4) | (206,2) | (258,0) | (320,3) | (383,0) | (494,6) |
| С2 d/d1 205×685 | 6850 | 5500 | 125 | 9 | 18 | 8 | 1 | 11 | 75,4 | 46,5 | 66,9 | 91,0 | 118,9 | 150,6 | 185,8 | 224,8 | 289,3 |
| | | | | | | | 2 | 10 | 55,0 | 33,9 | 48,8 | 66,4 | 86,8 | 109,9 | 135,6 | 164,1 | 211,2 |
| | | | | | | | 3 | 13 | 26,7 | 10,5 | 10,5 | 16,4 | 16,4 | 16,4 | 23,7 | 23,7 | 32,2 |
| | | | | | | | | | | (90,9) | (126,2) | (173,8) | (222,1) | (278,9) | (345,1) | (412,6) | (532,7) |
| С2 d/d1 205×715 | 7150 | 5500 | 275 | 9 | 18 | 8 | 1 | 11 | 78,7 | 48,5 | 69,8 | 95,0 | 124,1 | 157,1 | 193,9 | 234,7 | 302,0 |
| | | | | | | | 2 | 10 | 55,0 | 33,9 | 48,8 | 66,4 | 86,8 | 109,9 | 135,6 | 164,1 | 211,2 |
| | | | | | | | 3 | 13 | 22,7 | 10,5 | 10,5 | 16,4 | 16,4 | 16,4 | 23,7 | 23,7 | 32,2 |
| | | | | | | | | | | (92,9) | (129,1) | (177,8) | (227,3) | (283,9) | (353,2) | (422,5) | (545,4) |

Инв. № подл. | Подпись и дата | Взам. инв. №

| Марка сетки | Размеры, мм | | | Число шагов | | | Позиция | Число стержней на сетку, шт | Общая длина стержней на сетку, м | Масса стержней и сетки (кг) при отношении диаметров стержней ($d/d_1$) | | | | | | | |
|---|---|---|---|---|---|---|---|---|---|---|---|---|---|---|---|---|---|
| | $l$ | $l_1$ | $a$ | $m$ | $m_1$ | $n$ | | | | $\frac{10}{8}$ | $\frac{12}{8}$ | $\frac{14}{10}$ | $\frac{16}{10}$ | $\frac{18}{10}$ | $\frac{20}{12}$ | $\frac{22}{12}$ | $\frac{25}{14}$ |
| $C2\frac{d}{d_1}265\times265$ | 2650 | 1300 | 125 | 13 | 26 | 1 | 1 | 14 | 37,1 | 22,9 | 32,9 | 44,8 | 58,5 | 74,1 | 91,5 | 110,7 | 142,5 |
| | | | | | | | 2 | 13 | 16,9 | 10,4 | 15,0 | 20,4 | 26,7 | 33,8 | 41,7 | 50,4 | 64,9 |
| | | | | | | | 3 | 6 | 15,9 | 6,3 | 6,3 | 9,8 | 9,8 | 9,8 | 14,1 | 14,1 | 19,2 |
| | | | | | | | | | | (39,6) | (54,2) | (75,0) | (95,0) | (117,7) | (147,3) | (175,2) | (226,6) |
| $C2\frac{d}{d_1}265\times295$ | 2950 | 1300 | 275 | 13 | 26 | 1 | 1 | 14 | 41,3 | 25,5 | 36,7 | 49,9 | 65,2 | 82,5 | 101,9 | 123,2 | 158,6 |
| | | | | | | | 2 | 13 | 16,9 | 10,4 | 15,0 | 20,4 | 26,7 | 33,8 | 41,7 | 50,4 | 64,9 |
| | | | | | | | 3 | 6 | 15,9 | 6,3 | 6,3 | 9,8 | 9,8 | 9,8 | 14,1 | 14,1 | 19,2 |
| | | | | | | | | | | (42,2) | (58,0) | (80,1) | (101,7) | (126,1) | (157,7) | (187,7) | (242,7) |
| $C2\frac{d}{d_1}265\times325$ | 3250 | 1900 | 125 | 13 | 26 | 2 | 1 | 14 | 45,5 | 28,1 | 40,4 | 55,0 | 71,8 | 90,9 | 112,2 | 135,7 | 174,7 |
| | | | | | | | 2 | 13 | 24,7 | 15,2 | 21,9 | 29,8 | 39,0 | 49,4 | 60,9 | 73,7 | 94,9 |
| | | | | | | | 3 | 7 | 18,6 | 7,3 | 7,3 | 11,5 | 11,5 | 11,5 | 16,5 | 16,5 | 22,4 |
| | | | | | | | | | | (50,6) | (69,6) | (96,3) | (122,3) | (151,8) | (189,6) | (225,9) | (292,0) |
| $C2\frac{d}{d_1}265\times355$ | 3550 | 1900 | 275 | 13 | 26 | 2 | 1 | 14 | 49,7 | 30,7 | 44,1 | 60,0 | 78,4 | 99,3 | 122,6 | 148,3 | 190,9 |
| | | | | | | | 2 | 13 | 24,7 | 15,2 | 21,9 | 29,8 | 39,0 | 49,4 | 60,9 | 73,7 | 94,9 |
| | | | | | | | 3 | 7 | 18,6 | 7,3 | 7,3 | 11,5 | 11,5 | 11,5 | 16,5 | 16,5 | 22,4 |
| | | | | | | | | | | (53,2) | (73,3) | (101,3) | (128,9) | (160,2) | (200,0) | (238,5) | (308,2) |

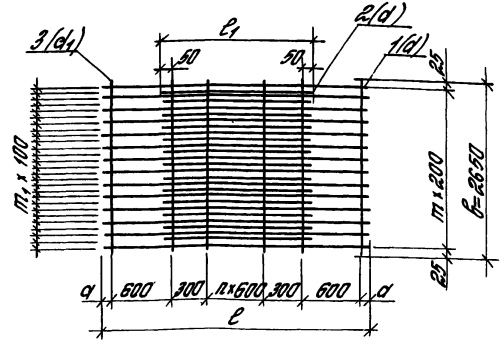


| | | |
|---|---|---|
| Зав.отд. | Ильин | |
| Зав.сект. | Туголуков | |
| С.н.с. | Лотапкин | |
| Инж.I кат. | Третьякова | |
| Н.контр. | Фролов | |

1.400.1-21.1-13

Сетка сварная шириной 2650 мм. Тип 2

| Стадия | Лист | Листов |
|---|---|---|
| Р | 1 | 3 |

ЦНИИПРОМЗДАНИЙ

25123 28

| Марка сетки | Размеры, мм | | | Число шагов | | | Позиция | Число стержней на сетку, шт. | Общая длина стержней на сетку, м | Масса стержней и сетки (кг) при отношении диаметров стержней (d/d1) | | | | | | | |
|---|---|---|---|---|---|---|---|---|---|---|---|---|---|---|---|---|---|
| | l | l1 | a | m | m1 | n | | | | 10/8 | 12/8 | 14/10 | 16/10 | 18/10 | 20/12 | 22/12 | 25/14 |
| С2-d/d1 2655×385 | 3850 | 2500 | 125 | 13 | 26 | 3 | 1 | 14 | 53,9 | 33,3 | 47,9 | 65,1 | 85,1 | 107,7 | 132,9 | 160,8 | 206,9 |
| | | | | | | | 2 | 13 | 32,5 | 20,1 | 28,9 | 39,3 | 51,3 | 64,9 | 80,2 | 96,9 | 124,8 |
| | | | | | | | 3 | 8 | 21,2 | 8,4 | 8,4 | 13,1 | 13,1 | 13,1 | 18,8 | 18,8 | 25,6 |
| | | | | | | | | | | (64,8) | (85,2) | (117,5) | (149,3) | (185,7) | (231,9) | (276,3) | (357,3) |
| С2-d/d1 2655×415 | 4150 | 2500 | 215 | 13 | 26 | 3 | 1 | 14 | 58,1 | 35,9 | 51,6 | 70,2 | 91,7 | 116,1 | 143,3 | 173,4 | 223,1 |
| | | | | | | | 2 | 13 | 32,5 | 20,1 | 28,9 | 39,3 | 51,3 | 64,9 | 80,2 | 96,9 | 124,8 |
| | | | | | | | 3 | 8 | 21,2 | 8,4 | 8,4 | 13,1 | 13,1 | 13,1 | 18,8 | 18,8 | 25,6 |
| | | | | | | | | | | (64,4) | (88,9) | (122,6) | (156,1) | (194,1) | (242,3) | (289,1) | (373,5) |
| С2-d/d1 2655×445 | 4450 | 3100 | 125 | 13 | 26 | 4 | 1 | 14 | 62,3 | 38,4 | 55,3 | 75,3 | 98,3 | 124,5 | 153,6 | 185,9 | 239,2 |
| | | | | | | | 2 | 3 | 40,3 | 24,9 | 35,8 | 48,7 | 63,6 | 80,5 | 99,4 | 120,3 | 154,8 |
| | | | | | | | 3 | 9 | 23,9 | 9,4 | 9,4 | 14,7 | 14,7 | 14,7 | 21,8 | 21,8 | 28,8 |
| | | | | | | | | | | (72,7) | (100,5) | (138,7) | (176,6) | (219,1) | (274,8) | (328,0) | (422,8) |
| С2-d/d1 2655×475 | 4750 | 3100 | 215 | 13 | 26 | 4 | 1 | 14 | 66,5 | 41,0 | 59,1 | 80,3 | 104,9 | 132,9 | 164,0 | 196,4 | 255,4 |
| | | | | | | | 2 | 13 | 40,3 | 24,9 | 35,8 | 48,7 | 63,6 | 80,5 | 99,4 | 120,3 | 154,8 |
| | | | | | | | 3 | 9 | 23,9 | 9,4 | 9,4 | 14,7 | 14,7 | 14,7 | 21,8 | 21,8 | 28,8 |
| | | | | | | | | | | (75,3) | (104,3) | (143,7) | (183,2) | (228,1) | (285,2) | (340,5) | (439,0) |
| С2-d/d1 2655×505 | 5050 | 3700 | 125 | 13 | 26 | 5 | 1 | 14 | 70,7 | 43,6 | 62,8 | 85,4 | 111,6 | 141,3 | 174,4 | 210,9 | 271,5 |
| | | | | | | | 2 | 13 | 48,1 | 29,7 | 42,7 | 58,1 | 75,9 | 96,1 | 118,6 | 143,5 | 184,7 |
| | | | | | | | 3 | 10 | 26,5 | 10,5 | 10,5 | 16,4 | 16,4 | 16,4 | 23,5 | 23,5 | 32,0 |
| | | | | | | | | | | (83,8) | (116,0) | (159,9) | (203,9) | (253,9) | (316,5) | (377,9) | (488,2) |
| С2-d/d1 2655×535 | 5350 | 3700 | 215 | 13 | 26 | 5 | 1 | 14 | 74,9 | 46,2 | 66,5 | 90,5 | 118,2 | 149,7 | 184,7 | 223,5 | 287,6 |
| | | | | | | | 2 | 3 | 48,1 | 29,7 | 42,7 | 58,1 | 75,9 | 96,1 | 118,6 | 143,5 | 184,7 |
| | | | | | | | 3 | 10 | 26,5 | 10,5 | 10,5 | 16,4 | 16,4 | 16,4 | 23,5 | 23,5 | 32,0 |
| | | | | | | | | | | (86,4) | (119,7) | (165,0) | (210,5) | (262,2) | (326,8) | (390,1) | (504,3) |

Инв. № подл. | Подпись и дата | Взам. инв. №

| Марка сетки | Размеры сетки, мм | | | Число шагов | | | Позиция | Число стержней на сетку, шт. | Общая длина стержней на сетку, м | Масса стержней и сетки (кг) при отношении диаметров стержней (d/d1) | | | | | | | |
|---|---|---|---|---|---|---|---|---|---|---|---|---|---|---|---|---|---|
| | l | l1 | a | m | m1 | n | | | | 10/8 | 12/8 | 14/10 | 16/10 | 18/10 | 20/12 | 22/12 | 25/14 |
| С2 d/d1 265×565 | 5650 | 4300 | 125 | 13 | 26 | 6 | 1 | 14 | 79,1 | 48,8 | 70,2 | 95,6 | 124,8 | 158,0 | 195,1 | 236,0 | 303,7 |
| | | | | | | | 2 | 13 | 55,9 | 34,5 | 49,6 | 67,5 | 88,2 | 111,7 | 137,9 | 166,8 | 214,7 |
| | | | | | | | 3 | 11 | 29,2 | 11,5 | 11,5 | 18,0 | 18,0 | 18,0 | 25,9 | 25,9 | 35,2 |
| | | | | | | | | | | (94,8) | (131,3) | (181,1) | (231,0) | (287,7) | (358,9) | (428,7) | (553,6) |
| С2 d/d1 265×595 | 5950 | 4300 | 275 | 13 | 26 | 6 | 1 | 14 | 83,3 | 51,4 | 73,9 | 100,6 | 131,5 | 166,4 | 205,4 | 248,6 | 319,9 |
| | | | | | | | 2 | 13 | 55,9 | 34,5 | 49,6 | 67,5 | 88,2 | 111,7 | 137,9 | 166,8 | 214,7 |
| | | | | | | | 3 | 11 | 29,2 | 11,5 | 11,5 | 18,0 | 18,0 | 18,0 | 25,9 | 25,9 | 35,2 |
| | | | | | | | | | | (97,4) | (135,0) | (186,1) | (237,7) | (296,1) | (369,2) | (441,3) | (569,8) |
| С2 d/d1 265×625 | 6250 | 4900 | 125 | 13 | 26 | 7 | 1 | 14 | 87,5 | 54,0 | 77,7 | 105,7 | 138,1 | 174,8 | 215,8 | 261,1 | 336,0 |
| | | | | | | | 2 | 13 | 63,7 | 39,3 | 56,6 | 77,0 | 100,5 | 127,3 | 157,1 | 190,1 | 244,6 |
| | | | | | | | 3 | 12 | 31,8 | 12,6 | 12,6 | 19,6 | 19,5 | 19,6 | 28,2 | 28,2 | 38,4 |
| | | | | | | | | | | (105,9) | (146,9) | (202,3) | (258,2) | (321,7) | (401,1) | (479,4) | (619,0) |
| С2 d/d1 265×655 | 6550 | 4900 | 275 | 13 | 26 | 7 | 1 | 14 | 91,7 | 56,6 | 81,4 | 110,8 | 144,7 | 183,2 | 226,1 | 273,6 | 352,1 |
| | | | | | | | 2 | 13 | 63,7 | 39,3 | 56,6 | 77,0 | 100,5 | 127,3 | 157,1 | 190,1 | 244,6 |
| | | | | | | | 3 | 12 | 31,8 | 12,6 | 12,6 | 19,6 | 19,6 | 19,6 | 28,2 | 28,2 | 38,4 |
| | | | | | | | | | | (108,5) | (150,6) | (207,4) | (264,8) | (330,1) | (411,4) | (491,9) | (635,1) |
| С2 d/d1 265×685 | 6850 | 5500 | 125 | 13 | 26 | 8 | 1 | 14 | 95,9 | 59,2 | 85,2 | 115,9 | 151,3 | 191,6 | 236,5 | 286,2 | 368,3 |
| | | | | | | | 2 | 13 | 71,5 | 44,1 | 63,5 | 86,4 | 112,8 | 142,9 | 176,3 | 213,4 | 274,6 |
| | | | | | | | 3 | 13 | 34,5 | 13,6 | 13,6 | 21,3 | 21,3 | 21,3 | 30,6 | 30,6 | 41,6 |
| | | | | | | | | | | (116,9) | (162,3) | (223,6) | (285,4) | (355,8) | (443,4) | (530,2) | (684,5) |
| С2 d/d1 265×715 | 7150 | 5500 | 275 | 13 | 26 | 8 | 1 | 14 | 100,1 | 61,7 | 88,9 | 120,9 | 157,9 | 200,0 | 246,9 | 298,7 | 384,4 |
| | | | | | | | 2 | 13 | 71,5 | 44,1 | 63,5 | 86,4 | 112,8 | 142,9 | 176,3 | 213,4 | 274,6 |
| | | | | | | | 3 | 13 | 34,5 | 13,6 | 13,6 | 21,3 | 21,3 | 21,3 | 30,6 | 30,6 | 41,6 |
| | | | | | | | | | | (119,4) | (166,0) | (228,6) | (292,0) | (364,2) | (453,8) | (542,7) | (700,6) |

Инв. № подл. | Подпись и дата | Взам. инв. №

| Марка сетки | Размеры, мм | | | Число шагов | | | Позиция | Число стержней на сетку шт. | Общая длина стержней на сетку, м | Масса стержней и сетки (кг) при отношении диаметров стержней ($d/d_1$) | | | | | | | |
|---|---|---|---|---|---|---|---|---|---|---|---|---|---|---|---|---|---|
| | $l$ | $l_1$ | $d$ | $m$ | $m_1$ | $n$ | | | | $\frac{10}{8}$ | $\frac{12}{8}$ | $\frac{14}{10}$ | $\frac{16}{10}$ | $\frac{18}{10}$ | $\frac{20}{12}$ | $\frac{22}{12}$ | $\frac{25}{14}$ |
| $C2\frac{d}{d_1}$ 285×265 | 2650 | 1300 | 125 | 14 | 28 | 1 | 1 | 15 | 39,8 | 24,5 | 35,3 | 48,0 | 62,7 | 79,4 | 98,0 | 118,6 | 152,6 |
| | | | | | | | 2 | 14 | 18,2 | 11,2 | 16,2 | 22,0 | 28,7 | 36,4 | 44,9 | 54,3 | 69,9 |
| | | | | | | | 3 | 6 | 17,1 | 6,8 | 6,8 | 10,6 | 10,6 | 10,6 | 15,2 | 15,2 | 20,7 |
| | | | | | | | | | | (42,5) | (58,3) | (80,6) | (102,0) | (126,4) | (158,1) | (188,1) | (243,2) |
| $C2\frac{d}{d_1}$ 285×295 | 2950 | 1300 | 275 | 14 | 28 | 1 | 1 | 15 | 44,3 | 27,3 | 39,3 | 53,5 | 69,8 | 88,4 | 109,1 | 132,0 | 169,9 |
| | | | | | | | 2 | 14 | 18,2 | 11,2 | 16,2 | 22,0 | 28,7 | 36,4 | 44,9 | 54,3 | 69,9 |
| | | | | | | | 3 | 6 | 17,1 | 6,8 | 6,8 | 10,6 | 10,6 | 10,6 | 15,2 | 15,2 | 20,7 |
| | | | | | | | | | | (45,3) | (62,3) | (86,1) | (109,2) | (135,4) | (169,2) | (201,5) | (260,5) |
| $C2\frac{d}{d_1}$ 285×325 | 3250 | 1900 | 125 | 14 | 28 | 2 | 1 | 15 | 48,8 | 30,1 | 43,3 | 58,9 | 76,9 | 97,4 | 120,2 | 145,5 | 187,2 |
| | | | | | | | 2 | 14 | 26,6 | 16,4 | 23,6 | 32,1 | 42,0 | 53,2 | 65,6 | 79,4 | 102,1 |
| | | | | | | | 3 | 7 | 20,0 | 7,9 | 7,9 | 12,3 | 12,3 | 12,3 | 17,7 | 17,7 | 24,1 |
| | | | | | | | | | | (54,4) | (74,8) | (103,3) | (131,2) | (162,9) | (203,5) | (242,6) | (313,4) |
| $C2\frac{d}{d_1}$ 289×355 | 3550 | 1900 | 275 | 14 | 28 | 2 | 1 | 15 | 53,3 | 32,9 | 47,3 | 64,3 | 84,0 | 106,4 | 131,3 | 158,9 | 204,5 |
| | | | | | | | 2 | 14 | 26,6 | 16,4 | 23,6 | 32,1 | 42,0 | 53,2 | 65,6 | 79,4 | 102,1 |
| | | | | | | | 3 | 7 | 20,0 | 7,9 | 7,9 | 12,3 | 12,3 | 12,3 | 17,7 | 17,7 | 24,1 |
| | | | | | | | | | | (57,2) | (78,8) | (108,7) | (138,3) | (171,9) | (214,6) | (256,0) | (330,7) |

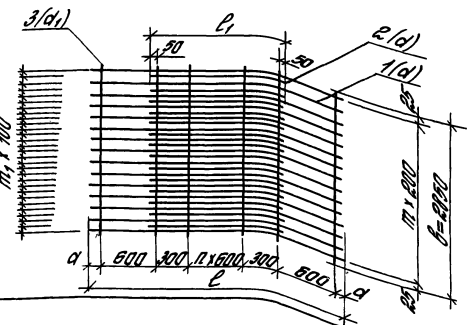


| | | |
|---|---|---|
| Зав. отд. | Ильин | |
| Зав. сект. | Туголуков | |
| С.Н.С. | Потапкин | |
| Инж. 1 кат. | Третьякова | |
| Н. контр. | Фролов | |

1.400.1-21.1-14

Сетка сварная шириной 2850 мм. Тип 2

| Стадия | Лист | Листов |
|---|---|---|
| Р | 1 | 3 |

ЦНИИПРОМЗДАНИЙ

Инв. № подл. | Подпись и дата | Взам. инв. №

| Масса сетки | Размеры, мм | | | Число шагов | | | Позиция | Число стержней на сетку, шт. | Общая длина стержней на сетку, м | Масса стержней и сетки (кг) при отношении диаметров стержней (d/d1) | | | | | | | |
|---|---|---|---|---|---|---|---|---|---|---|---|---|---|---|---|---|---|
| | l | l1 | a | m | m1 | n | | | | 10/8 | 12/8 | 14/10 | 16/10 | 18/10 | 20/12 | 22/12 | 25/14 |
| С2 d/d1 285×385 | 3850 | 2500 | 125 | 14 | 28 | 3 | 1 | 15 | 57,8 | 35,6 | 51,3 | 69,8 | 91,1 | 115,4 | 142,4 | 172,3 | 221,8 |
| | | | | | | | 2 | 14 | 35,0 | 21,6 | 31,1 | 42,3 | 55,2 | 69,9 | 86,3 | 104,4 | 134,4 |
| | | | | | | | 3 | 8 | 22,8 | 9,0 | 9,0 | 14,1 | 14,1 | 14,1 | 20,3 | 20,3 | 27,5 |
| | | | | | | | | | | (66,2) | (91,4) | (126,2) | (160,4) | (199,4) | (249,0) | (297,9) | (383,7) |
| С2 d/d1 285×415 | 4150 | 2500 | 275 | 14 | 28 | 3 | 1 | 15 | 62,3 | 38,4 | 55,3 | 75,2 | 98,2 | 124,4 | 153,5 | 185,8 | 239,0 |
| | | | | | | | 2 | 14 | 35,0 | 21,6 | 31,1 | 42,3 | 55,2 | 69,9 | 86,3 | 104,4 | 134,4 |
| | | | | | | | 3 | 8 | 22,8 | 9,0 | 9,0 | 14,1 | 14,1 | 14,1 | 20,3 | 20,3 | 27,5 |
| | | | | | | | | | | (69,0) | (95,4) | (131,6) | (167,5) | (208,4) | (260,1) | (310,5) | (400,9) |
| С2 d/d1 285×445 | 4450 | 3100 | 125 | 14 | 28 | 4 | 1 | 15 | 66,8 | 41,2 | 59,3 | 80,6 | 105,3 | 133,4 | 164,6 | 199,2 | 256,3 |
| | | | | | | | 2 | 14 | 43,4 | 26,8 | 38,5 | 52,4 | 68,5 | 86,7 | 107,0 | 129,5 | 166,7 |
| | | | | | | | 3 | 9 | 25,7 | 10,1 | 10,1 | 15,8 | 15,8 | 15,8 | 22,8 | 22,8 | 31,0 |
| | | | | | | | | | | (79,1) | (107,9) | (148,8) | (189,6) | (235,9) | (294,4) | (351,5) | (454,0) |
| С2 d/d1 285×475 | 4750 | 3100 | 275 | 14 | 28 | 4 | 1 | 15 | 71,3 | 44,0 | 63,3 | 86,1 | 112,4 | 142,4 | 175,7 | 212,6 | 273,6 |
| | | | | | | | 2 | 14 | 43,4 | 26,8 | 38,5 | 52,4 | 68,5 | 86,7 | 107,0 | 129,5 | 166,7 |
| | | | | | | | 3 | 9 | 25,7 | 10,1 | 10,1 | 15,8 | 15,8 | 15,8 | 22,8 | 22,8 | 31,0 |
| | | | | | | | | | | (80,9) | (111,9) | (154,3) | (196,7) | (244,9) | (305,5) | (364,9) | (471,3) |
| С2 d/d1 285×505 | 5050 | 3700 | 125 | 14 | 28 | 5 | 1 | 15 | 75,8 | 46,7 | 67,3 | 91,5 | 119,5 | 151,4 | 186,8 | 226,0 | 290,8 |
| | | | | | | | 2 | 14 | 51,8 | 32,0 | 46,0 | 62,6 | 81,7 | 103,5 | 127,7 | 154,6 | 198,9 |
| | | | | | | | 2 | 10 | 28,5 | 11,3 | 11,3 | 17,6 | 17,6 | 17,6 | 25,3 | 25,3 | 34,4 |
| | | | | | | | | | | (90,0) | (124,6) | (171,7) | (218,8) | (272,5) | (339,8) | (405,9) | (524,1) |
| С2 d/d1 285×535 | 5350 | 3700 | 275 | 14 | 28 | 5 | 1 | 15 | 80,3 | 49,5 | 71,3 | 96,9 | 126,6 | 160,3 | 197,9 | 239,5 | 308,2 |
| | | | | | | | 2 | 14 | 51,8 | 32,0 | 46,0 | 62,6 | 81,7 | 103,5 | 127,7 | 154,6 | 198,9 |
| | | | | | | | 3 | 10 | 28,5 | 11,3 | 11,3 | 17,6 | 17,6 | 17,6 | 25,3 | 25,3 | 34,4 |
| | | | | | | | | | | (92,8) | (128,6) | (177,1) | (225,9) | (281,4) | (350,9) | (419,4) | (541,5) |

Инв. № подл. | Подпись и дата | Взам. инв. №

| Марка сетки | Размеры, мм | | | Число шагов | | | Позиция | Число стержней на сетку, шт. | Общая длина стержней на сетку, м | Масса стержней и сетки (кг) при отношении диаметров стержней $d/d_1$ | | | | | | | |
|---|---|---|---|---|---|---|---|---|---|---|---|---|---|---|---|---|---|
| | $\ell$ | $\ell_1$ | $a$ | $m$ | $m_1$ | $n$ | | | | $\frac{10}{8}$ | $\frac{12}{8}$ | $\frac{14}{10}$ | $\frac{16}{10}$ | $\frac{18}{10}$ | $\frac{20}{12}$ | $\frac{22}{12}$ | $\frac{25}{14}$ |
| $С2\frac{d}{d_1}$ 285×565 | 5650 | 4300 | 125 | 14 | 28 | 6 | 1 | 15 | 84,8 | 52,3 | 75,3 | 102,4 | 133,7 | 169,3 | 209,0 | 252,9 | 325,4 |
| | | | | | | | 2 | 14 | 60,2 | 37,1 | 53,5 | 72,7 | 95,0 | 120,3 | 148,5 | 179,6 | 231,2 |
| | | | | | | | 3 | 11 | 31,4 | 12,4 | 12,4 | 19,3 | 19,3 | 19,3 | 27,8 | 27,8 | 37,8 |
| | | | | | | | | | | (101,8) | (141,2) | (194,4) | (248,0) | (308,9) | (385,3) | (460,3) | (594,4) |
| $С2\frac{d}{d_1}$ 285×595 | 5950 | 4300 | 275 | 14 | 28 | 6 | 1 | 15 | 89,3 | 55,1 | 79,3 | 107,8 | 140,8 | 178,3 | 220,1 | 266,3 | 342,7 |
| | | | | | | | 2 | 14 | 60,2 | 37,1 | 53,5 | 72,7 | 95,0 | 120,3 | 148,5 | 179,6 | 231,2 |
| | | | | | | | 3 | 11 | 31,4 | 12,4 | 12,4 | 19,3 | 19,3 | 19,3 | 27,8 | 27,8 | 37,8 |
| | | | | | | | | | | (104,6) | (145,2) | (199,8) | (255,1) | (317,9) | (396,4) | (473,7) | (611,7) |
| $С2\frac{d}{d_1}$ 285×626 | 6250 | 4900 | 125 | 14 | 28 | 7 | 1 | 15 | 93,8 | 57,8 | 83,3 | 113,3 | 147,9 | 187,3 | 231,9 | 279,8 | 360,0 |
| | | | | | | | 2 | 14 | 68,6 | 42,3 | 61,0 | 82,8 | 108,3 | 137,1 | 169,2 | 204,7 | 263,4 |
| | | | | | | | 3 | 12 | 34,2 | 13,5 | 13,5 | 21,1 | 21,1 | 21,1 | 30,4 | 30,4 | 41,3 |
| | | | | | | | | | | (113,6) | (159,8) | (217,2) | (277,3) | (345,5) | (430,5) | (514,9) | (664,7) |
| $С2\frac{d}{d_1}$ 285×655 | 6550 | 4900 | 275 | 14 | 28 | 7 | 1 | 15 | 98,3 | 60,6 | 87,3 | 118,7 | 155,0 | 196,3 | 242,3 | 293,2 | 377,3 |
| | | | | | | | 2 | 14 | 68,6 | 42,3 | 61,0 | 82,8 | 108,3 | 137,1 | 169,2 | 204,7 | 263,4 |
| | | | | | | | 3 | 12 | 34,2 | 13,5 | 13,5 | 21,1 | 21,1 | 21,1 | 30,4 | 30,4 | 41,3 |
| | | | | | | | | | | (116,4) | (161,8) | (222,6) | (284,4) | (354,5) | (441,9) | (528,3) | (682,0) |
| $С2\frac{d}{d_1}$ 285×685 | 6850 | 5500 | 125 | 14 | 28 | 8 | 1 | 15 | 102,8 | 63,4 | 91,2 | 124,1 | 162,1 | 205,3 | 253,4 | 306,6 | 394,6 |
| | | | | | | | 2 | 14 | 77,0 | 47,5 | 68,4 | 93,0 | 121,5 | 153,9 | 189,9 | 229,8 | 295,7 |
| | | | | | | | 3 | 13 | 37,1 | 14,6 | 14,6 | 22,9 | 22,9 | 22,9 | 32,9 | 32,9 | 44,8 |
| | | | | | | | | | | (125,5) | (174,2) | (240,0) | (306,5) | (382,1) | (476,2) | (569,3) | (735,1) |
| $С2\frac{d}{d_1}$ 285×715 | 7150 | 5500 | 275 | 14 | 28 | 8 | 1 | 15 | 107,3 | 66,2 | 95,2 | 129,6 | 169,2 | 214,3 | 264,5 | 320,0 | 411,8 |
| | | | | | | | 2 | 14 | 77,0 | 47,5 | 68,4 | 93,0 | 121,5 | 153,9 | 189,9 | 229,8 | 295,7 |
| | | | | | | | 3 | 13 | 37,1 | 14,6 | 14,6 | 22,9 | 22,9 | 22,9 | 32,8 | 32,9 | 44,8 |
| | | | | | | | | | | (128,3) | (178,2) | (245,5) | (313,6) | (391,1) | (487,3) | (582,7) | (752,3) |

Инв. № подл. | Подпись и дата | Взам. инв. №

| Марка сетки | Размеры, мм | | | Число шагов | | | Позиция | Число стержней на сетку, шт. | Общая длина стержней на сетку, м | Масса стержней и сетки (кг) при отношении диаметров стержней ($d/d_1$) | | | | | | | |
|---|---|---|---|---|---|---|---|---|---|---|---|---|---|---|---|---|---|
| | $l$ | $l_1$ | $d$ | $m$ | $m_1$ | $n$ | | | | $\frac{10}{6}$ | $\frac{12}{6}$ | $\frac{14}{6}$ | $\frac{16}{6}$ | $\frac{18}{8}$ | $\frac{20}{8}$ | $\frac{22}{8}$ | $\frac{25}{8}$ |
| СЗ $\frac{d}{d_1}$ 115×265 | 2650 | 1300 | 125 | 5 | 11 | 1 | 1 | 7 | 18,6 | 11,5 | 16,5 | 22,4 | 29,3 | 37,1 | 45,7 | 55,4 | 71,2 |
| | | | | | | | 2 | 5 | 6,5 | 4,0 | 5,8 | 7,9 | 10,3 | 13,0 | 16,0 | 19,4 | 25,0 |
| | | | | | | | 3 | 6 | 6,9 | 1,5 | 1,5 | 1,5 | 1,5 | 2,7 | 2,7 | 2,7 | 2,7 |
| | | | | | | | | | | (17,0) | (23,8) | (31,8) | (41,1) | (52,8) | (64,4) | (77,5) | (98,9 |
| СЗ $\frac{d}{d_1}$ 115×295 | 2950 | 1300 | 275 | 5 | 11 | 1 | 1 | 7 | 20,7 | 12,7 | 18,3 | 25,0 | 32,6 | 41,3 | 50,9 | 61,6 | 79,3 |
| | | | | | | | 2 | 5 | 6,5 | 4,0 | 5,8 | 7,9 | 10,3 | 13,0 | 16,0 | 19,4 | 25,0 |
| | | | | | | | 3 | 6 | 6,9 | 1,5 | 1,5 | 1,5 | 1,5 | 2,7 | 2,7 | 2,7 | 2,7 |
| | | | | | | | | | | (18,2) | (25,6) | (34,4) | (44,4) | (57,0) | (69,6) | (83,7) | (107,0) |
| СЗ $\frac{d}{d_1}$ 115×325 | 3250 | 1900 | 125 | 5 | 11 | 2 | 1 | 7 | 22,8 | 14,0 | 20,2 | 27,5 | 35,9 | 45,5 | 56,1 | 67,9 | 87,4 |
| | | | | | | | 2 | 5 | 9,5 | 5,9 | 8,4 | 11,5 | 15,0 | 19,0 | 23,4 | 28,4 | 36,5 |
| | | | | | | | 3 | 7 | 8,1 | 1,8 | 1,8 | 1,8 | 1,8 | 3,2 | 3,2 | 3,2 | 3,2 |
| | | | | | | | | | | (21,7) | (30,4) | (40,8) | (52,7) | (67,7) | (82,7) | (99,5) | (127,1) |
| СЗ $\frac{d}{d_1}$ 115×355 | 3550 | 1900 | 275 | 5 | 11 | 2 | 1 | 7 | 24,9 | 15,3 | 22,1 | 30,0 | 39,2 | 49,7 | 61,3 | 74,2 | 95,4 |
| | | | | | | | 2 | 5 | 9,5 | 5,9 | 8,4 | 11,5 | 15,0 | 19,0 | 23,4 | 28,4 | 36,5 |
| | | | | | | | 3 | 7 | 8,1 | 1,8 | 1,8 | 1,8 | 1,8 | 3,2 | 3,2 | 3,2 | 3,2 |
| | | | | | | | | | | (23,0) | (32,3) | (43,3) | (56,0) | (71,9) | (87,9) | (105,8) | (135,1) |

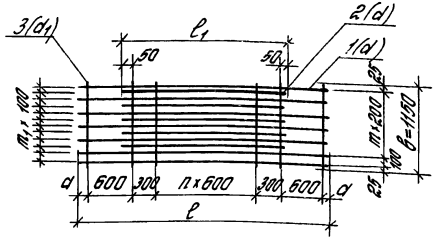


| | | |
|---|---|---|
| Зав. отд. | Ильин | |
| Зав. сект. | Туголиков | |
| С.Н.С. | Потапкин | |
| Инж. 1 кат. | Третьякова | |
| Н. контр. | Фролов | |

1.400.1-21.1-20

Сетка сварная шириной 1150 мм. Тип 3

| Стадия | Лист | Листов |
|---|---|---|
| Р | 1 | 3 |

ЦНИИПРОМЗДАНИЙ

| Марка сетки | Размеры, мм | | | Число шагов | | | Позиция | Число стержней на сетку, шт. | Общая длина стержней на сетку, м | Масса стержней и сетки (кг) при отношении диаметров стержней $d/d_1$ | | | | | | | |
|---|---|---|---|---|---|---|---|---|---|---|---|---|---|---|---|---|---|
| | $c$ | $c_1$ | $d$ | $m$ | $m_1$ | $n$ | | | | $\frac{10}{6}$ | $\frac{12}{6}$ | $\frac{14}{6}$ | $\frac{16}{6}$ | $\frac{18}{8}$ | $\frac{20}{8}$ | $\frac{22}{8}$ | $\frac{25}{8}$ |
| С3 $\frac{d}{d_1}$ 115×395 | 3950 | 2500 | 125 | 5 | 11 | 3 | 1 | 7 | 26,9 | 16,6 | 23,9 | 32,6 | 42,5 | 53,9 | 66,5 | 80,4 | 103,5 |
| | | | | | | | 2 | 5 | 12,5 | 7,7 | 11,1 | 15,1 | 19,7 | 25,0 | 30,8 | 37,3 | 48,0 |
| | | | | | | | 3 | 8 | 9,2 | 2,0 | 2,0 | 2,0 | 2,0 | 3,6 | 3,6 | 3,6 | 3,6 |
| | | | | | | | | | | (26,3) | (37,0 | (49,7) | (64,2) | (82,5) | (100,9) | (121,3) | (155,1) |
| С3 $\frac{d}{d_1}$ 115×415 | 4150 | 2800 | 275 | 5 | 11 | 3 | 1 | 7 | 29,1 | 17,9 | 25,8 | 35,1 | 48,8 | 58,0 | 71,6 | 86,7 | 111,6 |
| | | | | | | | 2 | 5 | 12,5 | 7,7 | 11,1 | 15,1 | 19,7 | 25,0 | 30,8 | 37,3 | 48,0 |
| | | | | | | | 3 | 8 | 9,2 | 2,0 | 2,0 | 2,0 | 2,0 | 3,6 | 3,6 | 3,6 | 3,6 |
| | | | | | | | | | | (27,6) | (38,9) | (52,2) | (67,5) | (86,6) | (106,0) | (127,6) | (163,2) |
| С3 $\frac{d}{d_1}$ 115×445 | 4450 | 3100 | 125 | 5 | 11 | 4 | 1 | 7 | 31,2 | 19,2 | 27,7 | 37,6 | 49,2 | 62,2 | 76,8 | 93,0 | 119,6 |
| | | | | | | | 2 | 5 | 15,5 | 9,6 | 13,8 | 18,7 | 24,5 | 31,0 | 38,2 | 46,3 | 59,5 |
| | | | | | | | 3 | 9 | 10,4 | 2,3 | 2,3 | 2,3 | 2,3 | 4,1 | 4,1 | 4,1 | 4,1 |
| | | | | | | | | | | (31,1) | (43,8) | (58,6) | (76,0) | (97,3) | (119,1) | (143,4) | (183,2) |
| С3 $\frac{d}{d_1}$ 115×495 | 4950 | 3100 | 275 | 5 | 11 | 4 | 1 | 7 | 33,3 | 20,5 | 29,5 | 40,2 | 52,5 | 66,4 | 82,0 | 99,2 | 127,7 |
| | | | | | | | 2 | 5 | 15,5 | 9,6 | 13,8 | 18,7 | 24,5 | 31,0 | 38,2 | 46,3 | 59,5 |
| | | | | | | | 3 | 9 | 10,4 | 2,3 | 2,3 | 2,3 | 2,3 | 4,1 | 4,1 | 4,1 | 4,1 |
| | | | | | | | | | | (32,4) | (45,6) | (61,2) | (79,3) | (101,5) | (124,3) | (149,6) | (191,3) |
| С3 $\frac{d}{d_1}$ 115×505 | 5050 | 3900 | 125 | 5 | 11 | 5 | 1 | 7 | 35,4 | 21,8 | 31,4 | 42,7 | 55,8 | 70,6 | 87,2 | 105,5 | 135,7 |
| | | | | | | | 2 | 5 | 18,5 | 11,4 | 16,4 | 22,4 | 29,2 | 37,0 | 45,6 | 55,2 | 71,0 |
| | | | | | | | 3 | 10 | 11,5 | 2,6 | 2,6 | 2,6 | 2,6 | 4,5 | 4,5 | 4,5 | 4,5 |
| | | | | | | | | | | (35,8) | (50,4) | (67,1) | (87,6) | (112,1) | (137,3) | (165,2) | (211,2) |
| С3 $\frac{d}{d_1}$ 115×535 | 5350 | 3900 | 275 | 5 | 11 | 5 | 1 | 7 | 37,5 | 23,1 | 33,3 | 45,2 | 59,1 | 74,8 | 92,4 | 111,8 | 143,8 |
| | | | | | | | 2 | 5 | 18,5 | 11,4 | 16,4 | 22,4 | 29,2 | 37,0 | 45,6 | 55,2 | 71,0 |
| | | | | | | | 3 | 10 | 11,5 | 2,6 | 2,6 | 2,6 | 2,6 | 4,5 | 4,5 | 4,5 | 4,5 |
| | | | | | | | | | | (37,1) | (52,3) | (70,2) | (90,9) | (116,3) | (142,5) | (171,5) | (219,3) |

Инв. № подл. | Подпись и дата | Взам. инв. №

| Марка сетки | Размеры, мм | | | Число шагов | | | Позиция | Число стержней на сетку шт | Общая длина стержней на сетку м | Масса стержней и сетки (кг) при отношении диаметров стержней (d/d1) | | | | | | | |
|---|---|---|---|---|---|---|---|---|---|---|---|---|---|---|---|---|---|
| | l | l1 | a | m | m1 | n | | | | 10/6 | 12/6 | 14/6 | 16/6 | 18/8 | 20/8 | 22/8 | 25/8 |
| С3 d/d1 115×565 | 5650 | 4300 | 125 | 5 | 11 | 6 | 1 | 7 | 39,6 | 24,4 | 35,1 | 47,8 | 62,4 | 79,0 | 97,5 | 118,0 | 151,9 |
| | | | | | | | 2 | 5 | 21,5 | 13,3 | 19,1 | 26,0 | 33,9 | 42,9 | 53,0 | 64,2 | 82,6 |
| | | | | | | | 3 | 11 | 12,7 | 2,8 | 2,8 | 2,8 | 2,8 | 5,0 | 5,0 | 5,0 | 5,0 |
| | | | | | | | | | | (40,5) | (57,0) | (76,6) | (99,1) | (126,9) | (155,5) | (187,2) | (239,5) |
| С3 d/d1 115×595 | 5950 | 4300 | 275 | 5 | 11 | 6 | 1 | 7 | 41,7 | 25,7 | 37,0 | 50,3 | 65,7 | 83,2 | 102,7 | 124,3 | 159,9 |
| | | | | | | | 2 | 5 | 21,5 | 13,3 | 19,1 | 26,0 | 33,9 | 42,9 | 53,0 | 64,2 | 82,6 |
| | | | | | | | 3 | 11 | 12,7 | 2,8 | 2,8 | 2,8 | 2,8 | 5,0 | 5,0 | 5,0 | 5,0 |
| | | | | | | | | | | (41,8) | (58,9) | (79,1) | (102,4) | (131,1) | (160,7) | (193,5) | (247,5) |
| С3 d/d1 115×625 | 6250 | 4900 | 125 | 5 | 11 | 7 | 1 | 7 | 43,8 | 27,0 | 38,9 | 52,8 | 69,0 | 87,4 | 107,9 | 130,6 | 168,0 |
| | | | | | | | 2 | 5 | 24,5 | 15,1 | 21,8 | 29,6 | 38,6 | 49,9 | 60,4 | 73,1 | 94,1 |
| | | | | | | | 3 | 12 | 13,8 | 3,0 | 3,1 | 3,1 | 3,1 | 5,5 | 5,5 | 5,5 | 5,5 |
| | | | | | | | | | | (45,1) | (63,8) | (85,5) | (110,7) | (141,8) | (173,8) | (209,2) | (267,5) |
| С3 d/d1 115×655 | 6550 | 4900 | 275 | 5 | 11 | 7 | 1 | 7 | 45,9 | 28,3 | 40,7 | 55,4 | 72,4 | 91,6 | 113,1 | 136,8 | 176,1 |
| | | | | | | | 2 | 5 | 24,5 | 15,1 | 21,8 | 29,6 | 38,6 | 49,9 | 60,4 | 73,1 | 94,1 |
| | | | | | | | 3 | 12 | 13,8 | 3,1 | 3,1 | 3,1 | 3,1 | 5,5 | 5,5 | 5,5 | 5,5 |
| | | | | | | | | | | (46,5) | (65,6) | (88,1) | (114,1) | (147,0) | (179,0) | (215,4) | (276,7) |
| С3 d/d1 115×685 | 6850 | 5500 | 125 | 5 | 11 | 8 | 1 | 7 | 48,0 | 29,6 | 42,6 | 57,9 | 75,6 | 95,8 | 118,2 | 143,1 | 184,1 |
| | | | | | | | 2 | 5 | 27,5 | 16,9 | 24,4 | 33,2 | 43,4 | 54,9 | 67,8 | 82,1 | 105,6 |
| | | | | | | | 3 | 13 | 15,0 | 3,3 | 3,3 | 3,3 | 3,3 | 5,9 | 5,9 | 5,9 | 5,9 |
| | | | | | | | | | | (48,8) | (70,3) | (94,4) | (122,3) | (156,6) | (191,9) | (231,1) | (295,6) |
| С3 d/d1 115×715 | 7150 | 5500 | 275 | 5 | 11 | 8 | 1 | 7 | 50,1 | 30,9 | 44,4 | 60,5 | 78,9 | 100,0 | 123,4 | 149,4 | 192,2 |
| | | | | | | | 2 | 5 | 27,5 | 16,9 | 24,4 | 33,2 | 43,4 | 54,9 | 67,8 | 82,1 | 105,6 |
| | | | | | | | 3 | 13 | 15,0 | 3,3 | 3,3 | 3,3 | 3,3 | 5,9 | 5,9 | 5,9 | 5,9 |
| | | | | | | | | | | (51,1) | (72,1) | (97,0) | (125,6) | (160,8) | (197,1) | (237,4) | (303,9) |

| Марка сетки | Размеры, мм | | | Число шагов | | | Позиция | Число стержней на сетку, шт. | Общая длина стержней на сетку, м | Масса стержней и сетки (кг) при отношении диаметров стержней $(d/d_1)$ | | | | | | | |
|---|---|---|---|---|---|---|---|---|---|---|---|---|---|---|---|---|---|
| | $l$ | $l_1$ | $a$ | $m$ | $m_1$ | $n$ | | | | 10/6 | 12/6 | 14/8 | 16/8 | 18/10 | 20/10 | 22/10 | 25/12 |
| С3 $\frac{d}{d_1}$ 175×265 | 2650 | 1300 | 125 | 8 | 17 | 1 | 1 | 10 | 26,5 | 16,4 | 23,5 | 32,0 | 41,8 | 52,9 | 65,4 | 79,1 | 101,8 |
| | | | | | | | 2 | 8 | 10,4 | 6,4 | 9,2 | 12,6 | 16,4 | 20,8 | 25,7 | 31,0 | 39,8 |
| | | | | | | | 3 | 6 | 10,5 | 2,3 | 2,3 | 4,2 | 4,2 | 6,5 | 6,5 | 6,5 | 9,3 |
| | | | | | | | | | | (25,1) | (35,0) | (48,8) | (62,4) | (80,2) | (97,6) | (116,6) | (151,0) |
| С3 $\frac{d}{d_1}$ 175×295 | 2950 | 1300 | 275 | 8 | 17 | 1 | 1 | 10 | 29,5 | 18,2 | 26,2 | 35,6 | 46,5 | 58,9 | 72,7 | 88,0 | 113,3 |
| | | | | | | | 2 | 8 | 10,4 | 6,4 | 9,2 | 12,6 | 16,4 | 20,8 | 25,7 | 31,0 | 39,9 |
| | | | | | | | 3 | 6 | 10,5 | 2,3 | 2,3 | 4,2 | 4,2 | 6,5 | 6,5 | 6,5 | 9,3 |
| | | | | | | | | | | (26,9) | (37,7) | (52,4) | (67,1) | (86,2) | (104,9) | (125,5) | (162,5) |
| С3 $\frac{d}{d_1}$ 175×325 | 3250 | 1900 | 125 | 8 | 17 | 2 | 1 | 10 | 32,5 | 20,0 | 28,8 | 39,3 | 51,3 | 64,9 | 80,2 | 96,9 | 124,8 |
| | | | | | | | 2 | 8 | 15,2 | 9,4 | 13,5 | 18,4 | 24,0 | 30,4 | 37,5 | 37,5 | 58,4 |
| | | | | | | | 3 | 7 | 12,3 | 2,7 | 2,7 | 4,8 | 4,8 | 7,6 | 7,6 | 7,6 | 10,9 |
| | | | | | | | | | | (32,1) | (45,0) | (62,5) | (80,1) | (102,9) | (125,3) | (150,0) | (194,1) |
| С3 $\frac{d}{d_1}$ 175×355 | 3550 | 1900 | 275 | 8 | 17 | 2 | 1 | 10 | 35,5 | 21,9 | 31,5 | 42,8 | 56,0 | 70,9 | 87,5 | 105,9 | 136,3 |
| | | | | | | | 2 | 8 | 15,2 | 9,4 | 13,5 | 18,4 | 24,0 | 30,4 | 37,5 | 37,5 | 58,4 |
| | | | | | | | 3 | 7 | 12,3 | 2,7 | 2,7 | 4,8 | 4,8 | 7,6 | 7,6 | 7,6 | 10,9 |
| | | | | | | | | | | (34,0) | (47,7) | (66,0) | (84,8) | (108,9) | (132,6) | (151,0) | (205,6) |

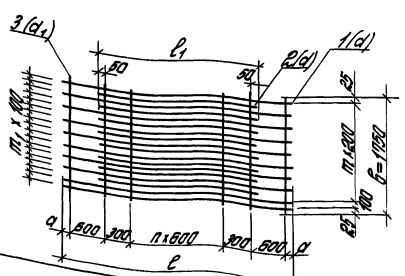


| | | |
|---|---|---|
| Зав. отд. | Ильин | |
| Зав. сект. | Туголуков | |
| С.Н.С. | Потапкин | |
| Инж. 1 кат. | Третьякова | |
| Н. контр. | Фролов | |

1.400.1-21.1-21

Сетка сварная шириной 1750 мм. Тип 3

| Стадия | Лист | Листов |
|---|---|---|
| Р | 1 | 3 |

ЦНИИПРОМЗДАНИЙ

Инв. № подл. | Подпись и дата | Взам. инв. №

| Марка сетки | Размеры сетки, мм | | | Число шагов | | | Позиция | Число стержней на сетку, шт. | Общая длина стержней на сетку, м | Масса стержней и сетки (кг) при отношении диаметров стержней (d/d1) | | | | | | | |
|---|---|---|---|---|---|---|---|---|---|---|---|---|---|---|---|---|---|
| | l | l1 | a | m | m1 | n | | | | 10/6 | 12/6 | 14/8 | 16/8 | 18/10 | 20/10 | 22/10 | 25/12 |
| С3 d/d1 175×385 | 3850 | 2500 | 125 | 8 | 17 | 3 | 1 | 10 | 38,5 | 23,8 | 34,2 | 46,5 | 60,8 | 76,9 | 94,9 | 114,9 | 141,8 |
| | | | | | | | 2 | 8 | 20,0 | 12,3 | 17,8 | 24,2 | 31,6 | 40,0 | 49,3 | 59,7 | 76,8 |
| | | | | | | | 3 | 8 | 14,0 | 3,1 | 3,1 | 5,5 | 5,5 | 8,6 | 8,6 | 8,6 | 12,4 |
| | | | | | | | | | | (39,2) | (55,1) | (76,2) | (97,9) | (125,5) | (152,8) | (183,2) | (231,0) |
| С3 d/d1 175×415 | 4150 | 2800 | 275 | 8 | 17 | 3 | 1 | 10 | 41,5 | 25,6 | 36,9 | 50,1 | 65,5 | 82,9 | 102,3 | 123,8 | 152,4 |
| | | | | | | | 2 | 8 | 20,0 | 12,3 | 17,8 | 24,2 | 31,6 | 40,0 | 49,3 | 59,7 | 76,8 |
| | | | | | | | 3 | 8 | 14,0 | 3,1 | 3,1 | 5,5 | 5,5 | 8,6 | 8,6 | 8,6 | 12,4 |
| | | | | | | | | | | (41,0) | (57,8) | (79,8) | (102,6) | (131,5) | (160,2) | (192,1) | (244,8,6) |
| С3 d/d1 175×445 | 4450 | 3108 | 125 | 8 | 17 | 4 | 1 | 10 | 44,5 | 27,5 | 39,5 | 53,8 | 70,2 | 88,9 | 109,7 | 132,8 | 170,9 |
| | | | | | | | 2 | 8 | 24,8 | 15,3 | 22,0 | 30,0 | 39,1 | 49,5 | 61,1 | 74,0 | 95,2 |
| | | | | | | | 3 | 9 | 15,8 | 3,5 | 3,5 | 6,2 | 6,2 | 9,7 | 9,7 | 9,7 | 14,0 |
| | | | | | | | | | | (46,3) | (65,0) | (90,0) | (115,5) | (148,1) | (180,5) | (216,5) | (280,1) |
| С3 d/d1 175×475 | 4750 | 3100 | 275 | 8 | 17 | 4 | 1 | 10 | 47,5 | 29,3 | 42,2 | 57,4 | 74,9 | 94,9 | 117,1 | 141,7 | 182,4 |
| | | | | | | | 2 | 8 | 24,8 | 15,3 | 22,0 | 30,0 | 39,1 | 49,5 | 61,1 | 74,0 | 95,2 |
| | | | | | | | 3 | 9 | 15,8 | 3,5 | 3,5 | 6,2 | 6,2 | 9,7 | 9,7 | 9,7 | 14,0 |
| | | | | | | | | | | (48,1) | (67,7) | (93,6) | (120,2) | (154,1) | (187,9) | (225,4) | (294,6) |
| С3 d/d1 175×505 | 5050 | 3700 | 125 | 8 | 17 | 5 | 1 | 10 | 50,5 | 31,1 | 44,8 | 61,0 | 79,7 | 100,9 | 124,5 | 150,7 | 193,9 |
| | | | | | | | 2 | 8 | 29,6 | 18,3 | 26,3 | 35,8 | 46,7 | 59,1 | 73,0 | 88,3 | 113,7 |
| | | | | | | | 3 | 10 | 17,5 | 3,9 | 3,9 | 6,9 | 6,9 | 10,8 | 10,8 | 10,8 | 15,5 |
| | | | | | | | | | | (53,3) | (75,0) | (103,7) | (133,3) | (170,8) | (208,3) | (249,8) | (323,1) |
| С3 d/d1 175×535 | 5350 | 3700 | 275 | 8 | 17 | 5 | 1 | 10 | 53,5 | 33,0 | 47,5 | 64,6 | 84,4 | 106,9 | 131,9 | 159,6* | 205,4 |
| | | | | | | | 2 | 8 | 29,6 | 18,3 | 26,3 | 35,8 | 46,7 | 59,1 | 73,0 | 88,3 | 113,7 |
| | | | | | | | 3 | 10 | 17,5 | 3,9 | 3,9 | 6,9 | 6,9 | 10,8 | 10,8 | 10,8 | 15,5 |
| | | | | | | | | | | (55,2) | (77,7) | (107,3) | (138,0) | (176,8) | (215,7) | (258,7) | (334,6) |

| Марка сетки | Размеры, мм | | | Число шагов | | | Позиция | Число стержней на сетку, шт | Общая длина стержней на сетку, м | Масса стержней и сетки (кг) при отношении диаметров стержней $\frac{d}{d_1}$ | | | | | | | |
|---|---|---|---|---|---|---|---|---|---|---|---|---|---|---|---|---|---|
| | $c$ | $c_1$ | $a$ | $m$ | $m_1$ | $n$ | | | | $\frac{10}{6}$ | $\frac{12}{6}$ | $\frac{14}{8}$ | $\frac{16}{8}$ | $\frac{18}{10}$ | $\frac{20}{10}$ | $\frac{22}{10}$ | $\frac{25}{12}$ |
| СЗ $\frac{d}{d_1}$ 175×565 | 5650 | 4300 | 125 | 8 | 17 | 6 | 1 | 10 | 56,5 | 34,9 | 50,2 | 68,3 | 89,1 | 128,9 | 139,3 | 168,6 | 216,9 |
| | | | | | | | 2 | 8 | 34,4 | 21,2 | 30,6 | 41,6 | 54,3 | 68,7 | 84,8 | 102,7 | 132,1 |
| | | | | | | | 3 | 11 | 19,3 | 4,3 | 4,3 | 7,6 | 7,6 | 11,9 | 11,9 | 11,9 | 17,1 |
| | | | | | | | | | | (60,4) | (85,1) | (117,5) | (151,0) | (193,5) | (236,0) | (283,2) | (366,1) |
| СЗ $\frac{d}{d_1}$ 175×595 | 5950 | 4300 | 275 | 8 | 17 | 6 | 1 | 10 | 59,5 | 36,7 | 52,8 | 71,9 | 93,9 | 118,9 | 146,7 | 177,5 | 228,5 |
| | | | | | | | 2 | 8 | 34,4 | 21,2 | 30,6 | 41,6 | 54,3 | 68,7 | 84,8 | 102,7 | 132,1 |
| | | | | | | | 3 | 11 | 19,3 | 4,3 | 4,3 | 7,6 | 7,6 | 11,9 | 11,9 | 11,9 | 17,1 |
| | | | | | | | | | | (62,2) | (87,7) | (121,1) | (155,8) | (199,5) | (243,4) | (292,1) | (377,7) |
| СЗ $\frac{d}{d_1}$ 175×625 | 6250 | 4900 | 125 | 8 | 17 | 7 | 1 | 10 | 62,5 | 38,6 | 55,5 | 75,5 | 98,6 | 124,9 | 134,1 | 186,5 | 240,0 |
| | | | | | | | 2 | 8 | 39,2 | 24,2 | 34,8 | 47,4 | 61,9 | 78,3 | 96,7 | 116,9 | 150,5 |
| | | | | | | | 3 | 12 | 21,0 | 4,7 | 4,7 | 8,3 | 8,3 | 12,9 | 12,9 | 12,9 | 18,7 |
| | | | | | | | | | | (67,5) | (95,0) | (131,2) | (168,8) | (216,1) | (263,7) | (316,3) | (409,2) |
| СЗ $\frac{d}{d_1}$ 175×655 | 6550 | 4900 | 275 | 8 | 17 | 7 | 1 | 10 | 65,5 | 40,4 | 58,2 | 79,1 | 103,4 | 130,9 | 161,5 | 195,5 | 251,5 |
| | | | | | | | 2 | 8 | 39,2 | 24,2 | 34,8 | 47,4 | 61,8 | 78,3 | 96,7 | 116,9 | 18,7 |
| | | | | | | | 3 | 12 | 21,0 | 4,7 | 4,7 | 8,3 | 8,3 | 12,9 | 12,9 | 12,9 | 420,7 |
| | | | | | | | | | | 69,3 | 97,7 | 134,8 | 173,5 | 225,1 | 271,1 | 325,3 | 263,0 |
| СЗ $\frac{d}{d_1}$ 175×685 | 6850 | 5500 | 125 | 8 | 17 | 8 | 1 | 10 | 68,5 | 42,3 | 60,8 | 82,8 | 108,1 | 136,8 | 168,9 | 204,4 | 168,9 |
| | | | | | | | 2 | 8 | 44,0 | 27,2 | 39,1 | 53,2 | 69,4 | 87,9 | 108,5 | 131,3 | 20,2 |
| | | | | | | | 3 | 13 | 22,8 | 5,1 | 5,1 | 9,0 | 9,0 | 14,0 | 14,0 | 14,0 | 20,2 |
| | | | | | | | | | | (74,6) | (105,0) | (145,0) | (186,5) | (238,7) | (291,4) | (349,7) | (452,1) |
| СЗ $\frac{d}{d_1}$ 175×715 | 7150 | 5500 | 275 | 8 | 17 | 8 | 1 | 10 | 71,5 | 44,1 | 63,5 | 86,4 | 112,8 | 142,8 | 176,3 | 213,4 | 274,6 |
| | | | | | | | 2 | 8 | 44,0 | 27,2 | 39,1 | 53,2 | 69,4 | 87,9 | 108,5 | 131,3 | 168,9 |
| | | | | | | | 3 | 13 | 22,8 | 5,1 | 5,1 | 9,0 | 9,0 | 14,0 | 14,0 | 14,0 | 20,2 |
| | | | | | | | | | | (76,4) | (107,7) | (148,6) | (194,2) | (244,7) | (298,8) | (358,7) | (463,7) |

Инв. № подл. | Подпись и дата | Взам. инв. №

| Марка сетки | Размеры, мм | | | Число шагов | | | Позиция | Число стержней на сетку, шт. | Общая длина стержней на сетку, м | Масса стержней и сетки (кг) при отношении диаметров стержней ($d/d_1$) | | | | | | | |
|---|---|---|---|---|---|---|---|---|---|---|---|---|---|---|---|---|---|
| | $l$ | $l_1$ | $a$ | $m$ | $m_1$ | $n$ | | | | $\frac{10}{8}$ | $\frac{12}{8}$ | $\frac{14}{10}$ | $\frac{16}{10}$ | $\frac{18}{10}$ | $\frac{20}{12}$ | $\frac{22}{12}$ | $\frac{25}{14}$ |
| СЗ $\frac{d}{d_1}$ 235×265 | 2650 | 1300 | 125 | 11 | 23 | 1 | 1 | 13 | 34,4 | 21,3 | 30,6 | 41,6 | 54,3 | 68,8 | 84,9 | 102,8 | 132,3 |
| | | | | | | | 2 | 11 | 14,3 | 8,8 | 12,7 | 17,3 | 22,6 | 28,6 | 35,3 | 42,7 | 54,9 |
| | | | | | | | 3 | 6 | 14,1 | 5,6 | 5,6 | 8,7 | 8,7 | 8,7 | 12,5 | 12,5 | 17,0 |
| | | | | | | | | | | (35,7) | (48,9) | (67,6) | (85,6) | (106,1) | (132,7) | (158,0) | (204,2) |
| СЗ $\frac{d}{d_1}$ 235×295 | 2950 | 1300 | 275 | 11 | 23 | 1 | 1 | 13 | 38,4 | 23,6 | 34,1 | 46,3 | 60,5 | 76,6 | 94,6 | 114,4 | 147,3 |
| | | | | | | | 2 | 11 | 14,3 | 8,8 | 12,7 | 17,3 | 22,6 | 28,6 | 35,3 | 42,7 | 54,9 |
| | | | | | | | 3 | 6 | 14,1 | 5,6 | 5,6 | 8,7 | 8,7 | 8,7 | 12,5 | 12,5 | 17,0 |
| | | | | | | | | | | (38,0) | (52,4) | (72,3) | (91,8) | (113,9) | (142,4) | (169,6) | (219,2) |
| СЗ $\frac{d}{d_1}$ 235×325 | 3250 | 1900 | 125 | 11 | 23 | 2 | 1 | 13 | 42,3 | 26,1 | 37,5 | 51,0 | 66,7 | 84,4 | 104,2 | 126,1 | 162,2 |
| | | | | | | | 2 | 11 | 20,9 | 12,9 | 18,6 | 25,3 | 32,9 | 41,7 | 51,5 | 62,4 | 80,3 |
| | | | | | | | 3 | 7 | 16,5 | 6,5 | 6,5 | 10,2 | 10,2 | 10,2 | 14,6 | 14,6 | 19,8 |
| | | | | | | | | | | (45,5) | (62,6) | (86,5) | (109,8) | (136,3) | (170,3) | (203,1) | (262,3) |
| СЗ $\frac{d}{d_1}$ 235×355 | 3550 | 1900 | 275 | 11 | 23 | 2 | 1 | 13 | 46,2 | 28,5 | 40,9 | 55,7 | 72,8 | 92,2 | 113,8 | 137,7 | 177,2 |
| | | | | | | | 2 | 11 | 20,9 | 12,9 | 18,6 | 25,3 | 32,9 | 41,7 | 51,5 | 62,4 | 80,3 |
| | | | | | | | 3 | 7 | 16,5 | 6,5 | 6,5 | 10,2 | 10,2 | 10,2 | 14,6 | 14,6 | 19,8 |
| | | | | | | | | | | (47,9) | (66,0) | (91,2) | (115,9) | (144,1) | (179,9) | (214,7) | (277,3) |

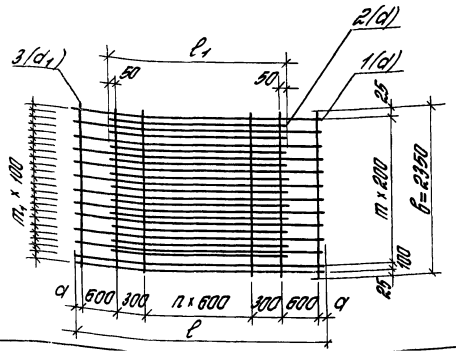


| | | |
|---|---|---|
| Зав. отд. | Ильин | |
| Зав. сект. | Гуголуков | |
| С.Н.С. | Потапкин | |
| Инж. 1 кат. | Третьяков | |
| Н. контр. | Фролов | |

1.400.1-21.1-22

Сетка сварная шириной 2350 мм. Тип 3

| Стадия | Лист | Листов |
|---|---|---|
| Р | 1 | 3 |

ЦНИИПРОМЗДАНИЙ

| Марка сетки | Размеры, мм | | | Число шагов | | | Позиция | Число стержней на сетку, шт. | Общая длина стержней на сетку, м | Масса стержней и сетки (кг) при отношении диаметров стержней (d/d1) | | | | | | | |
|---|---|---|---|---|---|---|---|---|---|---|---|---|---|---|---|---|---|
| | l | l1 | a | m | m1 | n | | | | 10/8 | 12/8 | 14/10 | 16/10 | 18/10 | 20/12 | 22/12 | 25/14 |
| С3 d/d1 235×385 | 3850 | 2500 | 125 | 11 | 23 | 3 | 1 | 13 | 50,1 | 30,9 | 44,4 | 60,4 | 78,9 | 100,0 | 123,4 | 149,3 | 192,2 |
| | | | | | | | 2 | 11 | 27,5 | 16,9 | 24,4 | 33,2 | 43,4 | 54,9 | 67,8 | 82,1 | 105,6 |
| | | | | | | | 3 | 8 | 18,8 | 7,4 | 7,4 | 11,6 | 11,6 | 11,6 | 16,7 | 16,7 | 22,7 |
| | | | | | | | | | | (55,2) | (76,2) | (105,2) | (133,9) | (166,5) | (207,9) | (248,1) | (320,5) |
| С3 d/d1 235×415 | 4150 | 2500 | 275 | 11 | 23 | 3 | 1 | 13 | 53,9 | 33,3 | 47,9 | 65,1 | 85,1 | 107,8 | 133,0 | 161,0 | 207,2 |
| | | | | | | | 2 | 11 | 27,5 | 16,9 | 24,4 | 33,2 | 43,4 | 54,9 | 67,8 | 82,1 | 105,6 |
| | | | | | | | 3 | 8 | 18,8 | 7,4 | 7,4 | 11,6 | 11,6 | 11,6 | 16,7 | 16,7 | 22,7 |
| | | | | | | | | | | (57,6) | (79,7) | (109,9) | (140,1) | (174,3) | (217,5) | (259,8) | (335,5) |
| С3 d/d1 235×445 | 4450 | 3100 | 125 | 11 | 23 | 4 | 1 | 13 | 57,9 | 35,7 | 51,4 | 69,9 | 91,3 | 115,6 | 142,6 | 172,6 | 222,1 |
| | | | | | | | 2 | 11 | 34,1 | 21,0 | 30,3 | 41,2 | 53,8 | 68,1 | 84,1 | 101,8 | 130,9 |
| | | | | | | | 3 | 9 | 21,2 | 8,4 | 8,4 | 13,1 | 13,1 | 13,1 | 18,8 | 18,8 | 25,6 |
| | | | | | | | | | | (65,1) | (90,1) | (124,2) | (158,2) | (196,8) | (245,5) | (293,2) | (378,6) |
| С3 d/d1 235×475 | 4750 | 3100 | 275 | 11 | 23 | 4 | 1 | 13 | 61,8 | 38,1 | 54,8 | 74,6 | 97,4 | 123,4 | 152,3 | 184,3 | 237,1 |
| | | | | | | | 2 | 11 | 34,1 | 21,0 | 30,3 | 41,2 | 53,8 | 68,1 | 84,1 | 101,8 | 130,9 |
| | | | | | | | 3 | 9 | 21,2 | 8,4 | 8,4 | 13,1 | 13,1 | 13,1 | 18,8 | 18,8 | 25,6 |
| | | | | | | | | | | (67,5) | (93,5) | (128,9) | (164,3) | (204,6) | (255,2) | (304,9) | (393,6) |
| С3 d/d1 235×505 | 5050 | 3700 | 125 | 11 | 23 | 5 | 1 | 13 | 65,7 | 40,5 | 58,3 | 79,3 | 103,6 | 131,2 | 161,9 | 195,9 | 252,1 |
| | | | | | | | 2 | 11 | 40,7 | 25,1 | 36,1 | 49,2 | 64,2 | 81,3 | 100,4 | 121,5 | 156,3 |
| | | | | | | | 3 | 10 | 23,5 | 9,3 | 9,3 | 14,5 | 14,5 | 14,5 | 20,9 | 20,9 | 28,4 |
| | | | | | | | | | | (74,9) | (103,7) | (143,0) | (182,3) | (227,0) | (283,2) | (338,3) | (436,8) |
| С3 d/d1 235×535 | 5350 | 3700 | 275 | 11 | 23 | 5 | 1 | 13 | 69,6 | 42,9 | 61,7 | 84,0 | 109,8 | 138,9 | 171,5 | 207,5 | 267,1 |
| | | | | | | | 2 | 11 | 40,7 | 25,1 | 36,1 | 49,2 | 64,2 | 81,3 | 100,4 | 121,5 | 156,3 |
| | | | | | | | 3 | 10 | 23,5 | 9,3 | 9,3 | 14,5 | 14,5 | 14,5 | 20,9 | 20,9 | 28,4 |
| | | | | | | | | | | (77,3) | (107,1) | (147,7) | (188,5) | (234,7) | (292,8) | (349,9) | (451,8) |

Инв. № подл. | Подпись и дата | Взам. инв. №

| Марка сетки | $\ell$ | $\ell_1$ | $a$ | Число шагов $m$ | Число шагов $m_1$ | Число шагов $n$ | Позиция | Число стержней на сетку, шт. | Длина длина стержней на сетку, м | Масса стержней и сетки (кг) при отношении диаметров стержней ($d/d_1$): 10/8 | 12/8 | 14/10 | 16/10 | 18/10 | 20/12 | 22/12 | 25/14 |
|---|---|---|---|---|---|---|---|---|---|---|---|---|---|---|---|---|---|
| С3 $\frac{d}{d_1}$ 235×565 | 5650 | 4300 | 125 | 11 | 23 | 6 | 1 | 13 | 73,5 | 45,3 | 65,2 | 88,7 | 115,9 | 146,8 | 181,1 | 219,1 | 282,1 |
| | | | | | | | 2 | 11 | 41,3 | 29,2 | 42,0 | 57,1 | 74,6 | 94,5 | 116,6 | 141,1 | 181,6 |
| | | | | | | | 3 | 11 | 25,9 | 10,2 | 10,2 | 16,0 | 16,0 | 16,0 | 23,0 | 23,0 | 31,2 |
| | | | | | | | | | | (84,7) | (117,4) | (161,8) | (206,5) | (257,3) | (320,1) | (383,2) | (494,9) |
| С3 $\frac{d}{d_1}$ 235×595 | 5950 | 4300 | 275 | 11 | 23 | 6 | 1 | 13 | 77,4 | 47,7 | 68,7 | 93,4 | 122,0 | 154,5 | 190,7 | 230,8 | 297,0 |
| | | | | | | | 2 | 11 | 41,3 | 29,2 | 42,0 | 57,1 | 74,6 | 94,5 | 116,6 | 141,1 | 181,6 |
| | | | | | | | 3 | 11 | 25,9 | 10,2 | 10,2 | 16,0 | 16,0 | 16,0 | 23,0 | 23,0 | 31,2 |
| | | | | | | | | | | (87,1) | (120,9) | (166,5) | (212,6) | (265,0) | (330,3) | (394,9) | (509,8) |
| С3 $\frac{d}{d_1}$ 235×625 | 6250 | 4900 | 125 | 11 | 23 | 7 | 1 | 13 | 81,3 | 50,1 | 72,2 | 98,2 | 128,2 | 162,3 | 200,4 | 242,5 | 312,0 |
| | | | | | | | 2 | 11 | 53,9 | 33,3 | 47,8 | 65,1 | 85,1 | 107,7 | 132,9 | 160,8 | 206,9 |
| | | | | | | | 3 | 12 | 28,2 | 11,1 | 11,1 | 17,4 | 17,4 | 17,4 | 25,0 | 25,0 | 34,1 |
| | | | | | | | | | | (94,5) | (131,1) | (180,7) | (230,7) | (287,4) | (358,3) | (428,3) | (553,0) |
| С3 $\frac{d}{d_1}$ 235×655 | 6550 | 4900 | 275 | 11 | 23 | 7 | 1 | 13 | 85,2 | 52,5 | 75,6 | 102,8 | 134,4 | 170,1 | 209,9 | 254,1 | 326,9 |
| | | | | | | | 2 | 11 | 53,9 | 33,3 | 47,8 | 65,1 | 85,1 | 107,7 | 132,9 | 160,8 | 206,9 |
| | | | | | | | 3 | 12 | 28,2 | 11,1 | 11,1 | 17,4 | 17,4 | 17,4 | 25,0 | 25,0 | 34,1 |
| | | | | | | | | | | (96,9) | (134,5) | (185,3) | (236,9) | (295,2) | (367,8) | (439,9) | (567,9) |
| С3 $\frac{d}{d_1}$ 235×685 | 6850 | 5500 | 125 | 11 | 23 | 8 | 1 | 13 | 89,1 | 54,9 | 79,1 | 107,6 | 140,5 | 177,9 | 219,6 | 265,7 | 341,9 |
| | | | | | | | 2 | 11 | 60,5 | 37,3 | 53,7 | 73,1 | 95,5 | 120,9 | 149,2 | 180,5 | 232,3 |
| | | | | | | | 3 | 13 | 30,6 | 12,1 | 12,1 | 18,9 | 18,9 | 18,9 | 27,1 | 27,1 | 36,9 |
| | | | | | | | | | | (104,3) | (144,9) | (199,6) | (254,9) | (317,7) | (395,9) | (473,3) | (611,1) |
| С3 $\frac{d}{d_1}$ 235×715 | 7150 | 5500 | 275 | 11 | 23 | 8 | 1 | 13 | 92,9 | 57,4 | 82,5 | 112,3 | 146,7 | 185,7 | 229,2 | 277,4 | 356,9 |
| | | | | | | | 2 | 11 | 60,5 | 37,3 | 53,7 | 73,1 | 95,5 | 120,9 | 149,2 | 180,5 | 232,3 |
| | | | | | | | 3 | 13 | 30,6 | 12,1 | 12,1 | 18,9 | 18,9 | 18,9 | 27,1 | 27,1 | 36,9 |
| | | | | | | | | | | (106,8) | (146,3) | (204,3) | (261,1) | (325,5) | (405,5) | (485,0) | (626,1) |

| Марка сетки | Размеры, мм | | | Число шагов | | | Позиция | Число стержней на сетку, шт. | Общая длина стержней на сетку, м | Масса стержней и сетки (кг) при отношении диаметров стержней d/d1 | | | | | | |
|---|---|---|---|---|---|---|---|---|---|---|---|---|---|---|---|---|
| | ℓ | ℓ1 | a | m | m1 | n | | | | 10/8 | 12/8 | 14/10 | 16/10 | 18/10 | 20/12 | 22/12 | 25/14 |
| С3 d/d1 295×265 | 2650 | 1300 | 125 | 14 | 29 | 1 | 1 | 16 | 42,4 | 26,2 | 37,7 | 51,2 | 66,9 | 84,7 | 104,6 | 126,5 | 162,8 |
| | | | | | | | 2 | 14 | 18,2 | 11,2 | 16,2 | 22,0 | 28,7 | 36,4 | 44,9 | 54,3 | 69,9 |
| | | | | | | | 3 | 6 | 17,7 | 7,0 | 7,0 | 10,9 | 10,9 | 10,9 | 15,7 | 15,7 | 21,4 |
| | | | | | | | | | | (44,4) | (60,9) | (84,1) | (106,5) | (132,0) | (165,2) | (196,5) | (254,1) |
| С3 d/d1 295×295 | 2950 | 1300 | 275 | 14 | 29 | 1 | 1 | 16 | 47,2 | 29,1 | 41,9 | 57,0 | 74,5 | 94,3 | 116,4 | 140,8 | 181,3 |
| | | | | | | | 2 | 14 | 18,2 | 11,2 | 16,2 | 22,0 | 28,7 | 36,4 | 44,9 | 54,3 | 69,9 |
| | | | | | | | 3 | 6 | 17,7 | 7,0 | 7,0 | 10,9 | 10,9 | 10,9 | 15,7 | 15,7 | 21,4 |
| | | | | | | | | | | (47,3) | (65,1) | (89,9) | (114,1) | (141,6) | (177,0) | (210,8) | (272,6) |
| С3 d/d1 295×325 | 3250 | 1900 | 125 | 14 | 29 | 2 | 1 | 16 | 52,0 | 32,1 | 46,2 | 62,8 | 82,1 | 103,9 | 128,2 | 155,2 | 199,7 |
| | | | | | | | 2 | 14 | 26,6 | 16,4 | 23,6 | 32,1 | 42,0 | 53,2 | 65,6 | 79,4 | 102,1 |
| | | | | | | | 3 | 7 | 20,7 | 8,2 | 8,2 | 12,7 | 12,7 | 12,7 | 18,3 | 18,3 | 25,0 |
| | | | | | | | | | | (56,7) | (78,0) | (109,6) | (135,8) | (169,8) | (212,1) | (252,9) | (326,8) |
| С3 d/d1 295×355 | 3550 | 1900 | 275 | 14 | 29 | 2 | 1 | 16 | 56,8 | 35,1 | 50,4 | 68,6 | 89,6 | 113,5 | 140,1 | 169,5 | 218,1 |
| | | | | | | | 2 | 14 | 26,6 | 16,4 | 23,6 | 32,1 | 42,0 | 53,2 | 65,6 | 79,4 | 102,1 |
| | | | | | | | 3 | 7 | 20,7 | 8,2 | 8,2 | 12,7 | 12,7 | 12,7 | 18,3 | 18,3 | 25,0 |
| | | | | | | | | | | (59,7) | (82,2) | (113,4) | (144,3) | (179,4) | (224,0) | (267,2) | (345,2) |

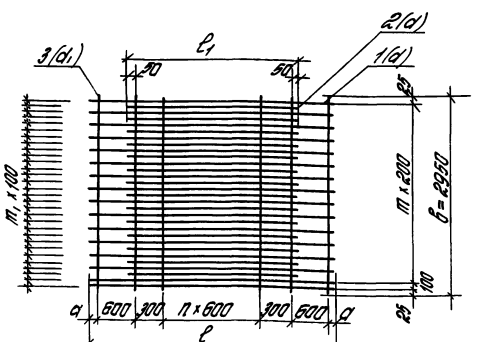


| | | |
|---|---|---|
| Гл.инж.отд. | Ильин | |
| Зав.сект. | Туголуков | |
| Т.н.с. | Чуталкин | |
| Инж.техн. | Ортолкова | |
| Н.контр. | Фролов | |

1400.1-21.1-23

Сетка сварная шириной 2950 мм тип 3

| Стадия | Лист | Листов |
|---|---|---|
| Р | 1 | 3 |

ЦНИИПРОМЗДАНИЙ

Инв.№ подл. | Подпись и дата | Взам.инв.№

| Марка сетки | Размеры, мм | | | Число шагов | | | Позиция | Число стержней на сетку, шт. | Общая длина стержней на сетку, м | Масса стержней и сетки (кг) при отношении диаметров стержней (d/d1) | | | | | | | |
|---|---|---|---|---|---|---|---|---|---|---|---|---|---|---|---|---|---|
| | l | l1 | a | m | m1 | n | | | | 10/8 | 12/8 | 14/10 | 16/10 | 18/10 | 20/12 | 22/12 | 25/14 |
| С3 d/d1 295×385 | 3850 | 2500 | 125 | 14 | 29 | 3 | 1 | 16 | 61,6 | 38,0 | 54,7 | 74,4 | 97,2 | 123,1 | 151,9 | 183,8 | 236,5 |
| | | | | | | | 2 | 14 | 35,0 | 21,6 | 31,1 | 42,3 | 55,2 | 69,9 | 86,3 | 104,4 | 134,4 |
| | | | | | | | 3 | 8 | 23,6 | 9,3 | 9,3 | 14,6 | 14,6 | 14,6 | 21,0 | 21,0 | 28,5 |
| | | | | | | | | | | (68,9) | (95,1) | (131,3) | (167,0) | (207,6) | (259,2) | (309,2) | (399,4) |
| С3 d/d1 295×415 | 4150 | 2500 | 275 | 14 | 29 | 3 | 1 | 16 | 66,4 | 41,0 | 58,9 | 80,2 | 104,8 | 132,7 | 163,7 | 198,1 | 255,0 |
| | | | | | | | 2 | 14 | 35,0 | 21,6 | 31,1 | 42,3 | 55,2 | 69,9 | 86,3 | 104,4 | 134,4 |
| | | | | | | | 3 | 8 | 23,6 | 9,3 | 9,3 | 14,6 | 14,6 | 14,6 | 21,0 | 21,0 | 28,5 |
| | | | | | | | | | | (71,9) | (99,3) | (137,1) | (174,6) | (217,2) | (271,0) | (323,5) | (417,9) |
| С3 d/d1 295×445 | 4450 | 3100 | 125 | 14 | 29 | 4 | 1 | 16 | 71,2 | 43,9 | 63,2 | 86,0 | 112,4 | 142,3 | 175,6 | 212,5 | 273,4 |
| | | | | | | | 2 | 14 | 43,4 | 26,8 | 38,5 | 52,4 | 68,5 | 86,7 | 107,0 | 129,5 | 166,7 |
| | | | | | | | 3 | 9 | 26,5 | 10,5 | 10,5 | 16,4 | 16,4 | 16,4 | 23,6 | 23,6 | 32,1 |
| | | | | | | | | | | (81,2) | (112,2) | (154,8) | (197,3) | (245,4) | (306,2) | (365,6) | (472,2) |
| С3 d/d1 295×475 | 4750 | 3100 | 275 | 14 | 29 | 4 | 1 | 16 | 76,0 | 46,9 | 67,5 | 91,8 | 119,9 | 151,8 | 187,4 | 226,8 | 291,8 |
| | | | | | | | 2 | 14 | 43,4 | 26,8 | 38,5 | 52,4 | 68,5 | 86,7 | 107,0 | 129,5 | 166,7 |
| | | | | | | | 3 | 9 | 26,5 | 10,5 | 10,5 | 16,4 | 16,4 | 16,4 | 23,6 | 23,6 | 32,1 |
| | | | | | | | | | | (84,2) | (116,5) | (160,6) | (204,8) | (254,9) | (318,0) | (379,9) | (490,6) |
| С3 d/d1 295×505 | 5050 | 3100 | 125 | 14 | 29 | 5 | 1 | 16 | 80,8 | 49,9 | 71,8 | 97,6 | 127,5 | 161,4 | 199,3 | 241,1 | 310,3 |
| | | | | | | | 2 | 14 | 51,8 | 32,0 | 46,0 | 62,6 | 81,7 | 103,5 | 127,7 | 154,6 | 198,9 |
| | | | | | | | 3 | 10 | 29,5 | 11,7 | 11,7 | 18,2 | 18,2 | 18,2 | 26,2 | 26,2 | 35,6 |
| | | | | | | | | | | (93,6) | (129,5) | (178,4) | (227,4) | (283,1) | (353,2) | (421,9) | (544,8) |
| С3 d/d1 295×535 | 5350 | 3100 | 275 | 14 | 29 | 5 | 1 | 16 | 85,6 | 52,8 | 76,0 | 103,4 | 135,1 | 171,0 | 211,1 | 255,4 | 328,7 |
| | | | | | | | 2 | 14 | 51,8 | 32,0 | 46,0 | 62,6 | 81,7 | 103,5 | 127,7 | 154,6 | 198,9 |
| | | | | | | | 3 | 10 | 29,5 | 11,7 | 11,7 | 18,2 | 18,2 | 18,2 | 26,2 | 26,2 | 35,6 |
| | | | | | | | | | | (96,5) | (133,7) | (184,2) | (235,0) | (292,7) | (365,0) | (436,2) | (563,2) |

| Марка сетки | Размеры, мм | | | Число шагов | | | Позиция | Число стержней на сетку, шт. | Общая длина стержней на сетку, м | Масса стержней и сетки (кг) при отношении диаметров стержней $d/d_1$ | | | | | | | |
|---|---|---|---|---|---|---|---|---|---|---|---|---|---|---|---|---|---|
| | $\ell$ | $\ell_1$ | $a$ | $m$ | $m_1$ | $n$ | | | | 10/8 | 12/8 | 14/10 | 16/10 | 18/10 | 20/12 | 22/12 | 25/14 |
| С3 $\frac{d}{d_1}$ 295×565 | 5650 | 4300 | 125 | 14 | 29 | 6 | 1 | 16 | 90,4 | 55,8 | 80,3 | 109,2 | 142,6 | 180,6 | 222,9 | 269,7 | 347,1 |
| | | | | | | | 2 | 14 | 60,2 | 39,1 | 53,5 | 72,7 | 95,0 | 120,3 | 148,4 | 179,6 | 231,2 |
| | | | | | | | 3 | 11 | 32,5 | 12,8 | 12,8 | 20,0 | 20,0 | 20,0 | 28,8 | 28,8 | 39,2 |
| | | | | | | | | | | (105,1) | (146,6) | (201,9) | (259,6) | (320,9) | (400,1) | (478,1) | (617,5) |
| С3 $\frac{d}{d_1}$ 295×595 | 5950 | 4300 | 275 | 14 | 29 | 6 | 1 | 16 | 95,2 | 58,7 | 84,5 | 115,0 | 150,2 | 190,2 | 234,7 | 284,1 | 365,6 |
| | | | | | | | 2 | 14 | 60,2 | 39,1 | 53,5 | 72,7 | 95,0 | 120,3 | 148,5 | 179,6 | 231,2 |
| | | | | | | | 3 | 11 | 32,5 | 12,8 | 12,8 | 20,0 | 20,0 | 20,0 | 28,8 | 28,8 | 39,2 |
| | | | | | | | | | | 108,6 | (150,8) | (207,7) | (265,2) | (330,5) | (412,0) | (492,5) | (636,0) |
| С3 $\frac{d}{d_1}$ 295×625 | 6250 | 4900 | 125 | 14 | 29 | 7 | 1 | 16 | 100,0 | 61,7 | 88,8 | 120,8 | 157,8 | 199,8 | 246,6 | 298,4 | 384,0 |
| | | | | | | | 2 | 14 | 68,6 | 42,3 | 60,9 | 82,9 | 108,3 | 137,1 | 169,2 | 204,7 | 263,4 |
| | | | | | | | 3 | 12 | 35,4 | 14,0 | 14,0 | 21,8 | 21,8 | 21,8 | 31,4 | 31,4 | 42,8 |
| | | | | | | | | | | (118,0) | (163,7) | (225,5) | (297,9) | (358,1) | (441,2) | (534,5) | (690,2) |
| С3 $\frac{d}{d_1}$ 295×655 | 6550 | 4900 | 275 | 14 | 29 | 7 | 1 | 16 | 104,8 | 64,7 | 93,1 | 126,6 | 165,4 | 209,4 | 258,4 | 312,7 | 402,4 |
| | | | | | | | 2 | 14 | 68,6 | 42,3 | 60,9 | 82,9 | 108,3 | 137,1 | 169,2 | 204,7 | 263,4 |
| | | | | | | | 3 | 12 | 35,4 | 14,0 | 14,0 | 21,8 | 21,8 | 21,8 | 31,4 | 31,4 | 42,8 |
| | | | | | | | | | | (122,1) | (168,0) | (231,3) | (295,5) | (368,3) | (459,0) | (548,8) | (708,6) |
| С3 $\frac{d}{d_1}$ 295×685 | 6850 | 5500 | 125 | 14 | 29 | 8 | 1 | 16 | 109,6 | 67,6 | 97,3 | 130,4 | 172,9 | 218,9 | 270,3 | 327,1 | 420,9 |
| | | | | | | | 2 | 14 | 77,0 | 47,5 | 68,4 | 93,0 | 121,5 | 153,9 | 189,9 | 229,8 | 295,7 |
| | | | | | | | 3 | 13 | 38,4 | 15,2 | 15,2 | 23,7 | 23,7 | 23,7 | 34,1 | 34,1 | 46,3 |
| | | | | | | | | | | (130,3) | (180,0) | (247,1) | (318,1) | (396,5) | (494,3) | (591,0) | (762,9) |
| С3 $\frac{d}{d_1}$ 295×715 | 7150 | 5500 | 275 | 14 | 29 | 8 | 1 | 16 | 114,4 | 70,6 | 101,6 | 138,2 | 180,5 | 228,6 | 282,1 | 341,4 | 439,3 |
| | | | | | | | 2 | 14 | 77,0 | 47,5 | 68,4 | 93,0 | 121,5 | 153,9 | 189,9 | 229,8 | 295,7 |
| | | | | | | | 3 | 13 | 38,4 | 15,2 | 15,2 | 23,7 | 23,7 | 23,7 | 34,1 | 34,1 | 46,3 |
| | | | | | | | | | | (133,3) | (185,2) | (254,9) | (325,7) | (405,2) | (505,1) | (605,3) | (781,3) |

Инв. № подл. | Подпись и дата | Взам. инв. №

| Марка сетки | Размеры, мм | | | Число шагов | | | | Позиция | Число стержней на сетку, шт | Общая длина стержней на сетку, м | Масса стержней и сетки (кг) при отношении диаметров стержней (d/d₁) | | | | | | | |
|---|---|---|---|---|---|---|---|---|---|---|---|---|---|---|---|---|---|---|
| | $l$ | $l_1$ | $a$ | $m$ | $m_1$ | $n_1$ | $n_2$ | | | | 10/6 | 12/6 | 14/6 | 16/6 | 18/6 | 20/6 | 22/8 | 25/8 |
| $C4\frac{d}{d_1}$ 85×325 | 3250 | 2000 | 125 | 4 | 8 | 2 | 2 | 1 | 5 | 16,3 | 10,0 | 14,4 | 19,6 | 25,6 | — | — | — | — |
| | | | | | | | | 2 | 4 | 8,0 | 4,9 | 7,1 | 9,7 | 12,6 | — | — | — | — |
| | | | | | | | | 3 | 7 | 6,0 | 1,3 | 1,3 | 1,3 | 1,3 | — | — | — | — |
| | | 2600 | | | | 3 | 1 | 1 | 5 | 16,3 | — | — | — | — | 32,5 | 40,1 | 48,5 | 62,4 |
| | | | | | | | | 2 | 4 | 10,4 | — | — | — | — | 20,8 | 25,7 | 31,0 | 40,0 |
| | | | | | | | | 3 | 7 | 6,0 | — | — | — | — | 1,3 | 1,3 | 2,4 | 2,4 |
| | | | | | | | | | | | (16,2) | (22,8) | (30,6) | (39,5) | (54,6) | (67,1) | (81,9) | (104,8) |
| $C4\frac{d}{d_1}$ 85×355 | 3550 | 2150 | 275 | 4 | 8 | 2 | 2 | 1 | 5 | 17,8 | 11,0 | 15,8 | 21,4 | 28,0 | — | — | — | — |
| | | | | | | | | 2 | 4 | 8,6 | 5,3 | 7,6 | 10,4 | 13,6 | — | — | — | — |
| | | | | | | | | 3 | 7 | 6,0 | 1,3 | 1,3 | 1,3 | 1,3 | — | — | — | — |
| | | 2750 | | | | 3 | 1 | 1 | 5 | 17,8 | — | — | — | — | 35,5 | 43,8 | 52,9 | 68,2 |
| | | | | | | | | 2 | 4 | 11,0 | — | — | — | — | 22,0 | 27,1 | 32,8 | 42,2 |
| | | | | | | | | 3 | 7 | 6,0 | — | — | — | — | 1,3 | 1,3 | 2,4 | 2,4 |
| | | | | | | | | | | | (17,6) | (24,7) | (33,1) | (42,9) | (58,8) | (72,2) | (88,1) | (112,8) |
| $C4\frac{d}{d_1}$ 85×385 | 3850 | 2000 | 125 | 4 | 8 | 2 | 3 | 1 | 5 | 19,3 | 11,9 | 17,1 | 23,3 | 30,4 | — | — | — | — |
| | | | | | | | | 2 | 4 | 8,0 | 4,9 | 7,1 | 9,6 | 12,6 | — | — | — | — |
| | | | | | | | | 3 | 8 | 6,8 | 1,5 | 1,5 | 1,5 | 1,5 | — | — | — | — |
| | | 2600 | | | | 3 | 2 | 1 | 5 | 19,3 | — | — | — | — | 38,5 | 47,5 | 57,4 | 73,9 |
| | | | | | | | | 2 | 4 | 10,4 | — | — | — | — | 20,8 | 25,7 | 31,0 | 40,0 |
| | | | | | | | | 3 | 8 | 6,8 | — | — | — | — | 1,5 | 1,5 | 2,7 | 2,7 |
| | | | | | | | | | | | (18,3) | (25,7) | (34,4) | (44,5) | (60,8) | (74,7) | (91,1) | (116,6) |

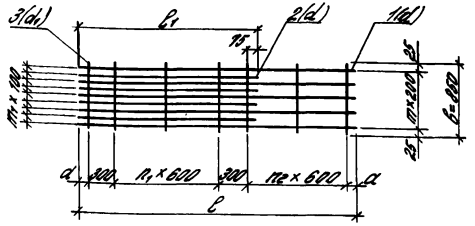


| | | |
|---|---|---|
| Зав. отд. | Ильин | |
| Зав. сект. | Тугалуков | |
| С.н.с. | Потапкин | |
| Инж. 1 к. | Третьякова | |
| Н. контр. | Фролов | |

1.400.1-21.1-30

Сетка сварная шириной 850 мм. Тип 4.

| Стадия | Лист | Листов |
|---|---|---|
| Р | 1 | 4 |

ЦНИИПРОМЗДАНИЙ

Инв. № подл. | Подпись и дата | Взам. инв. №

| Марка сетки | Размеры, мм $l$ | $l_1$ | $a$ | Число шагов $m$ | $m_1$ | $n_1$ | $n_2$ | Позиция | Число стержней на сетку, шт | Общая длина стержней на сетку, м | Масса стержней в сетке (кг) при отношении диаметров стержней (б/а): 10/6 | 12/6 | 14/6 | 16/6 | 18/6 | 20/6 | 22/8 | 25/8 |
|---|---|---|---|---|---|---|---|---|---|---|---|---|---|---|---|---|---|---|
| $С4\frac{d}{d_1}$ 85×415 | 4150 | 2150 | 275 | 4 | 8 | 2 | 3 | 1 | 5 | 20,8 | 12,8 | 18,4 | 25,1 | 32,7 | — | — | — | — |
| | | | | | | | | 2 | 4 | 8,6 | 5,3 | 7,6 | 10,4 | 13,6 | — | — | — | — |
| | | | | | | | | 3 | 8 | 6,8 | 1,5 | 1,5 | 1,5 | 1,5 | — | — | — | — |
| | | 2750 | | | | 3 | 2 | 1 | 5 | 20,8 | — | — | — | — | 41,5 | 51,2 | 61,9 | 79,7 |
| | | | | | | | | 2 | 4 | 11,0 | — | — | — | — | 22,0 | 27,1 | 32,8 | 42,2 |
| | | | | | | | | 3 | 8 | 6,8 | — | — | — | — | 1,5 | 1,5 | 2,7 | 2,7 |
| | | | | | | | | | | | (19,6) | (27,5) | (37,0) | (47,8) | (65,0) | (79,8) | (97,4) | (124,6) |
| $С4\frac{d}{d_1}$ 85×445 | 4450 | 2600 | 125 | 4 | 8 | 3 | 3 | 1 | 5 | 22,3 | 13,7 | 19,8 | 26,9 | 35,1 | — | — | — | — |
| | | | | | | | | 2 | 4 | 10,4 | 6,4 | 9,2 | 12,6 | 16,4 | — | — | — | — |
| | | | | | | | | 3 | 9 | 7,7 | 1,7 | 1,7 | 1,7 | 1,7 | — | — | — | — |
| | | 3200 | | | | 4 | 2 | 1 | 5 | 22,3 | — | — | — | — | 44,5 | 54,9 | 66,4 | 85,4 |
| | | | | | | | | 2 | 4 | 12,8 | — | — | — | — | 25,6 | 25,6 | 38,2 | 49,2 |
| | | | | | | | | 3 | 9 | 7,7 | — | — | — | — | 1,7 | 1,7 | 3,0 | 3,0 |
| | | | | | | | | | | | (21,8) | (30,7) | (41,2) | (53,2) | (71,8) | (82,2) | (101,6) | (133,6) |
| $С4\frac{d}{d_1}$ 85×475 | 4750 | 2750 | 275 | 4 | 8 | 3 | 3 | 1 | 5 | 23,8 | 14,7 | 21,1 | 28,7 | 37,5 | — | — | — | — |
| | | | | | | | | 2 | 4 | 11,0 | 6,8 | 9,8 | 13,3 | 17,4 | — | — | — | — |
| | | | | | | | | 3 | 9 | 7,7 | 1,7 | 1,7 | 1,7 | 1,7 | — | — | — | — |
| | | 3350 | | | | 4 | 2 | 1 | 5 | 23,8 | — | — | — | — | 47,5 | 58,6 | 70,9 | 91,2 |
| | | | | | | | | 2 | 4 | 13,4 | — | — | — | — | 26,8 | 32,0 | 40,0 | 51,5 |
| | | | | | | | | 3 | 9 | 7,7 | — | — | — | — | 1,7 | 1,7 | 3,0 | 3,0 |
| | | | | | | | | | | | (23,2) | (32,6) | (43,7) | (56,6) | (76,0) | (93,3) | (113,9) | (146,7) |
| $С4\frac{d}{d_1}$ 85×505 | 5050 | 2600 | 125 | 4 | 8 | 3 | 4 | 1 | 5 | 25,5 | 15,6 | 22,4 | 30,5 | 39,8 | — | — | — | — |
| | | | | | | | | 2 | 4 | 10,4 | 6,4 | 9,2 | 12,6 | 16,4 | — | — | — | — |
| | | | | | | | | 3 | 10 | 8,5 | 1,9 | 1,9 | 1,9 | 1,9 | — | — | — | — |
| | | 3200 | | | | 4 | 3 | 1 | 5 | 25,3 | — | — | — | — | 50,5 | 62,3 | 75,4 | 97,0 |
| | | | | | | | | 2 | 4 | 12,8 | — | — | — | — | 25,6 | 31,6 | 38,2 | 49,2 |
| | | | | | | | | 3 | 10 | 8,5 | — | — | — | — | 1,9 | 1,9 | 3,4 | 3,4 |
| | | | | | | | | | | | (23,9) | (33,5) | (45,0) | (58,1) | (78,0) | (95,8) | (117,0) | (149,6) |

Инв. № подл. | Подпись и дата | Взам. инв. №

| Марка сетки | Размеры, мм | | | Число шагов | | | | Позиция | Число стержней на сетку, шт | Общая длина стержней на сетку, м | Масса стержней в сетке (кг) при отношении диаметров стержней (d/d1) | | | | | | | |
|---|---|---|---|---|---|---|---|---|---|---|---|---|---|---|---|---|---|---|
| | в | в1 | а | т | т1 | п1 | п2 | | | | 10/6 | 12/6 | 14/6 | 16/6 | 18/6 | 20/6 | 22/8 | 25/8 |
| С4 d/d1 85×535 | 5350 | 2750 | 275 | 4 | 8 | 3 | 4 | 1 | 5 | 26,8 | 16,5 | 23,8 | 32,3 | 42,2 | — | — | — | — |
| | | | | | | | | 2 | 4 | 11,0 | 6,8 | 9,8 | 13,3 | 17,4 | — | — | — | — |
| | | | | | | | | 3 | 10 | 8,5 | 1,9 | 1,9 | 1,9 | 1,9 | — | — | — | — |
| | | 3350 | | | | 4 | 3 | 1 | 5 | 26,8 | — | — | — | — | 53,5 | 65,9 | 79,8 | 102,7 |
| | | | | | | | | 2 | 4 | 13,4 | — | — | — | — | 26,8 | 33,0 | 40,0 | 51,5 |
| | | | | | | | | 3 | 10 | 8,5 | — | — | — | — | 1,9 | 1,9 | 3,4 | 3,4 |
| | | | | | | | | | | | (25,2) | (35,5) | (47,5) | (61,5) | (82,2) | (100,8) | (123,2) | (157,6) |
| С4 d/d1 85×565 | 5650 | 2600 | 125 | 4 | 8 | 3 | 5 | 1 | 5 | 28,3 | 17,4 | 25,1 | 34,1 | 44,6 | — | — | — | — |
| | | | | | | | | 2 | 4 | 10,4 | 6,4 | 9,2 | 12,6 | 16,4 | — | — | — | — |
| | | | | | | | | 3 | 11 | 9,4 | 2,1 | 2,1 | 2,1 | 2,1 | — | — | — | — |
| | | 3200 | | | | 4 | 4 | 1 | 5 | 28,3 | — | — | — | — | 56,4 | 69,7 | 84,3 | 108,5 |
| | | | | | | | | 2 | 4 | 12,8 | — | — | — | — | 25,6 | 31,6 | 38,2 | 49,2 |
| | | | | | | | | 3 | 11 | 9,4 | — | — | — | — | 2,1 | 2,1 | 3,7 | 3,7 |
| | | | | | | | | | | | (25,9) | (36,4) | (48,8) | (63,1) | (84,1) | (103,4) | (126,2) | (161,4) |
| С4 d/d1 85×595 | 5950 | 2750 | 275 | 4 | 8 | 3 | 5 | 1 | 5 | 29,8 | 18,4 | 26,4 | 35,9 | 46,9 | — | — | — | — |
| | | | | | | | | 2 | 4 | 11,0 | 6,8 | 9,8 | 13,3 | 17,4 | — | — | — | — |
| | | | | | | | | 3 | 11 | 9,4 | 2,1 | 2,1 | 2,1 | 2,1 | — | — | — | — |
| | | 3350 | | | | 4 | 4 | 1 | 5 | 29,8 | — | — | — | — | 59,4 | 73,4 | 88,8 | 114,2 |
| | | | | | | | | 2 | 4 | 13,4 | — | — | — | — | 26,8 | 33,0 | 40,0 | 51,5 |
| | | | | | | | | 3 | 11 | 9,4 | — | — | — | — | 2,1 | 2,1 | 3,7 | 3,7 |
| | | | | | | | | | | | (27,3) | (38,3) | (51,3) | (66,4) | (88,3) | (108,5) | (132,5) | (169,7) |
| С4 d/d1 85×625 | 6250 | 2600 | 125 | 4 | 8 | 3 | 6 | 1 | 5 | 31,3 | 19,3 | 27,8 | 37,8 | 49,3 | — | — | — | — |
| | | | | | | | | 2 | 4 | 10,4 | 6,4 | 9,2 | 12,6 | 16,4 | — | — | — | — |
| | | | | | | | | 3 | 12 | 10,2 | 2,3 | 2,3 | 2,3 | 2,3 | — | — | — | — |
| | | 3200 | | | | 4 | 5 | 1 | 5 | 31,3 | — | — | — | — | 62,4 | 77,1 | 93,3 | 120,0 |
| | | | | | | | | 2 | 4 | 12,8 | — | — | — | — | 25,6 | 31,6 | 38,2 | 49,2 |
| | | | | | | | | 3 | 12 | 10,2 | — | — | — | — | 2,3 | 2,3 | 4,0 | 4,0 |
| | | | | | | | | | | | (28,0) | (38,3) | (52,7) | (68,0) | (90,3) | (111,0) | (135,5) | (173,2) |

| Марка сетки | Размеры, мм | | | Число шагов | | | | Позиция | Число стержней на сетку, шт | Общая длина стержней на сетку, м | Масса стержней и сетки (кг) при отношении диаметров стержней d/d1 | | | | | | | |
|---|---|---|---|---|---|---|---|---|---|---|---|---|---|---|---|---|---|---|
| | l | l1 | a | m | m1 | n1 | n2 | | | | 10/6 | 12/6 | 14/6 | 16/6 | 18/6 | 20/6 | 22/8 | 25/8 |
| С4 d/d1 85×695 | 6550 | 2750 | 275 | 4 | 8 | 3 | 6 | 1 | 5 | 32,8 | 20,2 | 29,1 | 39,6 | 51,7 | — | — | — | — |
| | | | | | | | | 2 | 4 | 11,0 | 6,8 | 9,8 | 13,3 | 17,4 | — | — | — | — |
| | | | | | | | | 3 | 12 | 10,2 | 2,3 | 2,3 | 2,3 | 2,3 | — | — | — | — |
| | | 3350 | | | | 4 | 5 | 1 | 5 | 32,8 | — | — | — | — | 65,4 | 80,8 | 97,7 | 125,7 |
| | | | | | | | | 2 | 4 | 13,4 | — | — | — | — | 26,8 | 33,0 | 40,0 | 51,5 |
| | | | | | | | | 3 | 12 | 10,2 | — | — | — | — | 2,3 | 2,3 | 4,0 | 4,0 |
| | | | | | | | | | | | (29,3) | (41,2) | (55,2) | (71,4) | (94,5) | (118,1) | (144,7) | (184,2) |
| С4 d/d1 85×685 | 6850 | 2600 | 125 | 4 | 8 | 3 | 7 | 1 | 5 | 34,3 | 21,1 | 30,4 | 41,4 | 54,0 | — | — | — | — |
| | | | | | | | | 2 | 4 | 10,4 | 6,4 | 9,2 | 12,6 | 16,4 | — | — | — | — |
| | | | | | | | | 3 | 13 | 11,1 | 2,5 | 2,5 | 2,5 | 2,5 | — | — | — | — |
| | | 3200 | | | | 4 | 6 | 1 | 5 | 34,3 | — | — | — | — | 68,4 | 84,5 | 102,2 | 131,5 |
| | | | | | | | | 2 | 4 | 12,8 | — | — | — | — | 25,6 | 31,6 | 38,2 | 49,2 |
| | | | | | | | | 3 | 13 | 11,1 | — | — | — | — | 2,5 | 2,5 | 4,4 | 4,4 |
| | | | | | | | | | | | (30,0) | (42,1) | (56,5) | (72,9) | (96,5) | (119,6) | (144,8) | (186,1) |
| С4 d/d1 85×715 | 7150 | 2750 | 275 | 4 | 8 | 3 | 7 | 1 | 5 | 35,8 | 22,1 | 31,8 | 43,2 | 56,4 | — | — | — | — |
| | | | | | | | | 2 | 4 | 11,0 | 6,8 | 9,8 | 13,3 | 17,4 | — | — | — | — |
| | | | | | | | | 3 | 13 | 11,1 | 2,5 | 2,5 | 2,5 | 2,5 | — | — | — | — |
| | | 3350 | | | | 4 | 6 | 1 | 5 | 35,8 | — | — | — | — | 71,4 | 88,2 | 106,7 | 137,3 |
| | | | | | | | | 2 | 4 | 13,4 | — | — | — | — | 26,8 | 33,0 | 40,0 | 51,5 |
| | | | | | | | | 3 | 13 | 11,1 | — | — | — | — | 2,5 | 2,5 | 4,4 | 4,4 |
| | | | | | | | | | | | (31,4) | (44,1) | (59,0) | (76,3) | (100,7) | (123,7) | (151,1) | (193,2) |

Инв. № подл. | Подпись и дата | Взам. инв. №

| Марка сетки | Размеры, мм: $l$ | $l_1$ | $a$ | Число шагов: $m$ | $m_1$ | $n_1$ | $n_2$ | Позиция | Число стержней на сетку, шт | Общая длина стержней на сетку, м | Масса стержней и сетки (кг) при отношении диаметров стержней ($d/d_1$): $\frac{10}{6}$ | $\frac{12}{6}$ | $\frac{14}{8}$ | $\frac{16}{8}$ | $\frac{18}{8}$ | $\frac{20}{10}$ | $\frac{22}{10}$ | $\frac{25}{10}$ |
|---|---|---|---|---|---|---|---|---|---|---|---|---|---|---|---|---|---|---|
| $C4\frac{d}{d_1}$ 145×325 | 3250 | 2000 | 125 | 7 | 14 | 2 | 2 | 1 | 8 | 26,0 | 16,0 | 23,1 | 31,4 | 41,0 | — | — | — | — |
| | | | | | | | | 2 | 7 | 14,0 | 8,6 | 12,4 | 16,9 | 22,1 | — | — | — | — |
| | | | | | | | | 3 | 7 | 10,2 | 2,3 | 2,3 | 4,0 | 4,0 | — | — | — | — |
| | | 2600 | | | | 3 | 1 | 1 | 8 | 26,0 | — | — | — | — | 51,9 | 64,1 | 77,6 | 99,8 |
| | | | | | | | | 2 | 7 | 18,2 | — | — | — | — | 36,4 | 44,9 | 54,3 | 69,9 |
| | | | | | | | | 3 | 7 | 10,2 | — | — | — | — | 4,0 | 6,3 | 6,3 | 6,3 |
| | | | | | | | | | | | (26,9) | (37,8) | (52,3) | (67,1) | (92,3) | (115,3) | (138,2) | (176,0) |
| $C4\frac{d}{d_1}$ 145×355 | 3550 | 2150 | 275 | 7 | 14 | 2 | 2 | 1 | 8 | 28,4 | 17,5 | 25,2 | 34,3 | 44,8 | — | — | — | — |
| | | | | | | | | 2 | 7 | 15,1 | 9,3 | 13,4 | 18,2 | 23,8 | — | — | — | — |
| | | | | | | | | 3 | 7 | 10,2 | 2,3 | 2,3 | 4,0 | 4,0 | — | — | — | — |
| | | 2750 | | | | 3 | 1 | 1 | 8 | 28,4 | — | — | — | — | 56,7 | 70,0 | 84,8 | 109,1 |
| | | | | | | | | 2 | 7 | 19,3 | — | — | — | — | 38,5 | 47,5 | 57,4 | 73,9 |
| | | | | | | | | 3 | 7 | 10,2 | — | — | — | — | 4,0 | 6,3 | 6,3 | 6,3 |
| | | | | | | | | | | | (29,1) | (40,9) | (56,5) | (72,6) | (99,2) | (123,8) | (148,5) | (189,3) |
| $C4\frac{d}{d_1}$ 145×385 | 3850 | 2000 | 125 | 7 | 14 | 2 | 3 | 1 | 8 | 30,8 | 19,0 | 27,4 | 37,2 | 48,6 | — | — | — | — |
| | | | | | | | | 2 | 7 | 14,0 | 8,6 | 12,4 | 16,9 | 22,1 | — | — | — | — |
| | | | | | | | | 3 | 8 | 11,6 | 2,6 | 2,6 | 4,6 | 4,6 | — | — | — | — |
| | | 2600 | | | | 3 | 2 | 1 | 8 | 30,8 | — | — | — | — | 61,5 | 75,9 | 91,9 | 118,3 |
| | | | | | | | | 2 | 7 | 18,2 | — | — | — | — | 36,4 | 44,9 | 54,3 | 69,9 |
| | | | | | | | | 3 | 8 | 11,6 | — | — | — | — | 4,6 | 7,2 | 7,2 | 7,2 |
| | | | | | | | | | | | (30,2) | (42,4) | (58,7) | (75,3) | (102,5) | (128,0) | (153,4) | (195,4) |

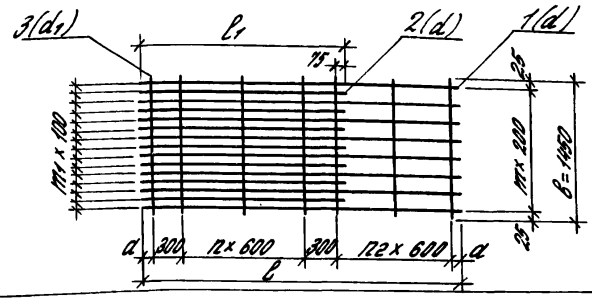


| | | |
|---|---|---|
| Зав. отд. | Ильин | |
| Зав. сект. | Тугоруков | |
| С.н.с. | Потапкин | |
| Инж. 1к. | Третьякова | |
| Н. контр. | Фролов | |

1.400.1-21.1-31

Сетка сварная ширина 1450 мм. Тип 4.

| Стадия | Лист | Листов |
|---|---|---|
| Р | 1 | 4 |

ЦНИИПРОМЗДАНИЙ

Инв. № подл. | Подпись и дата | Взам. инв. №

| Марка сетки | Размеры, мм | | | Число шагов | | | | Позиция | Число стержней на сетку, шт. | Общая длина стержней на сетку, м | Масса стержней и сетки (кг) при отношении диаметров стержней (d/d1) | | | | | | | |
|---|---|---|---|---|---|---|---|---|---|---|---|---|---|---|---|---|---|---|
| | l | l1 | a | m | m1 | n1 | n2 | | | | 10/6 | 12/6 | 14/8 | 16/8 | 18/8 | 20/10 | 22/10 | 25/10 |
| С4 d/d1 145×415 | 4150 | 2150 | 275 | 7 | 14 | 2 | 3 | 1 | 8 | 33,2 | 20,5 | 29,5 | 40,1 | 52,4 | — | — | — | — |
| | | | | | | | | 2 | 7 | 15,1 | 9,3 | 13,4 | 18,2 | 23,8 | — | — | — | — |
| | | | | | | | | 3 | 8 | 11,6 | 2,6 | 2,6 | 4,6 | 4,6 | — | — | — | — |
| | | 2750 | | | | 3 | 2 | 1 | 8 | 33,2 | — | — | — | — | 66,3 | 84,9 | 99,1 | 124,5 |
| | | | | | | | | 2 | 7 | 19,3 | — | — | — | — | 38,5 | 47,5 | 57,4 | 73,9 |
| | | | | | | | | 3 | 8 | 11,6 | — | — | — | — | 4,6 | 7,2 | 7,2 | 7,2 |
| | | | | | | | | | | | (32,4) | (45,5) | (62,9) | (80,8) | (109,4) | (136,6) | (169,7) | (206,6) |
| С4 d/d1 145×445 | 4450 | 2600 | 125 | 7 | 14 | 3 | 3 | 1 | 8 | 35,6 | 21,9 | 31,6 | 43,0 | 56,2 | — | — | — | — |
| | | | | | | | | 2 | 7 | 18,2 | 11,2 | 16,2 | 22,0 | 28,7 | — | — | — | — |
| | | | | | | | | 3 | 9 | 13,1 | 2,9 | 2,9 | 5,2 | 5,2 | — | — | — | — |
| | | 3200 | | | | 4 | 2 | 1 | 8 | 35,6 | — | — | — | — | 71,1 | 87,8 | 106,2 | 136,7 |
| | | | | | | | | 2 | 7 | 22,4 | — | — | — | — | 44,7 | 55,2 | 66,8 | 86,0 |
| | | | | | | | | 3 | 9 | 13,1 | — | — | — | — | 5,2 | 8,1 | 8,1 | 8,1 |
| | | | | | | | | | | | (36,0) | (50,4) | (70,2) | (90,1) | (121,0) | (151,1) | (188,1) | (230,8) |
| С4 d/d1 145×475 | 4750 | 2750 | 275 | 7 | 14 | 3 | 3 | 1 | 8 | 38,0 | 23,5 | 33,7 | 45,9 | 59,9 | — | — | — | — |
| | | | | | | | | 2 | 7 | 19,0 | 11,9 | 17,1 | 23,3 | 30,4 | — | — | — | — |
| | | | | | | | | 3 | 9 | 13,1 | 2,9 | 2,9 | 5,2 | 5,2 | — | — | — | — |
| | | 3350 | | | | 4 | 2 | 1 | 8 | 38,0 | — | — | — | — | 75,9 | 93,7 | 114,4 | 145,9 |
| | | | | | | | | 2 | 7 | 23,5 | — | — | — | — | 46,9 | 57,8 | 69,9 | 90,1 |
| | | | | | | | | 3 | 9 | 13,1 | — | — | — | — | 5,2 | 8,1 | 8,1 | 8,1 |
| | | | | | | | | | | | (38,3) | (53,7) | (74,4) | (95,5) | (128,0) | (159,6) | (197,4) | (241,1) |
| С4 d/d1 145×505 | 5050 | 2600 | 125 | 7 | 14 | 3 | 4 | 1 | 8 | 40,4 | 24,9 | 35,8 | 48,8 | 63,8 | — | — | — | — |
| | | | | | | | | 2 | 7 | 18,2 | 11,2 | 16,2 | 22,0 | 28,7 | — | — | — | — |
| | | | | | | | | 3 | 10 | 14,5 | 2,2 | 3,2 | 5,7 | 5,7 | — | — | — | — |
| | | 3200 | | | | 4 | 3 | 1 | 8 | 40,4 | — | — | — | — | 80,7 | 99,6 | 120,6 | 155,1 |
| | | | | | | | | 2 | 7 | 22,4 | — | — | — | — | 44,7 | 55,2 | 66,8 | 86,0 |
| | | | | | | | | 3 | 10 | 14,5 | — | — | — | — | 5,7 | 8,9 | 8,9 | 8,9 |
| | | | | | | | | | | | (39,3) | (55,2) | (76,5) | (98,2) | (131,1) | (163,7) | (196,3) | (250,0) |

Инв. № подл. | Подпись и дата | Взам. инв. №

| Марка сетки | Размеры, мм $l$ | $l_1$ | $a$ | Число шагов $m$ | $m_1$ | $n$ | $n_1$ | Позиция | Число стержней на сетку, шт | Общая длина стержней на сетку, м | Масса стержней и сетки (кг) при отношении диаметров стержней ($d/d_1$) 10/6 | 12/6 | 14/8 | 16/8 | 18/8 | 20/10 | 22/10 | 25/10 |
|---|---|---|---|---|---|---|---|---|---|---|---|---|---|---|---|---|---|---|
| С4 $\frac{d}{d_1}$ 145×535 | 5350 | 2750 | 275 | 7 | 14 | 3 | 4 | 1 | 8 | 42,8 | 26,4 | 38,0 | 51,4 | 67,5 | — | — | — | — |
| | | | | | | | | 2 | 7 | 19,3 | 14,9 | 17,1 | 23,3 | 30,4 | — | — | — | — |
| | | | | | | | | 3 | 10 | 14,5 | 3,2 | 3,2 | 5,4 | 5,4 | — | — | — | — |
| | | 3350 | | | | 4 | 3 | 1 | 8 | 42,8 | — | — | — | — | 85,5 | 105,5 | 127,7 | 164,4 |
| | | | | | | | | 2 | 7 | 23,5 | — | — | — | — | 46,9 | 57,8 | 70,0 | 90,1 |
| | | | | | | | | 3 | 10 | 14,5 | — | — | — | — | 6,4 | 8,9 | 8,9 | 8,9 |
| | | | | | | | | | | | (41,5) | (58,3) | (80,7) | (103,6) | (136,1) | (172,3) | (208,6) | (263,4) |
| С4 $\frac{d}{d_1}$ 145×565 | 5650 | 2600 | 125 | 7 | 14 | 3 | 5 | 1 | 8 | 45,2 | 21,9 | 40,1 | 54,6 | 71,3 | — | — | — | — |
| | | | | | | | | 2 | 7 | 18,2 | 11,2 | 15,2 | 21,9 | 28,7 | — | — | — | — |
| | | | | | | | | 3 | 11 | 15,9 | 3,5 | 3,5 | 6,3 | 6,3 | — | — | — | — |
| | | 3200 | | | | 4 | 4 | 1 | 8 | 45,2 | — | — | — | — | 90,3 | 111,5 | 134,9 | 173,6 |
| | | | | | | | | 2 | 7 | 22,4 | — | — | — | — | 44,7 | 55,2 | 66,8 | 86,0 |
| | | | | | | | | 3 | 11 | 15,9 | — | — | — | — | 6,3 | 9,8 | 9,8 | 9,8 |
| | | | | | | | | | | | (42,6) | (59,8) | (82,8) | (106,3) | (141,3) | (176,5) | (214,5) | (268,4) |
| С4 $\frac{d}{d_1}$ 145×595 | 5950 | 2750 | 275 | 7 | 14 | 3 | 5 | 1 | 8 | 47,6 | 23,4 | 42,3 | 57,5 | 76,1 | — | — | — | — |
| | | | | | | | | 2 | 7 | 19,3 | 14,9 | 17,1 | 23,3 | 30,4 | — | — | — | — |
| | | | | | | | | 3 | 11 | 15,9 | 3,5 | 3,5 | 6,3 | 6,3 | — | — | — | — |
| | | 3350 | | | | 4 | 4 | 1 | 8 | 47,6 | — | — | — | — | 95,1 | 117,4 | 142,0 | 182,8 |
| | | | | | | | | 2 | 7 | 23,5 | — | — | — | — | 46,9 | 57,8 | 70,0 | 90,1 |
| | | | | | | | | 3 | 11 | 15,9 | — | — | — | — | 6,3 | 9,8 | 9,8 | 9,8 |
| | | | | | | | | | | | (44,8) | (62,9) | (87,1) | (111,8) | (148,3) | (185,0) | (224,8) | (282,7) |
| С4 $\frac{d}{d_1}$ 145×625 | 6250 | 2600 | 125 | 7 | 14 | 3 | 6 | 1 | 8 | 50,0 | 30,9 | 44,4 | 60,4 | 78,9 | — | — | — | — |
| | | | | | | | | 2 | 7 | 18,2 | 11,2 | 15,2 | 21,9 | 28,7 | — | — | — | — |
| | | | | | | | | 3 | 12 | 17,4 | 3,8 | 3,8 | 6,8 | 6,9 | — | — | — | — |
| | | 3200 | | | | 4 | 5 | 1 | 8 | 50,0 | — | — | — | — | 99,9 | 123,3 | 149,2 | 192,0 |
| | | | | | | | | 2 | 7 | 22,4 | — | — | — | — | 44,7 | 55,2 | 66,8 | 86,0 |
| | | | | | | | | 3 | 12 | 17,4 | — | — | — | — | 6,9 | 10,7 | 10,7 | 10,7 |
| | | | | | | | | | | | (45,9) | (64,4) | (89,1) | (114,5) | (151,5) | (189,2) | (228,7) | (288,7) |

| Марка сетки | Размеры, мм | | | Число шагов | | | | Позиция | Число стержней на сетку, шт. | Общая длина стержней на сетку, м | Масса стержней и сетки (кг) при отношении диаметров стержней (d/d1) | | | | | | | |
|---|---|---|---|---|---|---|---|---|---|---|---|---|---|---|---|---|---|---|
| | c | c1 | a | m | m1 | n1 | n2 | | | | 10/6 | 12/6 | 14/8 | 16/8 | 18/8 | 20/10 | 22/10 | 25/10 |
| С4 d/d1 145×655 | 6550 | 2750 | 275 | 7 | 14 | 3 | 6 | 1 | 8 | 52,4 | 32,3 | 46,5 | 63,3 | 82,7 | — | — | — | — |
| | | | | | | | | 2 | 7 | 19,3 | 11,9 | 17,1 | 23,3 | 30,4 | — | — | — | — |
| | | | | | | | | 3 | 12 | 17,4 | 3,8 | 3,8 | 6,8 | 6,9 | — | — | — | — |
| | | 3350 | | | | 4 | 5 | 1 | 8 | 52,4 | — | — | — | — | 104,7 | 129,2 | 158,4 | 204,2 |
| | | | | | | | | 2 | 7 | 23,5 | — | — | — | — | 46,9 | 57,8 | 69,9 | 90,1 |
| | | | | | | | | 3 | 12 | 17,4 | — | — | — | — | 6,8 | 10,7 | 10,7 | 10,7 |
| | | | | | | | | | | | (48,0) | (67,4) | (93,4) | (120,1) | (158,4) | (197,4) | (239,0) | (302,0) |
| С4 d/d1 145×685 | 6850 | 2600 | 125 | 7 | 14 | 3 | 7 | 1 | 8 | 54,8 | 33,8 | 48,7 | 66,2 | 86,5 | — | — | — | — |
| | | | | | | | | 2 | 7 | 18,2 | 11,2 | 16,2 | 21,9 | 28,7 | — | — | — | — |
| | | | | | | | | 3 | 13 | 18,9 | 4,2 | 4,2 | 7,5 | 7,5 | — | — | — | — |
| | | 3200 | | | | 4 | 6 | 1 | 8 | 54,8 | — | — | — | — | 109,5 | 135,1 | 163,5 | 210,4 |
| | | | | | | | | 2 | 7 | 22,4 | — | — | — | — | 44,7 | 55,2 | 66,8 | 86,0 |
| | | | | | | | | 3 | 13 | 18,9 | — | — | — | — | 7,5 | 11,6 | 11,6 | 11,6 |
| | | | | | | | | | | | (44,2) | (63,1) | (85,6) | (112,7) | (151,7) | (201,9) | (241,9) | (308,0) |
| С4 d/d1 145×715 | 7150 | 2750 | 275 | 7 | 14 | 3 | 7 | 1 | 8 | 57,2 | 35,3 | 50,8 | 69,1 | 90,3 | — | — | — | — |
| | | | | | | | | 2 | 7 | 19,3 | 11,9 | 17,1 | 23,3 | 30,4 | — | — | — | — |
| | | | | | | | | 3 | 13 | 18,9 | 4,2 | 4,2 | 7,5 | 7,5 | — | — | — | — |
| | | 3350 | | | | 4 | 6 | 1 | 8 | 57,2 | — | — | — | — | 114,3 | 141,1 | 170,7 | 219,7 |
| | | | | | | | | 2 | 7 | 23,5 | — | — | — | — | 46,9 | 57,8 | 69,9 | 90,1 |
| | | | | | | | | 3 | 13 | 18,9 | — | — | — | — | 7,5 | 11,6 | 11,6 | 11,6 |
| | | | | | | | | | | | (51,4) | (72,1) | (99,9) | (128,2) | (169,7) | (210,5) | (252,2) | (321,4) |

Инв. № подл. | Подпись и дата | Взам. инв. №

| Сеток | $l$ | $l_1$ | $a$ | Число шагов $m$ | $m_1$ | $n_1$ | $n_2$ | Позиция | Число стержней на сетку, шт | Общая длина стержней на сетку, м | Масса стержней и сетки (кг) при отношении диаметров стержней ($d/d_1$) $\frac{10}{8}$ | $\frac{12}{8}$ | $\frac{14}{10}$ | $\frac{16}{10}$ | $\frac{18}{10}$ | $\frac{20}{12}$ | $\frac{22}{12}$ | $\frac{25}{14}$ |
|---|---|---|---|---|---|---|---|---|---|---|---|---|---|---|---|---|---|---|
| $C4\frac{d}{d_1}$ 205×325 | 3250 | 2000 | 125 | 10 | 20 | 2 | 2 | 1 | 11 | 35,8 | 22,0 | 31,8 | 43,2 | 56,4 | — | — | — | — |
| | | | | | | | | 2 | 10 | 20,0 | 12,3 | 17,8 | 24,2 | 31,6 | — | — | — | — |
| | | 2600 | | | | | | 3 | 7 | 14,4 | 5,7 | 5,7 | 8,9 | 8,9 | — | — | — | — |
| | | | | | | 3 | 1 | 1 | 11 | 35,8 | — | — | — | — | 71,4 | 88,2 | 106,7 | 137,3 |
| | | | | | | | | 2 | 10 | 26,0 | — | — | — | — | 51,9 | 64,1 | 77,6 | 99,8 |
| | | | | | | | | 3 | 7 | 14,4 | — | — | — | — | 8,9 | 12,7 | 12,7 | 17,3 |
| | | | | | | | | | | | (40,0) | (55,3) | (76,3) | (96,9) | (132,2) | (165,0) | (197,0) | (254,4) |
| $C4\frac{d}{d_1}$ 205×355 | 3550 | 2150 | 275 | 10 | 20 | 2 | 2 | 1 | 11 | 39,1 | 24,1 | 34,7 | 47,2 | 61,6 | — | — | — | — |
| | | | | | | | | 2 | 10 | 21,5 | 13,3 | 19,1 | 25,9 | 33,9 | — | — | — | — |
| | | 2750 | | | | | | 3 | 7 | 14,4 | 5,7 | 5,7 | 8,9 | 8,9 | — | — | — | — |
| | | | | | | 3 | 1 | 1 | 11 | 39,1 | — | — | — | — | 78,0 | 96,3 | 116,5 | 149,9 |
| | | | | | | | | 2 | 10 | 27,5 | — | — | — | — | 54,9 | 67,8 | 82,1 | 105,6 |
| | | | | | | | | 3 | 7 | 14,4 | — | — | — | — | 8,9 | 12,7 | 12,7 | 17,3 |
| | | | | | | | | | | | (43,1) | (59,5) | (82,0) | (104,4) | (141,8) | (176,8) | (211,3) | (272,8) |
| $C4\frac{d}{d_1}$ 205×385 | 3850 | 2000 | 125 | 10 | 20 | 2 | 3 | 1 | 11 | 42,4 | 26,1 | 37,6 | 51,2 | 66,8 | — | — | — | — |
| | | | | | | | | 2 | 10 | 20,0 | 12,3 | 17,8 | 24,2 | 31,6 | — | — | — | — |
| | | 2600 | | | | | | 3 | 8 | 16,4 | 6,5 | 6,5 | 10,1 | 10,1 | — | — | — | — |
| | | | | | | 3 | 2 | 1 | 11 | 42,4 | — | — | — | — | 84,6 | 104,4 | 126,4 | 162,6 |
| | | | | | | | | 2 | 10 | 26,0 | — | — | — | — | 51,9 | 64,1 | 77,6 | 99,8 |
| | | | | | | | | 3 | 8 | 16,4 | — | — | — | — | 10,1 | 14,6 | 14,6 | 19,8 |
| | | | | | | | | | | | (44,9) | (61,9) | (85,5) | (108,5) | (146,6) | (183,1) | (218,6) | (282,2) |

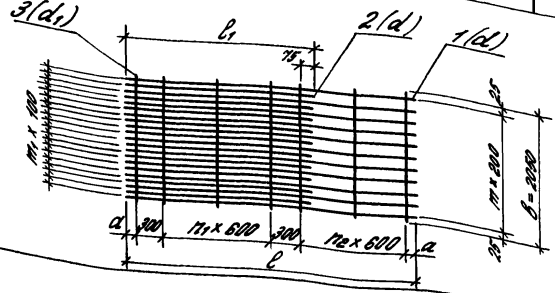


| | | |
|---|---|---|
| Зав.отд. | Ильин | |
| Зав.сек. | Тугоруков | |
| С.Н.С. | Потапкин | |
| Инж.1к. | Третьякова | |
| Н.контр. | Фролов | |

1.400.1-21.1-32

Сетка сварная шириной 2050 мм Тип 4.

| Стадия | Лист | Листов |
|---|---|---|
| Р | 1 | 4 |

ЦНИИПРОМЗДАНИЙ

| Марки сеток | Размеры, мм b | $l_1$ | a | Число шагов m | $m_1$ | $n_1$ | $n_2$ | Позиция | Число стержней на сетку, шт. | Общая длина стержней на сетку, м | Масса стержней и сетки (кг) при отношении диаметров стержней (d/$d_1$) 10/8 | 12/8 | 14/10 | 16/10 | 18/10 | 20/12 | 22/12 | 25/14 |
|---|---|---|---|---|---|---|---|---|---|---|---|---|---|---|---|---|---|---|
| С4 $\frac{d}{d_1}$ 205×415 | 1150 | 2150 | 275 | 10 | 20 | 2 | 3 | 1 | 11 | 45,7 | 28,2 | 40,5 | 55,2 | 72,0 | — | — | — | — |
| | | | | | | | | 2 | 10 | 21,5 | 13,3 | 19,1 | 25,9 | 33,9 | — | — | — | — |
| | | 2750 | | | | | | 3 | 8 | 16,4 | 6,5 | 6,5 | 10,1 | 10,1 | — | — | — | — |
| | | | | | | 3 | 2 | 1 | 11 | 45,6 | — | — | — | — | 91,1 | 112,6 | 136,2 | 175,3 |
| | | | | | | | | 2 | 10 | 27,5 | — | — | — | — | 54,9 | 67,8 | 82,1 | 105,6 |
| | | | | | | | | 3 | 8 | 16,4 | — | — | — | — | 10,1 | 14,6 | 14,6 | 19,8 |
| | | | | | | | | | | | (48,0) | (66,1) | (91,2) | (116,0) | (156,1) | (195,0) | (232,9) | (300,7) |
| С4 $\frac{d}{d_1}$ 205×445 | 4450 | 2600 | 125 | 10 | 20 | 3 | 3 | 1 | 11 | 48,9 | 30,2 | 43,5 | 58,1 | 77,2 | — | — | — | — |
| | | | | | | | | 2 | 10 | 26,0 | 16,0 | 23,1 | 31,4 | 41,0 | — | — | — | — |
| | | 3200 | | | | | | 3 | 9 | 18,5 | 7,3 | 7,3 | 11,4 | 11,4 | — | — | — | — |
| | | | | | | 4 | 2 | 1 | 11 | 48,9 | — | — | — | — | 92,8 | 120,7 | 146,1 | 187,9 |
| | | | | | | | | 2 | 10 | 32,0 | — | — | — | — | 63,9 | 78,9 | 95,5 | 122,9 |
| | | | | | | | | 3 | 9 | 18,5 | — | — | — | — | 11,4 | 16,4 | 16,4 | 22,3 |
| | | | | | | | | | | | (53,5) | (73,9) | (101,9) | (129,6) | (173,1) | (216,0) | (258,0) | (333,1) |
| С4 $\frac{d}{d_1}$ 205×445 | 4450 | 2750 | 275 | 10 | 20 | 3 | 3 | 1 | 10 | 52,3 | 32,2 | 46,4 | 63,1 | 82,5 | — | — | — | — |
| | | | | | | | | 2 | 10 | 27,5 | 16,9 | 24,4 | 33,2 | 43,4 | — | — | — | — |
| | | 3350 | | | | | | 3 | 9 | 18,5 | 7,3 | 7,3 | 11,4 | 11,4 | — | — | — | — |
| | | | | | | 4 | 2 | 1 | 11 | 52,3 | — | — | — | — | 104,4 | 128,9 | 155,9 | 200,6 |
| | | | | | | | | 2 | 10 | 33,5 | — | — | — | — | 66,9 | 82,6 | 99,9 | 128,6 |
| | | | | | | | | 3 | 9 | 18,5 | — | — | — | — | 11,4 | 16,4 | 16,4 | 22,3 |
| | | | | | | | | | | | (56,4) | (78,1) | (107,7) | (137,3) | (182,7) | (227,9) | (272,2) | (351,5) |
| С4 $\frac{d}{d_1}$ 205×505 | 5050 | 2600 | 125 | 10 | 20 | 3 | 4 | 1 | 11 | 55,5 | 34,3 | 49,3 | 67,1 | 87,7 | — | — | — | — |
| | | | | | | | | 2 | 10 | 26,0 | 16,0 | 23,1 | 31,4 | 41,0 | — | — | — | — |
| | | 3200 | | | | | | 3 | 10 | 20,5 | 8,1 | 8,1 | 12,7 | 12,7 | — | — | — | — |
| | | | | | | 4 | 3 | 1 | 11 | 55,5 | — | — | — | — | 110,9 | 136,9 | 165,7 | 213,3 |
| | | | | | | | | 2 | 10 | 32,0 | — | — | — | — | 63,9 | 78,9 | 95,5 | 122,9 |
| | | | | | | | | 3 | 10 | 20,5 | — | — | — | — | 12,7 | 18,2 | 18,2 | 24,8 |
| | | | | | | | | | | | (58,4) | (80,5) | (111,2) | (141,4) | (187,5) | (234,0) | (279,4) | (361,0) |

| Марка сетки | Размеры, мм | | | Число шагов | | | | Позиция | Число стержней на сетку, шт. | Общая длина стержней на сетку, м | Масса стержней 1 сетки (кг) при отношении диаметров стержней (d/d₁) | | | | | | | |
|---|---|---|---|---|---|---|---|---|---|---|---|---|---|---|---|---|---|---|
| | в | в₁ | а | т | т₁ | п₁ | п₂ | | | | 10/8 | 12/8 | 14/10 | 16/10 | 18/10 | 20/12 | 22/12 | 25/14 |
| С4 d/d₁ 205×535 | 5350 | 2750 | 275 | 10 | 20 | 3 | 4 | 1 | 11 | 58,8 | 36,3 | 52,3 | 71,1 | 92,9 | — | — | — | — |
| | | | | | | | | 2 | 10 | 27,5 | 16,9 | 24,4 | 33,2 | 43,4 | — | — | — | — |
| | | | | | | | | 3 | 10 | 20,5 | 8,1 | 8,1 | 12,7 | 12,7 | — | — | — | — |
| | | 3350 | | | | 4 | 3 | 1 | 11 | 58,8 | — | — | — | — | 117,6 | 145,1 | 175,5 | 225,9 |
| | | | | | | | | 2 | 10 | 33,5 | — | — | — | — | 68,9 | 82,6 | 99,9 | 128,6 |
| | | | | | | | | 3 | 10 | 20,5 | — | — | — | — | 12,7 | 18,2 | 18,2 | 24,8 |
| | | | | | | | | | | | (61,3) | (84,8) | (117,0) | (149,0) | (197,2) | (245,9) | (293,7) | (379,3) |
| С4 d/d₁ 205×565 | 5650 | 2600 | 125 | 10 | 20 | 3 | 5 | 1 | 11 | 62,2 | 38,4 | 55,2 | 75,1 | 98,1 | — | — | — | — |
| | | | | | | | | 2 | 10 | 26,0 | 16,0 | 23,1 | 31,4 | 41,0 | — | — | — | — |
| | | | | | | | | 3 | 11 | 22,6 | 8,9 | 8,9 | 13,9 | 13,9 | — | — | — | — |
| | | 3200 | | | | 4 | 4 | 1 | 11 | 62,2 | — | — | — | — | 124,2 | 153,3 | 185,5 | 238,7 |
| | | | | | | | | 2 | 10 | 32,0 | — | — | — | — | 63,9 | 78,9 | 95,5 | 122,9 |
| | | | | | | | | 3 | 11 | 22,6 | — | — | — | — | 13,9 | 20,0 | 20,0 | 27,2 |
| | | | | | | | | | | | (63,3) | (87,2) | (122,1) | (153,0) | (202,0) | (252,2) | (301,0) | (388,8) |
| С4 d/d₁ 205×595 | 5950 | 2750 | 275 | 10 | 20 | 3 | 5 | 1 | 11 | 65,5 | 40,4 | 58,1 | 79,1 | 103,3 | — | — | — | — |
| | | | | | | | | 2 | 10 | 27,5 | 16,9 | 24,4 | 33,2 | 43,4 | — | — | — | — |
| | | | | | | | | 3 | 11 | 22,6 | 8,9 | 8,9 | 13,9 | 13,9 | — | — | — | — |
| | | 3350 | | | | 4 | 4 | 1 | 11 | 65,5 | — | — | — | — | 130,8 | 161,4 | 195,3 | 251,3 |
| | | | | | | | | 2 | 10 | 33,5 | — | — | — | — | 66,9 | 82,6 | 99,9 | 128,6 |
| | | | | | | | | 3 | 11 | 22,6 | — | — | — | — | 13,9 | 20,0 | 20,0 | 27,2 |
| | | | | | | | | | | | (66,2) | (91,4) | (126,2) | (160,6) | (211,6) | (264,0) | (315,2) | (407,1) |
| С4 d/d₁ 205×625 | 6250 | 2600 | 125 | 10 | 20 | 3 | 6 | 1 | 11 | 68,8 | 42,4 | 61,0 | 83,1 | 108,5 | — | — | — | — |
| | | | | | | | | 2 | 10 | 26,0 | 16,0 | 23,1 | 31,4 | 41,0 | — | — | — | — |
| | | | | | | | | 3 | 12 | 24,6 | 9,7 | 9,7 | 15,2 | 15,2 | — | — | — | — |
| | | 3200 | | | | 4 | 5 | 1 | 11 | 68,8 | — | — | — | — | 137,4 | 169,5 | 205,2 | 264,0 |
| | | | | | | | | 2 | 10 | 32,0 | — | — | — | — | 63,9 | 78,9 | 95,5 | 122,9 |
| | | | | | | | | 3 | 12 | 24,6 | — | — | — | — | 15,2 | 21,8 | 21,8 | 29,7 |
| | | | | | | | | | | | (68,1) | (93,8) | (129,7) | (164,7) | (216,5) | (270,2) | (322,5) | (416,6) |

Инв. № подл. | Подпись и дата | Взам. инв. №

| Марка сетки | Размеры, мм l | $l_1$ | a | Число шагов m | $m_1$ | $n_1$ | $n_2$ | Позиция | Число стержней на сетку, шт. | Общая длина стержней на сетку, м | Масса стержней и сетки (кг) при отношении диаметров стержней $\frac{d}{d_1}$: $\frac{10}{8}$ | $\frac{12}{8}$ | $\frac{14}{10}$ | $\frac{16}{10}$ | $\frac{20}{12}$ | $\frac{20}{12}$ | $\frac{22}{12}$ | $\frac{25}{14}$ |
|---|---|---|---|---|---|---|---|---|---|---|---|---|---|---|---|---|---|---|
| С4 $\frac{d}{d_1}$-205×655 | 6550 | 2750 | 275 | 10 | 20 | 3 | 6 | 1 | 11 | 72.1 | 44.5 | 63.9 | 87.0 | 113.7 | — | — | — | — |
| | | | | | | | | 2 | 10 | 27.5 | 16.9 | 24.4 | 33.2 | 43.4 | — | — | — | — |
| | | | | | | | | 3 | 12 | 24.6 | 9.7 | 9.7 | 15.2 | 15.2 | — | — | — | — |
| | | 3350 | | | | 4 | 5 | 1 | 11 | 72.1 | — | — | — | — | 143.9 | 177.7 | 215.0 | 276.7 |
| | | | | | | | | 2 | 10 | 33.5 | — | — | — | — | 68.9 | 82.6 | 99.9 | 128.6 |
| | | | | | | | | 3 | 12 | 24.6 | — | — | — | — | 15.2 | 21.8 | 21.8 | 29.7 |
| | | | | | | | | | | | (71.1) | (98.0) | (135.4) | (172.3) | (226.0) | (282.1) | (336.7) | (435.0) |
| С4 $\frac{d}{d_1}$-205×685 | 6850 | 2600 | 125 | 10 | 20 | 3 | 7 | 1 | 11 | 75.4 | 46.5 | 66.9 | 91.0 | 118.9 | — | — | — | — |
| | | | | | | | | 2 | 10 | 26.0 | 16.0 | 23.1 | 31.4 | 41.0 | — | — | — | — |
| | | | | | | | | 3 | 13 | 26.7 | 10.5 | 10.5 | 16.4 | 16.4 | — | — | — | — |
| | | 3200 | | | | 4 | 6 | 1 | 11 | 75.4 | — | — | — | — | 150.6 | 185.8 | 224.8 | 289.3 |
| | | | | | | | | 2 | 10 | 32.0 | — | — | — | — | 63.9 | 78.9 | 94.5 | 122.9 |
| | | | | | | | | 3 | 13 | 26.7 | — | — | — | — | 16.4 | 23.7 | 23.7 | 32.2 |
| | | | | | | | | | | | (93.0) | (100.5) | (138.8) | (176.3) | (230.9) | (288.4) | (343.0) | (444.4) |
| С4 $\frac{d}{d_1}$-205×715 | 7150 | 2750 | 275 | 10 | 20 | 3 | 7 | 1 | 11 | 78.6 | 48.5 | 69.8 | 95.0 | 124.1 | — | — | — | — |
| | | | | | | | | 2 | 10 | 27.5 | 16.9 | 24.4 | 33.2 | 43.4 | — | — | — | — |
| | | | | | | | | 3 | 13 | 26.7 | 10.5 | 10.5 | 16.4 | 16.4 | — | — | — | — |
| | | 3350 | | | | 4 | 6 | 1 | 11 | 78.6 | — | — | — | — | 157.1 | 193.9 | 234.7 | 302.0 |
| | | | | | | | | 2 | 10 | 33.5 | — | — | — | — | 68.9 | 82.6 | 99.9 | 128.6 |
| | | | | | | | | 3 | 13 | 26.7 | — | — | — | — | 16.4 | 23.7 | 23.7 | 32.2 |
| | | | | | | | | | | | (75.9) | (104.1) | (144.6) | (183.9) | (240.4) | (300.2) | (358.3) | (462.8) |

Инв. № подл. | Подпись и дата | Взам. инв. №

| Марка сетки | Размеры, мм | | | Число шагов | | | | Позиция | Число стержней на сетку, шт. | Общая длина стержней на сетку, м | Масса стержней одинаковых и сетки (кг) при отношении d/d1 | | | | | | | |
|---|---|---|---|---|---|---|---|---|---|---|---|---|---|---|---|---|---|---|
| | l | l1 | a | m | m1 | n1 | n2 | | | | 10/8 | 12/8 | 14/10 | 16/10 | 18/10 | 20/12 | 22/12 | 25/14 |
| С4 d/d1 265×325 | 3250 | 2000 | 125 | 13 | 26 | 2 | 2 | 1 | 14 | 45.5 | 28.1 | 40.4 | 54.9 | 71.8 | — | — | — | — |
| | | | | | | | | 2 | 13 | 26.0 | 16.0 | 23.1 | 31.4 | 41.0 | — | — | — | — |
| | | | | | | | | 3 | 7 | 18.5 | 7.3 | 7.3 | 11.5 | 11.5 | — | — | — | — |
| | | 2600 | | | | 3 | 1 | 1 | 14 | 45.5 | — | — | — | — | 90.9 | 112.2 | 135.8 | 174.7 |
| | | | | | | | | 2 | 13 | 33.8 | — | — | — | — | 67.5 | 83.4 | 100.8 | 129.8 |
| | | | | | | | | 3 | 7 | 18.5 | — | — | — | — | 11.5 | 16.5 | 16.5 | 22.4 |
| | | | | | | | | | | | 51.4 | 70.8 | 97.8 | 124.3 | 169.9 | 212.1 | 253.1 | 326.9 |
| С4 d/d1 265×355 | 3550 | 2150 | 275 | 13 | 26 | 2 | 2 | 1 | 14 | 48.7 | 30.7 | 44.1 | 60.0 | 78.4 | — | — | — | — |
| | | | | | | | | 2 | 13 | 27.9 | 17.3 | 24.8 | 33.7 | 44.1 | — | — | — | — |
| | | | | | | | | 3 | 7 | 18.5 | 7.3 | 7.3 | 11.5 | 11.5 | — | — | — | — |
| | | 2750 | | | | 3 | 1 | 1 | 14 | 48.7 | — | — | — | — | 92.3 | 122.5 | 148.3 | 190.9 |
| | | | | | | | | 2 | 13 | 35.8 | — | — | — | — | 71.4 | 88.2 | 106.7 | 137.3 |
| | | | | | | | | 3 | 7 | 18.5 | — | — | — | — | 11.5 | 16.5 | 16.5 | 22.4 |
| | | | | | | | | | | | 55.3 | 76.2 | 105.2 | 134.0 | 182.2 | 227.2 | 271.5 | 350.6 |
| С4 d/d1 265×385 | 3850 | 2000 | 125 | 13 | 26 | 2 | 3 | 1 | 14 | 53.9 | 33.3 | 47.8 | 65.1 | 85.1 | — | — | — | — |
| | | | | | | | | 2 | 13 | 26.0 | 16.0 | 23.1 | 31.4 | 41.0 | — | — | — | — |
| | | | | | | | | 3 | 8 | 21.2 | 8.4 | 8.4 | 13.1 | 13.1 | — | — | — | — |
| | | 2600 | | | | 3 | 2 | 1 | 14 | 53.9 | — | — | — | — | 107.7 | 132.9 | 160.8 | 206.8 |
| | | | | | | | | 2 | 13 | 33.8 | — | — | — | — | 67.5 | 83.4 | 100.8 | 129.8 |
| | | | | | | | | 3 | 8 | 21.2 | — | — | — | — | 13.1 | 18.8 | 18.8 | 25.6 |
| | | | | | | | | | | | 57.7 | 79.3 | 109.6 | 139.2 | 188.3 | 236.1 | 280.4 | 362.3 |

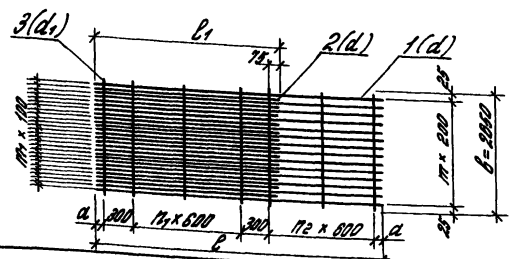


| | | |
|---|---|---|
| ГИП | Ильин | |
| Зав. сект. | Голощекин | |
| С.Н.С. | Потапкин | |
| Инж. 1 к. | Третьякова | |
| Н. контр. | Фролов | |

1.400.1-21.1-33

Сетки сварные шириной 2650 мм. Тип 4.

| Стадия | Лист | Листов |
|---|---|---|
| Р | 1 | 4 |

ЦНИИпромзданий

Инв. № подл. | Подпись и дата | Взам. инв. №

| Марка сетки | Размеры, мм | | | Число шагов | | | | Позиция | Число стержней на сетку, шт. | Общая длина стержней на сетку, м | Масса стержней и сетки (кг) при отношении диаметров стержней (d/d1) | | | | | | | |
|---|---|---|---|---|---|---|---|---|---|---|---|---|---|---|---|---|---|---|
| | b | b1 | a | m | m1 | n | n2 | | | | 10/8 | 12/8 | 14/10 | 16/10 | 18/10 | 20/12 | 22/12 | 25/14 |
| С4 d/d1 265×415 | 4150 | 2150 | 275 | 13 | 26 | 2 | 3 | 1 | 14 | 58.1 | 35.9 | 51.6 | 70.2 | 91.7 | — | — | — | — |
| | | | | | | | | 2 | 13 | 27.9 | 17.2 | 24.8 | 33.8 | 44.1 | — | — | — | — |
| | | | | | | | | 3 | 8 | 21.2 | 8.4 | 8.4 | 13.1 | 13.1 | — | — | — | — |
| | | 2150 | | | | 3 | 2 | 1 | 14 | 58.1 | — | — | — | — | 116.1 | 143.3 | 173.4 | 223.1 |
| | | | | | | | | 2 | 13 | 35.8 | — | — | — | — | 71.4 | 88.2 | 106.7 | 137.3 |
| | | | | | | | | 3 | 8 | 21.2 | — | — | — | — | 13.1 | 18.8 | 18.8 | 25.6 |
| | | | | | | | | | | | (61.5) | (84.8) | (117.1) | (148.9) | (200.5) | (250.3) | (298.9) | (386.0) |
| С4 d/d1 265×445 | 4450 | 2600 | 125 | 13 | 26 | 3 | 3 | 1 | 14 | 62.3 | 38.4 | 55.3 | 75.3 | 98.3 | — | — | — | — |
| | | | | | | | | 2 | 13 | 33.8 | 20.9 | 30.0 | 40.8 | 53.3 | — | — | — | — |
| | | | | | | | | 3 | 9 | 23.9 | 9.4 | 9.4 | 14.7 | 14.7 | — | — | — | — |
| | | 3200 | | | | 4 | 2 | 1 | 14 | 62.3 | — | — | — | — | 124.5 | 153.6 | 185.4 | 236.2 |
| | | | | | | | | 2 | 13 | 41.6 | — | — | — | — | 83.1 | 102.6 | 124.1 | 159.7 |
| | | | | | | | | 3 | 9 | 23.9 | — | — | — | — | 14.7 | 21.2 | 21.2 | 28.8 |
| | | | | | | | | | | | (68.4) | (94.7) | (130.8) | (166.3) | (222.3) | (277.4) | (331.2) | (427.7) |
| С4 d/d1 265×475 | 4750 | 2150 | 275 | 13 | 26 | 3 | 3 | 1 | 14 | 66.5 | 41.0 | 59.1 | 80.3 | 104.9 | — | — | — | — |
| | | | | | | | | 2 | 13 | 33.8 | 22.1 | 31.8 | 43.2 | 56.4 | — | — | — | — |
| | | | | | | | | 3 | 9 | 23.9 | 9.4 | 9.4 | 14.7 | 14.7 | — | — | — | — |
| | | 3350 | | | | 4 | 2 | 1 | 14 | 66.5 | — | — | — | — | 132.9 | 164.0 | 198.1 | 255.4 |
| | | | | | | | | 2 | 13 | 43.6 | — | — | — | — | 87.0 | 107.4 | 129.9 | 167.2 |
| | | | | | | | | 3 | 9 | 23.9 | — | — | — | — | 14.7 | 21.2 | 21.2 | 28.8 |
| | | | | | | | | | | | (72.5) | (100.3) | (138.2) | (176.0) | (234.5) | (292.6) | (349.5) | (451.4) |
| С4 d/d1 265×505 | 5050 | 2600 | 125 | 13 | 26 | 3 | 4 | 1 | 14 | 70.7 | 43.6 | 62.8 | 85.4 | 111.6 | — | — | — | — |
| | | | | | | | | 2 | 13 | 33.8 | 20.9 | 30.0 | 40.8 | 53.3 | — | — | — | — |
| | | | | | | | | 3 | 10 | 26.5 | 10.5 | 10.5 | 16.4 | 16.4 | — | — | — | — |
| | | 3200 | | | | 4 | 3 | 1 | 14 | 70.7 | — | — | — | — | 141.3 | 174.4 | 210.9 | 271.5 |
| | | | | | | | | 2 | 13 | 41.6 | — | — | — | — | 83.1 | 102.6 | 124.1 | 159.7 |
| | | | | | | | | 3 | 10 | 26.5 | — | — | — | — | 16.4 | 23.5 | 23.5 | 32.0 |
| | | | | | | | | | | | (75.0) | (103.3) | (142.6) | (181.3) | (240.9) | (300.5) | (358.5) | (463.2) |

Инв. № подл. | Подпись и дата | Взам. инв. №

| Марка сетки | Размеры, мм | | | Число шагов | | | | Позиция | Число стержней по сетке, шт. | Общая длина стержней по сетке, м | Масса стержней и сетки (кг) при отношении диаметров стержней (d/d1) | | | | | | | |
|---|---|---|---|---|---|---|---|---|---|---|---|---|---|---|---|---|---|---|
| | c | c1 | a | m | m1 | n1 | n2 | | | | 10/8 | 12/8 | 14/10 | 16/10 | 18/10 | 20/12 | 22/12 | 25/14 |
| С4 d/d1 265×535 | 5350 | 2450 | 275 | 13 | 26 | 3 | 4 | 1 | 14 | 74.9 | 46.2 | 66.5 | 90.5 | 118.2 | — | — | — | — |
| | | | | | | | | 2 | 13 | 35.8 | 22.1 | 31.8 | 43.2 | 56.4 | — | — | — | — |
| | | | | | | | | 3 | 10 | 26.5 | 10.5 | 10.5 | 16.4 | 16.4 | — | — | — | — |
| | | 3350 | | | | 4 | 3 | 1 | 14 | 74.9 | — | — | — | — | 149.7 | 194.7 | 223.5 | 287.6 |
| | | | | | | | | 2 | 13 | 43.6 | — | — | — | — | 87.0 | 107.4 | 129.9 | 167.2 |
| | | | | | | | | 3 | 10 | 26.5 | — | — | — | — | 16.4 | 23.5 | 23.5 | 32.0 |
| | | | | | | | | | | | (78.8) | (108.8) | (150.1) | (191.0) | (253.1) | (315.6) | (376.6) | (486.8) |
| С4 d/d1 265×565 | 5650 | 2600 | 125 | 13 | 26 | 3 | 5 | 1 | 14 | 79.1 | 48.8 | 70.2 | 95.6 | 124.8 | — | — | — | — |
| | | | | | | | | 2 | 13 | 33.8 | 20.9 | 30.0 | 40.8 | 53.3 | — | — | — | — |
| | | | | | | | | 3 | 11 | 29.2 | 11.5 | 11.5 | 18.0 | 18.0 | — | — | — | — |
| | | 3200 | | | | 4 | 4 | 1 | 14 | 79.1 | — | — | — | — | 158.0 | 195.1 | 236.0 | 303.7 |
| | | | | | | | | 2 | 13 | 41.6 | — | — | — | — | 83.1 | 102.6 | 124.1 | 159.7 |
| | | | | | | | | 3 | 11 | 29.2 | — | — | — | — | 18.0 | 25.0 | 25.0 | 35.2 |
| | | | | | | | | | | | (81.2) | (111.7) | (154.4) | (196.1) | (259.1) | (323.6) | (388.0) | (498.6) |
| С4 d/d1 265×595 | 5950 | 2750 | 275 | 13 | 26 | 3 | 5 | 1 | 14 | 83.3 | 51.4 | 73.9 | 100.6 | 131.5 | — | — | — | — |
| | | | | | | | | 2 | 13 | 35.8 | 22.1 | 31.8 | 43.2 | 56.4 | — | — | — | — |
| | | | | | | | | 3 | 11 | 29.2 | 14.5 | 14.5 | 18.0 | 18.0 | — | — | — | — |
| | | 3350 | | | | 4 | 4 | 1 | 14 | 83.3 | — | — | — | — | 166.4 | 205.4 | 248.6 | 319.8 |
| | | | | | | | | 2 | 13 | 43.6 | — | — | — | — | 87.0 | 107.4 | 129.9 | 167.2 |
| | | | | | | | | 3 | 11 | 29.2 | — | — | — | — | 18.0 | 25.0 | 25.0 | 35.2 |
| | | | | | | | | | | | (85.0) | (117.2) | (161.8) | (205.9) | (271.4) | (338.7) | (404.4) | (522.2) |
| С4 d/d1 265×625 | 6250 | 2600 | 125 | 13 | 26 | 3 | 6 | 1 | 14 | 87.5 | 54.0 | 77.7 | 105.7 | 138.1 | — | — | — | — |
| | | | | | | | | 2 | 13 | 33.8 | 20.9 | 30.0 | 40.8 | 53.3 | — | — | — | — |
| | | | | | | | | 3 | 12 | 31.8 | 12.6 | 12.6 | 19.6 | 19.6 | — | — | — | — |
| | | 3200 | | | | 4 | 5 | 1 | 14 | 87.5 | — | — | — | — | 174.8 | 215.8 | 261.1 | 336.0 |
| | | | | | | | | 2 | 13 | 41.6 | — | — | — | — | 83.1 | 102.6 | 124.1 | 159.7 |
| | | | | | | | | 3 | 12 | 31.8 | — | — | — | — | 19.6 | 28.2 | 28.2 | 38.4 |
| | | | | | | | | | | | (87.5) | (120.3) | (168.1) | (214.0) | (277.5) | (346.6) | (413.4) | (534.1) |

Инв. № подл. | Подпись и дата | Взам. инв. №

| Марка сетки | Размеры, мм | | | Число шагов | | | | Позиция | Число стержней на сетку, шт. | Общая длина стержней на сетку, м | Масса стержней и сетки (кг) при отношении диаметров стержней (d/d1) | | | | | | | |
|---|---|---|---|---|---|---|---|---|---|---|---|---|---|---|---|---|---|---|
| | l | l1 | a | m | m1 | n1 | n2 | | | | 10/8 | 12/8 | 14/10 | 16/10 | 18/10 | 20/12 | 22/12 | 25/14 |
| С4 $\frac{d}{d_1}$ 265×655 | 6550 | 2750 | 275 | 13 | 26 | 3 | 6 | 1 | 14 | 91.7 | 56.6 | 81.4 | 110.8 | 144.7 | — | — | — | — |
| | | | | | | | | 2 | 13 | 35.8 | 22.1 | 31.8 | 43.2 | 56.4 | — | — | — | — |
| | | | | | | | | 3 | 12 | 31.8 | 12.6 | 12.6 | 19.6 | 19.6 | — | — | — | — |
| | | 3350 | | | | 4 | 5 | 1 | 14 | 91.7 | — | — | — | — | 183.2 | 226.1 | 273.6 | 332.4 |
| | | | | | | | | 2 | 13 | 42.6 | — | — | — | — | 87.0 | 107.4 | 129.9 | 157.2 |
| | | | | | | | | 3 | 12 | 31.8 | — | — | — | — | 19.6 | 28.2 | 28.2 | 38.4 |
| | | | | | | | | | | | (91.3) | (125.8) | (173.6) | (220.7) | (289.8) | (361.7) | (431.7) | (557.7) |
| С4 $\frac{d}{d_1}$ 265×685 | 6850 | 2600 | 125 | 13 | 26 | 3 | 7 | 1 | 14 | 95.9 | 59.2 | 85.2 | 115.8 | 151.3 | — | — | — | — |
| | | | | | | | | 2 | 13 | 33.8 | 20.8 | 30.0 | 40.8 | 53.3 | — | — | — | — |
| | | | | | | | | 3 | 13 | 34.4 | 13.6 | 13.6 | 21.3 | 21.3 | — | — | — | — |
| | | 3200 | | | | 4 | 6 | 1 | 14 | 95.9 | — | — | — | — | 191.6 | 236.5 | 286.2 | 348.3 |
| | | | | | | | | 2 | 13 | 41.6 | — | — | — | — | 83.1 | 102.6 | 124.1 | 151.7 |
| | | | | | | | | 3 | 13 | 34.4 | — | — | — | — | 21.3 | 30.6 | 30.6 | 41.6 |
| | | | | | | | | | | | (93.6) | (128.8) | (177.9) | (225.9) | (296.0) | (369.1) | (440.9) | (569.6) |
| С4 $\frac{d}{d_1}$ 265×715 | 7150 | 2750 | 275 | 13 | 26 | 3 | 7 | 1 | 14 | 100.1 | 61.7 | 88.9 | 120.9 | 157.9 | — | — | — | — |
| | | | | | | | | 2 | 13 | 35.8 | 22.1 | 31.8 | 43.2 | 56.4 | — | — | — | — |
| | | | | | | | | 3 | 13 | 34.4 | 13.6 | 13.6 | 21.3 | 21.3 | — | — | — | — |
| | | 3350 | | | | 4 | 6 | 1 | 14 | 100.1 | — | — | — | — | 200.0 | 246.8 | 298.7 | 363.4 |
| | | | | | | | | 2 | 13 | 43.6 | — | — | — | — | 87.0 | 107.4 | 129.9 | 157.2 |
| | | | | | | | | 3 | 13 | 34.4 | — | — | — | — | 21.3 | 30.6 | 30.6 | 41.6 |
| | | | | | | | | | | | (97.4) | (134.3) | (185.4) | (235.5) | (308.3) | (384.8) | (459.2) | (593.2) |

| Марка сетки | Длина сетки, мм | Ширина сетки, мм | Шаг стержней, мм: по длине | по ширине | Число шагов: по длине | по ширине | Позиция | Число стержней на сетку, шт | Общая длина стержней на сетку, м | Масса стержней и сетки (кг) при отношении диаметров стержней (d/d₁): 10/8 | 12/8 | 14/10 | 16/10 | 18/10 | 20/12 | 22/12 | 25/14 |
|---|---|---|---|---|---|---|---|---|---|---|---|---|---|---|---|---|---|
| С4 $\frac{d}{d_1}$ 285×325 | 3250 | 2000 | 125 | 14 | 28 | 2 | 2 | 1 | 15 | 48.8 | 30.1 | 43.3 | 58.9 | 76.9 | — | — | — |
| | | | | | | | | 2 | 14 | 28.0 | 17.3 | 24.9 | 33.8 | 44.2 | — | — | — |
| | | | | | | | | 3 | 7 | 19.9 | 7.9 | 7.9 | 12.3 | 12.3 | — | — | — |
| | | 2600 | | | | 3 | 1 | 1 | 15 | 48.8 | — | — | — | — | 97.4 | 120.2 | 145.5 | 167.2 |
| | | | | | | | | 2 | 14 | 36.4 | — | — | — | — | 72.7 | 89.8 | 108.6 | 124.7 |
| | | | | | | | | 3 | 7 | 19.9 | — | — | — | — | 12.3 | 17.7 | 17.7 | 24.1 |
| | | | | | | | | | | | 55.3 | 76.1 | 105.0 | 133.0 | 182.4 | 227.7 | 271.8 | 351.0 |
| С4 $\frac{d}{d_1}$ 285×355 | 3550 | 2150 | 275 | 14 | 28 | 2 | 2 | 1 | 15 | 53.3 | 32.9 | 47.3 | 64.3 | 84.0 | — | — | — | — |
| | | | | | | | | 2 | 14 | 30.1 | 18.6 | 26.7 | 36.4 | 47.5 | — | — | — | — |
| | | | | | | | | 3 | 7 | 20.0 | 7.9 | 7.9 | 12.3 | 12.3 | — | — | — | — |
| | | 2450 | | | | 3 | 1 | 1 | 15 | 53.3 | — | — | — | — | 106.4 | 131.3 | 158.9 | 204.5 |
| | | | | | | | | 2 | 14 | 38.5 | — | — | — | — | 76.9 | 94.9 | 114.9 | 147.8 |
| | | | | | | | | 3 | 7 | 20.0 | — | — | — | — | 12.3 | 17.7 | 17.7 | 24.1 |
| | | | | | | | | | | | 59.4 | 81.9 | 113.0 | 143.8 | 195.6 | 243.9 | 291.5 | 376.4 |
| С4 $\frac{d}{d_1}$ 285×385 | 3850 | 2000 | 125 | 14 | 28 | 2 | 3 | 1 | 15 | 57.8 | 35.6 | 51.3 | 69.7 | 91.1 | — | — | — | — |
| | | | | | | | | 2 | 14 | 28.0 | 17.3 | 24.9 | 33.8 | 44.2 | — | — | — | — |
| | | | | | | | | 3 | 8 | 22.8 | 9.0 | 9.0 | 14.1 | 14.1 | — | — | — | — |
| | | 2600 | | | | 3 | 2 | 1 | 15 | 57.8 | — | — | — | — | 115.4 | 142.4 | 172.3 | 224.8 |
| | | | | | | | | 2 | 14 | 36.4 | — | — | — | — | 72.7 | 89.8 | 108.6 | 139.8 |
| | | | | | | | | 3 | 8 | 22.8 | — | — | — | — | 14.1 | 20.3 | 20.3 | 27.5 |
| | | | | | | | | | | | 61.9 | 85.2 | 117.6 | 149.4 | 202.2 | 252.5 | 301.2 | 388.1 |

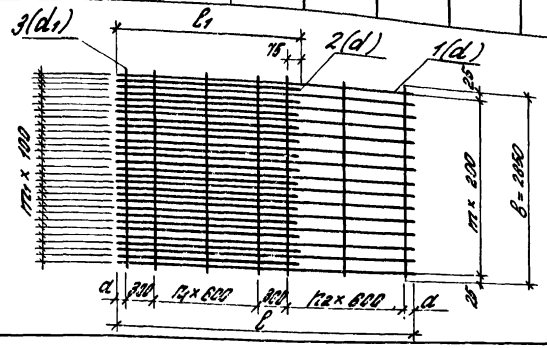


| | | |
|---|---|---|
| Зав.отд. | Ильин | |
| Зав.сект. | Гусаляков | |
| С.Н.С. | Потапкин | |
| Инж.1к. | Третьякова | |
| Н.контр. | Фролов | |

1400.1-21.1-34

Сетка сварная шириной 2850 мм Тип 4.

| Стадия | Лист | Листов |
|---|---|---|
| Р | 1 | 4 |

ЦНИИПромзданий

| Марка сетки | Размеры, мм | | | Число шагов | | | | Позиция | Число стержней на сетку, шт | Общая длина стержней на сетку, м | Масса стержней и сетки (кг) при отношении диаметров стержней (d/d1) | | | | | | | |
|---|---|---|---|---|---|---|---|---|---|---|---|---|---|---|---|---|---|---|
| | l | l1 | a | m | m1 | n1 | n2 | | | | 10/8 | 12/8 | 14/10 | 16/10 | 18/10 | 20/12 | 22/12 | 25/14 |
| С4 d/d1 285×415 | 4150 | 2150 | 275 | 14 | 28 | 2 | 3 | 1 | 15 | 62,3 | 38,4 | 55,3 | 75,2 | 98,2 | — | — | — | — |
| | | | | | | | | 2 | 14 | 30,1 | 18,6 | 26,7 | 36,4 | 47,5 | — | — | — | — |
| | | | | | | | | 3 | 8 | 22,8 | 9,0 | 9,0 | 14,1 | 14,1 | — | — | — | — |
| | | 2750 | | | | 3 | 2 | 1 | 15 | 62,3 | — | — | — | — | 124,4 | 153,5 | 185,8 | 238,0 |
| | | | | | | | | 2 | 14 | 38,5 | — | — | — | — | 76,9 | 94,9 | 114,9 | 147,8 |
| | | | | | | | | 3 | 8 | 22,8 | — | — | — | — | 14,1 | 20,3 | 20,3 | 27,5 |
| | | | | | | | | | | | (66,0) | (91,0) | (125,7) | (159,9) | (215,4) | (268,7) | (321,0) | (414,3) |
| С4 d/d1 285×445 | 4450 | 2800 | 125 | 14 | 28 | 3 | 3 | 1 | 15 | 66,8 | 41,2 | 59,3 | 80,6 | 105,3 | — | — | — | — |
| | | | | | | | | 2 | 14 | 38,4 | 22,5 | 32,3 | 43,9 | 57,4 | — | — | — | — |
| | | | | | | | | 3 | 9 | 25,7 | 10,1 | 10,1 | 15,8 | 15,8 | — | — | — | — |
| | | 3200 | | | | 4 | 2 | 1 | 15 | 66,8 | — | — | — | — | 133,4 | 164,6 | 199,2 | 255,3 |
| | | | | | | | | 2 | 14 | 44,8 | — | — | — | — | 88,5 | 110,5 | 133,7 | 172,0 |
| | | | | | | | | 3 | 9 | 25,7 | — | — | — | — | 15,8 | 22,8 | 22,8 | 30,9 |
| | | | | | | | | | | | (78,8) | (101,7) | (140,3) | (178,5) | (238,7) | (297,9) | (355,7) | (459,2) |
| С4 d/d1 285×475 | 4750 | 2750 | 275 | 14 | 28 | 3 | 3 | 1 | 15 | 71,3 | 43,9 | 63,3 | 86,1 | 112,4 | — | — | — | — |
| | | | | | | | | 2 | 14 | 38,5 | 23,8 | 34,2 | 46,5 | 60,8 | — | — | — | — |
| | | | | | | | | 3 | 9 | 25,7 | 10,1 | 10,1 | 15,8 | 15,8 | — | — | — | — |
| | | 3350 | | | | 4 | 2 | 1 | 15 | 71,3 | — | — | — | — | 142,4 | 175,7 | 212,6 | 272,6 |
| | | | | | | | | 2 | 14 | 46,9 | — | — | — | — | 93,7 | 116,7 | 139,9 | 180,1 |
| | | | | | | | | 3 | 9 | 25,7 | — | — | — | — | 15,8 | 22,8 | 22,8 | 30,9 |
| | | | | | | | | | | | (77,8) | (101,6) | (148,4) | (189,0) | (257,2) | (314,2) | (371,2) | (484,6) |
| С4 d/d1 285×505 | 5050 | 2600 | 125 | 14 | 28 | 3 | 4 | 1 | 15 | 75,8 | 46,7 | 67,3 | 91,5 | 119,5 | — | — | — | — |
| | | | | | | | | 2 | 14 | 36,4 | 22,5 | 32,3 | 43,9 | 57,4 | — | — | — | — |
| | | | | | | | | 3 | 10 | 28,5 | 11,3 | 11,3 | 17,6 | 17,6 | — | — | — | — |
| | | 3200 | | | | 4 | 3 | 1 | 15 | 75,8 | — | — | — | — | 151,4 | 186,8 | 226,0 | 290,9 |
| | | | | | | | | 2 | 14 | 44,8 | — | — | — | — | 88,5 | 110,5 | 133,7 | 172,0 |
| | | | | | | | | 3 | 10 | 28,5 | — | — | — | — | 17,6 | 25,3 | 25,3 | 34,4 |
| | | | | | | | | | | | (80,5) | (110,6) | (153,0) | (194,5) | (268,5) | (322,6) | (380,0) | (487,3) |

Инв. № подл. | Подпись и дата | Взам. инв. №

1.400.1-21.1-34

Лист 2

| Марка сетки | Размеры, мм | | | Число шагов | | | | Позиция | Число стержней на сетку, шт. | Общая длина стержней на сетку, м | Масса стержней и сетки (кг) при отношении диаметров стержней (d/d₁) | | | | | | | |
|---|---|---|---|---|---|---|---|---|---|---|---|---|---|---|---|---|---|---|
| | l | l₁ | a | m | m₁ | n₁ | n₂ | | | | 10/8 | 12/8 | 14/10 | 16/10 | 18/10 | 20/12 | 22/12 | 25/14 |
| С4 d/d₁ 285×535 | 5350 | 2450 | 275 | 14 | 28 | 3 | 4 | 1 | 15 | 80,3 | 49,5 | 71,3 | 96,9 | 126,6 | — | — | — | — |
| | | | | | | | | 2 | 14 | 38,5 | 23,8 | 34,2 | 46,6 | 60,8 | — | — | — | — |
| | | | | | | | | 3 | 10 | 28,5 | 11,3 | 11,3 | 17,6 | 17,6 | — | — | — | — |
| | | 3350 | | | | 4 | 3 | 1 | 15 | 80,3 | — | — | — | — | 160,3 | 197,9 | 239,5 | 308,2 |
| | | | | | | | | 2 | 14 | 46,9 | — | — | — | — | 93,7 | 115,7 | 139,9 | 180,1 |
| | | | | | | | | 3 | 10 | 28,5 | — | — | — | — | 17,6 | 25,3 | 25,3 | 34,4 |
| | | | | | | | | | | | (84,6) | (116,8) | (161,0) | (205,0) | (271,6) | (338,9) | (404,7) | (522,7) |
| С4 d/d₁ 285×565 | 5650 | 2600 | 125 | 14 | 28 | 3 | 5 | 1 | 15 | 84,8 | 52,3 | 76,3 | 102,4 | 132,7 | — | — | — | — |
| | | | | | | | | 2 | 14 | 36,4 | 22,5 | 32,3 | 43,9 | 57,4 | — | — | — | — |
| | | | | | | | | 3 | 11 | 31,4 | 12,4 | 12,4 | 19,3 | 19,3 | — | — | — | — |
| | | 3200 | | | | 4 | 4 | 1 | 15 | 84,8 | — | — | — | — | 162,3 | 200,9 | 252,9 | 325,4 |
| | | | | | | | | 2 | 14 | 44,8 | — | — | — | — | 89,5 | 110,5 | 133,7 | 172,0 |
| | | | | | | | | 3 | 11 | 31,4 | — | — | — | — | 19,3 | 27,8 | 27,8 | 37,9 |
| | | | | | | | | | | | (87,2) | (120,0) | (165,6) | (210,4) | (278,1) | (347,2) | (414,4) | (535,3) |
| С4 d/d₁ 285×595 | 5950 | 2750 | 275 | 14 | 28 | 3 | 5 | 1 | 15 | 89,3 | 55,1 | 79,3 | 107,8 | 140,8 | — | — | — | — |
| | | | | | | | | 2 | 14 | 38,5 | 23,8 | 34,2 | 46,6 | 60,8 | — | — | — | — |
| | | | | | | | | 3 | 11 | 31,4 | 12,4 | 12,4 | 19,3 | 19,3 | — | — | — | — |
| | | 3350 | | | | 4 | 4 | 1 | 15 | 89,3 | — | — | — | — | 178,3 | 220,1 | 266,3 | 342,7 |
| | | | | | | | | 2 | 14 | 46,9 | — | — | — | — | 93,7 | 115,7 | 139,9 | 180,1 |
| | | | | | | | | 3 | 11 | 31,4 | — | — | — | — | 19,3 | 27,8 | 27,8 | 37,9 |
| | | | | | | | | | | | (91,3) | (125,9) | (173,6) | (220,9) | (291,3) | (363,6) | (434,0) | (560,7) |
| С4 d/d₁ 285×625 | 6250 | 2600 | 125 | 14 | 28 | 3 | 6 | 1 | 15 | 93,8 | 57,8 | 83,3 | 113,3 | 147,9 | — | — | — | — |
| | | | | | | | | 2 | 14 | 36,4 | 22,5 | 32,3 | 43,9 | 57,4 | — | — | — | — |
| | | | | | | | | 3 | 12 | 34,2 | 13,5 | 13,5 | 21,1 | 21,1 | — | — | — | — |
| | | 3200 | | | | 4 | 5 | 1 | 15 | 93,8 | — | — | — | — | 187,3 | 231,2 | 279,8 | 360,0 |
| | | | | | | | | 2 | 14 | 44,8 | — | — | — | — | 89,5 | 110,5 | 133,7 | 172,0 |
| | | | | | | | | 3 | 12 | 34,2 | — | — | — | — | 21,1 | 30,4 | 30,4 | 41,3 |
| | | | | | | | | | | | (93,8) | (129,1) | (178,3) | (226,4) | (299,9) | (372,1) | (448,9) | (578,3) |

Инв. № подл. | Подпись и дата | Взам. инв. №

| Марка сетки | Размеры, мм | | | Число шагов | | | | Позиция | Число стержней на сетку, шт. | Общая длина стержней на сетку, м | Масса стержней и сетки (кг) при отношении диаметров стержней (d/d1) | | | | | | | |
|---|---|---|---|---|---|---|---|---|---|---|---|---|---|---|---|---|---|---|
| | l | l1 | a | m | m1 | n1 | n2 | | | | 10/8 | 12/8 | 14/10 | 16/10 | 18/10 | 20/12 | 22/12 | 25/14 |
| 34 d/d1 285×655 | 6550 | 2750 | 275 | 14 | 28 | 3 | 6 | 1 | 15 | 98,3 | 60,6 | 87,3 | 118,7 | 155,0 | — | — | — | — |
| | | | | | | | | 2 | 14 | 38,5 | 23,8 | 34,2 | 46,5 | 60,8 | — | — | — | — |
| | | | | | | | | 3 | 12 | 34,2 | 13,5 | 13,5 | 21,1 | 21,1 | — | — | — | — |
| | | 3350 | | | | 4 | 5 | 1 | 15 | 98,3 | — | — | — | — | 108,3 | 242,3 | 293,2 | 377,3 |
| | | | | | | | | 2 | 14 | 46,9 | — | — | — | — | 93,7 | 115,7 | 139,9 | 180,1 |
| | | | | | | | | 3 | 12 | 34,2 | — | — | — | — | 21,1 | 30,4 | 30,4 | 44,3 |
| | | | | | | | | | | | (97,9) | (135,0) | (186,3) | (238,9) | (344,1) | (388,4) | (463,5) | (598,7) |
| 34 d/d1 285×685 | 6850 | 2600 | 125 | 14 | 28 | 3 | 7 | 1 | 15 | 102,8 | 63,4 | 91,2 | 124,1 | 162,1 | — | — | — | — |
| | | | | | | | | 2 | 14 | 36,4 | 22,5 | 32,3 | 43,9 | 57,4 | — | — | — | — |
| | | | | | | | | 3 | 13 | 37,1 | 14,6 | 14,6 | 22,9 | 22,9 | — | — | — | — |
| | | 3200 | | | | 4 | 6 | 1 | 15 | 102,8 | — | — | — | — | 205,3 | 253,4 | 306,6 | 394,6 |
| | | | | | | | | 2 | 14 | 44,8 | — | — | — | — | 89,5 | 110,5 | 133,7 | 172,0 |
| | | | | | | | | 3 | 13 | 37,1 | — | — | — | — | 22,9 | 32,9 | 32,9 | 44,8 |
| | | | | | | | | | | | (100,5) | (138,1) | (190,9) | (242,4) | (317,7) | (395,9) | (473,2) | (611,4) |
| 34 d/d1 285×715 | 7150 | 2750 | 275 | 14 | 28 | 3 | 7 | 1 | 15 | 107,3 | 66,2 | 95,2 | 129,6 | 169,2 | — | — | — | — |
| | | | | | | | | 2 | 14 | 38,5 | 23,8 | 34,2 | 46,5 | 60,8 | — | — | — | — |
| | | | | | | | | 3 | 13 | 37,1 | 14,6 | 14,6 | 22,9 | 22,9 | — | — | — | — |
| | | 3350 | | | | 4 | 6 | 1 | 15 | 107,3 | — | — | — | — | 214,3 | 264,5 | 320,0 | 411,8 |
| | | | | | | | | 2 | 14 | 46,9 | — | — | — | — | 93,7 | 115,7 | 139,9 | 180,1 |
| | | | | | | | | 3 | 13 | 37,1 | — | — | — | — | 22,9 | 32,9 | 32,9 | 44,7 |
| | | | | | | | | | | | (104,6) | (144,0) | (199,0) | (252,9) | (330,9) | (413,1) | (492,8) | (636,6) |

Инв. № подл. | Подпись и дата | Взам. инв. №

| Марка сетки | Размеры, мм c | $c_1$ | a | Число шагов m | $m_1$ | $n_1$ | $n_2$ | Позиция | Число стержней на сетку, шт. | Общая длина стержней на сетку, м | Масса стержней и сетки (кг) при отношении диаметров стержней $\frac{d}{d_1}$: 10/6 | 12/6 | 14/6 | 16/6 | 18/8 | 20/8 | 22/8 | 25/8 |
|---|---|---|---|---|---|---|---|---|---|---|---|---|---|---|---|---|---|---|
| С5 $\frac{d}{d_1}$ 115×325 | 3250 | 2000 | 125 | 5 | 11 | 2 | 2 | 1 | 7 | 22,8 | 14,0 | 20,2 | 27,5 | 35,9 | — | — | — | — |
| | | | | | | | | 2 | 5 | 10,0 | 6,2 | 8,9 | 12,1 | 15,8 | — | — | — | — |
| | | | | | | | | 3 | 7 | 8,1 | 1,8 | 1,8 | 1,8 | 1,8 | — | — | — | — |
| | | 2600 | | | | 3 | 1 | 1 | 7 | 22,8 | — | — | — | — | 45,5 | 56,1 | 67,9 | 87,4 |
| | | | | | | | | 2 | 5 | 13,0 | — | — | — | — | 25,9 | 32,1 | 38,8 | 49,9 |
| | | | | | | | | 3 | 7 | 8,1 | — | — | — | — | 3,2 | 3,2 | 3,2 | 3,2 |
| | | | | | | | | | | | (22,0) | (30,9) | (41,4) | (53,5) | (74,6) | (91,4) | (110,9) | (140,5) |
| С5 $\frac{d}{d_1}$ 115×355 | 3550 | 2150 | 275 | 5 | 11 | 2 | 2 | 1 | 7 | 24,8 | 15,3 | 22,1 | 30,0 | 39,2 | — | — | — | — |
| | | | | | | | | 2 | 5 | 10,8 | 6,6 | 9,5 | 13,0 | 16,9 | — | — | — | — |
| | | | | | | | | 3 | 7 | 8,1 | 1,8 | 1,8 | 1,8 | 1,8 | — | — | — | — |
| | | 2750 | | | | 3 | 1 | 1 | 7 | 24,8 | — | — | — | — | 49,6 | 61,3 | 74,2 | 95,4 |
| | | | | | | | | 2 | 5 | 13,8 | — | — | — | — | 27,5 | 33,9 | 41,0 | 52,8 |
| | | | | | | | | 3 | 7 | 8,1 | — | — | — | — | 3,2 | 3,2 | 3,2 | 3,2 |
| | | | | | | | | | | | (23,7) | (33,1) | (44,8) | (57,0) | (80,3) | (98,4) | (119,4) | (151,4) |
| С5 $\frac{d}{d_1}$ 115×385 | 3850 | 2000 | 125 | 5 | 11 | 2 | 3 | 1 | 7 | 26,9 | 16,6 | 23,9 | 32,5 | 42,5 | — | — | — | — |
| | | | | | | | | 2 | 5 | 10,0 | 6,2 | 8,9 | 12,1 | 15,8 | — | — | — | — |
| | | | | | | | | 3 | 8 | 9,2 | 2,0 | 2,0 | 2,0 | 2,0 | — | — | — | — |
| | | 2600 | | | | 3 | 2 | 1 | 7 | 26,9 | — | — | — | — | 53,8 | 66,5 | 80,4 | 103,5 |
| | | | | | | | | 2 | 5 | 13,0 | — | — | — | — | 25,9 | 32,1 | 38,8 | 49,9 |
| | | | | | | | | 3 | 8 | 9,2 | — | — | — | — | 3,6 | 3,6 | 3,6 | 3,6 |
| | | | | | | | | | | | (24,8) | (34,8) | (46,6) | (60,3) | (83,3) | (102,2) | (122,8) | (155,0) |

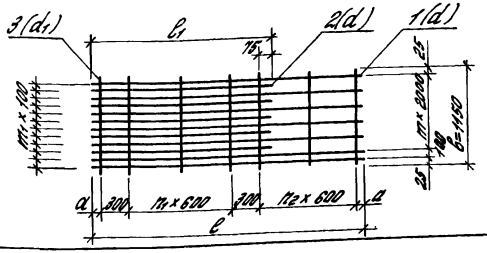


| | | |
|---|---|---|
| Зав. отд. | Ильин | |
| Зав. сект. | Гвоздков | |
| С.Н.С. | Потапкин | |
| Инж. 1 к. | Третьякова | |
| Н. контр. | Фролов | |

1.400.1-21.1-40

Сетка сварная шириной 1450 мм. Тип 5.

| Стадия | Лист | Листов |
|---|---|---|
| Р | 1 | 4 |

ЦНИИПромзданий

Инв. № подл. | Подпись и дата | Взам. инв. №

| Марка сетки | Размеры, мм | | | Число шагов | | | | Позиция | Число стержней на сетку, шт. | Общая длина стержней на сетку, м | Масса стержней и сетки (кг) при отношении диаметров стержней ($d/d_1$) | | | | | | | |
|---|---|---|---|---|---|---|---|---|---|---|---|---|---|---|---|---|---|---|
| | $l$ | $l_1$ | $a$ | $m$ | $m_1$ | $n_1$ | $n_2$ | | | | $\frac{10}{6}$ | $\frac{12}{6}$ | $\frac{14}{6}$ | $\frac{16}{6}$ | $\frac{18}{8}$ | $\frac{20}{8}$ | $\frac{22}{8}$ | $\frac{25}{8}$ |
| $C5\frac{d}{d_1}115\times415$ | 4150 | 2150 | 275 | 5 | 11 | 2 | 3 | 1 | 7 | 29,1 | 17,9 | 25,8 | 35,1 | 45,8 | — | — | — | — |
| | | | | | | | | 2 | 5 | 10,8 | 6,6 | 9,6 | 13,0 | 16,9 | — | — | — | — |
| | | | | | | | | 3 | 8 | 9,2 | 2,0 | 2,0 | 2,0 | 2,0 | — | — | — | — |
| | | 2750 | | | | 3 | 2 | 1 | 7 | 29,1 | — | — | — | — | 58,0 | 71,6 | 86,7 | 111,5 |
| | | | | | | | | 2 | 5 | 13,8 | — | — | — | — | 27,5 | 33,9 | 41,0 | 52,8 |
| | | | | | | | | 3 | 8 | 9,2 | — | — | — | — | 3,6 | 3,6 | 3,6 | 3,6 |
| | | | | | | | | | | | (26,5) | (37,4) | (50,1) | (64,7) | (89,1) | (109,1) | (131,3) | (167,9) |
| $C5\frac{d}{d_1}115\times445$ | 4450 | 2600 | 125 | 5 | 11 | 3 | 3 | 1 | 7 | 31,2 | 19,2 | 27,7 | 37,6 | 49,2 | — | — | — | — |
| | | | | | | | | 2 | 5 | 13,0 | 8,0 | 11,5 | 15,7 | 20,5 | — | — | — | — |
| | | | | | | | | 3 | 9 | 10,4 | 2,3 | 2,3 | 2,3 | 2,3 | — | — | — | — |
| | | 3200 | | | | 4 | 2 | 1 | 7 | 31,2 | — | — | — | — | 62,2 | 76,8 | 92,9 | 119,6 |
| | | | | | | | | 2 | 5 | 16,0 | — | — | — | — | 32,0 | 39,5 | 47,7 | 61,4 |
| | | | | | | | | 3 | 9 | 10,4 | — | — | — | — | 4,1 | 4,1 | 4,1 | 4,1 |
| | | | | | | | | | | | (29,5) | (41,5) | (55,6) | (72,0) | (98,3) | (120,4) | (144,7) | (185,1) |
| $C5\frac{d}{d_1}115\times475$ | 4750 | 2750 | 275 | 5 | 11 | 3 | 3 | 1 | 7 | 33,3 | 20,5 | 29,5 | 40,2 | 52,5 | — | — | — | — |
| | | | | | | | | 2 | 5 | 13,8 | 8,5 | 12,2 | 16,6 | 21,7 | — | — | — | — |
| | | | | | | | | 3 | 9 | 10,4 | 2,3 | 2,3 | 2,3 | 2,3 | — | — | — | — |
| | | 3350 | | | | 4 | 2 | 1 | 7 | 33,3 | — | — | — | — | 66,4 | 82,0 | 99,2 | 127,7 |
| | | | | | | | | 2 | 5 | 16,8 | — | — | — | — | 33,5 | 41,3 | 49,9 | 64,3 |
| | | | | | | | | 3 | 9 | 10,4 | — | — | — | — | 4,1 | 4,1 | 4,1 | 4,1 |
| | | | | | | | | | | | (31,3) | (44,0) | (59,1) | (76,5) | (104,0) | (127,4) | (153,2) | (196,1) |
| $C5\frac{d}{d_1}115\times505$ | 5050 | 2600 | 125 | 5 | 11 | 3 | 4 | 1 | 7 | 35,4 | 21,8 | 31,4 | 42,7 | 55,8 | — | — | — | — |
| | | | | | | | | 2 | 5 | 13,0 | 8,0 | 11,5 | 15,7 | 20,5 | — | — | — | — |
| | | | | | | | | 3 | 10 | 11,5 | 2,6 | 2,6 | 2,6 | 2,6 | — | — | — | — |
| | | 3200 | | | | 4 | 3 | 1 | 7 | 35,4 | — | — | — | — | 70,6 | 87,2 | 105,5 | 135,7 |
| | | | | | | | | 2 | 5 | 16,0 | — | — | — | — | 31,9 | 39,5 | 47,7 | 61,4 |
| | | | | | | | | 3 | 10 | 11,5 | — | — | — | — | 4,5 | 4,5 | 4,5 | 4,5 |
| | | | | | | | | | | | (32,4) | (45,5) | (61,0) | (78,9) | (107,0) | (131,2) | (157,7) | (201,6) |

Инв. № подл. | Подпись и дата | Взам. инв. №

| Марка сетки | Размеры, мм l | l1 | a | Число шагов n | n1 | n2 | n3 | Позиция | Число стержней на сетку, шт. | Общая длина стержней на сетку, м | Масса стержней и сетки (кг) при отношении диаметров стержней (d) / dн: 10/6 | 12/6 | 14/6 | 16/6 | 18/8 | 20/8 | 22/8 | 25/8 |
|---|---|---|---|---|---|---|---|---|---|---|---|---|---|---|---|---|---|---|
| С5 d/d1 115×535 | 5350 | 2750 | 275 | 5 | 11 | 3 | 4 | 1 | 7 | 37.5 | 23.1 | 33.3 | 45.2 | 59.1 | — | — | — | — |
| | | | | | | | | 2 | 5 | 13.8 | 8.5 | 12.2 | 16.6 | 21.7 | — | — | — | — |
| | | | | | | | | 3 | 10 | 11.5 | 2.6 | 2.6 | 2.6 | 2.6 | — | — | — | — |
| | | 3350 | | | | 4 | 3 | 1 | 7 | 37.5 | — | — | — | — | 74.8 | 92.4 | 114.8 | 143.8 |
| | | | | | | | | 2 | 5 | 16.9 | — | — | — | — | 33.5 | 41.3 | 49.9 | 64.3 |
| | | | | | | | | 3 | 10 | 11.5 | — | — | — | — | 4.5 | 4.5 | 4.5 | 4.5 |
| | | | | | | | | | | | (34.2) | (48.1) | (64.4) | (83.4) | (112.8) | (138.2) | (166.2) | (212.6) |
| С5 d/d1 115×565 | 5650 | 2600 | 125 | 5 | 11 | 3 | 5 | 1 | 7 | 39.6 | 24.4 | 35.1 | 47.8 | 62.4 | — | — | — | — |
| | | | | | | | | 2 | 5 | 13.0 | 8.0 | 11.5 | 15.7 | 20.5 | — | — | — | — |
| | | | | | | | | 3 | 11 | 12.7 | 2.8 | 2.8 | 2.8 | 2.8 | — | — | — | — |
| | | 3200 | | | | 4 | 4 | 1 | 7 | 39.6 | — | — | — | — | 72.0 | 97.5 | 118.0 | 151.9 |
| | | | | | | | | 2 | 5 | 16.0 | — | — | — | — | 31.9 | 39.5 | 47.7 | 61.4 |
| | | | | | | | | 3 | 11 | 12.7 | — | — | — | — | 5.0 | 5.0 | 5.0 | 5.0 |
| | | | | | | | | | | | (35.2) | (49.4) | (66.3) | (85.7) | (115.9) | (142.0) | (170.7) | (218.3) |
| С5 d/d1 115×595 | 5950 | 2750 | 275 | 5 | 11 | 3 | 5 | 1 | 7 | 41.7 | 25.7 | 37.0 | 50.3 | 65.7 | — | — | — | — |
| | | | | | | | | 2 | 5 | 13.8 | 8.5 | 12.2 | 16.6 | 21.7 | — | — | — | — |
| | | | | | | | | 3 | 11 | 12.7 | 2.8 | 2.8 | 2.8 | 2.8 | — | — | — | — |
| | | 3350 | | | | 4 | 4 | 1 | 7 | 41.7 | — | — | — | — | 83.2 | 102.7 | 124.3 | 159.9 |
| | | | | | | | | 2 | 5 | 16.8 | — | — | — | — | 33.5 | 41.3 | 49.9 | 64.3 |
| | | | | | | | | 3 | 11 | 12.7 | — | — | — | — | 5.0 | 5.0 | 5.0 | 5.0 |
| | | | | | | | | | | | (37.0) | (52.0) | (69.7) | (90.2) | (121.7) | (149.0) | (179.2) | (229.2) |
| С5 d/d1 115×625 | 6250 | 2600 | 125 | 5 | 11 | 3 | 6 | 1 | 7 | 43.8 | 27.0 | 38.8 | 52.9 | 69.0 | — | — | — | — |
| | | | | | | | | 2 | 5 | 13.0 | 8.0 | 11.5 | 15.7 | 20.5 | — | — | — | — |
| | | | | | | | | 3 | 12 | 10.6 | 3.1 | 3.1 | 3.1 | 3.1 | — | — | — | — |
| | | 3200 | | | | 4 | 5 | 1 | 7 | 43.8 | — | — | — | — | 87.4 | 107.9 | 130.6 | 168.0 |
| | | | | | | | | 2 | 5 | 16.0 | — | — | — | — | 31.9 | 39.5 | 47.7 | 61.4 |
| | | | | | | | | 3 | 12 | 13.6 | — | — | — | — | 5.5 | 5.5 | 5.5 | 5.5 |
| | | | | | | | | | | | (38.1) | (53.4) | (71.7) | (92.6) | (124.8) | (152.9) | (183.8) | (234.0) |

| Марка сетки | Размеры, мм | | | Число шагов | | | | Позиция | Число стержней на сетку, шт | Общая длина стержней на сетку, м | Масса стержней и сетки (кг) при отношении диаметров стержней (a)/(в) | | | | | | | |
|---|---|---|---|---|---|---|---|---|---|---|---|---|---|---|---|---|---|---|
| | $\ell$ | $\ell_1$ | $a$ | $m$ | $m_1$ | $n_1$ | $n_2$ | | | | 10/6 | 12/6 | 14/6 | 16/6 | 18/8 | 20/8 | 22/8 | 25/8 |
| $\text{С}5\frac{d}{d_1}$ 115×655 | 6550 | 2750 | 275 | 5 | 11 | 3 | 6 | 1 | 7 | 45,9 | 28,3 | 40,7 | 55,4 | 72,4 | — | — | — | — |
| | | | | | | | | 2 | 5 | 13,8 | 8,5 | 12,2 | 16,6 | 21,7 | — | — | — | — |
| | | | | | | | | 3 | 12 | 13,8 | 3,1 | 3,1 | 3,1 | 3,1 | — | — | — | — |
| | | 3350 | | | | 4 | 5 | 1 | 7 | 45,9 | — | — | — | — | 91,6 | 113,1 | 136,8 | 176,1 |
| | | | | | | | | 2 | 5 | 16,8 | — | — | — | — | 33,5 | 41,3 | 49,9 | 64,3 |
| | | | | | | | | 3 | 12 | 13,8 | — | — | — | — | 5,5 | 5,5 | 5,5 | 5,5 |
| | | | | | | | | | | | (39,9) | (56,0) | (75,1) | (97,2) | (130,6) | (159,9) | (192,2) | (245,9) |
| $\text{С}5\frac{d}{d_1}$ 115×685 | 6850 | 2600 | 125 | 5 | 11 | 3 | 7 | 1 | 7 | 47,9 | 29,6 | 42,6 | 57,9 | 75,7 | — | — | — | — |
| | | | | | | | | 2 | 5 | 13,0 | 8,0 | 11,5 | 15,7 | 20,5 | — | — | — | — |
| | | | | | | | | 3 | 13 | 14,9 | 3,3 | 3,3 | 3,3 | 3,3 | — | — | — | — |
| | | 3200 | | | | 4 | 6 | 1 | 7 | 47,9 | — | — | — | — | 95,8 | 118,2 | 143,1 | 184,1 |
| | | | | | | | | 2 | 5 | 16,0 | — | — | — | — | 31,9 | 39,5 | 47,7 | 61,4 |
| | | | | | | | | 3 | 13 | 14,9 | — | — | — | — | 5,9 | 5,9 | 5,9 | 5,9 |
| | | | | | | | | | | | (40,9) | (57,4) | (76,9) | (99,5) | (133,6) | (163,6) | (196,7) | (251,4) |
| $\text{С}5\frac{d}{d_1}$ 115×715 | 7150 | 2350 | 275 | 5 | 11 | 3 | 7 | 1 | 7 | 50,1 | 30,9 | 44,4 | 60,5 | 79,0 | — | — | — | — |
| | | | | | | | | 2 | 5 | 13,8 | 8,5 | 12,2 | 16,6 | 21,7 | — | — | — | — |
| | | | | | | | | 3 | 13 | 14,9 | 3,3 | 3,3 | 3,3 | 3,3 | — | — | — | — |
| | | 3350 | | | | 4 | 6 | 1 | 7 | 50,1 | — | — | — | — | 100,0 | 123,4 | 149,4 | 192,2 |
| | | | | | | | | 2 | 5 | 16,8 | — | — | — | — | 33,5 | 41,3 | 50,0 | 64,3 |
| | | | | | | | | 3 | 13 | 14,9 | — | — | — | — | 5,9 | 5,9 | 5,9 | 5,9 |
| | | | | | | | | | | | (42,7) | (59,9) | (80,4) | (104,0) | (139,4) | (170,8) | (205,3) | (262,4) |

| Марка сетки | Размеры, мм | | | Число шагов | | | | Позиция | Число стержней на сетку, шт. | Общая длина стержней на сетку, м | Масса стержней и сетки (кг) при отношении диаметров стержней (d/d₁) | | | | | | | |
|---|---|---|---|---|---|---|---|---|---|---|---|---|---|---|---|---|---|---|
| | l | l₁ | a | m | m₁ | n₁ | n₂ | | | | 10/6 | 12/6 | 14/8 | 16/8 | 18/10 | 20/10 | 22/10 | 25/12 |
| С5 d/d₁ 175×325 | 3250 | 2000 | 125 | 8 | 17 | 2 | 2 | 1 | 10 | 32,5 | 20,1 | 28,9 | 30,3 | 51,3 | — | — | — | — |
| | | | | | | | | 2 | 8 | 16,0 | 9,9 | 14,2 | 19,3 | 25,3 | — | — | — | — |
| | | | | | | | | 3 | 7 | 12,3 | 2,7 | 2,7 | 4,8 | 4,8 | — | — | — | — |
| | | 2600 | | | | 3 | 1 | 1 | 10 | 32,5 | — | — | — | — | 64,9 | 80,2 | 95,9 | 124,8 |
| | | | | | | | | 2 | 8 | 20,8 | — | — | — | — | 41,6 | 51,3 | 62,1 | 79,9 |
| | | | | | | | | 3 | 7 | 12,3 | — | — | — | — | 7,6 | 7,6 | 7,6 | 10,9 |
| | | | | | | | | | | | (32,7) | (45,8) | (63,4) | (91,4) | (114,1) | (139,1) | (166,6) | (214,6) |
| С5 d/d₁ 175×355 | 3550 | 2150 | 215 | 8 | 17 | 2 | 2 | 1 | 10 | 35,5 | 21,9 | 31,5 | 42,9 | 56,0 | — | — | — | — |
| | | | | | | | | 2 | 8 | 17,2 | 10,6 | 15,3 | 20,8 | 27,1 | — | — | — | — |
| | | | | | | | | 3 | 7 | 12,3 | 2,7 | 2,7 | 4,8 | 4,8 | — | — | — | — |
| | | 2750 | | | | 3 | 1 | 1 | 10 | 35,5 | — | — | — | — | 70,9 | 87,5 | 105,0 | 136,3 |
| | | | | | | | | 2 | 8 | 22,0 | — | — | — | — | 44,0 | 54,3 | 65,7 | 84,5 |
| | | | | | | | | 3 | 4 | 12,3 | — | — | — | — | 7,6 | 7,6 | 7,6 | 10,9 |
| | | | | | | | | | | | (35,2) | (49,5) | (68,5) | (91,9) | (122,5) | (144,4) | (170,2) | (231,7) |
| С5 d/d₁ 175×385 | 3850 | 2000 | 125 | 8 | 17 | 2 | 3 | 1 | 10 | 38,5 | 23,8 | 34,2 | 46,5 | 60,8 | — | — | — | — |
| | | | | | | | | 2 | 8 | 16,0 | 9,9 | 14,2 | 19,3 | 25,3 | — | — | — | — |
| | | | | | | | | 3 | 8 | 14,0 | 3,1 | 3,1 | 5,5 | 5,5 | — | — | — | — |
| | | 2600 | | | | 3 | 2 | 1 | 10 | 38,5 | — | — | — | — | 76,9 | 94,9 | 114,9 | 147,8 |
| | | | | | | | | 2 | 8 | 20,8 | — | — | — | — | 41,6 | 51,3 | 62,1 | 79,9 |
| | | | | | | | | 3 | 8 | 14,1 | — | — | — | — | 8,6 | 8,6 | 8,6 | 12,4 |
| | | | | | | | | | | | (35,8) | (51,5) | (71,3) | (91,6) | (127,1) | (154,8) | (185,5) | (240,1) |

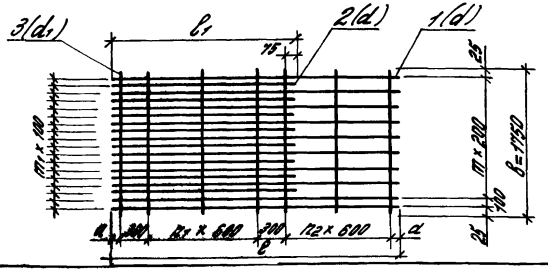


| | | |
|---|---|---|
| Гл.инж.проекта | Ильин | |
| Нач.отд. | Ильин | |
| Гл.спец. | Беляков | |
| С.н.с. | Гончаков | |
| Инж.-техн. | Гергель | |
| Н.контр. | Фролов | |

1.400.1-21.1-41

Сетка сварная шириной 1450 мм. Тип 5

| Стадия | Лист | Листов |
|---|---|---|
| Р | 1 | 4 |

ЦНИИпромзданий

Инв.№ подл. | Подпись и дата | Взам.инв.№

| Марка сетки | Размеры, мм | | | Число шагов | | | | Позиция | Число стержней на сетку, шт. | Общая длина стержней на сетку, м | Масса стержней и сетки (кг) при отношении диаметров стержней (d/d1) | | | | | | | |
|---|---|---|---|---|---|---|---|---|---|---|---|---|---|---|---|---|---|---|
| | $l$ | $l_1$ | $a$ | $m$ | $m_1$ | $n_1$ | $n_2$ | | | | 10/6 | 12/6 | 14/8 | 16/8 | 18/10 | 20/10 | 22/10 | 25/12 |
| $C5\frac{d}{d_1}175\times415$ | 4150 | 2150 | 275 | 8 | 17 | 2 | 3 | 1 | 10 | 41,5 | 25,6 | 36,9 | 50,1 | 65,5 | — | — | — | — |
| | | | | | | | | 2 | 8 | 17,2 | 10,6 | 15,3 | 20,8 | 27,1 | — | — | — | — |
| | | | | | | | | 3 | 8 | 14,0 | 3,1 | 3,1 | 5,5 | 5,5 | — | — | — | — |
| | | 2750 | | | | 3 | 2 | 1 | 10 | 41,5 | — | — | — | — | 82,9 | 102,3 | 123,8 | 159,4 |
| | | | | | | | | 2 | 8 | 22,0 | — | — | — | — | 44,0 | 54,3 | 65,7 | 84,5 |
| | | | | | | | | 3 | 8 | 14,0 | — | — | — | — | 8,6 | 8,6 | 8,6 | 12,4 |
| | | | | | | | | | | | (39,3) | (55,3) | (76,4) | (98,1) | (135,5) | (165,2) | (198,1) | (256,3) |
| $C5\frac{d}{d_1}175\times445$ | 4450 | 2600 | 125 | 8 | 17 | 3 | 3 | 1 | 10 | 44,5 | 27,5 | 39,5 | 53,8 | 70,2 | — | — | — | — |
| | | | | | | | | 2 | 8 | 20,8 | 12,8 | 18,5 | 25,1 | 32,8 | — | — | — | — |
| | | | | | | | | 3 | 9 | 15,8 | 3,5 | 3,5 | 6,2 | 6,2 | — | — | — | — |
| | | 3200 | | | | 4 | 2 | 1 | 10 | 44,5 | — | — | — | — | 88,9 | 109,7 | 132,8 | 170,8 |
| | | | | | | | | 2 | 8 | 25,6 | — | — | — | — | 51,2 | 63,1 | 76,4 | 98,3 |
| | | | | | | | | 3 | 9 | 15,8 | — | — | — | — | 9,7 | 9,7 | 9,7 | 14,0 |
| | | | | | | | | | | | (43,8) | (61,5) | (85,1) | (109,2) | 149,8) | (182,5) | (218,9) | (283,1) |
| $C5\frac{d}{d_1}175\times475$ | 4750 | 2750 | 275 | 8 | 17 | 3 | 3 | 1 | 10 | 47,5 | 29,3 | 42,2 | 57,4 | 74,9 | — | — | — | — |
| | | | | | | | | 2 | 8 | 22,0 | 13,6 | 19,5 | 26,6 | 34,7 | — | — | — | — |
| | | | | | | | | 3 | 9 | 15,8 | 3,5 | 3,5 | 6,2 | 6,2 | — | — | — | — |
| | | 3350 | | | | 4 | 2 | 1 | 10 | 47,5 | — | — | — | — | 94,9 | 117,1 | 141,7 | 182,4 |
| | | | | | | | | 2 | 8 | 26,8 | — | — | — | — | 53,5 | 66,1 | 79,9 | 102,9 |
| | | | | | | | | 3 | 9 | 15,8 | — | — | — | — | 9,7 | 9,7 | 9,7 | 14,0 |
| | | | | | | | | | | | (46,4) | (65,2) | (90,2) | (115,8) | (158,1) | (192,9) | (231,3) | (299,3) |
| $C5\frac{d}{d_1}175\times505$ | 5050 | 2600 | 125 | 8 | 17 | 3 | 4 | 1 | 10 | 50,5 | 31,2 | 44,8 | 61,0 | 79,7 | — | — | — | — |
| | | | | | | | | 2 | 8 | 20,8 | 12,8 | 18,5 | 25,1 | 32,8 | — | — | — | — |
| | | | | | | | | 3 | 10 | 17,5 | 3,9 | 3,9 | 6,9 | 6,9 | — | — | — | — |
| | | 3200 | | | | 4 | 3 | 1 | 10 | 50,5 | — | — | — | — | 100,9 | 124,5 | 150,7 | 193,9 |
| | | | | | | | | 2 | 8 | 25,6 | — | — | — | — | 51,2 | 63,1 | 76,4 | 98,3 |
| | | | | | | | | 3 | 10 | 17,5 | — | — | — | — | 10,8 | 10,8 | 10,8 | 15,5 |
| | | | | | | | | | | | (47,9) | (67,2) | (93,0) | (119,4) | (162,9) | (198,4) | (237,9) | (307,7) |

| Марка сетки | Размеры, мм | | | Число шагов | | | | Позиция | Число стержней на сетку, шт. | Общая длина стержней на сетку, м | Масса стержней и сетки (кг) при отношении диаметров стержней ($d/d_1$) | | | | | | | |
|---|---|---|---|---|---|---|---|---|---|---|---|---|---|---|---|---|---|---|
| | $l$ | $l_1$ | $a$ | $m$ | $m$ | $n_1$ | $n_2$ | | | | $\frac{10}{6}$ | $\frac{12}{6}$ | $\frac{14}{8}$ | $\frac{16}{8}$ | $\frac{18}{10}$ | $\frac{20}{10}$ | $\frac{22}{10}$ | $\frac{25}{12}$ |
| $C5\frac{d}{d_1}$ 175×535 | 5350 | 2750 | 275 | 8 | 17 | 3 | 4 | 1 | 10 | 53,5 | 33,0 | 47,5 | 64,6 | 84,4 | — | — | — | — |
| | | | | | | | | 2 | 8 | 22,0 | 13,6 | 19,5 | 26,6 | 34,7 | — | — | — | — |
| | | | | | | | | 3 | 10 | 17,5 | 3,9 | 3,9 | 6,9 | 6,9 | — | — | — | — |
| | | 3350 | | | | 4 | 3 | 1 | 10 | 53,5 | — | — | — | — | 106,9 | 131,9 | 159,6 | 205,4 |
| | | | | | | | | 2 | 8 | 26,8 | — | — | — | — | 53,6 | 66,1 | 79,9 | 102,9 |
| | | | | | | | | 3 | 10 | 17,5 | — | — | — | — | 10,8 | 10,8 | 10,8 | 15,5 |
| | | | | | | | | | | | (50,5) | (70,9) | (98,1) | (126,0) | (171,3) | (208,8) | (250,3) | (323,8) |
| $C5\frac{d}{d_1}$ 175×565 | 5650 | 2600 | 125 | 8 | 17 | 3 | 5 | 1 | 10 | 56,5 | 34,9 | 50,2 | 68,3 | 86,2 | — | — | — | — |
| | | | | | | | | 2 | 8 | 20,8 | 12,8 | 18,5 | 25,1 | 32,8 | — | — | — | — |
| | | | | | | | | 3 | 11 | 19,3 | 4,3 | 4,3 | 7,6 | 7,6 | — | — | — | — |
| | | 3200 | | | | 4 | 4 | 1 | 10 | 56,5 | — | — | — | — | 112,9 | 139,3 | 168,6 | 216,9 |
| | | | | | | | | 2 | 8 | 25,6 | — | — | — | — | 51,2 | 63,1 | 76,4 | 98,3 |
| | | | | | | | | 3 | 11 | 19,3 | — | — | — | — | 11,9 | 11,9 | 11,9 | 17,1 |
| | | | | | | | | | | | (52,0) | (73,0) | (101,0) | (129,6) | (176,0) | (214,3) | (256,9) | (332,3) |
| $C5\frac{d}{d_1}$ 175×595 | 5950 | 2750 | 275 | 8 | 17 | 3 | 5 | 1 | 10 | 59,5 | 36,7 | 52,8 | 71,9 | 93,9 | — | — | — | — |
| | | | | | | | | 2 | 8 | 22,0 | 13,6 | 19,5 | 26,6 | 34,7 | — | — | — | — |
| | | | | | | | | 3 | 11 | 19,3 | 4,3 | 4,3 | 7,6 | 7,6 | — | — | — | — |
| | | 3350 | | | | 4 | 4 | 1 | 10 | 59,5 | — | — | — | — | 118,9 | 146,7 | 177,6 | 228,5 |
| | | | | | | | | 2 | 8 | 26,8 | — | — | — | — | 53,6 | 66,1 | 79,9 | 102,9 |
| | | | | | | | | 3 | 11 | 19,3 | — | — | — | — | 11,9 | 11,9 | 11,9 | 17,1 |
| | | | | | | | | | | | (54,6) | (76,6) | (106,1) | (136,2) | (184,4) | (224,7) | (269,4) | (348,5) |
| $C5\frac{d}{d_1}$ 175×625 | 6250 | 2600 | 125 | 8 | 17 | 3 | 6 | 1 | 10 | 62,5 | 38,6 | 55,5 | 75,5 | 98,6 | — | — | — | — |
| | | | | | | | | 2 | 8 | 20,8 | 12,8 | 18,5 | 25,1 | 32,8 | — | — | — | — |
| | | | | | | | | 3 | 12 | 21,0 | 4,7 | 4,7 | 8,3 | 8,3 | — | — | — | — |
| | | 3200 | | | | 4 | 5 | 1 | 10 | 62,5 | — | — | — | — | 124,9 | 154,1 | 186,5 | 240,0 |
| | | | | | | | | 2 | 8 | 25,6 | — | — | — | — | 51,2 | 63,1 | 76,4 | 98,3 |
| | | | | | | | | 3 | 12 | 21,0 | — | — | — | — | 12,9 | 12,9 | 12,9 | 18,6 |
| | | | | | | | | | | | (56,1) | (78,7) | (108,9) | (139,7) | (189,0) | (230,1) | (275,8) | (356,9) |

Инв. № подл. | Подпись и дата | Взам. инв. №

| Марка сетки | Размеры, мм | | | Число шагов | | | | Позиция | Число стержней на сетку, шт. | Общая длина стержней на сетку, м | Масса стержней одного диаметра (кг) и сетки (кг) при $\frac{d}{d_1}$ отношении | | | | | | | |
|---|---|---|---|---|---|---|---|---|---|---|---|---|---|---|---|---|---|---|
| | $\ell$ | $\ell_1$ | $a$ | $m$ | $m_1$ | $n_1$ | $n_2$ | | | | $\frac{10}{6}$ | $\frac{12}{6}$ | $\frac{14}{8}$ | $\frac{16}{8}$ | $\frac{18}{10}$ | $\frac{20}{10}$ | $\frac{22}{10}$ | $\frac{25}{12}$ |
| $C5\ \frac{d}{d_1}\ 175\times655$ | 6550 | 2750 | 275 | 8 | 17 | 3 | 6 | 1 | 10 | 65,5 | 40,4 | 58,2 | 78,1 | 103,4 | — | — | — | — |
| | | | | | | | | 2 | 8 | 22,0 | 13,6 | 19,5 | 26,6 | 34,7 | — | — | — | — |
| | | | | | | | | 3 | 12 | 21,0 | 4,7 | 4,7 | 8,3 | 8,3 | — | — | — | — |
| | | 3350 | | | | 4 | 5 | 1 | 10 | 66,5 | — | — | — | — | 130,9 | 164,5 | 195,5 | 251,5 |
| | | | | | | | | 2 | 8 | 26,8 | — | — | — | — | 53,6 | 66,1 | 79,9 | 102,9 |
| | | | | | | | | 3 | 12 | 24,0 | — | — | — | — | 12,9 | 12,9 | 12,9 | 18,7 |
| | | | | | | | | | | | (58,7) | (82,4) | (114,0) | (146,4) | (197,4) | (240,5) | (288,3) | (373,1) |
| $C5\ \frac{d}{d_1}\ 175\times685$ | 6850 | 2600 | 125 | 8 | 17 | 3 | 7 | 1 | 10 | 68,5 | 42,3 | 60,8 | 82,8 | 108,1 | — | — | — | — |
| | | | | | | | | 2 | 8 | 20,8 | 12,8 | 18,5 | 25,1 | 32,8 | — | — | — | — |
| | | | | | | | | 3 | 13 | 22,8 | 5,1 | 5,1 | 9,0 | 9,0 | — | — | — | — |
| | | 3200 | | | | 4 | 6 | 1 | 10 | 68,5 | — | — | — | — | 136,9 | 168,9 | 204,4 | 263,0 |
| | | | | | | | | 2 | 8 | 25,6 | — | — | — | — | 51,2 | 63,1 | 76,4 | 98,3 |
| | | | | | | | | 3 | 13 | 22,8 | — | — | — | — | 14,0 | 14,0 | 14,0 | 20,2 |
| | | | | | | | | | | | (60,2) | (84,4) | (116,9) | (149,9) | (202,1) | (246,0) | (294,8) | (381,5) |
| $C5\ \frac{d}{d_1}\ 175\times715$ | 7150 | 2750 | 275 | 8 | 17 | 3 | 7 | 1 | 10 | 71,5 | 44,1 | 63,5 | 86,4 | 112,8 | — | — | — | — |
| | | | | | | | | 2 | 8 | 22,0 | 13,6 | 19,5 | 26,6 | 34,7 | — | — | — | — |
| | | | | | | | | 3 | 13 | 22,8 | 5,1 | 5,1 | 9,0 | 9,0 | — | — | — | — |
| | | 3350 | | | | 4 | 6 | 1 | 10 | 71,5 | — | — | — | — | 142,9 | 176,3 | 213,4 | 274,6 |
| | | | | | | | | 2 | 8 | 26,8 | — | — | — | — | 53,6 | 66,1 | 79,9 | 102,9 |
| | | | | | | | | 3 | 13 | 22,8 | — | — | — | — | 14,0 | 14,0 | 14,0 | 20,2 |
| | | | | | | | | | | | (62,8) | (88,1) | (122,0) | (156,5) | (210,5) | (256,4) | (307,3) | (397,7) |

| Марка сетки | Размеры, мм $l$ | $l_1$ | $a$ | Число шагов $m$ | $m_1$ | $n_1$ | $n_2$ | Позиция | Число стержней на сетку, шт. | Общая длина стержней на сетку, м | Масса стержней и сетки (кг) при отношении диаметров стержней ($d/d_1$) $\frac{10}{8}$ | $\frac{12}{8}$ | $\frac{14}{10}$ | $\frac{16}{10}$ | $\frac{18}{10}$ | $\frac{20}{12}$ | $\frac{22}{12}$ | $\frac{25}{14}$ |
|---|---|---|---|---|---|---|---|---|---|---|---|---|---|---|---|---|---|---|
| $C5\frac{d}{d_1}235\times325$ | 3250 | 2000 | 125 | 11 | 23 | 2 | 2 | 1 | 13 | 42,3 | 26,1 | 37,5 | 51,0 | 66,7 | — | — | — | — |
| | | | | | | | | 2 | 11 | 22,0 | 13,6 | 19,5 | 26,6 | 34,7 | — | — | — | — |
| | | | | | | | | 3 | 7 | 16,5 | 6,5 | 6,5 | 10,2 | 10,2 | — | — | — | — |
| | | 2600 | | | | 3 | 1 | 1 | 13 | 42,3 | — | — | — | — | 84,4 | 104,2 | 126,1 | 162,2 |
| | | | | | | | | 2 | 11 | 28,6 | — | — | — | — | 57,1 | 70,5 | 85,3 | 109,8 |
| | | | | | | | | 3 | 7 | 16,5 | — | — | — | — | 10,2 | 14,6 | 14,6 | 19,9 |
| | | | | | | | | | | | (46,2) | (63,5) | (87,8) | (111,6) | (151,7) | (189,3) | (226,0) | (291,9) |
| $C5\frac{d}{d_1}235\times355$ | 3550 | 2150 | 275 | 11 | 23 | 2 | 2 | 1 | 13 | 46,2 | 28,5 | 41,0 | 55,8 | 72,8 | — | — | — | — |
| | | | | | | | | 2 | 11 | 23,7 | 14,6 | 21,0 | 28,6 | 37,3 | — | — | — | — |
| | | | | | | | | 3 | 7 | 16,5 | 6,5 | 6,5 | 10,2 | 10,2 | — | — | — | — |
| | | 2750 | | | | 3 | 1 | 1 | 13 | 46,2 | — | — | — | — | 92,2 | 113,8 | 137,7 | 177,2 |
| | | | | | | | | 2 | 11 | 30,3 | — | — | — | — | 60,4 | 74,6 | 90,3 | 116,2 |
| | | | | | | | | 3 | 7 | 16,5 | — | — | — | — | 10,2 | 14,6 | 14,6 | 19,8 |
| | | | | | | | | | | | (49,6) | (68,5) | (94,6) | (120,3) | (162,8) | (203,0) | (242,6) | (313,2) |
| $C5\frac{d}{d_1}235\times385.$ | 3850 | 2000 | 125 | 11 | 23 | 2 | 3 | 1 | 13 | 50,1 | 30,9 | 40,4 | 60,5 | 78,9 | — | — | — | — |
| | | | | | | | | 2 | 11 | 22,0 | 13,6 | 19,5 | 26,6 | 34,7 | — | — | — | — |
| | | | | | | | | 3 | 8 | 18,8 | 7,4 | 7,4 | 11,6 | 11,6 | — | — | — | — |
| | | 2600 | | | | 3 | 2 | 1 | 13 | 50,1 | — | — | — | — | 100,0 | 123,4 | 149,4 | 192,2 |
| | | | | | | | | 2 | 11 | 28,6 | — | — | — | — | 57,1 | 70,5 | 85,3 | 109,8 |
| | | | | | | | | 3 | 8 | 18,8 | — | — | — | — | 11,6 | 16,7 | 16,7 | 22,7 |
| | | | | | | | | | | | (51,9) | (71,3) | (98,7) | (125,2) | (168,7) | (210,6) | (251,4) | (324,7) |

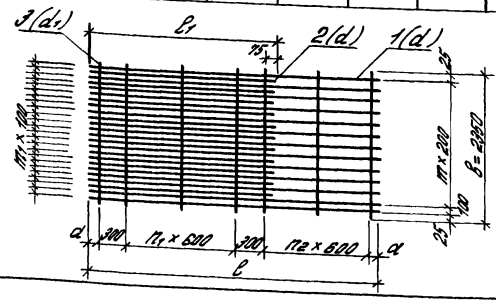


| | | |
|---|---|---|
| Зав. отд. | Ильин | |
| Зав. сект. | Тугоруков | |
| С.Н.С. | Потапкин | |
| Инж. 1 к. | Третьякова | |
| Н. контр. | Фролов | |

1.400.1-21.1-42

Сетка сварная шириной 2350 мм. Тип 5.

| Стадия | Лист | Листов |
|---|---|---|
| Р | 1 | 4 |

ЦНИИПРОМЗДАНИЙ

Инв. № подл. | Подпись и дата | Взам. инв. №

25123 74

| Марка сетки | Размеры, мм | | | Число шагов | | | | Позиция | Число стержней на сетку, шт. | Общая длина стержней на сетку, м | Масса стержней и сетки (кг) тех же диаметров стержней (d/d1) | | | | | | | |
|---|---|---|---|---|---|---|---|---|---|---|---|---|---|---|---|---|---|---|
| | l | l1 | a | m | m1 | n1 | n2 | | | | 10/8 | 12/8 | 14/10 | 16/10 | 18/10 | 20/12 | 22/12 | 25/14 |
| С5 d/d1 235×415 | 4450 | 2150 | 275 | 11 | 23 | 2 | 3 | 1 | 13 | 53,9 | 33,3 | 47,9 | 65,2 | 85,1 | — | — | — | — |
| | | | | | | | | 2 | 11 | 23,7 | 14,6 | 21,0 | 28,6 | 37,3 | — | — | — | — |
| | | | | | | | | 3 | 8 | 18,8 | 7,4 | 7,4 | 11,6 | 11,6 | — | — | — | — |
| | | 2750 | | | | 3 | 2 | 1 | 13 | 53,9 | — | — | — | — | 107,8 | 133,0 | 161,0 | 207,2 |
| | | | | | | | | 2 | 11 | 30,3 | — | — | — | — | 60,4 | 74,6 | 90,3 | 116,2 |
| | | | | | | | | 3 | 8 | 14,8 | — | — | — | — | 11,6 | 16,1 | 16,7 | 22,7 |
| | | | | | | | | | | | (55,3) | (76,3) | (108,4) | (134,0) | (179,8) | (224,3) | (268,0) | (345,1) |
| С5 d/d1 235×445 | 4450 | 2600 | 125 | 11 | 23 | 3 | 3 | 1 | 13 | 57,9 | 35,7 | 51,4 | 69,9 | 91,3 | — | — | — | — |
| | | | | | | | | 2 | 11 | 28,6 | 17,7 | 25,4 | 34,6 | 45,1 | — | — | — | — |
| | | | | | | | | 3 | 9 | 21,2 | 8,4 | 8,4 | 13,1 | 13,1 | — | — | — | — |
| | | 3200 | | | | 4 | 2 | 1 | 13 | 57,9 | — | — | — | — | 115,6 | 142,7 | 172,6 | 222,1 |
| | | | | | | | | 2 | 11 | 35,2 | — | — | — | — | 70,3 | 86,8 | 105,0 | 135,2 |
| | | | | | | | | 3 | 9 | 21,2 | — | — | — | — | 13,1 | 18,8 | 18,8 | 25,6 |
| | | | | | | | | | | | (61,8) | (85,2) | (117,6) | (149,5) | (199,0) | (248,2) | (298,4) | (382,6) |
| С5 d/d1 235×475 | 4750 | 2750 | 275 | 11 | 23 | 3 | 3 | 1 | 13 | 61,8 | 38,1 | 54,8 | 74,6 | 97,4 | — | — | — | — |
| | | | | | | | | 2 | 11 | 30,3 | 18,7 | 26,9 | 36,5 | 47,7 | — | — | — | — |
| | | | | | | | | 3 | 9 | 21,2 | 8,4 | 8,4 | 13,1 | 13,1 | — | — | — | — |
| | | 3350 | | | | 4 | 2 | 1 | 13 | 61,8 | — | — | — | — | 123,4 | 152,3 | 184,3 | 237,1 |
| | | | | | | | | 2 | 11 | 36,9 | — | — | — | — | 73,6 | 90,9 | 109,9 | 141,5 |
| | | | | | | | | 3 | 9 | 21,2 | — | — | — | — | 13,1 | 18,8 | 18,8 | 25,6 |
| | | | | | | | | | | | (65,2) | (90,1) | (124,2) | (157,2) | (210,1) | (262,0) | (313,0) | (404,2) |
| С5 d/d1 235×505 | 5050 | 2600 | 125 | 11 | 23 | 3 | 4 | 1 | 13 | 65,7 | 40,5 | 58,3 | 79,3 | 103,6 | — | — | — | — |
| | | | | | | | | 2 | 11 | 28,6 | 17,7 | 25,4 | 34,6 | 45,1 | — | — | — | — |
| | | | | | | | | 3 | 10 | 23,5 | 9,3 | 9,3 | 14,5 | 14,5 | — | — | — | — |
| | | 3200 | | | | 4 | 3 | 1 | 13 | 65,7 | — | — | — | — | 131,2 | 161,9 | 195,0 | 252,1 |
| | | | | | | | | 2 | 11 | 35,2 | — | — | — | — | 70,3 | 86,8 | 105,0 | 135,2 |
| | | | | | | | | 3 | 10 | 23,5 | — | — | — | — | 14,5 | 20,9 | 20,9 | 28,4 |
| | | | | | | | | | | | (67,5) | (93,0) | (128,4) | (163,2) | (216,0) | (269,6) | (321,8) | (415,7) |

1.400.1-21.1-42

Лист 2

| Марка сетки | Размеры, мм | | | Число шагов | | | | Позиция | Число отправочных марок на сетку, шт. | Общая длина отправочной марки на сетку, м | Масса отправочной марки сетки (кг) при отношении диаметров отправочной (d/d1) | | | | | | | |
|---|---|---|---|---|---|---|---|---|---|---|---|---|---|---|---|---|---|---|
| | c | c1 | a | n | n1 | n1 | n2 | | | | 10/8 | 12/8 | 14/10 | 16/10 | 18/10 | 20/12 | 22/12 | 25/14 |
| С5 d/d1 235×535 | 5350 | 2750 | 275 | 11 | 23 | 3 | 4 | 1 | 13 | 69,6 | 42,9 | 61,8 | 84,0 | 108,8 | — | — | — | — |
| | | | | | | | | 2 | 11 | 30,3 | 18,7 | 26,9 | 36,5 | 47,7 | — | — | — | — |
| | | 3350 | | | | | | 3 | 10 | 23,5 | 9,3 | 9,3 | 14,5 | 14,5 | — | — | — | — |
| | | | | | | 4 | 3 | 1 | 13 | 69,6 | — | — | — | — | 138,9 | 171,5 | 207,6 | 257,1 |
| | | | | | | | | 2 | 11 | 30,3 | — | — | — | — | 73,6 | 90,8 | 109,9 | 141,5 |
| | | | | | | | | 3 | 10 | 23,5 | — | — | — | — | 14,5 | 20,9 | 20,9 | 28,4 |
| | | | | | | | | | | | (70,9) | (98,0) | (135,0) | (172,0) | (226,0) | (283,2) | (330,3) | (413,0) |
| С5 d/d1 235×565 | 5650 | 2800 | 275 | 11 | 23 | 3 | 5 | 1 | 13 | 72,5 | 45,3 | 65,2 | 88,7 | 114,9 | — | — | — | — |
| | | | | | | | | 2 | 11 | 28,6 | 17,7 | 25,4 | 34,6 | 45,1 | — | — | — | — |
| | | 3200 | | | | | | 3 | 11 | 25,9 | 10,2 | 10,2 | 16,0 | 16,0 | — | — | — | — |
| | | | | | | 4 | 4 | 1 | 13 | 73,5 | — | — | — | — | 146,8 | 181,1 | 219,2 | 282,1 |
| | | | | | | | | 2 | 11 | 35,2 | — | — | — | — | 70,3 | 86,8 | 104,0 | 135,2 |
| | | | | | | | | 3 | 11 | 25,9 | — | — | — | — | 16,0 | 23,0 | 23,0 | 34,2 |
| | | | | | | | | | | | (73,2) | (100,8) | (139,3) | (177,0) | (233,1) | (290,9) | (341,2) | (440,5) |
| С5 d/d1 235×595 | 5950 | 2750 | 275 | 11 | 23 | 3 | 5 | 1 | 13 | 77,4 | 47,7 | 68,7 | 93,4 | 122,1 | — | — | — | — |
| | | | | | | | | 2 | 11 | 30,3 | 18,7 | 26,9 | 36,5 | 47,7 | — | — | — | — |
| | | 3350 | | | | | | 3 | 11 | 25,9 | 10,2 | 10,2 | 16,0 | 16,0 | — | — | — | — |
| | | | | | | 4 | 4 | 1 | 13 | 77,4 | — | — | — | — | 154,6 | 190,8 | 230,8 | 297,0 |
| | | | | | | | | 2 | 11 | 36,9 | — | — | — | — | 73,6 | 90,9 | 109,9 | 141,5 |
| | | | | | | | | 3 | 11 | 25,9 | — | — | — | — | 16,0 | 23,0 | 23,0 | 34,2 |
| | | | | | | | | | | | 76,6 | 106,8 | 145,9 | 185,8 | 244,2 | 304,4 | 363,7 | 469,7 |
| С5 d/d1 235×625 | 6250 | 2800 | 275 | 11 | 23 | 3 | 6 | 1 | 13 | 84,3 | 50,1 | 72,2 | 98,2 | 128,2 | — | — | — | — |
| | | | | | | | | 2 | 11 | 28,6 | 17,7 | 25,4 | 34,6 | 45,1 | — | — | — | — |
| | | 3200 | | | | | | 3 | 12 | 28,2 | 11,1 | 11,1 | 17,4 | 17,4 | — | — | — | — |
| | | | | | | 4 | 5 | 1 | 13 | 84,3 | — | — | — | — | 162,3 | 200,4 | 241,2,5 | 312,0 |
| | | | | | | | | 2 | 11 | 35,2 | — | — | — | — | 70,3 | 86,8 | 104,0 | 135,2 |
| | | | | | | | | 3 | 12 | 28,2 | — | — | — | — | 17,4 | 25,0 | 25,0 | 34,1 |
| | | | | | | | | | | | (78,9) | (108,7) | (147,2) | (190,1) | (260,0) | (312,2) | (372,0) | (486,3) |

1400.1-21.1-42

Лист 3

| Марка сетки | Размеры, мм | | | Число шагов | | | | Позиция | Число стержней на сетку, шт. | Общая длина стержней на сетку, м | Масса стержней и сетки (кг) при отношении диаметров стержней (d/d1) | | | | | | | |
|---|---|---|---|---|---|---|---|---|---|---|---|---|---|---|---|---|---|---|
| | l | l1 | a | m | m1 | n1 | n2 | | | | 10/8 | 12/8 | 14/10 | 16/10 | 18/10 | 20/12 | 22/12 | 25/14 |
| С5 $\frac{d}{d_1}$ 235×655 | 6550 | 2750 | 275 | 11 | 23 | 3 | 6 | 1 | 13 | 85.2 | 52.5 | 75.6 | 102.9 | 134.4 | — | — | — | — |
| | | | | | | | | 2 | 11 | 30.3 | 18.7 | 26.9 | 36.5 | 47.7 | — | — | — | — |
| | | | | | | | | 3 | 12 | 28.2 | 11.1 | 11.1 | 17.4 | 17.4 | — | — | — | — |
| | | 3350 | | | | 4 | 5 | 1 | 13 | 85.2 | — | — | — | — | 170.1 | 204.9 | 254.1 | 326.9 |
| | | | | | | | | 2 | 11 | 36.9 | — | — | — | — | 73.6 | 90.9 | 109.9 | 141.5 |
| | | | | | | | | 3 | 12 | 28.2 | — | — | — | — | 17.4 | 25.0 | 25.0 | 34.1 |
| | | | | | | | | | | | (82.3) | (113.8) | (156.8) | (142.5) | (261.1) | (325.8) | (389.0) | (502.5) |
| С5 $\frac{d}{d_1}$ 235×685 | 6850 | 2800 | 125 | 11 | 23 | 3 | 7 | 1 | 13 | 88.1 | 54.9 | 78.1 | 107.6 | 140.5 | — | — | — | — |
| | | | | | | | | 2 | 11 | 28.6 | 17.7 | 25.4 | 34.6 | 45.1 | — | — | — | — |
| | | | | | | | | 3 | 13 | 30.6 | 12.1 | 12.1 | 18.9 | 18.9 | — | — | — | — |
| | | 3200 | | | | 4 | 6 | 1 | 13 | 88.1 | — | — | — | — | 177.9 | 213.6 | 265.7 | 341.9 |
| | | | | | | | | 2 | 11 | 35.2 | — | — | — | — | 70.3 | 86.8 | 104.0 | 135.2 |
| | | | | | | | | 3 | 13 | 30.6 | — | — | — | — | 18.9 | 27.1 | 27.1 | 36.9 |
| | | | | | | | | | | | (84.4) | (116.6) | (161.1) | (204.5) | (267.1) | (333.5) | (397.8) | (514.0) |
| С5 $\frac{d}{d_1}$ 235×715 | 7150 | 2750 | 275 | 11 | 23 | 3 | 7 | 1 | 13 | 92.9 | 57.4 | 82.5 | 112.3 | 146.7 | — | — | — | — |
| | | | | | | | | 2 | 11 | 30.3 | 18.7 | 26.9 | 36.5 | 47.7 | — | — | — | — |
| | | | | | | | | 3 | 13 | 30.6 | 12.1 | 12.1 | 18.9 | 18.9 | — | — | — | — |
| | | 3350 | | | | 4 | 6 | 1 | 13 | 92.9 | — | — | — | — | 185.7 | 229.2 | 277.4 | 366.9 |
| | | | | | | | | 2 | 11 | 36.9 | — | — | — | — | 73.6 | 90.9 | 109.9 | 141.5 |
| | | | | | | | | 3 | 13 | 30.6 | — | — | — | — | 18.9 | 27.1 | 27.1 | 36.9 |
| | | | | | | | | | | | (88.2) | (121.5) | (167.7) | (213.3) | (278.2) | (347.2) | (414.4) | (535.3) |

Инв. № подл. | Подпись и дата | Взам. инв. №

| Марка сетки | Размеры, мм | | | Число шагов | | | | Позиция | Число стержней на сетку, шт. | Общая длина стержней на сетку, м | Масса стержней и сетки (кг) при отношении диаметров стержней (d/d1) | | | | | | | |
|---|---|---|---|---|---|---|---|---|---|---|---|---|---|---|---|---|---|---|
| | l | l1 | a | n | n1 | n1 | n2 | | | | 10/8 | 12/8 | 14/10 | 16/10 | 18/10 | 20/12 | 22/12 | 25/14 |
| С5 d/d1 2950×3250 | 3250 | 2000 | 125 | 14 | 29 | 2 | 2 | 1 | 16 | 52.0 | 32.1 | 46.2 | 62.8 | 82.1 | — | — | — | — |
| | | | | | | | | 2 | 14 | 28.0 | 17.3 | 24.9 | 33.8 | 44.2 | — | — | — | — |
| | | | | | | | | 3 | 7 | 20.7 | 8.2 | 8.2 | 12.7 | 12.7 | — | — | — | — |
| | | 2600 | | | | 3 | 1 | 1 | 16 | 52.0 | — | — | — | — | 103.9 | 128.2 | 155.2 | 199.7 |
| | | | | | | | | 2 | 14 | 36.4 | — | — | — | — | 72.7 | 89.8 | 108.6 | 139.8 |
| | | | | | | | | 3 | 7 | 20.7 | — | — | — | — | 12.7 | 18.3 | 18.3 | 25.0 |
| | | | | | | | | | | | (51.6) | (78.3) | (109.3) | (139.0) | (189.3) | (236.3) | (282.1) | (364.5) |
| С5 d/d1 2950×3550 | 3550 | 2150 | 275 | 14 | 29 | 2 | 2 | 1 | 16 | 58.8 | 35.1 | 50.4 | 68.6 | 89.6 | — | — | — | — |
| | | | | | | | | 2 | 14 | 30.1 | 18.6 | 25.7 | 36.4 | 47.5 | — | — | — | — |
| | | | | | | | | 3 | 7 | 20.7 | 8.2 | 8.2 | 12.7 | 12.7 | — | — | — | — |
| | | 2750 | | | | 3 | 1 | 1 | 16 | 58.8 | — | — | — | — | 113.5 | 140.1 | 169.5 | 218.1 |
| | | | | | | | | 2 | 14 | 38.5 | — | — | — | — | 76.9 | 94.9 | 114.9 | 147.8 |
| | | | | | | | | 3 | 7 | 20.7 | — | — | — | — | 12.7 | 18.3 | 18.3 | 25.0 |
| | | | | | | | | | | | (61.8) | (85.3) | (117.7) | (149.8) | (203.1) | (253.3) | (302.7) | (390.9) |
| С5 d/d1 2950×3850 | 3850 | 2000 | 125 | 14 | 29 | 2 | 3 | 1 | 16 | 61.6 | 38.0 | 54.7 | 74.4 | 97.2 | — | — | — | — |
| | | | | | | | | 2 | 14 | 28.0 | 17.3 | 24.9 | 33.8 | 44.2 | — | — | — | — |
| | | | | | | | | 3 | 8 | 23.6 | 9.3 | 9.3 | 14.6 | 14.6 | — | — | — | — |
| | | 2600 | | | | 3 | 2 | 1 | 16 | 61.6 | — | — | — | — | 123.1 | 151.9 | 183.8 | 236.5 |
| | | | | | | | | 2 | 14 | 36.4 | — | — | — | — | 72.7 | 89.8 | 108.6 | 139.8 |
| | | | | | | | | 3 | 8 | 23.6 | — | — | — | — | 14.6 | 21.0 | 21.0 | 28.5 |
| | | | | | | | | | | | (64.6) | (88.9) | (122.8) | (156.0) | (210.4) | (262.7) | (313.4) | (404.8) |

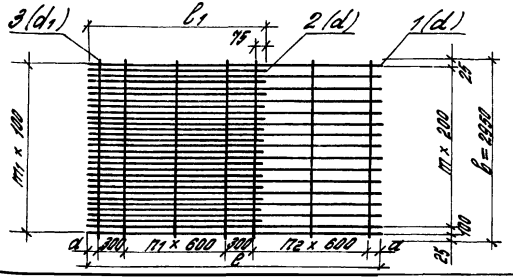


| | | |
|---|---|---|
| Зав. отд. | Ильин | |
| Зав. сек. | Тугалуков | |
| С. н. с. | Потапкин | |
| Инж. 1 к. | Третьякова | |
| Н. контр. | Фролов | |

1.400.1-21.1-43

Сетка сварная шириной 2950 мм. Тип 5

| Стадия | Лист | Листов |
|---|---|---|
| Р | 1 | 4 |

ЦНИИПРОМЗДАНИЙ

| Марка сетки | Размеры, мм c | c1 | a | Число шагов m | m1 | m1 | m2 | Позиция | Число стержней на сетку, шт. | Общая длина стержней на сетку, м | Масса стержней и сетки (кг) при отношении диаметров стержней (d/d1) 10/8 | 12/8 | 14/10 | 16/10 | 18/10 | 20/12 | 22/12 | 25/14 |
|---|---|---|---|---|---|---|---|---|---|---|---|---|---|---|---|---|---|---|
| С5 d/d1 295×415 | 4150 | 2150 | 275 | 14 | 29 | 2 | 3 | 1 | 16 | 66.4 | 44.0 | 59.0 | 80.2 | 104.8 | — | — | — | — |
| | | | | | | | | 2 | 14 | 30.1 | 18.6 | 26.7 | 36.4 | 47.5 | — | — | — | — |
| | | 2750 | | | | | | 3 | 8 | 23.6 | 9.3 | 9.3 | 14.6 | 14.6 | — | — | — | — |
| | | | | | | 3 | 2 | 1 | 16 | 66.4 | — | — | — | — | 132.7 | 153.7 | 198.1 | 235.0 |
| | | | | | | | | 2 | 14 | 38.5 | — | — | — | — | 76.9 | 94.9 | 144.9 | 147.8 |
| | | | | | | | | 3 | 8 | 23.6 | — | — | — | — | 14.6 | 21.0 | 21.0 | 28.5 |
| | | | | | | | | | | | (68.9) | (95.0) | (161.2) | (166.9) | (224.2) | (270.5) | (334.0) | (431.3) |
| С5 d/d1 295×445 | 4450 | 2600 | 125 | 14 | 29 | 3 | 3 | 1 | 16 | 71.2 | 43.9 | 63.2 | 86.0 | 112.4 | — | — | — | — |
| | | | | | | | | 2 | 14 | 36.4 | 22.5 | 32.3 | 44.0 | 57.4 | — | — | — | — |
| | | 3200 | | | | | | 3 | 9 | 26.6 | 10.5 | 10.5 | 16.4 | 16.4 | — | — | — | — |
| | | | | | | 4 | 2 | 1 | 16 | 71.2 | — | — | — | — | 142.3 | 176.6 | 212.5 | 273.4 |
| | | | | | | | | 2 | 14 | 44.8 | — | — | — | — | 89.5 | 110.5 | 133.7 | 172.0 |
| | | | | | | | | 3 | 9 | 26.6 | — | — | — | — | 16.4 | 23.6 | 23.6 | 32.1 |
| | | | | | | | | | | | (76.9) | (106.0) | (146.4) | (185.2) | (248.2) | (300.7) | (368.8) | (477.5) |
| С5 d/d1 295×475 | 4750 | 2750 | 275 | 14 | 29 | 3 | 3 | 1 | 16 | 76.0 | 46.9 | 67.5 | 91.8 | 119.9 | — | — | — | — |
| | | | | | | | | 2 | 14 | 38.5 | 23.8 | 34.2 | 46.5 | 60.8 | — | — | — | — |
| | | 3350 | | | | | | 3 | 9 | 26.6 | 10.5 | 10.5 | 16.4 | 16.4 | — | — | — | — |
| | | | | | | 4 | 2 | 1 | 16 | 76.0 | — | — | — | — | 151.9 | 187.4 | 226.8 | 291.8 |
| | | | | | | | | 2 | 14 | 46.9 | — | — | — | — | 93.7 | 115.7 | 140.0 | 180.1 |
| | | | | | | | | 3 | 9 | 26.6 | — | — | — | — | 16.4 | 23.6 | 23.6 | 32.1 |
| | | | | | | | | | | | (81.2) | (112.2) | (154.7) | (197.1) | (262.0) | (326.7) | (390.4) | (509.0) |
| С5 d/d1 295×505 | 5050 | 2600 | 125 | 14 | 29 | 3 | 4 | 1 | 16 | 80.8 | 49.9 | 71.8 | 97.6 | 127.5 | — | — | — | — |
| | | | | | | | | 2 | 14 | 36.4 | 22.5 | 32.3 | 44.0 | 57.4 | — | — | — | — |
| | | 3200 | | | | | | 3 | 10 | 29.5 | 11.7 | 11.7 | 18.2 | 18.2 | — | — | — | — |
| | | | | | | 4 | 3 | 1 | 16 | 80.8 | — | — | — | — | 161.4 | 199.3 | 241.1 | 310.3 |
| | | | | | | | | 2 | 14 | 44.8 | — | — | — | — | 89.5 | 110.5 | 133.7 | 172.0 |
| | | | | | | | | 3 | 10 | 29.5 | — | — | — | — | 18.2 | 26.2 | 26.2 | 36.6 |
| | | | | | | | | | | | (84.1) | (115.8) | (159.8) | (203.1) | (269.1) | (336.0) | (401.0) | (524.9) |

Инв. № подл. | Подпись и дата | Взам. инв. №

1.400.1-21.1-43

Лист 2

| Марка сетки | Размеры, мм | | | Число шагов | | | | Позиция | Число стержней на сетку, шт | Общая длина стержней на сетку, м | Масса стержней и сетки (кг) при отношении диаметров стержней (d/d1) | | | | | | | |
|---|---|---|---|---|---|---|---|---|---|---|---|---|---|---|---|---|---|---|
| | c | c1 | a | m | m1 | n1 | n2 | | | | 10/8 | 12/8 | 14/10 | 16/10 | 18/10 | 20/12 | 22/12 | 25/14 |
| С5 d/d1 295×535 | 5350 | 2150 | 215 | 14 | 29 | 3 | 4 | 1 | 16 | 85,6 | 52,8 | 76,0 | 103,4 | 135,1 | — | — | — | — |
| | | | | | | | | 2 | 14 | 38,5 | 23,8 | 34,2 | 46,5 | 60,8 | — | — | — | — |
| | | | | | | | | 3 | 10 | 29,5 | 14,7 | 14,7 | 18,2 | 18,2 | — | — | — | — |
| | | 3350 | | | | 4 | 3 | 1 | 16 | 85,6 | — | — | — | — | 171,0 | 241,1 | 255,4 | 328,7 |
| | | | | | | | | 2 | 14 | 46,9 | — | — | — | — | 93,7 | 115,7 | 140,0 | 180,1 |
| | | | | | | | | 3 | 10 | 29,5 | — | — | — | — | 18,2 | 26,2 | 26,2 | 35,6 |
| | | | | | | | | | | | (88,3) | (123,9) | (168,1) | (241,1) | (282,9) | (383,0) | (421,6) | (544,4) |
| С5 d/d1 295×565 | 5650 | 2600 | 125 | 14 | 29 | 3 | 5 | 1 | 16 | 90,4 | 55,8 | 80,3 | 109,2 | 142,7 | — | — | — | — |
| | | | | | | | | 2 | 14 | 38,4 | 22,5 | 32,3 | 44,0 | 57,4 | — | — | — | — |
| | | | | | | | | 3 | 11 | 32,5 | 12,8 | 12,8 | 20,0 | 20,0 | — | — | — | — |
| | | 3200 | | | | 4 | 4 | 1 | 16 | 90,4 | — | — | — | — | 180,6 | 222,9 | 258,8 | 347,1 |
| | | | | | | | | 2 | 14 | 44,8 | — | — | — | — | 86,5 | 110,5 | 132,7 | 172,0 |
| | | | | | | | | 3 | 11 | 32,5 | — | — | — | — | 20,0 | 28,8 | 28,8 | 39,2 |
| | | | | | | | | | | | (91,1) | (125,4) | (173,2) | (229,1) | (290,1) | (362,2) | (432,3) | (578,3) |
| С5 d/d1 295×595 | 5950 | 2150 | 215 | 14 | 29 | 3 | 5 | 1 | 16 | 95,2 | 58,7 | 84,5 | 114,0 | 150,2 | — | — | — | — |
| | | | | | | | | 2 | 14 | 38,5 | 23,8 | 34,2 | 46,5 | 60,8 | — | — | — | — |
| | | | | | | | | 3 | 11 | 32,5 | 12,8 | 12,8 | 20,0 | 20,0 | — | — | — | — |
| | | 3350 | | | | 4 | 4 | 1 | 16 | 95,2 | — | — | — | — | 190,2 | 234,8 | 284,1 | 365,7 |
| | | | | | | | | 2 | 14 | 46,9 | — | — | — | — | 93,7 | 115,7 | 140,0 | 180,1 |
| | | | | | | | | 3 | 11 | 32,5 | — | — | — | — | 20,0 | 28,8 | 28,8 | 39,2 |
| | | | | | | | | | | | (95,3) | (131,5) | (181,15) | (239,0) | (303,2) | (379,3) | (452,9) | (605,0) |
| С5 d/d1 295×625 | 6250 | 2600 | 125 | 14 | 29 | 3 | 6 | 1 | 16 | 100,0 | 64,7 | 88,8 | 120,8 | 157,8 | — | — | — | — |
| | | | | | | | | 2 | 14 | 36,4 | 22,5 | 32,3 | 44,0 | 57,4 | — | — | — | — |
| | | | | | | | | 3 | 12 | 35,4 | 14,0 | 14,0 | 21,8 | 21,8 | — | — | — | — |
| | | 3200 | | | | 4 | 5 | 1 | 16 | 100,0 | — | — | — | — | 199,8 | 246,6 | 298,4 | 384,0 |
| | | | | | | | | 2 | 14 | 44,8 | — | — | — | — | 86,5 | 110,5 | 132,7 | 172,0 |
| | | | | | | | | 3 | 12 | 35,4 | — | — | — | — | 21,8 | 31,4 | 31,4 | 42,8 |
| | | | | | | | | | | | (98,2) | (135,1) | (185,6) | (247,0) | (314,1) | (388,5) | (463,5) | (598,5) |

| Марка сетки | Размеры, мм | | | Число шагов | | | | Позиция | Число стержней на сетку, шт | Общая длина стержней на сетку, м | Масса стержней и сетки (кг) при отношении диаметров стержней (d/d1) | | | | | | | |
|---|---|---|---|---|---|---|---|---|---|---|---|---|---|---|---|---|---|---|
| | c | c1 | a | n | n1 | n1 | n2 | | | | 10/8 | 12/8 | 14/10 | 16/10 | 18/10 | 20/12 | 22/12 | 25/14 |
| С5 d/d1 295×655 | 6550 | 2750 | 275 | 14 | 29 | 3 | 6 | 1 | 16 | 104,8 | 64,7 | 93,1 | 126,6 | 165,4 | — | — | — | — |
| | | | | | | | | 2 | 14 | 38,5 | 23,8 | 34,2 | 46,5 | 60,8 | — | — | — | — |
| | | | | | | | | 3 | 12 | 35,4 | 14,0 | 14,0 | 21,8 | 21,8 | — | — | — | — |
| | | 3350 | | | | 4 | 5 | 1 | 16 | 104,8 | — | — | — | — | 209,4 | 268,4 | 342,7 | 402,4 |
| | | | | | | | | 2 | 14 | 46,0 | — | — | — | — | 93,7 | 115,7 | 140,0 | 180,1 |
| | | | | | | | | 3 | 12 | 35,4 | — | — | — | — | 21,8 | 31,4 | 31,4 | 42,8 |
| | | | | | | | | | | | (102,5) | (141,3) | (194,9) | (248,0) | (324,9) | (405,5) | (484,4) | (625,3) |
| С5 d/d1 295×685 | 6850 | 2600 | 125 | 14 | 29 | 3 | 7 | 1 | 16 | 109,6 | 67,6 | 97,3 | 132,4 | 172,9 | — | — | — | — |
| | | | | | | | | 2 | 14 | 36,4 | 22,5 | 32,3 | 44,4 | 57,4 | — | — | — | — |
| | | | | | | | | 3 | 13 | 38,4 | 15,2 | 15,2 | 23,7 | 23,7 | — | — | — | — |
| | | 3200 | | | | 4 | 6 | 1 | 16 | 109,6 | — | — | — | — | 218,8 | 278,3 | 324,1 | 421,09 |
| | | | | | | | | 2 | 14 | 44,8 | — | — | — | — | 86,5 | 110,5 | 133,7 | 172,0 |
| | | | | | | | | 3 | 13 | 38,4 | — | — | — | — | 23,7 | 34,1 | 34,1 | 46,3 |
| | | | | | | | | | | | (105,7) | (144,8) | (200,1) | (254,0) | (332,0) | (414,9) | (494,0) | (643,2) |
| С5 d/d1 295×715 | 7150 | 2750 | 275 | 14 | 29 | 3 | 7 | 1 | 16 | 114,4 | 70,6 | 101,6 | 138,2 | 180,5 | — | — | — | — |
| | | | | | | | | 2 | 14 | 38,5 | 23,8 | 34,2 | 46,5 | 60,8 | — | — | — | — |
| | | | | | | | | 3 | 13 | 38,4 | 15,2 | 15,2 | 23,7 | 23,7 | — | — | — | — |
| | | 3350 | | | | 4 | 6 | 1 | 16 | 114,4 | — | — | — | — | 228,6 | 282,1 | 341,4 | 439,3 |
| | | | | | | | | 2 | 14 | 46,0 | — | — | — | — | 93,7 | 115,7 | 140,0 | 180,1 |
| | | | | | | | | 3 | 13 | 38,4 | — | — | — | — | 23,7 | 34,1 | 34,1 | 46,3 |
| | | | | | | | | | | | (109,6) | (151,0) | (208,4) | (265,0) | (346,0) | (431,9) | (514,5) | (668,7) |



Инв. № подл. | Подпись и дата | Взам. инв. №

gost.e-ecolog.ru