ТИПОВЫЕ СТРОИТЕЛЬНЫЕ КОНСТРУКЦИИ, ИЗДЕЛИЯ И УЗЛЫ

СЕРИЯ 1.400.1-21

СЕТКИ СПЕЦИАЛЬНЫЕ ДЛЯ ЖЕЛЕЗОБЕТОННЫХ КОНСТРУКЦИЙ МАССОВОГО ПРИМЕНЕНИЯ

ВЫПУСК 1

СЕТКИ С РАБОЧЕЙ АРМАТУРОЙ ДИАМЕТРОМ ОТ 10 ДО 32 мм

РАБОЧИЕ ЧЕРТЕЖИ

25123
ЦЕНА 24-93
Новая цена
указана

gost.e-ecolog.ru

АПП ЦИТП

Москва, А-445, Смольная ул., 22

Сдано в печать XI 1991 года

Заказ № 10169 Тираж 4770 экз.

ТИПОВЫЕ СТРОИТЕЛЬНЫЕ КОНСТРУКЦИИ, ИЗДЕЛИЯ И УЗЛЫ

СЕРИЯ 1.400.1-21

СЕТКИ СПЕЦИАЛЬНЫЕ ДЛЯ ЖЕЛЕЗОБЕТОННЫХ КОНСТРУКЦИЙ МАССОВОГО ПРИМЕНЕНИЯ

ВЫПУСК 1

СЕТКИ С РАБОЧЕЙ АРМАТУРОЙ ДИАМЕТРОМ ОТ 10 ДО 32 ММ

РАБОЧИЕ ЧЕРТЕЖИ

РАЗРАБОТАНЫ:
ЦНИИПРОМЗДАНИЙ

ЗАМ. ДИРЕКТОРА ИНСТИТУТА В.В. ГРАНЕВ
ЗАВЕДУЮЩИЙ ОТДЕЛОМ В.Т. ИЛЬИН

УТВЕРЖДЕНЫ:
ГЛАВНЫМ УПРАВЛЕНИЕМ ПРОЕКТИРОВАНИЯ ГОССТРОЯ СССР,
ПИСЬМО ОТ 22.04.91, № 5/6-119.
ВВЕДЕНЫ В ДЕЙСТВИЕ С 01.03.92
ЦНИИПРОМЗДАНИЙ
ПРИКАЗ ОТ 30.07.91 № 81

© АПП ЦИТП, 1991 г.

Обозначение документа	Наименование	Стр.
1.400.1-21.1-ТТ	Технические требования	3
1.400.1-21.1-01	Сетка сварная шириной 1150 мм.	
	Тип 1.	6
1.400.1-21.1-02	Сетка сварная шириной 1750 мм.	
	Тип 1.	9
1.400.1-21.1-03	Сетка сварная шириной 2350 мм	
	Тип 1.	12
1.400.1-21.1-04	Сетка сварная шириной 2950 мм.	
	Тип 1.	15
1.400.1-21.1-10	Сетка сварная шириной 850 мм	
	Тип 2.	18
1.400.1-21.1-11	Сетка сварная шириной 1450 мм	
	Тип 2.	21
1.400.1-21.1-12	Сетка сварная шириной 2050 мм	
	Тип 2.	24
1.400.1-21.1-13	Сетка сварная шириной 2650 мм	
	Тип 2.	27
1.400.1-21.1-14	Сетка сварная шириной 2850 мм.	
	Тип 2.	30
1.400.1-21.1-20	Сетка сварная шириной 1150 мм	
	Тип 3.	33
1.400.1-21.1-21	Сетка сварная шириной 1750 мм	
	Тип 3.	36
1.400.1-21.1-22	Сетка сварная шириной 2350 мм	
	Тип 3.	39
1.400.1-21.1-23	Сетка сварная шириной 2950 мм	
	Тип 3.	42

Обозначение документа	Наименование	Стр.
1.400.1-21.1-30	Сетка сварная шириной 850 мм	
	Тип 4.	45
1.400.1-21.1-31	Сетка сварная шириной 1450 мм	
	Тип 4.	49
1.400.1-21.1-32	Сетка сварная шириной 2050 мм.	
	Тип 4.	53
1.400.1-21.1-33	Сетка сварная шириной 2650 мм	
	Тип 4	57
1.400.1-21.1-34	Сетка сварная шириной 2850 мм	
	Тип 4.	61
1.400.1-21.1-40	Сетка сварная шириной 1150 мм	
	Тип 5.	65
1.400.1-21.1-41	Сетка сварная шириной 1750 мм	
	Тип 5.	69
1.400.1-21.1-42	Сетка сварная шириной 2350 мм	
	Тип 5.	73
1.400.1-21.1-43	Сетка сварная шириной 2950 мм	
	Тип 5.	77

Зав. отд.	Ильин	
Зав. сект.	Тугоруков	
Гип	Потапкин	
Инж. 1 к	Третьякова	
Н. контр.	Фролов	

1.400.1-21.1

Содержание

Стадия	Лист	Листов
Р		1

ЦНИИПРОМЗДАНИЙ

Инв. № подл. | Подпись и дата | Взам. инв.

1. Выпуск 1 серии 1.400.1-21 содержит рабочие чертежи и спецификации арматурных сварных сеток с рабочими стержнями в одном (продольном) направлении диаметром от 10 до 32 мм. Выпуск разработан в развитие серии 1.410-3.

2. Номенклатура сеток включает 5 типоразмеров:

тип 1 – с постоянным шагом рабочих стержней 200 мм и с добарным (дополнительным) шагом рабочих стержней 100 мм с одного края сетки по ширине;

тип 2 – с постоянным шагом рабочих стержней 200 мм и дополнительно устанавливаются укороченные рабочие стержни через 100 мм между стержнями полной длины в средней части сетки по длине;

тип 3 – то же, что и тип 1, только дополнительно устанавливаются укороченные рабочие стержни через 100 мм между стержнями полной длины в средней части сетки по длине;

тип 4 – с постоянным шагом рабочих стержней 200 мм и дополнительно устанавливаются укороченные рабочие стержни через 100 мм между стержнями полной длины с одного края сетки по длине;

тип 5 – то же, что и тип 1, только дополнительно устанавливаются укороченные рабочие стержни через 100 мм между стержнями полной длины с одного края сетки по длине.

3. Сетки типа 1 предназначены для армирования плоских железобетонных конструкций (по аналогии со сварными сетками по серии 1.410-3). Сетки типа 2 и 3 (с укороченными стержнями в средней части сетки) предназначены для рационального армирования железобетонных конструкций, работающих по балочной схеме. Сетки типа 4 и 5 (с укороченными стержнями с одного края сетки по длине) предназначены для рационального армирования железобетонных конструкций, работающих по консольной схеме.

4. Сварные сетки типа 1...5 предназначены для применения в монолитных и сборных железобетонных конструкциях нулевого цикла зданий и сооружений (фундаментах под колонны зданий и технологического оборудования).

Гип отд.	Ильин		1.400.1-21.1-ТТ	
Гип рем.	Гуменюк			
Гип	Остроухов			
Нач. отд.	Протасова		Технические требования	Стадия: Р; Лист: 1; Листов: 3
Н. контр.	Фролов			ЦНИИпромзданий

Инв. № подл. | Подпись и дата | Взам. инв. №

ростверках свайных фундаментов, фундаментных плитах, тоннелях, подвалах, подпорных стенах, емкостных сооружениях и т. д), а также в надземных конструкциях (перекрытиях, стенах и в других плитных конструкциях).

5. Размеры сеток типа 1, 3 и 5 приняты:
по ширине – 1150, 1750, 2350 и 2950 мм (через 600 мм);
по длине – от 1450 до 7150 мм через 300 мм для сеток типа 1, от 2650 до 7150 мм через 300 мм для сеток типа 3 и от 3250 до 7150 мм через 300 мм для сеток типа 5.

6. Размеры сеток типа 2 и 4 приняты:
по ширине – 850, 1450, 2050, 2650 и 2850 мм;
по длине – от 2650 до 7150 мм через 300 мм для сеток типа 2 и от 3250 до 7150 мм через 300 мм для сеток типа 4.

7. Ширина сеток принята по краям монтажных стержней, длина – по краям рабочих стержней,

8. Основной шаг продольных (рабочих) стержней полной длины принят 200 мм. Основной шаг поперечных (монтажных) стержней принят 600 мм.

Кроме того, в сетках приняты доборный шаг 100 мм рабочих стержней с одного края сетки по ширине типы 1, 3 и 5) и дополнительные шаги 300 мм поперечных стержней, устанавливаемых по концам укороченных рабочих стержней для обеспечения жесткости сеток при монтаже (типы 2...5).

9. Длина выпусков рабочих стержней сеток равна 125 мм (для конструкций, имеющих длину кратную 300 мм) и 275 мм (для конструкций, имеющих длину кратную 600 мм).

10. Продольные и поперечные стержни сварных сеток следует принимать из горячекатаной арматурной стали класса А-III по ГОСТ 5781-82. Допускается также принимать термоупрочненную сталь класса А-IIIс по ГОСТ 10884-81.

11. Продольные (рабочие) стержни сеток типа 1 выполнены из арматуры диаметром от 10 до 32 мм включительно, а в сетках типа 2...5 – от 10 до 25 мм включительно.

Поперечные (монтажные) стержни сварных сеток выполнены из арматуры диаметром от 6 до 14 мм включительно.

12. Сочетания диаметров рабочих и монтажных стержней в сетках установлены с учетом обеспечения их жесткости при монтаже.

13. Соединение стержней сеток в местах пересечения производится контактной точечной сваркой в соответствии с ГОСТ 14098-85 „Соединения сварные арматуры и закладные детали железобетонных конструкций. Типы, конструкции и размеры."

14. Изготовление сеток, в основном, предусмотрено на многоточечных контактно-сварочных машинах в соответствии с требованиями ГОСТ 23279-85 „Сетки арматурные сварные для железобетонных конструкций и изделий. Общие технические условия."

15. Сетки обозначаются марками состоящими из буквенно-цифровых групп:

$$XX \cdot \frac{XX}{XX} . XXX \cdot XXX$$

- Вид изделия – С (сетка)
- Тип изделия – 1, 2, ... 5
- Диаметр продольной (над чертой) и поперечной (под чертой) арматуры, мм и ее класс
- Ширина сетки, см
- Длина сетки, см

Например:

С 1 $\frac{22\ A\text{-}III}{8\ A\text{-}III}$ 175×505 – сетка типа 1 с рабочей арматурой диаметром 22 мм из стали класса А-III, поперечными (монтажными) стержнями диаметром 8 мм из стали класса А-III, шириной 1750 и длиной 5050 мм

Типы сеток

Тип 1

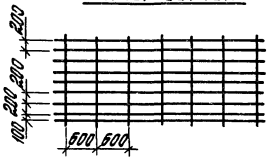

Тип 2

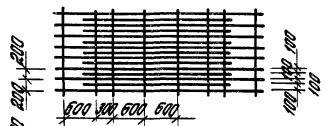

Тип 3

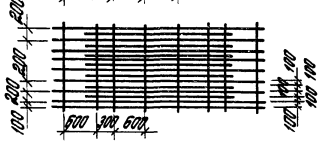

Тип 4

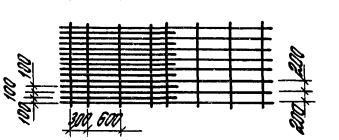

Тип 5



Марка сетки	Размеры, мм		Число шагов		Позиция	Число стержней на сетку, шт.	Общая длина стержней на сетку, м	Масса стержней и сетки (кг) при отношении диаметров стержней (d/d_1)									
	l	a	m	n				10/6	12/6	14/6	16/6	18/8	20/8	22/8	25/8	28/10	32/10
С1 $\frac{d}{d_1}$ 115×145	1450	125	5	2	1	7	10,2	6,3	9,0	12,3	16,0	20,3	25,0	30,3	39,0	49,0	64,1
					2	3	3,5	0,8	0,8	0,8	0,8	1,4	1,4	1,4	1,4	2,1	2,1
								(7,1)	(9,8)	(13,1)	(16,8)	(21,7)	(26,4)	(31,7)	(40,4)	(51,1)	(66,2)
С1 $\frac{d}{d_1}$ 115×175	1750	275	5	2	1	7	12,3	7,6	10,9	14,8	19,3	24,5	30,2	36,6	47,0	59,2	77,3
					2	3	3,5	0,8	0,8	0,8	0,8	1,4	1,4	1,4	1,4	2,1	2,1
								(8,4)	(11,7)	(15,6)	(20,1)	(25,9)	(31,6)	(38,0)	(48,4)	(61,3)	(79,4)
С1 $\frac{d}{d_1}$ 115×205	2050	125	5	3	1	7	14,4	8,9	12,7	17,3	22,6	28,7	35,4	42,8	55,1	69,3	90,6
					2	4	4,6	1,0	1,0	1,0	1,0	1,8	1,8	1,8	1,8	2,8	2,8
								(9,9)	(13,7)	(18,3)	(23,6)	(30,5)	(37,2)	(44,6)	(56,9)	(72,1)	(93,4)
С1 $\frac{d}{d_1}$ 115×235	2350	275	5	3	1	7	16,5	10,2	14,6	19,9	26,0	32,9	40,6	49,1	63,2	79,5	103,8
					2	4	4,6	1,0	1,0	1,0	1,0	1,8	1,8	1,8	1,8	2,8	2,8
								(11,2)	(15,6)	(20,9)	(27,0)	(34,7)	(42,4)	(50,9)	(65,0)	(82,3)	(106,6)
С1 $\frac{d}{d_1}$ 115×265	2650	125	5	4	1	7	18,6	11,5	16,5	22,4	29,3	37,1	45,7	55,4	71,2	89,6	117,1
					2	5	5,8	1,3	1,3	1,3	1,3	2,3	2,3	2,3	2,3	3,6	3,6
								(12,8)	(17,8)	(23,7)	(30,6)	(39,4)	(48,0)	(57,7)	(73,5)	(93,2)	(120,7)
С1 $\frac{d}{d_1}$ 115×295	2950	275	5	4	1	7	20,7	12,7	18,3	25,0	32,6	41,3	50,9	61,6	79,3	99,7	130,3
					2	5	5,8	1,3	1,3	1,3	1,3	2,3	2,3	2,3	2,3	3,6	3,6
								(14,0)	(19,6)	(26,3)	(33,9)	(43,6)	(53,2)	(63,9)	(81,6)	(103,3)	(133,9)

*- в скобках приведена общая масса сетки.

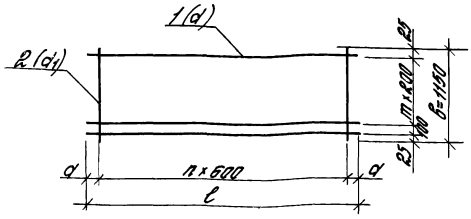

Зав. отд.	Ильин	
Зав. сект.	Туголуков	
С.Н.С.	Потапкин	
Инж. 1 кат.	Третьяков	
Н. контр.	Фролов	

1.400.1-21.1-01

Сетка сварная шириной 1150 мм. Тип 1

Стадия	Лист	Листов
Р	1	3

ЦНИИПРОМЗДАНИЙ

Инв. № подл. | Подпись и дата | Взам. инв. №

Марка сетки	Размеры, мм		Число шагов		Позиция	Число стержней на сетку, шт.	Общая длина стержней на сетку, м	Масса стержней и сетки (кг) при отношении диаметров стержней (d/d1)									
	l	a	m	n				10/6	12/6	14/6	16/6	18/8	20/8	22/8	25/8	28/10	32/10
С1 $\frac{d}{d_1}$ 115×325	3250	125	5	5	1	7	22,8	14,0	20,2	27,5	35,9	45,5	56,1	67,9	87,4	109,9	143,6
					2	6	6,9	1,5	1,5	1,5	1,5	2,7	2,7	2,7	2,7	4,3	4,3
								(15,5)	(21,7)	(29,0)	(37,4)	(48,2)	(58,8)	(70,6)	(90,1)	(114,2)	(147,9)
С1 $\frac{d}{d_1}$ 115×355	3550	275	5	5	1	7	24,9	15,3	22,1	30,0	39,2	49,7	61,3	74,2	95,4	120,0	156,8
					2	6	6,9	1,5	1,5	1,5	1,5	2,7	2,7	2,7	2,7	4,3	4,3
								(16,8)	(23,6)	(31,5)	(40,7)	(52,4)	(64,0)	(76,9)	(98,1)	(124,3)	(161,1)
С1 $\frac{d}{d_1}$ 115×385	3850	125	5	6	1	7	27,0	16,6	23,9	32,6	42,5	53,9	66,5	80,4	103,5	130,2	170,1
					2	7	8,1	1,8	1,8	1,8	1,8	3,2	3,2	3,2	3,2	5,0	5,0
								(18,4)	(25,7)	(34,4)	(44,3)	(57,1)	(69,7)	(83,6)	(106,7)	(135,2)	(175,1)
С1 $\frac{d}{d_1}$ 115×415	4150	275	5	6	1	7	29,1	17,9	25,8	35,1	45,9	58,0	71,6	86,7	111,6	140,3	183,3
					2	7	8,1	1,8	1,8	1,8	1,8	3,2	3,2	3,2	3,2	5,0	5,0
								(19,7)	(27,6)	(36,9)	(47,7)	(61,2)	(74,8)	(89,5)	(114,8)	(143,3)	(188,3)
С1 $\frac{d}{d_1}$ 115×445	4450	125	5	7	1	7	31,2	19,2	27,7	37,6	49,2	62,2	76,8	93,0	119,6	150,5	196,6
					2	8	9,2	2,0	2,0	2,0	2,0	3,6	3,6	3,6	3,6	5,7	5,7
								(21,2)	(29,7)	(39,6)	(51,2)	(65,8)	(80,4)	(96,5)	(123,2)	(156,2)	(202,3)
С1 $\frac{d}{d_1}$ 115×475	4750	275	5	7	1	7	33,3	20,5	29,5	40,2	52,5	66,4	82,0	99,2	127,7	160,6	209,8
					2	8	9,2	2,0	2,0	2,0	2,0	3,6	3,6	3,6	3,6	5,7	5,7
								(22,5)	(31,5)	(42,2)	(54,5)	(70,0)	(85,6)	(102,8)	(131,3)	(166,3)	(215,5)
С1 $\frac{d}{d_1}$ 115×505	5050	125	5	8	1	7	35,4	21,8	31,4	42,7	55,8	70,6	87,2	105,5	135,7	170,7	223,1
					2	9	10,4	2,3	2,3	2,3	2,3	4,1	4,1	4,1	4,1	6,4	6,4
								(24,1)	(33,7)	(45,0)	(58,1)	(74,7)	(91,3)	(109,6)	(139,8)	(177,1)	(229,5)

Марка сетки	Размеры, мм		Число шагов		Позиция	Число стержней на сетку, шт.	Общая длина стержней на сетку, м	Масса стержней и сетки (кг) при отношении диаметров стержней (d/d1)									
	l	d	m	n				10/6	12/6	14/6	16/6	18/8	20/8	22/8	25/8	28/10	32/10
С1 d/d1 115×535	5350	215	5	8	1	7	37,5	23,1	33,3	45,2	59,1	74,8	92,4	111,8	143,8	180,9	236,3
					2	9	10,4	2,3	2,3	2,3	2,3	4,1	4,1	4,1	4,1	6,4	6,4
								(25,4)	(35,6)	(47,5)	(61,4)	(78,9)	(96,5)	(115,9)	(147,9)	(187,3)	(242,7)
С1 d/d1 115×565	5650	125	5	9	1	7	39,6	24,4	35,1	47,8	62,4	79,0	97,5	118,0	151,9	191,0	249,6
					2	10	11,5	2,6	2,6	2,6	2,6	4,5	4,5	4,5	4,5	7,1	7,1
								(27,0)	(37,7)	(50,4)	(65,0)	(83,5)	(102,0)	(122,5)	(156,4)	(196,1)	(256,7)
С1 d/d1 115×595	5950	215	5	9	1	7	41,7	25,7	37,0	50,3	65,7	83,2	102,7	124,3	159,9	201,2	262,8
					2	10	11,5	2,6	2,6	2,6	2,6	4,5	4,5	4,5	4,5	7,1	7,1
								(28,3)	(39,6)	(52,9)	(68,3)	(87,7)	(107,2)	(128,8)	(164,4)	(206,3)	(269,9)
С1 d/d1 115×625	6250	125	5	10	1	7	43,8	27,0	38,9	52,9	69,0	87,4	107,9	130,6	168,0	211,3	276,1
					2	11	12,7	2,8	2,8	2,8	2,8	5,0	5,0	5,0	5,0	7,8	7,8
								(29,8)	(41,7)	(55,7)	(71,8)	(92,4)	(112,9)	(135,6)	(173,0)	(219,1)	(283,9)
С1 d/d1 115×655	6550	215	5	10	1	7	45,9	28,3	40,7	55,4	72,4	91,6	113,1	136,8	176,1	221,5	289,3
					2	11	12,7	2,8	2,8	2,8	2,8	5,0	5,0	5,0	5,0	7,8	7,8
								(31,1)	(43,5)	(58,2)	(75,2)	(96,6)	(118,1)	(141,8)	(181,1)	(229,3)	(297,1)
С1 d/d1 115×685	6850	125	5	11	1	7	48,0	29,6	42,6	57,9	75,7	95,8	118,2	143,1	184,1	231,6	302,6
					2	12	13,8	3,1	3,1	3,1	3,1	5,5	5,5	5,5	5,5	8,5	8,5
								(32,7)	(45,7)	(61,0)	(78,8)	(101,3)	(123,7)	(148,6)	(189,6)	(240,1)	(311,1)
С1 d/d1 115×715	7150	215	5	11	1	7	50,0	30,9	44,4	60,5	79,0	100,0	123,4	149,3	192,2	241,7	315,8
					2	12	13,8	3,1	3,1	3,1	3,1	5,5	5,5	5,5	5,5	8,5	8,5
								(34,0)	(47,5)	(63,6)	(82,1)	(105,5)	(128,9)	(154,8)	(197,7)	(250,2)	(324,3)

Инв. № подл. | Подпись и дата | Взам. инв. №

Марка сетки	Размеры, мм		Число шагов		Позиция	Число стержней на сетку, шт.	Общая длина стержней на сетку, м	Масса стержней и сетки (кг) при отношении диаметров стержней (d/d_1)									
	l	d	m	n				$\frac{10}{6}$	$\frac{12}{8}$	$\frac{14}{8}$	$\frac{16}{8}$	$\frac{18}{10}$	$\frac{20}{10}$	$\frac{22}{10}$	$\frac{25}{12}$	$\frac{28}{12}$	$\frac{32}{14}$
С1 $\frac{d}{d_1}$ 175×145	1450	125	8	2	1	10	14,5	9,0	12,9	17,5	22,9	29,0	35,8	43,3	55,7	70,0	91,5
					2	3	5,3	1,2	2,1	2,1	2,1	3,2	3,2	3,2	4,7	4,7	6,3
								(10,2)	(15,0)	(19,6)	(25,0)	(32,2)	(39,0)	(46,5)	(60,4)	(74,7)	(97,8)
С1 $\frac{d}{d_1}$ 175×175	1750	275	8	2	1	10	17,5	10,8	15,5	21,1	27,6	35,0	43,2	52,2	67,2	84,5	110,4
					2	3	5,3	1,2	2,1	2,1	2,1	3,2	3,2	3,2	4,7	4,7	6,3
								(12,0)	(17,6)	(23,2)	(29,7)	(38,2)	(46,4)	(55,4)	(71,9)	(89,2)	(116,7)
С1 $\frac{d}{d_1}$ 175×205	2050	125	8	3	1	10	20,5	12,6	18,2	24,8	32,4	41,0	50,6	61,2	78,7	99,0	129,4
					2	4	7,0	1,6	2,8	2,8	2,8	4,3	4,3	4,3	6,2	6,2	8,5
								(14,2)	(21,0)	(27,6)	(35,2)	(45,3)	(54,9)	(65,5)	(84,9)	(105,2)	(137,9)
С1 $\frac{d}{d_1}$ 175×235	2350	275	8	3	1	10	23,5	14,5	20,9	28,4	37,1	47,0	58,0	70,1	90,2	113,5	148,3
					2	4	7,0	1,6	2,8	2,8	2,8	4,3	4,3	4,3	6,2	6,2	8,5
								(16,1)	(33,7)	(31,2)	(39,9)	(51,3)	(62,3)	(74,4)	(96,4)	(119,7)	(156,8)
С1 $\frac{d}{d_1}$ 175×265	2650	125	8	4	1	10	26,5	16,4	23,5	32,0	41,8	53,0	65,4	79,1	101,8	128,0	167,2
					2	5	8,8	1,9	3,5	3,5	3,5	5,4	5,4	5,4	7,8	7,8	10,6
								(18,3)	(27,0)	(35,5)	(45,3)	(58,4	(70,8)	(84,5)	(109,6)	(135,8)	(177,8)
С1 $\frac{d}{d_1}$ 175×295	2950	275	8	4	1	10	29,5	18,2	26,2	35,6	46,6	58,9	72,8	88,0	113,3	142,5	186,1
					2	5	8,8	1,9	3,5	3,5	3,5	5,4	5,4	5,4	7,8	7,8	10,6
								(20,1)	(29,7)	(39,1)	(50,1)	(64,3)	(78,2)	(93,4)	(121,1)	(150,3)	(196,7).

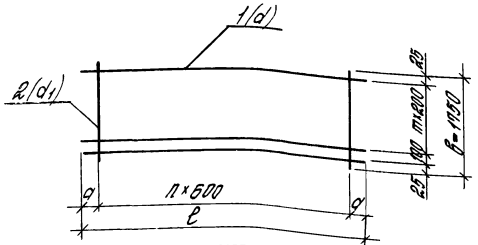

Зав.отд.	Ильин	
Зав.сект.	Туголуков	
С.Н.С.	Потапкин	
Инж.1кат.	Третьякова	
Н.контр.	Фролов	

1.400.1-21.1-02

Сетка сварная шириной 1750 мм. Тип 1

Стадия	Лист	Листов
Р	1	3

ЦНИИПРОМЗДАНИЙ

Марка сетки	Размеры, мм		Число шагов		Позиция	Число стержней на сетку, шт	Общая длина стержней на сетку, м	Масса стержней и сетки (кг) при отношении диаметров стержней $\frac{d}{d_1}$								
	ℓ	a	m	n				$\frac{10}{6}$	$\frac{12}{8}$	$\frac{14}{8}$	$\frac{16}{8}$	$\frac{18}{10}$	$\frac{20}{10}$	$\frac{22}{10}$	$\frac{25}{12}$	$\frac{28}{12}$	$\frac{32}{14}$
С1 $\frac{d}{d_1}$ 175×325	3250	125	8	5	1	10	32,5	20,1	28,9	39,3	51,3	64,9	80,2	97,0	124,8	154,0	205,0
					2	6	10,5	2,3	4,2	4,2	4,2	6,5	6,5	6,5	9,3	9,3	12,7
								(22,4)	(33,1)	(43,5)	(55,5)	(71,4)	(86,7)	(103,5)	(134,1)	(163,3)	(217,7)
С1 $\frac{d}{d_1}$ 175×355	3550	275	8	5	1	10	35,5	21,9	31,5	42,9	56,0	70,9	87,5	105,9	136,3	171,5	224,0
					2	6	10,5	2,3	4,2	4,2	4,2	6,5	6,5	6,5	9,3	9,3	12,7
								(24,2)	(35,7)	(47,1)	(60,2)	(77,4)	(94,0)	(112,4)	(145,6)	(180,8)	(236,7)
С1 $\frac{d}{d_1}$ 175×385	3850	125	8	6	1	10	38,5	23,8	34,2	46,5	60,8	76,9	94,9	114,9	147,8	185,9	242,9
					2	7	12,3	2,7	4,8	4,8	4,8	7,6	7,6	7,6	10,9	10,9	14,8
								(26,5)	(39,0)	(51,3)	(65,6)	(84,5)	(102,5)	(122,5)	(158,7)	(196,8)	(257,7)
С1 $\frac{d}{d_1}$ 175×415	4150	275	8	6	1	10	41,5	25,6	36,9	50,1	65,5	82,9	102,3	123,8	159,4	200,4	261,9
					2	7	12,3	2,7	4,8	4,8	4,8	7,6	7,6	7,6	10,9	10,9	14,8
								(28,3)	(41,7)	(54,9)	(70,3)	(90,5)	(109,9)	(131,4)	(170,3)	(211,3)	(276,7)
С1 $\frac{d}{d_1}$ 175×445	4450	125	8	7	1	10	44,5	27,5	39,5	53,8	70,2	88,9	109,7	132,8	170,9	214,9	280,8
					2	8	14,0	3,1	5,5	5,5	5,5	8,6	8,6	8,6	12,4	12,4	16,9
								(30,6)	(45,0)	(59,3)	(75,7)	(97,5)	(118,3)	(141,4)	(183,3)	(227,3)	(296,7)
С1 $\frac{d}{d_1}$ 175×475	4750	275	8	7	1	10	47,5	29,3	42,5	57,4	75,0	94,9	117,1	141,7	182,4	229,4	299,7
					2	8	14,0	3,1	5,5	5,5	5,5	8,6	8,6	8,6	12,4	12,4	16,9
								(32,4)	(47,7)	(62,9)	(80,5)	(103,5)	(125,7)	(150,3)	(194,8)	(241,8)	(316,6)
С1 $\frac{d}{d_1}$ 175×505	5050	125	8	8	1	10	50,5	31,2	44,8	61,0	79,7	100,9	124,5	150,7	193,9	243,9	318,7
					2	9	15,8	3,5	6,2	6,2	6,2	9,7	9,7	9,7	14,0	14,0	19,0
								(34,7)	(51,0)	(67,2)	(85,9)	(110,6)	(134,2)	(160,4)	(208,9)	(257,9)	(337,7)

Инв.№ подл. | Подпись и дата | Взам. инв.№

Марка сетки	Размеры, мм		Число шагов		Позиция	Число стержней на сетку, шт	Общая длина стержней на сетку, м	Масса стержней и сетки (кг) при отношении диаметров стержней (d/d1)									
	l	a	m	n				10/6	12/8	14/8	16/8	18/10	20/10	22/10	25/12	28/12	32/14
С1 d/d1 175х535	5350	275	8	8	1	10	53,5	330	47,5	64,6	84,4	106,5	131,9	159,6	205,4	258,4	337,6
					2	9	15,8	3,5	6,2	6,2	6,2	9,1	9,1	9,1	14,0	14,0	19,0
								(36,5)	(53,7)	(70,8)	(90,6)	(116,6)	(141,6)	(169,3)	(219,4)	(272,4)	(356,6)
С1 d/d1 175х565	5650	125	8	9	1	10	56,5	34,9	50,2	68,3	89,2	112,9	139,3	168,5	217,0	272,9	356,5
					2	10	17,5	3,9	6,9	6,9	6,9	10,8	10,8	10,8	15,5	15,5	21,1
								(38,8)	(57,1)	(75,2)	(96,1)	(123,7)	(150,1)	(179,3)	(232,5)	(288,4)	(377,6)
С1 d/d1 175х595	5950	275	8	9	1	10	59,5	36,7	52,8	71,9	93,9	118,9	146,7	177,5	228,5	287,4	375,4
					2	10	17,5	3,9	6,9	6,9	6,9	10,8	10,8	10,8	15,5	15,5	21,1
								(40,6)	(59,7)	(78,8)	(100,8)	(129,7)	(157,51)	(188,3)	(244,0)	(302,9)	(396,5)
С1 d/d1 175х625	6250	125	8	10	1	10	62,5	38,6	55,5	75,5	98,6	124,9	154,1	186,5	240,0	301,9	394,4
					2	11	19,3	4,3	7,6	7,6	7,6	11,9	11,9	11,9	17,1	17,1	23,3
								(42,9)	(63,1)	(83,1)	(106,2)	(136,8)	(166,0)	(198,4)	(257,1)	(319,0)	(417,7)
С1 d/d1 175х655	6550	275	8	10	1	10	65,5	40,4	58,2	79,1	103,4	130,9	161,5	195,5	251,5	316,4	413,3
					2	11	19,3	4,3	7,6	7,6	7,6	11,9	11,9	11,9	17,1	17,1	23,3
								(44,7)	(65,8)	(86,7)	(110,0)	(142,8)	(173,4)	(207,4)	(268,6)	(333,5)	(436,6)
С1 d/d1 175х685	6850	125	8	11	1	10	68,5	42,3	60,8	82,8	108,1	136,9	168,9	204,4	263,0	330,9	432,2
					2	12	21,0	4,6	8,3	8,3	8,3	13,0	13,0	13,0	18,7	18,7	25,4
								(46,9)	(69,1)	(91,1)	(116,4)	(149,9)	(181,9)	(217,4)	(281,7)	(349,6)	(457,6)
С1 d/d1 175х715	7150	275	8	11	1	10	71,5	44,1	63,5	86,4	112,8	142,9	176,3	213,4	274,6	345,3	451,2
					2	12	21,0	4,6	8,3	8,3	8,3	13,0	13,0	13,0	18,7	18,7	25,4
								(48,7)	(71,8)	(94,7)	(121,1)	(155,9)	(189,3)	(226,4)	(293,3)	(364,0)	(476,6)

Марка сетки	Число шагов l	Число шагов d	Число шагов m	Число шагов n	Позиция	Число стержней на сетку, шт.	Общая длина стержней на сетку, м	Масса стержней и сетки (кг) при отношении диаметров стержней (d/d_1) $\frac{10}{8}$	$\frac{12}{8}$	$\frac{14}{8}$	$\frac{16}{10}$	$\frac{18}{10}$	$\frac{20}{10}$	$\frac{22}{12}$	$\frac{25}{12}$	$\frac{28}{14}$	$\frac{32}{14}$
С1 $\frac{d}{d_1}$ 235×145	1450	125	11	2	1	13	18,9	11,6	16,7	22,8	29,8	37,7	46,5	56,3	72,4	91,1	118,9
					2	3	7,1	2,8	2,8	2,8	4,4	4,4	4,4	6,3	6,3	8,5	8,5
								(14,4)	(19,5)	(25,6)	(34,2)	(42,1)	(50,9)	(62,6)	(78,7)	(99,6)	(127,4)
С1 $\frac{d}{d_1}$ 235×175	1750	275	11	2	1	13	22,8	14,0	20,2	27,5	35,9	45,5	56,1	67,9	87,4	109,9	143,6
					2	3	7,1	2,8	2,8	2,8	4,4	4,4	4,4	6,3	6,3	8,5	8,5
								(16,8)	(23,0)	(30,3)	(40,3)	(49,9)	(60,5)	(74,2)	(93,7)	(118,4)	(152,1)
С1 $\frac{d}{d_1}$ 235×205	2050	125	11	3	1	13	26,7	16,4	23,7	32,2	42,1	53,3	65,7	79,5	102,3	128,7	168,2
					2	4	9,4	3,7	3,7	3,7	5,8	5,8	5,8	8,4	8,4	11,4	11,4
								(20,1)	(27,4)	(35,9)	(47,9)	(59,1)	(71,5)	(87,9)	(110,7)	(140,1)	(179,6)
С1 $\frac{d}{d_1}$ 235×235	2350	275	11	3	1	13	30,6	18,9	27,1	36,9	48,2	61,0	75,3	91,2	117,3	147,6	192,8
					2	4	9,4	3,7	3,7	3,7	5,8	5,8	5,8	8,4	8,4	11,4	11,4
								(22,6)	(30,8)	(40,6)	(54,0)	(66,8)	(81,1)	(99,6)	(125,7)	(159,0)	(204,2)
С1 $\frac{d}{d_1}$ 235×265	2650	125	11	4	1	13	34,5	21,3	30,6	41,6	54,4	68,8	85,0	102,8	132,3	166,4	217,4
					2	5	11,8	4,6	4,6	4,6	7,3	7,3	7,3	10,4	10,4	14,2	14,2
								(25,9)	(35,2)	(46,2)	(61,7)	(76,1)	(92,3)	(113,2)	(142,7)	(180,6)	(231,6)
С1 $\frac{d}{d_1}$ 235×295	2950	275	11	4	1	13	38,4	23,7	34,1	46,3	60,5	76,6	94,6	114,4	147,3	185,3	242,0
					2	5	11,8	4,6	4,6	4,6	7,3	7,3	7,3	10,6	10,4	14,2	14,2
								(28,3)	(38,7)	(50,9)	(67,8)	(83,9)	(101,9)	(124,8)	(157,7)	(199,5)	(256,2)

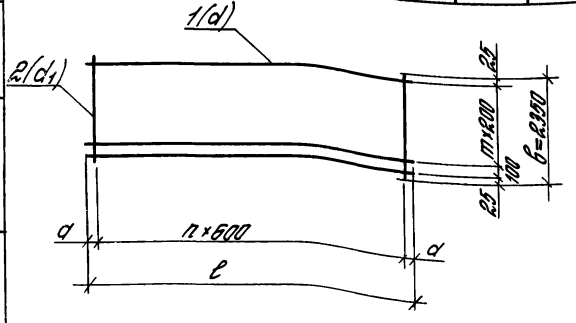

Зав. отд.	Ильин	
Зав. сект.	Гуголуков	
С.Н.С	Потапкин	
Инж. 1 кат.	Третьякова	
Н. контр.	Фролов	

1.400.1-21.1-03

Сетка сварная шириной 2350 мм. Тип 1

Стадия	Лист	Листов
Р	1	3

ЦНИИПРОМЗДАНИЙ

Инв. № подл. | Подпись и дата | Взам. инв. №

Марка сетки	Размеры, мм		Число шагов		Позиция	Число стержней на сетку, шт.	Общая длина стержней на сетку, м	Масса стержней и сетки (кг) при отношении диаметров стержней (d/d1)									
	c	a	m	n				10/8	12/8	14/8	16/10	18/10	20/10	22/12	25/12	28/14	32/14
С1 $\frac{d}{d_1}$ 235×325	3250	125	11	5	1	13	42,3	26,1	37,5	51,0	66,7	84,4	104,2	126,1	162,2	204,1	266,6
					2	6	14,1	5,6	5,6	5,6	8,7	8,7	8,7	12,5	12,5	17,0	17,0
								(31,7)	(43,1)	(56,6)	(75,4)	(93,1)	(112,9)	(138,6)	(174,7)	(221,1)	(283,6)
С1 $\frac{d}{d_1}$ 235×355	3550	275	11	5	1	13	46,2	28,5	41,0	55,8	72,8	92,2	113,8	137,7	177,2	222,9	291,2
					2	6	14,1	5,6	5,6	5,6	8,7	8,7	8,7	12,5	12,5	17,0	17,0
								(34,1)	(46,6)	(61,4)	(81,5)	(100,9)	(122,5)	(150,2)	(189,7)	(239,9)	(308,2)
С1 $\frac{d}{d_1}$ 235×385	3850	125	11	6	1	13	50,1	30,9	44,4	60,5	79,0	100,0	123,4	149,3	192,2	241,7	315,8
					2	7	16,5	6,5	6,5	6,5	10,2	10,2	10,2	14,6	14,6	19,9	19,9
								(37,4)	(50,9)	(67,0)	(89,2)	(110,2)	(133,6)	(163,9)	(205,8)	(261,6)	(335,7)
С1 $\frac{d}{d_1}$ 235×415	4150	275	11	6	1	13	54,0	33,2	47,9	65,2	85,1	107,8	133,0	161,0	207,2	260,6	340,4
					2	7	16,5	6,5	6,5	6,5	10,2	10,2	10,2	14,6	14,6	19,9	19,9
								(39,7)	(54,4)	(71,7)	(95,3)	(118,0)	(143,2)	(175,6)	(221,8)	(280,5)	(360,3)
С1 $\frac{d}{d_1}$ 235×445	4450	125	11	7	1	13	57,9	35,7	51,4	69,9	91,3	115,6	142,7	172,6	222,1	279,4	365,0
					2	8	18,8	7,4	7,4	7,4	11,6	11,6	11,6	16,7	16,7	22,7	22,7
								(43,1)	(58,8)	(77,3)	(102,9)	(127,2)	(154,3)	(189,3)	(238,8)	(302,1)	(387,7)
С1 $\frac{d}{d_1}$ 235×475	4750	275	11	7	1	13	61,8	38,1	54,8	74,6	97,4	123,4	152,3	184,3	237,1	298,3	389,6
					2	8	18,8	7,4	7,4	7,4	11,6	11,6	11,6	16,7	16,7	22,7	22,7
								(45,5)	(62,2)	(82,0)	(109,0)	(135,0)	(163,9)	(201,0)	(253,8)	(321,0)	(412,3)
С1 $\frac{d}{d_1}$ 235×505	5050	125	11	8	1	13	65,7	40,5	58,3	79,3	103,6	131,2	161,9	195,9	252,1	317,1	414,3
					2	9	21,2	8,4	8,4	8,4	13,1	13,1	13,1	18,8	18,8	25,6	25,6
								(48,9)	(66,7)	(87,7)	(116,7)	(144,3)	(175,0)	(214,7)	(270,9)	(342,7)	(439,9)

Марка сетки	Размеры, мм		Число шагов		Позиция	Число стержней на сетку, шт.	Общая длина стержней на сетку, м	Масса стержней и сетки (кг) при отношении диаметров стержней (d/d1)									
	l	a	m	n				10/8	12/8	14/8	16/10	18/10	20/10	22/12	25/12	28/14	32/14
С1 $\frac{d}{d_1}$ 235×535	5350	275	11	8	1	13	69,6	42,9	61,8	84,0	109,7	139,0	171,5	207,5	257,1	335,9	438,9
					2	9	21,2	8,4	8,4	8,4	13,1	13,1	13,1	18,8	18,8	25,6	25,6
								(51,3)	(70,2)	(92,4)	(122,8)	(152,1)	(184,6)	(225,3)	(285,9)	(361,5)	(464,4)
С1 $\frac{d}{d_1}$ 235×565	5650	125	11	9	1	13	73,5	45,3	65,2	88,7	115,9	146,8	181,1	219,2	282,0	354,8	463,5
					2	10	23,5	9,3	9,3	9,3	14,5	14,5	14,5	20,9	20,9	28,4	28,4
								(54,6)	(74,5)	(98,0)	(130,4)	(161,3)	(195,6)	(240,1)	(302,9)	(383,2)	(491,9)
С1 $\frac{d}{d_1}$ 235×595	5950	275	11	9	1	13	77,4	47,7	68,7	93,4	122,1	154,5	190,7	230,8	297,0	373,6	488,1
					2	10	23,5	9,3	9,3	9,3	14,5	14,5	14,5	20,9	20,9	28,4	28,4
								(57,0)	(78,0)	(102,7)	(136,6)	(169,0)	(205,2)	(251,7)	(317,9)	(402,0)	(516,5)
С1 $\frac{d}{d_1}$ 235×625	6250	125	11	10	1	13	81,3	50,1	72,2	98,2	128,2	162,3	200,4	242,5	312,0	392,4	512,7
					2	11	25,9	10,2	10,2	10,2	16,0	16,0	16,0	23,0	23,0	31,2	31,2
								(60,3)	(82,4)	(108,4)	(144,2)	(178,3)	(216,4)	(265,5)	(335,0)	(423,6)	(543,9)
С1 $\frac{d}{d_1}$ 235×655	6550	275	11	10	1	13	85,2	52,5	75,6	102,9	134,4	170,1	210,0	254,1	327,0	411,3	537,3
					2	11	25,9	10,2	10,2	10,2	16,0	16,0	16,0	23,0	23,0	31,2	31,2
								(62,7)	(85,8)	(113,1)	(150,4)	(186,1)	(226,0)	(277,1)	(350,0)	(442,5)	(568,5)
С1 $\frac{d}{d_1}$ 235×685	6850	125	11	11	1	13	89,1	54,9	79,1	107,6	140,5	177,9	219,6	265,7	342,0	430,1	561,9
					2	12	28,2	11,1	11,1	11,1	17,4	17,4	17,4	25,0	25,0	34,1	34,1
								(66,0)	(90,2)	(118,7)	(157,9)	(195,3)	(237,0)	(290,7)	(367,0)	(464,2)	(596,0)
С1 $\frac{d}{d_1}$ 235×715	7150	275	11	11	1	13	93,0	57,4	82,5	112,3	146,7	185,7	229,2	277,4	356,9	448,9	586,5
					2	12	28,2	11,1	11,1	11,1	17,4	17,4	17,4	25,0	25,0	34,1	34,1
								(68,5)	(93,6)	(123,4)	(164,1)	(203,1)	(246,6)	(302,4)	(381,9)	(483,0)	(620,6)

Инв. № подл. | Подп. и дата | Взам. инв. №

Марка сетки	Размеры, мм		Число шагов		Позиция	Число стержней на сетку, шт.	Общая длина стержней на сетку, м	Масса стержней и сетки (кг) при отношении диаметров стержней (d/d_1)									
	l	d	m	n				$\frac{10}{8}$	$\frac{12}{8}$	$\frac{14}{8}$	$\frac{16}{10}$	$\frac{18}{10}$	$\frac{20}{10}$	$\frac{22}{12}$	$\frac{25}{12}$	$\frac{28}{14}$	$\frac{32}{14}$
С1 $\frac{d}{d_1}$ 295×145	1450	125	14	2	1	16	23,2	14,3	20,6	28,0	36,6	46,4	57,2	69,2	89,1	112,1	146,4
					2	3	8,9	3,5	3,5	3,5	5,5	5,5	5,5	7,9	7,9	10,7	10,7
								(17,8)	(24,1)	(31,5)	(42,1)	(51,9)	(67,7)	(77,1)	(97,0)	(122,8)	(157,1)
С1 $\frac{d}{d_1}$ 295×175	1750	275	14	2	1	16	28,0	17,3	24,9	33,8	44,2	55,9	69,1	83,6	107,5	135,2	176,7
					2	3	8,9	3,5	3,5	3,5	5,5	5,5	5,5	7,9	7,9	10,7	10,7
								(20,8)	(28,4)	(37,3)	(49,7)	(61,4)	(74,6)	(91,5)	(115,4)	(145,9)	(187,4)
С1 $\frac{d}{d_1}$ 295×205	2050	125	14	3	1	16	32,8	20,2	29,1	39,6	51,8	65,5	80,9	97,9	126,0	158,4	206,9
					2	4	11,8	4,7	4,7	4,7	7,3	7,3	7,3	10,5	10,5	14,3	14,3
								(24,9)	(33,8)	(44,3)	(59,1)	(72,8)	(88,2)	(108,4)	(136,5)	(172,7)	(221,2)
С1 $\frac{d}{d_1}$ 295×235	2350	275	14	3	1	16	37,6	23,2	33,4	45,4	59,3	75,1	92,7	112,2	144,8	181,6	237,3
					2	4	11,8	4,7	4,7	4,7	7,3	7,3	7,3	10,5	10,5	14,3	14,3
								(27,9)	(38,1)	(50,1)	(66,6)	(82,4)	(100,0)	(122,7)	(155,3)	(195,9)	(251,6)
С1 $\frac{d}{d_1}$ 295×265	2650	125	14	4	1	16	42,4	26,2	37,7	51,2	66,9	84,7	104,6	126,5	162,8	204,8	267,5
					2	5	14,8	5,8	5,8	5,8	9,1	9,1	9,1	13,1	13,1	17,8	17,8
								(32,0)	(43,5)	(57,0)	(76,0)	(93,8)	(113,7)	(139,6)	(175,9)	(222,6)	(285,3)
С1 $\frac{d}{d_1}$ 295×295	2950	275	14	4	1	16	47,2	29,1	41,9	57,0	74,5	94,3	116,4	140,8	181,3	228,0	297,8
					2	5	14,8	5,8	5,8	5,8	9,1	9,1	9,1	13,1	13,1	17,8	17,8
								(34,9)	(47,7)	(62,8)	(83,6)	(103,4)	(125,5)	(153,9)	(194,4)	(245,8)	(315,6)

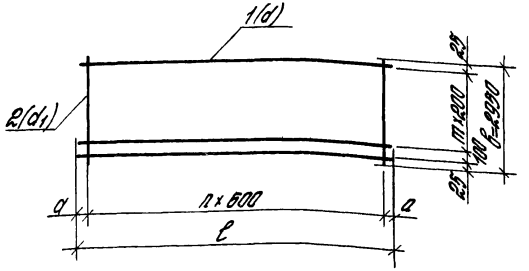

Зав. отд.	Ильин	
Зав. сект.	Гуголуков	
С.Н.С.	Потапкин	
Инж. 1 кат.	Третьякова	
Н. контр.	Фролов	

1.400.1-21.1-04

Сетка сварная шириной 2950мм.
Тип 1

Стадия	Лист	Листов
Р	1	3

ЦНИИПРОМЗДАНИЙ

25123 16

Марка сетки	Размеры, мм		Число шагов		Позиция	Число стержней на сетку, шт.	Общая длина стержней на сетку, м	Масса стержней и сетки (кг) при отношении диаметров стержней (d/d1)									
	l	a	m	n				10/8	12/8	14/8	16/10	18/10	20/10	22/12	25/12	28/14	32/14
С1 d/d1 295×325	3250	125	14	5	1	16	52,0	32,1	46,2	62,8	82,1	103,9	128,2	155,2	199,7	251,2	328,1
					2	6	17,7	7,0	7,0	7,0	10,9	10,9	10,9	15,7	15,7	21,4	21,4
								(39,1)	(53,2)	(69,8)	(93,0)	(114,8)	(139,1)	(170,9)	(215,4)	(272,6)	(349,5)
С1 d/d1 295×355	3550	275	14	5	1	16	56,8	35,1	50,4	68,6	89,6	113,5	140,1	169,5	218,1	274,3	358,4
					2	6	17,7	7,0	7,0	7,0	10,9	10,9	10,9	15,7	15,7	21,4	21,4
								(42,1)	(57,4)	(73,6)	(100,5)	(124,4)	(151,0)	(185,2)	(233,8)	(295,7)	(379,8)
С1 d/d1 295×385	3850	125	14	6	1	16	61,6	38,0	54,7	74,4	97,2	123,1	151,9	183,8	236,5	297,5	388,7
					2	7	20,7	8,2	8,2	8,2	12,7	12,7	12,7	18,3	18,3	25,0	25,0
								(46,2)	(62,9)	(82,6)	(109,9)	(135,8)	(164,6)	(202,1)	(254,8)	(322,5)	(413,7)
С1 d/d1 295×415	4150	275	14	6	1	16	66,4	41,0	59,0	80,2	104,8	132,7	163,7	198,1	254,9	320,7	418,9
					2	7	20,7	8,2	8,2	8,2	12,7	12,7	12,7	18,3	18,3	25,0	25,0
								(49,2)	(67,2)	(88,4)	(117,5)	(145,4)	(176,4)	(216,4)	(273,2)	(345,7)	(443,9)
С1 d/d1 295×445	4450	125	14	7	1	16	71,2	43,9	63,2	86,0	112,4	142,3	175,6	212,5	273,4	343,9	448,3
					2	8	23,6	9,3	9,3	9,3	14,6	14,6	14,6	21,0	21,0	28,5	28,5
								(53,2)	(72,5)	(95,3)	(127,0)	(156,9)	(190,2)	(233,5)	(294,4)	(372,4)	(477,8)
С1 d/d1 295×475	4750	275	14	7	1	16	76,0	46,9	67,5	91,8	119,9	151,9	187,4	226,8	291,8	367,1	479,6
					2	8	23,6	9,3	9,3	9,3	14,6	14,6	14,6	21,0	21,0	28,5	28,5
								(56,2)	(76,8)	(101,1)	(134,5)	(166,5)	(201,8)	(247,8)	(312,8)	(395,6)	(508,1)
С1 d/d1 295×505	5050	125	14	8	1	16	80,8	49,9	71,8	97,6	127,5	161,4	199,3	241,1	310,3	390,3	509,8
					2	9	26,6	10,5	10,5	10,5	16,4	16,4	16,4	23,6	23,6	32,1	32,1
								(60,4)	(82,3)	(108,1)	(143,9)	(177,8)	(215,7)	(264,7)	(333,9)	(422,4)	(541,9)

Инв. № подл. | Подпись и дата | Взам. инв. №

Марка сетки	Размеры, мм		Число шагов		Позиция	Число стержней на сетку, шт.	Общая длина стержней на сетку, м	Масса стержней и сетки (кг) при отношении диаметров стержней (d/d1)									
	ℓ	a	m	n				10/8	12/8	14/8	16/10	18/10	20/10	22/12	25/12	28/14	32/14
С1 d/d1 295х535	5350	275	14	8	1	16	85,6	52,8	76,0	103,4	135,1	171,0	211,1	255,4	328,7	413,5	510,1
					2	9	26,6	10,5	10,5	10,5	16,4	16,4	16,4	23,6	23,6	32,1	32,1
								(63,3)	(86,5)	(113,9)	(151,5)	(187,4)	(227,5)	(279,0)	(352,3)	(445,6)	(542,2)
С1 d/d1 295х565	5650	125	14	9	1	16	90,4	55,8	80,3	109,2	142,7	180,6	222,9	269,8	347,1	436,6	540,4
					2	10	29,5	11,7	11,7	11,7	18,2	18,2	18,2	26,2	26,2	35,6	35,6
								(69,5)	(92,0)	(120,9)	(160,9)	(198,8)	(241,1)	(296,0)	(373,3)	(472,2)	(606,0)
С1 d/d1 295х595	5950	275	14	9	1	16	95,2	58,7	84,5	115,0	150,2	190,2	234,8	284,1	365,6	459,8	600,7
					2	10	29,5	11,7	11,7	11,7	18,2	18,2	18,2	26,2	26,2	35,6	35,6
								(70,4)	(96,2)	(126,7)	(168,4)	(208,4)	(253,0)	(310,3)	(391,8)	(498,4)	(636,3)
С1 d/d1 295х625	6250	125	14	10	1	16	100,0	61,7	88,8	120,8	157,8	199,8	246,6	298,4	384,0	483,0	631,0
					2	11	32,5	12,8	12,8	12,8	20,0	20,0	20,0	28,8	28,8	39,2	39,2
								(74,5)	(101,6)	(133,6)	(177,8)	(219,8)	(266,6)	(327,2)	(412,8)	(522,2)	(670,2)
С1 d/d1 295х655	6550	275	14	10	1	16	104,8	64,7	93,1	126,6	165,4	209,4	258,4	312,7	402,4	506,2	661,3
					2	11	32,5	12,8	12,8	12,8	20,0	20,0	20,0	28,8	28,8	39,2	39,2
								(77,5)	(106,9)	(139,4)	(185,4)	(229,4)	(278,4)	(341,5)	(431,2)	(545,4)	(700,5)
С1 d/d1 295х685	6850	125	14	11	1	16	109,6	67,6	97,3	132,4	173,0	219,0	270,3	329,1	420,9	529,4	691,6
					2	12	35,4	14,0	14,0	14,0	21,8	21,8	21,8	31,4	31,4	42,8	42,8
								(81,6)	(111,3)	(146,4)	(194,8)	(240,8)	(292,1)	(358,5)	(452,3)	(572,2)	(734,4)
С1 d/d1 295х715	7150	275	14	11	1	16	114,4	70,6	101,6	138,2	180,5	228,6	282,1	344,4	439,3	552,6	721,9
					2	12	35,4	14,0	14,0	14,0	21,8	21,8	21,8	31,4	31,4	42,8	42,8
								(84,6)	(115,6)	(152,2)	(202,3)	(250,4)	(303,9)	(372,6)	(470,7)	(595,4)	(764,7)

Марка сетки	Размеры, мм			Число шагов			Позиция	Число стержней на сетку, шт	Общая длина стержней на сетку, м	Масса стержней и сетки (кг) при отношении диаметров стержней (d/d_1)							
	l	l_1	d	m	m_1	n				$\frac{10}{6}$	$\frac{12}{6}$	$\frac{14}{6}$	$\frac{16}{6}$	$\frac{18}{6}$	$\frac{20}{6}$	$\frac{22}{8}$	$\frac{25}{8}$
$C2\frac{d}{d_1}85\times265$	2650	1300	125	4	8	1	1	5	13,3	8,2	11,8	16,0	20,9	26,5	32,7	39,5	51,0
							2	4	5,2	3,2	4,6	6,3	8,2	10,4	12,8	15,5	20,0
							3	6	5,1	1,1	1,1	1,1	1,1	1,1	1,1	2,0	2,0
										(12,5)	(17,5)	(23,4)	(30,2)	(38,0)	(46,6)	(57,0)	(73,0)
$C2\frac{d}{d_1}85\times295$	2950	1300	275	4	8	1	1	5	14,8	9,1	13,1	17,8	23,3	29,5	36,4	44,0	56,6
							2	4	5,2	3,2	4,6	6,3	8,2	10,4	12,8	15,5	20,0
							3	6	5,1	1,1	1,1	1,1	1,1	1,1	1,1	2,0	2,0
										(13,4)	(18,8)	(25,2)	(32,6)	(41,0)	(50,3)	(61,5)	(78,6)
$C2\frac{d}{d_1}85\times325$	3250	1900	125	4	8	2	1	5	16,3	10,0	14,4	19,6	25,6	32,5	40,1	48,5	62,4
							2	4	7,6	4,7	6,8	9,2	12,0	15,2	18,7	22,7	29,2
							3	7	6,0	1,3	1,3	1,3	1,3	1,3	1,3	2,4	2,4
										(16,0)	(22,5)	(30,1)	(38,9)	(49,0)	(60,1)	(73,61)	(94,0)
$C2\frac{d}{d_1}85\times355$	3550	1900	275	4	8	2	1	5	17,8	11,0	15,8	21,4	28,0	35,5	43,8	53,0	68,2
							2	4	7,6	4,7	6,8	9,2	12,0	15,2	18,7	22,7	29,2
							3	7	6,0	1,3	1,3	1,3	1,3	1,3	1,3	2,4	2,4
										(17,0)	(23,9)	(31,9)	(41,3)	(52,0)	(63,8)	(78,1)	(99,8)
$C2\frac{d}{d_1}85\times385$	3850	2500	125	4	8	3	1	5	19,3	11,9	17,1	23,3	30,4	38,5	47,5	57,4	73,9
							2	4	10,0	6,2	8,9	12,1	15,8	20,0	24,7	29,8	38,4
							3	8	6,8	1,5	1,5	1,5	1,5	1,5	1,5	2,7	2,7
										(19,6)	(27,5)	(36,9)	(47,7)	(60,0)	(73,7)	(89,9)	(115,0)

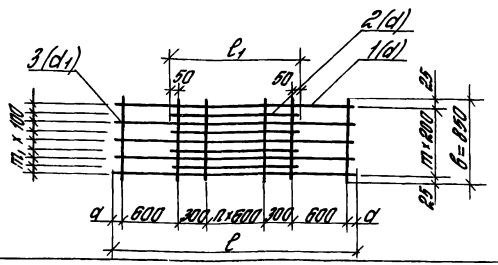

Зав. отд.	Ильин	
Зав. сект.	Туголуков	
С.Н.С.	Потапкин	
Инж. 1 кат.	Третьякова	
Н. контр.	Фролов	

1.400.1-21.1-10

Сетка сварная шириной 850 мм.

Тип 2

Стадия	Лист	Листов
Р	1	3

ЦНИИПРОМЗДАНИЙ

Инв. № подл. | Подпись и дата | Взам. инв. №

Марка сетки	Размеры, мм			Число шагов			Позиция	Число стержней на сетку, шт	Общая длина стержней на сетку, м	Масса стержней и сетки (кг) при отношении диаметров стержней d/d1							
	ℓ	ℓ_1	a	m	m_1	n				10/6	12/6	14/6	16/6	18/6	20/6	22/8	25/8
С2 $\frac{d}{d_1}$ 85×415	4150	2300	275	4	8	3	1	5	20,8	12,8	18,4	25,1	32,7	41,5	51,2	61,9	79,7
							2	4	10,0	6,2	8,9	12,1	15,8	20,0	24,7	29,8	38,4
							3	8	6,8	1,5	1,5	1,5	1,5	1,5	1,5	2,7	2,7
										(20,5)	(28,8)	(38,7)	(50,0)	(63,0)	(77,4)	(94,4)	(120,8)
С2 $\frac{d}{d_1}$ 85×445	4450	3100	125	4	8	4	1	5	22,3	13,7	19,8	26,9	35,1	44,5	54,9	66,4	85,4
							2	4	12,4	7,7	11,0	15,0	19,6	24,8	30,6	37,0	47,6
							3	9	7,7	1,7	1,7	1,7	1,7	1,7	1,7	3,0	3,0
										(23,1)	(32,5)	(43,6)	(56,4)	(71,0)	(87,2)	(106,4)	(136,0)
С2 $\frac{d}{d_1}$ 85×415	4150	3100	275	4	8	4	1	5	23,8	14,7	21,1	28,7	37,5	47,5	58,6	70,9	91,2
							2	4	12,4	7,7	11,0	15,0	19,6	24,8	30,6	37,0	47,6
							3	9	7,7	1,7	1,7	1,7	1,7	1,7	1,7	3,0	3,0
										(24,1)	(33,8)	(45,4)	(58,8)	(74,0)	(90,9)	(110,9)	(141,8)
С2 $\frac{d}{d_1}$ 85×505	5050	3700	125	4	8	5	1	5	25,3	15,6	22,4	30,5	39,8	50,5	62,3	75,4	97,0
							2	4	14,8	9,1	13,1	17,9	23,4	29,6	36,5	44,2	56,8
							3	10	8,5	1,9	1,9	1,9	1,9	1,9	1,9	3,4	3,4
										(26,6)	(37,4)	(50,3)	(65,1)	(82,0)	(100,7)	(123,0)	(157,2)
С2 $\frac{d}{d_1}$ 85×535	5350	3700	275	4	8	5	1	5	26,8	16,5	23,8	32,3	42,2	53,5	65,9	79,8	102,7
							2	4	14,8	9,1	13,1	17,9	23,4	29,6	36,5	44,2	56,8
							3	10	8,5	1,9	1,9	1,9	1,9	1,9	1,9	3,4	3,4
										(27,5)	(38,8)	(52,1)	(67,5)	(85,0)	(104,3)	(127,4)	(162,9)
С2 $\frac{d}{d_1}$ 85×565	5650	4300	125	4	8	6	1	5	28,3	17,4	25,1	34,1	44,6	56,4	69,7	84,3	108,5
							2	4	17,2	10,6	15,3	20,8	27,1	34,4	42,4	51,3	66,1
							3	11	9,4	2,1	2,1	2,1	2,1	2,1	2,1	3,7	3,7
										(30,1)	(42,5)	(57,0)	(73,8)	(92,9)	(114,2)	(139,3)	(178,3)

Инв. № подл. | Подпись и дата | Взам. инв. №

Марка сетки	Размеры, мм			Число шагов			Позиция	Число стержней на сетку, шт	Общая длина стержней на сетку, м	Масса стержней и сетки (кг) при отношении диаметров стержней (d/d₁)							
	ℓ	ℓ_1	a	m	m_1	n				10/6	12/6	14/6	16/6	18/6	20/6	22/8	25/8
СГ $\frac{d}{d_1}$ 85×595	5950	4300	275	4	8	6	1	5	2,8	16,4	26,4	37,9	47,0	59,4	73,4	88,8	114,2
							2	4	17,2	10,6	15,3	20,8	27,1	34,4	42,4	51,3	66,1
							3	11	9,4	2,1	2,1	2,1	2,1	2,1	2,1	3,7	3,7
										(31,1)	(43,8)	(58,8)	(76,2)	(95,9)	(117,9)	(143,8)	(184,0)
СГ $\frac{d}{d_1}$ 85×625	6250	4900	125	4	8	7	1	5	31,3	19,3	29,8	39,8	49,3	62,4	77,1	93,3	120,0
							2	4	19,6	12,1	17,4	23,7	30,9	39,2	48,3	58,5	75,3
							3	12	10,2	2,3	2,3	2,3	2,3	2,3	2,3	4,0	4,0
										(33,7)	(47,5)	(63,8)	(82,5)	(103,9)	(127,7)	(155,8)	(199,3)
СГ $\frac{d}{d_1}$ 85×655	6550	4900	275	4	8	7	1	5	32,8	20,2	29,1	39,6	51,7	65,4	80,8	97,7	125,8
							2	4	19,6	12,1	17,4	23,7	30,9	39,2	48,3	58,5	75,3
							3	12	10,2	2,3	2,3	2,3	2,3	2,3	2,3	4,0	4,0
										(34,6)	(48,8)	(65,6)	(84,9)	(106,9)	(131,4)	(160,2)	(205,1)
СГ $\frac{d}{d_1}$ 85×685	6850	5500	125	4	8	8	1	5	34,3	21,1	30,4	41,4	54,1	68,4	84,5	102,2	131,5
							2	4	22,0	13,6	19,5	26,6	34,7	44,0	54,3	65,7	84,5
							3	13	11,1	2,5	2,5	2,5	2,5	2,5	2,5	4,4	4,4
										(37,2)	(52,4)	(70,5)	(91,3)	(114,9)	(141,3)	(172,2)	(220,4)
СГ $\frac{d}{d_1}$ 85×715	7150	5500	275	4	8	8	1	5	35,7	22,1	31,8	43,2	56,4	71,4	88,2	106,7	137,3
							2	4	22,0	13,6	19,5	26,6	34,7	44,0	54,3	65,7	84,5
							3	13	11,1	2,5	2,5	2,5	2,5	2,5	2,5	4,4	4,4
										(38,2)	(53,8)	(72,3)	(93,6)	(117,9)	(145,0)	(176,8)	(226,2)

Инв.№ подл. | Подпись и дата | Взам. инв.№

Марка сетки	Размеры, мм			Число шагов			Позиция	Число стержней на сетку, шт.	Общая длина стержней на сетку, м	Масса стержней и сетки (кг) при отношении диаметров стержней (d/d_1)							
	l	l_1	a	m	m_1	n				$\frac{10}{6}$	$\frac{12}{6}$	$\frac{14}{8}$	$\frac{16}{8}$	$\frac{18}{8}$	$\frac{20}{10}$	$\frac{22}{10}$	$\frac{25}{10}$
С2 $\frac{d}{d_1}$ 145×265	2650	1300	125	7	14	1	1	8	21,2	13,1	18,8	25,6	33,5	42,4	52,3	63,3	81,4
							2	7	9,1	5,6	8,1	41,0	14,4	18,2	22,4	27,2	35,0
							3	6	8,7	1,9	1,9	3,4	3,4	3,4	5,4	5,4	5,4
										(20,6)	(28,8)	(40,0)	(51,3)	(64,0)	(80,1)	(95,9)	(121,8)
С2 $\frac{d}{d_1}$ 145×295	2950	1300	275	7	14	1	1	8	23,6	14,6	21,0	28,5	37,2	47,2	58,2	70,4	90,6
							2	7	9,1	5,6	8,1	11,0	14,4	18,2	22,4	27,2	35,0
							3	6	8,7	1,9	1,9	3,4	3,4	3,4	5,4	5,4	5,4
										(22,1)	(31,0)	(42,9)	(55,0)	(68,8)	(86,0)	(103,0)	(131,0)
С2 $\frac{d}{d_1}$ 145×325	3250	1900	125	7	14	2	1	8	26,0	16,0	23,1	31,4	41,0	52,0	64,1	77,6	99,8
							2	7	13,3	8,2	11,8	16,1	21,0	26,6	32,8	39,7	51,1
							3	7	10,2	2,3	2,3	4,0	4,0	4,0	6,3	6,3	6,3
										(26,5)	(37,2)	(51,5)	(66,0)	(82,6)	(103,2)	(123,6)	(157,2)
С2 $\frac{d}{d_1}$ 145×355	3550	1900	275	7	14	2	1	8	28,4	17,5	25,2	34,3	44,8	56,7	70,0	84,8	109,1
							2	7	13,3	8,2	11,8	16,1	21,0	26,6	32,8	39,7	51,1
							3	7	10,2	2,3	2,3	4,0	4,0	4,0	6,3	6,3	6,3
										(28,0)	(39,3)	(54,4)	(69,8)	(87,3)	(109,1)	(130,8)	(166,5)

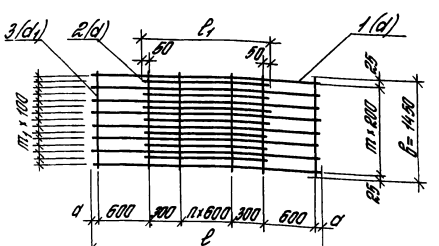

Зав. отд.	Ильин	
Зав. сект.	Туголуков	
С.н.с.	Потапкин	
Инж. 1 кат.	Третьякова	
Н. контр.	Фролов	

1.400.1-21.1-11

Сетка сварная шириной 1450 мм.

Тип 2

Стадия	Лист	Листов
Р	1	3

ЦНИИПРОМЗДАНИЙ

Марка сетки	Размеры, мм			Число шагов			Позиция	Число стержней на сетку шт	Общая длина стержней на сетку, т	Масса стержней и сетки (кг) при отношении диаметров стержней ($\frac{d}{d_1}$)							
	ℓ	ℓ_1	a	m	m_1	n				$\frac{10}{6}$	$\frac{12}{6}$	$\frac{14}{8}$	$\frac{16}{8}$	$\frac{18}{8}$	$\frac{20}{10}$	$\frac{22}{10}$	$\frac{25}{10}$
С2 $\frac{d}{d_1}$ 145×385	3850	2500	125	7	14	3	1	8	30,8	19,0	27,4	39,2	48,6	61,5	76,0	94,9	118,3
							2	7	17,5	10,8	15,5	21,1	27,6	35,0	43,2	52,2	67,2
							3	8	11,6	2,6	2,6	4,6	4,6	4,6	7,2	7,2	7,2
										(32,4)	(45,5)	(62,9)	(80,8)	(101,1)	(126,4)	(154,3)	(192,7)
С2 $\frac{d}{d_1}$ 145×415	4150	2500	275	7	14	3	1	8	33,2	20,5	29,5	40,1	52,4	66,3	81,9	99,1	121,5
							2	7	17,5	10,8	15,5	21,1	27,6	35,0	43,2	52,2	67,2
							3	8	11,6	2,6	2,6	4,6	4,6	4,6	7,2	7,2	7,2
										(33,9)	(49,6)	(65,8)	(84,6)	(105,9)	(132,3)	(158,5)	(201,9)
С2 $\frac{d}{d_1}$ 145×445	4450	3100	125	7	14	4	1	8	35,6	21,9	31,6	43,0	56,2	71,1	87,8	106,2	130,7
							2	7	21,7	13,4	19,3	26,2	34,2	43,4	53,5	64,8	83,3
							3	9	13,1	2,9	2,9	5,2	5,2	5,2	8,1	8,1	8,1
										(36,2)	(53,8)	(74,4)	(95,6)	(119,7)	(149,4)	(179,1)	(228,1)
С2 $\frac{d}{d_1}$ 145×475	4750	3100	275	7	14	4	1	8	38,0	23,5	33,7	45,9	59,9	75,9	93,7	113,4	139,5
							2	7	21,7	13,4	19,3	26,2	34,2	43,4	53,5	64,8	83,3
							3	9	13,1	2,9	2,9	5,2	5,2	5,2	8,1	8,1	8,1
										(39,8)	(55,9)	(77,3)	(99,3)	(124,4)	(155,3)	(186,3)	(237,3)
С2 $\frac{d}{d_1}$ 145×505	5050	3100	125	7	14	5	1	8	40,4	24,9	35,9	48,8	63,8	80,7	99,6	120,6	148,3
							2	7	25,9	15,9	23,0	31,3	40,9	51,8	63,9	77,3	99,5
							3	10	14,5	3,2	3,2	5,7	5,7	5,7	9,0	9,0	9,0
										(44,0)	(62,1)	(85,0)	(110,4)	(138,2)	(171,2,5)	(205,9)	(263,6)
С2 $\frac{d}{d_1}$ 145×535	5350	3100	275	7	14	5	1	8	42,8	26,4	38,0	51,7	67,5	85,5	105,5	127,7	164,4
							2	7	25,9	15,9	23,0	31,3	40,9	51,8	63,9	77,3	99,5
							3	10	14,5	3,2	3,2	5,7	5,7	5,7	9,0	9,0	9,0
										(45,5)	(64,2)	(88,7)	(114,1)	(143,0)	(178,4)	(214,0)	(272,9)

Инв. № подл. | Подпись и дата | Взам. инв. №

Марка сетки	Размеры, мм			Число шагов			Позиция	Число стержней на сетку, шт.	Общая длина стержней на сетку, м	Масса стержней и сетки (кг) при отношении диаметров стержней (d/d1)							
	l	l1	a	m	m1	n				10/6	12/6	14/8	16/8	18/8	20/10	22/10	25/10
С2 d/d1 145×565	5650	4300	125	7	14	6	1	8	45,2	27,9	40,1	54,6	71,3	90,3	111,5	134,9	173,6
							2	7	30,1	18,6	26,7	36,4	47,5	60,1	74,2	89,8	115,6
							3	11	16,0	3,5	3,5	6,3	6,3	6,3	9,8	9,8	9,8
										(50,0)	(70,4)	(97,3)	(125,1)	(156,7)	(195,5)	(234,5)	299,0)
С2 d/d1 145×595	5950	4300	275	7	14	6	1	8	47,6	29,4	42,3	57,5	75,1	95,1	117,4	142,0	182,8
							2	7	30,1	18,6	26,7	36,4	47,5	60,1	74,2	89,8	115,6
							3	11	16,0	3,5	3,5	6,3	6,3	6,3	9,8	9,8	9,8
										(51,5)	(72,5)	(100,2)	(128,9)	(161,5)	(201,4)	(241,6)	(308,2)
С2 d/d1 145×625	6250	4900	125	7	14	7	1	8	50,0	30,9	44,4	60,4	78,9	99,9	123,3	149,2	192,0
							2	7	34,3	21,2	30,5	41,4	54,1	68,5	84,6	102,4	131,7
							3	12	17,4	3,9	3,9	6,9	6,9	6,9	10,7	10,7	10,7
										(56,0)	(78,8)	(108,7)	(139,9)	175,3)	(218,6)	(262,3)	(334,4)
С2 d/d1 145×655	6550	4900	275	7	14	7	1	8	52,4	32,3	46,5	63,3	82,7	104,7	129,2	156,4	201,2
							2	7	34,3	21,2	30,5	41,4	54,1	68,5	84,6	102,4	131,7
							3	12	17,4	3,9	3,9	6,9	6,9	6,9	10,7	10,7	10,7
										(57,4)	(80,9)	(111,6)	(143,7)	(180,1)	(224,5)	(269,5)	(343,6)
С2 d/d1 145×685	6850	5500	125	7	14	8	1	8	54,8	33,8	48,7	66,2	86,5	109,5	135,1	163,5	210,4
							2	7	38,5	23,8	34,2	46,5	60,8	76,9	94,9	114,9	147,8
							3	13	18,9	4,2	4,2	7,5	7,5	7,5	11,6	11,6	11,6
										(61,8)	(87,1)	(120,2)	(154,8)	(193,9)	(241,6)	(290,0)	(369,8)
С2 d/d1 145×715	7150	5500	275	7	14	8	1	8	57,2	35,3	50,8	69,1	90,3	114,3	141,1	170,7	219,7
							2	7	38,5	23,8	34,2	46,5	60,8	76,9	94,9	114,9	147,8
							3	13	18,9	4,2	4,2	7,5	7,5	7,5	11,6	11,6	11,6
										(63,3)	(89,2)	(123,1)	(158,6)	(198,7)	(247,6)	(297,2)	(379,1)

Инв. № подл. | Подпись и дата | Взам. инв. №

Марка сетки	Размеры, мм			Число шагов			Позиция	Число стержней на сетку, шт.	Общая длина стержней на сетку, м	Масса стержней и сетки (кг) при отношении диаметров стержней (d/d₁)							
	l	l_1	d	m	m_1	n				$\frac{10}{8}$	$\frac{12}{8}$	$\frac{14}{10}$	$\frac{16}{10}$	$\frac{18}{10}$	$\frac{20}{12}$	$\frac{22}{12}$	$\frac{25}{14}$
$C2\frac{d}{d_1}205\times265$	2650	1300	125	9	18	1	1	11	29,2	18,0	25,9	35,2	46,0	58,2	71,9	86,9	111,9
							2	10	13,0	8,0	11,5	15,7	20,5	26,0	32,1	38,8	49,9
							3	6	12,3	4,9	4,9	7,6	7,6	7,6	10,9	10,9	14,9
										(30,9)	(42,3)	(58,5)	(74,1)	(91,8)	(114,9)	(136,6)	(176,7)
$C2\frac{d}{d_1}205\times295$	2950	1300	275	9	18	1	1	11	32,5	20,0	28,8	39,2	51,2	64,8	80,0	96,8	124,6
							2	10	13,0	8,0	11,5	15,7	20,5	26,0	32,1	38,8	49,9
							3	6	12,3	4,9	4,9	7,6	7,6	7,6	10,9	10,9	14,9
										(32,9)	(45,2)	(62,5)	(79,3)	(98,4)	(123,0)	(146,5)	(189,4)
$C2\frac{d}{d_1}205\times325$	3250	1900	125	9	18	2	1	11	35,8	22,1	31,8	43,2	56,4	71,4	88,2	106,7	137,3
							2	10	19,0	11,7	16,9	23,0	30,0	38,0	46,9	56,7	72,9
							3	7	14,4	5,7	5,7	8,9	8,9	8,9	12,7	12,7	17,3
										(39,5)	(54,4)	(75,1)	(95,3)	(118,3)	(147,8)	(171,1)	(227,5)
$C2\frac{d}{d_1}205\times355$	3550	1900	275	9	18	2	1	11	39,1	24,1	34,7	47,2	61,6	78,0	96,3	116,5	150,0
							2	10	19,0	11,7	16,9	23,0	30,0	38,0	46,9	56,7	72,9
							3	7	14,4	5,7	5,7	8,9	8,9	8,9	12,7	12,7	17,3
										(41,5)	(57,3)	(79,1)	(100,5)	(124,9)	(155,9)	185,9)	(240,2)

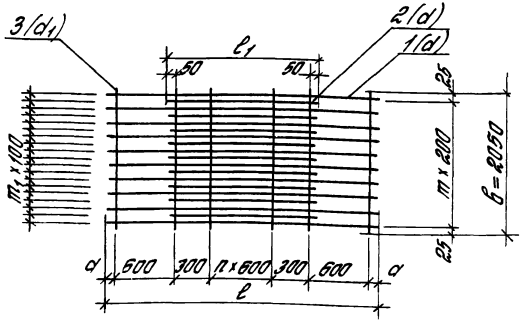

Зав. отд.	Ильин	
Зав. сект.	Туголиков	
С.Н.С.	Потапкин	
Инж. I кат.	Третьякова	
Н. контр.	Фролов	

1.400.1-21.1-12

Сетка сварная шириной 2050 мм.

Тип 2

Стадия	Лист	Листов
Р	1	3

ЦНИИПРОМЗДАНИЙ

Инв. № подл. | Подпись и дата | Инв. № подл.

Марка сетки	Размеры, мм			Число шагов			Позиции	Число стержней на сетку, шт.	Общая длина стержней на сетку, т	Масса стержней и сетки (кг) при отношении диаметров стержней (d/d1)							
	l	l1	a	m	m1	n				10/8	12/8	14/10	16/10	18/10	20/12	22/12	25/14
С2 d/d1 205×385	3850	2500	125	9	18	3	1	11	42,4	26,1	37,6	51,2	66,8	84,6	104,4	126,4	162,6
							2	10	23,0	15,4	22,2	30,2	39,5	50,0	61,7	74,6	96,0
							3	8	16,4	6,5	6,5	10,1	10,1	10,1	14,6	14,6	19,8
										(48,0)	(65,3)	(91,5)	(116,4)	(144,7)	(180,7)	(215,6)	(278,4)
С2 d/d1 205×415	4150	2500	27,5	9	18	3	1	11	45,7	28,2	40,5	55,2	72,0	91,2	112,6	136,2	175,3
							2	10	25,0	15,4	22,2	30,2	39,5	50,0	61,7	74,6	96,0
							3	8	16,4	6,5	6,5	10,1	10,1	10,1	14,6	14,6	19,8
										(50,1)	(69,2)	(95,5)	(121,6)	(151,3)	(188,9)	(225,4)	(291,1)
С2 d/d1 205×445	4450	3100	125	9	18	4	1	11	49,0	30,2	43,5	59,1	77,2	97,8	120,7	146,1	188,0
							2	10	31,0	19,1	27,5	37,5	48,9	61,9	76,5	92,5	119,0
							3	9	18,5	7,3	7,3	11,4	11,4	11,4	16,4	16,4	22,3
										(56,6)	(78,3)	(108,0)	(137,5)	(171,1)	(213,6)	(255,0)	(329,3)
С2 d/d1 205×495	4750	3100	27,5	9	18	4	1	11	52,3	32,2	46,4	63,1	82,5	104,4	128,9	155,9	200,6
							2	10	31,0	19,1	27,5	37,5	48,9	61,9	76,5	92,5	119,0
							3	9	18,5	7,3	7,3	11,4	11,4	11,4	16,4	16,4	22,3
										(58,6)	(81,2)	(112,0)	(142,8)	(177,1)	(221,8)	(264,8)	(341,9)
С2 d/d1 205×505	5050	3100	125	9	18	5	1	11	55,6	34,3	49,3	67,1	87,7	111,0	139,0	165,8	213,3
							2	10	31,0	22,8	32,9	44,7	58,4	73,9	91,2	110,4	142,0
							3	10	20,5	8,1	8,1	12,7	12,7	12,7	18,2	18,2	24,8
										(65,2)	(90,3)	(124,5)	(158,8)	(197,6)	(246,4)	(294,4)	(380,1)
С2 d/d1 209×535	5350	3100	27,5	9	18	5	1	11	58,9	36,3	52,3	71,1	92,9	117,6	145,1	175,6	225,9
							2	10	31,0	22,8	32,9	44,7	58,4	73,9	91,2	110,4	142,1
							3	10	20,5	8,1	8,1	12,7	12,7	12,7	18,2	18,2	24,8
										(67,2)	(93,3)	(128,5)	(164,0)	(204,2)	(254,5)	(304,2)	(392,8)

Марки сетки	Размеры, мм			Число шагов			Позиция	Число стержней на сетку, шт.	Общая длина стержней на сетку, м	Масса стержней и сетки, кг, при отношении диаметров стержней (d/d1)							
	l	l1	a	m	m1	n				10/8	12/8	14/10	16/10	18/10	20/12	22/12	25/14
С2 d/d1 205×565	5650	4300	125	9	18	6	1	11	62,2	38,4	55,2	75,1	98,1	124,2	153,3	185,5	238,7
							2	10	43,0	26,5	38,2	52,0	68,9	85,9	106,0	128,3	165,1
							3	11	22,6	8,9	8,9	13,9	13,9	13,9	20,0	20,0	27,2
										(73,8)	(102,3)	(141,0)	(179,9)	(224,0)	(279,3)	(333,8)	(431,0)
С2 d/d1 205×595	5950	4300	275	9	18	6	1	11	65,5	40,4	58,1	79,1	103,3	130,8	161,4	195,3	251,3
							2	10	43,0	26,5	38,2	52,0	68,9	85,9	106,0	128,3	165,1
							3	11	22,6	8,9	8,9	13,9	13,9	13,9	20,0	20,0	27,2
										(75,8)	(105,2)	(145,0)	(185,1)	(230,6)	(287,4)	(343,6)	(443,6)
С2 d/d1 205×625	6250	4900	125	9	18	7	1	11	68,8	42,4	61,1	83,1	108,5	137,4	169,5	205,2	264,0
							2	10	49,0	30,2	43,5	59,2	77,3	97,9	120,8	146,2	188,2
							3	12	24,6	9,7	9,7	15,2	15,2	15,2	21,8	21,8	29,7
										(82,3)	(114,3)	(157,5)	(201,0)	(250,5)	(312,1)	(373,2)	(481,9)
С2 d/d1 205×655	6550	4900	275	9	18	7	1	11	72,1	44,5	63,9	87,0	113,7	143,9	177,7	215,0	276,7
							2	10	49,0	30,2	43,5	59,2	77,3	97,9	120,8	146,2	188,2
							3	12	24,6	9,7	9,7	15,2	15,2	15,2	21,8	21,8	29,7
										(84,4)	(117,1)	(161,4)	(206,2)	(258,0)	(320,3)	(383,0)	(494,6)
С2 d/d1 205×685	6850	5500	125	9	18	8	1	11	75,4	46,5	66,9	91,0	118,9	150,6	185,8	224,8	289,3
							2	10	55,0	33,9	48,8	66,4	86,8	109,9	135,6	164,1	211,2
							3	13	26,7	10,5	10,5	16,4	16,4	16,4	23,7	23,7	32,2
										(90,9)	(126,2)	(173,8)	(222,1)	(278,9)	(345,1)	(412,6)	(532,7)
С2 d/d1 205×715	7150	5500	275	9	18	8	1	11	78,7	48,5	69,8	95,0	124,1	157,1	193,9	234,7	302,0
							2	10	55,0	33,9	48,8	66,4	86,8	109,9	135,6	164,1	211,2
							3	13	22,7	10,5	10,5	16,4	16,4	16,4	23,7	23,7	32,2
										(92,9)	(129,1)	(177,8)	(227,3)	(283,9)	(353,2)	(422,5)	(545,4)

Инв. № подл. | Подпись и дата | Взам. инв. №

Марка сетки	Размеры, мм			Число шагов			Позиция	Число стержней на сетку, шт	Общая длина стержней на сетку, м	Масса стержней и сетки (кг) при отношении диаметров стержней (d/d_1)							
	l	l_1	a	m	m_1	n				$\frac{10}{8}$	$\frac{12}{8}$	$\frac{14}{10}$	$\frac{16}{10}$	$\frac{18}{10}$	$\frac{20}{12}$	$\frac{22}{12}$	$\frac{25}{14}$
$C2\frac{d}{d_1}$ 265×265	2650	1300	125	13	26	1	1	14	37,1	22,9	32,9	44,8	58,5	74,1	91,5	110,7	142,5
							2	13	16,9	10,4	15,0	20,4	26,7	33,8	41,7	50,4	64,9
							3	6	15,9	6,3	6,3	9,8	9,8	9,8	14,1	14,1	19,2
										(39,6)	(54,2)	(75,0)	(95,0)	(117,7)	(147,3)	(175,2)	(226,6)
$C2\frac{d}{d_1}$ 265×295	2950	1300	275	13	26	1	1	14	41,3	25,5	36,7	49,9	65,2	82,5	101,9	123,2	158,6
							2	13	16,9	10,4	15,0	20,4	26,7	33,8	41,7	50,4	64,9
							3	6	15,9	6,3	6,3	9,8	9,8	9,8	14,1	14,1	19,2
										(42,2)	(58,0)	(80,1)	(101,7)	(126,1)	(157,7)	(187,7)	(242,7)
$C2\frac{d}{d_1}$ 265×325	3250	1900	125	13	26	2	1	14	45,5	28,1	40,4	55,0	71,8	90,9	112,2	135,7	174,7
							2	13	24,7	15,2	21,9	29,8	39,0	49,4	60,9	73,7	94,9
							3	7	18,6	7,3	7,3	11,5	11,5	11,5	16,5	16,5	22,4
										(50,6)	(69,6)	(96,3)	(122,3)	(151,8)	(189,6)	(225,9)	(292,0)
$C2\frac{d}{d_1}$ 265×355	3550	1900	275	13	26	2	1	14	49,7	30,7	44,1	60,0	78,4	99,3	122,6	148,3	190,9
							2	13	24,7	15,2	21,9	29,8	39,0	49,4	60,9	73,7	94,9
							3	7	18,6	7,3	7,3	11,5	11,5	11,5	16,5	16,5	22,4
										(53,2)	(73,3)	(101,3)	(128,9)	(160,2)	(200,0)	(238,5)	(308,2)

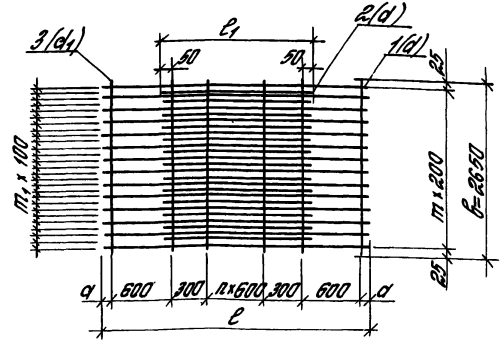

Зав.отд.	Ильин	
Зав.сект.	Туголуков	
С.н.с.	Лотапкин	
Инж.I кат.	Третьякова	
Н.контр.	Фролов	

1.400.1-21.1-13

Сетка сварная шириной 2650 мм. Тип 2

Стадия	Лист	Листов
Р	1	3

ЦНИИПРОМЗДАНИЙ

25123 28

Марка сетки	Размеры, мм			Число шагов			Позиция	Число стержней на сетку, шт.	Общая длина стержней на сетку, м	Масса стержней и сетки (кг) при отношении диаметров стержней (d/d1)							
	l	l1	a	m	m1	n				10/8	12/8	14/10	16/10	18/10	20/12	22/12	25/14
С2-d/d1 2655×385	3850	2500	125	13	26	3	1	14	53,9	33,3	47,9	65,1	85,1	107,7	132,9	160,8	206,9
							2	13	32,5	20,1	28,9	39,3	51,3	64,9	80,2	96,9	124,8
							3	8	21,2	8,4	8,4	13,1	13,1	13,1	18,8	18,8	25,6
										(64,8)	(85,2)	(117,5)	(149,3)	(185,7)	(231,9)	(276,3)	(357,3)
С2-d/d1 2655×415	4150	2500	215	13	26	3	1	14	58,1	35,9	51,6	70,2	91,7	116,1	143,3	173,4	223,1
							2	13	32,5	20,1	28,9	39,3	51,3	64,9	80,2	96,9	124,8
							3	8	21,2	8,4	8,4	13,1	13,1	13,1	18,8	18,8	25,6
										(64,4)	(88,9)	(122,6)	(156,1)	(194,1)	(242,3)	(289,1)	(373,5)
С2-d/d1 2655×445	4450	3100	125	13	26	4	1	14	62,3	38,4	55,3	75,3	98,3	124,5	153,6	185,9	239,2
							2	3	40,3	24,9	35,8	48,7	63,6	80,5	99,4	120,3	154,8
							3	9	23,9	9,4	9,4	14,7	14,7	14,7	21,8	21,8	28,8
										(72,7)	(100,5)	(138,7)	(176,6)	(219,1)	(274,8)	(328,0)	(422,8)
С2-d/d1 2655×475	4750	3100	215	13	26	4	1	14	66,5	41,0	59,1	80,3	104,9	132,9	164,0	196,4	255,4
							2	13	40,3	24,9	35,8	48,7	63,6	80,5	99,4	120,3	154,8
							3	9	23,9	9,4	9,4	14,7	14,7	14,7	21,8	21,8	28,8
										(75,3)	(104,3)	(143,7)	(183,2)	(228,1)	(285,2)	(340,5)	(439,0)
С2-d/d1 2655×505	5050	3700	125	13	26	5	1	14	70,7	43,6	62,8	85,4	111,6	141,3	174,4	210,9	271,5
							2	13	48,1	29,7	42,7	58,1	75,9	96,1	118,6	143,5	184,7
							3	10	26,5	10,5	10,5	16,4	16,4	16,4	23,5	23,5	32,0
										(83,8)	(116,0)	(159,9)	(203,9)	(253,9)	(316,5)	(377,9)	(488,2)
С2-d/d1 2655×535	5350	3700	215	13	26	5	1	14	74,9	46,2	66,5	90,5	118,2	149,7	184,7	223,5	287,6
							2	3	48,1	29,7	42,7	58,1	75,9	96,1	118,6	143,5	184,7
							3	10	26,5	10,5	10,5	16,4	16,4	16,4	23,5	23,5	32,0
										(86,4)	(119,7)	(165,0)	(210,5)	(262,2)	(326,8)	(390,1)	(504,3)

Инв. № подл. | Подпись и дата | Взам. инв. №

Марка сетки	Размеры сетки, мм			Число шагов			Позиция	Число стержней на сетку, шт.	Общая длина стержней на сетку, м	Масса стержней и сетки (кг) при отношении диаметров стержней (d/d1)							
	l	l1	a	m	m1	n				10/8	12/8	14/10	16/10	18/10	20/12	22/12	25/14
С2 d/d1 265×565	5650	4300	125	13	26	6	1	14	79,1	48,8	70,2	95,6	124,8	158,0	195,1	236,0	303,7
							2	13	55,9	34,5	49,6	67,5	88,2	111,7	137,9	166,8	214,7
							3	11	29,2	11,5	11,5	18,0	18,0	18,0	25,9	25,9	35,2
										(94,8)	(131,3)	(181,1)	(231,0)	(287,7)	(358,9)	(428,7)	(553,6)
С2 d/d1 265×595	5950	4300	275	13	26	6	1	14	83,3	51,4	73,9	100,6	131,5	166,4	205,4	248,6	319,9
							2	13	55,9	34,5	49,6	67,5	88,2	111,7	137,9	166,8	214,7
							3	11	29,2	11,5	11,5	18,0	18,0	18,0	25,9	25,9	35,2
										(97,4)	(135,0)	(186,1)	(237,7)	(296,1)	(369,2)	(441,3)	(569,8)
С2 d/d1 265×625	6250	4900	125	13	26	7	1	14	87,5	54,0	77,7	105,7	138,1	174,8	215,8	261,1	336,0
							2	13	63,7	39,3	56,6	77,0	100,5	127,3	157,1	190,1	244,6
							3	12	31,8	12,6	12,6	19,6	19,5	19,6	28,2	28,2	38,4
										(105,9)	(146,9)	(202,3)	(258,2)	(321,7)	(401,1)	(479,4)	(619,0)
С2 d/d1 265×655	6550	4900	275	13	26	7	1	14	91,7	56,6	81,4	110,8	144,7	183,2	226,1	273,6	352,1
							2	13	63,7	39,3	56,6	77,0	100,5	127,3	157,1	190,1	244,6
							3	12	31,8	12,6	12,6	19,6	19,6	19,6	28,2	28,2	38,4
										(108,5)	(150,6)	(207,4)	(264,8)	(330,1)	(411,4)	(491,9)	(635,1)
С2 d/d1 265×685	6850	5500	125	13	26	8	1	14	95,9	59,2	85,2	115,9	151,3	191,6	236,5	286,2	368,3
							2	13	71,5	44,1	63,5	86,4	112,8	142,9	176,3	213,4	274,6
							3	13	34,5	13,6	13,6	21,3	21,3	21,3	30,6	30,6	41,6
										(116,9)	(162,3)	(223,6)	(285,4)	(355,8)	(443,4)	(530,2)	(684,5)
С2 d/d1 265×715	7150	5500	275	13	26	8	1	14	100,1	61,7	88,9	120,9	157,9	200,0	246,9	298,7	384,4
							2	13	71,5	44,1	63,5	86,4	112,8	142,9	176,3	213,4	274,6
							3	13	34,5	13,6	13,6	21,3	21,3	21,3	30,6	30,6	41,6
										(119,4)	(166,0)	(228,6)	(292,0)	(364,2)	(453,8)	(542,7)	(700,6)

Инв. № подл. | Подпись и дата | Взам. инв. №

Марка сетки	Размеры, мм			Число шагов			Позиция	Число стержней на сетку шт.	Общая длина стержней на сетку, м	Масса стержней и сетки (кг) при отношении диаметров стержней (d/d_1)							
	l	l_1	d	m	m_1	n				$\frac{10}{8}$	$\frac{12}{8}$	$\frac{14}{10}$	$\frac{16}{10}$	$\frac{18}{10}$	$\frac{20}{12}$	$\frac{22}{12}$	$\frac{25}{14}$
$C2\frac{d}{d_1}$ 285×265	2650	1300	125	14	28	1	1	15	39,8	24,5	35,3	48,0	62,7	79,4	98,0	118,6	152,6
							2	14	18,2	11,2	16,2	22,0	28,7	36,4	44,9	54,3	69,9
							3	6	17,1	6,8	6,8	10,6	10,6	10,6	15,2	15,2	20,7
										(42,5)	(58,3)	(80,6)	(102,0)	(126,4)	(158,1)	(188,1)	(243,2)
$C2\frac{d}{d_1}$ 285×295	2950	1300	275	14	28	1	1	15	44,3	27,3	39,3	53,5	69,8	88,4	109,1	132,0	169,9
							2	14	18,2	11,2	16,2	22,0	28,7	36,4	44,9	54,3	69,9
							3	6	17,1	6,8	6,8	10,6	10,6	10,6	15,2	15,2	20,7
										(45,3)	(62,3)	(86,1)	(109,2)	(135,4)	(169,2)	(201,5)	(260,5)
$C2\frac{d}{d_1}$ 285×325	3250	1900	125	14	28	2	1	15	48,8	30,1	43,3	58,9	76,9	97,4	120,2	145,5	187,2
							2	14	26,6	16,4	23,6	32,1	42,0	53,2	65,6	79,4	102,1
							3	7	20,0	7,9	7,9	12,3	12,3	12,3	17,7	17,7	24,1
										(54,4)	(74,8)	(103,3)	(131,2)	(162,9)	(203,5)	(242,6)	(313,4)
$C2\frac{d}{d_1}$ 289×355	3550	1900	275	14	28	2	1	15	53,3	32,9	47,3	64,3	84,0	106,4	131,3	158,9	204,5
							2	14	26,6	16,4	23,6	32,1	42,0	53,2	65,6	79,4	102,1
							3	7	20,0	7,9	7,9	12,3	12,3	12,3	17,7	17,7	24,1
										(57,2)	(78,8)	(108,7)	(138,3)	(171,9)	(214,6)	(256,0)	(330,7)

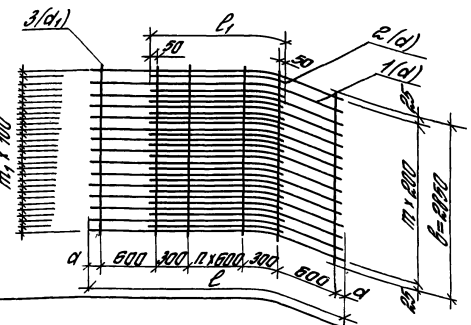

Зав. отд.	Ильин	
Зав. сект.	Туголуков	
С.Н.С.	Потапкин	
Инж. 1 кат.	Третьякова	
Н. контр.	Фролов	

1.400.1-21.1-14

Сетка сварная шириной 2850 мм. Тип 2

Стадия	Лист	Листов
Р	1	3

ЦНИИПРОМЗДАНИЙ

Инв. № подл. | Подпись и дата | Взам. инв. №

Масса сетки	Размеры, мм			Число шагов			Позиция	Число стержней на сетку, шт.	Общая длина стержней на сетку, м	Масса стержней и сетки (кг) при отношении диаметров стержней (d/d1)							
	l	l1	a	m	m1	n				10/8	12/8	14/10	16/10	18/10	20/12	22/12	25/14
С2 d/d1 285×385	3850	2500	125	14	28	3	1	15	57,8	35,6	51,3	69,8	91,1	115,4	142,4	172,3	221,8
							2	14	35,0	21,6	31,1	42,3	55,2	69,9	86,3	104,4	134,4
							3	8	22,8	9,0	9,0	14,1	14,1	14,1	20,3	20,3	27,5
										(66,2)	(91,4)	(126,2)	(160,4)	(199,4)	(249,0)	(297,9)	(383,7)
С2 d/d1 285×415	4150	2500	275	14	28	3	1	15	62,3	38,4	55,3	75,2	98,2	124,4	153,5	185,8	239,0
							2	14	35,0	21,6	31,1	42,3	55,2	69,9	86,3	104,4	134,4
							3	8	22,8	9,0	9,0	14,1	14,1	14,1	20,3	20,3	27,5
										(69,0)	(95,4)	(131,6)	(167,5)	(208,4)	(260,1)	(310,5)	(400,9)
С2 d/d1 285×445	4450	3100	125	14	28	4	1	15	66,8	41,2	59,3	80,6	105,3	133,4	164,6	199,2	256,3
							2	14	43,4	26,8	38,5	52,4	68,5	86,7	107,0	129,5	166,7
							3	9	25,7	10,1	10,1	15,8	15,8	15,8	22,8	22,8	31,0
										(79,1)	(107,9)	(148,8)	(189,6)	(235,9)	(294,4)	(351,5)	(454,0)
С2 d/d1 285×475	4750	3100	275	14	28	4	1	15	71,3	44,0	63,3	86,1	112,4	142,4	175,7	212,6	273,6
							2	14	43,4	26,8	38,5	52,4	68,5	86,7	107,0	129,5	166,7
							3	9	25,7	10,1	10,1	15,8	15,8	15,8	22,8	22,8	31,0
										(80,9)	(111,9)	(154,3)	(196,7)	(244,9)	(305,5)	(364,9)	(471,3)
С2 d/d1 285×505	5050	3700	125	14	28	5	1	15	75,8	46,7	67,3	91,5	119,5	151,4	186,8	226,0	290,8
							2	14	51,8	32,0	46,0	62,6	81,7	103,5	127,7	154,6	198,9
							2	10	28,5	11,3	11,3	17,6	17,6	17,6	25,3	25,3	34,4
										(90,0)	(124,6)	(171,7)	(218,8)	(272,5)	(339,8)	(405,9)	(524,1)
С2 d/d1 285×535	5350	3700	275	14	28	5	1	15	80,3	49,5	71,3	96,9	126,6	160,3	197,9	239,5	308,2
							2	14	51,8	32,0	46,0	62,6	81,7	103,5	127,7	154,6	198,9
							3	10	28,5	11,3	11,3	17,6	17,6	17,6	25,3	25,3	34,4
										(92,8)	(128,6)	(177,1)	(225,9)	(281,4)	(350,9)	(419,4)	(541,5)

Инв. № подл. | Подпись и дата | Взам. инв. №

Марка сетки	Размеры, мм			Число шагов			Позиция	Число стержней на сетку, шт.	Общая длина стержней на сетку, м	Масса стержней и сетки (кг) при отношении диаметров стержней d/d_1							
	ℓ	ℓ_1	a	m	m_1	n				$\frac{10}{8}$	$\frac{12}{8}$	$\frac{14}{10}$	$\frac{16}{10}$	$\frac{18}{10}$	$\frac{20}{12}$	$\frac{22}{12}$	$\frac{25}{14}$
$С2\frac{d}{d_1}$ 285×565	5650	4300	125	14	28	6	1	15	84,8	52,3	75,3	102,4	133,7	169,3	209,0	252,9	325,4
							2	14	60,2	37,1	53,5	72,7	95,0	120,3	148,5	179,6	231,2
							3	11	31,4	12,4	12,4	19,3	19,3	19,3	27,8	27,8	37,8
										(101,8)	(141,2)	(194,4)	(248,0)	(308,9)	(385,3)	(460,3)	(594,4)
$С2\frac{d}{d_1}$ 285×595	5950	4300	275	14	28	6	1	15	89,3	55,1	79,3	107,8	140,8	178,3	220,1	266,3	342,7
							2	14	60,2	37,1	53,5	72,7	95,0	120,3	148,5	179,6	231,2
							3	11	31,4	12,4	12,4	19,3	19,3	19,3	27,8	27,8	37,8
										(104,6)	(145,2)	(199,8)	(255,1)	(317,9)	(396,4)	(473,7)	(611,7)
$С2\frac{d}{d_1}$ 285×626	6250	4900	125	14	28	7	1	15	93,8	57,8	83,3	113,3	147,9	187,3	231,9	279,8	360,0
							2	14	68,6	42,3	61,0	82,8	108,3	137,1	169,2	204,7	263,4
							3	12	34,2	13,5	13,5	21,1	21,1	21,1	30,4	30,4	41,3
										(113,6)	(159,8)	(217,2)	(277,3)	(345,5)	(430,5)	(514,9)	(664,7)
$С2\frac{d}{d_1}$ 285×655	6550	4900	275	14	28	7	1	15	98,3	60,6	87,3	118,7	155,0	196,3	242,3	293,2	377,3
							2	14	68,6	42,3	61,0	82,8	108,3	137,1	169,2	204,7	263,4
							3	12	34,2	13,5	13,5	21,1	21,1	21,1	30,4	30,4	41,3
										(116,4)	(161,8)	(222,6)	(284,4)	(354,5)	(441,9)	(528,3)	(682,0)
$С2\frac{d}{d_1}$ 285×685	6850	5500	125	14	28	8	1	15	102,8	63,4	91,2	124,1	162,1	205,3	253,4	306,6	394,6
							2	14	77,0	47,5	68,4	93,0	121,5	153,9	189,9	229,8	295,7
							3	13	37,1	14,6	14,6	22,9	22,9	22,9	32,9	32,9	44,8
										(125,5)	(174,2)	(240,0)	(306,5)	(382,1)	(476,2)	(569,3)	(735,1)
$С2\frac{d}{d_1}$ 285×715	7150	5500	275	14	28	8	1	15	107,3	66,2	95,2	129,6	169,2	214,3	264,5	320,0	411,8
							2	14	77,0	47,5	68,4	93,0	121,5	153,9	189,9	229,8	295,7
							3	13	37,1	14,6	14,6	22,9	22,9	22,9	32,8	32,9	44,8
										(128,3)	(178,2)	(245,5)	(313,6)	(391,1)	(487,3)	(582,7)	(752,3)

Инв. № подл. | Подпись и дата | Взам. инв. №

Марка сетки	Размеры, мм			Число шагов			Позиция	Число стержней на сетку, шт.	Общая длина стержней на сетку, м	Масса стержней и сетки (кг) при отношении диаметров стержней (d/d_1)							
	l	l_1	d	m	m_1	n				$\frac{10}{6}$	$\frac{12}{6}$	$\frac{14}{6}$	$\frac{16}{6}$	$\frac{18}{8}$	$\frac{20}{8}$	$\frac{22}{8}$	$\frac{25}{8}$
СЗ $\frac{d}{d_1}$ 115×265	2650	1300	125	5	11	1	1	7	18,6	11,5	16,5	22,4	29,3	37,1	45,7	55,4	71,2
							2	5	6,5	4,0	5,8	7,9	10,3	13,0	16,0	19,4	25,0
							3	6	6,9	1,5	1,5	1,5	1,5	2,7	2,7	2,7	2,7
										(17,0)	(23,8)	(31,8)	(41,1)	(52,8)	(64,4)	(77,5)	(98,9
СЗ $\frac{d}{d_1}$ 115×295	2950	1300	275	5	11	1	1	7	20,7	12,7	18,3	25,0	32,6	41,3	50,9	61,6	79,3
							2	5	6,5	4,0	5,8	7,9	10,3	13,0	16,0	19,4	25,0
							3	6	6,9	1,5	1,5	1,5	1,5	2,7	2,7	2,7	2,7
										(18,2)	(25,6)	(34,4)	(44,4)	(57,0)	(69,6)	(83,7)	(107,0)
СЗ $\frac{d}{d_1}$ 115×325	3250	1900	125	5	11	2	1	7	22,8	14,0	20,2	27,5	35,9	45,5	56,1	67,9	87,4
							2	5	9,5	5,9	8,4	11,5	15,0	19,0	23,4	28,4	36,5
							3	7	8,1	1,8	1,8	1,8	1,8	3,2	3,2	3,2	3,2
										(21,7)	(30,4)	(40,8)	(52,7)	(67,7)	(82,7)	(99,5)	(127,1)
СЗ $\frac{d}{d_1}$ 115×355	3550	1900	275	5	11	2	1	7	24,9	15,3	22,1	30,0	39,2	49,7	61,3	74,2	95,4
							2	5	9,5	5,9	8,4	11,5	15,0	19,0	23,4	28,4	36,5
							3	7	8,1	1,8	1,8	1,8	1,8	3,2	3,2	3,2	3,2
										(23,0)	(32,3)	(43,3)	(56,0)	(71,9)	(87,9)	(105,8)	(135,1)

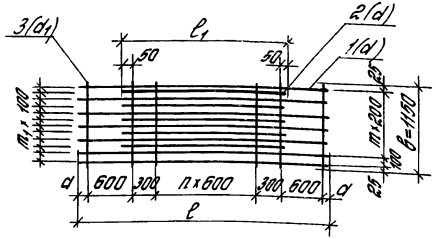

Зав. отд.	Ильин	
Зав. сект.	Туголиков	
С.Н.С.	Потапкин	
Инж. 1 кат.	Третьякова	
Н. контр.	Фролов	

1.400.1-21.1-20

Сетка сварная шириной 1150 мм. Тип 3

Стадия	Лист	Листов
Р	1	3

ЦНИИПРОМЗДАНИЙ

Марка сетки	Размеры, мм			Число шагов			Позиция	Число стержней на сетку, шт.	Общая длина стержней на сетку, м	Масса стержней и сетки (кг) при отношении диаметров стержней d/d_1							
	c	c_1	d	m	m_1	n				$\frac{10}{6}$	$\frac{12}{6}$	$\frac{14}{6}$	$\frac{16}{6}$	$\frac{18}{8}$	$\frac{20}{8}$	$\frac{22}{8}$	$\frac{25}{8}$
С3 $\frac{d}{d_1}$ 115×395	3950	2500	125	5	11	3	1	7	26,9	16,6	23,9	32,6	42,5	53,9	66,5	80,4	103,5
							2	5	12,5	7,7	11,1	15,1	19,7	25,0	30,8	37,3	48,0
							3	8	9,2	2,0	2,0	2,0	2,0	3,6	3,6	3,6	3,6
										(26,3)	(37,0	(49,7)	(64,2)	(82,5)	(100,9)	(121,3)	(155,1)
С3 $\frac{d}{d_1}$ 115×415	4150	2800	275	5	11	3	1	7	29,1	17,9	25,8	35,1	48,8	58,0	71,6	86,7	111,6
							2	5	12,5	7,7	11,1	15,1	19,7	25,0	30,8	37,3	48,0
							3	8	9,2	2,0	2,0	2,0	2,0	3,6	3,6	3,6	3,6
										(27,6)	(38,9)	(52,2)	(67,5)	(86,6)	(106,0)	(127,6)	(163,2)
С3 $\frac{d}{d_1}$ 115×445	4450	3100	125	5	11	4	1	7	31,2	19,2	27,7	37,6	49,2	62,2	76,8	93,0	119,6
							2	5	15,5	9,6	13,8	18,7	24,5	31,0	38,2	46,3	59,5
							3	9	10,4	2,3	2,3	2,3	2,3	4,1	4,1	4,1	4,1
										(31,1)	(43,8)	(58,6)	(76,0)	(97,3)	(119,1)	(143,4)	(183,2)
С3 $\frac{d}{d_1}$ 115×495	4950	3100	275	5	11	4	1	7	33,3	20,5	29,5	40,2	52,5	66,4	82,0	99,2	127,7
							2	5	15,5	9,6	13,8	18,7	24,5	31,0	38,2	46,3	59,5
							3	9	10,4	2,3	2,3	2,3	2,3	4,1	4,1	4,1	4,1
										(32,4)	(45,6)	(61,2)	(79,3)	(101,5)	(124,3)	(149,6)	(191,3)
С3 $\frac{d}{d_1}$ 115×505	5050	3900	125	5	11	5	1	7	35,4	21,8	31,4	42,7	55,8	70,6	87,2	105,5	135,7
							2	5	18,5	11,4	16,4	22,4	29,2	37,0	45,6	55,2	71,0
							3	10	11,5	2,6	2,6	2,6	2,6	4,5	4,5	4,5	4,5
										(35,8)	(50,4)	(67,1)	(87,6)	(112,1)	(137,3)	(165,2)	(211,2)
С3 $\frac{d}{d_1}$ 115×535	5350	3900	275	5	11	5	1	7	37,5	23,1	33,3	45,2	59,1	74,8	92,4	111,8	143,8
							2	5	18,5	11,4	16,4	22,4	29,2	37,0	45,6	55,2	71,0
							3	10	11,5	2,6	2,6	2,6	2,6	4,5	4,5	4,5	4,5
										(37,1)	(52,3)	(70,2)	(90,9)	(116,3)	(142,5)	(171,5)	(219,3)

Инв. № подл. | Подпись и дата | Взам. инв. №

Марка сетки	Размеры, мм			Число шагов			Позиция	Число стержней на сетку шт	Общая длина стержней на сетку м	Масса стержней и сетки (кг) при отношении диаметров стержней (d/d1)							
	l	l1	a	m	m1	n				10/6	12/6	14/6	16/6	18/8	20/8	22/8	25/8
С3 d/d1 115×565	5650	4300	125	5	11	6	1	7	39,6	24,4	35,1	47,8	62,4	79,0	97,5	118,0	151,9
							2	5	21,5	13,3	19,1	26,0	33,9	42,9	53,0	64,2	82,6
							3	11	12,7	2,8	2,8	2,8	2,8	5,0	5,0	5,0	5,0
										(40,5)	(57,0)	(76,6)	(99,1)	(126,9)	(155,5)	(187,2)	(239,5)
С3 d/d1 115×595	5950	4300	275	5	11	6	1	7	41,7	25,7	37,0	50,3	65,7	83,2	102,7	124,3	159,9
							2	5	21,5	13,3	19,1	26,0	33,9	42,9	53,0	64,2	82,6
							3	11	12,7	2,8	2,8	2,8	2,8	5,0	5,0	5,0	5,0
										(41,8)	(58,9)	(79,1)	(102,4)	(131,1)	(160,7)	(193,5)	(247,5)
С3 d/d1 115×625	6250	4900	125	5	11	7	1	7	43,8	27,0	38,9	52,8	69,0	87,4	107,9	130,6	168,0
							2	5	24,5	15,1	21,8	29,6	38,6	49,9	60,4	73,1	94,1
							3	12	13,8	3,0	3,1	3,1	3,1	5,5	5,5	5,5	5,5
										(45,1)	(63,8)	(85,5)	(110,7)	(141,8)	(173,8)	(209,2)	(267,5)
С3 d/d1 115×655	6550	4900	275	5	11	7	1	7	45,9	28,3	40,7	55,4	72,4	91,6	113,1	136,8	176,1
							2	5	24,5	15,1	21,8	29,6	38,6	49,9	60,4	73,1	94,1
							3	12	13,8	3,1	3,1	3,1	3,1	5,5	5,5	5,5	5,5
										(46,5)	(65,6)	(88,1)	(114,1)	(147,0)	(179,0)	(215,4)	(276,7)
С3 d/d1 115×685	6850	5500	125	5	11	8	1	7	48,0	29,6	42,6	57,9	75,6	95,8	118,2	143,1	184,1
							2	5	27,5	16,9	24,4	33,2	43,4	54,9	67,8	82,1	105,6
							3	13	15,0	3,3	3,3	3,3	3,3	5,9	5,9	5,9	5,9
										(48,8)	(70,3)	(94,4)	(122,3)	(156,6)	(191,9)	(231,1)	(295,6)
С3 d/d1 115×715	7150	5500	275	5	11	8	1	7	50,1	30,9	44,4	60,5	78,9	100,0	123,4	149,4	192,2
							2	5	27,5	16,9	24,4	33,2	43,4	54,9	67,8	82,1	105,6
							3	13	15,0	3,3	3,3	3,3	3,3	5,9	5,9	5,9	5,9
										(51,1)	(72,1)	(97,0)	(125,6)	(160,8)	(197,1)	(237,4)	(303,9)

Марка сетки	Размеры, мм			Число шагов			Позиция	Число стержней на сетку, шт.	Общая длина стержней на сетку, м	Масса стержней и сетки (кг) при отношении диаметров стержней (d/d_1)							
	l	l_1	a	m	m_1	n				10/6	12/6	14/8	16/8	18/10	20/10	22/10	25/12
С3 $\frac{d}{d_1}$ 175×265	2650	1300	125	8	17	1	1	10	26,5	16,4	23,5	32,0	41,8	52,9	65,4	79,1	101,8
							2	8	10,4	6,4	9,2	12,6	16,4	20,8	25,7	31,0	39,8
							3	6	10,5	2,3	2,3	4,2	4,2	6,5	6,5	6,5	9,3
										(25,1)	(35,0)	(48,8)	(62,4)	(80,2)	(97,6)	(116,6)	(151,0)
С3 $\frac{d}{d_1}$ 175×295	2950	1300	275	8	17	1	1	10	29,5	18,2	26,2	35,6	46,5	58,9	72,7	88,0	113,3
							2	8	10,4	6,4	9,2	12,6	16,4	20,8	25,7	31,0	39,9
							3	6	10,5	2,3	2,3	4,2	4,2	6,5	6,5	6,5	9,3
										(26,9)	(37,7)	(52,4)	(67,1)	(86,2)	(104,9)	(125,5)	(162,5)
С3 $\frac{d}{d_1}$ 175×325	3250	1900	125	8	17	2	1	10	32,5	20,0	28,8	39,3	51,3	64,9	80,2	96,9	124,8
							2	8	15,2	9,4	13,5	18,4	24,0	30,4	37,5	37,5	58,4
							3	7	12,3	2,7	2,7	4,8	4,8	7,6	7,6	7,6	10,9
										(32,1)	(45,0)	(62,5)	(80,1)	(102,9)	(125,3)	(150,0)	(194,1)
С3 $\frac{d}{d_1}$ 175×355	3550	1900	275	8	17	2	1	10	35,5	21,9	31,5	42,8	56,0	70,9	87,5	105,9	136,3
							2	8	15,2	9,4	13,5	18,4	24,0	30,4	37,5	37,5	58,4
							3	7	12,3	2,7	2,7	4,8	4,8	7,6	7,6	7,6	10,9
										(34,0)	(47,7)	(66,0)	(84,8)	(108,9)	(132,6)	(151,0)	(205,6)

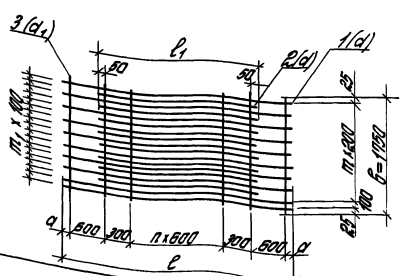

Зав. отд.	Ильин	
Зав. сект.	Туголуков	
С.Н.С.	Потапкин	
Инж. 1 кат.	Третьякова	
Н. контр.	Фролов	

1.400.1-21.1-21

Сетка сварная шириной 1750 мм. Тип 3

Стадия	Лист	Листов
Р	1	3

ЦНИИПРОМЗДАНИЙ

Инв. № подл. | Подпись и дата | Взам. инв. №

Марка сетки	Размеры сетки, мм			Число шагов			Позиция	Число стержней на сетку, шт.	Общая длина стержней на сетку, м	Масса стержней и сетки (кг) при отношении диаметров стержней (d/d1)							
	l	l1	a	m	m1	n				10/6	12/6	14/8	16/8	18/10	20/10	22/10	25/12
С3 d/d1 175×385	3850	2500	125	8	17	3	1	10	38,5	23,8	34,2	46,5	60,8	76,9	94,9	114,9	141,8
							2	8	20,0	12,3	17,8	24,2	31,6	40,0	49,3	59,7	76,8
							3	8	14,0	3,1	3,1	5,5	5,5	8,6	8,6	8,6	12,4
										(39,2)	(55,1)	(76,2)	(97,9)	(125,5)	(152,8)	(183,2)	(231,0)
С3 d/d1 175×415	4150	2800	275	8	17	3	1	10	41,5	25,6	36,9	50,1	65,5	82,9	102,3	123,8	152,4
							2	8	20,0	12,3	17,8	24,2	31,6	40,0	49,3	59,7	76,8
							3	8	14,0	3,1	3,1	5,5	5,5	8,6	8,6	8,6	12,4
										(41,0)	(57,8)	(79,8)	(102,6)	(131,5)	(160,2)	(192,1)	(244,8,6)
С3 d/d1 175×445	4450	3108	125	8	17	4	1	10	44,5	27,5	39,5	53,8	70,2	88,9	109,7	132,8	170,9
							2	8	24,8	15,3	22,0	30,0	39,1	49,5	61,1	74,0	95,2
							3	9	15,8	3,5	3,5	6,2	6,2	9,7	9,7	9,7	14,0
										(46,3)	(65,0)	(90,0)	(115,5)	(148,1)	(180,5)	(216,5)	(280,1)
С3 d/d1 175×475	4750	3100	275	8	17	4	1	10	47,5	29,3	42,2	57,4	74,9	94,9	117,1	141,7	182,4
							2	8	24,8	15,3	22,0	30,0	39,1	49,5	61,1	74,0	95,2
							3	9	15,8	3,5	3,5	6,2	6,2	9,7	9,7	9,7	14,0
										(48,1)	(67,7)	(93,6)	(120,2)	(154,1)	(187,9)	(225,4)	(294,6)
С3 d/d1 175×505	5050	3700	125	8	17	5	1	10	50,5	31,1	44,8	61,0	79,7	100,9	124,5	150,7	193,9
							2	8	29,6	18,3	26,3	35,8	46,7	59,1	73,0	88,3	113,7
							3	10	17,5	3,9	3,9	6,9	6,9	10,8	10,8	10,8	15,5
										(53,3)	(75,0)	(103,7)	(133,3)	(170,8)	(208,3)	(249,8)	(323,1)
С3 d/d1 175×535	5350	3700	275	8	17	5	1	10	53,5	33,0	47,5	64,6	84,4	106,9	131,9	159,6*	205,4
							2	8	29,6	18,3	26,3	35,8	46,7	59,1	73,0	88,3	113,7
							3	10	17,5	3,9	3,9	6,9	6,9	10,8	10,8	10,8	15,5
										(55,2)	(77,7)	(107,3)	(138,0)	(176,8)	(215,7)	(258,7)	(334,6)

Марка сетки	Размеры, мм			Число шагов			Позиция	Число стержней на сетку, шт	Общая длина стержней на сетку, м	Масса стержней и сетки (кг) при отношении диаметров стержней $\frac{d}{d_1}$							
	c	c_1	a	m	m_1	n				$\frac{10}{6}$	$\frac{12}{6}$	$\frac{14}{8}$	$\frac{16}{8}$	$\frac{18}{10}$	$\frac{20}{10}$	$\frac{22}{10}$	$\frac{25}{12}$
СЗ $\frac{d}{d_1}$ 175×565	5650	4300	125	8	17	6	1	10	56,5	34,9	50,2	68,3	89,1	128,9	139,3	168,6	216,9
							2	8	34,4	21,2	30,6	41,6	54,3	68,7	84,8	102,7	132,1
							3	11	19,3	4,3	4,3	7,6	7,6	11,9	11,9	11,9	17,1
										(60,4)	(85,1)	(117,5)	(151,0)	(193,5)	(236,0)	(283,2)	(366,1)
СЗ $\frac{d}{d_1}$ 175×595	5950	4300	275	8	17	6	1	10	59,5	36,7	52,8	71,9	93,9	118,9	146,7	177,5	228,5
							2	8	34,4	21,2	30,6	41,6	54,3	68,7	84,8	102,7	132,1
							3	11	19,3	4,3	4,3	7,6	7,6	11,9	11,9	11,9	17,1
										(62,2)	(87,7)	(121,1)	(155,8)	(199,5)	(243,4)	(292,1)	(377,7)
СЗ $\frac{d}{d_1}$ 175×625	6250	4900	125	8	17	7	1	10	62,5	38,6	55,5	75,5	98,6	124,9	134,1	186,5	240,0
							2	8	39,2	24,2	34,8	47,4	61,9	78,3	96,7	116,9	150,5
							3	12	21,0	4,7	4,7	8,3	8,3	12,9	12,9	12,9	18,7
										(67,5)	(95,0)	(131,2)	(168,8)	(216,1)	(263,7)	(316,3)	(409,2)
СЗ $\frac{d}{d_1}$ 175×655	6550	4900	275	8	17	7	1	10	65,5	40,4	58,2	79,1	103,4	130,9	161,5	195,5	251,5
							2	8	39,2	24,2	34,8	47,4	61,8	78,3	96,7	116,9	18,7
							3	12	21,0	4,7	4,7	8,3	8,3	12,9	12,9	12,9	420,7
										69,3	97,7	134,8	173,5	225,1	271,1	325,3	263,0
СЗ $\frac{d}{d_1}$ 175×685	6850	5500	125	8	17	8	1	10	68,5	42,3	60,8	82,8	108,1	136,8	168,9	204,4	168,9
							2	8	44,0	27,2	39,1	53,2	69,4	87,9	108,5	131,3	20,2
							3	13	22,8	5,1	5,1	9,0	9,0	14,0	14,0	14,0	20,2
										(74,6)	(105,0)	(145,0)	(186,5)	(238,7)	(291,4)	(349,7)	(452,1)
СЗ $\frac{d}{d_1}$ 175×715	7150	5500	275	8	17	8	1	10	71,5	44,1	63,5	86,4	112,8	142,8	176,3	213,4	274,6
							2	8	44,0	27,2	39,1	53,2	69,4	87,9	108,5	131,3	168,9
							3	13	22,8	5,1	5,1	9,0	9,0	14,0	14,0	14,0	20,2
										(76,4)	(107,7)	(148,6)	(194,2)	(244,7)	(298,8)	(358,7)	(463,7)

Инв. № подл. | Подпись и дата | Взам. инв. №

Марка сетки	Размеры, мм			Число шагов			Позиция	Число стержней на сетку, шт.	Общая длина стержней на сетку, м	Масса стержней и сетки (кг) при отношении диаметров стержней (d/d_1)							
	l	l_1	a	m	m_1	n				$\frac{10}{8}$	$\frac{12}{8}$	$\frac{14}{10}$	$\frac{16}{10}$	$\frac{18}{10}$	$\frac{20}{12}$	$\frac{22}{12}$	$\frac{25}{14}$
СЗ $\frac{d}{d_1}$ 235×265	2650	1300	125	11	23	1	1	13	34,4	21,3	30,6	41,6	54,3	68,8	84,9	102,8	132,3
							2	11	14,3	8,8	12,7	17,3	22,6	28,6	35,3	42,7	54,9
							3	6	14,1	5,6	5,6	8,7	8,7	8,7	12,5	12,5	17,0
										(35,7)	(48,9)	(67,6)	(85,6)	(106,1)	(132,7)	(158,0)	(204,2)
СЗ $\frac{d}{d_1}$ 235×295	2950	1300	275	11	23	1	1	13	38,4	23,6	34,1	46,3	60,5	76,6	94,6	114,4	147,3
							2	11	14,3	8,8	12,7	17,3	22,6	28,6	35,3	42,7	54,9
							3	6	14,1	5,6	5,6	8,7	8,7	8,7	12,5	12,5	17,0
										(38,0)	(52,4)	(72,3)	(91,8)	(113,9)	(142,4)	(169,6)	(219,2)
СЗ $\frac{d}{d_1}$ 235×325	3250	1900	125	11	23	2	1	13	42,3	26,1	37,5	51,0	66,7	84,4	104,2	126,1	162,2
							2	11	20,9	12,9	18,6	25,3	32,9	41,7	51,5	62,4	80,3
							3	7	16,5	6,5	6,5	10,2	10,2	10,2	14,6	14,6	19,8
										(45,5)	(62,6)	(86,5)	(109,8)	(136,3)	(170,3)	(203,1)	(262,3)
СЗ $\frac{d}{d_1}$ 235×355	3550	1900	275	11	23	2	1	13	46,2	28,5	40,9	55,7	72,8	92,2	113,8	137,7	177,2
							2	11	20,9	12,9	18,6	25,3	32,9	41,7	51,5	62,4	80,3
							3	7	16,5	6,5	6,5	10,2	10,2	10,2	14,6	14,6	19,8
										(47,9)	(66,0)	(91,2)	(115,9)	(144,1)	(179,9)	(214,7)	(277,3)

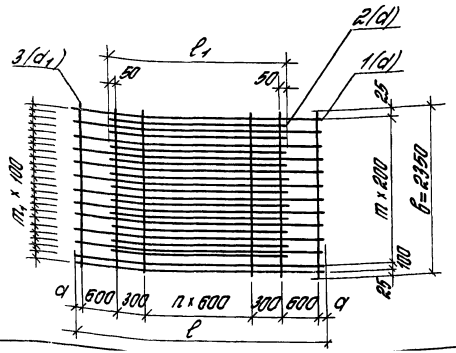

Зав. отд.	Ильин	
Зав. сект.	Гуголуков	
С.Н.С.	Потапкин	
Инж. 1 кат.	Третьяков	
Н. контр.	Фролов	

1.400.1-21.1-22

Сетка сварная шириной 2350 мм. Тип 3

Стадия	Лист	Листов
Р	1	3

ЦНИИПРОМЗДАНИЙ

Марка сетки	Размеры, мм			Число шагов			Позиция	Число стержней на сетку, шт.	Общая длина стержней на сетку, м	Масса стержней и сетки (кг) при отношении диаметров стержней (d/d1)							
	l	l1	a	m	m1	n				10/8	12/8	14/10	16/10	18/10	20/12	22/12	25/14
С3 d/d1 235×385	3850	2500	125	11	23	3	1	13	50,1	30,9	44,4	60,4	78,9	100,0	123,4	149,3	192,2
							2	11	27,5	16,9	24,4	33,2	43,4	54,9	67,8	82,1	105,6
							3	8	18,8	7,4	7,4	11,6	11,6	11,6	16,7	16,7	22,7
										(55,2)	(76,2)	(105,2)	(133,9)	(166,5)	(207,9)	(248,1)	(320,5)
С3 d/d1 235×415	4150	2500	275	11	23	3	1	13	53,9	33,3	47,9	65,1	85,1	107,8	133,0	161,0	207,2
							2	11	27,5	16,9	24,4	33,2	43,4	54,9	67,8	82,1	105,6
							3	8	18,8	7,4	7,4	11,6	11,6	11,6	16,7	16,7	22,7
										(57,6)	(79,7)	(109,9)	(140,1)	(174,3)	(217,5)	(259,8)	(335,5)
С3 d/d1 235×445	4450	3100	125	11	23	4	1	13	57,9	35,7	51,4	69,9	91,3	115,6	142,6	172,6	222,1
							2	11	34,1	21,0	30,3	41,2	53,8	68,1	84,1	101,8	130,9
							3	9	21,2	8,4	8,4	13,1	13,1	13,1	18,8	18,8	25,6
										(65,1)	(90,1)	(124,2)	(158,2)	(196,8)	(245,5)	(293,2)	(378,6)
С3 d/d1 235×475	4750	3100	275	11	23	4	1	13	61,8	38,1	54,8	74,6	97,4	123,4	152,3	184,3	237,1
							2	11	34,1	21,0	30,3	41,2	53,8	68,1	84,1	101,8	130,9
							3	9	21,2	8,4	8,4	13,1	13,1	13,1	18,8	18,8	25,6
										(67,5)	(93,5)	(128,9)	(164,3)	(204,6)	(255,2)	(304,9)	(393,6)
С3 d/d1 235×505	5050	3700	125	11	23	5	1	13	65,7	40,5	58,3	79,3	103,6	131,2	161,9	195,9	252,1
							2	11	40,7	25,1	36,1	49,2	64,2	81,3	100,4	121,5	156,3
							3	10	23,5	9,3	9,3	14,5	14,5	14,5	20,9	20,9	28,4
										(74,9)	(103,7)	(143,0)	(182,3)	(227,0)	(283,2)	(338,3)	(436,8)
С3 d/d1 235×535	5350	3700	275	11	23	5	1	13	69,6	42,9	61,7	84,0	109,8	138,9	171,5	207,5	267,1
							2	11	40,7	25,1	36,1	49,2	64,2	81,3	100,4	121,5	156,3
							3	10	23,5	9,3	9,3	14,5	14,5	14,5	20,9	20,9	28,4
										(77,3)	(107,1)	(147,7)	(188,5)	(234,7)	(292,8)	(349,9)	(451,8)

Инв. № подл. | Подпись и дата | Взам. инв. №

Марка сетки	ℓ	ℓ_1	a	Число шагов m	Число шагов m_1	Число шагов n	Позиция	Число стержней на сетку, шт.	Длина длина стержней на сетку, м	Масса стержней и сетки (кг) при отношении диаметров стержней (d/d_1): 10/8	12/8	14/10	16/10	18/10	20/12	22/12	25/14
С3 $\frac{d}{d_1}$ 235×565	5650	4300	125	11	23	6	1	13	73,5	45,3	65,2	88,7	115,9	146,8	181,1	219,1	282,1
							2	11	41,3	29,2	42,0	57,1	74,6	94,5	116,6	141,1	181,6
							3	11	25,9	10,2	10,2	16,0	16,0	16,0	23,0	23,0	31,2
										(84,7)	(117,4)	(161,8)	(206,5)	(257,3)	(320,1)	(383,2)	(494,9)
С3 $\frac{d}{d_1}$ 235×595	5950	4300	275	11	23	6	1	13	77,4	47,7	68,7	93,4	122,0	154,5	190,7	230,8	297,0
							2	11	41,3	29,2	42,0	57,1	74,6	94,5	116,6	141,1	181,6
							3	11	25,9	10,2	10,2	16,0	16,0	16,0	23,0	23,0	31,2
										(87,1)	(120,9)	(166,5)	(212,6)	(265,0)	(330,3)	(394,9)	(509,8)
С3 $\frac{d}{d_1}$ 235×625	6250	4900	125	11	23	7	1	13	81,3	50,1	72,2	98,2	128,2	162,3	200,4	242,5	312,0
							2	11	53,9	33,3	47,8	65,1	85,1	107,7	132,9	160,8	206,9
							3	12	28,2	11,1	11,1	17,4	17,4	17,4	25,0	25,0	34,1
										(94,5)	(131,1)	(180,7)	(230,7)	(287,4)	(358,3)	(428,3)	(553,0)
С3 $\frac{d}{d_1}$ 235×655	6550	4900	275	11	23	7	1	13	85,2	52,5	75,6	102,8	134,4	170,1	209,9	254,1	326,9
							2	11	53,9	33,3	47,8	65,1	85,1	107,7	132,9	160,8	206,9
							3	12	28,2	11,1	11,1	17,4	17,4	17,4	25,0	25,0	34,1
										(96,9)	(134,5)	(185,3)	(236,9)	(295,2)	(367,8)	(439,9)	(567,9)
С3 $\frac{d}{d_1}$ 235×685	6850	5500	125	11	23	8	1	13	89,1	54,9	79,1	107,6	140,5	177,9	219,6	265,7	341,9
							2	11	60,5	37,3	53,7	73,1	95,5	120,9	149,2	180,5	232,3
							3	13	30,6	12,1	12,1	18,9	18,9	18,9	27,1	27,1	36,9
										(104,3)	(144,9)	(199,6)	(254,9)	(317,7)	(395,9)	(473,3)	(611,1)
С3 $\frac{d}{d_1}$ 235×715	7150	5500	275	11	23	8	1	13	92,9	57,4	82,5	112,3	146,7	185,7	229,2	277,4	356,9
							2	11	60,5	37,3	53,7	73,1	95,5	120,9	149,2	180,5	232,3
							3	13	30,6	12,1	12,1	18,9	18,9	18,9	27,1	27,1	36,9
										(106,8)	(146,3)	(204,3)	(261,1)	(325,5)	(405,5)	(485,0)	(626,1)

Марка сетки	Размеры, мм			Число шагов			Позиция	Число стержней на сетку, шт.	Общая длина стержней на сетку, м	Масса стержней и сетки (кг) при отношении диаметров стержней d/d1						
	ℓ	ℓ1	a	m	m1	n				10/8	12/8	14/10	16/10	18/10	20/12	22/12	25/14
С3 d/d1 295×265	2650	1300	125	14	29	1	1	16	42,4	26,2	37,7	51,2	66,9	84,7	104,6	126,5	162,8
							2	14	18,2	11,2	16,2	22,0	28,7	36,4	44,9	54,3	69,9
							3	6	17,7	7,0	7,0	10,9	10,9	10,9	15,7	15,7	21,4
										(44,4)	(60,9)	(84,1)	(106,5)	(132,0)	(165,2)	(196,5)	(254,1)
С3 d/d1 295×295	2950	1300	275	14	29	1	1	16	47,2	29,1	41,9	57,0	74,5	94,3	116,4	140,8	181,3
							2	14	18,2	11,2	16,2	22,0	28,7	36,4	44,9	54,3	69,9
							3	6	17,7	7,0	7,0	10,9	10,9	10,9	15,7	15,7	21,4
										(47,3)	(65,1)	(89,9)	(114,1)	(141,6)	(177,0)	(210,8)	(272,6)
С3 d/d1 295×325	3250	1900	125	14	29	2	1	16	52,0	32,1	46,2	62,8	82,1	103,9	128,2	155,2	199,7
							2	14	26,6	16,4	23,6	32,1	42,0	53,2	65,6	79,4	102,1
							3	7	20,7	8,2	8,2	12,7	12,7	12,7	18,3	18,3	25,0
										(56,7)	(78,0)	(109,6)	(135,8)	(169,8)	(212,1)	(252,9)	(326,8)
С3 d/d1 295×355	3550	1900	275	14	29	2	1	16	56,8	35,1	50,4	68,6	89,6	113,5	140,1	169,5	218,1
							2	14	26,6	16,4	23,6	32,1	42,0	53,2	65,6	79,4	102,1
							3	7	20,7	8,2	8,2	12,7	12,7	12,7	18,3	18,3	25,0
										(59,7)	(82,2)	(113,4)	(144,3)	(179,4)	(224,0)	(267,2)	(345,2)

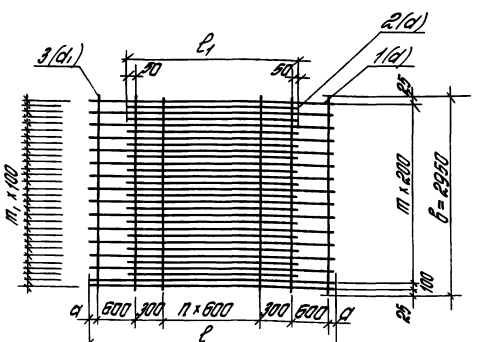

Гл.инж.отд.	Ильин	
Зав.сект.	Туголуков	
Т.н.с.	Чуталкин	
Инж.техн.	Ортолкова	
Н.контр.	Фролов	

1400.1-21.1-23

Сетка сварная шириной 2950 мм тип 3

Стадия	Лист	Листов
Р	1	3

ЦНИИПРОМЗДАНИЙ

Инв.№ подл. | Подпись и дата | Взам.инв.№

Марка сетки	Размеры, мм			Число шагов			Позиция	Число стержней на сетку, шт.	Общая длина стержней на сетку, м	Масса стержней и сетки (кг) при отношении диаметров стержней (d/d1)							
	l	l1	a	m	m1	n				10/8	12/8	14/10	16/10	18/10	20/12	22/12	25/14
С3 d/d1 295×385	3850	2500	125	14	29	3	1	16	61,6	38,0	54,7	74,4	97,2	123,1	151,9	183,8	236,5
							2	14	35,0	21,6	31,1	42,3	55,2	69,9	86,3	104,4	134,4
							3	8	23,6	9,3	9,3	14,6	14,6	14,6	21,0	21,0	28,5
										(68,9)	(95,1)	(131,3)	(167,0)	(207,6)	(259,2)	(309,2)	(399,4)
С3 d/d1 295×415	4150	2500	275	14	29	3	1	16	66,4	41,0	58,9	80,2	104,8	132,7	163,7	198,1	255,0
							2	14	35,0	21,6	31,1	42,3	55,2	69,9	86,3	104,4	134,4
							3	8	23,6	9,3	9,3	14,6	14,6	14,6	21,0	21,0	28,5
										(71,9)	(99,3)	(137,1)	(174,6)	(217,2)	(271,0)	(323,5)	(417,9)
С3 d/d1 295×445	4450	3100	125	14	29	4	1	16	71,2	43,9	63,2	86,0	112,4	142,3	175,6	212,5	273,4
							2	14	43,4	26,8	38,5	52,4	68,5	86,7	107,0	129,5	166,7
							3	9	26,5	10,5	10,5	16,4	16,4	16,4	23,6	23,6	32,1
										(81,2)	(112,2)	(154,8)	(197,3)	(245,4)	(306,2)	(365,6)	(472,2)
С3 d/d1 295×475	4750	3100	275	14	29	4	1	16	76,0	46,9	67,5	91,8	119,9	151,8	187,4	226,8	291,8
							2	14	43,4	26,8	38,5	52,4	68,5	86,7	107,0	129,5	166,7
							3	9	26,5	10,5	10,5	16,4	16,4	16,4	23,6	23,6	32,1
										(84,2)	(116,5)	(160,6)	(204,8)	(254,9)	(318,0)	(379,9)	(490,6)
С3 d/d1 295×505	5050	3100	125	14	29	5	1	16	80,8	49,9	71,8	97,6	127,5	161,4	199,3	241,1	310,3
							2	14	51,8	32,0	46,0	62,6	81,7	103,5	127,7	154,6	198,9
							3	10	29,5	11,7	11,7	18,2	18,2	18,2	26,2	26,2	35,6
										(93,6)	(129,5)	(178,4)	(227,4)	(283,1)	(353,2)	(421,9)	(544,8)
С3 d/d1 295×535	5350	3100	275	14	29	5	1	16	85,6	52,8	76,0	103,4	135,1	171,0	211,1	255,4	328,7
							2	14	51,8	32,0	46,0	62,6	81,7	103,5	127,7	154,6	198,9
							3	10	29,5	11,7	11,7	18,2	18,2	18,2	26,2	26,2	35,6
										(96,5)	(133,7)	(184,2)	(235,0)	(292,7)	(365,0)	(436,2)	(563,2)

Марка сетки	Размеры, мм			Число шагов			Позиция	Число стержней на сетку, шт.	Общая длина стержней на сетку, м	Масса стержней и сетки (кг) при отношении диаметров стержней d/d_1							
	ℓ	ℓ_1	a	m	m_1	n				10/8	12/8	14/10	16/10	18/10	20/12	22/12	25/14
С3 $\frac{d}{d_1}$ 295×565	5650	4300	125	14	29	6	1	16	90,4	55,8	80,3	109,2	142,6	180,6	222,9	269,7	347,1
							2	14	60,2	39,1	53,5	72,7	95,0	120,3	148,4	179,6	231,2
							3	11	32,5	12,8	12,8	20,0	20,0	20,0	28,8	28,8	39,2
										(105,1)	(146,6)	(201,9)	(259,6)	(320,9)	(400,1)	(478,1)	(617,5)
С3 $\frac{d}{d_1}$ 295×595	5950	4300	275	14	29	6	1	16	95,2	58,7	84,5	115,0	150,2	190,2	234,7	284,1	365,6
							2	14	60,2	39,1	53,5	72,7	95,0	120,3	148,5	179,6	231,2
							3	11	32,5	12,8	12,8	20,0	20,0	20,0	28,8	28,8	39,2
										108,6	(150,8)	(207,7)	(265,2)	(330,5)	(412,0)	(492,5)	(636,0)
С3 $\frac{d}{d_1}$ 295×625	6250	4900	125	14	29	7	1	16	100,0	61,7	88,8	120,8	157,8	199,8	246,6	298,4	384,0
							2	14	68,6	42,3	60,9	82,9	108,3	137,1	169,2	204,7	263,4
							3	12	35,4	14,0	14,0	21,8	21,8	21,8	31,4	31,4	42,8
										(118,0)	(163,7)	(225,5)	(297,9)	(358,1)	(441,2)	(534,5)	(690,2)
С3 $\frac{d}{d_1}$ 295×655	6550	4900	275	14	29	7	1	16	104,8	64,7	93,1	126,6	165,4	209,4	258,4	312,7	402,4
							2	14	68,6	42,3	60,9	82,9	108,3	137,1	169,2	204,7	263,4
							3	12	35,4	14,0	14,0	21,8	21,8	21,8	31,4	31,4	42,8
										(122,1)	(168,0)	(231,3)	(295,5)	(368,3)	(459,0)	(548,8)	(708,6)
С3 $\frac{d}{d_1}$ 295×685	6850	5500	125	14	29	8	1	16	109,6	67,6	97,3	130,4	172,9	218,9	270,3	327,1	420,9
							2	14	77,0	47,5	68,4	93,0	121,5	153,9	189,9	229,8	295,7
							3	13	38,4	15,2	15,2	23,7	23,7	23,7	34,1	34,1	46,3
										(130,3)	(180,0)	(247,1)	(318,1)	(396,5)	(494,3)	(591,0)	(762,9)
С3 $\frac{d}{d_1}$ 295×715	7150	5500	275	14	29	8	1	16	114,4	70,6	101,6	138,2	180,5	228,6	282,1	341,4	439,3
							2	14	77,0	47,5	68,4	93,0	121,5	153,9	189,9	229,8	295,7
							3	13	38,4	15,2	15,2	23,7	23,7	23,7	34,1	34,1	46,3
										(133,3)	(185,2)	(254,9)	(325,7)	(405,2)	(505,1)	(605,3)	(781,3)

Инв. № подл. | Подпись и дата | Взам. инв. №

Марка сетки	Размеры, мм			Число шагов				Позиция	Число стержней на сетку, шт	Общая длина стержней на сетку, м	Масса стержней и сетки (кг) при отношении диаметров стержней (d/d₁)							
	l	l_1	a	m	m_1	n_1	n_2				10/6	12/6	14/6	16/6	18/6	20/6	22/8	25/8
$C4\frac{d}{d_1}$ 85×325	3250	2000	125	4	8	2	2	1	5	16,3	10,0	14,4	19,6	25,6	—	—	—	—
								2	4	8,0	4,9	7,1	9,7	12,6	—	—	—	—
								3	7	6,0	1,3	1,3	1,3	1,3	—	—	—	—
		2600				3	1	1	5	16,3	—	—	—	—	32,5	40,1	48,5	62,4
								2	4	10,4	—	—	—	—	20,8	25,7	31,0	40,0
								3	7	6,0	—	—	—	—	1,3	1,3	2,4	2,4
											(16,2)	(22,8)	(30,6)	(39,5)	(54,6)	(67,1)	(81,9)	(104,8)
$C4\frac{d}{d_1}$ 85×355	3550	2150	275	4	8	2	2	1	5	17,8	11,0	15,8	21,4	28,0	—	—	—	—
								2	4	8,6	5,3	7,6	10,4	13,6	—	—	—	—
								3	7	6,0	1,3	1,3	1,3	1,3	—	—	—	—
		2750				3	1	1	5	17,8	—	—	—	—	35,5	43,8	52,9	68,2
								2	4	11,0	—	—	—	—	22,0	27,1	32,8	42,2
								3	7	6,0	—	—	—	—	1,3	1,3	2,4	2,4
											(17,6)	(24,7)	(33,1)	(42,9)	(58,8)	(72,2)	(88,1)	(112,8)
$C4\frac{d}{d_1}$ 85×385	3850	2000	125	4	8	2	3	1	5	19,3	11,9	17,1	23,3	30,4	—	—	—	—
								2	4	8,0	4,9	7,1	9,6	12,6	—	—	—	—
								3	8	6,8	1,5	1,5	1,5	1,5	—	—	—	—
		2600				3	2	1	5	19,3	—	—	—	—	38,5	47,5	57,4	73,9
								2	4	10,4	—	—	—	—	20,8	25,7	31,0	40,0
								3	8	6,8	—	—	—	—	1,5	1,5	2,7	2,7
											(18,3)	(25,7)	(34,4)	(44,5)	(60,8)	(74,7)	(91,1)	(116,6)

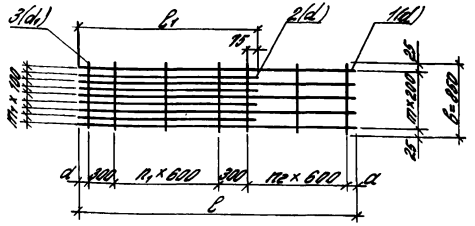

Зав. отд.	Ильин	
Зав. сект.	Тугалуков	
С.н.с.	Потапкин	
Инж. 1 к.	Третьякова	
Н. контр.	Фролов	

1.400.1-21.1-30

Сетка сварная шириной 850 мм. Тип 4.

Стадия	Лист	Листов
Р	1	4

ЦНИИПРОМЗДАНИЙ

Инв. № подл. | Подпись и дата | Взам. инв. №

Марка сетки	Размеры, мм l	l_1	a	Число шагов m	m_1	n_1	n_2	Позиция	Число стержней на сетку, шт	Общая длина стержней на сетку, м	Масса стержней в сетке (кг) при отношении диаметров стержней (б/а): 10/6	12/6	14/6	16/6	18/6	20/6	22/8	25/8
$С4\frac{d}{d_1}$ 85×415	4150	2150	275	4	8	2	3	1	5	20,8	12,8	18,4	25,1	32,7	—	—	—	—
								2	4	8,6	5,3	7,6	10,4	13,6	—	—	—	—
								3	8	6,8	1,5	1,5	1,5	1,5	—	—	—	—
		2750				3	2	1	5	20,8	—	—	—	—	41,5	51,2	61,9	79,7
								2	4	11,0	—	—	—	—	22,0	27,1	32,8	42,2
								3	8	6,8	—	—	—	—	1,5	1,5	2,7	2,7
											(19,6)	(27,5)	(37,0)	(47,8)	(65,0)	(79,8)	(97,4)	(124,6)
$С4\frac{d}{d_1}$ 85×445	4450	2600	125	4	8	3	3	1	5	22,3	13,7	19,8	26,9	35,1	—	—	—	—
								2	4	10,4	6,4	9,2	12,6	16,4	—	—	—	—
								3	9	7,7	1,7	1,7	1,7	1,7	—	—	—	—
		3200				4	2	1	5	22,3	—	—	—	—	44,5	54,9	66,4	85,4
								2	4	12,8	—	—	—	—	25,6	25,6	38,2	49,2
								3	9	7,7	—	—	—	—	1,7	1,7	3,0	3,0
											(21,8)	(30,7)	(41,2)	(53,2)	(71,8)	(82,2)	(101,6)	(133,6)
$С4\frac{d}{d_1}$ 85×475	4750	2750	275	4	8	3	3	1	5	23,8	14,7	21,1	28,7	37,5	—	—	—	—
								2	4	11,0	6,8	9,8	13,3	17,4	—	—	—	—
								3	9	7,7	1,7	1,7	1,7	1,7	—	—	—	—
		3350				4	2	1	5	23,8	—	—	—	—	47,5	58,6	70,9	91,2
								2	4	13,4	—	—	—	—	26,8	32,0	40,0	51,5
								3	9	7,7	—	—	—	—	1,7	1,7	3,0	3,0
											(23,2)	(32,6)	(43,7)	(56,6)	(76,0)	(93,3)	(113,9)	(146,7)
$С4\frac{d}{d_1}$ 85×505	5050	2600	125	4	8	3	4	1	5	25,5	15,6	22,4	30,5	39,8	—	—	—	—
								2	4	10,4	6,4	9,2	12,6	16,4	—	—	—	—
								3	10	8,5	1,9	1,9	1,9	1,9	—	—	—	—
		3200				4	3	1	5	25,3	—	—	—	—	50,5	62,3	75,4	97,0
								2	4	12,8	—	—	—	—	25,6	31,6	38,2	49,2
								3	10	8,5	—	—	—	—	1,9	1,9	3,4	3,4
											(23,9)	(33,5)	(45,0)	(58,1)	(78,0)	(95,8)	(117,0)	(149,6)

Инв. № подл. | Подпись и дата | Взам. инв. №

Марка сетки	Размеры, мм			Число шагов				Позиция	Число стержней на сетку, шт	Общая длина стержней на сетку, м	Масса стержней в сетке (кг) при отношении диаметров стержней (d/d1)							
	в	в1	а	т	т1	п1	п2				10/6	12/6	14/6	16/6	18/6	20/6	22/8	25/8
С4 d/d1 85×535	5350	2750	275	4	8	3	4	1	5	26,8	16,5	23,8	32,3	42,2	—	—	—	—
								2	4	11,0	6,8	9,8	13,3	17,4	—	—	—	—
								3	10	8,5	1,9	1,9	1,9	1,9	—	—	—	—
		3350				4	3	1	5	26,8	—	—	—	—	53,5	65,9	79,8	102,7
								2	4	13,4	—	—	—	—	26,8	33,0	40,0	51,5
								3	10	8,5	—	—	—	—	1,9	1,9	3,4	3,4
											(25,2)	(35,5)	(47,5)	(61,5)	(82,2)	(100,8)	(123,2)	(157,6)
С4 d/d1 85×565	5650	2600	125	4	8	3	5	1	5	28,3	17,4	25,1	34,1	44,6	—	—	—	—
								2	4	10,4	6,4	9,2	12,6	16,4	—	—	—	—
								3	11	9,4	2,1	2,1	2,1	2,1	—	—	—	—
		3200				4	4	1	5	28,3	—	—	—	—	56,4	69,7	84,3	108,5
								2	4	12,8	—	—	—	—	25,6	31,6	38,2	49,2
								3	11	9,4	—	—	—	—	2,1	2,1	3,7	3,7
											(25,9)	(36,4)	(48,8)	(63,1)	(84,1)	(103,4)	(126,2)	(161,4)
С4 d/d1 85×595	5950	2750	275	4	8	3	5	1	5	29,8	18,4	26,4	35,9	46,9	—	—	—	—
								2	4	11,0	6,8	9,8	13,3	17,4	—	—	—	—
								3	11	9,4	2,1	2,1	2,1	2,1	—	—	—	—
		3350				4	4	1	5	29,8	—	—	—	—	59,4	73,4	88,8	114,2
								2	4	13,4	—	—	—	—	26,8	33,0	40,0	51,5
								3	11	9,4	—	—	—	—	2,1	2,1	3,7	3,7
											(27,3)	(38,3)	(51,3)	(66,4)	(88,3)	(108,5)	(132,5)	(169,7)
С4 d/d1 85×625	6250	2600	125	4	8	3	6	1	5	31,3	19,3	27,8	37,8	49,3	—	—	—	—
								2	4	10,4	6,4	9,2	12,6	16,4	—	—	—	—
								3	12	10,2	2,3	2,3	2,3	2,3	—	—	—	—
		3200				4	5	1	5	31,3	—	—	—	—	62,4	77,1	93,3	120,0
								2	4	12,8	—	—	—	—	25,6	31,6	38,2	49,2
								3	12	10,2	—	—	—	—	2,3	2,3	4,0	4,0
											(28,0)	(38,3)	(52,7)	(68,0)	(90,3)	(111,0)	(135,5)	(173,2)

Марка сетки	Размеры, мм			Число шагов				Позиция	Число стержней на сетку, шт	Общая длина стержней на сетку, м	Масса стержней и сетки (кг) при отношении диаметров стержней d/d1							
	l	l1	a	m	m1	n1	n2				10/6	12/6	14/6	16/6	18/6	20/6	22/8	25/8
С4 d/d1 85×695	6550	2750	275	4	8	3	6	1	5	32,8	20,2	29,1	39,6	51,7	—	—	—	—
								2	4	11,0	6,8	9,8	13,3	17,4	—	—	—	—
								3	12	10,2	2,3	2,3	2,3	2,3	—	—	—	—
		3350				4	5	1	5	32,8	—	—	—	—	65,4	80,8	97,7	125,7
								2	4	13,4	—	—	—	—	26,8	33,0	40,0	51,5
								3	12	10,2	—	—	—	—	2,3	2,3	4,0	4,0
											(29,3)	(41,2)	(55,2)	(71,4)	(94,5)	(118,1)	(144,7)	(184,2)
С4 d/d1 85×685	6850	2600	125	4	8	3	7	1	5	34,3	21,1	30,4	41,4	54,0	—	—	—	—
								2	4	10,4	6,4	9,2	12,6	16,4	—	—	—	—
								3	13	11,1	2,5	2,5	2,5	2,5	—	—	—	—
		3200				4	6	1	5	34,3	—	—	—	—	68,4	84,5	102,2	131,5
								2	4	12,8	—	—	—	—	25,6	31,6	38,2	49,2
								3	13	11,1	—	—	—	—	2,5	2,5	4,4	4,4
											(30,0)	(42,1)	(56,5)	(72,9)	(96,5)	(119,6)	(144,8)	(186,1)
С4 d/d1 85×715	7150	2750	275	4	8	3	7	1	5	35,8	22,1	31,8	43,2	56,4	—	—	—	—
								2	4	11,0	6,8	9,8	13,3	17,4	—	—	—	—
								3	13	11,1	2,5	2,5	2,5	2,5	—	—	—	—
		3350				4	6	1	5	35,8	—	—	—	—	71,4	88,2	106,7	137,3
								2	4	13,4	—	—	—	—	26,8	33,0	40,0	51,5
								3	13	11,1	—	—	—	—	2,5	2,5	4,4	4,4
											(31,4)	(44,1)	(59,0)	(76,3)	(100,7)	(123,7)	(151,1)	(193,2)

Инв. № подл. | Подпись и дата | Взам. инв. №

Марка сетки	Размеры, мм: l	l_1	a	Число шагов: m	m_1	n_1	n_2	Позиция	Число стержней на сетку, шт	Общая длина стержней на сетку, м	Масса стержней и сетки (кг) при отношении диаметров стержней (d/d_1): $\frac{10}{6}$	$\frac{12}{6}$	$\frac{14}{8}$	$\frac{16}{8}$	$\frac{18}{8}$	$\frac{20}{10}$	$\frac{22}{10}$	$\frac{25}{10}$
$C4\frac{d}{d_1}$ 145×325	3250	2000	125	7	14	2	2	1	8	26,0	16,0	23,1	31,4	41,0	—	—	—	—
								2	7	14,0	8,6	12,4	16,9	22,1	—	—	—	—
								3	7	10,2	2,3	2,3	4,0	4,0	—	—	—	—
		2600				3	1	1	8	26,0	—	—	—	—	51,9	64,1	77,6	99,8
								2	7	18,2	—	—	—	—	36,4	44,9	54,3	69,9
								3	7	10,2	—	—	—	—	4,0	6,3	6,3	6,3
											(26,9)	(37,8)	(52,3)	(67,1)	(92,3)	(115,3)	(138,2)	(176,0)
$C4\frac{d}{d_1}$ 145×355	3550	2150	275	7	14	2	2	1	8	28,4	17,5	25,2	34,3	44,8	—	—	—	—
								2	7	15,1	9,3	13,4	18,2	23,8	—	—	—	—
								3	7	10,2	2,3	2,3	4,0	4,0	—	—	—	—
		2750				3	1	1	8	28,4	—	—	—	—	56,7	70,0	84,8	109,1
								2	7	19,3	—	—	—	—	38,5	47,5	57,4	73,9
								3	7	10,2	—	—	—	—	4,0	6,3	6,3	6,3
											(29,1)	(40,9)	(56,5)	(72,6)	(99,2)	(123,8)	(148,5)	(189,3)
$C4\frac{d}{d_1}$ 145×385	3850	2000	125	7	14	2	3	1	8	30,8	19,0	27,4	37,2	48,6	—	—	—	—
								2	7	14,0	8,6	12,4	16,9	22,1	—	—	—	—
								3	8	11,6	2,6	2,6	4,6	4,6	—	—	—	—
		2600				3	2	1	8	30,8	—	—	—	—	61,5	75,9	91,9	118,3
								2	7	18,2	—	—	—	—	36,4	44,9	54,3	69,9
								3	8	11,6	—	—	—	—	4,6	7,2	7,2	7,2
											(30,2)	(42,4)	(58,7)	(75,3)	(102,5)	(128,0)	(153,4)	(195,4)

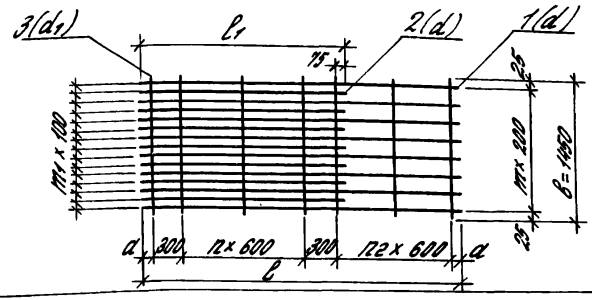

Зав. отд.	Ильин	
Зав. сект.	Тугоруков	
С.н.с.	Потапкин	
Инж. 1к.	Третьякова	
Н. контр.	Фролов	

1.400.1-21.1-31

Сетка сварная ширина 1450 мм. Тип 4.

Стадия	Лист	Листов
Р	1	4

ЦНИИПРОМЗДАНИЙ

Инв. № подл. | Подпись и дата | Взам. инв. №

Марка сетки	Размеры, мм			Число шагов				Позиция	Число стержней на сетку, шт.	Общая длина стержней на сетку, м	Масса стержней и сетки (кг) при отношении диаметров стержней (d/d1)							
	l	l1	a	m	m1	n1	n2				10/6	12/6	14/8	16/8	18/8	20/10	22/10	25/10
С4 d/d1 145×415	4150	2150	275	7	14	2	3	1	8	33,2	20,5	29,5	40,1	52,4	—	—	—	—
								2	7	15,1	9,3	13,4	18,2	23,8	—	—	—	—
								3	8	11,6	2,6	2,6	4,6	4,6	—	—	—	—
		2750				3	2	1	8	33,2	—	—	—	—	66,3	84,9	99,1	124,5
								2	7	19,3	—	—	—	—	38,5	47,5	57,4	73,9
								3	8	11,6	—	—	—	—	4,6	7,2	7,2	7,2
											(32,4)	(45,5)	(62,9)	(80,8)	(109,4)	(136,6)	(169,7)	(206,6)
С4 d/d1 145×445	4450	2600	125	7	14	3	3	1	8	35,6	21,9	31,6	43,0	56,2	—	—	—	—
								2	7	18,2	11,2	16,2	22,0	28,7	—	—	—	—
								3	9	13,1	2,9	2,9	5,2	5,2	—	—	—	—
		3200				4	2	1	8	35,6	—	—	—	—	71,1	87,8	106,2	136,7
								2	7	22,4	—	—	—	—	44,7	55,2	66,8	86,0
								3	9	13,1	—	—	—	—	5,2	8,1	8,1	8,1
											(36,0)	(50,4)	(70,2)	(90,1)	(121,0)	(151,1)	(188,1)	(230,8)
С4 d/d1 145×475	4750	2750	275	7	14	3	3	1	8	38,0	23,5	33,7	45,9	59,9	—	—	—	—
								2	7	19,0	11,9	17,1	23,3	30,4	—	—	—	—
								3	9	13,1	2,9	2,9	5,2	5,2	—	—	—	—
		3350				4	2	1	8	38,0	—	—	—	—	75,9	93,7	114,4	145,9
								2	7	23,5	—	—	—	—	46,9	57,8	69,9	90,1
								3	9	13,1	—	—	—	—	5,2	8,1	8,1	8,1
											(38,3)	(53,7)	(74,4)	(95,5)	(128,0)	(159,6)	(197,4)	(241,1)
С4 d/d1 145×505	5050	2600	125	7	14	3	4	1	8	40,4	24,9	35,8	48,8	63,8	—	—	—	—
								2	7	18,2	11,2	16,2	22,0	28,7	—	—	—	—
								3	10	14,5	2,2	3,2	5,7	5,7	—	—	—	—
		3200				4	3	1	8	40,4	—	—	—	—	80,7	99,6	120,6	155,1
								2	7	22,4	—	—	—	—	44,7	55,2	66,8	86,0
								3	10	14,5	—	—	—	—	5,7	8,9	8,9	8,9
											(39,3)	(55,2)	(76,5)	(98,2)	(131,1)	(163,7)	(196,3)	(250,0)

Инв. № подл. | Подпись и дата | Взам. инв. №

Марка сетки	Размеры, мм l	l_1	a	Число шагов m	m_1	n	n_1	Позиция	Число стержней на сетку, шт	Общая длина стержней на сетку, м	Масса стержней и сетки (кг) при отношении диаметров стержней (d/d_1) 10/6	12/6	14/8	16/8	18/8	20/10	22/10	25/10
С4 $\frac{d}{d_1}$ 145×535	5350	2750	275	7	14	3	4	1	8	42,8	26,4	38,0	51,4	67,5	—	—	—	—
								2	7	19,3	14,9	17,1	23,3	30,4	—	—	—	—
								3	10	14,5	3,2	3,2	5,4	5,4	—	—	—	—
		3350				4	3	1	8	42,8	—	—	—	—	85,5	105,5	127,7	164,4
								2	7	23,5	—	—	—	—	46,9	57,8	70,0	90,1
								3	10	14,5	—	—	—	—	6,4	8,9	8,9	8,9
											(41,5)	(58,3)	(80,7)	(103,6)	(136,1)	(172,3)	(208,6)	(263,4)
С4 $\frac{d}{d_1}$ 145×565	5650	2600	125	7	14	3	5	1	8	45,2	21,9	40,1	54,6	71,3	—	—	—	—
								2	7	18,2	11,2	15,2	21,9	28,7	—	—	—	—
								3	11	15,9	3,5	3,5	6,3	6,3	—	—	—	—
		3200				4	4	1	8	45,2	—	—	—	—	90,3	111,5	134,9	173,6
								2	7	22,4	—	—	—	—	44,7	55,2	66,8	86,0
								3	11	15,9	—	—	—	—	6,3	9,8	9,8	9,8
											(42,6)	(59,8)	(82,8)	(106,3)	(141,3)	(176,5)	(214,5)	(268,4)
С4 $\frac{d}{d_1}$ 145×595	5950	2750	275	7	14	3	5	1	8	47,6	23,4	42,3	57,5	76,1	—	—	—	—
								2	7	19,3	14,9	17,1	23,3	30,4	—	—	—	—
								3	11	15,9	3,5	3,5	6,3	6,3	—	—	—	—
		3350				4	4	1	8	47,6	—	—	—	—	95,1	117,4	142,0	182,8
								2	7	23,5	—	—	—	—	46,9	57,8	70,0	90,1
								3	11	15,9	—	—	—	—	6,3	9,8	9,8	9,8
											(44,8)	(62,9)	(87,1)	(111,8)	(148,3)	(185,0)	(224,8)	(282,7)
С4 $\frac{d}{d_1}$ 145×625	6250	2600	125	7	14	3	6	1	8	50,0	30,9	44,4	60,4	78,9	—	—	—	—
								2	7	18,2	11,2	15,2	21,9	28,7	—	—	—	—
								3	12	17,4	3,8	3,8	6,8	6,9	—	—	—	—
		3200				4	5	1	8	50,0	—	—	—	—	99,9	123,3	149,2	192,0
								2	7	22,4	—	—	—	—	44,7	55,2	66,8	86,0
								3	12	17,4	—	—	—	—	6,9	10,7	10,7	10,7
											(45,9)	(64,4)	(89,1)	(114,5)	(151,5)	(189,2)	(228,7)	(288,7)

Марка сетки	Размеры, мм			Число шагов				Позиция	Число стержней на сетку, шт.	Общая длина стержней на сетку, м	Масса стержней и сетки (кг) при отношении диаметров стержней (d/d1)							
	c	c1	a	m	m1	n1	n2				10/6	12/6	14/8	16/8	18/8	20/10	22/10	25/10
С4 d/d1 145×655	6550	2750	275	7	14	3	6	1	8	52,4	32,3	46,5	63,3	82,7	—	—	—	—
								2	7	19,3	11,9	17,1	23,3	30,4	—	—	—	—
								3	12	17,4	3,8	3,8	6,8	6,9	—	—	—	—
		3350				4	5	1	8	52,4	—	—	—	—	104,7	129,2	158,4	204,2
								2	7	23,5	—	—	—	—	46,9	57,8	69,9	90,1
								3	12	17,4	—	—	—	—	6,8	10,7	10,7	10,7
											(48,0)	(67,4)	(93,4)	(120,1)	(158,4)	(197,4)	(239,0)	(302,0)
С4 d/d1 145×685	6850	2600	125	7	14	3	7	1	8	54,8	33,8	48,7	66,2	86,5	—	—	—	—
								2	7	18,2	11,2	16,2	21,9	28,7	—	—	—	—
								3	13	18,9	4,2	4,2	7,5	7,5	—	—	—	—
		3200				4	6	1	8	54,8	—	—	—	—	109,5	135,1	163,5	210,4
								2	7	22,4	—	—	—	—	44,7	55,2	66,8	86,0
								3	13	18,9	—	—	—	—	7,5	11,6	11,6	11,6
											(44,2)	(63,1)	(85,6)	(112,7)	(151,7)	(201,9)	(241,9)	(308,0)
С4 d/d1 145×715	7150	2750	275	7	14	3	7	1	8	57,2	35,3	50,8	69,1	90,3	—	—	—	—
								2	7	19,3	11,9	17,1	23,3	30,4	—	—	—	—
								3	13	18,9	4,2	4,2	7,5	7,5	—	—	—	—
		3350				4	6	1	8	57,2	—	—	—	—	114,3	141,1	170,7	219,7
								2	7	23,5	—	—	—	—	46,9	57,8	69,9	90,1
								3	13	18,9	—	—	—	—	7,5	11,6	11,6	11,6
											(51,4)	(72,1)	(99,9)	(128,2)	(169,7)	(210,5)	(252,2)	(321,4)

Инв. № подл. | Подпись и дата | Взам. инв. №

Сеток	l	l_1	a	Число шагов m	m_1	n_1	n_2	Позиция	Число стержней на сетку, шт	Общая длина стержней на сетку, м	Масса стержней и сетки (кг) при отношении диаметров стержней (d/d_1) $\frac{10}{8}$	$\frac{12}{8}$	$\frac{14}{10}$	$\frac{16}{10}$	$\frac{18}{10}$	$\frac{20}{12}$	$\frac{22}{12}$	$\frac{25}{14}$
$C4\frac{d}{d_1}$ 205×325	3250	2000	125	10	20	2	2	1	11	35,8	22,0	31,8	43,2	56,4	—	—	—	—
								2	10	20,0	12,3	17,8	24,2	31,6	—	—	—	—
		2600						3	7	14,4	5,7	5,7	8,9	8,9	—	—	—	—
						3	1	1	11	35,8	—	—	—	—	71,4	88,2	106,7	137,3
								2	10	26,0	—	—	—	—	51,9	64,1	77,6	99,8
								3	7	14,4	—	—	—	—	8,9	12,7	12,7	17,3
											(40,0)	(55,3)	(76,3)	(96,9)	(132,2)	(165,0)	(197,0)	(254,4)
$C4\frac{d}{d_1}$ 205×355	3550	2150	275	10	20	2	2	1	11	39,1	24,1	34,7	47,2	61,6	—	—	—	—
								2	10	21,5	13,3	19,1	25,9	33,9	—	—	—	—
		2750						3	7	14,4	5,7	5,7	8,9	8,9	—	—	—	—
						3	1	1	11	39,1	—	—	—	—	78,0	96,3	116,5	149,9
								2	10	27,5	—	—	—	—	54,9	67,8	82,1	105,6
								3	7	14,4	—	—	—	—	8,9	12,7	12,7	17,3
											(43,1)	(59,5)	(82,0)	(104,4)	(141,8)	(176,8)	(211,3)	(272,8)
$C4\frac{d}{d_1}$ 205×385	3850	2000	125	10	20	2	3	1	11	42,4	26,1	37,6	51,2	66,8	—	—	—	—
								2	10	20,0	12,3	17,8	24,2	31,6	—	—	—	—
		2600						3	8	16,4	6,5	6,5	10,1	10,1	—	—	—	—
						3	2	1	11	42,4	—	—	—	—	84,6	104,4	126,4	162,6
								2	10	26,0	—	—	—	—	51,9	64,1	77,6	99,8
								3	8	16,4	—	—	—	—	10,1	14,6	14,6	19,8
											(44,9)	(61,9)	(85,5)	(108,5)	(146,6)	(183,1)	(218,6)	(282,2)

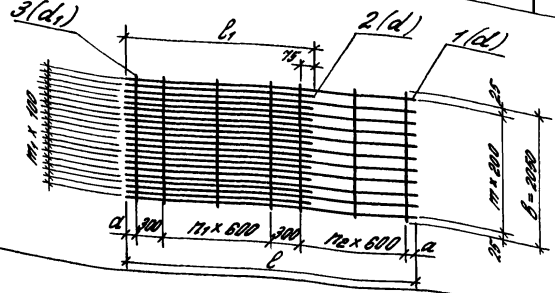

Зав.отд.	Ильин	
Зав.сек.	Тугоруков	
С.Н.С.	Потапкин	
Инж.1к.	Третьякова	
Н.контр.	Фролов	

1.400.1-21.1-32

Сетка сварная шириной 2050 мм Тип 4.

Стадия	Лист	Листов
Р	1	4

ЦНИИПРОМЗДАНИЙ

Марки сеток	Размеры, мм b	l_1	a	Число шагов m	m_1	n_1	n_2	Позиция	Число стержней на сетку, шт.	Общая длина стержней на сетку, м	Масса стержней и сетки (кг) при отношении диаметров стержней (d/d_1) 10/8	12/8	14/10	16/10	18/10	20/12	22/12	25/14
С4 $\frac{d}{d_1}$ 205×415	1150	2150	275	10	20	2	3	1	11	45,7	28,2	40,5	55,2	72,0	—	—	—	—
								2	10	21,5	13,3	19,1	25,9	33,9	—	—	—	—
		2750						3	8	16,4	6,5	6,5	10,1	10,1	—	—	—	—
						3	2	1	11	45,6	—	—	—	—	91,1	112,6	136,2	175,3
								2	10	27,5	—	—	—	—	54,9	67,8	82,1	105,6
								3	8	16,4	—	—	—	—	10,1	14,6	14,6	19,8
											(48,0)	(66,1)	(91,2)	(116,0)	(156,1)	(195,0)	(232,9)	(300,7)
С4 $\frac{d}{d_1}$ 205×445	4450	2600	125	10	20	3	3	1	11	48,9	30,2	43,5	58,1	77,2	—	—	—	—
								2	10	26,0	16,0	23,1	31,4	41,0	—	—	—	—
		3200						3	9	18,5	7,3	7,3	11,4	11,4	—	—	—	—
						4	2	1	11	48,9	—	—	—	—	92,8	120,7	146,1	187,9
								2	10	32,0	—	—	—	—	63,9	78,9	95,5	122,9
								3	9	18,5	—	—	—	—	11,4	16,4	16,4	22,3
											(53,5)	(73,9)	(101,9)	(129,6)	(173,1)	(216,0)	(258,0)	(333,1)
С4 $\frac{d}{d_1}$ 205×445	4450	2750	275	10	20	3	3	1	10	52,3	32,2	46,4	63,1	82,5	—	—	—	—
								2	10	27,5	16,9	24,4	33,2	43,4	—	—	—	—
		3350						3	9	18,5	7,3	7,3	11,4	11,4	—	—	—	—
						4	2	1	11	52,3	—	—	—	—	104,4	128,9	155,9	200,6
								2	10	33,5	—	—	—	—	66,9	82,6	99,9	128,6
								3	9	18,5	—	—	—	—	11,4	16,4	16,4	22,3
											(56,4)	(78,1)	(107,7)	(137,3)	(182,7)	(227,9)	(272,2)	(351,5)
С4 $\frac{d}{d_1}$ 205×505	5050	2600	125	10	20	3	4	1	11	55,5	34,3	49,3	67,1	87,7	—	—	—	—
								2	10	26,0	16,0	23,1	31,4	41,0	—	—	—	—
		3200						3	10	20,5	8,1	8,1	12,7	12,7	—	—	—	—
						4	3	1	11	55,5	—	—	—	—	110,9	136,9	165,7	213,3
								2	10	32,0	—	—	—	—	63,9	78,9	95,5	122,9
								3	10	20,5	—	—	—	—	12,7	18,2	18,2	24,8
											(58,4)	(80,5)	(111,2)	(141,4)	(187,5)	(234,0)	(279,4)	(361,0)

Марка сетки	Размеры, мм			Число шагов				Позиция	Число стержней на сетку, шт.	Общая длина стержней на сетку, м	Масса стержней 1 сетки (кг) при отношении диаметров стержней (d/d₁)							
	в	в₁	а	т	т₁	п₁	п₂				10/8	12/8	14/10	16/10	18/10	20/12	22/12	25/14
С4 d/d₁ 205×535	5350	2750	275	10	20	3	4	1	11	58,8	36,3	52,3	71,1	92,9	—	—	—	—
								2	10	27,5	16,9	24,4	33,2	43,4	—	—	—	—
								3	10	20,5	8,1	8,1	12,7	12,7	—	—	—	—
		3350				4	3	1	11	58,8	—	—	—	—	117,6	145,1	175,5	225,9
								2	10	33,5	—	—	—	—	68,9	82,6	99,9	128,6
								3	10	20,5	—	—	—	—	12,7	18,2	18,2	24,8
											(61,3)	(84,8)	(117,0)	(149,0)	(197,2)	(245,9)	(293,7)	(379,3)
С4 d/d₁ 205×565	5650	2600	125	10	20	3	5	1	11	62,2	38,4	55,2	75,1	98,1	—	—	—	—
								2	10	26,0	16,0	23,1	31,4	41,0	—	—	—	—
								3	11	22,6	8,9	8,9	13,9	13,9	—	—	—	—
		3200				4	4	1	11	62,2	—	—	—	—	124,2	153,3	185,5	238,7
								2	10	32,0	—	—	—	—	63,9	78,9	95,5	122,9
								3	11	22,6	—	—	—	—	13,9	20,0	20,0	27,2
											(63,3)	(87,2)	(122,1)	(153,0)	(202,0)	(252,2)	(301,0)	(388,8)
С4 d/d₁ 205×595	5950	2750	275	10	20	3	5	1	11	65,5	40,4	58,1	79,1	103,3	—	—	—	—
								2	10	27,5	16,9	24,4	33,2	43,4	—	—	—	—
								3	11	22,6	8,9	8,9	13,9	13,9	—	—	—	—
		3350				4	4	1	11	65,5	—	—	—	—	130,8	161,4	195,3	251,3
								2	10	33,5	—	—	—	—	66,9	82,6	99,9	128,6
								3	11	22,6	—	—	—	—	13,9	20,0	20,0	27,2
											(66,2)	(91,4)	(126,2)	(160,6)	(211,6)	(264,0)	(315,2)	(407,1)
С4 d/d₁ 205×625	6250	2600	125	10	20	3	6	1	11	68,8	42,4	61,0	83,1	108,5	—	—	—	—
								2	10	26,0	16,0	23,1	31,4	41,0	—	—	—	—
								3	12	24,6	9,7	9,7	15,2	15,2	—	—	—	—
		3200				4	5	1	11	68,8	—	—	—	—	137,4	169,5	205,2	264,0
								2	10	32,0	—	—	—	—	63,9	78,9	95,5	122,9
								3	12	24,6	—	—	—	—	15,2	21,8	21,8	29,7
											(68,1)	(93,8)	(129,7)	(164,7)	(216,5)	(270,2)	(322,5)	(416,6)

Инв. № подл. | Подпись и дата | Взам. инв. №

Марка сетки	Размеры, мм l	l_1	a	Число шагов m	m_1	n_1	n_2	Позиция	Число стержней на сетку, шт.	Общая длина стержней на сетку, м	Масса стержней и сетки (кг) при отношении диаметров стержней $\frac{d}{d_1}$: $\frac{10}{8}$	$\frac{12}{8}$	$\frac{14}{10}$	$\frac{16}{10}$	$\frac{20}{12}$	$\frac{20}{12}$	$\frac{22}{12}$	$\frac{25}{14}$
С4 $\frac{d}{d_1}$-205×655	6550	2750	275	10	20	3	6	1	11	72.1	44.5	63.9	87.0	113.7	—	—	—	—
								2	10	27.5	16.9	24.4	33.2	43.4	—	—	—	—
								3	12	24.6	9.7	9.7	15.2	15.2	—	—	—	—
		3350				4	5	1	11	72.1	—	—	—	—	143.9	177.7	215.0	276.7
								2	10	33.5	—	—	—	—	68.9	82.6	99.9	128.6
								3	12	24.6	—	—	—	—	15.2	21.8	21.8	29.7
											(71.1)	(98.0)	(135.4)	(172.3)	(226.0)	(282.1)	(336.7)	(435.0)
С4 $\frac{d}{d_1}$-205×685	6850	2600	125	10	20	3	7	1	11	75.4	46.5	66.9	91.0	118.9	—	—	—	—
								2	10	26.0	16.0	23.1	31.4	41.0	—	—	—	—
								3	13	26.7	10.5	10.5	16.4	16.4	—	—	—	—
		3200				4	6	1	11	75.4	—	—	—	—	150.6	185.8	224.8	289.3
								2	10	32.0	—	—	—	—	63.9	78.9	94.5	122.9
								3	13	26.7	—	—	—	—	16.4	23.7	23.7	32.2
											(93.0)	(100.5)	(138.8)	(176.3)	(230.9)	(288.4)	(343.0)	(444.4)
С4 $\frac{d}{d_1}$-205×715	7150	2750	275	10	20	3	7	1	11	78.6	48.5	69.8	95.0	124.1	—	—	—	—
								2	10	27.5	16.9	24.4	33.2	43.4	—	—	—	—
								3	13	26.7	10.5	10.5	16.4	16.4	—	—	—	—
		3350				4	6	1	11	78.6	—	—	—	—	157.1	193.9	234.7	302.0
								2	10	33.5	—	—	—	—	68.9	82.6	99.9	128.6
								3	13	26.7	—	—	—	—	16.4	23.7	23.7	32.2
											(75.9)	(104.1)	(144.6)	(183.9)	(240.4)	(300.2)	(358.3)	(462.8)

Инв. № подл. | Подпись и дата | Взам. инв. №

Марка сетки	Размеры, мм			Число шагов				Позиция	Число стержней на сетку, шт.	Общая длина стержней на сетку, м	Масса стержней одинаковых и сетки (кг) при отношении d/d1							
	l	l1	a	m	m1	n1	n2				10/8	12/8	14/10	16/10	18/10	20/12	22/12	25/14
С4 d/d1 265×325	3250	2000	125	13	26	2	2	1	14	45.5	28.1	40.4	54.9	71.8	—	—	—	—
								2	13	26.0	16.0	23.1	31.4	41.0	—	—	—	—
								3	7	18.5	7.3	7.3	11.5	11.5	—	—	—	—
		2600				3	1	1	14	45.5	—	—	—	—	90.9	112.2	135.8	174.7
								2	13	33.8	—	—	—	—	67.5	83.4	100.8	129.8
								3	7	18.5	—	—	—	—	11.5	16.5	16.5	22.4
											51.4	70.8	97.8	124.3	169.9	212.1	253.1	326.9
С4 d/d1 265×355	3550	2150	275	13	26	2	2	1	14	48.7	30.7	44.1	60.0	78.4	—	—	—	—
								2	13	27.9	17.3	24.8	33.7	44.1	—	—	—	—
								3	7	18.5	7.3	7.3	11.5	11.5	—	—	—	—
		2750				3	1	1	14	48.7	—	—	—	—	92.3	122.5	148.3	190.9
								2	13	35.8	—	—	—	—	71.4	88.2	106.7	137.3
								3	7	18.5	—	—	—	—	11.5	16.5	16.5	22.4
											55.3	76.2	105.2	134.0	182.2	227.2	271.5	350.6
С4 d/d1 265×385	3850	2000	125	13	26	2	3	1	14	53.9	33.3	47.8	65.1	85.1	—	—	—	—
								2	13	26.0	16.0	23.1	31.4	41.0	—	—	—	—
								3	8	21.2	8.4	8.4	13.1	13.1	—	—	—	—
		2600				3	2	1	14	53.9	—	—	—	—	107.7	132.9	160.8	206.8
								2	13	33.8	—	—	—	—	67.5	83.4	100.8	129.8
								3	8	21.2	—	—	—	—	13.1	18.8	18.8	25.6
											57.7	79.3	109.6	139.2	188.3	236.1	280.4	362.3

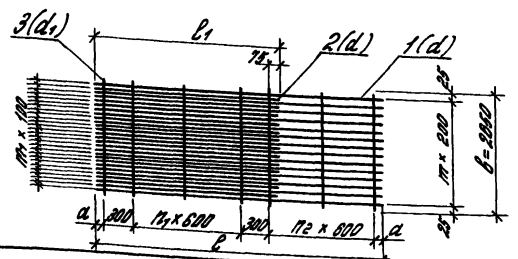

ГИП	Ильин	
Зав. сект.	Голощекин	
С.Н.С.	Потапкин	
Инж. 1 к.	Третьякова	
Н. контр.	Фролов	

1.400.1-21.1-33

Сетки сварные шириной 2650 мм. Тип 4.

Стадия	Лист	Листов
Р	1	4

ЦНИИпромзданий

Инв. № подл. | Подпись и дата | Взам. инв. №

Марка сетки	Размеры, мм			Число шагов				Позиция	Число стержней на сетку, шт.	Общая длина стержней на сетку, м	Масса стержней и сетки (кг) при отношении диаметров стержней (d/d1)							
	b	b1	a	m	m1	n	n2				10/8	12/8	14/10	16/10	18/10	20/12	22/12	25/14
С4 d/d1 265×415	4150	2150	275	13	26	2	3	1	14	58.1	35.9	51.6	70.2	91.7	—	—	—	—
								2	13	27.9	17.2	24.8	33.8	44.1	—	—	—	—
								3	8	21.2	8.4	8.4	13.1	13.1	—	—	—	—
		2150				3	2	1	14	58.1	—	—	—	—	116.1	143.3	173.4	223.1
								2	13	35.8	—	—	—	—	71.4	88.2	106.7	137.3
								3	8	21.2	—	—	—	—	13.1	18.8	18.8	25.6
											(61.5)	(84.8)	(117.1)	(148.9)	(200.5)	(250.3)	(298.9)	(386.0)
С4 d/d1 265×445	4450	2600	125	13	26	3	3	1	14	62.3	38.4	55.3	75.3	98.3	—	—	—	—
								2	13	33.8	20.9	30.0	40.8	53.3	—	—	—	—
								3	9	23.9	9.4	9.4	14.7	14.7	—	—	—	—
		3200				4	2	1	14	62.3	—	—	—	—	124.5	153.6	185.4	236.2
								2	13	41.6	—	—	—	—	83.1	102.6	124.1	159.7
								3	9	23.9	—	—	—	—	14.7	21.2	21.2	28.8
											(68.4)	(94.7)	(130.8)	(166.3)	(222.3)	(277.4)	(331.2)	(427.7)
С4 d/d1 265×475	4750	2150	275	13	26	3	3	1	14	66.5	41.0	59.1	80.3	104.9	—	—	—	—
								2	13	33.8	22.1	31.8	43.2	56.4	—	—	—	—
								3	9	23.9	9.4	9.4	14.7	14.7	—	—	—	—
		3350				4	2	1	14	66.5	—	—	—	—	132.9	164.0	198.1	255.4
								2	13	43.6	—	—	—	—	87.0	107.4	129.9	167.2
								3	9	23.9	—	—	—	—	14.7	21.2	21.2	28.8
											(72.5)	(100.3)	(138.2)	(176.0)	(234.5)	(292.6)	(349.5)	(451.4)
С4 d/d1 265×505	5050	2600	125	13	26	3	4	1	14	70.7	43.6	62.8	85.4	111.6	—	—	—	—
								2	13	33.8	20.9	30.0	40.8	53.3	—	—	—	—
								3	10	26.5	10.5	10.5	16.4	16.4	—	—	—	—
		3200				4	3	1	14	70.7	—	—	—	—	141.3	174.4	210.9	271.5
								2	13	41.6	—	—	—	—	83.1	102.6	124.1	159.7
								3	10	26.5	—	—	—	—	16.4	23.5	23.5	32.0
											(75.0)	(103.3)	(142.6)	(181.3)	(240.9)	(300.5)	(358.5)	(463.2)

Инв. № подл. | Подпись и дата | Взам. инв. №

Марка сетки	Размеры, мм			Число шагов				Позиция	Число стержней по сетке, шт.	Общая длина стержней по сетке, м	Масса стержней и сетки (кг) при отношении диаметров стержней (d/d1)							
	c	c1	a	m	m1	n1	n2				10/8	12/8	14/10	16/10	18/10	20/12	22/12	25/14
С4 d/d1 265×535	5350	2450	275	13	26	3	4	1	14	74.9	46.2	66.5	90.5	118.2	—	—	—	—
								2	13	35.8	22.1	31.8	43.2	56.4	—	—	—	—
								3	10	26.5	10.5	10.5	16.4	16.4	—	—	—	—
		3350				4	3	1	14	74.9	—	—	—	—	149.7	194.7	223.5	287.6
								2	13	43.6	—	—	—	—	87.0	107.4	129.9	167.2
								3	10	26.5	—	—	—	—	16.4	23.5	23.5	32.0
											(78.8)	(108.8)	(150.1)	(191.0)	(253.1)	(315.6)	(376.6)	(486.8)
С4 d/d1 265×565	5650	2600	125	13	26	3	5	1	14	79.1	48.8	70.2	95.6	124.8	—	—	—	—
								2	13	33.8	20.9	30.0	40.8	53.3	—	—	—	—
								3	11	29.2	11.5	11.5	18.0	18.0	—	—	—	—
		3200				4	4	1	14	79.1	—	—	—	—	158.0	195.1	236.0	303.7
								2	13	41.6	—	—	—	—	83.1	102.6	124.1	159.7
								3	11	29.2	—	—	—	—	18.0	25.0	25.0	35.2
											(81.2)	(111.7)	(154.4)	(196.1)	(259.1)	(323.6)	(388.0)	(498.6)
С4 d/d1 265×595	5950	2750	275	13	26	3	5	1	14	83.3	51.4	73.9	100.6	131.5	—	—	—	—
								2	13	35.8	22.1	31.8	43.2	56.4	—	—	—	—
								3	11	29.2	14.5	14.5	18.0	18.0	—	—	—	—
		3350				4	4	1	14	83.3	—	—	—	—	166.4	205.4	248.6	319.8
								2	13	43.6	—	—	—	—	87.0	107.4	129.9	167.2
								3	11	29.2	—	—	—	—	18.0	25.0	25.0	35.2
											(85.0)	(117.2)	(161.8)	(205.9)	(271.4)	(338.7)	(404.4)	(522.2)
С4 d/d1 265×625	6250	2600	125	13	26	3	6	1	14	87.5	54.0	77.7	105.7	138.1	—	—	—	—
								2	13	33.8	20.9	30.0	40.8	53.3	—	—	—	—
								3	12	31.8	12.6	12.6	19.6	19.6	—	—	—	—
		3200				4	5	1	14	87.5	—	—	—	—	174.8	215.8	261.1	336.0
								2	13	41.6	—	—	—	—	83.1	102.6	124.1	159.7
								3	12	31.8	—	—	—	—	19.6	28.2	28.2	38.4
											(87.5)	(120.3)	(168.1)	(214.0)	(277.5)	(346.6)	(413.4)	(534.1)

Инв. № подл. | Подпись и дата | Взам. инв. №

Марка сетки	Размеры, мм			Число шагов				Позиция	Число стержней на сетку, шт.	Общая длина стержней на сетку, м	Масса стержней и сетки (кг) при отношении диаметров стержней (d/d1)							
	l	l1	a	m	m1	n1	n2				10/8	12/8	14/10	16/10	18/10	20/12	22/12	25/14
С4 $\frac{d}{d_1}$ 265×655	6550	2750	275	13	26	3	6	1	14	91.7	56.6	81.4	110.8	144.7	—	—	—	—
								2	13	35.8	22.1	31.8	43.2	56.4	—	—	—	—
								3	12	31.8	12.6	12.6	19.6	19.6	—	—	—	—
		3350				4	5	1	14	91.7	—	—	—	—	183.2	226.1	273.6	332.4
								2	13	42.6	—	—	—	—	87.0	107.4	129.9	157.2
								3	12	31.8	—	—	—	—	19.6	28.2	28.2	38.4
											(91.3)	(125.8)	(173.6)	(220.7)	(289.8)	(361.7)	(431.7)	(557.7)
С4 $\frac{d}{d_1}$ 265×685	6850	2600	125	13	26	3	7	1	14	95.9	59.2	85.2	115.8	151.3	—	—	—	—
								2	13	33.8	20.8	30.0	40.8	53.3	—	—	—	—
								3	13	34.4	13.6	13.6	21.3	21.3	—	—	—	—
		3200				4	6	1	14	95.9	—	—	—	—	191.6	236.5	286.2	348.3
								2	13	41.6	—	—	—	—	83.1	102.6	124.1	151.7
								3	13	34.4	—	—	—	—	21.3	30.6	30.6	41.6
											(93.6)	(128.8)	(177.9)	(225.9)	(296.0)	(369.1)	(440.9)	(569.6)
С4 $\frac{d}{d_1}$ 265×715	7150	2750	275	13	26	3	7	1	14	100.1	61.7	88.9	120.9	157.9	—	—	—	—
								2	13	35.8	22.1	31.8	43.2	56.4	—	—	—	—
								3	13	34.4	13.6	13.6	21.3	21.3	—	—	—	—
		3350				4	6	1	14	100.1	—	—	—	—	200.0	246.8	298.7	363.4
								2	13	43.6	—	—	—	—	87.0	107.4	129.9	157.2
								3	13	34.4	—	—	—	—	21.3	30.6	30.6	41.6
											(97.4)	(134.3)	(185.4)	(235.5)	(308.3)	(384.8)	(459.2)	(593.2)

Марка сетки	Длина сетки, мм	Ширина сетки, мм	Шаг стержней, мм: по длине	по ширине	Число шагов: по длине	по ширине	Позиция	Число стержней на сетку, шт	Общая длина стержней на сетку, м	Масса стержней и сетки (кг) при отношении диаметров стержней (d/d₁): 10/8	12/8	14/10	16/10	18/10	20/12	22/12	25/14
С4 $\frac{d}{d_1}$ 285×325	3250	2000	125	14	28	2	2	1	15	48.8	30.1	43.3	58.9	76.9	—	—	—
								2	14	28.0	17.3	24.9	33.8	44.2	—	—	—
								3	7	19.9	7.9	7.9	12.3	12.3	—	—	—
		2600				3	1	1	15	48.8	—	—	—	—	97.4	120.2	145.5	167.2
								2	14	36.4	—	—	—	—	72.7	89.8	108.6	124.7
								3	7	19.9	—	—	—	—	12.3	17.7	17.7	24.1
											55.3	76.1	105.0	133.0	182.4	227.7	271.8	351.0
С4 $\frac{d}{d_1}$ 285×355	3550	2150	275	14	28	2	2	1	15	53.3	32.9	47.3	64.3	84.0	—	—	—	—
								2	14	30.1	18.6	26.7	36.4	47.5	—	—	—	—
								3	7	20.0	7.9	7.9	12.3	12.3	—	—	—	—
		2450				3	1	1	15	53.3	—	—	—	—	106.4	131.3	158.9	204.5
								2	14	38.5	—	—	—	—	76.9	94.9	114.9	147.8
								3	7	20.0	—	—	—	—	12.3	17.7	17.7	24.1
											59.4	81.9	113.0	143.8	195.6	243.9	291.5	376.4
С4 $\frac{d}{d_1}$ 285×385	3850	2000	125	14	28	2	3	1	15	57.8	35.6	51.3	69.7	91.1	—	—	—	—
								2	14	28.0	17.3	24.9	33.8	44.2	—	—	—	—
								3	8	22.8	9.0	9.0	14.1	14.1	—	—	—	—
		2600				3	2	1	15	57.8	—	—	—	—	115.4	142.4	172.3	224.8
								2	14	36.4	—	—	—	—	72.7	89.8	108.6	139.8
								3	8	22.8	—	—	—	—	14.1	20.3	20.3	27.5
											61.9	85.2	117.6	149.4	202.2	252.5	301.2	388.1

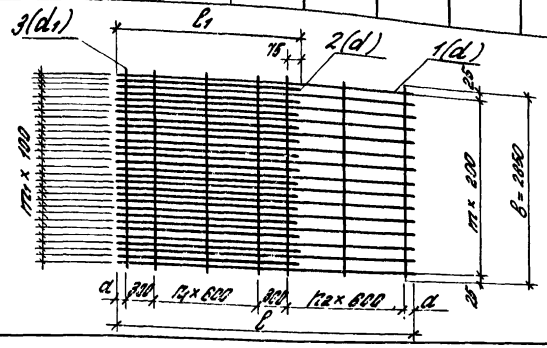

Зав.отд.	Ильин	
Зав.сект.	Гусаляков	
С.Н.С.	Потапкин	
Инж.1к.	Третьякова	
Н.контр.	Фролов	

1400.1-21.1-34

Сетка сварная шириной 2850 мм Тип 4.

Стадия	Лист	Листов
Р	1	4

ЦНИИПромзданий

Марка сетки	Размеры, мм			Число шагов				Позиция	Число стержней на сетку, шт	Общая длина стержней на сетку, м	Масса стержней и сетки (кг) при отношении диаметров стержней (d/d1)							
	l	l1	a	m	m1	n1	n2				10/8	12/8	14/10	16/10	18/10	20/12	22/12	25/14
С4 d/d1 285×415	4150	2150	275	14	28	2	3	1	15	62,3	38,4	55,3	75,2	98,2	—	—	—	—
								2	14	30,1	18,6	26,7	36,4	47,5	—	—	—	—
								3	8	22,8	9,0	9,0	14,1	14,1	—	—	—	—
		2750				3	2	1	15	62,3	—	—	—	—	124,4	153,5	185,8	238,0
								2	14	38,5	—	—	—	—	76,9	94,9	114,9	147,8
								3	8	22,8	—	—	—	—	14,1	20,3	20,3	27,5
											(66,0)	(91,0)	(125,7)	(159,9)	(215,4)	(268,7)	(321,0)	(414,3)
С4 d/d1 285×445	4450	2800	125	14	28	3	3	1	15	66,8	41,2	59,3	80,6	105,3	—	—	—	—
								2	14	38,4	22,5	32,3	43,9	57,4	—	—	—	—
								3	9	25,7	10,1	10,1	15,8	15,8	—	—	—	—
		3200				4	2	1	15	66,8	—	—	—	—	133,4	164,6	199,2	255,3
								2	14	44,8	—	—	—	—	88,5	110,5	133,7	172,0
								3	9	25,7	—	—	—	—	15,8	22,8	22,8	30,9
											(78,8)	(101,7)	(140,3)	(178,5)	(238,7)	(297,9)	(355,7)	(459,2)
С4 d/d1 285×475	4750	2750	275	14	28	3	3	1	15	71,3	43,9	63,3	86,1	112,4	—	—	—	—
								2	14	38,5	23,8	34,2	46,5	60,8	—	—	—	—
								3	9	25,7	10,1	10,1	15,8	15,8	—	—	—	—
		3350				4	2	1	15	71,3	—	—	—	—	142,4	175,7	212,6	272,6
								2	14	46,9	—	—	—	—	93,7	116,7	139,9	180,1
								3	9	25,7	—	—	—	—	15,8	22,8	22,8	30,9
											(77,8)	(101,6)	(148,4)	(189,0)	(257,2)	(314,2)	(371,2)	(484,6)
С4 d/d1 285×505	5050	2600	125	14	28	3	4	1	15	75,8	46,7	67,3	91,5	119,5	—	—	—	—
								2	14	36,4	22,5	32,3	43,9	57,4	—	—	—	—
								3	10	28,5	11,3	11,3	17,6	17,6	—	—	—	—
		3200				4	3	1	15	75,8	—	—	—	—	151,4	186,8	226,0	290,9
								2	14	44,8	—	—	—	—	88,5	110,5	133,7	172,0
								3	10	28,5	—	—	—	—	17,6	25,3	25,3	34,4
											(80,5)	(110,6)	(153,0)	(194,5)	(268,5)	(322,6)	(380,0)	(487,3)

Инв. № подл. | Подпись и дата | Взам. инв. №

1.400.1-21.1-34

Лист 2

Марка сетки	Размеры, мм			Число шагов				Позиция	Число стержней на сетку, шт.	Общая длина стержней на сетку, м	Масса стержней и сетки (кг) при отношении диаметров стержней (d/d₁)							
	l	l₁	a	m	m₁	n₁	n₂				10/8	12/8	14/10	16/10	18/10	20/12	22/12	25/14
С4 d/d₁ 285×535	5350	2450	275	14	28	3	4	1	15	80,3	49,5	71,3	96,9	126,6	—	—	—	—
								2	14	38,5	23,8	34,2	46,6	60,8	—	—	—	—
								3	10	28,5	11,3	11,3	17,6	17,6	—	—	—	—
		3350				4	3	1	15	80,3	—	—	—	—	160,3	197,9	239,5	308,2
								2	14	46,9	—	—	—	—	93,7	115,7	139,9	180,1
								3	10	28,5	—	—	—	—	17,6	25,3	25,3	34,4
											(84,6)	(116,8)	(161,0)	(205,0)	(271,6)	(338,9)	(404,7)	(522,7)
С4 d/d₁ 285×565	5650	2600	125	14	28	3	5	1	15	84,8	52,3	76,3	102,4	132,7	—	—	—	—
								2	14	36,4	22,5	32,3	43,9	57,4	—	—	—	—
								3	11	31,4	12,4	12,4	19,3	19,3	—	—	—	—
		3200				4	4	1	15	84,8	—	—	—	—	162,3	200,9	252,9	325,4
								2	14	44,8	—	—	—	—	89,5	110,5	133,7	172,0
								3	11	31,4	—	—	—	—	19,3	27,8	27,8	37,9
											(87,2)	(120,0)	(165,6)	(210,4)	(278,1)	(347,2)	(414,4)	(535,3)
С4 d/d₁ 285×595	5950	2750	275	14	28	3	5	1	15	89,3	55,1	79,3	107,8	140,8	—	—	—	—
								2	14	38,5	23,8	34,2	46,6	60,8	—	—	—	—
								3	11	31,4	12,4	12,4	19,3	19,3	—	—	—	—
		3350				4	4	1	15	89,3	—	—	—	—	178,3	220,1	266,3	342,7
								2	14	46,9	—	—	—	—	93,7	115,7	139,9	180,1
								3	11	31,4	—	—	—	—	19,3	27,8	27,8	37,9
											(91,3)	(125,9)	(173,6)	(220,9)	(291,3)	(363,6)	(434,0)	(560,7)
С4 d/d₁ 285×625	6250	2600	125	14	28	3	6	1	15	93,8	57,8	83,3	113,3	147,9	—	—	—	—
								2	14	36,4	22,5	32,3	43,9	57,4	—	—	—	—
								3	12	34,2	13,5	13,5	21,1	21,1	—	—	—	—
		3200				4	5	1	15	93,8	—	—	—	—	187,3	231,2	279,8	360,0
								2	14	44,8	—	—	—	—	89,5	110,5	133,7	172,0
								3	12	34,2	—	—	—	—	21,1	30,4	30,4	41,3
											(93,8)	(129,1)	(178,3)	(226,4)	(299,9)	(372,1)	(448,9)	(578,3)

Инв. № подл. | Подпись и дата | Взам. инв. №

Марка сетки	Размеры, мм			Число шагов				Позиция	Число стержней на сетку, шт.	Общая длина стержней на сетку, м	Масса стержней и сетки (кг) при отношении диаметров стержней (d/d1)							
	l	l1	a	m	m1	n1	n2				10/8	12/8	14/10	16/10	18/10	20/12	22/12	25/14
34 d/d1 285×655	6550	2750	275	14	28	3	6	1	15	98,3	60,6	87,3	118,7	155,0	—	—	—	—
								2	14	38,5	23,8	34,2	46,5	60,8	—	—	—	—
								3	12	34,2	13,5	13,5	21,1	21,1	—	—	—	—
		3350				4	5	1	15	98,3	—	—	—	—	108,3	242,3	293,2	377,3
								2	14	46,9	—	—	—	—	93,7	115,7	139,9	180,1
								3	12	34,2	—	—	—	—	21,1	30,4	30,4	44,3
											(97,9)	(135,0)	(186,3)	(238,9)	(344,1)	(388,4)	(463,5)	(598,7)
34 d/d1 285×685	6850	2600	125	14	28	3	7	1	15	102,8	63,4	91,2	124,1	162,1	—	—	—	—
								2	14	36,4	22,5	32,3	43,9	57,4	—	—	—	—
								3	13	37,1	14,6	14,6	22,9	22,9	—	—	—	—
		3200				4	6	1	15	102,8	—	—	—	—	205,3	253,4	306,6	394,6
								2	14	44,8	—	—	—	—	89,5	110,5	133,7	172,0
								3	13	37,1	—	—	—	—	22,9	32,9	32,9	44,8
											(100,5)	(138,1)	(190,9)	(242,4)	(317,7)	(395,9)	(473,2)	(611,4)
34 d/d1 285×715	7150	2750	275	14	28	3	7	1	15	107,3	66,2	95,2	129,6	169,2	—	—	—	—
								2	14	38,5	23,8	34,2	46,5	60,8	—	—	—	—
								3	13	37,1	14,6	14,6	22,9	22,9	—	—	—	—
		3350				4	6	1	15	107,3	—	—	—	—	214,3	264,5	320,0	411,8
								2	14	46,9	—	—	—	—	93,7	115,7	139,9	180,1
								3	13	37,1	—	—	—	—	22,9	32,9	32,9	44,7
											(104,6)	(144,0)	(199,0)	(252,9)	(330,9)	(413,1)	(492,8)	(636,6)

Инв. № подл. | Подпись и дата | Взам. инв. №

Марка сетки	Размеры, мм c	c_1	a	Число шагов m	m_1	n_1	n_2	Позиция	Число стержней на сетку, шт.	Общая длина стержней на сетку, м	Масса стержней и сетки (кг) при отношении диаметров стержней $\frac{d}{d_1}$: 10/6	12/6	14/6	16/6	18/8	20/8	22/8	25/8
С5 $\frac{d}{d_1}$ 115×325	3250	2000	125	5	11	2	2	1	7	22,8	14,0	20,2	27,5	35,9	—	—	—	—
								2	5	10,0	6,2	8,9	12,1	15,8	—	—	—	—
								3	7	8,1	1,8	1,8	1,8	1,8	—	—	—	—
		2600				3	1	1	7	22,8	—	—	—	—	45,5	56,1	67,9	87,4
								2	5	13,0	—	—	—	—	25,9	32,1	38,8	49,9
								3	7	8,1	—	—	—	—	3,2	3,2	3,2	3,2
											(22,0)	(30,9)	(41,4)	(53,5)	(74,6)	(91,4)	(110,9)	(140,5)
С5 $\frac{d}{d_1}$ 115×355	3550	2150	275	5	11	2	2	1	7	24,8	15,3	22,1	30,0	39,2	—	—	—	—
								2	5	10,8	6,6	9,5	13,0	16,9	—	—	—	—
								3	7	8,1	1,8	1,8	1,8	1,8	—	—	—	—
		2750				3	1	1	7	24,8	—	—	—	—	49,6	61,3	74,2	95,4
								2	5	13,8	—	—	—	—	27,5	33,9	41,0	52,8
								3	7	8,1	—	—	—	—	3,2	3,2	3,2	3,2
											(23,7)	(33,1)	(44,8)	(57,0)	(80,3)	(98,4)	(119,4)	(151,4)
С5 $\frac{d}{d_1}$ 115×385	3850	2000	125	5	11	2	3	1	7	26,9	16,6	23,9	32,5	42,5	—	—	—	—
								2	5	10,0	6,2	8,9	12,1	15,8	—	—	—	—
								3	8	9,2	2,0	2,0	2,0	2,0	—	—	—	—
		2600				3	2	1	7	26,9	—	—	—	—	53,8	66,5	80,4	103,5
								2	5	13,0	—	—	—	—	25,9	32,1	38,8	49,9
								3	8	9,2	—	—	—	—	3,6	3,6	3,6	3,6
											(24,8)	(34,8)	(46,6)	(60,3)	(83,3)	(102,2)	(122,8)	(155,0)

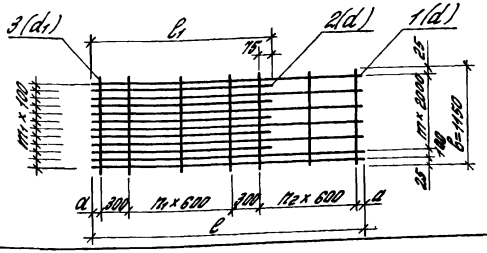

Зав. отд.	Ильин	
Зав. сект.	Гвоздков	
С.Н.С.	Потапкин	
Инж. 1 к.	Третьякова	
Н. контр.	Фролов	

1.400.1-21.1-40

Сетка сварная шириной 1450 мм. Тип 5.

Стадия	Лист	Листов
Р	1	4

ЦНИИПромзданий

Инв. № подл. | Подпись и дата | Взам. инв. №

Марка сетки	Размеры, мм			Число шагов				Позиция	Число стержней на сетку, шт.	Общая длина стержней на сетку, м	Масса стержней и сетки (кг) при отношении диаметров стержней (d/d_1)							
	l	l_1	a	m	m_1	n_1	n_2				$\frac{10}{6}$	$\frac{12}{6}$	$\frac{14}{6}$	$\frac{16}{6}$	$\frac{18}{8}$	$\frac{20}{8}$	$\frac{22}{8}$	$\frac{25}{8}$
$C5\frac{d}{d_1}115\times415$	4150	2150	275	5	11	2	3	1	7	29,1	17,9	25,8	35,1	45,8	—	—	—	—
								2	5	10,8	6,6	9,6	13,0	16,9	—	—	—	—
								3	8	9,2	2,0	2,0	2,0	2,0	—	—	—	—
		2750				3	2	1	7	29,1	—	—	—	—	58,0	71,6	86,7	111,5
								2	5	13,8	—	—	—	—	27,5	33,9	41,0	52,8
								3	8	9,2	—	—	—	—	3,6	3,6	3,6	3,6
											(26,5)	(37,4)	(50,1)	(64,7)	(89,1)	(109,1)	(131,3)	(167,9)
$C5\frac{d}{d_1}115\times445$	4450	2600	125	5	11	3	3	1	7	31,2	19,2	27,7	37,6	49,2	—	—	—	—
								2	5	13,0	8,0	11,5	15,7	20,5	—	—	—	—
								3	9	10,4	2,3	2,3	2,3	2,3	—	—	—	—
		3200				4	2	1	7	31,2	—	—	—	—	62,2	76,8	92,9	119,6
								2	5	16,0	—	—	—	—	32,0	39,5	47,7	61,4
								3	9	10,4	—	—	—	—	4,1	4,1	4,1	4,1
											(29,5)	(41,5)	(55,6)	(72,0)	(98,3)	(120,4)	(144,7)	(185,1)
$C5\frac{d}{d_1}115\times475$	4750	2750	275	5	11	3	3	1	7	33,3	20,5	29,5	40,2	52,5	—	—	—	—
								2	5	13,8	8,5	12,2	16,6	21,7	—	—	—	—
								3	9	10,4	2,3	2,3	2,3	2,3	—	—	—	—
		3350				4	2	1	7	33,3	—	—	—	—	66,4	82,0	99,2	127,7
								2	5	16,8	—	—	—	—	33,5	41,3	49,9	64,3
								3	9	10,4	—	—	—	—	4,1	4,1	4,1	4,1
											(31,3)	(44,0)	(59,1)	(76,5)	(104,0)	(127,4)	(153,2)	(196,1)
$C5\frac{d}{d_1}115\times505$	5050	2600	125	5	11	3	4	1	7	35,4	21,8	31,4	42,7	55,8	—	—	—	—
								2	5	13,0	8,0	11,5	15,7	20,5	—	—	—	—
								3	10	11,5	2,6	2,6	2,6	2,6	—	—	—	—
		3200				4	3	1	7	35,4	—	—	—	—	70,6	87,2	105,5	135,7
								2	5	16,0	—	—	—	—	31,9	39,5	47,7	61,4
								3	10	11,5	—	—	—	—	4,5	4,5	4,5	4,5
											(32,4)	(45,5)	(61,0)	(78,9)	(107,0)	(131,2)	(157,7)	(201,6)

Инв. № подл. | Подпись и дата | Взам. инв. №

Марка сетки	Размеры, мм l	l1	a	Число шагов n	n1	n2	n3	Позиция	Число стержней на сетку, шт.	Общая длина стержней на сетку, м	Масса стержней и сетки (кг) при отношении диаметров стержней (d) / dн: 10/6	12/6	14/6	16/6	18/8	20/8	22/8	25/8
С5 d/d1 115×535	5350	2750	275	5	11	3	4	1	7	37.5	23.1	33.3	45.2	59.1	—	—	—	—
								2	5	13.8	8.5	12.2	16.6	21.7	—	—	—	—
								3	10	11.5	2.6	2.6	2.6	2.6	—	—	—	—
		3350				4	3	1	7	37.5	—	—	—	—	74.8	92.4	114.8	143.8
								2	5	16.9	—	—	—	—	33.5	41.3	49.9	64.3
								3	10	11.5	—	—	—	—	4.5	4.5	4.5	4.5
											(34.2)	(48.1)	(64.4)	(83.4)	(112.8)	(138.2)	(166.2)	(212.6)
С5 d/d1 115×565	5650	2600	125	5	11	3	5	1	7	39.6	24.4	35.1	47.8	62.4	—	—	—	—
								2	5	13.0	8.0	11.5	15.7	20.5	—	—	—	—
								3	11	12.7	2.8	2.8	2.8	2.8	—	—	—	—
		3200				4	4	1	7	39.6	—	—	—	—	72.0	97.5	118.0	151.9
								2	5	16.0	—	—	—	—	31.9	39.5	47.7	61.4
								3	11	12.7	—	—	—	—	5.0	5.0	5.0	5.0
											(35.2)	(49.4)	(66.3)	(85.7)	(115.9)	(142.0)	(170.7)	(218.3)
С5 d/d1 115×595	5950	2750	275	5	11	3	5	1	7	41.7	25.7	37.0	50.3	65.7	—	—	—	—
								2	5	13.8	8.5	12.2	16.6	21.7	—	—	—	—
								3	11	12.7	2.8	2.8	2.8	2.8	—	—	—	—
		3350				4	4	1	7	41.7	—	—	—	—	83.2	102.7	124.3	159.9
								2	5	16.8	—	—	—	—	33.5	41.3	49.9	64.3
								3	11	12.7	—	—	—	—	5.0	5.0	5.0	5.0
											(37.0)	(52.0)	(69.7)	(90.2)	(121.7)	(149.0)	(179.2)	(229.2)
С5 d/d1 115×625	6250	2600	125	5	11	3	6	1	7	43.8	27.0	38.8	52.9	69.0	—	—	—	—
								2	5	13.0	8.0	11.5	15.7	20.5	—	—	—	—
								3	12	10.6	3.1	3.1	3.1	3.1	—	—	—	—
		3200				4	5	1	7	43.8	—	—	—	—	87.4	107.9	130.6	168.0
								2	5	16.0	—	—	—	—	31.9	39.5	47.7	61.4
								3	12	13.6	—	—	—	—	5.5	5.5	5.5	5.5
											(38.1)	(53.4)	(71.7)	(92.6)	(124.8)	(152.9)	(183.8)	(234.0)

Марка сетки	Размеры, мм			Число шагов				Позиция	Число стержней на сетку, шт	Общая длина стержней на сетку, м	Масса стержней и сетки (кг) при отношении диаметров стержней (a)/(в)							
	ℓ	ℓ_1	a	m	m_1	n_1	n_2				10/6	12/6	14/6	16/6	18/8	20/8	22/8	25/8
$\text{С}5\frac{d}{d_1}$ 115×655	6550	2750	275	5	11	3	6	1	7	45,9	28,3	40,7	55,4	72,4	—	—	—	—
								2	5	13,8	8,5	12,2	16,6	21,7	—	—	—	—
								3	12	13,8	3,1	3,1	3,1	3,1	—	—	—	—
		3350				4	5	1	7	45,9	—	—	—	—	91,6	113,1	136,8	176,1
								2	5	16,8	—	—	—	—	33,5	41,3	49,9	64,3
								3	12	13,8	—	—	—	—	5,5	5,5	5,5	5,5
											(39,9)	(56,0)	(75,1)	(97,2)	(130,6)	(159,9)	(192,2)	(245,9)
$\text{С}5\frac{d}{d_1}$ 115×685	6850	2600	125	5	11	3	7	1	7	47,9	29,6	42,6	57,9	75,7	—	—	—	—
								2	5	13,0	8,0	11,5	15,7	20,5	—	—	—	—
								3	13	14,9	3,3	3,3	3,3	3,3	—	—	—	—
		3200				4	6	1	7	47,9	—	—	—	—	95,8	118,2	143,1	184,1
								2	5	16,0	—	—	—	—	31,9	39,5	47,7	61,4
								3	13	14,9	—	—	—	—	5,9	5,9	5,9	5,9
											(40,9)	(57,4)	(76,9)	(99,5)	(133,6)	(163,6)	(196,7)	(251,4)
$\text{С}5\frac{d}{d_1}$ 115×715	7150	2350	275	5	11	3	7	1	7	50,1	30,9	44,4	60,5	79,0	—	—	—	—
								2	5	13,8	8,5	12,2	16,6	21,7	—	—	—	—
								3	13	14,9	3,3	3,3	3,3	3,3	—	—	—	—
		3350				4	6	1	7	50,1	—	—	—	—	100,0	123,4	149,4	192,2
								2	5	16,8	—	—	—	—	33,5	41,3	50,0	64,3
								3	13	14,9	—	—	—	—	5,9	5,9	5,9	5,9
											(42,7)	(59,9)	(80,4)	(104,0)	(139,4)	(170,8)	(205,3)	(262,4)

Марка сетки	Размеры, мм			Число шагов				Позиция	Число стержней на сетку, шт.	Общая длина стержней на сетку, м	Масса стержней и сетки (кг) при отношении диаметров стержней (d/d₁)							
	l	l₁	a	m	m₁	n₁	n₂				10/6	12/6	14/8	16/8	18/10	20/10	22/10	25/12
С5 d/d₁ 175×325	3250	2000	125	8	17	2	2	1	10	32,5	20,1	28,9	30,3	51,3	—	—	—	—
								2	8	16,0	9,9	14,2	19,3	25,3	—	—	—	—
								3	7	12,3	2,7	2,7	4,8	4,8	—	—	—	—
		2600				3	1	1	10	32,5	—	—	—	—	64,9	80,2	95,9	124,8
								2	8	20,8	—	—	—	—	41,6	51,3	62,1	79,9
								3	7	12,3	—	—	—	—	7,6	7,6	7,6	10,9
											(32,7)	(45,8)	(63,4)	(91,4)	(114,1)	(139,1)	(166,6)	(214,6)
С5 d/d₁ 175×355	3550	2150	215	8	17	2	2	1	10	35,5	21,9	31,5	42,9	56,0	—	—	—	—
								2	8	17,2	10,6	15,3	20,8	27,1	—	—	—	—
								3	7	12,3	2,7	2,7	4,8	4,8	—	—	—	—
		2750				3	1	1	10	35,5	—	—	—	—	70,9	87,5	105,0	136,3
								2	8	22,0	—	—	—	—	44,0	54,3	65,7	84,5
								3	4	12,3	—	—	—	—	7,6	7,6	7,6	10,9
											(35,2)	(49,5)	(68,5)	(91,9)	(122,5)	(144,4)	(170,2)	(231,7)
С5 d/d₁ 175×385	3850	2000	125	8	17	2	3	1	10	38,5	23,8	34,2	46,5	60,8	—	—	—	—
								2	8	16,0	9,9	14,2	19,3	25,3	—	—	—	—
								3	8	14,0	3,1	3,1	5,5	5,5	—	—	—	—
		2600				3	2	1	10	38,5	—	—	—	—	76,9	94,9	114,9	147,8
								2	8	20,8	—	—	—	—	41,6	51,3	62,1	79,9
								3	8	14,1	—	—	—	—	8,6	8,6	8,6	12,4
											(35,8)	(51,5)	(71,3)	(91,6)	(127,1)	(154,8)	(185,5)	(240,1)

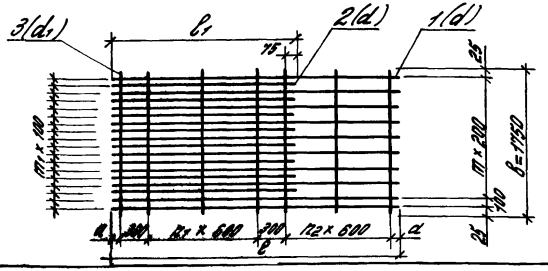

Гл.инж.проекта	Ильин	
Нач.отд.	Ильин	
Гл.спец.	Беляков	
С.н.с.	Гончаков	
Инж.-техн.	Гергель	
Н.контр.	Фролов	

1.400.1-21.1-41

Сетка сварная шириной 1450 мм. Тип 5

Стадия	Лист	Листов
Р	1	4

ЦНИИпромзданий

Инв.№ подл. | Подпись и дата | Взам.инв.№

Марка сетки	Размеры, мм			Число шагов				Позиция	Число стержней на сетку, шт.	Общая длина стержней на сетку, м	Масса стержней и сетки (кг) при отношении диаметров стержней (d/d1)							
	l	l_1	a	m	m_1	n_1	n_2				10/6	12/6	14/8	16/8	18/10	20/10	22/10	25/12
$C5\frac{d}{d_1}175\times415$	4150	2150	275	8	17	2	3	1	10	41,5	25,6	36,9	50,1	65,5	—	—	—	—
								2	8	17,2	10,6	15,3	20,8	27,1	—	—	—	—
								3	8	14,0	3,1	3,1	5,5	5,5	—	—	—	—
		2750				3	2	1	10	41,5	—	—	—	—	82,9	102,3	123,8	159,4
								2	8	22,0	—	—	—	—	44,0	54,3	65,7	84,5
								3	8	14,0	—	—	—	—	8,6	8,6	8,6	12,4
											(39,3)	(55,3)	(76,4)	(98,1)	(135,5)	(165,2)	(198,1)	(256,3)
$C5\frac{d}{d_1}175\times445$	4450	2600	125	8	17	3	3	1	10	44,5	27,5	39,5	53,8	70,2	—	—	—	—
								2	8	20,8	12,8	18,5	25,1	32,8	—	—	—	—
								3	9	15,8	3,5	3,5	6,2	6,2	—	—	—	—
		3200				4	2	1	10	44,5	—	—	—	—	88,9	109,7	132,8	170,8
								2	8	25,6	—	—	—	—	51,2	63,1	76,4	98,3
								3	9	15,8	—	—	—	—	9,7	9,7	9,7	14,0
											(43,8)	(61,5)	(85,1)	(109,2)	149,8)	(182,5)	(218,9)	(283,1)
$C5\frac{d}{d_1}175\times475$	4750	2750	275	8	17	3	3	1	10	47,5	29,3	42,2	57,4	74,9	—	—	—	—
								2	8	22,0	13,6	19,5	26,6	34,7	—	—	—	—
								3	9	15,8	3,5	3,5	6,2	6,2	—	—	—	—
		3350				4	2	1	10	47,5	—	—	—	—	94,9	117,1	141,7	182,4
								2	8	26,8	—	—	—	—	53,5	66,1	79,9	102,9
								3	9	15,8	—	—	—	—	9,7	9,7	9,7	14,0
											(46,4)	(65,2)	(90,2)	(115,8)	(158,1)	(192,9)	(231,3)	(299,3)
$C5\frac{d}{d_1}175\times505$	5050	2600	125	8	17	3	4	1	10	50,5	31,2	44,8	61,0	79,7	—	—	—	—
								2	8	20,8	12,8	18,5	25,1	32,8	—	—	—	—
								3	10	17,5	3,9	3,9	6,9	6,9	—	—	—	—
		3200				4	3	1	10	50,5	—	—	—	—	100,9	124,5	150,7	193,9
								2	8	25,6	—	—	—	—	51,2	63,1	76,4	98,3
								3	10	17,5	—	—	—	—	10,8	10,8	10,8	15,5
											(47,9)	(67,2)	(93,0)	(119,4)	(162,9)	(198,4)	(237,9)	(307,7)

Марка сетки	Размеры, мм			Число шагов				Позиция	Число стержней на сетку, шт.	Общая длина стержней на сетку, м	Масса стержней и сетки (кг) при отношении диаметров стержней (d/d_1)							
	l	l_1	a	m	m	n_1	n_2				$\frac{10}{6}$	$\frac{12}{6}$	$\frac{14}{8}$	$\frac{16}{8}$	$\frac{18}{10}$	$\frac{20}{10}$	$\frac{22}{10}$	$\frac{25}{12}$
$C5\frac{d}{d_1}$ 175×535	5350	2750	275	8	17	3	4	1	10	53,5	33,0	47,5	64,6	84,4	—	—	—	—
								2	8	22,0	13,6	19,5	26,6	34,7	—	—	—	—
								3	10	17,5	3,9	3,9	6,9	6,9	—	—	—	—
		3350				4	3	1	10	53,5	—	—	—	—	106,9	131,9	159,6	205,4
								2	8	26,8	—	—	—	—	53,6	66,1	79,9	102,9
								3	10	17,5	—	—	—	—	10,8	10,8	10,8	15,5
											(50,5)	(70,9)	(98,1)	(126,0)	(171,3)	(208,8)	(250,3)	(323,8)
$C5\frac{d}{d_1}$ 175×565	5650	2600	125	8	17	3	5	1	10	56,5	34,9	50,2	68,3	86,2	—	—	—	—
								2	8	20,8	12,8	18,5	25,1	32,8	—	—	—	—
								3	11	19,3	4,3	4,3	7,6	7,6	—	—	—	—
		3200				4	4	1	10	56,5	—	—	—	—	112,9	139,3	168,6	216,9
								2	8	25,6	—	—	—	—	51,2	63,1	76,4	98,3
								3	11	19,3	—	—	—	—	11,9	11,9	11,9	17,1
											(52,0)	(73,0)	(101,0)	(129,6)	(176,0)	(214,3)	(256,9)	(332,3)
$C5\frac{d}{d_1}$ 175×595	5950	2750	275	8	17	3	5	1	10	59,5	36,7	52,8	71,9	93,9	—	—	—	—
								2	8	22,0	13,6	19,5	26,6	34,7	—	—	—	—
								3	11	19,3	4,3	4,3	7,6	7,6	—	—	—	—
		3350				4	4	1	10	59,5	—	—	—	—	118,9	146,7	177,6	228,5
								2	8	26,8	—	—	—	—	53,6	66,1	79,9	102,9
								3	11	19,3	—	—	—	—	11,9	11,9	11,9	17,1
											(54,6)	(76,6)	(106,1)	(136,2)	(184,4)	(224,7)	(269,4)	(348,5)
$C5\frac{d}{d_1}$ 175×625	6250	2600	125	8	17	3	6	1	10	62,5	38,6	55,5	75,5	98,6	—	—	—	—
								2	8	20,8	12,8	18,5	25,1	32,8	—	—	—	—
								3	12	21,0	4,7	4,7	8,3	8,3	—	—	—	—
		3200				4	5	1	10	62,5	—	—	—	—	124,9	154,1	186,5	240,0
								2	8	25,6	—	—	—	—	51,2	63,1	76,4	98,3
								3	12	21,0	—	—	—	—	12,9	12,9	12,9	18,6
											(56,1)	(78,7)	(108,9)	(139,7)	(189,0)	(230,1)	(275,8)	(356,9)

Инв. № подл. | Подпись и дата | Взам. инв. №

Марка сетки	Размеры, мм			Число шагов				Позиция	Число стержней на сетку, шт.	Общая длина стержней на сетку, м	Масса стержней одного диаметра (кг) и сетки (кг) при $\frac{d}{d_1}$ отношении							
	ℓ	ℓ_1	a	m	m_1	n_1	n_2				$\frac{10}{6}$	$\frac{12}{6}$	$\frac{14}{8}$	$\frac{16}{8}$	$\frac{18}{10}$	$\frac{20}{10}$	$\frac{22}{10}$	$\frac{25}{12}$
$C5\ \frac{d}{d_1}\ 175\times655$	6550	2750	275	8	17	3	6	1	10	65,5	40,4	58,2	78,1	103,4	—	—	—	—
								2	8	22,0	13,6	19,5	26,6	34,7	—	—	—	—
								3	12	21,0	4,7	4,7	8,3	8,3	—	—	—	—
		3350				4	5	1	10	66,5	—	—	—	—	130,9	164,5	195,5	251,5
								2	8	26,8	—	—	—	—	53,6	66,1	79,9	102,9
								3	12	24,0	—	—	—	—	12,9	12,9	12,9	18,7
											(58,7)	(82,4)	(114,0)	(146,4)	(197,4)	(240,5)	(288,3)	(373,1)
$C5\ \frac{d}{d_1}\ 175\times685$	6850	2600	125	8	17	3	7	1	10	68,5	42,3	60,8	82,8	108,1	—	—	—	—
								2	8	20,8	12,8	18,5	25,1	32,8	—	—	—	—
								3	13	22,8	5,1	5,1	9,0	9,0	—	—	—	—
		3200				4	6	1	10	68,5	—	—	—	—	136,9	168,9	204,4	263,0
								2	8	25,6	—	—	—	—	51,2	63,1	76,4	98,3
								3	13	22,8	—	—	—	—	14,0	14,0	14,0	20,2
											(60,2)	(84,4)	(116,9)	(149,9)	(202,1)	(246,0)	(294,8)	(381,5)
$C5\ \frac{d}{d_1}\ 175\times715$	7150	2750	275	8	17	3	7	1	10	71,5	44,1	63,5	86,4	112,8	—	—	—	—
								2	8	22,0	13,6	19,5	26,6	34,7	—	—	—	—
								3	13	22,8	5,1	5,1	9,0	9,0	—	—	—	—
		3350				4	6	1	10	71,5	—	—	—	—	142,9	176,3	213,4	274,6
								2	8	26,8	—	—	—	—	53,6	66,1	79,9	102,9
								3	13	22,8	—	—	—	—	14,0	14,0	14,0	20,2
											(62,8)	(88,1)	(122,0)	(156,5)	(210,5)	(256,4)	(307,3)	(397,7)

Марка сетки	Размеры, мм l	l_1	a	Число шагов m	m_1	n_1	n_2	Позиция	Число стержней на сетку, шт.	Общая длина стержней на сетку, м	Масса стержней и сетки (кг) при отношении диаметров стержней (d/d_1) $\frac{10}{8}$	$\frac{12}{8}$	$\frac{14}{10}$	$\frac{16}{10}$	$\frac{18}{10}$	$\frac{20}{12}$	$\frac{22}{12}$	$\frac{25}{14}$
$C5\frac{d}{d_1}235\times325$	3250	2000	125	11	23	2	2	1	13	42,3	26,1	37,5	51,0	66,7	—	—	—	—
								2	11	22,0	13,6	19,5	26,6	34,7	—	—	—	—
								3	7	16,5	6,5	6,5	10,2	10,2	—	—	—	—
		2600				3	1	1	13	42,3	—	—	—	—	84,4	104,2	126,1	162,2
								2	11	28,6	—	—	—	—	57,1	70,5	85,3	109,8
								3	7	16,5	—	—	—	—	10,2	14,6	14,6	19,9
											(46,2)	(63,5)	(87,8)	(111,6)	(151,7)	(189,3)	(226,0)	(291,9)
$C5\frac{d}{d_1}235\times355$	3550	2150	275	11	23	2	2	1	13	46,2	28,5	41,0	55,8	72,8	—	—	—	—
								2	11	23,7	14,6	21,0	28,6	37,3	—	—	—	—
								3	7	16,5	6,5	6,5	10,2	10,2	—	—	—	—
		2750				3	1	1	13	46,2	—	—	—	—	92,2	113,8	137,7	177,2
								2	11	30,3	—	—	—	—	60,4	74,6	90,3	116,2
								3	7	16,5	—	—	—	—	10,2	14,6	14,6	19,8
											(49,6)	(68,5)	(94,6)	(120,3)	(162,8)	(203,0)	(242,6)	(313,2)
$C5\frac{d}{d_1}235\times385.$	3850	2000	125	11	23	2	3	1	13	50,1	30,9	40,4	60,5	78,9	—	—	—	—
								2	11	22,0	13,6	19,5	26,6	34,7	—	—	—	—
								3	8	18,8	7,4	7,4	11,6	11,6	—	—	—	—
		2600				3	2	1	13	50,1	—	—	—	—	100,0	123,4	149,4	192,2
								2	11	28,6	—	—	—	—	57,1	70,5	85,3	109,8
								3	8	18,8	—	—	—	—	11,6	16,7	16,7	22,7
											(51,9)	(71,3)	(98,7)	(125,2)	(168,7)	(210,6)	(251,4)	(324,7)

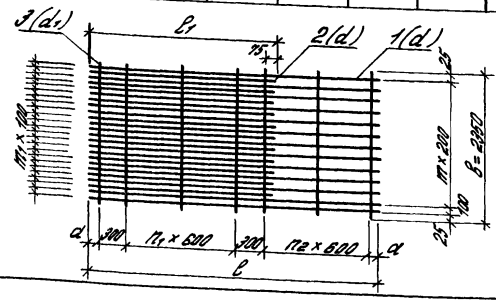

Зав. отд.	Ильин	
Зав. сект.	Тугалуков	
С.Н.С.	Потапкин	
Инж. 1 к.	Третьякова	
Н. контр.	Фролов	

1.400.1-21.1-42

Сетка сварная шириной 2350 мм. Тип 5.

Стадия	Лист	Листов
Р	1	4

ЦНИИПРОМЗДАНИЙ

Инв. № подл. | Подпись и дата | Взам. инв. №

25123 74

Марка сетки	Размеры, мм			Число шагов				Позиция	Число стержней на сетку, шт.	Общая длина стержней на сетку, м	Масса стержней и сетки (кг) тех же диаметров стержней (d/d1)							
	l	l1	a	m	m1	n1	n2				10/8	12/8	14/10	16/10	18/10	20/12	22/12	25/14
С5 d/d1 235×415	4450	2150	275	11	23	2	3	1	13	53,9	33,3	47,9	65,2	85,1	—	—	—	—
								2	11	23,7	14,6	21,0	28,6	37,3	—	—	—	—
								3	8	18,8	7,4	7,4	11,6	11,6	—	—	—	—
		2750				3	2	1	13	53,9	—	—	—	—	107,8	133,0	161,0	207,2
								2	11	30,3	—	—	—	—	60,4	74,6	90,3	116,2
								3	8	14,8	—	—	—	—	11,6	16,1	16,7	22,7
											(55,3)	(76,3)	(108,4)	(134,0)	(179,8)	(224,3)	(268,0)	(345,1)
С5 d/d1 235×445	4450	2600	125	11	23	3	3	1	13	57,9	35,7	51,4	69,9	91,3	—	—	—	—
								2	11	28,6	17,7	25,4	34,6	45,1	—	—	—	—
								3	9	21,2	8,4	8,4	13,1	13,1	—	—	—	—
		3200				4	2	1	13	57,9	—	—	—	—	115,6	142,7	172,6	222,1
								2	11	35,2	—	—	—	—	70,3	86,8	105,0	135,2
								3	9	21,2	—	—	—	—	13,1	18,8	18,8	25,6
											(61,8)	(85,2)	(117,6)	(149,5)	(199,0)	(248,2)	(298,4)	(382,6)
С5 d/d1 235×475	4750	2750	275	11	23	3	3	1	13	61,8	38,1	54,8	74,6	97,4	—	—	—	—
								2	11	30,3	18,7	26,9	36,5	47,7	—	—	—	—
								3	9	21,2	8,4	8,4	13,1	13,1	—	—	—	—
		3350				4	2	1	13	61,8	—	—	—	—	123,4	152,3	184,3	237,1
								2	11	36,9	—	—	—	—	73,6	90,9	109,9	141,5
								3	9	21,2	—	—	—	—	13,1	18,8	18,8	25,6
											(65,2)	(90,1)	(124,2)	(157,2)	(210,1)	(262,0)	(313,0)	(404,2)
С5 d/d1 235×505	5050	2600	125	11	23	3	4	1	13	65,7	40,5	58,3	79,3	103,6	—	—	—	—
								2	11	28,6	17,7	25,4	34,6	45,1	—	—	—	—
								3	10	23,5	9,3	9,3	14,5	14,5	—	—	—	—
		3200				4	3	1	13	65,7	—	—	—	—	131,2	161,9	195,0	252,1
								2	11	35,2	—	—	—	—	70,3	86,8	105,0	135,2
								3	10	23,5	—	—	—	—	14,5	20,9	20,9	28,4
											(67,5)	(93,0)	(128,4)	(163,2)	(216,0)	(269,6)	(321,8)	(415,7)

1.400.1-21.1-42

Лист 2

Марка сетки	Размеры, мм			Число шагов				Позиция	Число отправочных марок на сетку, шт.	Общая длина отправочной марки на сетку, м	Масса отправочной марки сетки (кг) при отношении диаметров отправочной (d/d1)							
	c	c1	a	n	n1	n1	n2				10/8	12/8	14/10	16/10	18/10	20/12	22/12	25/14
С5 d/d1 235×535	5350	2750	275	11	23	3	4	1	13	69,6	42,9	61,8	84,0	108,8	—	—	—	—
								2	11	30,3	18,7	26,9	36,5	47,7	—	—	—	—
		3350						3	10	23,5	9,3	9,3	14,5	14,5	—	—	—	—
						4	3	1	13	69,6	—	—	—	—	138,9	171,5	207,6	257,1
								2	11	30,3	—	—	—	—	73,6	90,8	109,9	141,5
								3	10	23,5	—	—	—	—	14,5	20,9	20,9	28,4
											(70,9)	(98,0)	(135,0)	(172,0)	(226,0)	(283,2)	(330,3)	(413,0)
С5 d/d1 235×565	5650	2800	275	11	23	3	5	1	13	72,5	45,3	65,2	88,7	114,9	—	—	—	—
								2	11	28,6	17,7	25,4	34,6	45,1	—	—	—	—
		3200						3	11	25,9	10,2	10,2	16,0	16,0	—	—	—	—
						4	4	1	13	73,5	—	—	—	—	146,8	181,1	219,2	282,1
								2	11	35,2	—	—	—	—	70,3	86,8	104,0	135,2
								3	11	25,9	—	—	—	—	16,0	23,0	23,0	34,2
											(73,2)	(100,8)	(139,3)	(177,0)	(233,1)	(290,9)	(341,2)	(440,5)
С5 d/d1 235×595	5950	2750	275	11	23	3	5	1	13	77,4	47,7	68,7	93,4	122,1	—	—	—	—
								2	11	30,3	18,7	26,9	36,5	47,7	—	—	—	—
		3350						3	11	25,9	10,2	10,2	16,0	16,0	—	—	—	—
						4	4	1	13	77,4	—	—	—	—	154,6	190,8	230,8	297,0
								2	11	36,9	—	—	—	—	73,6	90,9	109,9	141,5
								3	11	25,9	—	—	—	—	16,0	23,0	23,0	34,2
											76,6	106,8	145,9	185,8	244,2	304,4	363,7	469,7
С5 d/d1 235×625	6250	2800	275	11	23	3	6	1	13	84,3	50,1	72,2	98,2	128,2	—	—	—	—
								2	11	28,6	17,7	25,4	34,6	45,1	—	—	—	—
		3200						3	12	28,2	11,1	11,1	17,4	17,4	—	—	—	—
						4	5	1	13	84,3	—	—	—	—	162,3	200,4	241,2,5	312,0
								2	11	35,2	—	—	—	—	70,3	86,8	104,0	135,2
								3	12	28,2	—	—	—	—	17,4	25,0	25,0	34,1
											(78,9)	(108,7)	(147,2)	(190,1)	(260,0)	(312,2)	(372,0)	(486,3)

1400.1-21.1-42

Лист 3

Марка сетки	Размеры, мм			Число шагов				Позиция	Число стержней на сетку, шт.	Общая длина стержней на сетку, м	Масса стержней и сетки (кг) при отношении диаметров стержней (d/d1)							
	l	l1	a	m	m1	n1	n2				10/8	12/8	14/10	16/10	18/10	20/12	22/12	25/14
С5 $\frac{d}{d_1}$ 235×655	6550	2750	275	11	23	3	6	1	13	85.2	52.5	75.6	102.9	134.4	—	—	—	—
								2	11	30.3	18.7	26.9	36.5	47.7	—	—	—	—
								3	12	28.2	11.1	11.1	17.4	17.4	—	—	—	—
		3350				4	5	1	13	85.2	—	—	—	—	170.1	204.9	254.1	326.9
								2	11	36.9	—	—	—	—	73.6	90.9	109.9	141.5
								3	12	28.2	—	—	—	—	17.4	25.0	25.0	34.1
											(82.3)	(113.8)	(156.8)	(142.5)	(261.1)	(325.8)	(389.0)	(502.5)
С5 $\frac{d}{d_1}$ 235×685	6850	2800	125	11	23	3	7	1	13	88.1	54.9	78.1	107.6	140.5	—	—	—	—
								2	11	28.6	17.7	25.4	34.6	45.1	—	—	—	—
								3	13	30.6	12.1	12.1	18.9	18.9	—	—	—	—
		3200				4	6	1	13	88.1	—	—	—	—	177.9	213.6	265.7	341.9
								2	11	35.2	—	—	—	—	70.3	86.8	104.0	135.2
								3	13	30.6	—	—	—	—	18.9	27.1	27.1	36.9
											(84.4)	(116.6)	(161.1)	(204.5)	(267.1)	(333.5)	(397.8)	(514.0)
С5 $\frac{d}{d_1}$ 235×715	7150	2750	275	11	23	3	7	1	13	92.9	57.4	82.5	112.3	146.7	—	—	—	—
								2	11	30.3	18.7	26.9	36.5	47.7	—	—	—	—
								3	13	30.6	12.1	12.1	18.9	18.9	—	—	—	—
		3350				4	6	1	13	92.9	—	—	—	—	185.7	229.2	277.4	366.9
								2	11	36.9	—	—	—	—	73.6	90.9	109.9	141.5
								3	13	30.6	—	—	—	—	18.9	27.1	27.1	36.9
											(88.2)	(121.5)	(167.7)	(213.3)	(278.2)	(347.2)	(414.4)	(535.3)

Инв. № подл. | Подпись и дата | Взам. инв. №

Марка сетки	Размеры, мм			Число шагов				Позиция	Число стержней на сетку, шт.	Общая длина стержней на сетку, м	Масса стержней и сетки (кг) при отношении диаметров стержней (d/d1)							
	l	l1	a	n	n1	n1	n2				10/8	12/8	14/10	16/10	18/10	20/12	22/12	25/14
С5 d/d1 2950×3250	3250	2000	125	14	29	2	2	1	16	52.0	32.1	46.2	62.8	82.1	—	—	—	—
								2	14	28.0	17.3	24.9	33.8	44.2	—	—	—	—
								3	7	20.7	8.2	8.2	12.7	12.7	—	—	—	—
		2600				3	1	1	16	52.0	—	—	—	—	103.9	128.2	155.2	199.7
								2	14	36.4	—	—	—	—	72.7	89.8	108.6	139.8
								3	7	20.7	—	—	—	—	12.7	18.3	18.3	25.0
											(51.6)	(78.3)	(109.3)	(139.0)	(189.3)	(236.3)	(282.1)	(364.5)
С5 d/d1 2950×3550	3550	2150	275	14	29	2	2	1	16	58.8	35.1	50.4	68.6	89.6	—	—	—	—
								2	14	30.1	18.6	25.7	36.4	47.5	—	—	—	—
								3	7	20.7	8.2	8.2	12.7	12.7	—	—	—	—
		2750				3	1	1	16	58.8	—	—	—	—	113.5	140.1	169.5	218.1
								2	14	38.5	—	—	—	—	76.9	94.9	114.9	147.8
								3	7	20.7	—	—	—	—	12.7	18.3	18.3	25.0
											(61.8)	(85.3)	(117.7)	(149.8)	(203.1)	(253.3)	(302.7)	(390.9)
С5 d/d1 2950×3850	3850	2000	125	14	29	2	3	1	16	61.6	38.0	54.7	74.4	97.2	—	—	—	—
								2	14	28.0	17.3	24.9	33.8	44.2	—	—	—	—
								3	8	23.6	9.3	9.3	14.6	14.6	—	—	—	—
		2600				3	2	1	16	61.6	—	—	—	—	123.1	151.9	183.8	236.5
								2	14	36.4	—	—	—	—	72.7	89.8	108.6	139.8
								3	8	23.6	—	—	—	—	14.6	21.0	21.0	28.5
											(64.6)	(88.9)	(122.8)	(156.0)	(210.4)	(262.7)	(313.4)	(404.8)

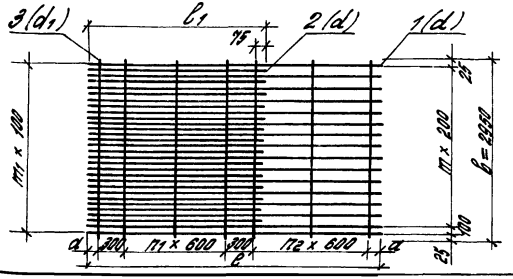

Зав. отд.	Ильин	
Зав. сек.	Тугалуков	
С. н. с.	Потапкин	
Инж. 1 к.	Третьякова	
Н. контр.	Фролов	

1.400.1-21.1-43

Сетка сварная шириной 2950 мм. Тип 5

Стадия	Лист	Листов
Р	1	4

ЦНИИПРОМЗДАНИЙ

Марка сетки	Размеры, мм c	c1	a	Число шагов m	m1	m1	m2	Позиция	Число стержней на сетку, шт.	Общая длина стержней на сетку, м	Масса стержней и сетки (кг) при отношении диаметров стержней (d/d1) 10/8	12/8	14/10	16/10	18/10	20/12	22/12	25/14
С5 d/d1 295×415	4150	2150	275	14	29	2	3	1	16	66.4	44.0	59.0	80.2	104.8	—	—	—	—
								2	14	30.1	18.6	26.7	36.4	47.5	—	—	—	—
		2750						3	8	23.6	9.3	9.3	14.6	14.6	—	—	—	—
						3	2	1	16	66.4	—	—	—	—	132.7	153.7	198.1	235.0
								2	14	38.5	—	—	—	—	76.9	94.9	144.9	147.8
								3	8	23.6	—	—	—	—	14.6	21.0	21.0	28.5
											(68.9)	(95.0)	(161.2)	(166.9)	(224.2)	(270.5)	(334.0)	(431.3)
С5 d/d1 295×445	4450	2600	125	14	29	3	3	1	16	71.2	43.9	63.2	86.0	112.4	—	—	—	—
								2	14	36.4	22.5	32.3	44.0	57.4	—	—	—	—
		3200						3	9	26.6	10.5	10.5	16.4	16.4	—	—	—	—
						4	2	1	16	71.2	—	—	—	—	142.3	176.6	212.5	273.4
								2	14	44.8	—	—	—	—	89.5	110.5	133.7	172.0
								3	9	26.6	—	—	—	—	16.4	23.6	23.6	32.1
											(76.9)	(106.0)	(146.4)	(185.2)	(248.2)	(300.7)	(368.8)	(477.5)
С5 d/d1 295×475	4750	2750	275	14	29	3	3	1	16	76.0	46.9	67.5	91.8	119.9	—	—	—	—
								2	14	38.5	23.8	34.2	46.5	60.8	—	—	—	—
		3350						3	9	26.6	10.5	10.5	16.4	16.4	—	—	—	—
						4	2	1	16	76.0	—	—	—	—	151.9	187.4	226.8	291.8
								2	14	46.9	—	—	—	—	93.7	115.7	140.0	180.1
								3	9	26.6	—	—	—	—	16.4	23.6	23.6	32.1
											(81.2)	(112.2)	(154.7)	(197.1)	(262.0)	(326.7)	(390.4)	(509.0)
С5 d/d1 295×505	5050	2600	125	14	29	3	4	1	16	80.8	49.9	71.8	97.6	127.5	—	—	—	—
								2	14	36.4	22.5	32.3	44.0	57.4	—	—	—	—
		3200						3	10	29.5	11.7	11.7	18.2	18.2	—	—	—	—
						4	3	1	16	80.8	—	—	—	—	161.4	199.3	241.1	310.3
								2	14	44.8	—	—	—	—	89.5	110.5	133.7	172.0
								3	10	29.5	—	—	—	—	18.2	26.2	26.2	36.6
											(84.1)	(115.8)	(159.8)	(203.1)	(269.1)	(336.0)	(401.0)	(524.9)

Инв. № подл. | Подпись и дата | Взам. инв. №

1.400.1-21.1-43

Лист 2

Марка сетки	Размеры, мм			Число шагов				Позиция	Число стержней на сетку, шт	Общая длина стержней на сетку, м	Масса стержней и сетки (кг) при отношении диаметров стержней (d/d1)							
	c	c1	a	m	m1	n1	n2				10/8	12/8	14/10	16/10	18/10	20/12	22/12	25/14
С5 d/d1 295×535	5350	2150	215	14	29	3	4	1	16	85,6	52,8	76,0	103,4	135,1	—	—	—	—
								2	14	38,5	23,8	34,2	46,5	60,8	—	—	—	—
								3	10	29,5	14,7	14,7	18,2	18,2	—	—	—	—
		3350				4	3	1	16	85,6	—	—	—	—	171,0	241,1	255,4	328,7
								2	14	46,9	—	—	—	—	93,7	115,7	140,0	180,1
								3	10	29,5	—	—	—	—	18,2	26,2	26,2	35,6
											(88,3)	(123,9)	(168,1)	(241,1)	(282,9)	(383,0)	(421,6)	(544,4)
С5 d/d1 295×565	5650	2600	125	14	29	3	5	1	16	90,4	55,8	80,3	109,2	142,7	—	—	—	—
								2	14	38,4	22,5	32,3	44,0	57,4	—	—	—	—
								3	11	32,5	12,8	12,8	20,0	20,0	—	—	—	—
		3200				4	4	1	16	90,4	—	—	—	—	180,6	222,9	258,8	347,1
								2	14	44,8	—	—	—	—	86,5	110,5	132,7	172,0
								3	11	32,5	—	—	—	—	20,0	28,8	28,8	39,2
											(91,1)	(125,4)	(173,2)	(229,1)	(290,1)	(362,2)	(432,3)	(578,3)
С5 d/d1 295×595	5950	2150	215	14	29	3	5	1	16	95,2	58,7	84,5	114,0	150,2	—	—	—	—
								2	14	38,5	23,8	34,2	46,5	60,8	—	—	—	—
								3	11	32,5	12,8	12,8	20,0	20,0	—	—	—	—
		3350				4	4	1	16	95,2	—	—	—	—	190,2	234,8	284,1	365,7
								2	14	46,9	—	—	—	—	93,7	115,7	140,0	180,1
								3	11	32,5	—	—	—	—	20,0	28,8	28,8	39,2
											(95,3)	(131,5)	(181,15)	(239,0)	(303,2)	(379,3)	(452,9)	(605,0)
С5 d/d1 295×625	6250	2600	125	14	29	3	6	1	16	100,0	64,7	88,8	120,8	157,8	—	—	—	—
								2	14	36,4	22,5	32,3	44,0	57,4	—	—	—	—
								3	12	35,4	14,0	14,0	21,8	21,8	—	—	—	—
		3200				4	5	1	16	100,0	—	—	—	—	199,8	246,6	298,4	384,0
								2	14	44,8	—	—	—	—	86,5	110,5	132,7	172,0
								3	12	35,4	—	—	—	—	21,8	31,4	31,4	42,8
											(98,2)	(135,1)	(185,6)	(247,0)	(314,1)	(388,5)	(463,5)	(598,5)

Марка сетки	Размеры, мм			Число шагов				Позиция	Число стержней на сетку, шт	Общая длина стержней на сетку, м	Масса стержней и сетки (кг) при отношении диаметров стержней (d/d1)							
	c	c1	a	n	n1	n1	n2				10/8	12/8	14/10	16/10	18/10	20/12	22/12	25/14
С5 d/d1 295×655	6550	2750	275	14	29	3	6	1	16	104,8	64,7	93,1	126,6	165,4	—	—	—	—
								2	14	38,5	23,8	34,2	46,5	60,8	—	—	—	—
								3	12	35,4	14,0	14,0	21,8	21,8	—	—	—	—
		3350				4	5	1	16	104,8	—	—	—	—	209,4	268,4	342,7	402,4
								2	14	46,0	—	—	—	—	93,7	115,7	140,0	180,1
								3	12	35,4	—	—	—	—	21,8	31,4	31,4	42,8
											(102,5)	(141,3)	(194,9)	(248,0)	(324,9)	(405,5)	(484,4)	(625,3)
С5 d/d1 295×685	6850	2600	125	14	29	3	7	1	16	109,6	67,6	97,3	132,4	172,9	—	—	—	—
								2	14	36,4	22,5	32,3	44,4	57,4	—	—	—	—
								3	13	38,4	15,2	15,2	23,7	23,7	—	—	—	—
		3200				4	6	1	16	109,6	—	—	—	—	218,8	278,3	324,1	421,09
								2	14	44,8	—	—	—	—	86,5	110,5	133,7	172,0
								3	13	38,4	—	—	—	—	23,7	34,1	34,1	46,3
											(105,7)	(144,8)	(200,1)	(254,0)	(332,0)	(414,9)	(494,0)	(643,2)
С5 d/d1 295×715	7150	2750	275	14	29	3	7	1	16	114,4	70,6	101,6	138,2	180,5	—	—	—	—
								2	14	38,5	23,8	34,2	46,5	60,8	—	—	—	—
								3	13	38,4	15,2	15,2	23,7	23,7	—	—	—	—
		3350				4	6	1	16	114,4	—	—	—	—	228,6	282,1	341,4	439,3
								2	14	46,0	—	—	—	—	93,7	115,7	140,0	180,1
								3	13	38,4	—	—	—	—	23,7	34,1	34,1	46,3
											(109,6)	(151,0)	(208,4)	(265,0)	(346,0)	(431,9)	(514,5)	(668,7)

Инв. № подл. | Подпись и дата | Взам. инв. №

gost.e-ecolog.ru