ТИПОВЫЕ СТРОИТЕЛЬНЫЕ КОНСТРУКЦИИ, ИЗДЕЛИЯ И УЗЛЫ

Серия I.464.2-26.93

ФОНАРИ ЗЕНИТНЫЕ ДЛИНОЙ ДО 6 м, СТАЛЬНЫЕ

ВЫПУСК 2

ФОНАРИ ЗЕНИТНЫЕ ОДНОСКАТНЫЕ

РАБОЧИЕ ЧЕРТЕЖИ

Утверждены
ГЛАВНЫМ УПРАВЛЕНИЕМ ПРОЕКТИРОВАНИЯ И ИНЖЕНЕРНЫХ ИЗЫСКАНИЙ ГОССТРОЯ РОССИИ
Письмо от I8.II.93 № 9-3-3/242

Введены в действие ЦНИИПРОМЗДАНИЙ с 01.02.94
Приказ от I9.II.93 N°65

Разработаны ЦНИИпромзданий

Зам.директора института С.М.Гликин
Зав.отделом светопрозрачных ограждений Ю.П.Александров
Главный инженер проекта А.В.Артамонов

gost.e-ecolog.ru

Обозначение документа	Наименование	Стр.
I.464.2-26.93.2-ТТ	Технические требования	4
I.464.2-26.93.2-I.0.0.00	Каркас	7
I.464.2-26.93.2-I.0.0.00 СБ	Каркас. Сборочный чертеж	8
I.464.2-26.93.2-I.0.0.0I	Уголок	II
I.464.2-26.93.2-I.0.0.02	Скоба	II
I.464.2-26.93.2-I.0.0.03	Рычаг	I2
I.464.2-26.93.2-I.0.0.04	Скоба	I2
I.464.2-26.93.2-I.0.0.05	Палец	I3
I.464.2-26.93.2-I.I.0.00	Опорный стакан ОС	I3
I.464.2-26.93.2-I.I.0.00 СБ	Опорный стакан ОС. Сборочный чертеж	I4
I.464.2-26.93.2-I.I.I.00	Борт низкий	I5
I.464.2-26,93.2-I.I.I.0I	Крюк	I5
I.464.2-26.93.2-I.I.I.00 СБ	Борт низкий. Сборочный чертеж	I6
I.464.2-26.93.2-I.I.I.02	Стенка	I7
I.464.2-26.93.2-I.I.I.03	Уголок	I8
I.464.2-26.93.2-I.I.2.00	Борт высокий	I8
I.464.2-26.93.2-I.I.2.00 СБ	Борт высокий. Сборочный чертеж	I9
I.464.2-26.93.2-I.I.2.0I	Стенка	20
I.464.2-26.93.2-I.I.2.02	Уголок	2I
I.464.2-26.93.2-I.I.3.00	Борт продольный	2I
I.464.2-26.93.2-I.I.3.00 СБ	Борт продольный. Сборочный чертеж	22
I,464.2-26.93.2-I.I.3.0I	Стенка	23
I.464.2-26.93.2-I.2.0.00	Рама Р	23
I,464.2-26.93.2-I.2.0.00 СБ	Рама Р. Сборочный чертеж	24
I,464.2-26.93.2-I.2.0.0I	Уголок	25
I,464.2-26.93.2-I.2.0.02	Уголок	25
I.464.2-26.93.2-I.2.0.03	Ручка	26
I.464.2-26.93.2-I.3.0.00	Петля П1	26
I.464.2-26.93.2-I.3.0.0I	Планка	27
I.464.2-26.93.2-I.3.0.02	Втулка	27
I,464.2-26.93.2-I.4.0.00	Петля П2	28
I.464.2-26.93.2-I.5.0.00	Кронштейн	28
I.464.2-26.93.2-I.5.0.0I	Профиль	29
I.464.2-26.93.2-I.5.0.02	Ушко	29
I.464.2-26.93.2-I.6.0.00	Сетка защитная СЗ	30
I.464.2-26.93.2-I.6.0.00 СБ	Сетка защитная СЗ. Сборочный чертеж	30
I.464.2-26.93.2-0.0.0.0I	Элемент фартука ФП	3I
I.464.2-26.93.2-0.0.0.02	Элемент фартука ФЛ	3I
I.464.2-26.93.2-0.0.0.03	Элемент фартука ФТ	32
I.464.2-26.93.2-2.0.0.00	Каркас	33
I.464.2-26.93.2-2.0.0.00 СБ	Каркас. Сборочный чертеж	34
I.464.2-26.93.2-2.I.0.00	Борт торцевой БТI,5	35
I.464.2-26.93.2-2.I.0.02	Элемент соединительный	36
I.464.2-26.93.2-2.I.0.00 СБ	Борт торцевой БТI,5. Сборочный чертеж	37
I.464.2-26.93.2-2.I.0.0I	Стенка	38
I.464.2-26.93.2-2.2.0.00	Борт продольный левый БШ	39
I.464.2-26.93.2-2.2.0.02	Скоба	39
I.464.2-26.93.2-2.2.0.00 СБ	Борт продольный левый БШ. Сборочный чертеж	40
I.464.2-26.93.2-2.2.0.0I	Стенка	4I
I.464.2-26.93.2-2.3.0.00	Борт продольный правый БШ	42
I.464.2-26.93.2-0.0.0.I2	Колпачок	42
I.464.2-26.93.2-2.3.0.00 СБ	Борт продольный правый БШ. Сборочный чертеж	43
I.464.2-26.93.2-2.3.0.0I	Стенка	44
I.464.2-26.93.2-2.4.0.00	Диафрагма Д	45
I.464.2-26.93.2-2.4.0.0I	Элемент диафрагмы	45
I.464.2-26.93.2-2.4.0.00 СБ	Диафрагма Д. Сборочный чертеж	46
I.464.2-26.93.2-2.5.0.00	Рама Р	47
I.464.2-26.93.2-2.5.0.00 СБ	Рама Р. Сборочный чертеж	48
I.464.2-26.93.2-2.5.0.02	Элемент рамы	49
I.464.2-26.93.2-2.5.0.04	Скоба	49
I.464.2-26.93.2-2.5.I.00	Элемент рамы	50
I.464.2-26.93.2-2.5.I.0I	Элемент обвязки	50
I.464.2-26.93.2-2.5.I.00 СБ	Элемент рамы. Сборочный чертеж	5I
I.464.2-26.93.2-2.5.2.00	Элемент рамы	52
I.464.2-26.93.2-2.5.2.00 СБ	Элемент рамы. Сборочный чертеж	52
I.464.2-26.93.2-2.5.2.02	Упор	53
I.464.2-26.93.2-3.0.0.00	Сетка СП	53
I.464.2-26.93.2-3.0.0.00 СБ	Сетка СП. Сборочный чертеж	54
I.464.2-26.93.2-0.0.0.04	Элемент фартука ФП	55
I.464.2-26.93.2-0.0.0.05	Элемент фартука ФЛ	55
I.464.2-26.93.2-0.0.0.06	Элемент фартука ФТ	56

Инв.№ подл. | Подпись и дата | Взам. инв.№

		I.464.2-26.93.2	
Руковод.	Александров	СОДЕРЖАНИЕ	Стадия: Р; Лист: 1; Листов: 2
Н.контр.	Артамонов		
Провер.	Мягков		ЦНИИПРОМЗДАНИЙ
Разраб.	Мирошниченко		

Обозначение документа	Наименование	Стр.
I.464.2-26.93.2-0.0.0.07	Прижим ПР	57
I.464.2-26.93.2-0.0.0.08	Скоба	57
I.464.2-26.93.2-0.0.0.09	Упор	58
I.464.2-26.93.2-0.0.0.I0	Шайба уплотнительная	58
I.464.2-26.93.2-0.0.0.II	Нащельник прогона НП	59

Инв.№ подл. | Подпись и дата | Взам. инв.№

Настоящий выпуск содержит рабочие чертежи конструкций односкатных зенитных фонарей.

I. ТРЕБОВАНИЯ К ИЗГОТОВЛЕНИЮ КОНСТРУКЦИЙ

I.I. Конструкции зенитных фонарей должны изготавливаться в соответствии с настоящими требованиями по рабочим чертежам.

I.2. Основные размеры комплектующих деталей и сборочных единиц зенитных фонарей должны соответствовать указанным в рабочих чертежах.

I.3. Соответствие исходных материалов предъявляемым требованиям должно подтверждаться сертификатами заводов-поставщиков или данными испытаний заводской лаборатории.

I.4. Для изготовления конструкций должны применяться следующие материалы и полуфабрикаты:

прокатные профили по ГОСТ 8509-86;

гнутые профили по ГОСТ 8278-83, I977I-74, I9772-74;

сталь тонколистовая по ГОСТ I9903-74;

сталь тонколистовая оцинкованная с непрерывных линий по ГОСТ I49I8-80;

сетки стальные плетеные по ГОСТ 5336-80 или

сетки сварные по ТУ I4-4-7I9-76 с квадратными ячейками от № 20 до 50.

I.5. Крепежные изделия должны соответствовать действующим стандартам.

I.6. Обработанные поверхности металлических деталей не должны иметь задиров, забоин и других механических повреждений.

I.7. Предельные отклонения линейных размеров и допуски прямолинейности не должны превышать приведенных в таблице.

Интервалы номинальных размеров, мм	Предельные отклонения линейных размеров, мм	Допуски прямолинейности, мм
До I000	± I,0	I,0
Св. I000 до 2500	± I,5	I,5
Св. 2500 до 4500	± 2,0	2,0
Св. 4500 до 6500	± 2,5	2,5

I.8. Предельные отклонения угла при разрезании и обработке концов деталей под 45° и 90° не должны превышать $\pm 20'$ при длине разрезаемой стороны до I00 мм и $\pm I0'$ при длине разрезаемой стороны свыше I00 мм.

I.9. Предельные отклонения от проектных размеров между центрами отверстий должны соответствовать установленным ГОСТ I4I40-8I при коэффициенте использования зазора К=0,8.

I.I0. Металлические детали длиной от 3 до 5 м допускается изготавливать из двух частей, а длиной более 5 м – из трех частей с соединением их при помощи сварки непрерывным равнопрочным швом.

I.II. Изготовление сборочных единиц металлических конструкций должно производиться в жестких кондукторах или с помощью других технических средств, обеспечивающих качество изготовлений.

I.I2. Допускаемая величина разности длин диагоналей прямоугольных металлических конструкций не должна превышать

при номинальных размерах до 2 м – 3,0 мм;

при номинальных размерах от 2м до 4,5 м – 4,0 мм;

		1.464.2-26.93.2-77	
Руковод.	Александров	Технические требования	Стадия: Р; Лист: 1; Листов: 3
Н.контр.	Артаменов		ЦНИИПРОМЗДАНИЙ
Провер.	Александров		
Разраб.	Мирошниченко		

Инв.№ подл. | Подпись и дата | Взам.инв.№

при номинальных размерах свыше 4,5м - 6,0 мм.

I,I3. Допуск плоскостности опорных поверхностей элементов конструкции под остекление должен быть не более 2 мм.

I,I4. Сварные соединения должны выполняться в соответствии с указаниями в рабочих чертежах с соблюдением требований к сварным швам при ручной сварке по ГОСТ 5264-80, а при полуавтоматической - по ГОСТ I477I-76.

По согласованию с разработчиком рабочих чертежей допускается применение других видов сварных соединений.

I.I5. Допускаемое отклонение от проектного положения сопрягаемых элементов в узлах соединений на сварке должно быть не более I,5 мм.

I.I6. Сварные швы на поверхностях элементов, предназначенных для опирания остекления, должны быть зачищены до основного металла.

I.I7. Стальные элементы конструкций зенитных фонарей должны быть окрашены в соответствии со СНиП 2.03.II-85 эмалями светлых тонов ПФ-I33 по ГОСТ 926-82 или равноценными в два слоя по слою грунтовки ГФ-02I по ГОСТ 25I29-82 или быстросохнущими эмалями РФ-II89 по ТУ6-I0-I7I0-79 в два слоя без огрунтовывания. Общая толщина покрытия должна быть не менее 55 мкм. Класс покрытия - УII по ГОСТ 9.032-74.

I.I8. Зенитные фонари поставляются в разобранном виде.

I.I9. В комплект поставки должны входить:

элементы каркаса;

нащельники;

защитные сетки;

крепежные элементы и изделия;

защитные колпачки;

элементы фартука;

сопроводительная документация (паспорт, инструкция по монтажу - I экз. на партию).

I.20. Элементы металлических конструкций зенитных фонарей должны маркироваться в соответствии с указаниями на чертежах.

I.2I. Маркирование упаковок элементов должно выполняться на ярлыке по ГОСТ I4I92-77, на котором следует указывать:

товарный знак предприятия-изготовителя;

обозначение элемента;

количество элементов;

масса упаковки (брутто и нетто);

дата изготовления;

штамп ОТК.

I.22. Упаковка металлических конструкций зенитных фонарей должна обеспечивать их сохранность от механических повреждений при транспортировании.

Для предохранения окрашенных поверхностей конструкций от повреждений между ними должна быть уложена прокладка из картона, бумаги, дерева или эластичных материалов.

I.23. Крепежные изделия и другие элементы крепления должны быть уложены в полиэтиленовые или бумажные пакеты и упакованы в деревянные ящики № I по ТУ 36-269I-85. Масса ящика (брутто) не должна превышать 60 кг.

2. ПРАВИЛА ПРИЕМКИ

2.I. Конструкции зенитных фонарей должны быть приняты техническим контролем предприятия-изготовителя на соответствие настоящим требованиям и рабочим чертежам.

2.2. Приемка конструкций должна осуществляться в порядке, предусмотренном технологическим процессом завода-изготовителя. При этом

контролируется следующее:

качество исходных материалов;

геометрические размеры;

качество сварных соединений;

качество защитных покрытий;

комплектность;

товарный вид конструкций;

маркировка;

упаковка.

2.3. Один комплект конструкций зенитного фонаря из 1000 штук должен подвергаться контрольной сборке, при этом проверяются:

соосности отверстий в соединяемых болтами или винтами элементах;

работоспособность открывающихся элементов;

допуск плоскостности опорных поверхностей конструкций под остекление.

2.4. Поставка изделий производится партиями. В состав партии должны входить комплекты конструкций зенитных фонарей одного типоразмера, изготовленные по одной технологии, в количестве, определяемом одним наряд-заказом или по соглашению сторон.

2.5. Партия комплектов зенитных фонарей должна сопровождаться оформленной ОТК документацией, подтверждающей качество конструкций.

2.6. Заказчику предоставляется право проводить выборочный контроль соответствия элементов конструкций зенитных фонарей, подготовленных к отправке, настоящим требованиям и рабочим чертежам. При несоответствии конструкций надлежащим требованиям производится повторная проверка другого элемента. При неудовлетворительных результатах повторного контроля партия зенитных фонарей приемке не подлежит.

3. МЕТОДЫ КОНТРОЛЯ

3.1. Соответствие марок и качества исходных материалов проверяются по сертификатам предприятий-поставщиков или по документам входного контроля.

3.2. Геометрические размеры элементов конструкций контролируются металлической линейкой ГОСТ 427-75, рулеткой ГОСТ 7502-89, штангенциркулем ГОСТ 166-89, угольником ГОСТ 3749-77.

3.3. Проверка плоскостности опорных поверхностей элементов конструкций под остеклением производится по ГОСТ 24643-81.

3.4. Качество сварных соединений контролируется по ГОСТ 3242-79.

3.5. Качество защитных покрытий проверяется по ГОСТ 9.302-88.

3.6. Маркировку, товарный вид и упаковку элементов конструкций проверяют внешним осмотром.

4. ТРАНСПОРТИРОВАНИЕ И ХРАНЕНИЕ

4.1. Упакованные конструкции зенитных фонарей могут транспортироваться всеми видами транспорта в соответствии с правилами перевозок, действующими на данном виде транспорта.

Транспортирование конструкций по железной дороге может производиться как на открытом, так и на закрытом подвижном составе в соответствии с правилами перевозок.

4.2. Условия хранения элементов конструкций зенитных фонарей и крепежных изделий у изготовителей и потребителей - 8О ЖС по ГОСТ 15150-69. Способы складирования и хранения не должны быть причиной механических повреждений конструкций и защитных покрытий.

Инв.№ подл. | Подпись и дата | Взам.инв.№

Формат	Зона	Поз.	Обозначение	Наименование	Кол. на 1.464.2-26.93.2-1.0.0.00 —	01		Примечание
				Документация				
А3			1.464.2-26.93.2-1.0.0.00СБ	Сборочный чертеж	х	х		
				Сборочные единицы				
А4		1	1.464.2-26.93.2-1.1.0.00	Опорный стакан ОС1	1			
		2	-01	Опорный стакан ОС1.7		1		
А4		3	1.464.2-26.93.2-1.2.0.00	Рама Р1	1			
		4	-01	Рама Р1		1		
А4		5	1.464.2-26.93.2-1.3.0.00	Петля П1	2	2		
А4		6	1.464.2-26.93.2-1.4.0.00	Петля П2	2	2		
А4		7	1.464.2-26.93.2-1.5.0.00	Кронштейн	2	2		
А4		8	1.464.2-26.93.2-1.6.0.00	Сетка защит. С33	1			
		9	-01	Сетка защит. С31.7		1		
				Детали				
А4		11	1.464.2-26.93.2-1.0.0.01	Уголок	2	2		
		12	-01	Уголок	2			
		13	-02	Уголок		2		
А4		14	1.464.2-26.93.2-1.0.0.02	Скоба	2	2		
А4		15	1.464.2-26.93.2-1.0.0.03	Рычаг	2	2		
А4		16	1.464.2-26.93.2-1.0.0.04	Скоба	2	2		
А4		17	1.464.2-26.93.2-1.0.0.05	Палец	2	2		
		18	-01	Палец	2	2		

Взам. инв. №

Подпись и дата

Инв. № подл.

1.464.2-26.93.2-1.0.0.00

Руковод.	Александров	
Н.контр.	Артамонов	
Провер.	Артамонов	
Разраб.	Максфельд	

Каркас

Стадия	Лист	Листов
Р	1	2

ЦНИИПРОМЗДАНИЙ

Формат	Зона	Поз.	Обозначение	Наименование	Кол. на 1464.2-59.2.140.00 —	Кол. на 1464.2-59.2.140.00 01		Примечание
				Стандартные изделия				
		25		Болт М6-8g×8.58.099				
				ГОСТ 7798-70	28	34		
		26		Винт М6-8g×12.58.099				
				ГОСТ 17475-72	16	16		
		27		Гайка М6-6Н.5.099				
				ГОСТ 5915-70	16	16		
		28		Шайбы ГОСТ 11371-78				
				5.01.пс 2.01.20	2	2		
		29		8.01.пс 2.01.20	2	2		
		30		Шайбы 6.65Г.099				
				ГОСТ 6402-70	44	50		
				Шплинты ГОСТ 397-79				
		31		1×10-001	2	2		
		32		2×14-001	2	2		

Инв. № подл. | Подпись и дата | Взам. инв. №

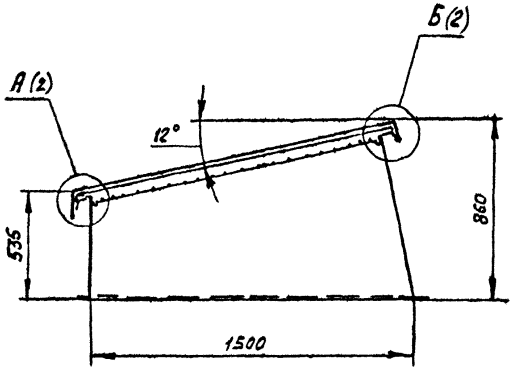

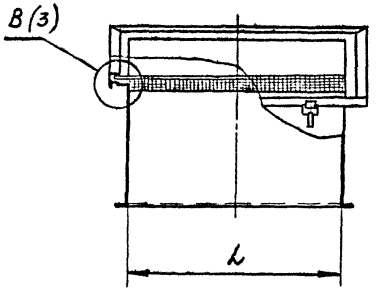

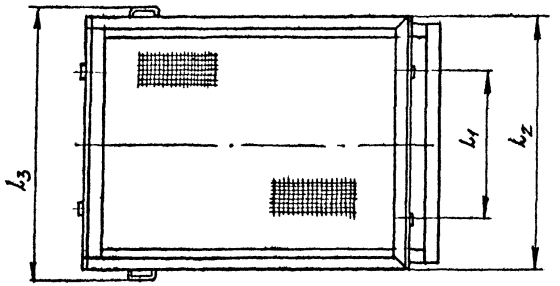

Обозначение	L, мм	L1, мм	L2, мм	L3, мм	Масса, кг
1.464.2-26.93.2-1.0.0.00	1000	700	1220	1320	138,6
-01	1700	1000	1920	2020	173,8

размеры для справок

Руковод.	Александров		
Н.контр.	Артамонов		
Провер.	Артамонов		
Разраб.	Мансфельд		

1.464.2-26.93.2-1.0.0.00 СБ

Каркас.

Сборочный чертеж

Стадия	Масса	Масштаб
Р	см. табл.	1:20
Лист 1	Листов 3	

ЦНИИПРОМЗДАНИЙ

Инв. № подл. | Подп. и дата | Взам. инв. №

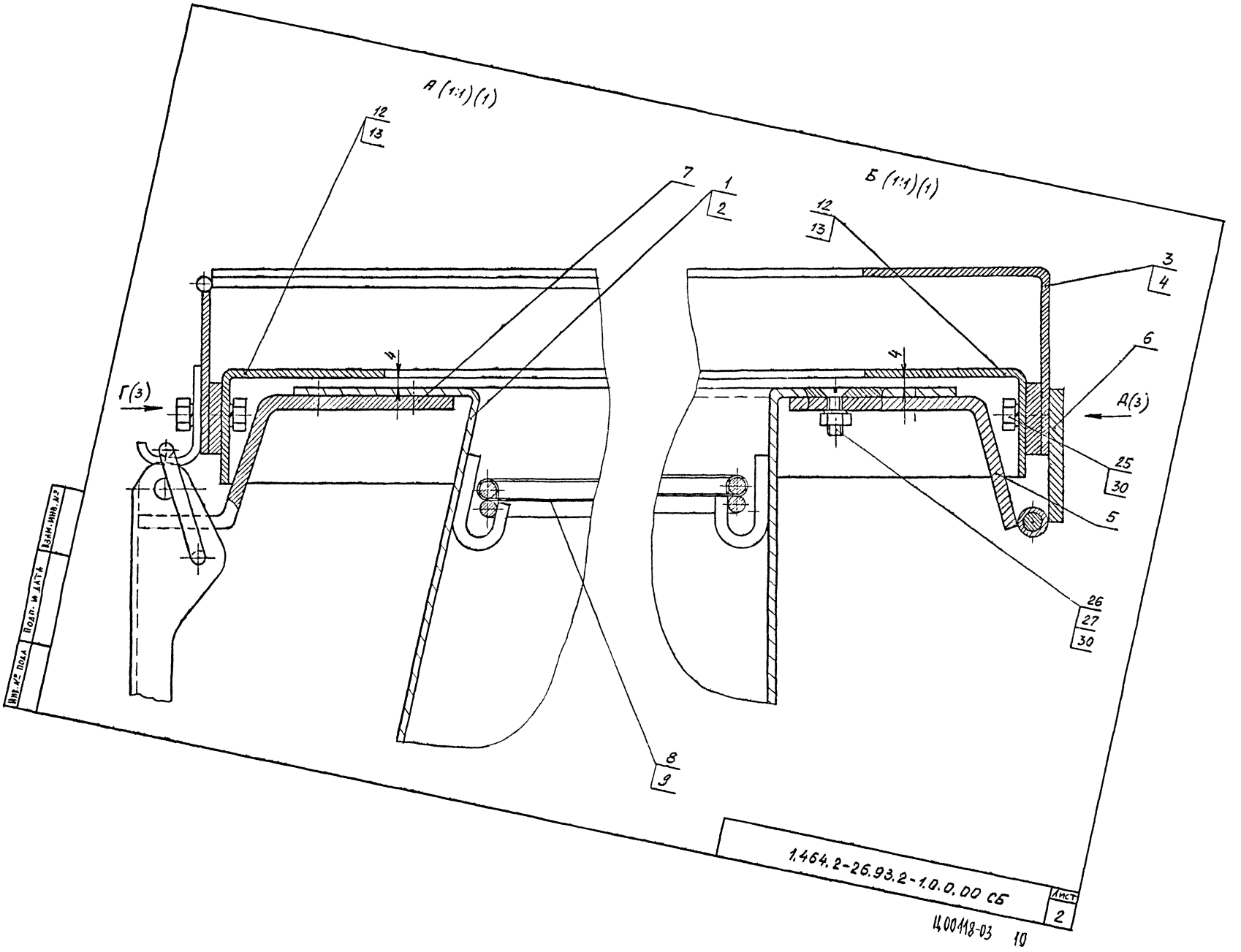

1.464.2-26.93.2-1.0.0.00 СБ

Лист 2

4.00118-03 10

В (1:1)(1)

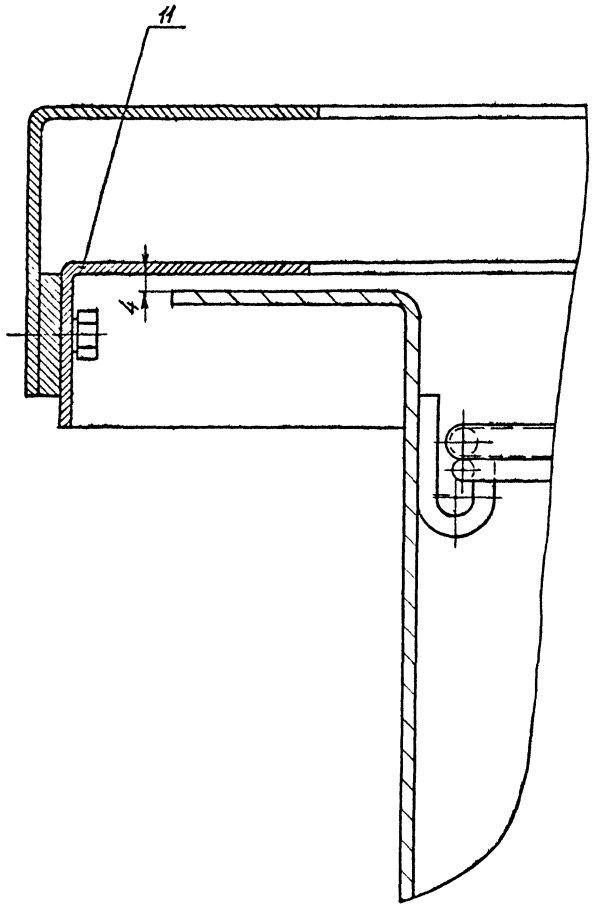

Г (1:1)(2)

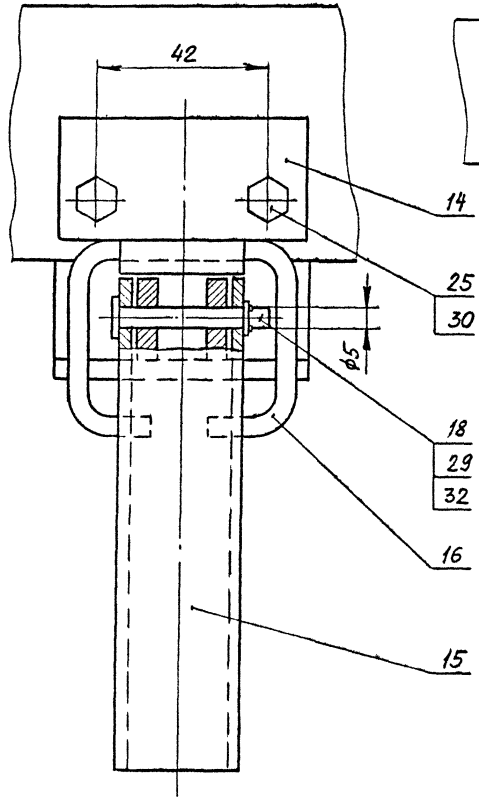

Д (1:2)(2)

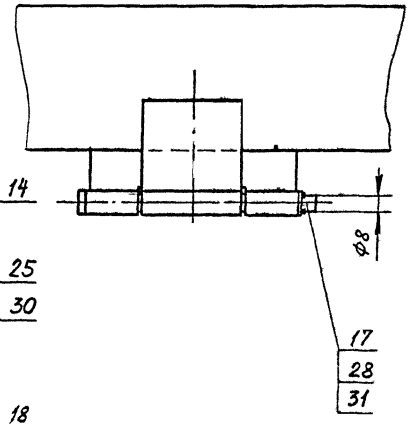

Инв. № подл.	Подп. и дата	Взам. инв. №

1.464.2-26.93.2-1.0.0.00 СБ	Лист 3

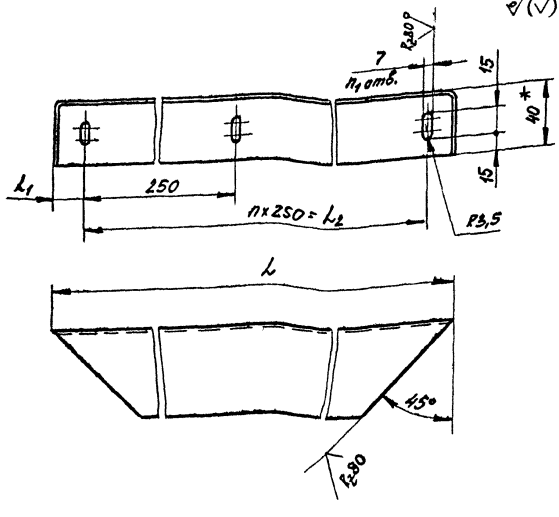

Обозначение	L_1, мм	L_1, мм	L_2, мм	n	n_1	Масса, кг
1.464.2-26.93.2-1.0.0.01	1554	27	1500	6	7	3,36
-01	1204	102	1000	4	5	2,69
-02	1904	77	1750	7	8	4,15

1. $H15$; $h15$; $\pm \frac{JT15}{2}$
2. * Размер для справок

Руковод.	Александров		
Н. контр.	Артаменов		
Провер.	Артаменов		
Разраб.	Мансфельд		

1.464.2-26.93.2-1.0.0.01

Уголок

Стадия	Масса	Масштаб
Р	см. табл.	1:2
Лист	Листов 1	

Уголок 60×40×3 ГОСТ 19772-74 / С235 ГОСТ 27772-88

ЦНИИПРОМЗДАНИЙ

Инв. № подл. | Подпись и дата | Взам. инв. №

$R_z 80$ √(√)

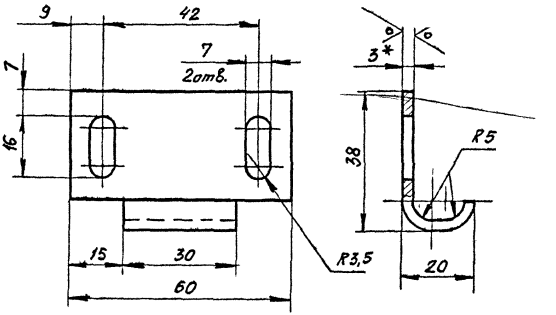

1. H15; h15; ± JT15/2
2. * Размер для справок

				1.464.2-26.93.2-1.0.0.02		
				Скоба	Стадия: Р; Масса: 0,06; Масштаб: 1:1	
					Лист; Листов 1	
Руковод.	Александров			Лист г/к Б-ПН-3 ГОСТ 19903-74 ОК 360Б-IV ГОСТ 16523-88	ЦНИИПРОМЗДАНИЙ	
Н контр	Артамонов					
Провер.	Артамонов					
Разраб.	Мансфельд					

Инв. № подл | Подпись и дата | Взам. инв. №

R 80 √(√)

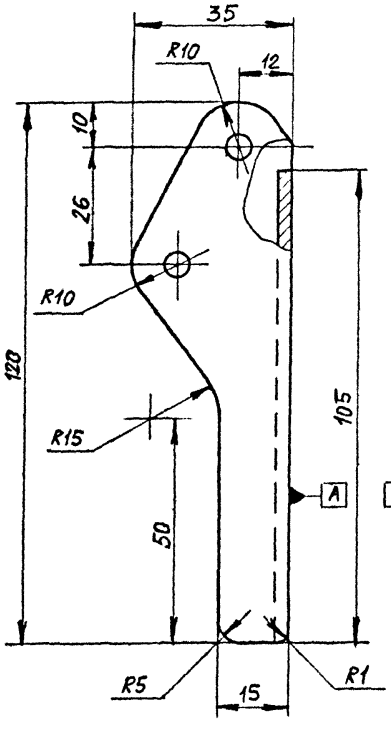

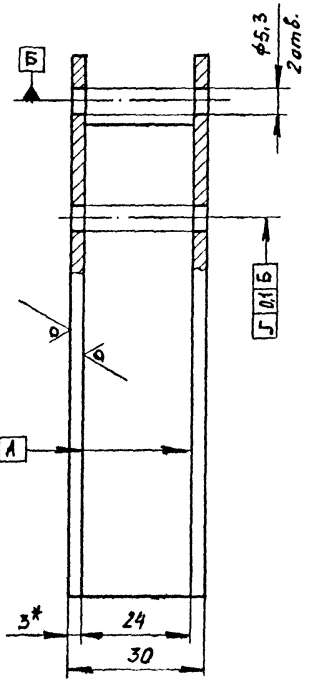

1. H15; h15; $\pm \frac{IT15}{2}$
2. *Размер для справок

				1.464.2-26.93.2-1.0.0.03	
				Рычаг	Стадия: Р; Масса: 0,2; Масштаб: 1:1; Лист; Листов 1
Рисовал	Александров				
Н. контр.	Артамонов			Лист Б/к Б-ПН-3 ГОСТ 19903-74 ОК 360В-IV ГОСТ 16523-88	ЦНИИПРОМЗДАНИЙ
Провер.	Артамонов				
Разраб.	Мансфельд				

Инв. № подл. | Подпись и дата | Взам. инв. №

$R_z 80$ √(√)

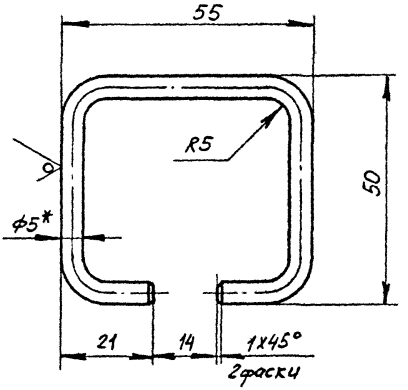

1. H15; h15; $\pm \frac{JT15}{2}$
2. *Размер для справок

				1.464.2-26.93.2-1.0.0.04	
				Скоба	Стадия: Р; Масса: 0,03; Масштаб: 1:1
					Лист; Листов 1
Рукоб.	Александров			Круг 5-В ГОСТ 2590-88 / С235 ГОСТ 27772-88	ЦНИИПРОМЗДАНИЙ
Н.контр.	Артамонов				
Провер.	Артамонов				
Разраб.	Манфельд				

Инв. № подл. | Подпись и дата | Взам. инв. №

$R_z 80$ √(√)

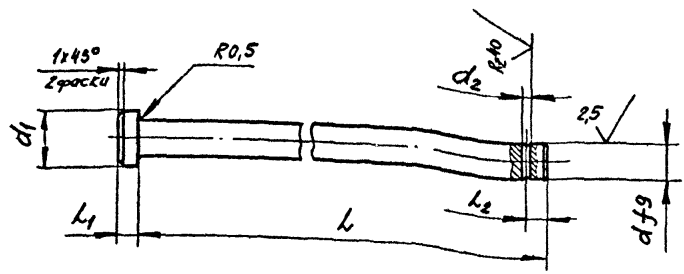

Обозначение	d, мм	d_1, мм	d_2, мм	L, мм	L_1, мм	L_2, мм	Масса, кг
1.464.2-26.93.2-1.0.0.05	8	12	2,2	112	4	6	0,05
-01	5	10	1,2	36	2	3	0,01

*Размер для справок

Взам. инв. №

Подпись и дата

Инв. № подл.

Рукобой.	Александров		
Н.контр.	Артамонов		
Провер.	Артамонов		
Разраб.	Макфельд		

1.464.2-26.93.2-1.0.0.05

Палец

Стадия	Масса	Масштаб
Р	см. табл.	1:1
Лист	Листов 1	

Круг 12-В ГОСТ 2590-88
С235 ГОСТ 27772-88

ЦНИИПРОМЗДАНИЙ

Формат	Зона	Поз.	Обозначение	Наименование	Кол. На –	Кол. На 01		Примечание
				Документация				
А3			1.464.2-26.93.2-1.1.0.00 СБ	Сборочный чертеж	X	X		
				Сборочные единицы				
А4		1	1.464.2-26.93.2-1.1.1.00	Борт низкий	1			
		2	-01	Борт низкий		1		
А4		3	1.464.2-26.93.2-1.1.2.00	Борт высокий	1			
		4	-01	Борт высокий		1		
А4		5	1.464.2-26.93.2-1.1.3.00	Борт продольный	1	1		
		6	-01	Борт продольный	1	1		
				Стандартные изделия				
		8		Болт М10-6g ГОСТ 7798-70	22	22		
		9		Гайка М10-6Н.5.099 ГОСТ 5915-70	22	22		
		10		Шайба 10 65Г.099 ГОСТ 6402-70	22	22		

Взам. инв. №

Подпись и дата

Инв. № подл.

1.464.2-26.93.2-1.1.0.00

Руковод.	Александров		
Н.контр.	Артамонов		
Провер.	Артамонов		
Разраб.	Мансфельд		

Опорный стакан ОС

Стадия	Лист	Листов
Р		1

ЦНИИПРОМЗДАНИЙ

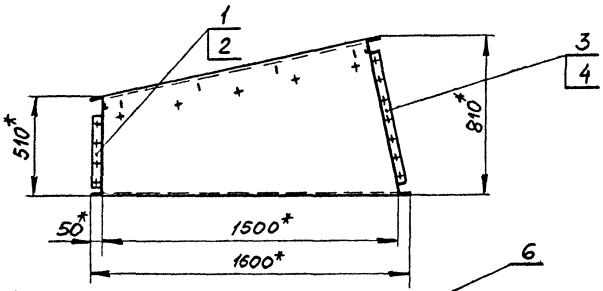

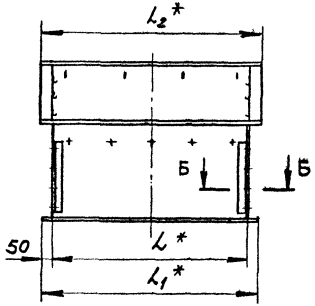

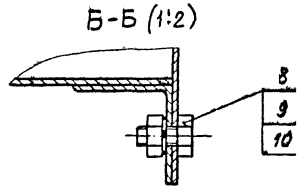

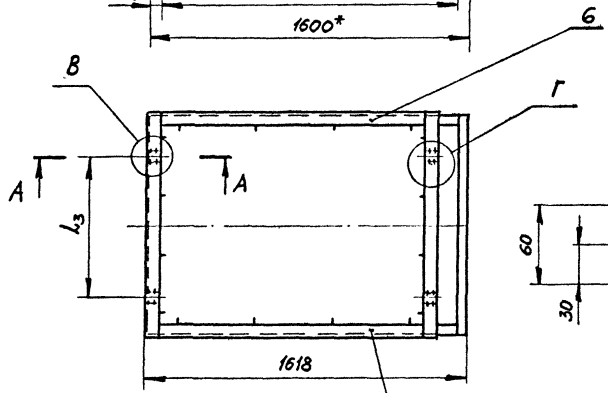

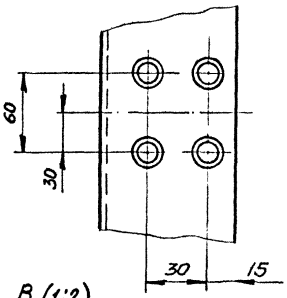

Обозначение	Марка	L	L_1мм	L_2,мм	L_3мм	Масса, кг
1.464.2-26.93.2-1.1.0.00	ОС 1	1000	1100	1136	700	100,0
-01	ОС 1.7	1700	1800	1836	1000	125,0

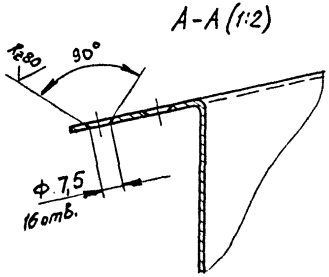

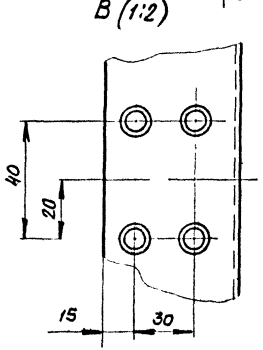

1. H15; h15; $\pm \frac{IT15}{2}$
2. *Размеры для справок
3. Маркировать по таблице

Руковод.	Александров		
Н.контр.	Артамонов		
Провер.	Артамонов		
Разраб.	Мансапы		

1.464.2-26.93.2-1.1.0.00 СБ

Опорный стакан ОС. Сборочный чертеж

Стадия	Масса	Масштаб
Р	см. табл.	1:20
Лист	Листов 1	

ЦНИИПРОМЗДАНИЙ

Инв.№ подл. | Подп. и дата | Взам. инв.№

Формат	Зона	Поз.	Обозначение	Наименование	Кол. на —	Кол. на 01	Кол. на 02	Примеч.
				Документация				
А3			1.464.2-26.93.2-1.1.1.00СБ	Сборочный чертеж	Х	Х		
				Детали				
А4		1	1.464.2-26.93.2-1.1.1.01	Крюк	4	4		
А3		2	1.464.2-26.93.2-1.1.1.02	Стенка	1			
		3	-01	Стенка		1		
А4		4	1.464.2-26.93.2-1.1.1.03	Уголок	2	2		

Взам. инв. №

Подп. и дата

Инв. № подл.

		1.464.2-26.93.2-1.1.1.00	
Руковод.	Александров	Борт низкий	Стадия: Р; Лист: —; Листов: 1
Н. контр.	Атамонов		ЦНИИПРОМЗДАНИЙ
Провер.	Атамонов		
Разраб.	Макаревлев		

$R_z 80$ √(√)

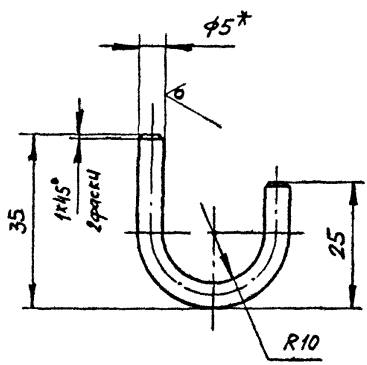

1. H15 ; h15 ; ± IT15/2
2. * Размер для справок

Руковод	Александров		
Н.контр	Артамонов		
Провер.	Артамонов		
Разраб	Макеревой		

1.464.2-26.93.2-1.1.1.01

Крюк

Стадия	Масса	Масштаб
Р	0,01	1:1
Лист	Листов 1	

Круг 5-В ГОСТ 2590-88 / С235 ГОСТ 27772-88

ЦНИИПРОМЗДАНИЙ

Инв. № подл. | Подп. и дата | Взам. инв. №

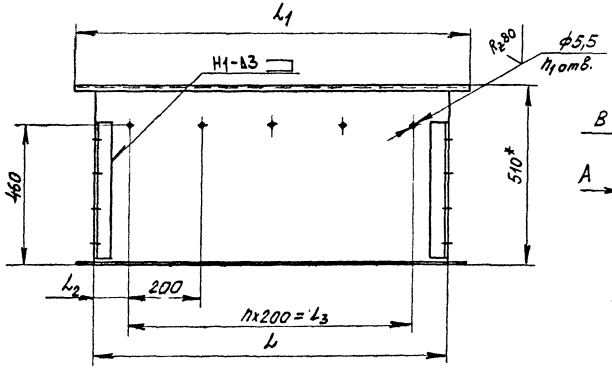

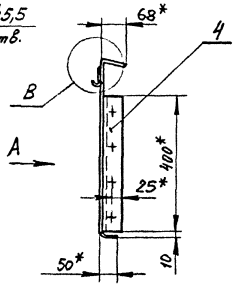

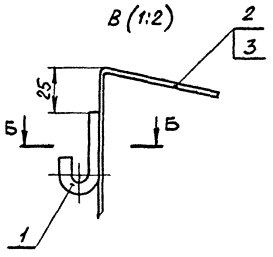

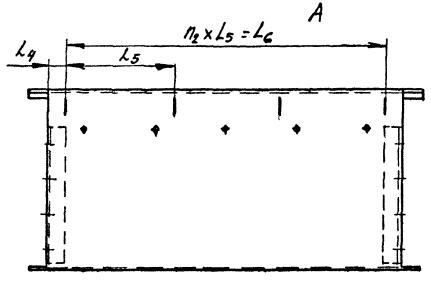

Обозначение	L_1 мм	$L_{1\text{мм}}$	$L_{2\text{мм}}$	$L_{3\text{мм}}$	$L_{4\text{мм}}$	$L_{5\text{мм}}$	$L_{6\text{мм}}$	n	n_1	n_2	Масса, кг
1.464.2-26.93.2-1.1.1.00	1000	1120	100	800	50	300	900	4	5	3	18,0
-01	1700	1820	150	1400	100	500	1500	7	8	3	28,0

1. Сварные швы выполнять в среде углекислого газа по ГОСТ 14771-76
2. Н15 ; h15 ; $\pm \frac{JT15}{2}$
3. *Размеры для справок

Б-Б (1:2)

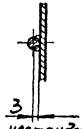

нестандартный шов

Руковод	Александров		
Н контр	Артамонов		
Провер	Артамонов		
Разраб.	Манстельд		

1.464.2-26.93.2-1.1.1.00

Борт низкий. Сборочный чертеж

Стадия	Масса	Масштаб
Р	см. табл.	1:10

Лист | Листов 1

ЦНИИПРОМЗДАНИЙ

Инв. № подл. | Подп. и дата | Взам. инв. №

Ц00118-03 17

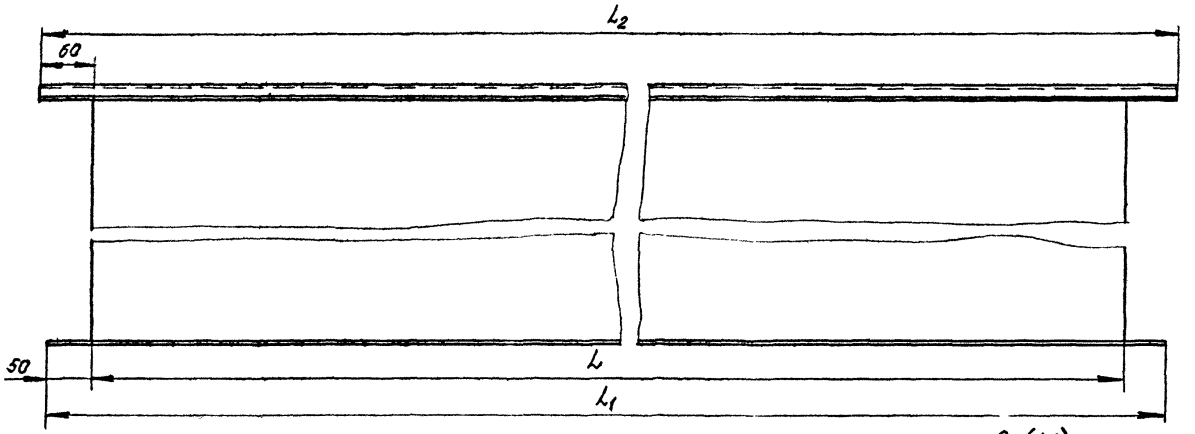

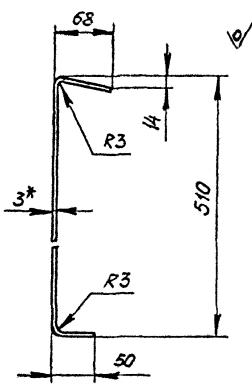

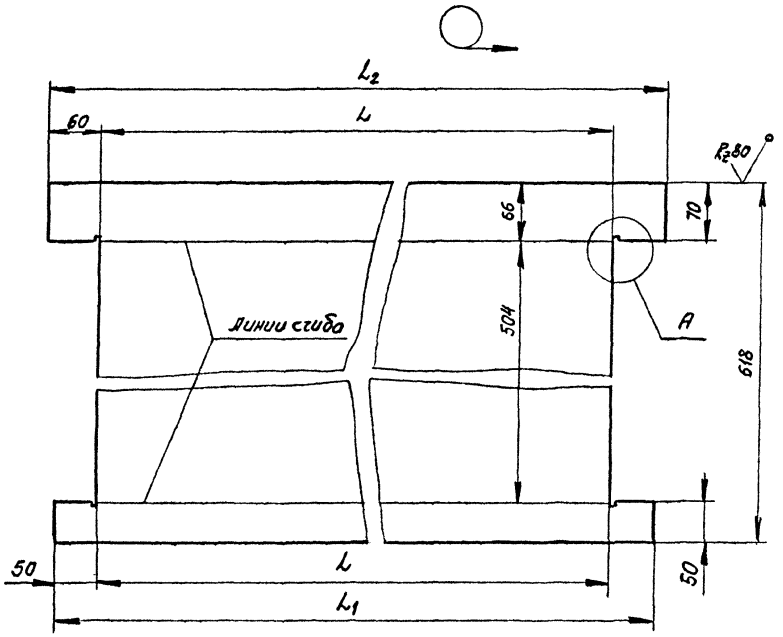

А (1:1)

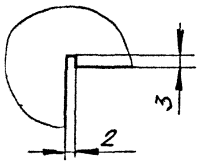

Обозначение	L, мм	L_1, мм	L_2, мм	Масса, кг
1.464.2-26.93.2-1.1.1.02	1000	1100	1120	14,8
-01	1700	1800	1820	25,0

1. $H15$; $h15$; $\pm \frac{IT15}{2}$
2. * Размер для справок

				1464.2-26.93.2-1.1.1.02		
				Стенка	Стадия: Р	Масса: см. табл.	Масштаб: 1:5
					Лист	Листов 1
Гл.специал.	Александров			г/к Б-ПН-3 ГОСТ 19903-74	ЦНИИПРОМЗДАНИЙ	
Н.контр.	Артамонов			Лист ОК360В-IV ГОСТ 16523-89		
Провер.	Артамонов					
Разраб.	Мансфелов					

Инв.№ подл. | Подп. и дата | Взам. инв. №

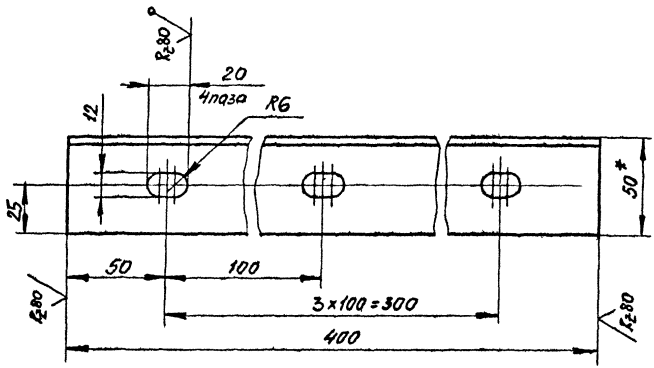

1. $H15; h15; \pm \frac{JT15}{2}$
2. * Размер для справок

				1.464.2-26.93.2-1.1.1.03		
				Уголок	Стадия: Р	Масса: 1,5	Масштаб: 1:2
					Лист	Листов 1
Рукавод.	Александров			Уголок 50×50×5 ГОСТ 8509-86 / С235 ГОСТ 27772-88	ЦНИИПРОМЗДАНИЙ	
Н.контр.	Артамонов					
Пробер.	Артамонов					
Разраб.	Манжелей					

Инв. № подл. | Подп. и дата | Взам. инв. №

Формат	Зона	Поз.	Обозначение	Наименование	Кол на —	Кол на 01	Кол на 02	Примеч.
				Документация				
А3			1.464.2-26.93.2-1.1.2.00 СБ	Сборочный чертеж	х	х		
				Детали				
А4		1	1.464.2-26.93.2-1.1.1.01	Крюк	4	4		
А3		2	1.464.2-26.93.2-1.1.2.01	Стенка	1			
		3	-01	Стенка		1		
А4		4	1.464.2-26.93.2-1.1.2.02	Уголок	2	2		

Взам. инв. №

Подп. и дата

Инв. № подл.

Руковод	Александров		
Н контр	Артамонов		
Провер	Артамонов		
Разраб.	Мансфелов		

1.464.2-26.93.2-1.1.2.00

Борт высокий

Стадия	Лист	Листов
Р		

ЦНИИПРОМЗДАНИЙ

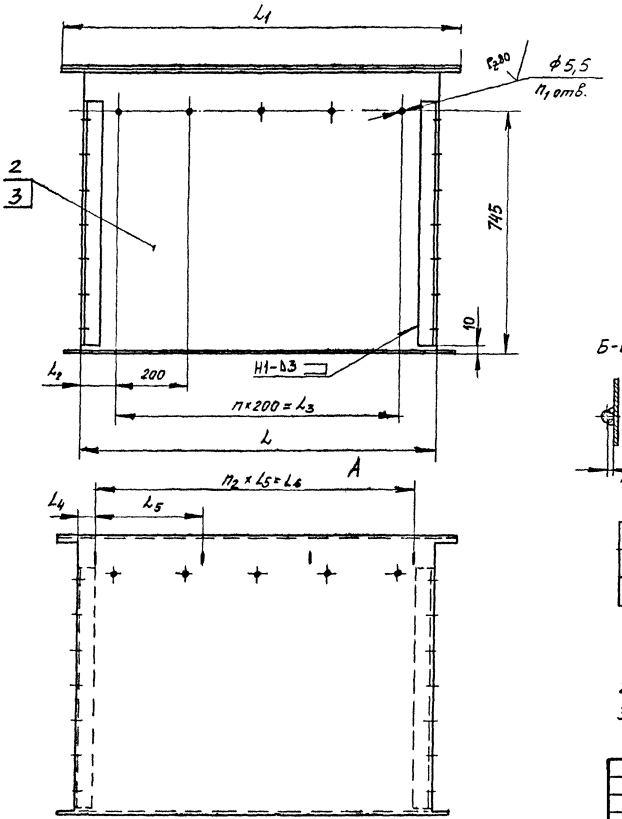

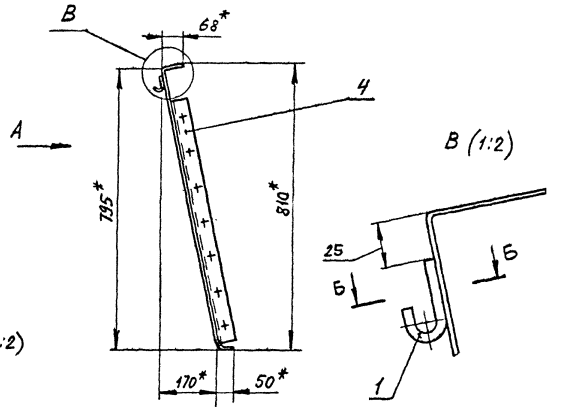

Б-Б (1:2)

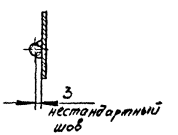

Обозначение	L_3 мм	L_1 мм	L_2 мм	L_3 мм	L_4 мм	L_5 мм	L_6 мм	n	n_1	n_2	Масса, кг
1.464.2-26.93.2-1.1.2.00	1000	1120	100	800	50	300	900	4	5	3	27,3
-01	1700	1820	150	1400	100	500	1500	7	8	3	42,5

1. Сварные швы выполнять в среде углекислого газа по ГОСТ 14771-76
2. Н15; h15; $\pm \frac{IT15}{2}$
3. *Размеры для справок

Руковод	Александров		1.464.2-26.93-2.1.1.2.00	
Н контр.	Артамонов		Борт высокий. Сборочный чертеж	Стадия: Р; Масса: см. табл.; Масштаб: 1:10
Провер	Артамонов			Лист; Листов 1
Разраб.	Мансфельс			ЦНИИПРОМЗДАНИЙ

Инв. № подл. | Подп. и дата | Взам. инв. №

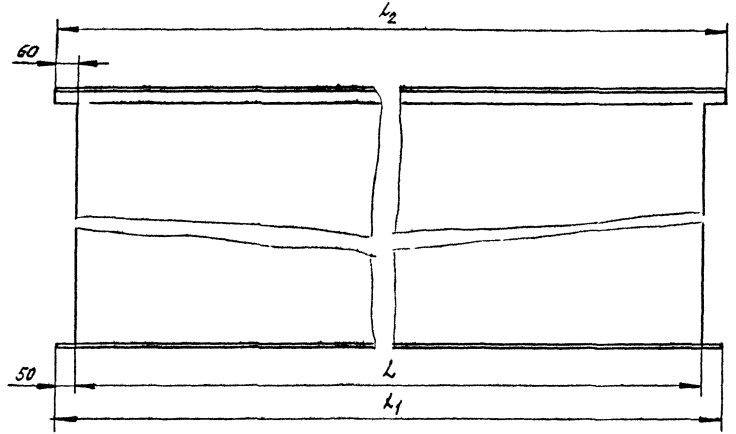

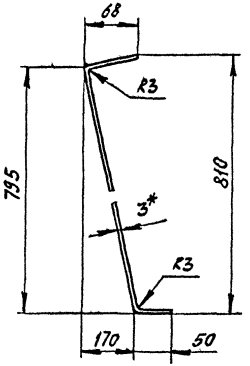

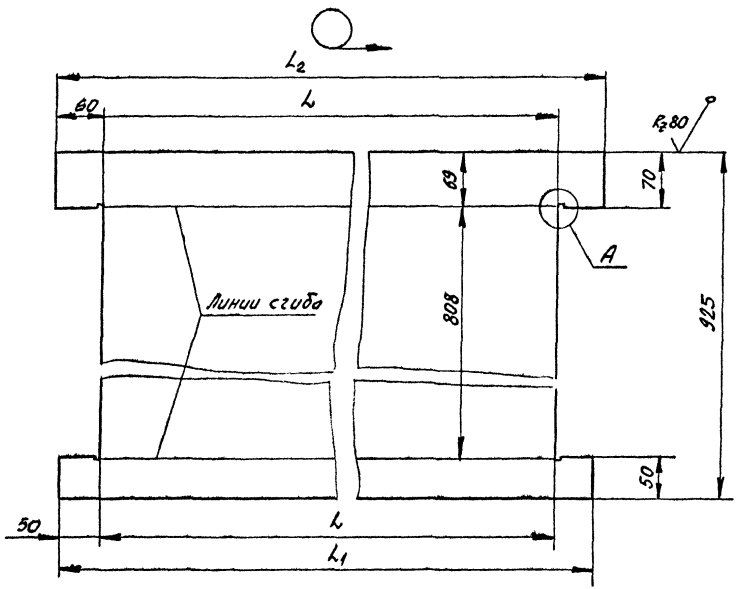

А (1:1)

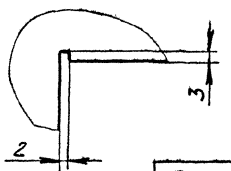

Обозначение	L, мм	L_1, мм	L_2, мм	Масса, кг
1.464.2-26.93.2-1.1.2.01	1000	1100	1120	22,1
-01	1700	1800	1820	37,3

1. $H15$; $h15$; $\pm \frac{IT15}{2}$
2. *Размер для справок

Руковод	Александров		
Н.контр	Артамонов		
Госпер.	Артамонов		
Разраб.	Мансфельд		

1.464.2-26.93.2-1.1.2.01

Стенка

Стадия	Масса	Масштаб
Р	см. табл.	1:5
Лист	Листов 1	

Лист г/к Б-ПН-3 ГОСТ 19903-74
ОК 360В-IV ГОСТ 16523-88

ЦНИИПРОМЗДАНИЙ

Инв.№ подл. | Подп. и дата | Взам. инв.№

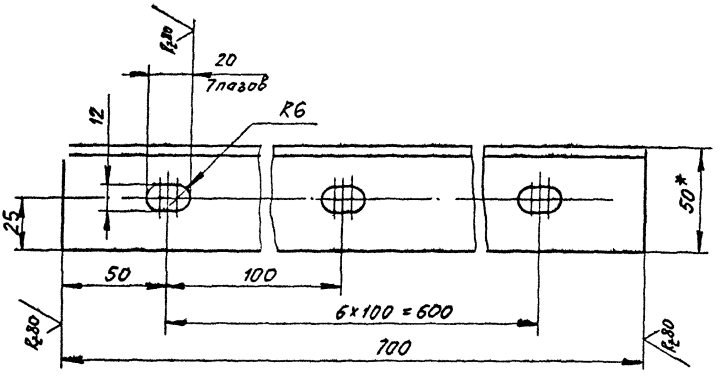

1. $H15; h15; \pm \frac{IT15}{2}$
2. *Размер для справок

Инв. № подл.	Подп. и дата	Взам. инв. №		

Руссовод.	Александров		
Н. контр.	Артамонов		
Провер.	Артамонов		
Разраб.	Мансурелов		

1.464.2-26.93.2-1.1.2.02

Уголок

Стадия	Масса	Масштаб
Р	2,6	1:2
Лист		Листов 1

Уголок 50×50×5 ГОСТ 8509-86 / С235 ГОСТ 27772-88

ЦНИИПРОМЗДАНИЙ

Формат	Зона	Поз.	Обозначение	Наименование	Кол. на —	Кол. на 01		Приме-чание
				Документация				
А3			1.464.2-26.93.2-1.1.3.00 СБ	Сборочный чертеж	Х	Х		
				Детали				
А4		1	1.464.2-26.93.2-1.1.1.01	Крюк	5	5		
А4		2	1.464.2-26.93.2-1.1.3.01	Стенка	1			
		3	-01	Стенка		1		

Взам. инв. №

Подп. и дата

Инв. № подл.

Руковод.	Александров		
Н. контр.	Артамонов		
Провер.	Артамонов		
Разраб.	Манфельд		

1.464.2-26.93.2-1.1.3.00

Борт продольный

Стадия	Лист	Листов
Р		1

ЦНИИПРОМЗДАНИЙ

1.464.2-26.93.2-1.1.3.00-01 - зеркальное отражение
1.464.2-26.93.2-1.1.3.00

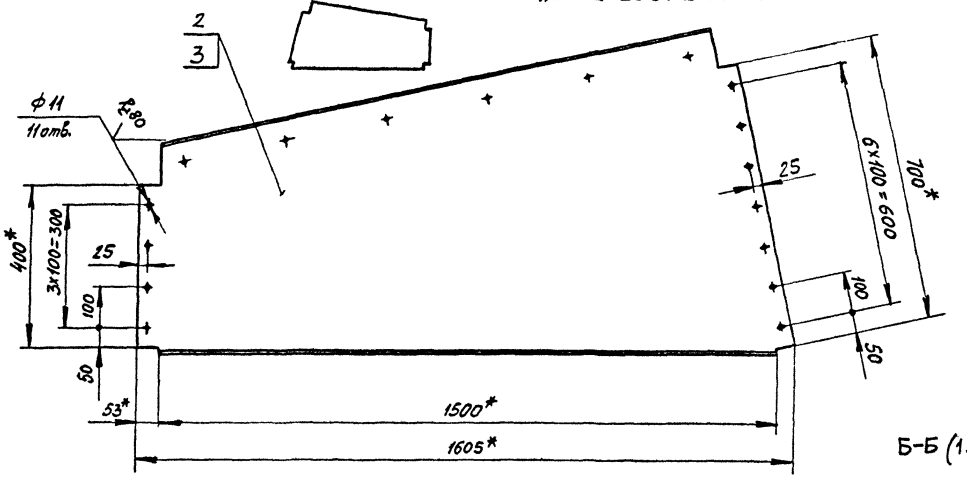

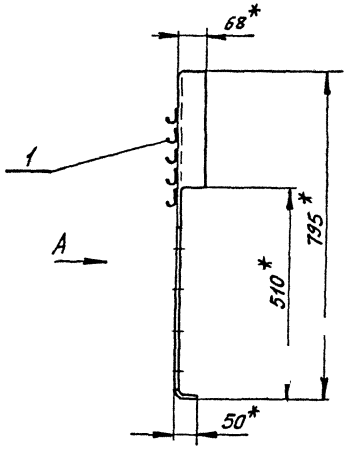

Б-Б (1:2)



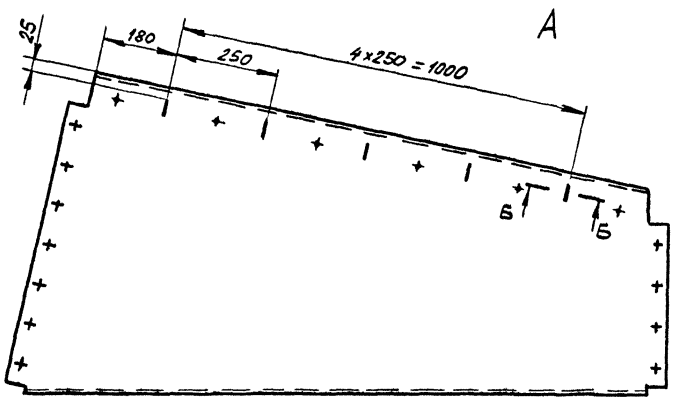

1. Сварные швы выполнять в среде углекислого газа по ГОСТ 14771-76
2. $H15'; h15'; \pm \frac{JT15}{2}$
3. *Размеры для справок

				1.464.2-26.93.2-1.1.3.00 СБ		
				Борт продольный. Сборочный чертеж	Стадия: Р	Масса: 27,3	Масштаб: 1:10
					Лист	Листов 1
Руковод.	Александров				ЦНИИПРОМЗДАНИЙ	
Н. контр.	Артамонов					
Провер.	Артамонов					
Разраб.	Мансфельд					

Инв. № подл. | Подп. и дата | Взам. инв. №

1.464.2-26.93.2-1.1.3.01-01 - зеркальное отражение 1.464.2-26.93.2-1.1.3.01



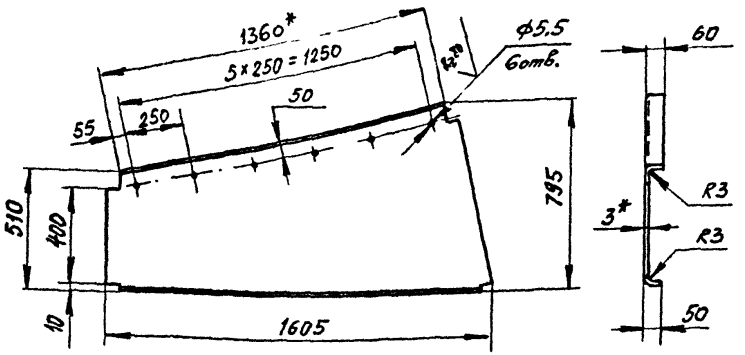

А (1:5)

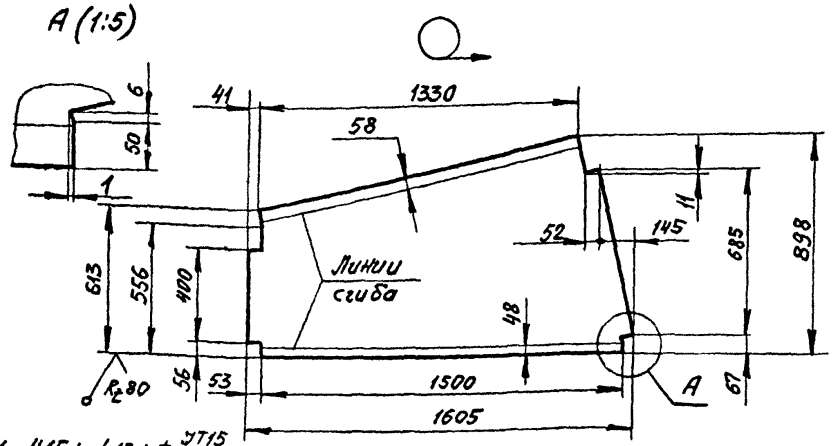

1. $H15; h15; \pm \frac{JT15}{2}$
2. *Размеры для справок

Руковод.	Александров		
Н.контр.	Артамонов		
Провер.	Артамонов		
Гл.спец.	Манжелей		

1.464.2-26.93.2-1.1.3.01

Стенка

Стадия	Масса	Масштаб
Р	27,4	1:20
Лист	Листов 1	

Лист 2/к Б-ПН-3 ГОСТ 19903-74
ОК 360 В-IV ГОСТ 16523-89

ЦНИИПРОМЗДАНИЙ

Инв. № подл. | Подп. и дата | Взам. инв. №

Формат	Зона	Поз.	Обозначение	Наименование	Кол. на —	Кол. на 01		Примеч.
				Документация				
А3			1.464.2-26.93.2-1.2.0.00СБ	Сборочный чертеж				
				Детали				
А4		1	1.464.2-26.93.2-1.2.0.01	Уголок	1			
		2	-01	Уголок		1		
А4		3	1.464.2-26.93.2-1.2.0.02	Уголок	1	1		
		4	-01	Уголок	1	1		
А4		5	1.464.2-26.93.2-1.2.0.03	Ручка	2	2		
БЧ		6	1.464.2-26.93.2-1.2.0.04	Бобышка				
				Лист				
				Б-ПН-5 ГОСТ19903-74				
				С235 ГОСТ27772-88				
				(30×30)h15 $\frac{Ra\,80}{}$	28	34		0,035кг
БЧ		7	1.464.2-26.93.2-1.2.0.05	Пруток				
				Круг				
				Б-В ГОСТ2590-88				
				С235 ГОСТ27772-88				
				⌀-50h15	2	2		0,71кг
				Лист				
				2/с Б-ПН-3 ГОСТ19903-74				
				ОК 3608-IV ГОСТ16523-89				
БЧ		8	1.464.2-26.93.2-1.2.0.06	(62×1214)h15 $\frac{Ra\,80}{}$	1			1,76 кг
БЧ		9	1.464.2-26.93.2-1.2.0.07	(62×1314)h15 $\frac{Ra\,80}{}$		1		2,76кг

Инв. № подл. | Подп. и дата | Взам. инв. №

1.464.2-26.93.2-1.2.0.00

Руковод.	Александров	
Н.контр.	Артаменов	
Провер.	Артаменов	
Разраб.	Мансфельд	

Рамар

Стадия	Лист	Листов
Р		1

ЦНИИПРОИЗДАНИЙ

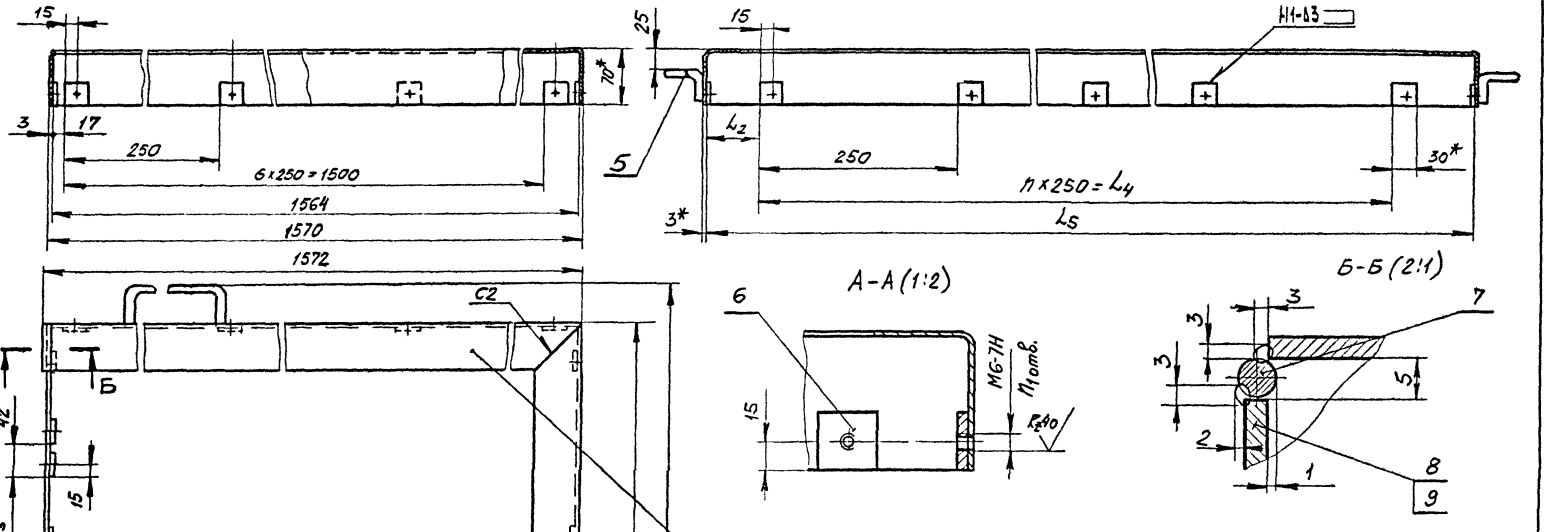

Обозначение	Марка	l, мм	l_1, мм	l_2, мм	l_3, мм	l_4, мм	l_5, мм	n	n_1	Масса, кг
1.464.2-26.93.2-1.2.0.00	Р1	1320	1220	92	314	1000	1214	4	28	18,0
-01	Р1.7	2020	1920	67	464	1750	1914	7	34	21,3

1. Сварные швы выполнять в среде углекислого газа по ГОСТ 14771-76
2. H15; h15; $\pm \frac{JT15}{2}$
3. * Размеры для справок
4. Маркировать по таблице

Руковод	Александров		
Н.контр	Артамонов		
Провер	Артамонов		
Разраб	Ханферов		

1.464.2.26-93.2-1.2.0.00 СБ

Рама Р.
Сборочный чертеж

Стадия	Масса	Масштаб
Р	см. табл.	1:5
Лист	Листов 1	

ЦНИИПРОМЗДАНИЙ

Инв.№ подл. | Подп. и дата | Взам. инв. №

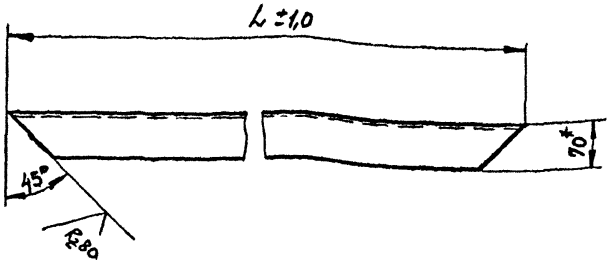

Обозначение	L,мм	Масса,кг
1.464.2-26.93.2-1.2.0.01	1220	3,75
-01	1920	5,97

*Размер для справок

Руковод.	Александров		
Н.контр	Артамонов		
Провер	Артамонов		
Разраб.	Монастырёв		

1.464.2-26.93.2-1.2.0.01

Уголок

Стадия	Масса	Масштаб
Р	см. табл.	1:5
Лист	Листов 1	

Уголок 70×70×3 ГОСТ19771-74 / С235 ГОСТ27772-88

ЦНИИПРОМЗДАНИЙ

Инв. № подл. | Подпись и дата | Взам. инв. №

Рис.1

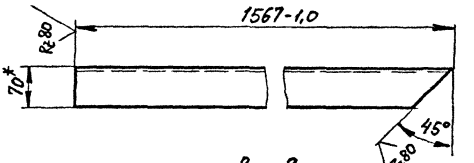

Рис.2

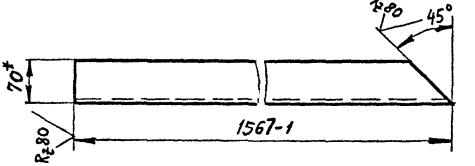

Обозначение	Рис.
1.464.2-26.93.2-1.2.0.02	1
-01	2

*Размеры для справок

Руковод.	Александров		
Н.контр.	Артамонов		
Провер.	Артамонов		
Разраб.	Мансфельд		

1.464.2-26.93.2-1.2.0.02

Уголок

Стадия	Масса	Масштаб
Р	4,9	1:5

Лист | Листов 1

Уголок 70х70х3 ГОСТ 19771-74 / С235 ГОСТ 27772-88

ЦНИИПРОМЗДАНИЙ

Инв. № подл. | Подпись и дата | Взам. инв. №

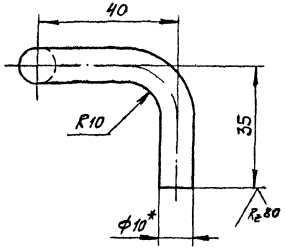

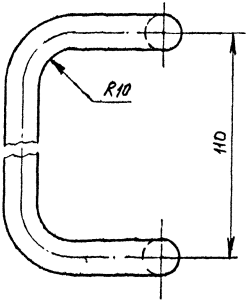

1. H15; h15; $\pm \frac{JT15}{2}$
2. *Размер для справок

				1.464.2-26.93.2-1.2.0.03		
				Ручка	Стадия: Р	Масса: 0,11	Масштаб: 1:1
					Лист	Листов 1
Руковод.	Александров			Круг 10-В ГОСТ 2590-88 / С 235 ГОСТ 27772-88	ЦНИИПРОМЗДАНИЙ	
Н.контр.	Артамонов					
Провер.	Артамонов					
Разраб.	Мокрецова					

Инв.№ подл. | Подп. и дата | Взам. инв.№

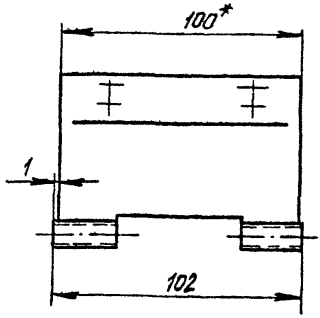

А (1:1)

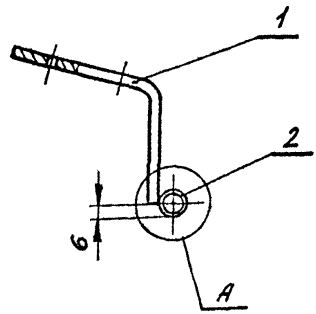

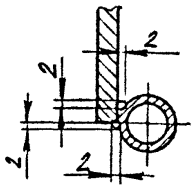

1. Сварные швы выполнять в среде углекислого газа по ГОСТ 14771-76
2. H15; h15; $\pm \frac{IT15}{2}$
3. *Размер для справок
4. Маркировать „П1"

Формат	Зона	Поз.	Обозначение	Наименование	Кол.	Примечание
				Детали		
А4		1	1.464.2-26.93.2-1.3.0.01	Планка	1	
А4		2	1.464.2-26.93.2-1.3.0.02	Втулка	2	

1.464.2-26.93.2-1.3.0.00

Петля П1	Стадия	Масса	Масштаб
	Р	0,51	1:2
	Пист		Листов 1
	ЦНИИПромзданий		

Руковод	Александров	
Н контр	Артамонов	
Провер	Артамонов	
Разраб	Мансфельд	

Взам. инв. №

Подп. и дата

Инв. № подл.

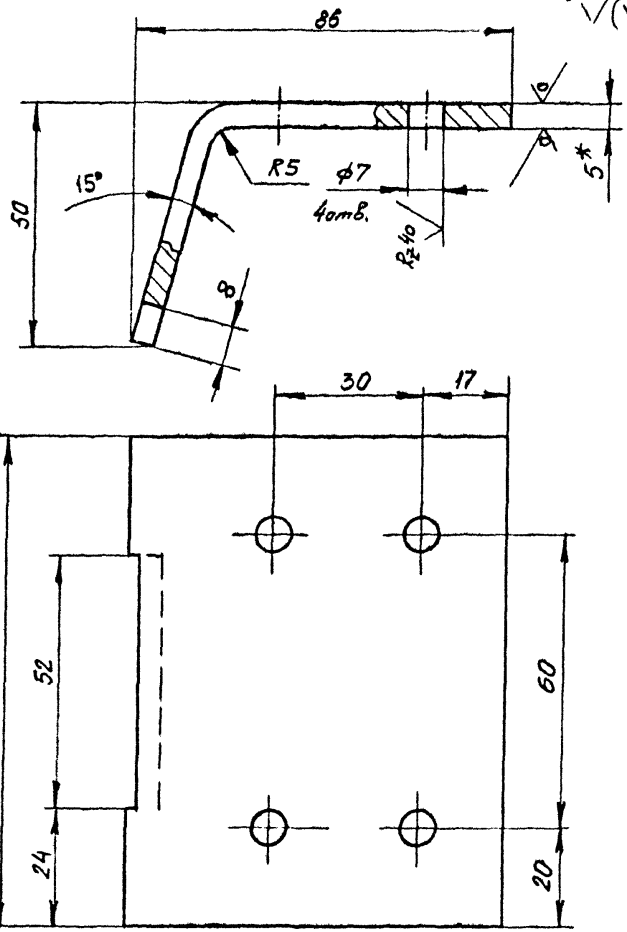

1. H15; h15; $\pm\frac{IT15}{2}$
2. * Размер для справок

Руководил	Александров		
Н.контр.	Артамонов		
Провер.	Артамонов		
Разраб.	Мансфельд		

1.464.2-26.93.2-1.3.0.01

Планка

Стадия	Масса	Масштаб
Р	0,49	1:1
Лист	Листов 1	

Лист Б-ПН-5 ГОСТ 19903-74
С235 ГОСТ 27772-88

ЦНИИПРОМЗДАНИЙ

Инв. № подл. | Подп. и дата | Взам. инв. №

$R_z 80$ √(√)

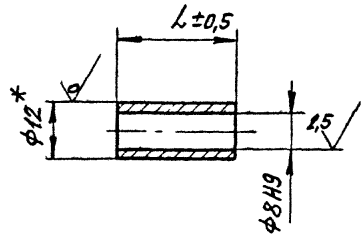

Обозначение	L, мм	Масса, кг
1.464.2-26.93.2-1.3.0.02	25	0,012
-01	50	0,024

* Размер для справок

Взам. инв. №

Подп. и дата

Инв. № подл.

Руковод	Александров		
Н.контр	Артамонов		
Пр.вер	Артамонов		
Разраб.	Манфельд		

1.464.2-26.93.2-1.3.0.02

Втулка

Стадия	Масса	Масштаб
Р	см. табл.	1:1
Лист	Листов 1	

Круг 12-В ГОСТ 2590-88 / С235 ГОСТ 27772-88

ЦНИИПРОМЗДАНИЙ

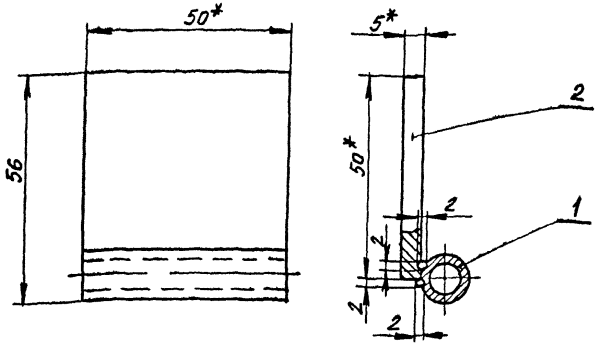

1. Сварные швы выполнять в среде углекислого газа по ГОСТ 14771-76
2. *Размеры для справок
3. Маркировать „П2"

Формат	Зона	Поз.	Обозначение	Наименование	Кол.	Примечание
				Детали		
А4		1	1.464.2-26.93.2-1.3.0.02-01	Втулка	1	
Б4		2	1.464.2-26.93.2-1.4.0.01	Планка		
				Лист Б-ПИ-5 ГОСТ 19903-74		
				С235 ГОСТ 27772-88		
				(50×50) h15 R_{z80}	1	0,1кг

Руковод	Александров		
Н.контр	Артамонов		
Провер	Артамонов		
Разраб.	Мансфельд		

1.464.2-26.93.2-1.4.0.00

Петля П2

Стадия	Масса	Масштаб
Р	0,13	1:1

Лист | Листов 1

ЦНИИПРОМЗДАНИЙ

Взам. инв. №

Подп. и дата

Инв. № подл.

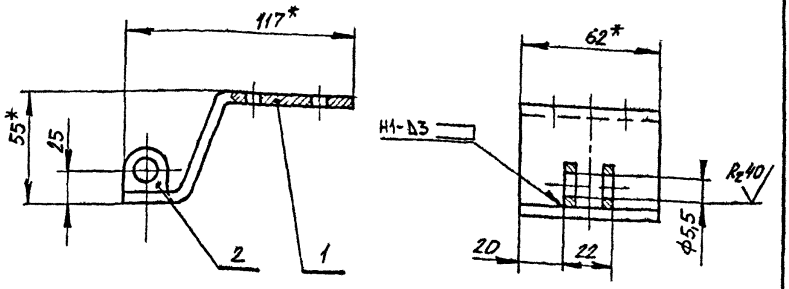

1. Сварные швы выполнять в среде углекислого газа по ГОСТ 14771-76
2. H15; h15; ± $\frac{JT14}{2}$
3. * Размеры для справок

Формат	Зона	Поз.	Обозначение	Наименование	Кол.	Примечание
				Детали		
А4		1	1.464.2-26.93.2-1.5.0.01	Профиль	1	
А4		2	1.464.2-26.93.2-1.5.0.02	Ушко	2	

				1.464.2-26.93.2-1.5.0.00			
				Кронштейн	Стадия	Масса	Масштаб
					Р	0,46	1:2
Руковод	Александр				Лист	Листов 1	
Н. контр.	Артамонов				ЦНИИПРОМЗДАНИЙ		
Провер	Артамонов						
Разраб.	Манефельд						

Инв. № подл. | Подп. и дата | Взам. инв. №

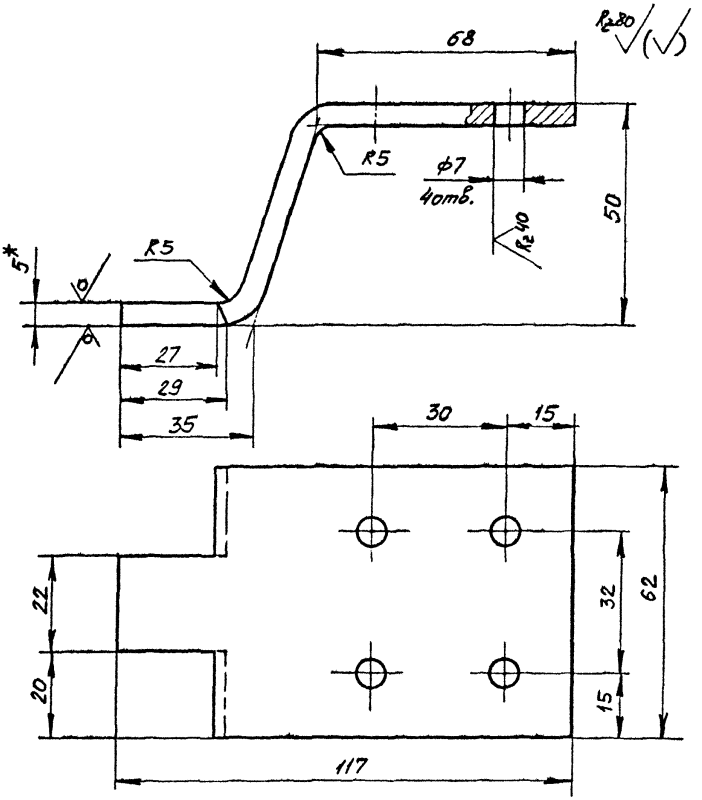

1. H15 ; h15 ; $\pm \frac{JT15}{2}$
2. * Размер для справок

Руковод.	Александров		
Н.контр.	Артамонов		
Провер.	Артамонов		
Разраб	Мансфельд		

1.464.2-26.93.2-1.5.0.01

Профиль

Стадия	Масса	Масштаб
Р	0,42	1:1
Лист	Листов 1	

Лист Б-ПН-5 ГОСТ 19903-74
С235 ГОСТ 27772-88

ЦНИИПРОМЗДАНИЙ

Взам. инв. №

Подп. и дата

Инв. № подл.

$\sqrt{(\sqrt{})}$

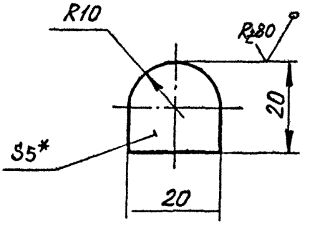

1. H15; h15; $\pm\frac{JT15}{2}$
2. * Размер для справок

			1.464.2-26.93.2-1.5.0.02		
			Ушко	Стадия: Р	Масса: 0,02	Масштаб: 1:1
				Лист	Листов 1
Руковод	Александров		Лист Б-ПН-5 ГОСТ 19903-74 / С235 ГОСТ 27772-88	ЦНИИПРОМЗДАНИЙ	
Н.контр	Артамонов				
Гл.спец	Артамонов				
Н.разраб.	Монсфелов				

Инв. № подл. | Подп. и дата | Взам. инв. №

Формат	Зона	Поз.	Обозначение	Наименование	Кол. на -	Кол. на 01	Кол. на 02	Примечание
				Документация				
А4			1.464.2-26.93.2-1.6.0.00 СБ	Сборочный чертеж	Х	Х		
				Детали				
				Обвязка				
				Круг 6-В ГОСТ2590-88 / С235 ГОСТ27772-88				
БЧ		1	1.464.2-26.93.2-1.6.0.01	ℓ = 4465 h15	2			0,99 кг
БЧ		2	1.464-26.93.2-1.6.0.02	ℓ = 5865 h15		2		1,30 кг
				Сетка				
				Сетка сварная оцинкованная №25 ТУ 14-4-719-76				
БЧ		3	1.464.2-26.93.2-1.6.0.03	1400 х 1000	1			3,5 кг
БЧ		4	1.464.2-26.93.2-1.6.0.04	1400 х 1700		1		6,0 кг

Подп. и дата

Инв. № подл. | Подп. и дата

Руковод	Александров		1.464.2-26.93.2-1.6.0.00
Н. контр	Артамонов		
Провер	Артамонов		Сетка защитная С3
Разраб.	Мажфелев		

Стадия	Лист	Листов
Р		1

ЦНИИПРОМЗДАНИЙ

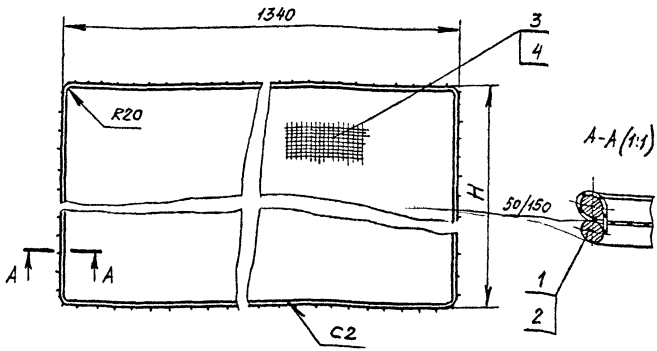

Обозначение	Марка	H, мм	Масса, кг
1.464.2-26.93.2-1.6.0.00	С31	960	5,5
-01	С31.7	1660	8,6

1. Сварные швы по ГОСТ 5264-80
2. Маркировать по таблице

Взам. инв. №

Подп. и дата

Инв. № подл.

Руковод.	Александров		
Н контр	Артамонов		
Провер.	Артамонов		
Разраб.	Нажфельд		

1.464.2-26.93.2-1.6.0.00 СБ

Сетка защитная С3. Сборочный чертеж

Стадия	Масса	Масштаб
Р	см. табл.	1:5
Лист	Листов 1	

ЦНИИПРОМЗДАНИЙ

1.464.2-26.93.2-0.0.0.03-01- зеркальное отражение 1.464.2-26.93.2-0.0.0.03



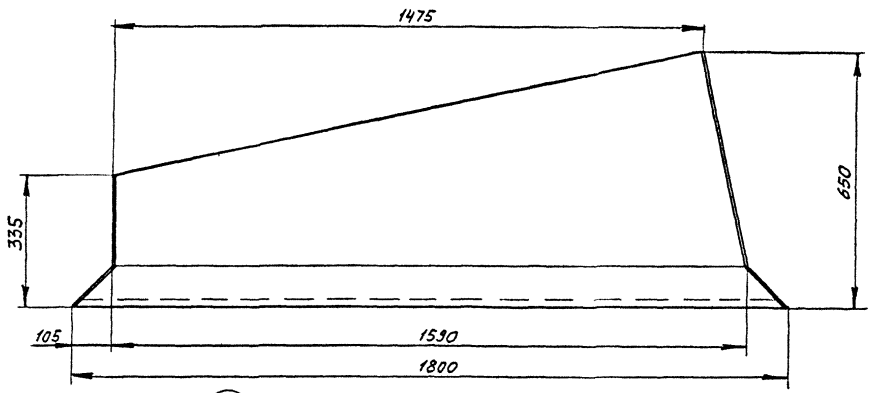

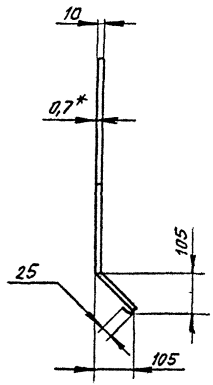

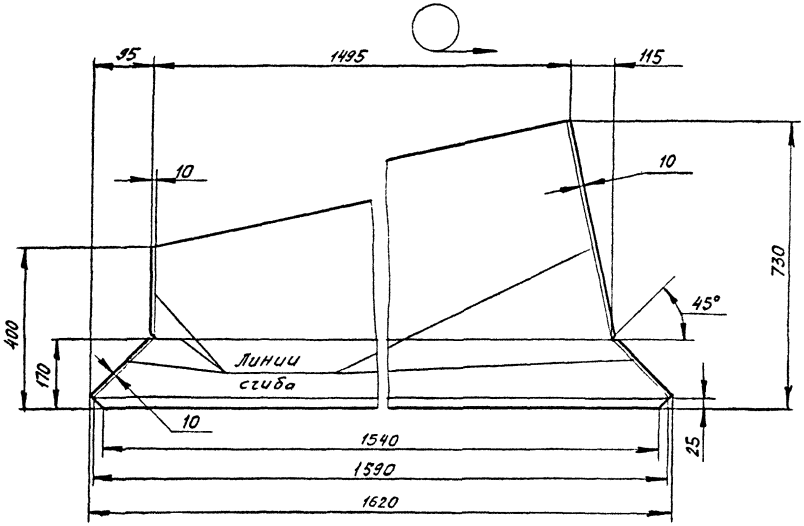

1. Маркировать „ФТ"
2. * Размер для справок

				1.464.2-26.93.2-0.0.0.03		
				Элемент фартука ФТ	Стадия: Р; Масса: 4,9; Масштаб: 1:10	
					Лист	Листов 1
Руковод.	Александро			ОЦ Б-ПН-МО-0,7 ГОСТ 19904-90 Сз3кп-ПК-МТ-НР-1 ГОСТ 14918-80	ЦНИИПРОМЗДАНИЙ	
Н.контр	Ртамонов					
Провер	Ртамонов					
Разраб.	Мансфелс					

Инв. № подл. | Подп. и дата | Взам. инв. №

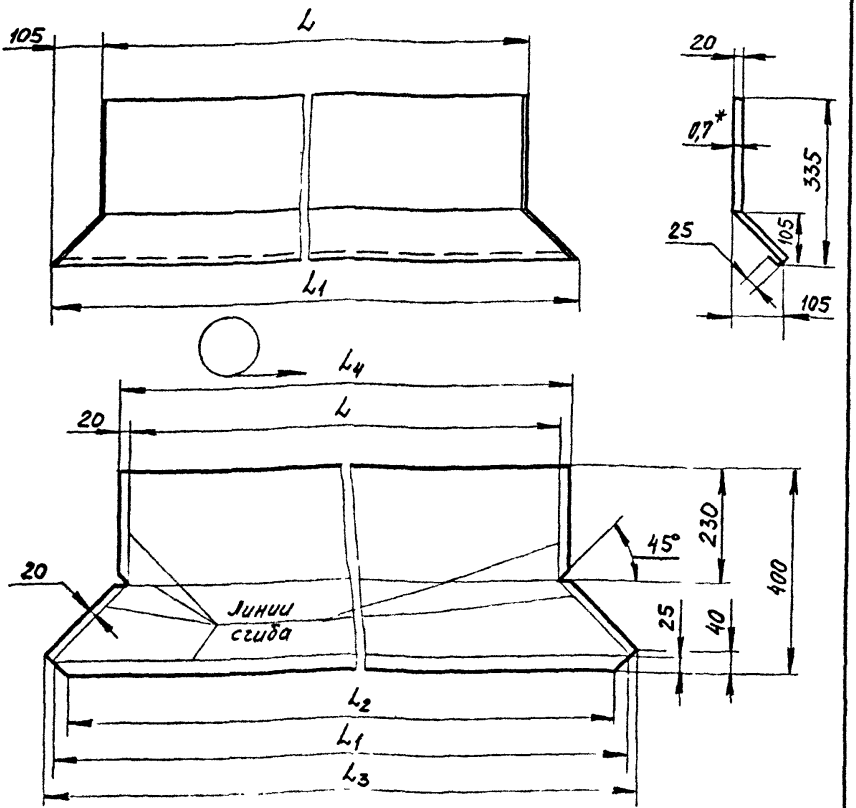

Обозначение	Марка	L, мм	L_1, мм	L_2, мм	L_3, мм	L_4, мм	Масса, кг
1.464.2-26.93.2-0.0.0.01	ФП1	1145	1355	1305	1385	1185	2,7
-01	ФП1.7	1845	2055	2005	2085	1885	4,2

1. *Размер для справок 2. Маркировать по таблице

Руковод.	Александров		
Н. контр.	Артамонов		
Провер.	Артамонов		
Разраб.	Макфелов		

1.464.2-26.93.2-0.0.0.01

Элемент фартука ФП

Стадия	Масса	Масштаб
Р	см. табл.	1:10
Лист	Листов 1	

ОЦ Б-ПН-НО-0,7 ГОСТ 19904-90
Ст3кп-ПК-МТ-НР-1 ГОСТ 14918-80

ЦНИИПРОМЗДАНИЙ

Взам. инв. №
Подпись и дата
Инв. № подл.

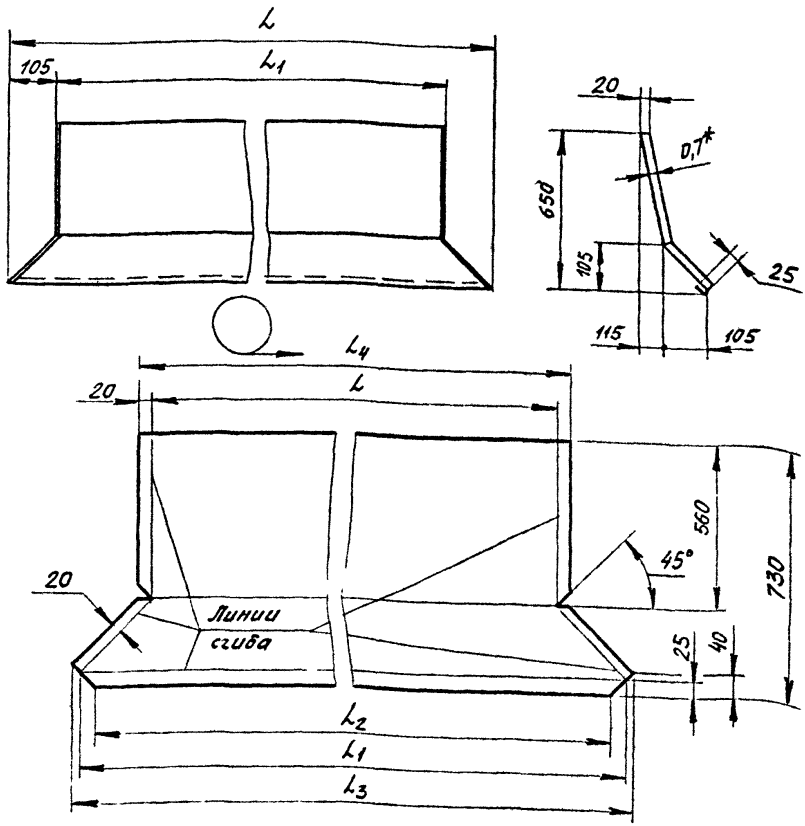

Обозначение	Марка	L, мм	L1, мм	L2, мм	L3, мм	L4, мм	Масса, кг
1.464.2-26.93.2-0.0.0.02	ФЛ1	1145	1355	1305	1385	1185	4,85
-01	ФЛ1.7	1845	2055	2005	2085	1885	7,62

1. *Размер для справок 2. Маркировать по таблице

Гуськов.	Александров		
Н.контр.	Артамонов		
Провер.	Артамонов		
Разраб.	Мансфельд		

1.464.2-26.93.2-0.0.0.02

Элемент фартука ФЛ

Стадия	Масса	Масштаб
Р	см. табл.	1:10
Лист	Листов 1	

ОЦ Б-ПН-Н0-0,7 ГОСТ 19904-90 / Ст3кп-ПК-НТ-НР-1 ГОСТ 14918-80

ЦНИИПРОМЗДАНИЙ

Взам. инв. №

Подпись и дата

Инв. № подл.

Инв.№ подл.	Подпись и дата	Взам. инв.№

Формат	Зона	Поз.	Обозначение	Наименование	Кол. на исполн. 1.464.2-26.93.2-2.0.0.00										Примечание
					-	01									
				Документация											
А3			1.464.2-26.93.2-2.0.0.00СБ	Сборочный чертеж	X	X									
				Сборочные единицы											
А4		1	1.464.2-26.93.2-2.1.0.00	Борт торцевой БТ 1,5	1	1 V									
			-01	Борт торцевой БТ 1,5	1	1 V									
		2	1.464.2-26.93.2-2.2.0.00	Борт продольный левый БПЛ6	1										
			-01	Борт продольный левый БПЛ3		1 V									
		3	1.464.2-26.93.2-2.3.0.00	Борт продольный правый БПП6	1										
			-01	Борт продольный правый БПП3		1 V									
		4	1.464.2-26.93.2-2.4.0.00	Диафрагма	1										
		5	1.464.2-26.93.2-2.5.0.00	Рама Р6	1										
			-01	Рама Р3		1 V									

Руковод.	Александров	
Н. контр.	Артомонов	
Провер.	Мансфельд	
Разраб.	Мирошниченко	

1.464.2-26.93.2-2.0.0.00

Каркас

Стадия	Лист	Листов
Р	1	2

ЦНИИПРОМЗДАНИЙ

Инв № под.	Подпись и дата	Взам. инв. №

Формат	Зона	Поз.	Обозначение	Наименование	Кол. на исполн. 1.464.2-26.93.2-2.0.0.00										Примечание
					-	01									
				Стандартные изделия											
		6		Болт М10-6д×30.58.099											
				ГОСТ 7798-70	30	20									
		7		Гайка М10-6Н.5.099											
				ГОСТ 5915-70	30	20									
		8		Шайба 10 65Г 099											
				ГОСТ 6402-70	30	20									
		9		Шайба 10.01.08кп 099											
				ГОСТ 11371-78	30	20									

1.464.2-26.93.2-2.0.0.00

Лист 2

Ц00118-03 34

А-А

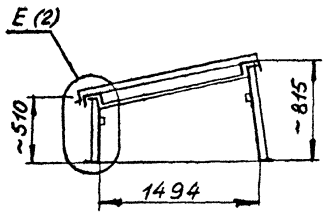

Б-Б

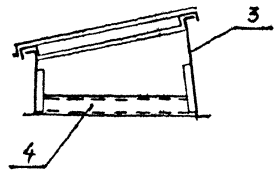

Г (1:2)

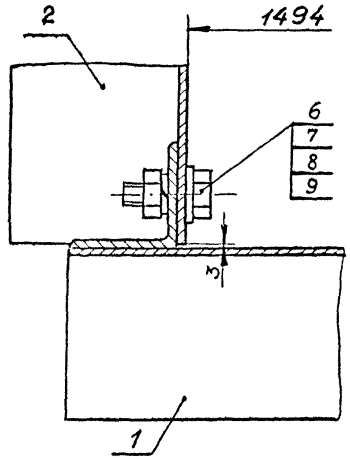

Д (1:2)

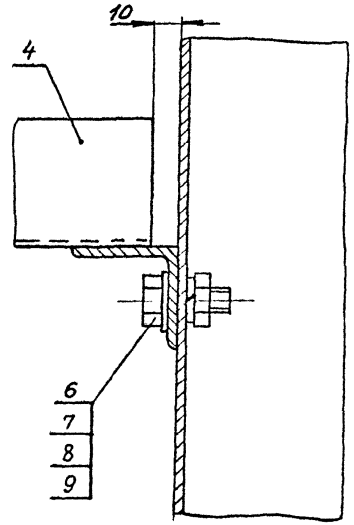

Рис. 1

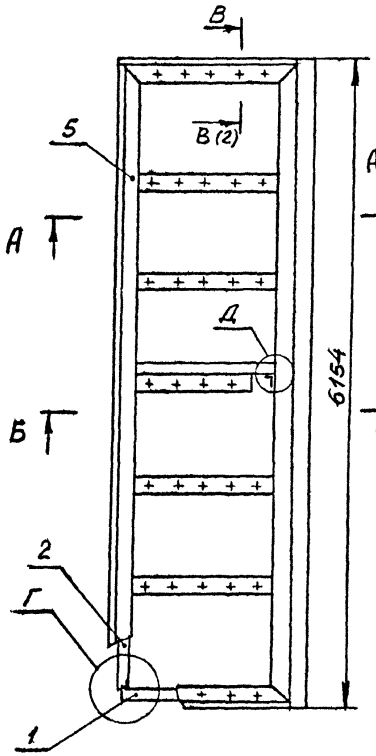

Рис. 2

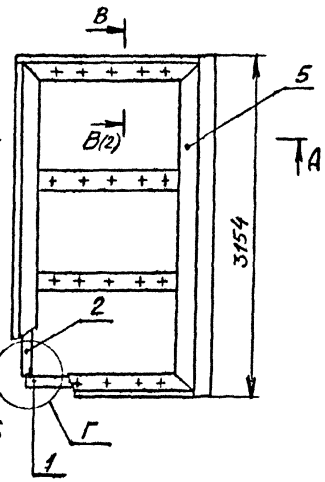

Размеры для справок

Обозначение	Рис.	Масса, кг
1.464.2-26.93.2-2.0.00	1	426,9
-01	2	244,0

				1.464.2-26.93.2-2.0.0.00 СБ	
				Каркас. Сборочный чертеж	Стадия: Р; Масса: См. табл.; Масштаб: 1:40
					Лист 1; Листов 2
Руковод	Александров				ЦНИИПРОМЗДАНИЙ
Н. контр.	Артемонов				
Провер.	Мансфельд				
Разраб	Мирошнич.				

Инв. № подл. | Подпись и дата | Взам. инв. №

Е (1:2)(1)

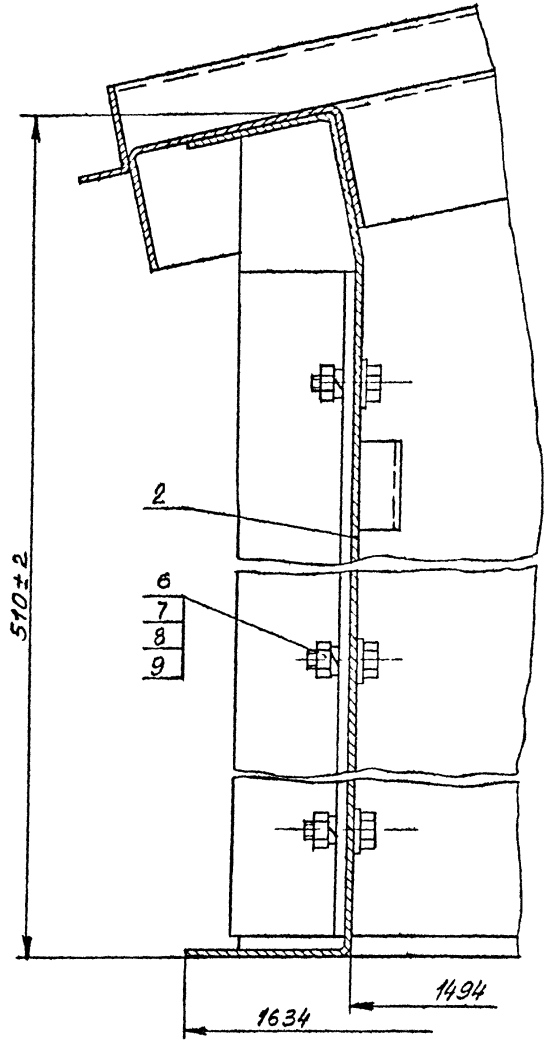

В-В (1:2)(1)

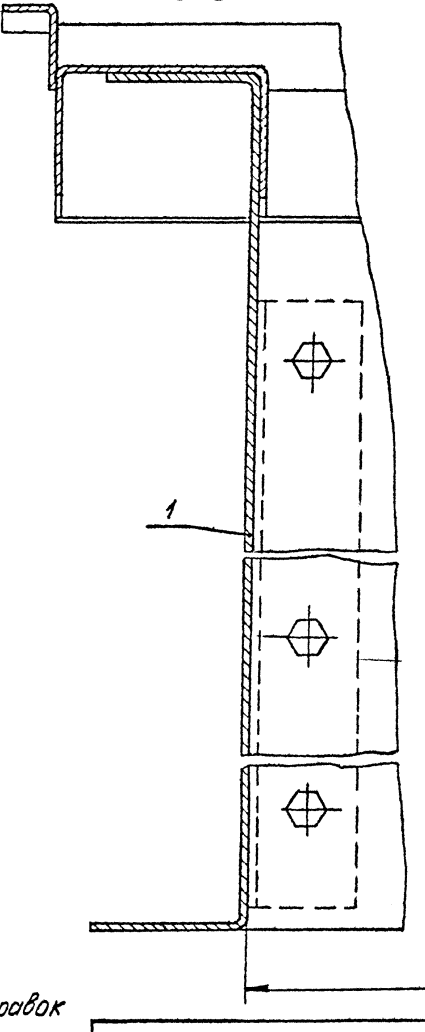

Размеры для справок

Инв. N подл.	Подпись и дата	Взам. инв. №

Формат	Зона	Поз.	Обозначение	Наименование	Кол. на исполн. 1.464.2-26.93.2-2.1.0.00		Примечание
						01	
				Документация			
А3			1.464.2-26.93.2-2.1.0.00 СБ	Сборочный чертеж	X	X	
				Детали			
А3		1	1.464.2-26.93.2-2.1.0.01	Стенка	1	1	
			-01	Стенка	1	1	
А4		2	1.464.2-26.93.2-2.1.0.02	Элемент соединительн.	2		
			-01	Элемент соединительн.		2	

Руковод.	Александров		
Н. контр	Артомонов		
Проверил	Мансеревд		
Разработ.	Мирошниченко		

1.464.2-26.93.2-2.1.0.00

Борт торцевой БТ 1,5

Стадия	Лист	Листов
Р		1

ЦНИИПРОМЗДАНИЙ

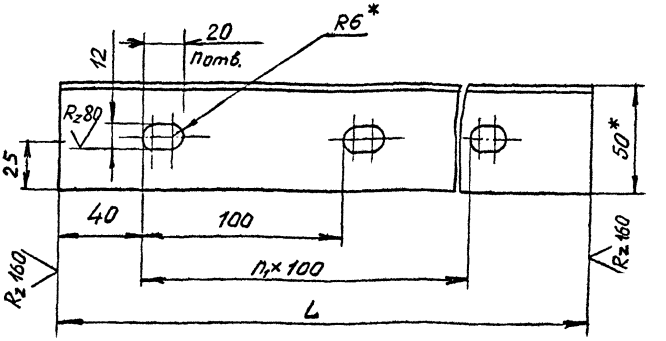

Обозначение	L, мм	n	n_1	Масса кг*
1464.2-26.93.2-2.1.0.02	400	4	3	1,51
-01	700	7	6	2,64

1. *Размеры для справок
2. $H15; h15; \pm \frac{JT15}{2}$

Руковод	Александров		
Н.контр	Артамонов		
Провери	Мансфельд		
Разраб.	Мурошниченко		

1464.2-26.93.2-2.1.0.02

Элемент соединительный

Стадия	Масса	Масштаб
Р	См. табл	1:2
Лист	Листов 1	

Уголок 50×50×5Б ГОСТ 8509-86 / С235 ГОСТ 27772-88

ЦНИИПромзданий

Инв.№ подл. | Подпись и дата | Взам. инв.№

1.464.2-26.93.2-2.1.0.00-01-
зеркальное отражение 1.464.2-26.93.2-2.1.0.00
(1:40)

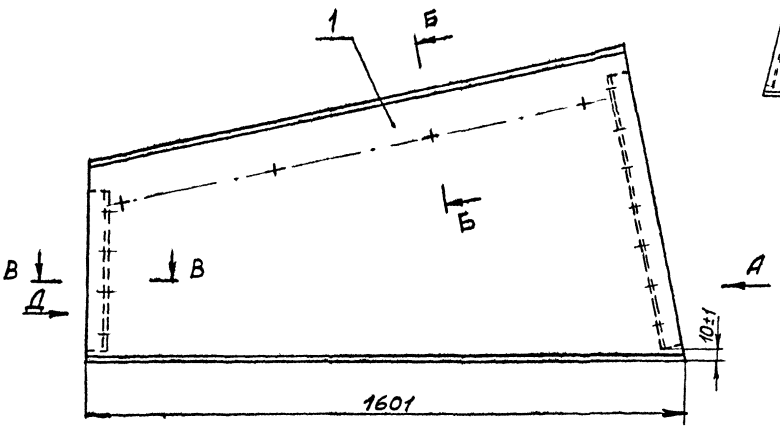

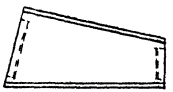

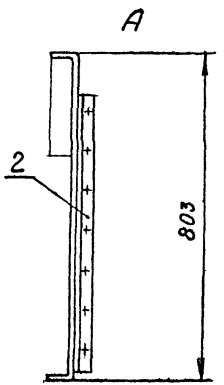

Б-Б (1:4)

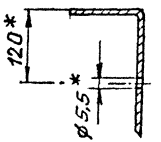

В-В (1:2)

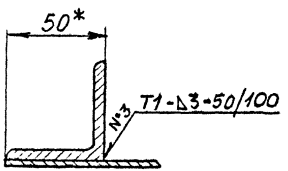

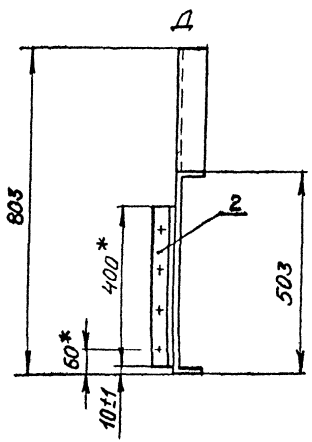

1. *Размеры для справок
2. Маркировать „БТ1,5"
3. Сварные швы выполнять в среде углекислого газа по ГОСТ 14771-76
4. $\pm \frac{JT15}{2}$

				1.464.2-26.93.2-2.1.0.00 СБ			
				Борт торцевой БТ1,5. Сборочный чертеж	Стадия	Масса	Масштаб
					Р	32,4	1:10
					Лист	Листов 1	
Руковод.	Александров				ЦНИИПРОМЗДАНИЙ		
Н конт	Артамонов						
Проверил	Мансфельд						
Разраб	Мирошниченко						

Инв № подл | Подпись и дата | Взам. инв. №

А(V)

1.464.2-26.93.2-2.1.0.01-01 - зеркальное отражение 1.464.2-26.93.2-2.1.0.01 (1:20)

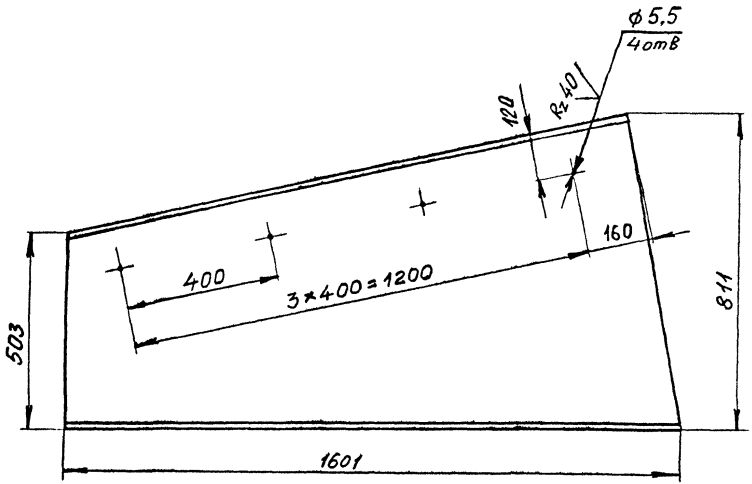

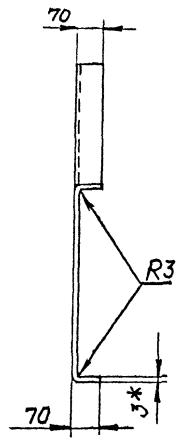

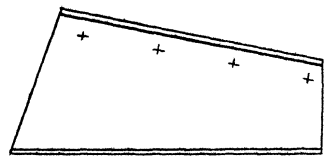

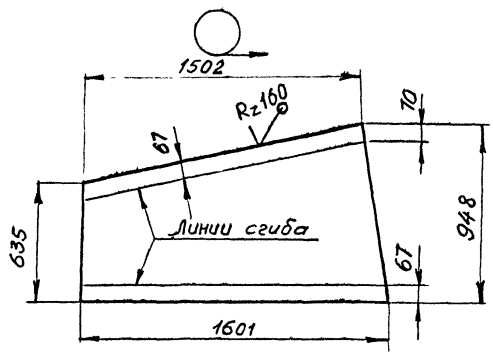

1. *Размеры для справок
2. H15; h15; ± IT15/2

				1.464.2-26.93.2-2.1.0.01		
				Стенка	Стадия: Р	Масса: 28,3 / Масштаб: 1:10
Руковод	Александров				Лист	Листов 1
Н.конт	Артамонов			Лист 2/к Б-ПН-3 ГОСТ 19903-74 / ОК 360 В-IУ ГОСТ 16523-86	ЦНИИПРОМЗДАНИЙ	
Проверил	Мансфельд					
Разраб.	Мирошниченко					

Инв.№ подл. | Подпись и дата | Взам. инв.№

Инв. № подл.	Подпись и дата	Взам. инв. №

Формат	Зона	Поз.	Обозначение	Наименование	Кол. на исполнен. 1.464.2-26.93.2-2.2.0.00		Примечание
					-	01	
				Документация			
А3			1.464.2-26.93.2-2.2.0.00 СБ	Сборочный чертеж	X	X	
				Детали			
А3		1	1.464.2-26.93.2-2.2.0.01	Стенка	1		
			-01	Стенка		1	
А4		2	1.464.2-26.93.2-2.2.0.02	Скоба	4	4	
Б4		3	1.464.2-26.93.2-2.2.0.03	Уголок 20×20×3-Б ГОСТ 8509-86 / С235 ГОСТ 27772-88			
				L = 40-г	12	6	0,04

Руковод	Александров		1.464.2-26.93.2-2.2.0.00
Н контр	Артаменов		Борт продольный левый БПЛ
Проверил	Мансфельд		Стадия: Р; Лист: ; Листов: 1
Разраб.	Ирошников		ЦНИИПРОМЗДАНИЙ

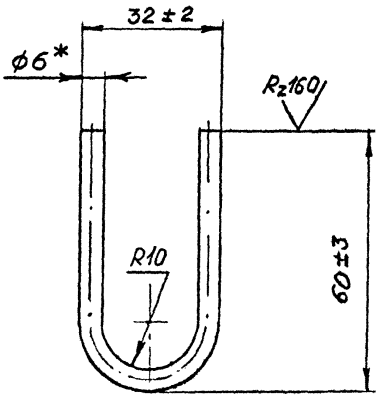

* Размер для справок

Взам инв №				1.464.2-26.93.2-2.2.0.02			
Подпись и дата				Скоба	Стадия	Масса	Масштаб
					Р	0,03	1:1
Инв № подл	Руководит	Александров			Лист	Листов 1	
	Н. контр.	Артамонов		Круг $\frac{6\text{-В ГОСТ 2590-88}}{\text{С т 3кп ГОСТ 535-88}}$	ЦНИИПРОМЗДАНИЙ		
	Проверил	Мансфельд					
	Разраб.	Мирошниченко					

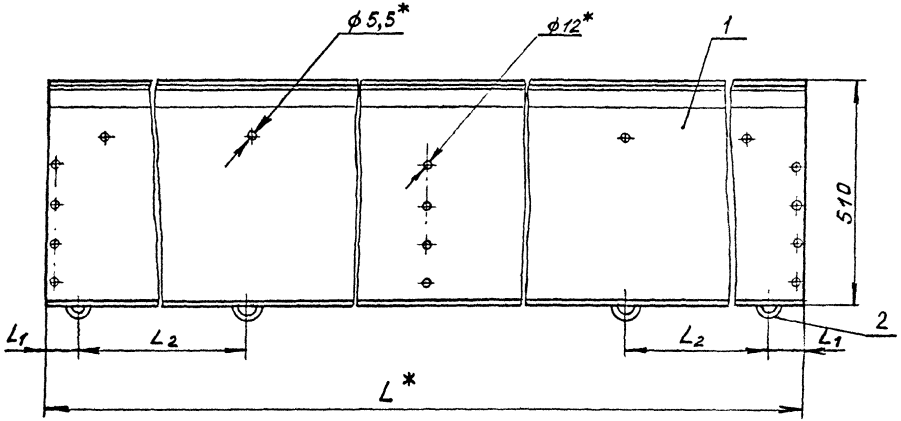

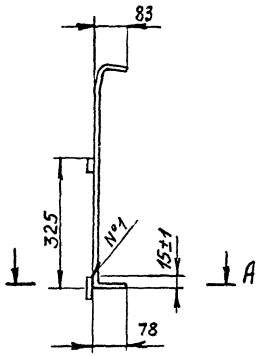

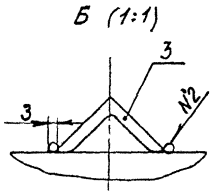

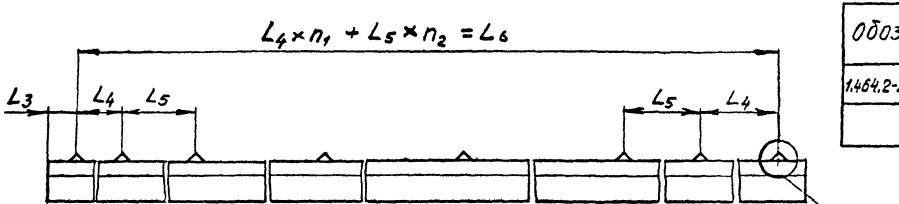

А-А (1:1)

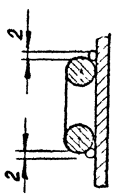

Обозначение	Марка	Размеры, мм							n_1	n_2	Масса, кг
		L^*	L_1	L_2	L_3	L_4	L_5	L_6			
1.464.2-26.93.2-2.2.0.00	БПЛ6	5894	80	2300	146	707	290	5602	6	5	91,2
-01	БПЛ3	2894	150	1300	146	704	290	2602	3	2	44,7

1.* Размеры для справок
2. Сварные швы №1 и №2 выполнять в среде углекислого газа по ГОСТ 14771-76
3. $\pm \frac{JT15}{2}$
4. Маркировать по таблице

Руковод.	Александров	
Н.контр.	Артамонов	
Проверил	Манорельд	
Разраб.	Мирошниченко	

1.464.2-26.93.2-2.2.0.00 СБ

Борт продольный левый БПЛ. Сборочный чертеж

Стадия	Масса	Масштаб
Р	См. табл.	1:10
Лист	Листов 1	

ЦНИИПРОМЗДАНИЙ

Инв.№ подл. | Подпись и дата | Взам. инв.№

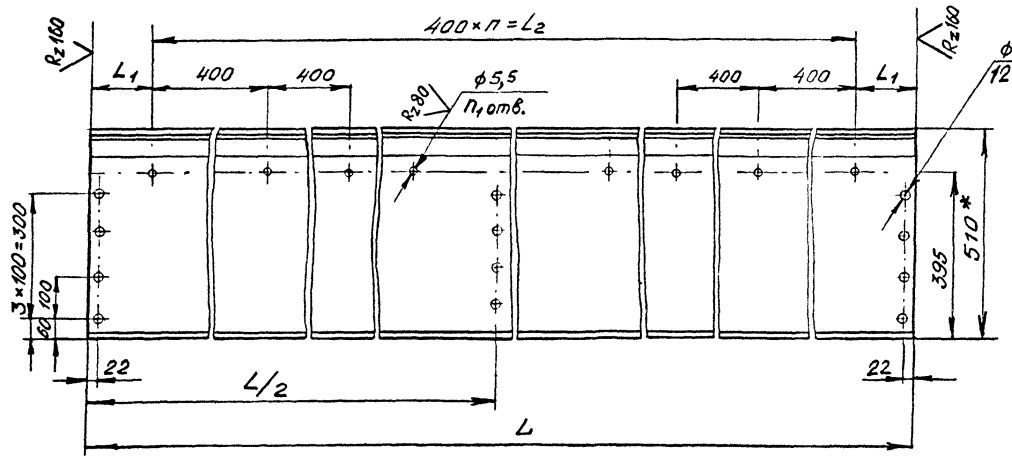

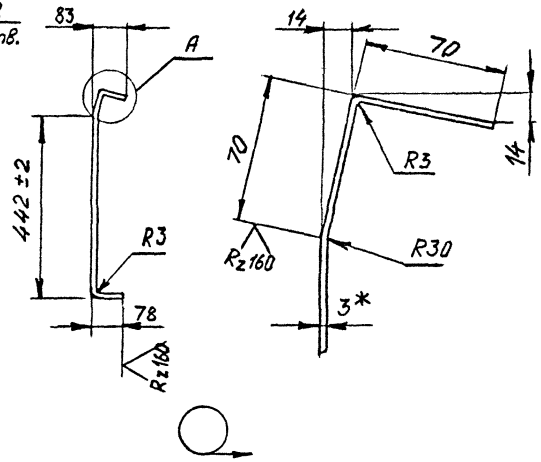

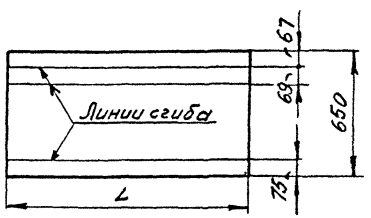

Обозначение	Размеры, мм			n	n_1	Масса, кг
	L	L_1	L_2			
1.464.2-26.93.2-2.2.0.01	5894	147	5600	14	15	90,2
-01	2894	47	2800	7	8	44,3

1. *Размер для справок
2. H15; h15; $\pm \frac{T15}{2}$

				1.464.2-26.93.2-2.2.0.01			
				Стенка	Стадия	Масса	Масштаб
					Р	См. табл.	1:10
					Лист	Листов 1	
Руковод	Александров			Лист 2/к Б-ПНЗ ГОСТ 19903-74 / ОК-360В-IV ГОСТ 16523-89	ЦНИИПРОМЗДАНИЙ		
Н конт	Артамонов						
Проверил	Мансфельд						
Разраб	Мирошниченко						

Инв № подл. | Подпись и дата | Взам. инв №

Инв.№ подл.	Подпись и дата	Взам. инв.№

Формат	Зона	Поз.	Обозначение	Наименование	Кол. на исполн. 1464.2-26.93.2-2.3.0.00 -	01	Примечание
				Документация			
А3			1464.2-26.93.2-2.3.0.00 СБ	Сборочный чертеж	X	X	
				Детали			
А4		1	1464.2-26.93.2-2.3.0.01	Стенка	1		
			-01	Стенка		1	
А3		2	1464.2-26.93.2-2.2.0.02	Скоба	4	4	
Б4		3	1464.2-26.93.2-2.2.0.03	Уголок 20×20×3-Б ГОСТ 8509-86 С235 ГОСТ 27772-88			
				L=40-2	12	6	

Руковод	Александров		
Н.контр	Артамонов		
Проверил	Мансфельд		
Разраб.	Мирошников		

1464.2-26.93.2-2.3.0.00

Борт продольный правый БПП

Стадия	Лист	Листов
Р		1

ЦНИИПРОМЗДАНИЙ

3,2

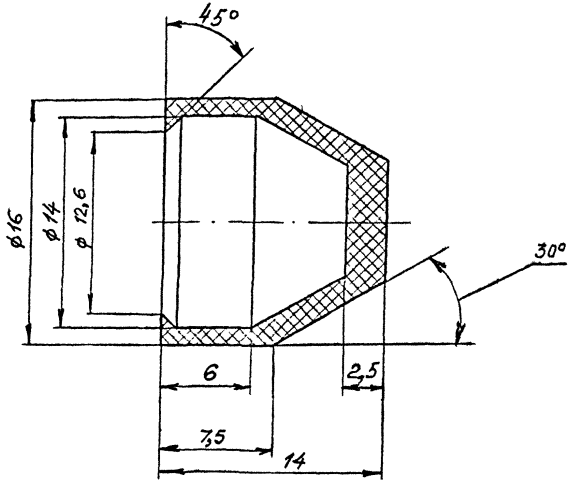

$\pm \frac{IT15}{2}$

1.464.2-26.93.2-0.0.0.12			
Колпачок	Стадия	Масса	Масштаб
	Р	0,0007	4:1
	Лист	Листов 1	
Полиэтилен 20708-016 ГОСТ 16338-85	ЦНИИПРОМЗДАНИЙ		

Руковод. Александров
Н.контр. Артамонов
Провер. Мансфельд
Разраб. Мирошниченко

Инв.№ подл. | Подпись и дата | Взам. инв.№

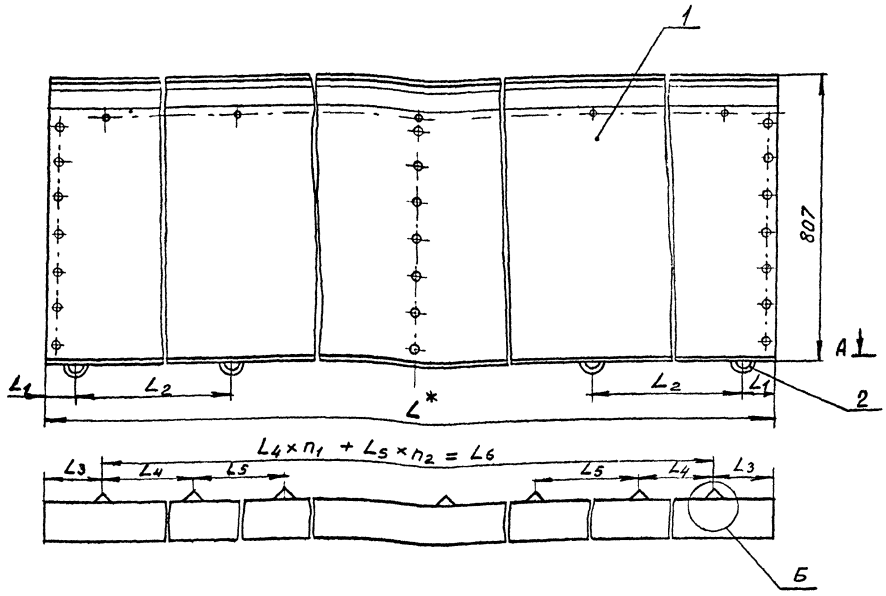

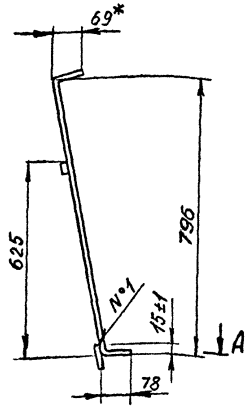

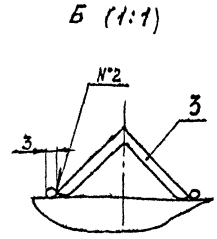

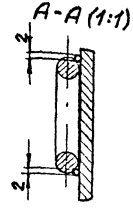

Обозначение	Марка	Размеры, мм							n_1	n_2	Масса, кг
		L*	L_1	L_2	L_3	L_4	L_5	L_6			
1.464.2-26.93.2-2.3.0.00	БПП6	5894	80	2300	146	707	290	5602	6	5	134,0
-01	БПП3	2894	150	1300	146	704	290	2602	3	2	65,5

*Размеры для справок

2. Сварные швы N°1 и N°2 выполнять в среде углекислого газа.

3. $\pm\frac{JT15}{2}$

4. Маркировать по таблице

Руковод.	Александров	
Н. конт.	Артамонов	
Проверил	Мансфельд	
Разраб.	Мирошниченко	

1.464.2-26.93.2-2.3.0.00 СБ

Борт продольный правый БПП. Сборочный чертеж

Стадия	Масса	Масштаб
Р	См. табл.	1:10
Лист	Листов 1	

ЦНИИПРОМЗДАНИЙ

Инв. N°подл. | Подпись и дата | Взам. инв. N

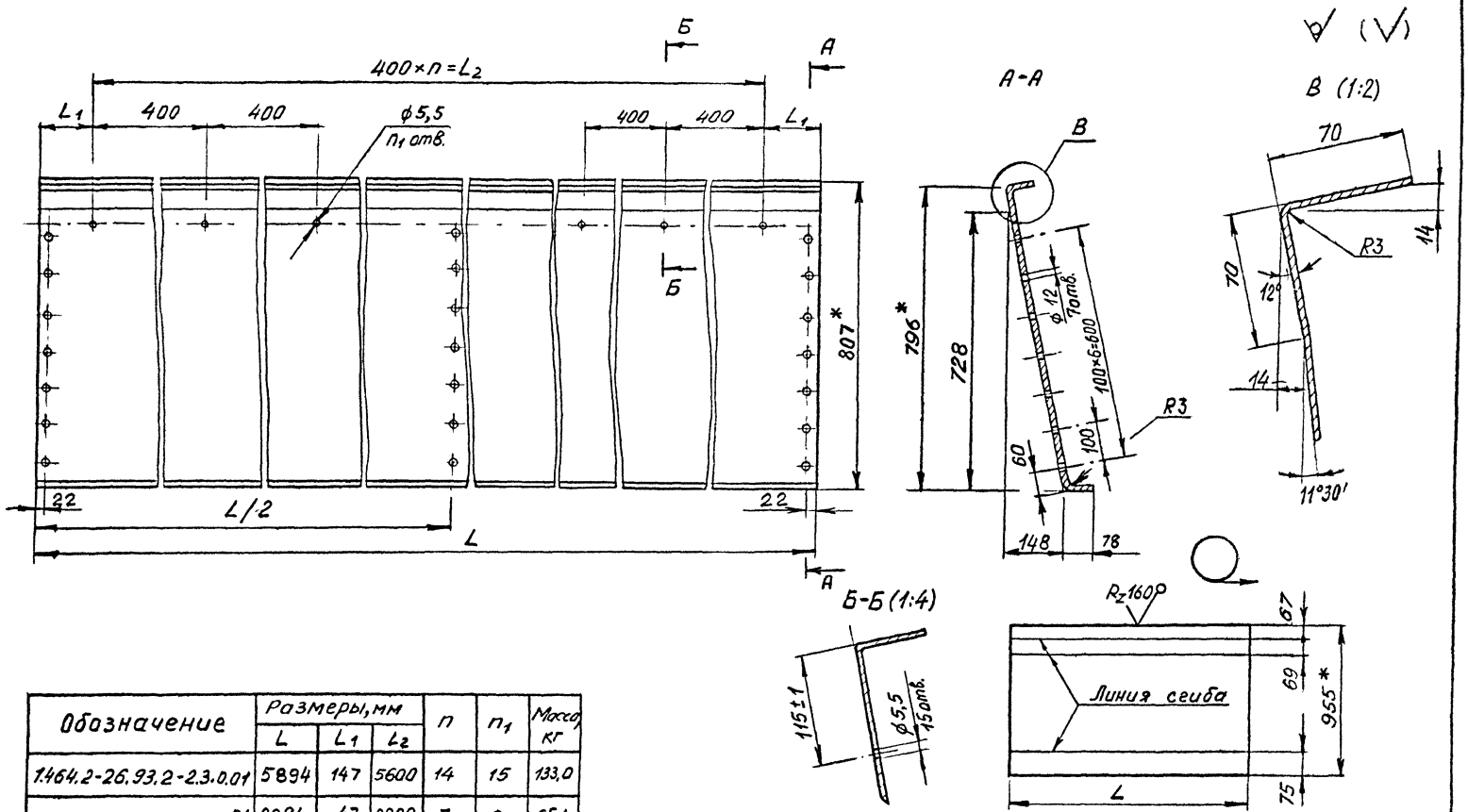

Обозначение	Размеры, мм			n	n_1	Масса, кг
	L	L_1	L_2			
1.464.2-26.93.2-2.3.0.01	5894	147	5600	14	15	133,0
-01	2894	47	2800	7	8	65,1

1. *Размеры для справок
2. H15; h15; $\pm \frac{T15}{2}$

Руковод	Александров		1.464.2-26.93.2-2.3.0.01	
Н.контр.	Артамонов		Стенка	Стадия: Р; Масса: См. табл.; Масштаб: 1:10
Проверил	Мансфельд			Лист; Листов 1
Разработ.	Мирошниченко		Лист г/к Б-ПН-3 ГОСТ 19903-74 / ОК-360В-IV ГОСТ 16523-89	ЦНИИПРОМЗДАНИЙ

Инв. № подл. | Подпись и дата | Взам. инв. №

Формат	Зона	Поз.	Обозначение	Наименование	Кол.	Примечание
				Документация		
А3			1.464.2-26.93.2-2.4.0.00 СБ	Сборочный чертеж		
				Детали		
А4		1	1.464.2-26.93.2-2.1.0.02	Элемент соединительный	2	
А4		2	1.464.2-26.93.2-2.4.0.01	Элемент диафрагмы	1	

Инв. № подл. | Подпись и дата | Взам. инв. №

Руковод	Александров		
Н.контр	Артамонов		
Проверил	Мансфельд		
Разраб.	Мирошниченко		

1.464.2-26.93.2-2.4.0.00

Диафрагма Д

Стадия	Лист	Листов
Р		1

ЦНИИПРОМЗДАНИЙ

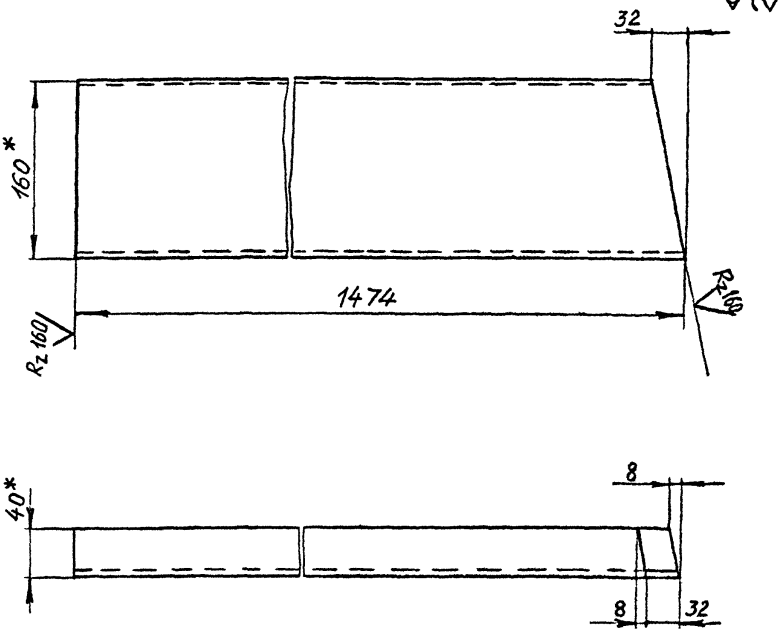

1. Размеры для справок
2. H15; h15; $\pm \frac{JT15}{2}$

				1.464.2-26.93.2- 2.4.0.01	
				Элемент диафрагмы	Стадия: Р; Масса: 7,9; Масштаб: 1:4; Лист; Листов 1
Руковод	Александров			Швеллер 160×40×3 ГОСТ 8278-83 С235 ГОСТ 27772-88	ЦНИИПРОМЗДАНИЙ
Н.контр.	Артамонов				
Проверил	Мансфельд				
Разраб	Мирошниченко				

Инв.№подл. | Подпись и дата | Взам. инв.№

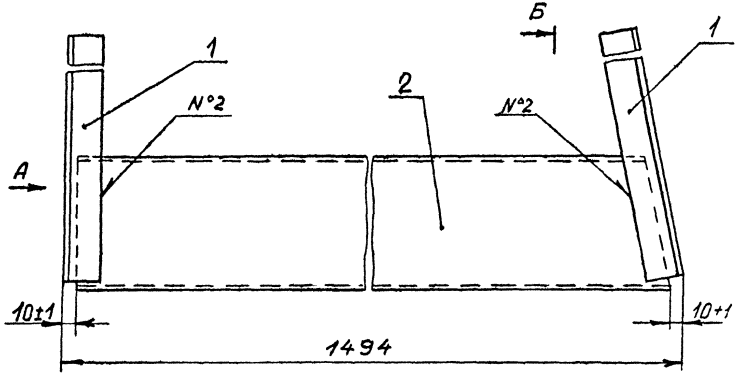

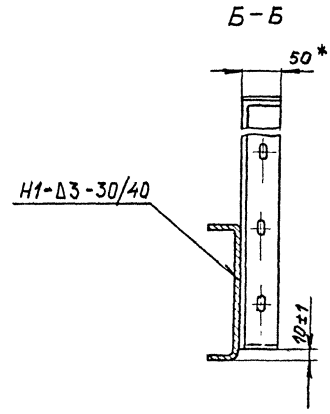

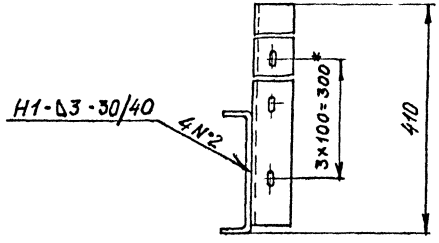

1. *Размеры для справок
2. Сварные швы выполнять в среде углекислого газа по ГОСТ 14771-76
3. $h15; \pm\frac{JT15}{2}$
4. Маркировать „Д"

		1.464.2-26.93.2-2.4.0 00 СБ	
		Диафрагма Д. Сборочный чертеж	Стадия: Р; Масса: 10,9; Масштаб: 1:5
			Лист; Листов 1
Руковод	Александров		ЦНИИПРОМЗДАНИЙ
Н.контр	Артамонов		
Проверил	Мансфельд		
Разраб	Мирошничен		

Инв.№подл. | Подпись и дата | Взам.инв.№

Инв. № подл.	Подпись и дата	Взам. инв. №

Формат	Зона	Поз	Обозначение	Наименование	Кол. на испол. 1.464.2-26.93.2-2.5.0.00		Примечание
						01	
				Документация			
А3			1.464.2-26.93.2-2.5.0.00 СБ	Сборочный чертеж	X	X	
				Сборочные единицы			
А4		1	1.464.2-26.93.2-2.5.1.00	Элемент рамы	1		
			-01	Элемент рамы		1	
А4		2	1.464.2-26.93.2-2.5.2.00	Элемент рамы	1		
		3	-01	Элемент рамы		1	
				Детали			
				Элемент рамы			
				Швеллер 100×60×3 ГОСТ 8278-83 / С235 ГОСТ 27772-88			

Руковод.	Александров	
Н. контр.	Артамонов	
Проверил	Мансфельд	
Разраб.	Чирошников	

1.464.2-26.93.2-2.5.0.00

Рама Р

Стадия	Лист	Листов
Р	1	2

ЦНИИПРОМЗДАНИЙ

Инв. № подл.	Подпись и дата	Взам. инв. №

Формат	Зона	Поз.	Обозначение	Наименование	Кол. на исполн. 1.464.2-26.93.2-2.5.0.00										Примечание
					-	01									
Б4		4	1.464.2-26.93.2-2.5.0.01	L = 5890 h15	1										29,2 кг
			-01	L = 2890 h15		1									14,0 кг
				Элемент рамы											
				Швеллер 100×60×3 ГОСТ 8278-83											
				С235 ГОСТ 27772-88											
А4		5	1.464.2-26.93.2-2.5.0.02	L = 1370 h15	5	2									
Б4		6	1.464.2-26.93.2-2.5.0.03	Уголок											
				Уголок 32×32×3 ГОСТ 8509-86											
				С235 ГОСТ 27772-88											
				L = 50 h15	14	8									1,46 кг
А4		7	1.464.2-26.93.2-2.5.0.04	Скоба	4	4									

1.464.2-26.93.2-2.5.0.00

Лист 2

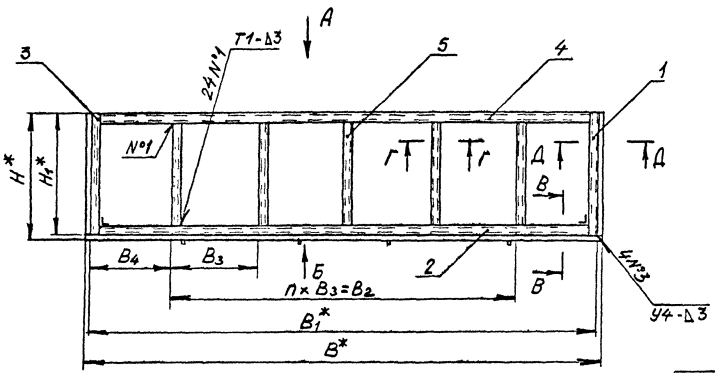

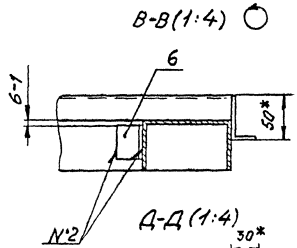

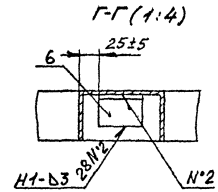

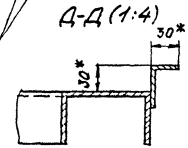

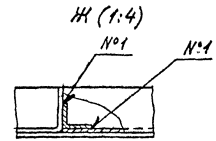

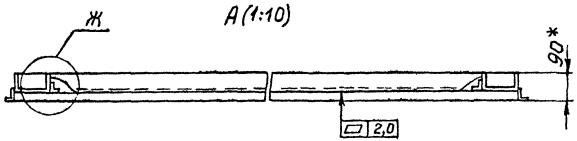

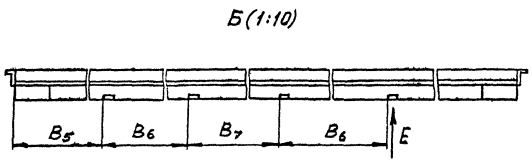

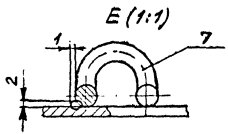

Обозначение	Марка	Размеры, мм										n	Масса, кг
		В	$В_1$	$В_2$	$В_3$	$В_4$	$В_5$	$В_6$	$В_7$	Н	$Н_1$		
1.464.2-26.93.2-2.5 0.00	Р6	6154	6094	4040	1010	977	1127	1320	1200	1600	1570	4	126,0
-01	Р3	3154	3094	-	1010	992	227	1320	1320	1600	1570	-	69,0

1. *Размеры для справок
2. Сварные швы выполнять в среде углекислого газа по ГОСТ 14771-76
3. Н15; h15; $\pm\frac{JT15}{2}$
4. Маркировать по таблице

				1.464.2-26.93.2-2.5.0.00 СБ			
				Рама Р. Сборочный чертеж	Стадия	Масса	Масштаб
					Р	См. табл.	1:40
Руковод.	Александров				Лист	Листов 1	
Н.контр.	Артамонов				ЦНИИПРОМЗДАНИЙ		
Провер.	Мансфельд						
Разраб.	Мирошниченко						

Инв. № подл. | Подпись и дата | Взам. инв. №

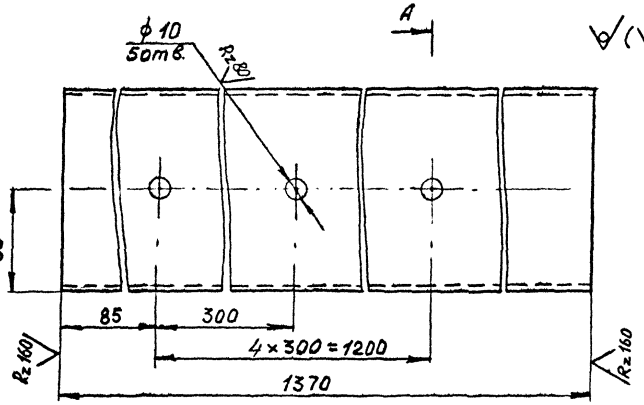

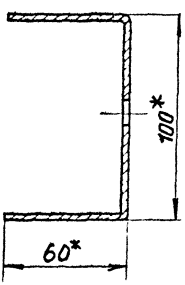

1.* Размеры для справок

2. H15; h15; $\pm \frac{JT15}{2}$

				1.464.2-26.93.2-2.5.0.02	
				Элемент рамы	Стадия: Р; Масса: 6,75; Масштаб: 1:2
					Лист; Листов
Руковод.	Александров			Швеллер В-ПН-5 ГОСТ 19903-74 / С 235 ГОСТ 27772-88	ЦНИИПРОМЗДАНИЙ
Н. контр.	Артамонов				
Проверил	Мансфельд				
Разраб.	Мурошниченко				

Инв. № подл. | Подпись и дата | Взам. инв. №

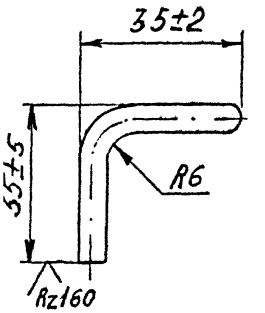

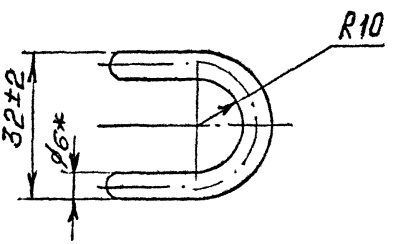

*Размер для справок

				1.464.2-26.93.2-2.5.0.04		
				Скоба	Стадия: Р	Масса: 0,035	Масштаб: 1:4
					Лист	Листов 1
Руковод.	Александров			Круг $\frac{\text{Б-В ГОСТ 2590-88}}{\text{Ст 3кп2-II ГОСТ 535-88}}$	ЦНИИПРОМЗДАНИЙ	
Н.контр.	Артамонов					
Проверил	Монсфельд					
Разраб.	Мирошниченко					

Инв.№ подл. | Подпись и дата | Взам. инв.№

Формат	Зона	Поз.	Обозначение	Наименование	Кол.	Примечание
				Документация		
А3			1.464.2-26.93.2-2.5.1.00 СБ	Сборочный чертеж		
				Детали		
А3		1	1.464.2-26.93.2-2.5.1.01	Элемент обвязки	1	
А3		2	1.464.2-26.93.2-2.5.2.02-02	Упор	1	

Инв.№ подл. | Подпись и дата | Взам.инв.№

			1.464.2-26.93.2 - 2.5.1.00
Руковод.	Александров		Элемент рамы
Н.контр	Артамонов		Стадия: Р; Лист: ; Листов: 1
Проверил	Монсфельд		ЦНИИПРОМЗДАНИЙ
Разраб.	Мирошниченко		

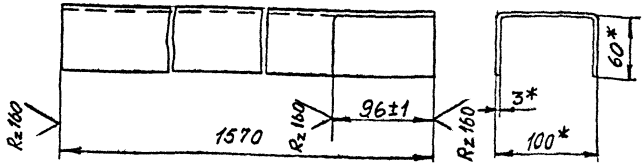

1.464.2-26.93.2-2.5.1.01-01 - зеркальное отражение 1.464.2-26.93.2-2.5.1.01

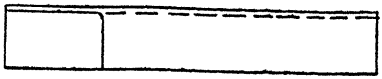

1.* Размеры для справок
2. h15

				1.464.2-26.93.2-2.5.1.01			
				Элемент обвязки	Стадия	Масса	Масштаб
					Р	7,44	1:4
Руковод.	Александров				Лист	Листов 1	
Н.контр	Артамонов			Швеллер 100×60×3 ГОСТ 8278-83 / С235 ГОСТ 27772-88	ЦНИИПРОМЗДАНИЙ		
Проверил	Мансфельд						
Разраб	Мирошниченко						

Инв № подл. | Подпись и дата | Взам. инв. №

Ц00118-03 51

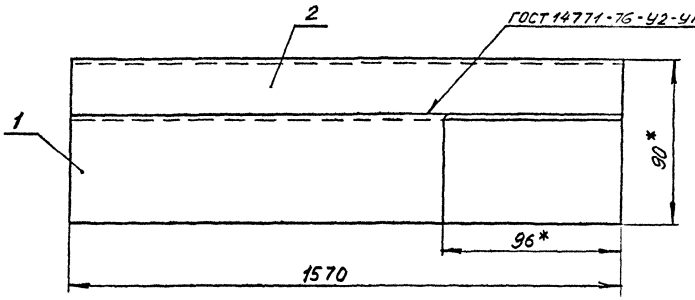

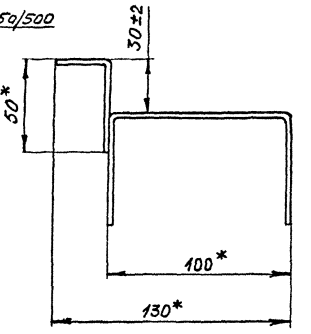

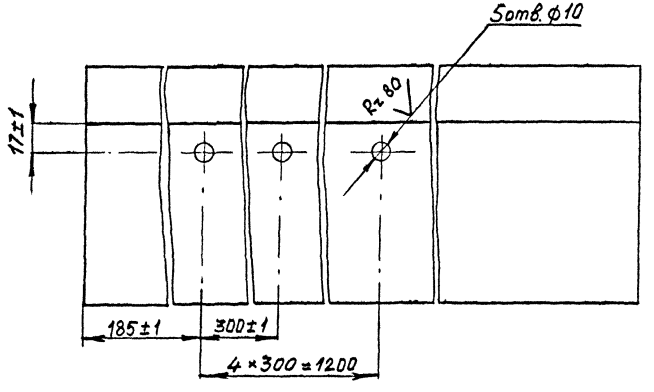

1.464.2-26.93.2-2.5.1.00-01 –
зеркальное отражение 1.464.2-26.93.2-2.5.1.00

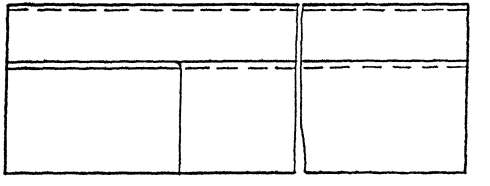

1. * Размеры для справок
2. H15; h15; ± JT15/2

				1.464.2-26.93.2-2.5.1.00 СБ	
				Элемент рамы. Сборочный чертеж	Стадия: Р; Масса: 10,30; Масштаб: 1:2
					Лист; Листов 1
Руковод.	Александров				ЦНИИПРОМЗДАНИЙ
Н.контр.	Артамонов				
Провери.	Мансфельд				
Разраб.	Мирошниченко				

Инв.№ подл. | Подпись и дата | Взам. инв.№

Ин в № подл	Подпись и дата	Взам. инв №

Формат	Зона	Поз.	Обозначение	Наименование	Кол. на исполн. 1.464.2-26.93.2-2.5.2.00										Примечание
					-	01									
				Документация											
А3			1.464.2-26.93.2-2.5.2.00 СБ	Сборочный чертеж	X	X									
				Детали											
				Элемент обвязки	1										
				Швеллер 100×60×3 ГОСТ 8278-83		1									
				С235 ГОСТ 27772-88	1										
Б4		1	1.464.2-26.93.2-2.5.2.01	L = 5894 h15		1									29,2 кг
			-01	L = 3094 h15											15,2 кг
А4		2	1.464.2-26.93.2-2.5.2.02	Упор	1										
			-01	Упор		1									

Руковод	Александр	[signature]	[signature]
Н контр	Артамон	[signature]	
Провер	Монофельд	[signature]	
Разраб	Мирошничен	ко [signature]	

1.464.2-26.93.2-2.5.2.00

Элемент рамы

Стадия	Лист	Листов
Р	1	1

ЦНИИПРОМЗДАНИЙ

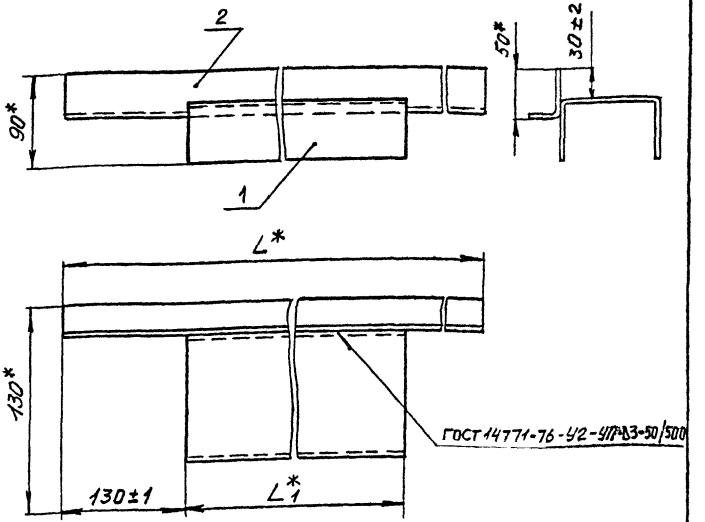

Обозначение	L, мм	L_1, мм	Масса, кг
1.464.2-26.93.2-2.5.2.00	6154	5894_{-2}	39,7
-01	3154	2894_{-2}	20,7

*Размеры для справок

Инв. № подл. | Подпись и дата | Взам. инв. №

		1.464.2-26.93.2-2.5.2.00 СБ	
		Элемент рамы. Сборочный чертеж	Стадия: Р; Масса: См. табл.; Масштаб: 1:4
			Лист; Листов 1
Руковод.	Александров		ЦНИИПРОМЗДАНИЙ
Н.контр.	Артамонов		
Проверил	Мансфельд		
Разраб.	Мирошниченко		

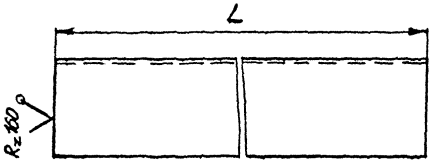

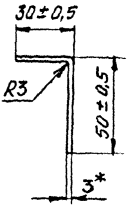

Обозначение	L, мм	Масса, кг
1.464.2-26.93.2-2.5.2.02	6154	10,50
- 01	3154	5,53
- 02	1570	2,82

1.* Размер для справок
2. h15

Взам. инв. №				1.464.2-26.93.2-2.5.2.02			
Подпись и дата				Упор	Стадия	Масса	Масштаб
					Р	См. табл.	1:2
Инв № подл.	Руковод	Александров			Лист	Листов 1	
	Н. контр.	Артамонов		Лист 2/к Б-ПН-3 ГОСТ 19903-74 / ОК360В-IV ГОСТ 16523-89	ЦНИИПРОМЗДАНИЙ		
	Проверил	Мансфельд					
	Разраб.	Мирошниченко					

Формат	Зона	Поз.	Обозначение	Наименование	Кол	Примечание
				Документация		
А3			1.464.2-26.93.2-3.0.0.00 СБ	Сборочный чертеж		
				Детали		
				Обвязка		
				Уголок 40×40×3 ГОСТ 8509-86		
				С235 ГОСТ 27772-88		
Б4		1	1.464.2-26.93.2-3.0.0.01	L = 1330 h 15	2	2,45 кг
				Обвязка		
				Уголок 40×40×3 ГОСТ 8509-86		
				С235 ГОСТ 27772-88		
Б4		2	1.464.2-26.93.2-3.0.0.02	L = 950 h 15	2	1,75 кг
				Пруток		
				Круг 5-В ГОСТ 2590-88		
				Ст 3кп2-1 ГОСТ 535-88		
Б4		3	1.464.2-26.93.2-3.0.0.03	L = 1290 h 15	2	0,20 кг
Б4		4	1.464.2-26.93.2-3.0.0.04	L = 910 h 15	2	0,14 кг
				Сетка		
				Сетка 25-2,0-0 ГОСТ 5336-80		
				1310 × 940	1	2,66 кг

Взам. инв.№ | Подпись и дата | Инв.№ подл.

Руковод.	Александров		
Н.контр.	Артамонов		
Пр.верил	Монсеева		
Разраб.	Мирошниченко		

1.464.2-26.93.2-3.0.0.00

Сетка СП

Стадия	Лист	Листов
Р		1

ЦНИИПРОМЗДАНИЙ

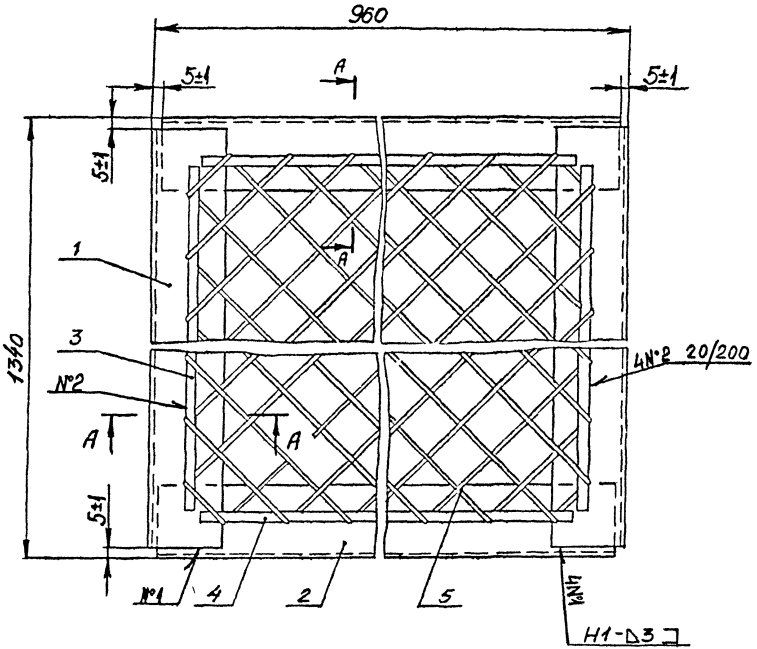

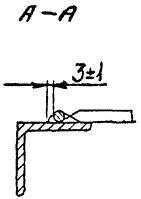

1. Сварные швы выполнять в среде углекислого газа по ГОСТ 14771-76.
2. *Размеры для справок.
3. Маркировать „СП"

Инв.№ подл. | Подпись и дата | Взам. инв.№

				1.464.2-26.93.2-3.0.0.00 СБ	
				Сетка СП. Сборочный чертеж	Стадия: Р; Масса: 9,29; Масштаб: 1:2; Лист; Листов 1
Руковод.	Александров				ЦНИИПРОМЗДАНИЙ
Н.контр.	Артамонов				
Проверил	Мансфельд				
Разраб.	Мирошниченко				

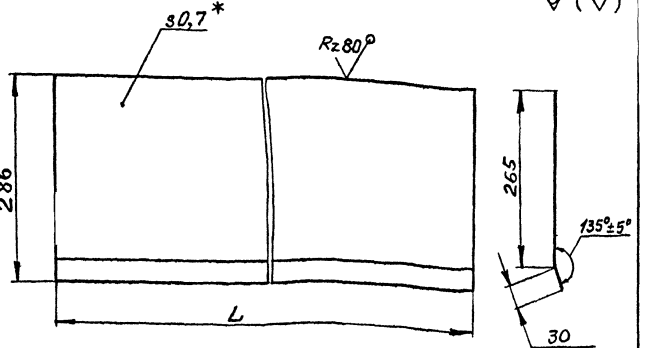

Обозначение	Марка	L, мм	Масса, кг
1.464.2-26.93.2-0.0.0.04	ФП6	6040	10,87
-01	ФП3	3040	5,47

* 1. Размеры для справок
2. H15; h15; ± IT15/2
3. Маркировать по таблице

		1.464.2-26.93.2-0.0.0.04			
		Элемент фартука ФП	Стадия	Масса	Масштаб
			Р	см табл	1:5
Руковод.	Александров		Лист	Листов 1
Н.контр.	Артаменов			
Провери	Мансфельд	ОЦ Б-ПН-НО-0,7 ГОСТ 19904-90 Ст3кп-ПК-МТ-НР-1 ГОСТ 14918-80	ЦНИИ ПРОМЗДАНИЙ	
Разраб.	Мурошниченко			

Инв.№ подл. | Подпись и дата | Взам. инв.№

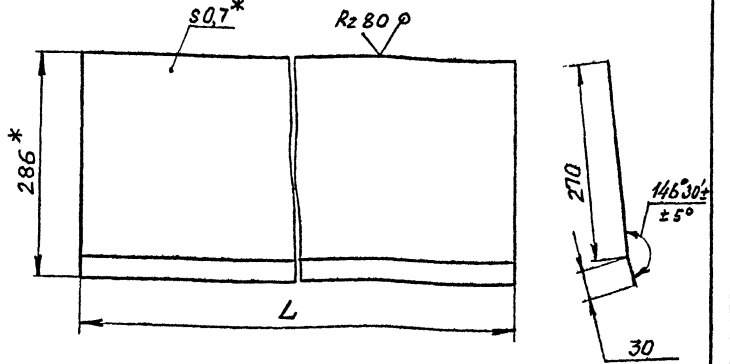

Обозначение	Марка	L, мм	Масса, кг
1.464.2-26.93.2-0.0.0.05	ФЛ6	6040	11,90
-01	ФЛ3	3040	6,50

1.* Размеры для справок
2. H15; h15; $\pm \frac{JT15}{2}$
3. Маркировать по таблице

Руковод.	Александров		
Н.контр	Артамонов		
Проверил	Мансфельд		
Разраб.	Мирошниченко		

1.464.2-26.93.2 - 0.0.0.05

Элемент фартука ФЛ

Стадия	Масса	Масштаб
Р	См. табл.	1:5
Лист	Листов 1	

ОЦ Б-ПН-НО-0,7 ГОСТ 19904-90
Ст3кп-ПК-МТ-НР-1 ГОСТ 14918-80

ЦНИИПРОМЗДАНИЙ

Инв.№ подл. | Подпись и дата | Взам. инв.№

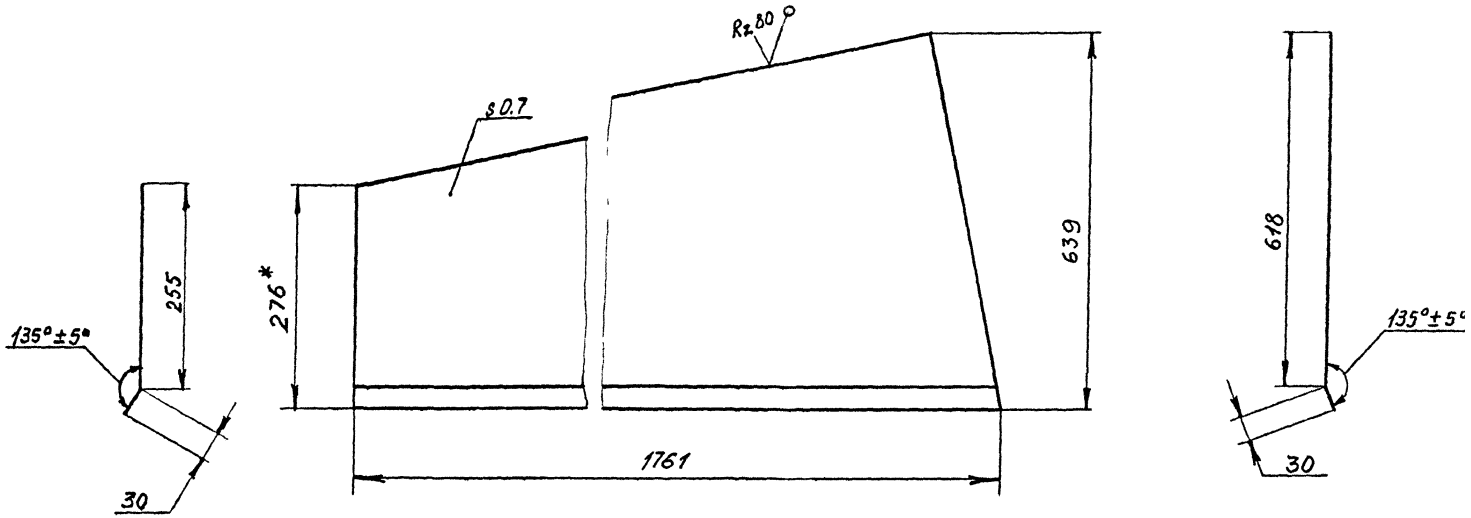

1.464.2-26.93.2-0.0.0.06-01 - зеркальное отражение 1.464.2-26.93.2-0.0.0.06

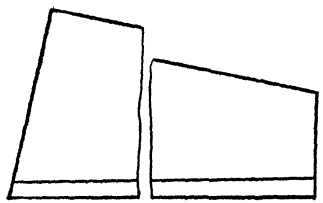

1.* Размер для справок
2. H15; h15; $\pm \frac{JT15}{2}$
3. Маркировать „ФТ"

				1.464.2-26.93.2-0.0.0.06			
				Элемент фартука ФТ	Стадия	Масса	Масштаб
					Р	4,3	1:5
Руковод.	Александров				Лист	Листов 1	
Н контр.	Артамонов			ОЦ Б-ПН-НО-0,7 ГОСТ 19904-90	ЦНИИПРОМЗДАНИЙ		
Проверил	Мансфельд			С т 3кп-ПК-МТ-НР-1ГОСТ 14918-80			
Разработ	Мирошниченко						

Инв № подл. | Подпись и дата | Взам. инв. №

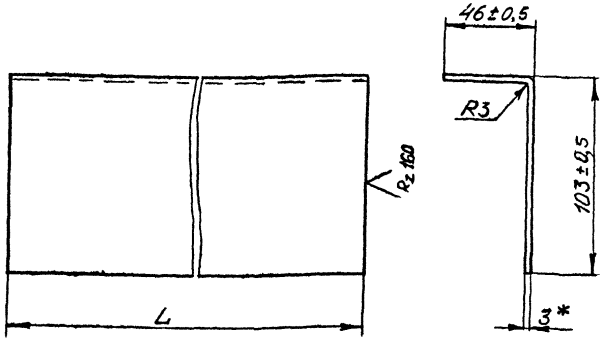

Обозначение	Марка	L, мм	Масса, кг
1.464.2-26.93.2-0.0.0.07	ПР6	6150	16,41
-01	ПР3	3150	8,41

1. *Размер для справок
2. H15; h15; $\pm \frac{IT15}{2}$
3. Маркировать по таблице

Руковод.	Александров		
Н.контр.	Артамонов		
Проверил	Мансфельд		
Разработ.	Мирошниченко		

1.464.2-26.93.2-0.0.0.07

Прижим ПР

Стадия	Масса	Масштаб
Р	см. табл.	1:2
Лист	Листов 1	

Лист б/к ОК 360В-IV ГОСТ 16523-89 Б-ПН-2 ГОСТ 19903-74

ЦНИИПРОМЗДАНИЙ

Инв. № подл. | Подпись и дата | Взам. инв. №

б(V)

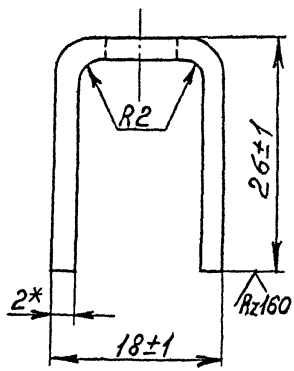

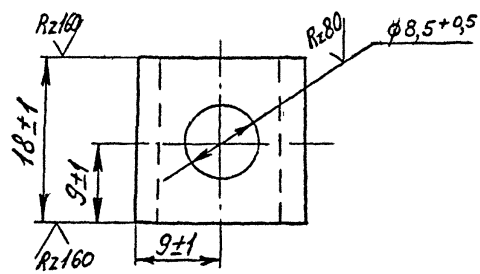

* Размер для справок

				1.464.2-26.93:2-0.0.0.08		
				Скоба	Стадия: Р	Масса: 0,017	Масштаб: 2:1
Руковод.	Александров				Лист	Листов 1
Н.контр.	Артаманов			Лист 2/к — Б-ПН-2 ГОСТ 19903-74 / ОК 360 В-IУ ГОСТ 16523-89	ЦНИИПРОМЗДАНИЙ	
Проверил	Мансфельд					
Разраб.	Мирошниченко					

Инв.№ подл. | Подпись и дата | Взам. инв.№

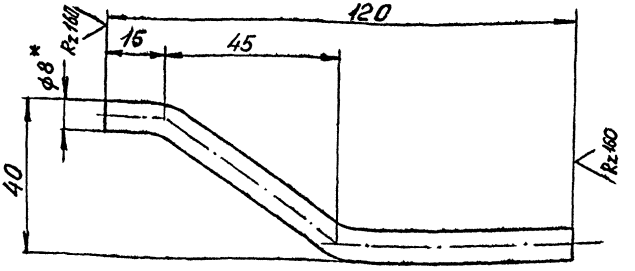

1. *Размер для справок
2. h15; $\pm \frac{JT15}{2}$
3. Длина заготовки 132мм

Инв.№ подл.	Подпись и дата	Взам. инв.№					
					1.464.2-26.93.2-0.0.0.09		
					Упор	Стадия: Р	Масса: 0,05	Масштаб: 1:1
			Руковод	Александров		Лист	Листов 1
			Н. контр.	Артемьева	Круг $\frac{8\text{-}В\ ГОСТ\ 2590\text{-}88}{Ст3кп2\text{-}Д\ ГОСТ\ 535\text{-}88}$	ЦНИИПРОМЗДАНИЙ	
			Проверил	Максимов			
			Разраб	Мирошниченко			

3,2

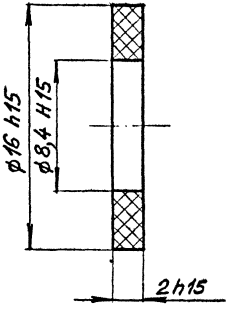

Инв.№ подл. | Подпись и дата | Взам. инв.№

		1.464.2-26.93.2-0.0.0.10	
		Шайба уплотнительная	Стадия: Р; Масса: 0,0003; Масштаб: 4:1
Руковод.	Александров		Лист; Листов 1
Н.контр.	Артамонов	Полиэтилен 20708-016 ГОСТ 16338-85	ЦНИИПРОМЗДАНИЙ
Проверил	Монсеева		
Разраб.	Мирошниченко		

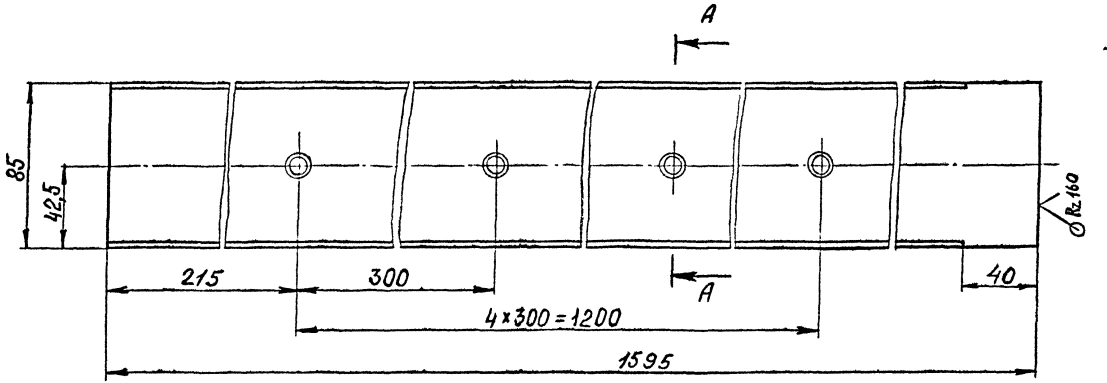

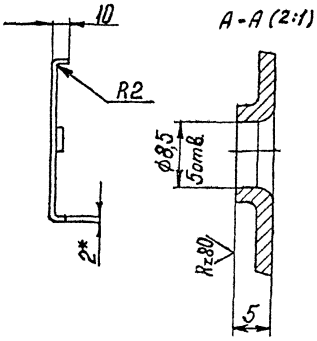

1.* Размер для справок
2. H15; h15; $\pm \frac{IT15}{2}$
3. Длина развертки ℓ = 103мм
4. Маркировать „НП"

				1.464.2-26.93.2-0.0.0.11		
				Нащельник прогона НП	Стадия: Р	Масса: 2,58	Масштаб: 1:2
Руковод.	Александров				Лист	Листов 1
Н.контр.	Протопопов			Лист 1/К Б-ПН-2 ГОСТ 19903-74 ОК 360 В-IV ГОСТ 16523-89	ЦНИИПРОМЗДАНИЙ	
Проверил	Манжелей					
Разраб.	Мирошниченко					

Инв.№ подл. | Подпись и дата | Взам.инв.№

gost.e-ecolog.ru