ТИПОВЫЕ СТРОИТЕЛЬНЫЕ КОНСТРУКЦИИ, ИЗДЕЛИЯ И УЗЛЫ

СЕРИЯ I.464.2-26.93

ФОНАРИ ЗЕНИТНЫЕ ДЛИНОЙ ДО 6м СТАЛЬНЫЕ

ВЫПУСК I

ФОНАРИ ЗЕНИТНЫЕ ДВУХСКАТНЫЕ

РАБОЧИЕ ЧЕРТЕЖИ

Ц 00118-02

gost.e-ecolog.ru

ТИПОВЫЕ СТРОИТЕЛЬНЫЕ КОНСТРУКЦИИ, ИЗДЕЛИЯ И УЗЛЫ

СЕРИЯ I.464.2-26.93

ФОНАРИ ЗЕНИТНЫЕ ДЛИНОЙ ДО 6м СТАЛЬНЫЕ

ВЫПУСК I

ФОНАРИ ЗЕНИТНЫЕ ДВУХСКАТНЫЕ

РАБОЧИЕ ЧЕРТЕЖИ

РАЗРАБОТАНЫ

ЦНИИпроектлегконструкция

Главный инженер института — В.Д.Шишков

Начальник отдела ограждающих конструкций — П.П.Кашкинов

Главный конструктор АП ЦНИИПромзданий — М.П.Протопопова

Заместитель директора института — С.М.Гликин

Заведующий отделом светопрозрачных ограждений — Ю.П.Александров

УТВЕРЖДЕНЫ

ГЛАВНЫМ УПРАВЛЕНИЕМ ПРОЕКТИРОВАНИЯ И ИНЖЕНЕРНЫХ ИЗЫСКАНИЙ ГОССТРОЯ РОССИИ

Письмо от I8.II.93 № 9-3-3/242

Введены в действие ЦНИИПромзданий

с 0I.02.94 Приказ от I9.II.93.№65

Обозначение документа	Наименование	Стр.
I.464.2-26.93.I-ТТ	Технические требования	3
I.464.2-26.93.I-I.0.0.00	Каркас	6
I.464.2-26.93.I-I.0.0.00СБ	Каркас. Сборочный чертеж	7
I.464.2-26.93.I-I.I.0.00	Борт торцевой БТ	I0
I.464.2-26.93.I-I.4.2.00	Элемент рамы	I0
I.464.2-26.93.I-I.I.0.00СБ	Борт торцевой БТ. Сборочный чертеж	II
I.464.2-26.93.I-I.I.0.0I	Стенка	I2
I.464.2-26.93.I-I.I.0.02	Опора	I3
I.464.2-26.93.I-I.I.0.03	Элемент соединительный	I3
I.464.2-26.93.I-I.2.0.00	Борт продольный БП	I4
I.464.2-26.93.I-I.2.0.02	Скоба	I4
I.464.2-26.93.I-I.2.0.00СБ	Борт продольный БП. Сборочный чертеж	I5
I.464.2-26.93.I-I.2.0.0I	Стенка	I6
I.464.2-26.93.I-I.4.3.00	Элемент рамы	I7
I.464.2-26.93.I-I.3.0.00	Диафрагма Д	I7
I.464.2-26.93.I-I.3.0.00СБ	Диафрагма Д. Сборочный чертеж	I8
I.464.2-26.93.I-I.3.0.03	Пластина	I9
I.464.2-26.93.I-I.4.0.0I	Элемент рамы	I9
I.464.2-26.93.I-I.4.0.00	Рама Р	20
I.464.2-26.93.I-I.4.0.00СБ	Рама Р. Сборочный чертеж	2I
I.464.2-26.93.I-I.4.I.00	Элемент рамы	23
I.464.2-26.93.I-I.4.2.00СБ	Элемент рамы. Сборочный чертеж	24
I.464.2-26.93.I-I.4.I.00СБ	Элемент рамы. Сборочный чертеж	25
I.464.2-26.93.I-I.4.3.00СБ	Элемент рамы. Сборочный чертеж	25
I.464.2-26.93.I-I.4.2.0I	Упор	26
I.464.2-26.93.I-I.4.I.05	Упор	26
I.464.2-26.93.I-I.4.2.02	Элемент обвязки	27
I.464.2-26.93.I-I.4.0.03	Скоба	27
I.464.2-26.93.I-I.4.3.0I	Элемент обвязки	28
I.464.2-26.93.I-I.5.0.00	Балка коньковая БК	29
I.464.2-26.93.I-I.5.0.00СБ	Балка коньковая БК. Сборочный чертеж	30
I.464.2-26.93.I-I.6.0.00	Анкер А	3I
I.464.2-26.93.I-I.6.0.00СБ	Анкер А. Сборочный чертеж	3I
I.464.2-26.93.I-2.0.0.00	Сетка СП	32
I.464.2-26.93.I-2.0.0.00СБ	Сетка СП. Сборочный чертеж	33
I.464.2-26.93.I-I.6.0.0I	Скоба	34
I.464.2-26.93.I-I.5.0.0I	Крюк	34
I.464.2-26.93.I-0.0.0.0I	Колпачок К	35
I.464.2-26.93.I-0.0.0.02	Скоба	35
I.464.2-26.93.I-0.0.0.03	Элемент фартука ФП	36
I.464.2-26.93.I-0.0.0.04	Элемент фартука ФТ	37
I.464.2-26.93.I-0.0.0.05	Упор У	38
I.464.2-26.93.I-0.0.0.06	Шайба уплотнительная Ш	38
I.464.2-26.93.I-0.0.0.07	Нащельник прогона НП	39
I.464.2-26.93.I-0.0.0.08	Нащельник коньковый НК	40

Инв. № подл. | Подпись и дата | Взам. инв. №

I.464.2-26.93.I

Стадия Р | Лист I | Листов 2

Н. контр. Пономаренко

Гл. конст. Протопопова

Ведущ. Адамович

СОДЕРЖАНИЕ

ЦНИИ проектлегконструкция

Лист 2

Настоящий выпуск содержит рабочие чертежи конструкций двухскатных зенитных фонарей.

I. ТРЕБОВАНИЯ К ИЗГОТОВЛЕНИЮ КОНСТРУКЦИЙ

I.I. Конструкции зенитных фонарей должны изготавливаться в соответствии с настоящими требованиями по рабочим чертежам.

I.2. Основные размеры комплектующих деталей и сборочных единиц зенитных фонарей должны соответствовать указанным в рабочих чертежах.

I.3. Соответствие исходных материалов предъявляемым требованиям должно подтверждаться сертификатами заводов-поставщиков или данными испытаний заводской лаборатории.

I.4. Для изготовления конструкций должны применяться следующие материалы и полуфабрикаты:

прокатные профили по ГОСТ 8509-86;

гнутые профили по ГОСТ 8278-83, I9771-74, I9772-74;

сталь тонколистовая по ГОСТ I9903-74;

сталь тонколистовая оцинкованная с непрерывных линий по ГОСТ I49I8-80;

сетки стальные плетеные по ГОСТ 5336-80 или

сетки сварные по ТУ I4-4-7I9-76 с квадратными ячейками от № 20 до № 50.

I.5. Крепежные изделия должны соответствовать действующим стандартам.

I.6. Обработанные поверхности металлических деталей не должны иметь задиров, забоин и других механических повреждений.

I.7. Предельные отклонения линейных размеров и допуски прямолинейности не должны превышать приведенных в таблице.

Интервалы номинальных размеров, мм	Предельные отклонения линейных размеров, мм	Допуски прямолинейности, мм
До I000	± I,0	I,0
Св. I000 до 2500	± I,5	I,5
Св. 2500 до 4500	± 2,0	2,0
Св. 4500 до 6500	± 2,5	2,5

I.8. Предельные отклонения угла при разрезании и обработке концов деталей под 45° и 90° не должны превышать ± 20′ при длине разрезаемой стороны до I00 мм и ± I0′ при длине разрезаемой стороны свыше I00 мм.

I.9. Предельные отклонения от проектных размеров между центрами отверстий должны соответствовать установленным ГОСТ I4I40-8I при коэффициенте использования зазора К=0,8.

I.I0. Металлические детали длиной от 3 до 5 м допускается изготавливать из двух частей, а длиной более 5 м - из трех частей с соединением их при помощи сварки непрерывным равнопрочным швом.

I.II. Изготовление сборочных единиц металлических конструкций должно производиться в жестких кондукторах или с помощью других технических средств, обеспечивающих качество изготовлений.

I.I2. Допускаемая величина разности длин диагоналей прямоугольных металлических конструкций не должна превышать

при номинальных размерах до 2 м - 3,0 мм;

Инв.№ подл. | Подпись и дата | Взам.инв.№

				1.464.2-26.1-77	
Утв.гр.	Александр		Технические требования	Стадия: Р	Лист: 1	Листов: 3
Н.контр.	Пономаренко			ЦНИИ проектлегконструкция	
Вед.инж.	Адамович				

при номинальных размерах от 2 м до 4,5 м - 4,0 мм;

при номинальных размерах свыше 4,5 м - 6,0 мм.

I.I3. Допуск плоскостности опорных поверхностей элементов конструкции под остекление должен быть не более 2 мм.

I.I4. Сварные соединения должны выполняться в соответствии с указаниями в рабочих чертежах с соблюдением требований к сварным швам при ручной сварке по ГОСТ 5264-80, а при полуавтоматической - по ГОСТ I477I-76.

По согласованию с разработчиком рабочих чертежей допускается применение других видов сварных соединений.

I.I5. Допускаемое отклонение от проектного положения сопрягаемых элементов в узлах соединений на сварке должно быть не более I,5 мм.

I.I6. Сварные швы на поверхностях элементов, предназначенных для опирания остекления, должны быть зачищены до основного металла.

I.I7. Стальные элементы конструкций зенитных фонарей должны быть окрашены в соответствии со СНиП 2.03.II-85 эмалями светлых тонов ПФ-I33 по ГОСТ 926-82 или равноценными в два слоя по слою грунтовки ГФ-02I по ГОСТ 25I29-82 или быстросохнущими эмалями ПФ-II89 по ТУ-6-I0-I7I0-79 в два слоя без огрунтовывания. Общая толщина покрытия должна быть не менее 55 мкм. Класс покрытия - УП по ГОСТ 9.032-74.

I.I8. Зенитные фонари поставляются в разобранном виде.

I.I9. В комплект поставки должны входить:

элементы каркаса;

нащельники;

защитные сетки;

крепежные элементы и изделия;

защитные колпачки;

элементы фартука;

сопроводительная документация (паспорт, инструкция по монтажу - I экз. на партию).

I.20. Элементы металлических конструкций зенитных фонарей должны маркироваться в соответствии с указаниями на чертежах.

I.2I. Маркирование упаковок элементов должно выполняться на ярлыке по ГОСТ I4I92-77, на котором следует указывать:

товарный знак предприятия-изготовителя;

обозначение элемента;

количество элементов;

масса упаковки (брутто и нетто);

дата изготовления;

штамп ОТК.

I.22. Упаковка металлических конструкций зенитных фонарей должна обеспечивать их сохранность от механических повреждений при транспортировании.

Для предохранения окрашенных поверхностей конструкций от повреждений между ними должна быть уложена прокладка из картона, бумаги, дерева или эластичных материалов.

I.23. Крепежные изделия и другие элементы крепления должны быть уложены в полиэтиленовые или бумажные пакеты и упакованы в деревянные ящики № I по ТУ 36-269I-85. Масса ящика (брутто) не должна превышать 60 кг.

2. ПРАВИЛА ПРИЕМКИ

2.I. Конструкции зенитных фонарей должны быть приняты техническим контролем предприятия-изготовителя на соответствие настоящим требованиям и рабочим чертежам.

2.2. Приемка конструкций должна осуществляться в порядке, предусмотренном технологическим процессом завода-изготовителя. При этом

контролируется следующее:

качество исходных материалов;

геометрические размеры;

качество сварных соединений;

качество защитных покрытий;

комплектность;

товарный вид конструкций;

маркировка;

упаковка.

2.3. Один комплект конструкций зенитного фонаря из 1000 штук должен подвергаться контрольной сборке, при этом проверяются:

соосности отверстий в соединяемых болтами или винтами элементах;

работоспособность открывающихся элементов;

допуск плоскостности опорных поверхностей конструкций под остекление.

2.4. Поставка изделий производится партиями. В состав партии должны входить комплекты конструкций зенитных фонарей одного типоразмера, изготовленные по одной технологии, в количестве, определяемом одним наряд-заказом или по соглашению сторон.

2.5. Партия комплектов зенитных фонарей должна сопровождаться оформленной ОТК документацией, подтверждающей качество конструкций.

2.6. Заказчику предоставляется право проводить выборочный контроль соответствия элементов конструкций зенитных фонарей, подготовленных к отправке, настоящим требованиям и рабочим чертежам. При несоответствии конструкций надлежащим требованиям производится повторная проверка другого элемента.

При неудовлетворительных результатах повторного контроля партия зенитных фонарей приемке не подлежит.

Ш. МЕТОДЫ КОНТРОЛЯ

3.1. Соответствие марок и качества исходных материалов проверяется по сертификатам предприятий-поставщиков или по документам входного контроля.

3.2. Геометрические размеры элементов конструкций контролируются металлической линейкой ГОСТ 427-75, рулеткой ГОСТ 7502-89, штангенциркулем ГОСТ 166-89, угольником ГОСТ 3749-77.

3.3. Проверка плоскостности опорных поверхностей элементов конструкций под остеклением производится по ГОСТ 24643-81.

3.4. Качество сварных соединений контролируется по ГОСТ 3242-79.

3.5. Качество защитных покрытий проверяется по ГОСТ 9.302-88.

3.6. Маркировку, товарный вид и упаковку элементов конструкций проверяют внешним осмотром.

IУ. ТРАНСПОРТИРОВАНИЕ И ХРАНЕНИЕ

4.1. Упакованные конструкции зенитных фонарей могут транспортироваться всеми видами транспорта в соответствии с правилами перевозок, действующими на данном виде транспорта.

Транспортирование конструкций по железной дороге может производиться как на открытом, так и на закрытом подвижном составе в соответствии с правилами перевозок.

4.2. Условия хранения элементов конструкций зенитных фонарей и крепежных изделий у изготовителей и потребителей – 8О ЖС по ГОСТ 15150-69. Способы складирования и хранения не должны быть причиной механических повреждений конструкций и защитных покрытий.

Инв.№ подл. | Подпись и дата | Взам. инв.№

Инв. № подл.	Подп. и дата	Взам. инв. №

Формат	Зона	Поз.	Обозначение	Наименование	Кол. на исполн. 1.464.2-26.93.1-1.0.0.00-				Примечание
					–	01	02	03	
				Документация					
А3			1.464.2-26.93.1-1.0.0.00СБ	Сборочный чертеж	X	X	X	X	
				Сборочные единицы					
А4		1	1.464.2-26.93.1-1.1.0.00	Борт торцевой БТ3	2	2	2		
			-01	Борт торцевой БТ2.7				2	
А4		2	1.464.2-26.93.1-1.2.0.00	Борт продольный БП6	2				
			-01	Борт продольный БП4		2			
			-02	Борт продольный БП3			2		
			-03	Борт продольный БП2,7				2	
А4		3	1.464.2-26.93.1-1.3.0.00	Диафрагма Д	1				
А4		4	1.464.2-26.93.1-1.4.0.00	Рама Р6	2				
			-01	Рама Р4		2			

1.464.2-26.93.1-1.0.0.00

Н. контр.	Пономаренко	Пономар
Гл. конст.	Агапова	
Вед. инж.	Адамович	
Инж. I к.	Иванова	

Каркас

Стадия	Лист	Листов
Р	1	2

ЦНИИ проектлегконструкция

Формат А4

Инв. № подл.	Подпись и дата	Взам. инв. №

Формат	Зона	Поз.	Обозначение	Наименование	Кол. на исполн. 1.464.2-26.93.1-1.0.0.00-			
					–	01	02	03
А4		4	1.464.2-26.93.1-1.4.0.00-02	Рама Р3			2	
			-03	Рама Р2,7				2
А4		5	1.464.2-26.93.1-1.5.0.00	Балка коньковая БК6	1			
			-01	Балка коньковая БК4		1		
			-02	Балка коньковая БК3			1	
			-03	Балка коньковая БК2,7				1
А4		6	1.464.2-26.93.1-1.6.0.00	Анкер А	12	8	6	6
				Стандартные изделия				
		7		Болт М10-6g×30.58.099				
				ГОСТ 7798-70	30	20	20	20
		8		Гайка М10-6Н.5.099				
				ГОСТ 5915-70	30	20	20	20
		9		Шайба 10 65Г 099				
				ГОСТ 6402-70	30	20	20	20
		10		Шайба 10.01.08кп 099				
				ГОСТ 11371-78	30	20	20	20

1.464.2-26.93.1-1.6.0.00

Лист 2

Формат А4

Ц00118-02 7

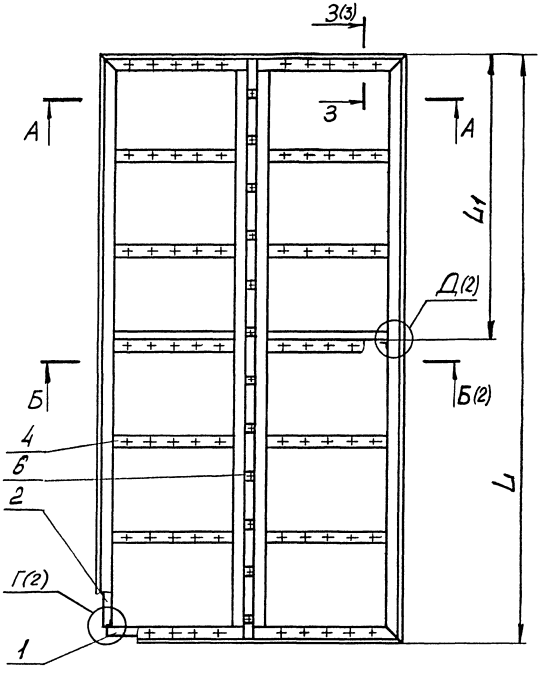

А - А (1:25)

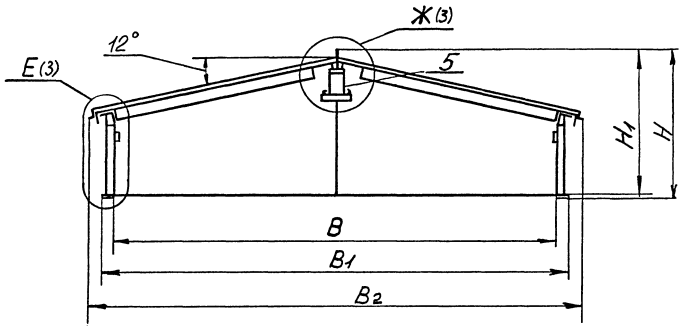

Обозначение	Размеры, мм								Масса, кг
	H	H_1	B	B_1	B_2	L	L_1	L_2	
1.464.2-26.93.1-1.0.0.00	872	872	2894	3050	3170	6154	3052	5900	701,4
-01						4154	–	3900	514,0
-02						3154	–	2900	420,0
-03	880	872	2700	2856	2976	2960	–	2700	387,9

Размеры для справок

Н.контр.	Пономарева		
Гл.конст.	Агапова		
Ведущ.	Адамович		
Инж.-к.	Иванова		

1.464.2-26.93.1-1.00.00СБ

Каркас. Сборочный чертеж

Стадия	Масса	Масштаб
Р	См. табл.	1:40
Лист 1	Листов 3	

ЦНИИ проектлегконструкция

Инв.№ подл. | Подп. и дата | Взам.инв.№

Формат А3

Б-Б (1:40) (1)

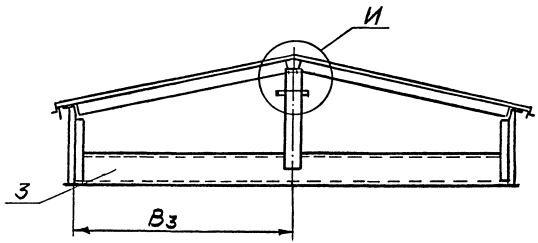

И (1:2)

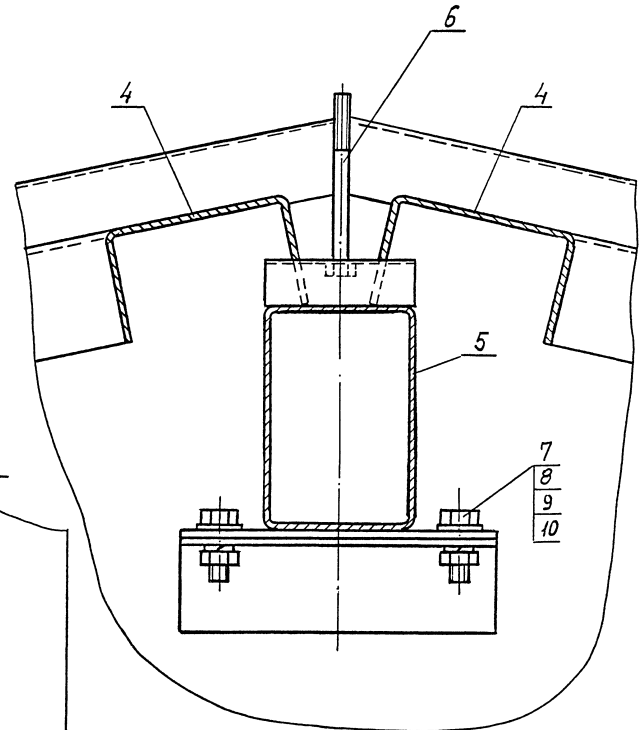

Г (1:2) (1)

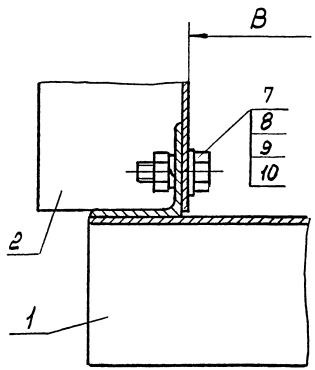

Д (1:2) (1)

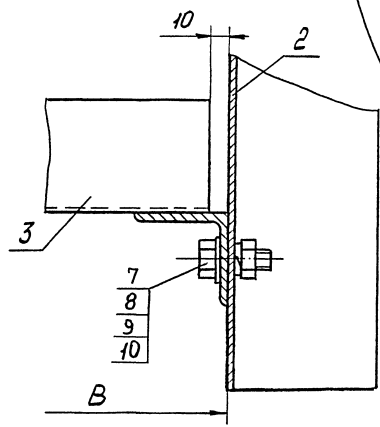

Инв.№подл. | Подп. и дата | Взам.инв.№

1.464.2-26.93.1-1.0.0.00СБ	Лист 2

Формат А3

Ц 00118-02 9

Е (1:2) (1)

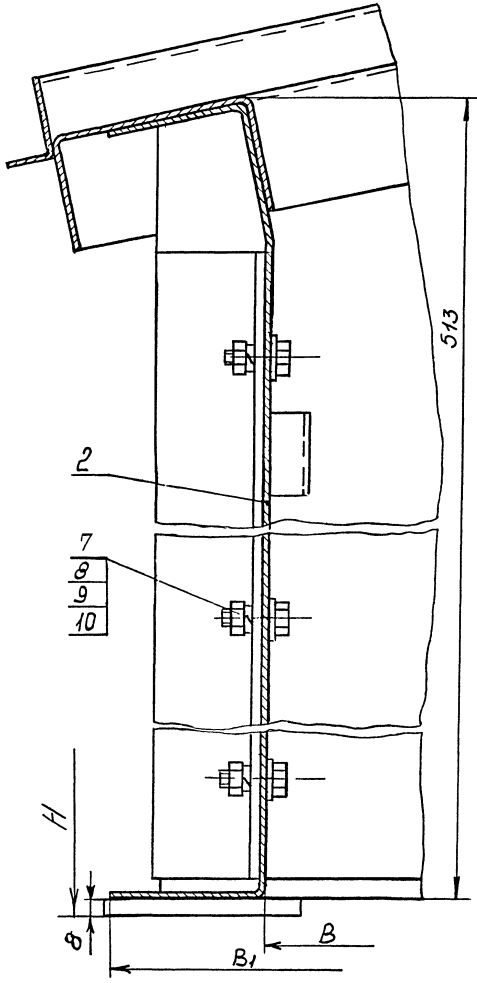

3-3 (1:2) (1)

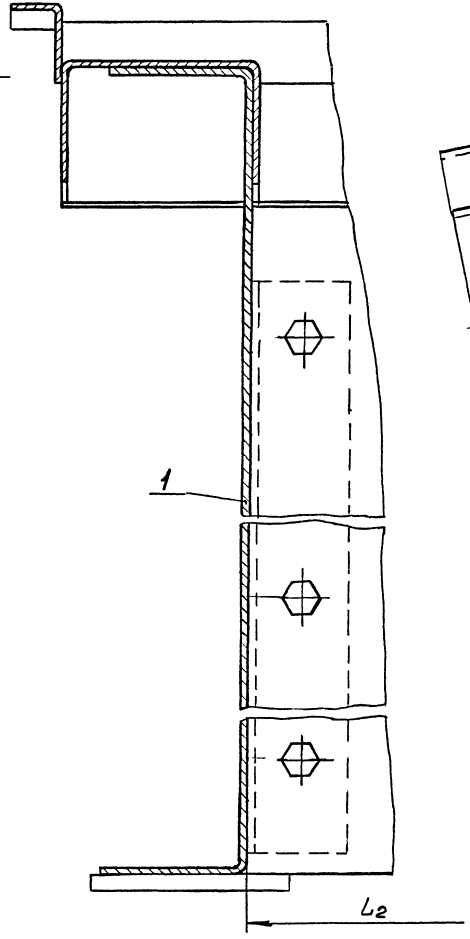

Ж (1:2) (1)

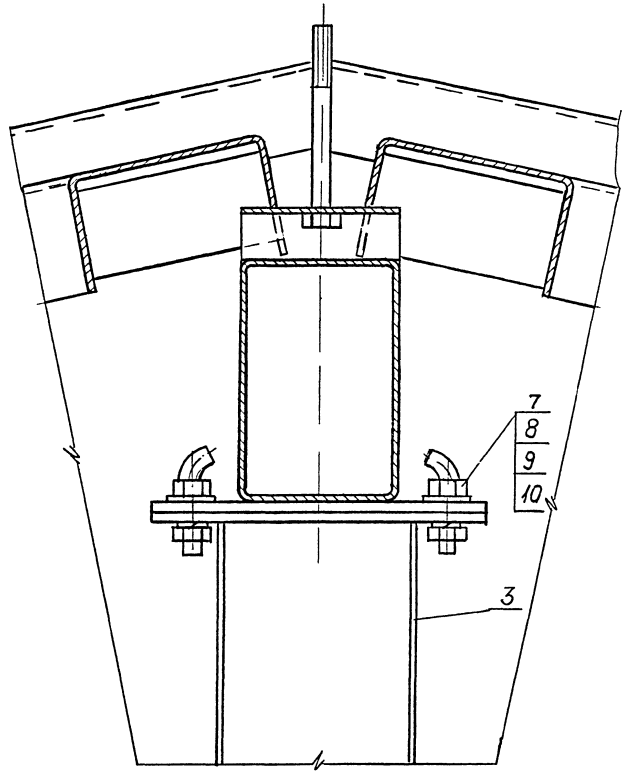

Инв.№ подл. | Подп. и дата | Взам.инв.№

1.464.2-26.93.1-1.0.00 СБ

Лист 3

Формат А3

Инв.№подл.	Подп. и дата	Взам.инв.№

Формат	Зона	Поз.	Обозначение	Наименование	Кол. на исполн. 1.464.2-26.93.1-1.1.0.00-									Примечание
					–	01								
				Документация										
А3			1.464.2-26.93.1-1.1.0.00СБ	Сборочный чертеж	X	X								
				Детали										
А3		1	1.464.2-26.93.1-1.1.0.01	Стенка	1									
			- 01	Стенка		1								
		2	- 02	Стенка	1									
			- 03	Стенка		1								
А4		3	1.464.2-26.93.1-1.1.0.02	Опора	1	1								
А4		4	1.464.2-26.93.1-1.1.0.03	Элемент соединительный	2	2								
Б4		5	1.464.2-26.93.1-1.1.0.04	Пластина										
				Лист 8-Б-ПН ГОСТ 19903-74 / С235 ГОСТ 27772-88										
				70h15 × 100h15		2								0,44кг

Н.контр.	Пономаренко	Пономаренко	
Гл.конст	Агапова		
Вед.инж	Адамович		
Инж. IIк	Иванова		

1.464.2-26.93.1-1.1.0.00

Борт торцевой БТ

Стадия	Лист	Листов
Р		1

ЦНИИ проектлегконструкция

Формат А4

Инв.№подл.	Подп. и дата	Взам. инв.

Формат	Зона	Поз	Обозначение	Наименование	Кол. на исполн. 1.464.2-26.93.1-1.4.2.00									Примечание
					–	01	02	03						
				Документация										
А3			1.464.2-26.93.1-1.4.2.00СБ	Сборочный чертеж	X	X	X	X						
				Детали										
А4		1	1.464.2-26.93.1-1.4.2.01	Упор	1									
			-01	Упор		1								
			-02	Упор			1							
			-03	Упор				1						
А4		2	1.464.2-26.93.1-1.4.2.02	Элемент обвязки										
			-01	Элемент обвязки										
			-02	Элемент обвязки										
			-03	Элемент обвязки										

Н.контр	Пономаренко	Пономаренко	
Гл.конст	Агапова		
Вед.инж	Адамович		
Инж Iк	Иванова		

1.464.2-26.93.1-1.4.2.00

Элемент рамы

Стадия	Лист	Листов
Р		1

ЦНИИ проектлегконструкция

Формат А4

ЦО0118-02 11

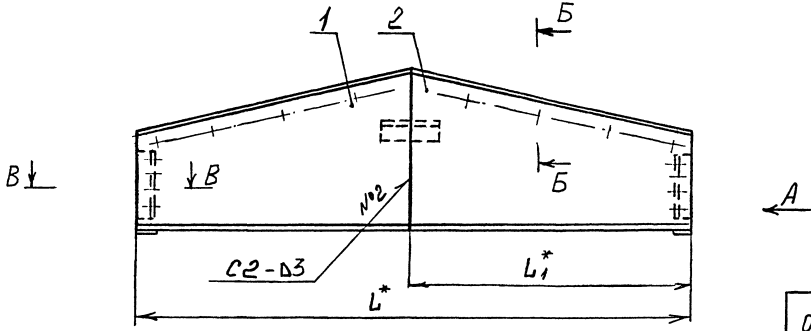

Б-Б (1:4)

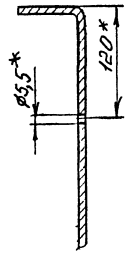

В-В (1:2)

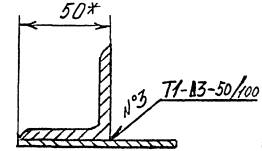

А

Обозначение	Марка	Размеры, мм				Масса, кг
		L	L1	H	H1	
1.464.2-26.93.1-110.00	БТ3	3000	1500*	822*	635	68,14
-01	БТ27	2800*	1400*	801*	614	61,83

А (1:10)

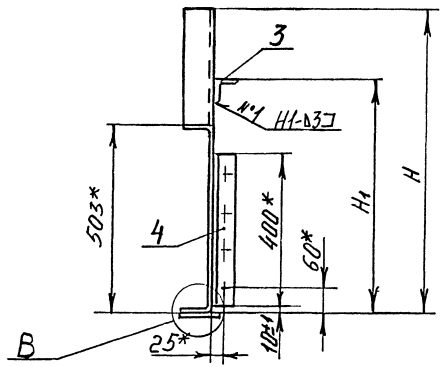

В (1:4)

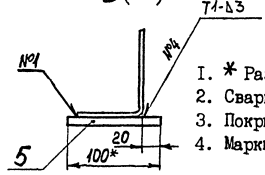

1. * Размеры для справок
2. Сварные швы выполнять в среде углекислого газа по ГОСТ 14771-76
3. Покрытие по-ТТ
4. Маркировать по таблице

Н. контр.	Пономарёнко		
Гл. конст.	Агапова		
Инж. I к.	Иванова		
Инж. II к.	Мельникова		

1.464.2-26.93.1-1.1.0.00 СБ

Борт торцевой БТ. Сборочный чертеж

Стадия	Масса	Масштаб
Р	См. табл.	1:20
Лист 1	Листов 1	

ЦНИИ проектлегконструкция

Инв. № подл. | Подп. и дата | Взам. инв. №

Рис. 1

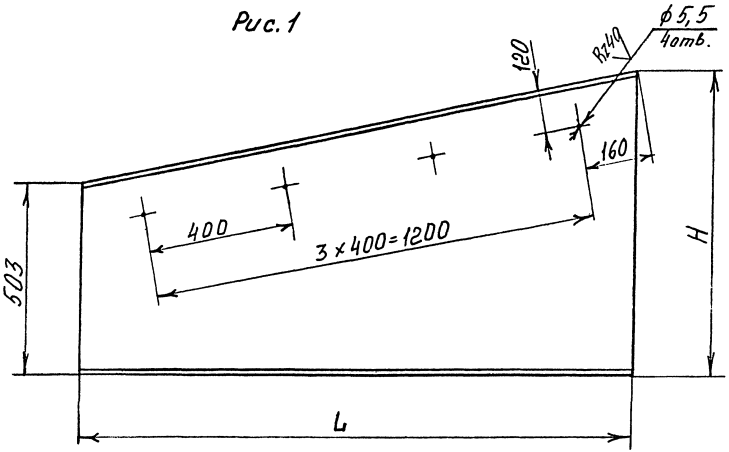

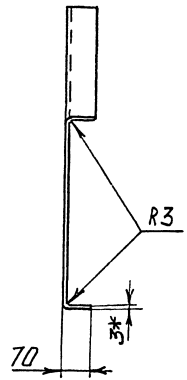

Рис. 2 (1:20) - зеркальное отражение
Остальное - см. Рис. 1

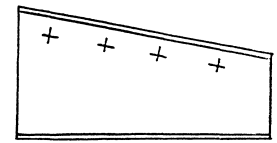

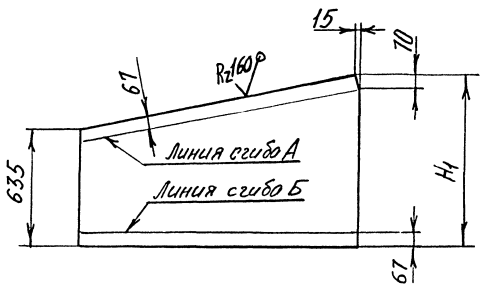

Обозначение	Рис.	Размеры, мм			Масса, кг
		L	H	H1	
1.464.2-26.93.1-1.1.0.01	1	1500	822	950	27,9
-01	2	1500	822	950	27,9
-02	1	1400	800	930	25,8
-03	2	1400	800	930	25,8

1. Размеры для справок
2. H15; h15; $\pm \frac{IT15}{2}$

Н. контр.	Пономарчук		
Гл. конс.	Агапова		
Инж. Iк.	Иванова		
Инж. IIк.	Мельникова		

1.464.2-26.93.1-1.1.0.01

Стенка

Стадия	Масса	Масштаб
Р	См. табл.	1:10
Лист	Листов 1	

Лист 2/ БПН-3 ГОСТ 19903-74
ОК 360В-IV ГОСТ 16523-89

ЦНИИ проектлегконструкция

Инв. № подл. | Подп. и дата | Взам. инв. №

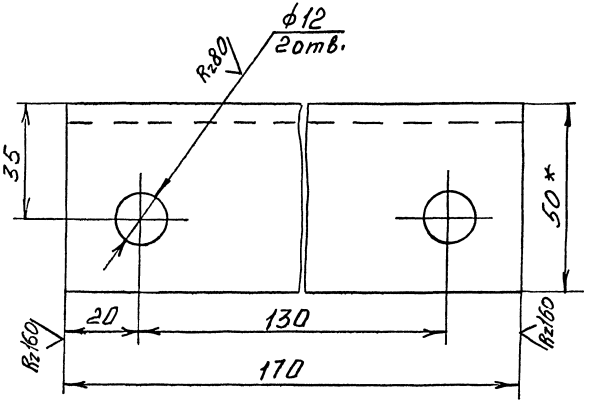

1. * Размер для справок
2. H15; h15; $\pm \frac{IT15}{2}$

				1.464.2-26.93.1-1.1.0.02	
Н.контр.	Пономаренко			Опора	Стадия: Р; Масса: 0,64; Масштаб: 1:1
Гл.конст.	Агапова				Лист; Листов 1
Инж.Ik	Иванова			Уголок 50х50х5Б ГОСТ 8509-86 / С235 ГОСТ 27772-88	ЦНИИ проектлегконструкция
Инж.Пк	Мельникова				

Инв.№подл. | Подп. и дата | Взам.инв.№

Формат А4

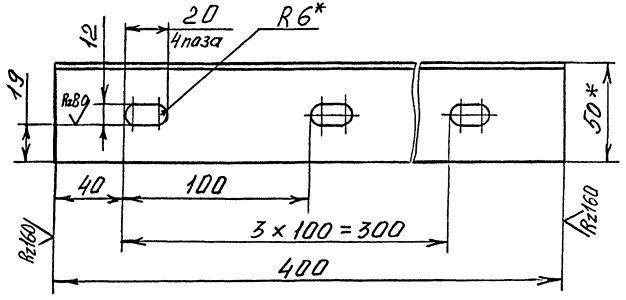

1. * Размеры для справок
2. H15; h15; $\pm \frac{IT15}{2}$

				1.464.2-26.93.1-1.1.0.03	
Н.контр.	Пономаренко			Элемент соединительный	Стадия: Р; Масса: 1,51; Масштаб: 1:2
Гл.конст.	Агапова				Лист; Листов 1
Инж.Ik	Иванова			Уголок 50х50х5Б ГОСТ 8509-86 / С235 ГОСТ 27772-88	ЦНИИ проектлегконструкция
Инж.Пк	Мельникова				

Инв.№подл. | Подп. и дата | Взам.инв.№

Формат А4

Инв.№ подл.	Подп. и дата	Взам.инв.№

Формат	Зона	Поз.	Обозначение	Наименование	Кол. на испол. 1.464.2-26.93.1-1.2.0.00 —	01	02	03	Примеч
				Документация					
А3			1.464.2-26.93.1-1.2.0.00СБ	Сборочный чертеж					
				Детали					
А3		1	1.464.2-26.93.1-1.2.0.01	Стенка	1				
			-01	Стенка		1			
			-02	Стенка			1		
			-03	Стенка				1	
А4		2	1.464.2-26.93.1-1.2.0.02	Скоба	4	4	3	3	
Б4		3	1.464.2-26.93.1-1.2.0.02	Уголок					
				Уголок 20х20х3-Б ГОСТ8509-86 С235 ГОСТ27772-88					
				L=40-2	8	4	4	4	0,04кг

			1.464.2-26.93.1-1.2.0.00
Н.контр	Пономарева		Борт продольный БП
Гл.конст	Агапова		Стадия: Р; Лист: ; Листов: 1
Вед.инж	Афанасьич		ЦНИИ проектлегконструкция
Инж.Т	Иванова		

Формат А4

Инв.№ подл.	Подп. и дата	Взам.инв.№

Н.контр	Пономарева		1.464.2-26.93.1-1.2.0.02
Гл.конст	Агапова		
Вед.инж	Афанасьич		Скоба
Инж.Т	Иванова		Круг Б-В ГОСТ2590-88 Ст3кп ГОСТ535-88
			Стадия: Р; Масса: 0,029; Масштаб: 1:1
			Лист; Листов 1
			ЦНИИ проектлегконструкция

Ц00118-02 15

Формат А3

* Размер для справок

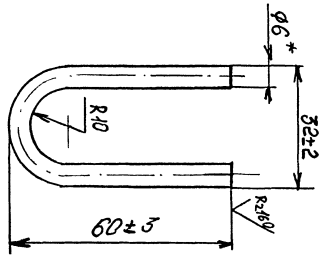

14

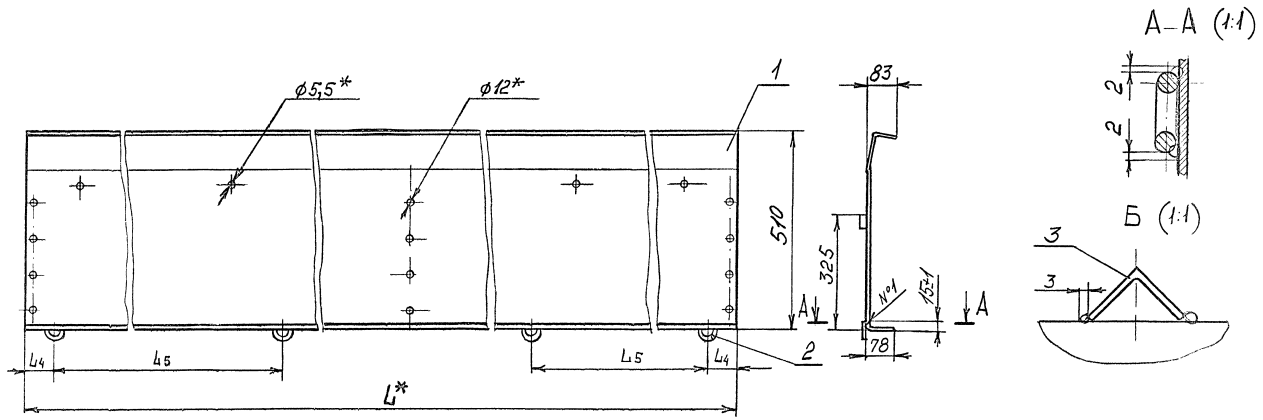

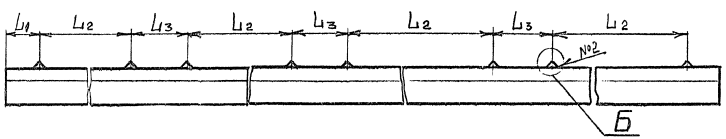

1. * Размеры для справок
2. Сварные швы №1 и №2 выполнять в среде углекислого газа
3. $\pm\frac{IT15}{2}$
4. Покрытие по-ТТ
5. Маркировать по табл.

Обозначение	Марка	Размеры, мм						Масса, кг
		L*	L1	L2	L3	L4	L5	
1.464.2-26.93.1-1.2.0.00	БП6	5894	85	1310	160	80±10	2300±10	107,8
-01	БП4	3894	245	1450	500		1300±10	76,6
-02	БП3	2894	55	1310	160	150±10	1300±10	53,5
-03	БП2Т	2700	200	1000	300	50±5	1300±10	53,79

		1.464.2 - 26.93.1-1.2.0.00 СБ	
Барт продольный БП. Сборочный чертеж		Стадия: Р	Масса: См. табл.
		Масштаб: 1:10	
		Лист	Листов 1
Н.контр. Пономаренко		ЦНИИ проектлегконструкция	
Гл.конст. Агапова			
Вед.инж. Адамович			
Инж. I Иванова			

Инв. № подл. | Подп. и дата | Взам. инв. №

Формат А3

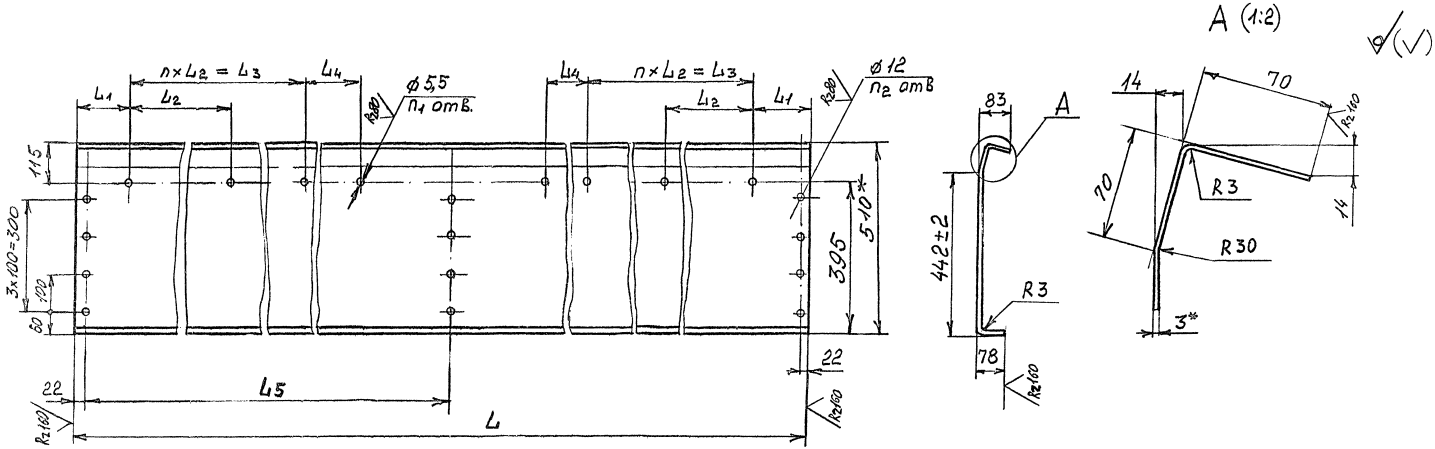

1.* Размер для справок
2. H15; h15; ± IT15/2

Обозначение	Размеры, мм						n	n1	n2	Масса, кг
	L	L1	L2	L3	L4	L5				
1.464.2-26.93.1-12.01	5894	150	400	2400	250	2925	6	14	12	90,30
-01	3894			3600	-	-	9	10	8	59,70
-02	2894	100	300	2700	-	-	9	10	8	44,98
-03	2700	150		2400	-	-	8	9	8	41,33

Н.контр.	Пономарева		
Гл.конст.	Агопова		
Вед.инж.	Абомович		
Инж.-т.к.	Иванова		

1.464.2-26.93.1-1.2.0.01

Стенка

Стадия	Масса	Масштаб
Р	См. табл.	1:10

Лист	Листов 1

Лист 2/к Б-ПН-3 ГОСТ 19903-74
ДК-360В-IV ГОСТ 16523-89

ЦНИИ проектлегконструкция

Инв. № подл. | Подп. и дата | Взам. инв. №

Инв.№подл.	Подп. и дата	Взам.инв.№

		Обозначение	Наименование	Кол. на испол. 1.464.2-26.93.1-1.4.3.00-				Примечание
				–	01	02	03	
			Документация					
А4		1.464.2-26.93.1-1.4.3.00СБ	Сборочный чертеж	X	X	X	X	
			Детали					
А3	1	1.464.2-26.93.1-1.4.3.01	Элемент обвязки	1				
		-01	Элемент обвязки		1			
		-02	Элемент обвязки			1		
		-03	Элемент обвязки				1	
Б4	2	1.464.2-26.93.1-1.4.3.02	Ребро					
			Лист 2/к Б-ПН-3 ГОСТ 19903-74					
			ОК 360В-IV ГОСТ 16523-89					
			401,15×92,15	12	8	6	6	0,09 кг

				1.464.2-26.93.1-1.4.3.00	
Н.контр.	Пономарёв		Элемент рамы	Стадия	Лист	Листов
Гл.конст.	Агапова			Р		1
Вед.инж.	Адамович			ЦНИИ проектлегконструкция		
Инж. Ік	Иванов					

Формат А4

Инв.№подл.	Подп. и дата	Взам.инв.№

Формат	Зона	Поз.	Обозначение	Наименование	Кол.	Примечание
				Документация		
А3			1.464.2-26.93.1-1.3.0.00СБ	Сборочный чертеж		
				Детали		
А4		1	1.464.2-26.93.1-1.10.03	Элемент связи - тельный	2	
Б4		2	1.464.2-26.93.1-1.3.0.01	Элемент диафрагмы Швеллер 200×80×3 ГОСТ 8278-83 С235 ГОСТ 27772-88		
				L = 2874,15	1	19,51 кг
Б4		3	1.464.2-26.93.1-1.3.0.02	Элемент диафрагмы Швеллер 100×60×3 ГОСТ 8278-83 С235 ГОСТ 27772-88		
				L = 550,15	1	2,74 кг
А4		4	1.464.2-26.93.1-1.3.0.03	Пластина	1	

Изм.	Кол.	Лист	№ док.	Подп.	Дата
Н.контр.	Пономарёв				
Гл.конст.	Агапова				
Вед.инж.	Адамович				
Инж. Ік	Иванов				

Диафрагма Д

1.464.2-26.93.1-1.3.0.00

Стадия	Лист	Листов
Р		1
ЦНИИ проектлегконструкция		

Ц.00118-02 18

Формат А4

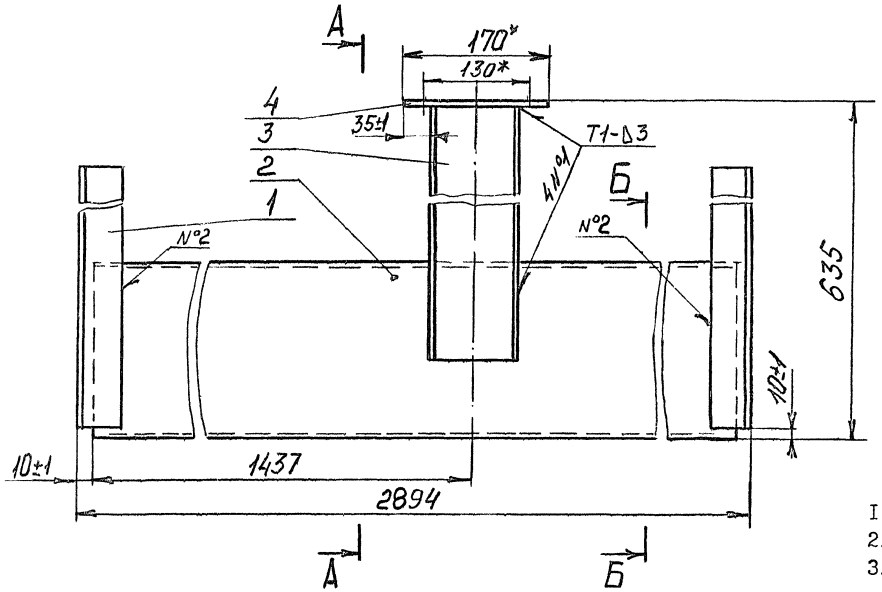

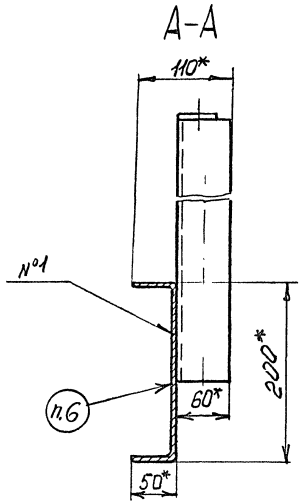

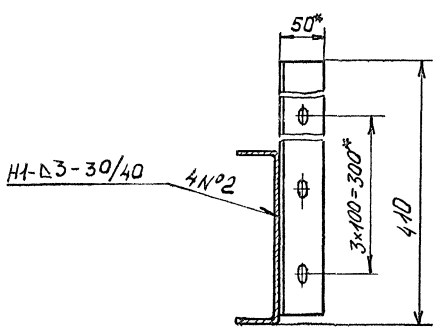

1. Сварные швы выполнять в среде углекислого газа по ГОСТ 14771-76
2. * Размеры для справок
3. h 15; $\pm\frac{\mathcal{J}\,T15}{2}$
4. Шероховатость поверхностей дет. БЧ в местах реза R_z 160
5. Покрытие по-ТТ
6. Маркировать "Д"

				1.464.2-26.93.1-1.3.0.00СБ			
				Диафрагма Д. Сборочный чертеж	Стадия	Масса	Масштаб
					Р	25,68	1:5
Н.контр	Пономаренко				Лист	Листов 1	
Гл.конст	Агапова				ЦНИИ проектлегконструкция		
Вед.инж	Адамович						
Инж I к	Иванова						

Инв.№ подл. | Подп. и дата | Взам.инв.№

Формат А3

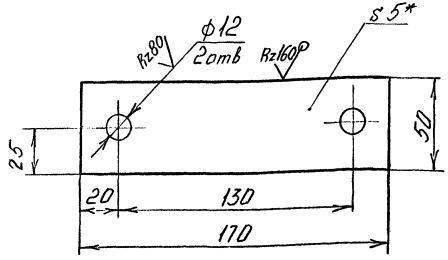

I. * Размер для справок

2. HI5; hI5; $\pm \frac{JTI5}{2}$

Н.контр	Пономаренко			1.464.2-26.93.1-1.3.0.03			
Гл.конст	Агапова			Пластина	Стадия	Масса	Масштаб
Инж.Iк	Иванова				Р	0,34	1:2
Инж.IIк	Мельников			Лист Б-ПН-5 ГОСТ 19903-74 / С235 ГОСТ 27772-88	Лист	Листов 1	
					ЦНИИ проектлегконструкция		

Инв.№ подл. | Подп. и дата | Взам.инв.№

Формат А4

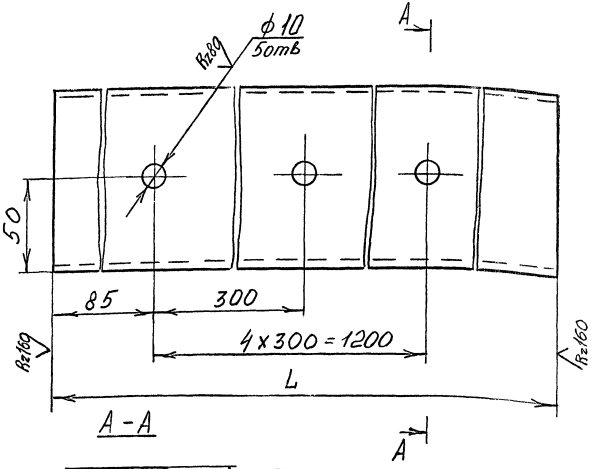

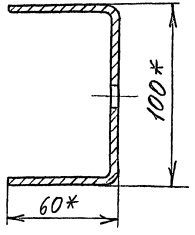

Обозначение	L, мм	Масса, кг
1.464.2-26.93.1-1.4.0.01	1370	6,75
-01	1270	6,26

I. * Размеры для справок

2. HI5; hI5; $\pm \frac{JTI5}{2}$

Н.контр	Пономаренко			1.464.2-26.93.1-1.4.0.01			
Гл.конст	Агапова			Элемент рамы	Стадия	Масса	Масштаб
Инж.Iк	Иванова				Р	6,75	1:2
Инж.IIк	Мельников			ШВеллер 100x60x3 ГОСТ 8278-83 / С235 ГОСТ 27772-88	Лист	Листов 1	
					ЦНИИ проектлегконструкция		

Инв.№ подл. | Подп. и дата | Взам.инв.№

Ц00118-02 20

Формат А4

Инв. № подл.	Подп. и дата	Взам. инв. №

Формат	Зона	Поз.	Обозначение	Наименование	Кол. на исполн. 1.464.2-26.93.1-1.4.0.00-										Примечание
					–	01	02	03							
				Документация											
А3			1.464.2-26.93.1-1.4.0.00СБ	Сборочный чертеж	X	X	X	X							
				Сборочные единицы											
А4		1	1.464.2-26.93.1-1.4.1.00	Элемент рамы	1										
			-01	Элемент рамы		1									
			-02	Элемент рамы			1								
			-03	Элемент рамы				1							
А4		2	1.464.2-26.93.1-1.4.2.00	Элемент рамы	1	1	1								
			-01	Элемент рамы				1							
		3	-02	Элемент рамы	1	1	1								

Н.контр	Пономаренко	Пономар	
Гл.конст	Агапова		
Вед.инж	Адамович		
Инж I к	Иванова		

1.464.2-26.93.1-1.4.0.00

Рама Р

Стадия	Лист	Листов
Р	1	2

ЦНИИ проектлегконструкция

Формат А4

Инв. № подл.	Подп. и дата	Взам. инв. №

Формат	Зона	Поз.	Обозначение	Наименование	Кол. на исполн. 1.464.2-26.93.1-1.4.0.00-										Примечание
					–	01	02	03							
			-03	Элемент рамы				1							
А4		4	1.464.2-26.93.1-1.4.3.00	Элемент рамы	1										
			-01	Элемент рамы		1									
			-02	Элемент рамы			1								
			-03	Элемент рамы				1							
				Детали											
А4		5	1.464.2-26.93.1-1.4.0.01	Элемент рамы	5	3	2								
			-01	Элемент рамы				2							
Б4		6	1.464.2-26.93.1-1.4.0.02	Уголок											
				Уголок 32×32×3 ГОСТ8509-86											
				С235 ГОСТ27772-88											
				L=50h15	14	10	8	8							
А4		7	1.464.2-26.93.1-1.4.0.03	Скоба	4	4	3	3							

1.464.2-26.93.1-1.4.0.00

Лист 2

Формат А4

ЦЛ00118-02 21

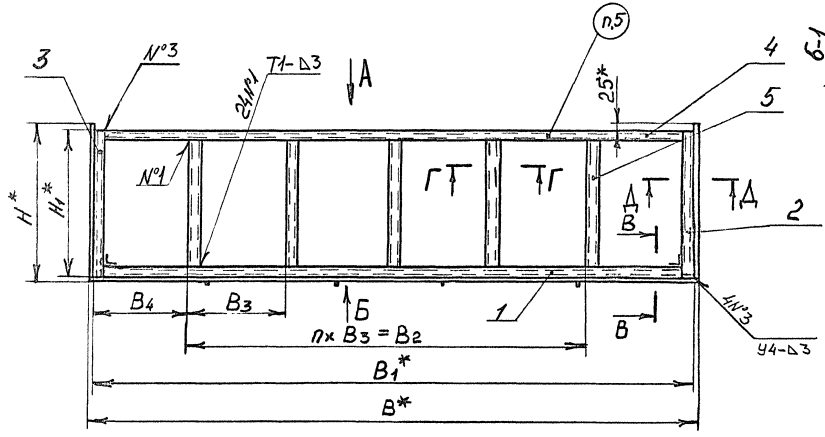

А (1:10)

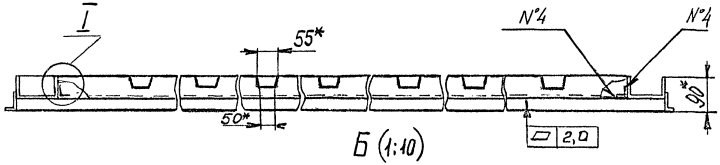

Б (1:10)

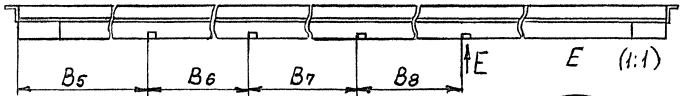

Е (1:1)

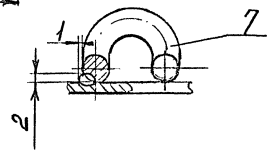

В-В (1:4)

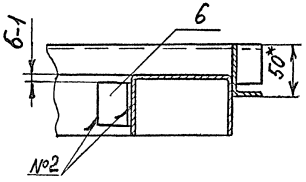

Г-Г (1:4)

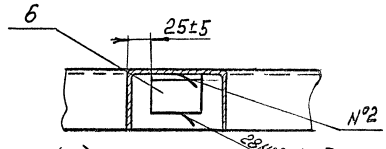

Д-Д (1:4)

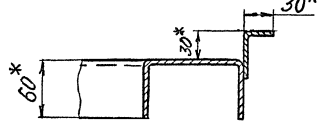

I (1:4)

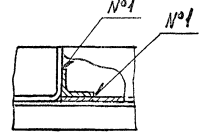

1. Сварные швы выполнять в среде углекислого газа по ГОСТ I477I-76
2. * Размеры для справок
3. H15; h15; $\pm \frac{JT15}{2}$
4. Допускается изготовление деталей поз. I,2 и 4 с резом концов под углом 45° с последующей сваркой швом С2
5. Покрытие по-Тт
6. Маркировать по таблице
7. Таблицу исполнений см. лист 2

				1.464.2-26.93.1-1.4.0.00СБ	
Н.контр.	Пономаренко			Рама Р. Сборочный чертеж	Стадия: Р; Масса: 126,7; Масштаб: 1:40
Гл.конст.	Агапова				Лист 1; Листов 2
Вед.инж.	Адамович				ЦНИИ проектлегконструкция
Инж.Ик.	Иванова				

Инв.№ подл. | Подп. и дата | Взам.инв.№

Обозначение	Марка	Размеры, мм											П	Масса, кг
		B	B_1	B_2	B_3	B_4	B_5	B_6	B_7	B_8	H	H_1		
1.464.2-26.93.1-1.4.0.00	Р6	6154	6094	4040	1010	977	1127	1320	1200	1320	1625	1570	4	126,7
-01	Р4	4154	4094	2030	1015	980	125		1200	1320			2	87,27
-02	Р3	3154	3094	-	1010	992	227		1320	-			-	69,8
-03	Р2.9	2960	2900	-	950	925	125		1320	-	1525	1470	-	60,66

Взам.инв.№ | Подп.и дата | Инв.№ подл.

Инв. № подл.	Подп. и дата	Взам. инв. №

Формат	Зона	Поз.	Обозначение	Наименование	Кол. на исполн. 1.464.2-26.93.1-1.4.1.00-										Примечание
					—	01	02	03							
				Документация											
А4			1.464.2-26.93.1-1.4.1.00 СБ	Сборочный чертеж	X	X	X	X							
				Детали											
				Элемент рамы											
				Швеллер 100×60×3 ГОСТ 8278-83											
				С235 ГОСТ 27772-88											
Б4		1	1.464.2-26.93.1-1.4.1.01	L = 5894-2	1										29,16кг
			1.464.2-26.93.1-1.4.1.02	L = 3894-2		1									19,23кг
			1.464.2-26.93.1-1.4.1.03	L = 3094-2			1								15,25кг
			1464.2-26.93.1-1.4.1.04	L = 2790-2				1							13,75кг

	Пономарено	Пономарено	
Гл. конст	Агапова		
Вед. инж	Адамович		
Инж I к	Иванова		

1.464.2-26.93.1-1.4.1.00

Элемент рамы

Стадия	Лист	Листов
Р	1	2

ЦНИИ проектлегконструкция

Формат А4

Инв. № подл.	Подп. и дата	Взам. инв. №

			Обозначение	Наименование	Кол. на исполн. 1.464.2-26.93.1-1.4.1.00-										Примечание
					—	01	02	03							
А4		2	1.464.2-26.93.1-1.4.1.05	Упор	1										
			-01	Упор		1									
			-02	Упор			1								
			-03	Упор				1							

1.464.2-26.93.1-1.4.1.00

Лист 2

Формат А4

Ц00118-02 24

Рис. 1

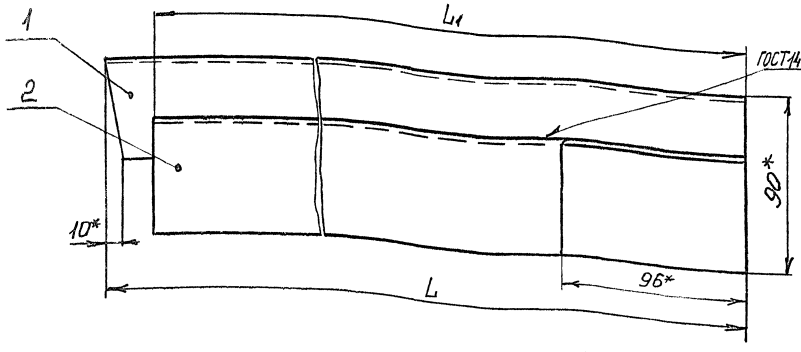

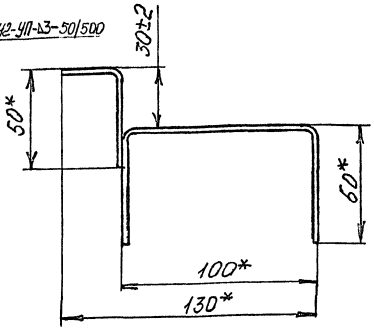

Рис. 2 (1:10) – зеркальное отражение

Остальное – см. Рис. 1



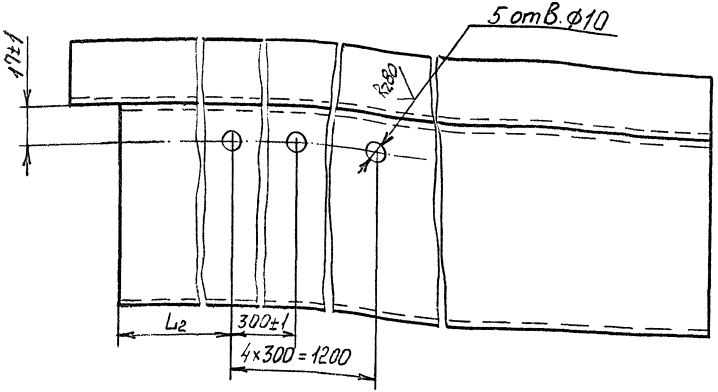

1. * Размеры для справок
2. H15; h15; $\pm\frac{JT15}{2}$

Обозначение	Рис.	L_1^*, мм	L_{11}^*, мм	L_2, мм	Масса, кг
1.464.2-26.93.1-1.4.2.00	1	1595	1570	185±1	10,59
- 01		1495	1470	135±1	8,81
- 02	2	1595	1570	185±1	10,59
- 03		1495	1470	135±1	8,81

Н.контр	Пономарева	
Гл.конст	Агапова	
Вед.инж	Адамович	
Инж.-т к	Иванова	

1.464.2-26.93.1-1.4.2.00СБ

Элемент рамы. Сборочный чертеж

Стадия	Масса	Масштаб
Р	См. табл.	1:2
Лист	Листов 1	

ЦНИИ проектлегконструкция

Инв. № подл. | Подп. и дата | Взам. инв. №

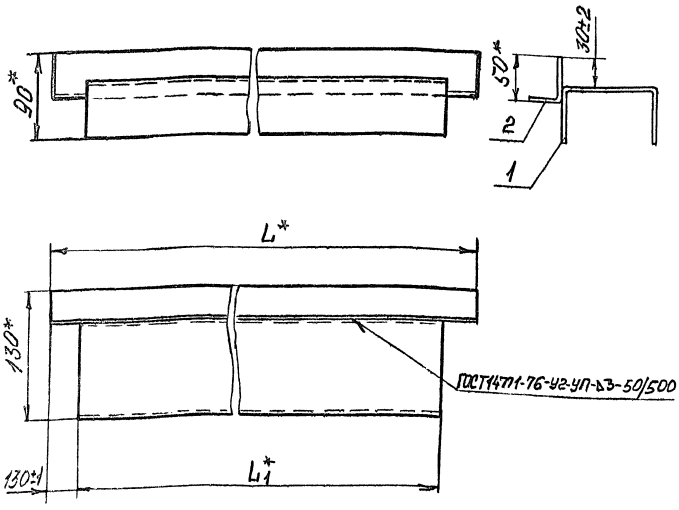

Обозначение	L^*, мм	L_1^*, мм	Масса, кг
1.464.2-26.93.1-1.4.1.00	6154	5894	41,60
-01	4154	3894	26,55
-02	3154	2894	20,65
-03	2960	2700	18,95

1.* Размеры для справок
2. Шероховатость поверхностей дет. БЧ в местах реза R_z 160

Инв.№подл.	Подп. и дата	Взам.инв.№		
А.контр	Пономаренко			
Гл.конст	Агапова			
Вед.инж	Адамович			
Инж I к	Иванова			

1.464.2-26.93.1-1.4.1.00 СБ

Элемент рамы
Сборочный чертеж

Стадия	Масса	Масштаб
Р	41,6	1:4
Лист	Листов 1	

ЦНИИ
проектлегконструкция

Формат А4

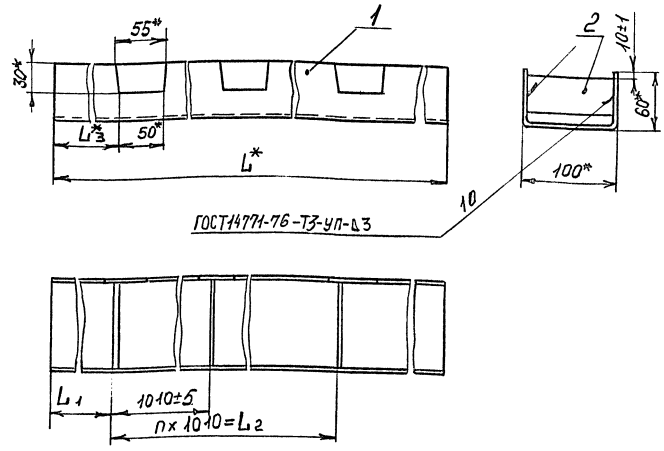

Обозначение	Размеры, мм				n	Масса, кг
	L^*	L_1	L_2	L_3^*		
1.464.2-26.93.1-1.4.3.00	5890	925±1	4040±10	170	4	29,2
-01	3890	935±1	2020±10		2	19,7
-02	2890	435±1				14,0
-03	2695	335±1		70		13,32

1.* Размеры для справок
2. Шероховатость поверхностей дет. БЧ в местах реза R_z 160

Инв.№подл.	Подп. и дата	Взам.инв.№		
Н.контр	Пономаренко			
Гл.конст	Агапова			
Вед.инж	Адамович			
Инж I к	Иванова			

1.464.2-26.93.1-1.4.3.00 СБ

Элемент рамы.
Сборочный чертеж

Стадия	Масса	Масштаб
Р	29,2	1:4
Лист	Листов 1	

ЦНИИ
проектлегконструкция

Формат А4

Рис.1

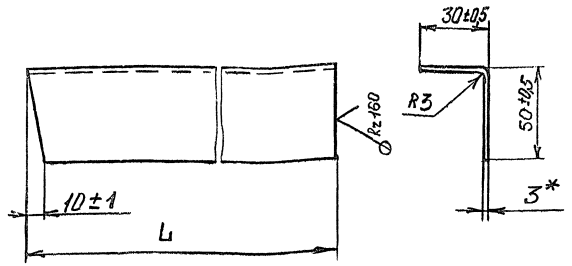

Рис.2 (1:4) - зеркальное отражение
Остальное - см. рис. 1

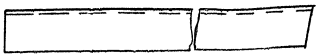

Обозначение	Рис.	L, мм	Масса, кг
1.464.2-26.93.1-1.4.2.01	1	1595	2,86
-01		1470	2,63
-02	2	1595	2,86
-03		1470	2,63

* Размер для справок

Н.контр.	Пономаренко		1.464.2-26.93.1-1.4.2.01				
Гл.конст.	Агапова		Упор	Стадия	Масса	Масштаб	
Вед.инж.	Адамович			Р	2,86	1:2	
Инж.I к.	Иванова			Лист	Листов 1		
			Лист 2/к Б-ПН-3 ГОСТ19903-74 ОК360В-IV ГОСТ16523-89	ЦНИИ проектлегконструкция			

Формат А4

Взам. инв.№ | Подп. и дата | Инв. № подл.

Взам. инв.№ | Подп. и дата | Инв. № подл.

Н.контр.	Пономаренко		1.464.2-26.93.1-1.4.1.05				
Гл.конст.	Агапова		Упор	Стадия	Масса	Масштаб	
Вед.инж.	Адамович			Р	См. табл.	1:2	
Инж.I к.	Иванова			Лист	Листов 1		
			Лист 2/к Б-ПН-3 ГОСТ19903-74 ОК360В-IV ГОСТ16523-89	ЦНИИ проектлегконструкция			

Формат 4

Рис.1

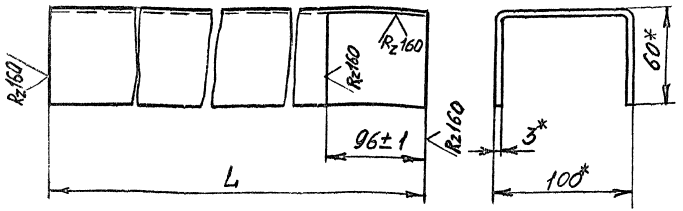

Рис.2 (1:5) – зеркальное отражение
Остальное - см. рис. 1



Обозначение	Рис.	L, мм	Масса, кг
1.464.2-26.93.1-14.2.02	1	1570h15	7,44
-01	2		
-02	1	1470h15	7,07
-03	2		

*Размеры для справок

Н.контр.	Пономарева		
Гл.конст.	Агопова		
Вед.инж.	Адамович		
Инж.1к	Иванова		

1.464.2-26.93.1-14.2.02

Элемент обвязки

Стадия	Масса	Масштаб
Р	см. табл.	1:4
Лист	Листов 1	

Швеллер 100×60×3 ГОСТ 8278-83 / С235 ГОСТ 27772-88

ЦНИИ проектлегконструкция

Формат А4

Инв.№ подл. | Подп. и дата | Взам.инв.№

Рис.3

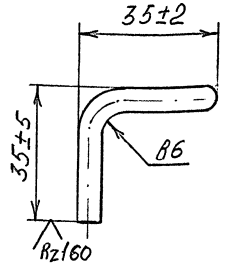

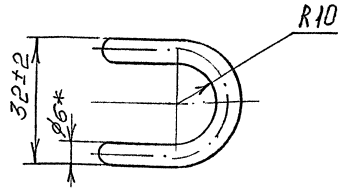

*Размер для справок

Н.контр.	Пономарева		
Гл.конст.	Агопова		
Вед.инж.	Адамович		
Инж.1к	Иванова		

1.464.2-26.93.1-14.0.03

Скоба

Стадия	Масса	Масштаб
Р	0,035	1:4
Лист	Листов 1	

Круг 6-В ГОСТ 2590-88 / Ст3кп2-II ГОСТ 535-88

ЦНИИ проектлегконструкция

Формат А4

Инв.№ подл. | Подп. и дата | Взам.инв.№

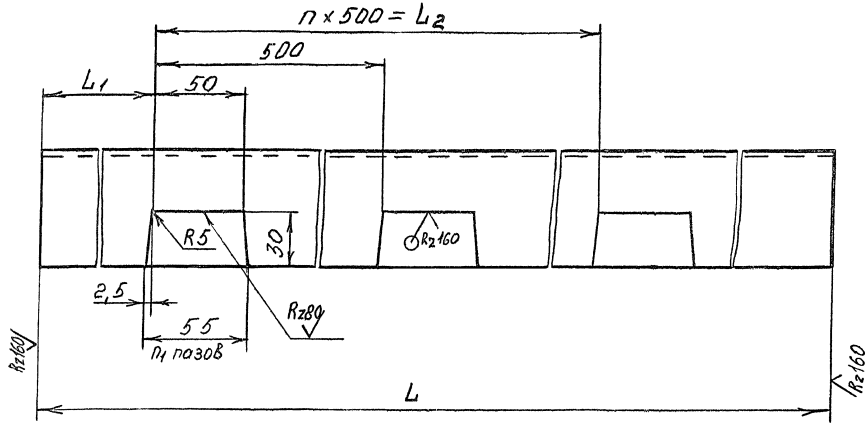

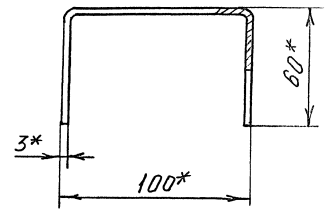

Обозначение	Размеры, мм			n	n_1	Масса, кг
	L	L_1	L_2			
1.464.2-26.93.1-1.4.3.01	5890	170	5500	11	12	28,7
-01	3890		3500	7	8	18,9
-02	2890		2500	5	6	13,8
-03	2695	70	2500	5	6	13,05

1. * Размеры для справок
2. H15; h 15; $\pm \frac{IT15}{2}$

Нач.отд	Кашкинов		1.464.2-26.93.1-1.4.3.01
Н. контр	Пономарева		Элемент обвязки
Гл.конст.	Агапова		Стадия: Р; Масса: 28,7; Масштаб: 1:2
Инж. Iк.	Иванова		Лист; Листов 1
Инж. IIк.	Мельникова		Швеллер 100×60×3 ГОСТ 8278-83 С235 ГОСТ 27772-88
			ЦНИИ проектлегконструкция

Инв.№ подл. | Подп. и дата | Взам. инв.№

Инв.№ подл.	Подп. и дата	Взам. инв.№

Формат	Зона	Поз.	Обозначение	Наименование	Кол. на исполн. 1.464.2-26.93.1-1.5.0.00- —	01	02	03	Примечание
				Документация					
А3			1.464.2-26.93.1-1.5.0.00	Сборочный чертеж	X	X	X	X	
				Детали					
А4		1	1.464.2-26.93.1-1.3.0.03	Пластина	3	2	2	2	
А4		2	1.464.2-26.93.1-1.5.0.01	Крюк	8	4	4	4	
Б4		3	1.464.2-26.93.1-1.5.0.02	Балка					
				Профиль					
				120×80×4 ТУ36-2287-80					
				Ст3кп ГОСТ 380-88					
				L = 5890-2	1				71,03кг

Н.контр.	Пономаренко		
Гл.конст.	Агапова		
Вед.инж.	Адамович		
Инж 1к	Иванова		

1.464.2-26.93.1-1.5.0.00

Балка коньковая БК

Стадия	Лист	Листов
Р	1	2

ЦНИИ проектлегконструкция

Формат А4

Инв.№ подл.	Подп. и дата	Взам.инв.№

Формат	Зона	Поз.	Обозначение	Наименование	Кол. на исполн. 1.464.2-26.93.1-1.5.0.00- —	01	02	03	Примечание
				Балка					
				Профиль					
				120×80×4 ТУ36-2287-80					
				Ст3кп ГОСТ 380-88					
Б4		3	1.464.2-26.93.1-1.5.0.03	L = 3890-2		1			47,42кг
Б4			1.464.2-26.93.1-1.5.0.04	L = 2890-2			1		35,0кг
Б4			1.464.2-26.93.1-1.5.0.05	L = 2690-2				1	32,44кг

1.464.2-26.93.1-1.5.0.00

Лист 2

Формат А4

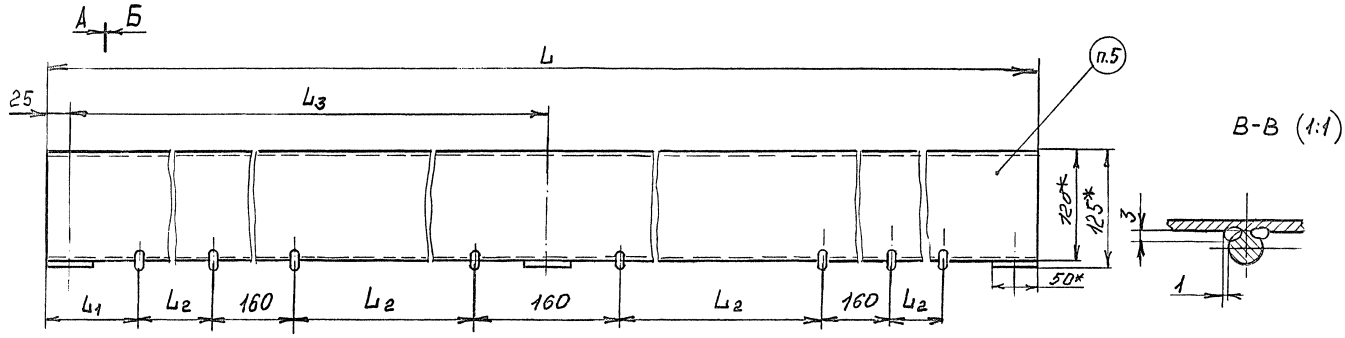

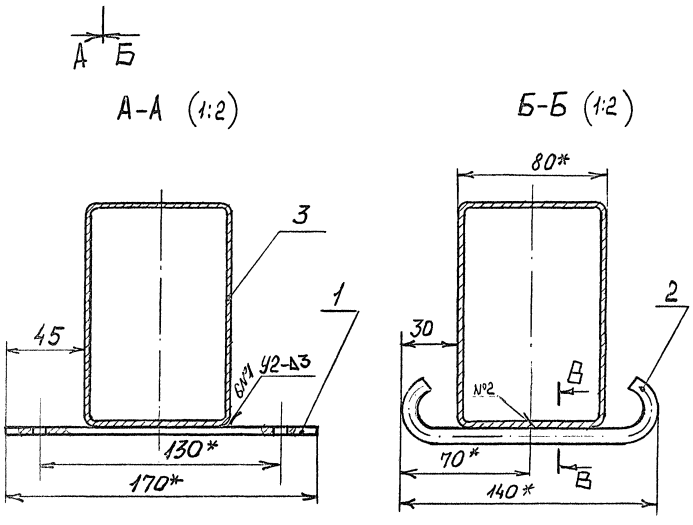

Обозначение	Марка	Размеры, мм				Масса, кг
		L	L_1	L_2	L_3	
1.464.2-26.93.1-1.5.0.00	БК6	5890	85	1310	2920	72,85
-01	БК4	3890		1780	–	47,91
-02	БК3	2890	55	1310	–	36,1
-03	БК2,7	2695	90	1175	–	33,44

1. Сварные швы выполнять в среде углекислого газа по ГОСТ 14771-76.
2. *Размеры для справок
3. h 15; $\pm \frac{\text{Т15}}{2}$
4. Покрытие по-ТТ
5. Маркировать по таблице

				1.464.2-26.93.1-1.5.0.00 СБ		
				Балка коньковая БК. Сборочный чертеж	Стадия	Масса	Масштаб
					Р	См. табл.	1:4
Н.контр.	Пономаренко				Лист	Листов 1	
Гл.констр.	Агапова				ЦНИИ проектлегконструкция		
Вед.инж.	Адамович						
Инж.1к.	Иванова						

Инв.№ подл. | Подп. и дата | Взам. инв.№

Формат А3

Формат	Зона	Поз	Обозначение	Наименование	Кол.	
				Документация		
А4			1.464.2-26.93.1-1.6.0.00СБ	Сборочный чертеж		
				Детали		
А4		1	1.464.2-26.93.1-1.6.0.01	Скоба	1	
				Стандартные изделия		
		2		Болт М8-6g×90.58.09Г		
				ГОСТ 7798-70	1	

Инв. № подл. | Подп. и дата | Взам. инв. №

		1.464.2-26.93.1-1.6.0.00	
Н. контр.	Пономаренко	Анкер А	Стадия: Р; Лист; Листов: 1
Гл. конс.	Агапова		ЦНИИ проектлегконструкция
Инж. Iк	Иванова		
Инж. IIс	Ильникова		

Формат А4

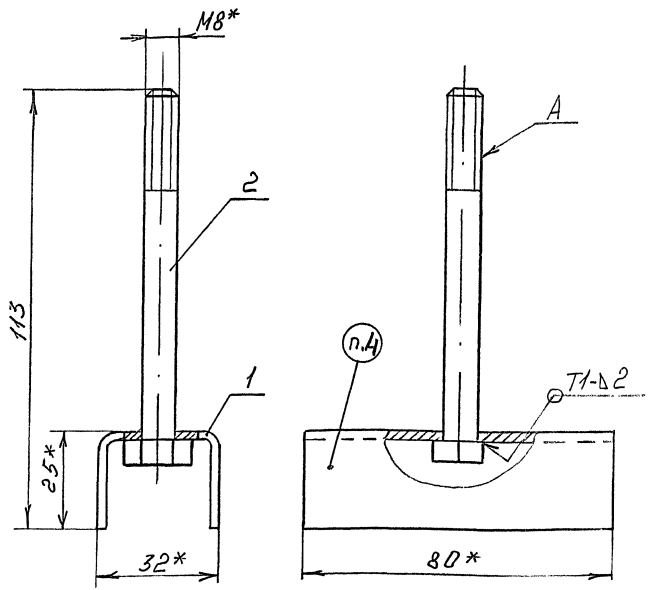

1. *Размеры для справок
2. Сварные швы выполнять в среде углекислого газа по ГОСТ 14771-76
3. Покрытие по-ТТ
4. Маркировать "А"

Инв. № подл. | Подп. и дата | Взам. инв. №

		1.464.2-26.93.1-1.6.0.00СБ	
Н. контр.	Пономаренко	Анкер А. Сборочный чертеж	Стадия: Р; Масса: 0,13; Масштаб: 1:1
Гл. конс.	Агапова		Лист; Листов: 1
Инж. Iк	Иванова		ЦНИИ проектлегконструкция
Инж. IIс	Ильникова		

Формат А4

Инв. № подл.	Подп. и дата	Взам. инв. №

Формат	Зона	Поз.	Обозначение	Наименование	Кол. на испол. 1.464.2-26.93.1-2.00.00 –	01	02	Примечание
				Документация				
А3			1.464.2-26.93.1-2.0.0.00СБ	Сборочный чертеж	X	X	X	
				Детали				
А4		1	1.464.2-26.93.1-1.4.0.03	Скоба	2	2	2	
				Обвязка				
				Уголок 40×40×3 ГОСТ 8509-86 С235 ГОСТ 27772-88				
Б4		2	1.464.2-26.93.1-2.0.0.01	L = 1265 h15			2	2,34 кг
			1.464.2-26.93.1-2.0.0.02	L = 1365 h15	2	2		2,53 кг
		3	1.464.2-26.93.1-2.0.0.03	L = 1310 h15			2	2,42 кг

	1.464.2-26.93.1-2.0.0.00	
Н. контр.	Пономаренко	
Гл. констр.	Лисенова	
Инж. Тк.	Иванова	
Инж. Тк.	Беринова	
Сетка СП	Стадия: Р; Лист: 1; Листов: 2	
	ЦНИИ проектлеконструкция	

Формат А4

Инв. № подл.	Подп. и дата	Взам. инв. №

Формат	Зона	Поз.	Обозначение	Наименование	Кол. на испол. 1.464.2-26.93.1-2.0.0.00 –	01	02	Примечание
				Обвязка				
				Уголок 40×40×3 ГОСТ 8509-86 С235 ГОСТ 27772-88				
Б4		3	1.464.2-26.93.1-2.0.0.04	L = 1440 h15	2			2,66 кг
			1.464.2-26.93.1-2.0.0.05	L = 1920 h15		2		3,55 кг
				Пруток				
				Круг 5-В ГОСТ 2590-88 Ст3кп – I ГОСТ 535-88				
Б4		4	1.464.2-26.93.1-2.00.06	L = 1225 h15			2	0,19 кг
			1.464.2-26.93.1-2.0.0.07	L = 1325 h15	2	2		0,2 кг
		5	1.464.2-26.93.1-2.0.0.08	L = 1270 h15			2	0,19 кг
			1.464.2-26.93.1-2.0.0.09	L = 1400 h15	2			0,21 кг
			1.464.2-26.93.1-2.0.0.10	L = 1880 h15		2		0,29 кг
				Сетка				
				Сетка 25-20-0 ГОСТ 5336-80				
Б4		6	1.464.2-26.93.1-2.00.11	1255 × 1500			1	4,05 кг
			1.464.2-26.93.1-2.0.0.12	1355 × 1500	1			4,37 кг
			1.464.2-26.93.1-2.0.0.13	1500 × 1910		1		6,16 кг

1.464.2-26.93.1-2.0.0.00	Лист 2

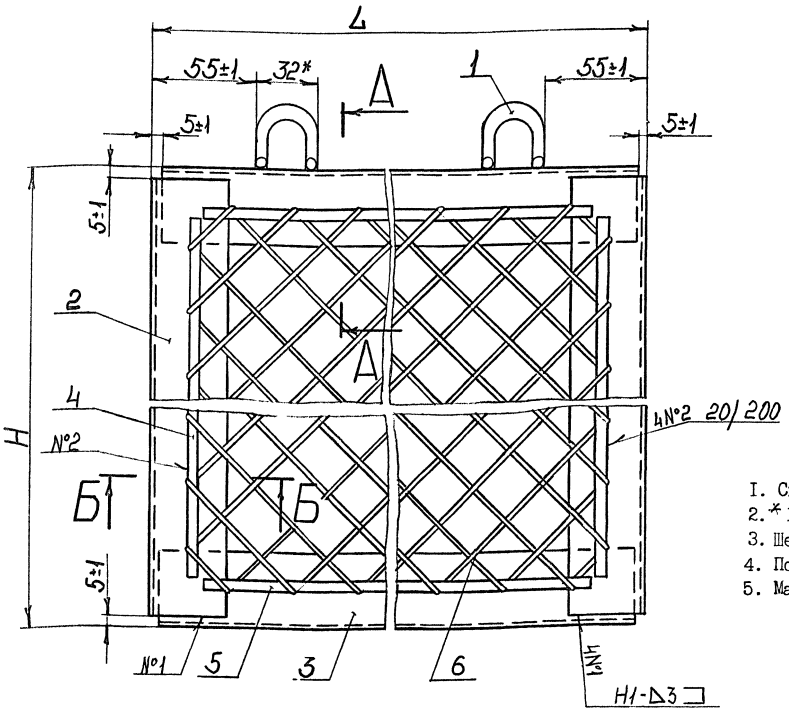

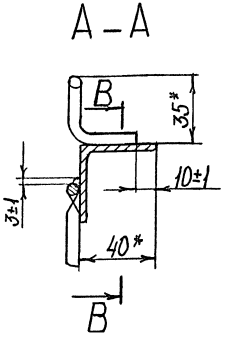

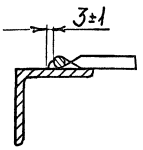

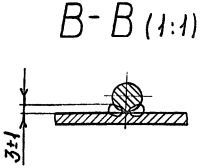

1. Сварные швы выполнять в среде углекислого газа по ГОСТ 14771-76
2. * Размеры для справок
3. Шероховатость поверхностей дет. БЧ в местах реза R_z 160
4. Покрытие по-ТТ
5. Маркировать по таблице

Обозначение	Марка	L, мм	H, мм	Масса, кг
1.464.2-26.93.1-20.0.00	СП-1	1450	1375	15,64
-01	СП-2	1930	1375	19,37
-02	СП-3	1320	1275	14,40

			1.464.2-26.93.1-2.0.0.00СБ
Н.контр	Пономаренко		Сетка СП. Сборочный чертеж
Гл.констр	Алешова		Стадия: Р; Масса: См. табл.; Масштаб: 1:2
Инж. I к.	Иванова		Лист; Листов 1
Инж. II к.	Беринова		ЦНИИпроектлегконструкция

Инв. № подл. | Подп. и дата | Взам. инв. №

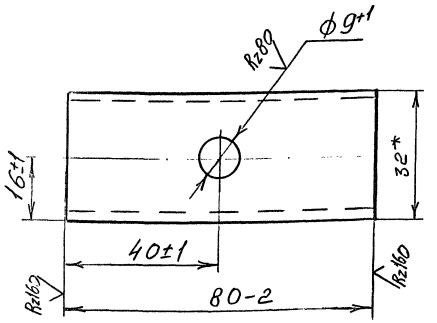

* Размер для справок

				1.464.2-26.93.1-1.6.0.01	
Н. контр.	Пономарева			Скоба	Стадия: Р; Масса: 0,09; Масштаб: 1:1
Гл. конс.	Агапова				Лист; Листов 1
Инж. II к.	Иванова			Швеллер 32×25×2 ГОСТ 8278-83 / С235 ГОСТ 27772-88	ЦНИИ проектлегконструкция
Инж. II к.	Мельникова				

Инв. № подл. | Подп. и дата | Взам. инв. №

Формат А4

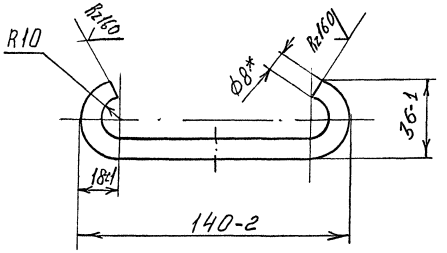

* Размер для справок

				1.464.2-26.93.1-1.5.0.01	
Н. контр.	Пономарева			Крюк	Стадия: Р; Масса: 0,08; Масштаб: 1:2
Гл. конс.	Агапова				Лист; Листов 1
Инж. II к.	Иванова			Круг 8-В ГОСТ 2590-88 / Ст3кп-II ГОСТ 535-88	ЦНИИ проектлегконструкция
Инж. II к.	Мельникова				

Инв. № подл. | Подп. и дата | Взам. инв. №

Формат А4

3,2

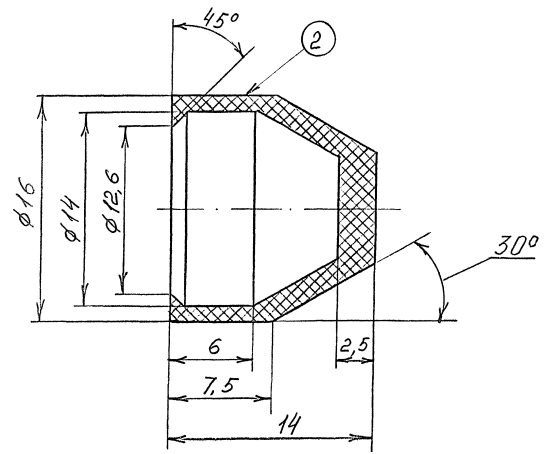

$\pm \frac{IT15}{2}$

				1.464.2-26.93.1-0.0.0.01		
				Колпачок К	Стадия: Р; Масса: 0,0007; Масштаб: 4:1	
Н.контр.	Пономаренко			Полиэтилен 20708-016 ГОСТ 16338-85	Лист	Листов 1
Гл.конс.	Агапова				ЦНИИ проектлегконструкция	
Инж. I к.	Иванова					
Инж. II к.	Мельникова					

Инв.№ подл. | Подп. и дата | Взам.инв.№

Формат А4

(√)

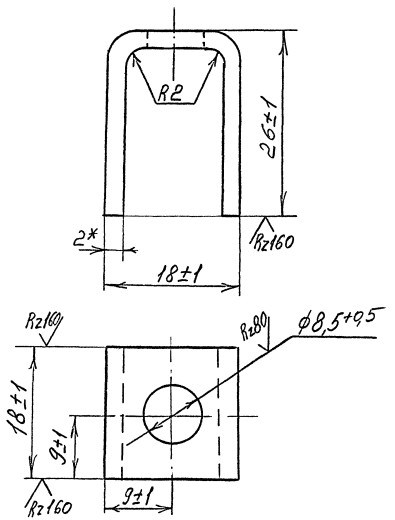

*Размер для справок

				1.464.2-26.93.1-0.0.0.02		
				Скоба	Стадия: Р; Масса: 0,017; Масштаб: 2:1	
Н.контр.	Пономаренко			Лист 2/к Б-III-2 ГОСТ 19903-74 ОК 360В-IV ГОСТ 16523-89	Лист	Листов
Гл.конс.	Агапова				ЦНИИ проектлегконструкция	
Инж. I к.	Иванова					
Инж. II к.	Мельникова					

Инв.№ подл. | Подп. и дата | Взам.инв.№

Формат А4

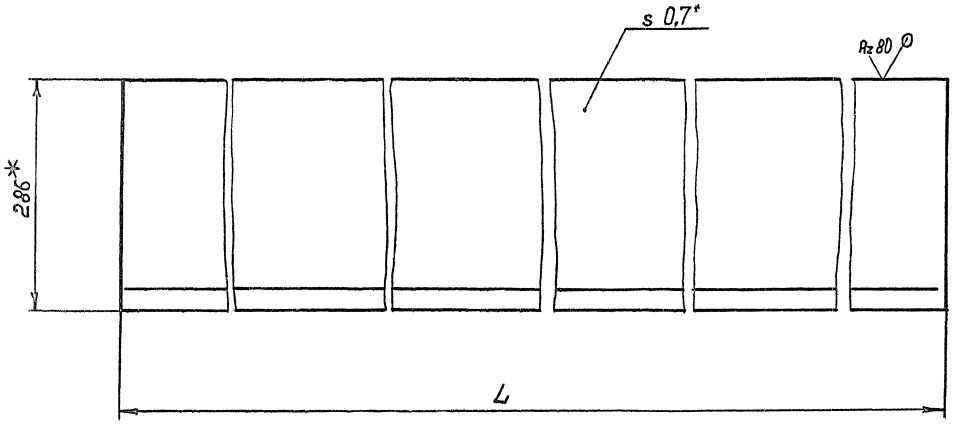

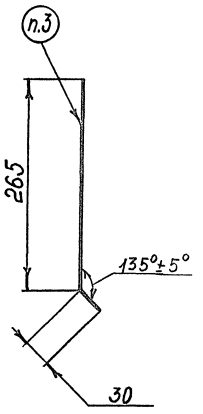

Обозначение	Марка	L, мм	Масса, кг
1.464.2-26.93.1-0.0.0.03	ФП6	6040	10,87
-01	ФП4	4040	7,27
-02	ФП3	3040	5,47
-03	ФП2,9	2845	5,11

1. * Размер для справок
2. H15; h15; $\pm\frac{IT15}{2}$
3. Маркировать по таблице

Н.контр	Пономаренко		
Рл.констр	Агапова		
Инж.Тх	Иванова		
Инж.Эк	Берлинова		

1.464.2-26.93.1-0.0.0.03

Элемент фартука ФП

Стадия	Масса	Масштаб
Р	См. табл.	1:5

Лист | Листов 1

ОЦ Б-ПН-НО-0.7 ГОСТ 19904-90
Ст3кп-ПК-НТ-НР-1 ГОСТ 14918-80

ЦНИИ проектлегконструкция

Формат А3

Инв. № подл. | Подп. и дата | Взам. инв. №

Рис. 1

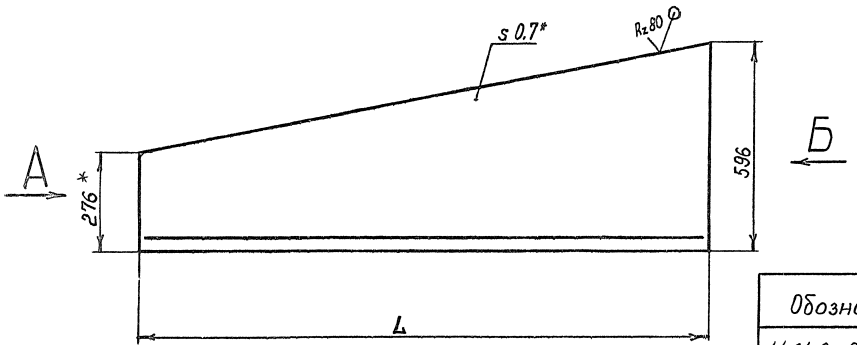

Рис. 2 (1:20) - зеркальное отражение
Остальное - см. рис. 1

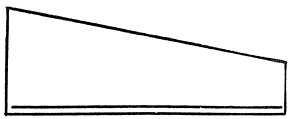

Обозначение	Марка	Рис.	L, мм	Масса, кг
1.464.2-26.93.1-0.0.0.04	ФТ1.5	1	1580	4,2
-01	ФТ1.5н	2		
-02	ФТ1.4	1	1480	4,0
-03	ФТ1.4н	2		

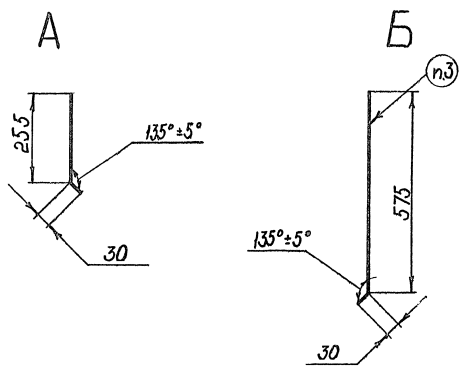

1. *Размер для справок
2. Н15; h15; $\pm \frac{IT15}{2}$
3. Маркировать по таблице

Н.контр	Пономаренко		
Рук.констр	Агапова		
Инж. I к.	Иванова		
Инж. II к.	Беринова		

1.464.2-26.93.1-0.0.0.04

Элемент фартука ФТ

Стадия	Масса	Масштаб
Р	см. табл	1:10

Лист | Листов 1

ОЦ Б-ПН-Н0-0.7 ГОСТ 19904-90
С.т 3кп-ПК-МТ-НР-1 ГОСТ 14918-80

ЦНИИЭП проектлегконструкция

Инв. № подл. | Подп. и дата | Взам. инв. №

Формат А3

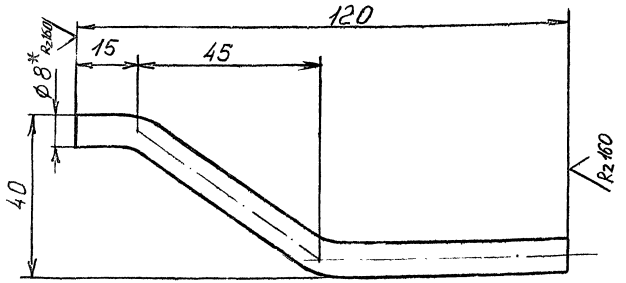

1. * Размер для справок
2. $h15$; $\pm\frac{T15}{2}$
3. Длина заготовки 132 мм

			1.464.2-26.93.1-0.0.0.05		
			Упор У	Стадия: Р	Масса: 0,05	Масштаб: 1:1
				Лист	Листов 1
Н.контр.	Пономаренко		Круг 8-В ГОСТ 2590-88 / Ст3 кп-II ГОСТ 535-88	ЦНИИ проектлегконструкция	
Гл.констр.	Агапова				
Вед.инж.	Адамович				
Инж.Ік.	Иванова				

Инв.№ подл. | Подп. и дата | Взам.инв.№

Формат А4

3,2

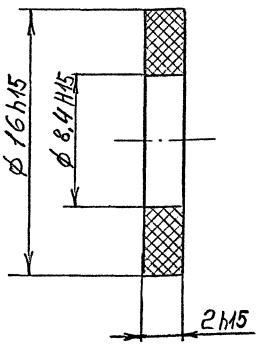

			1.464.2-26.93.1-0.0.0.06		
			Шайба уплотнительная Ш	Стадия: Р	Масса: 0,0003	Масштаб: 4:1
				Лист	Листов 1
Н.контр.	Пономаренко		Полиэтилен 20708-016 ГОСТ 16338-85	ЦНИИ проектлегконструкция	
Гл.конст.	Агапова				
Инж.Ік.	Иванова				
Инж.ІІк	Мельникова				

Инв.№ подл. | Подп. и дата | Взам.инв.№

Ц00118-02 39

Формат А4

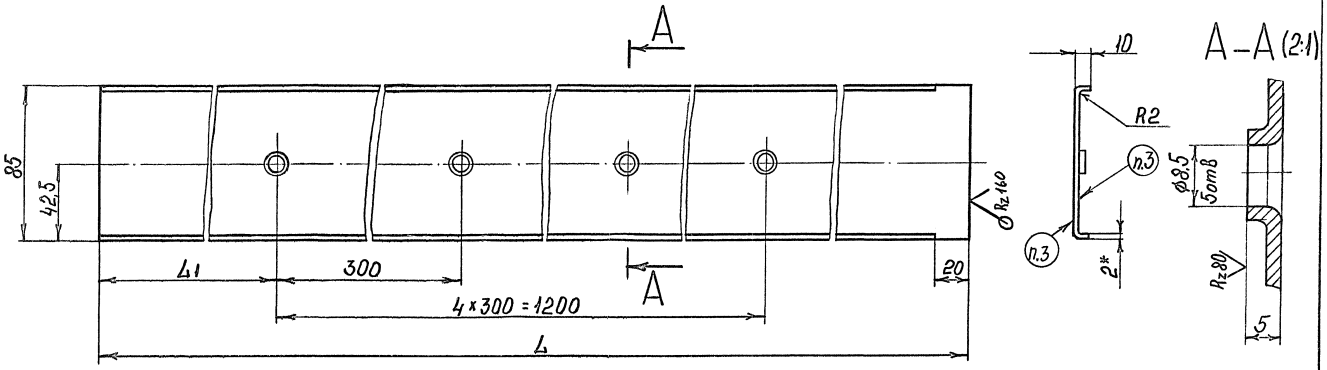

1. * Размер для спрвок
2. НI5; h I5; $\frac{+J\,TI5}{2}$
3. Маркировать по таблице

Обозначение	Марка	L, мм	L1, мм	Масса, кг
1.464.2-26.93.1-0.0.0.07	НП 1.5	1565	210	2.46
-01	НП1.4	1460	160	2.29

				1.464.2-26.93.1-0.0.0.07			
				Нащельник прогона НП	Стадия	Масса	Масштаб
					Р	См. табл.	1:2
Н. контр	Пономаренко				Лист	Листов 1	
Гл. констр	Агапова			Лист т/к Б-ПН-2 ГОСТ 19903-74 / ОК 360В-IV ГОСТ 16523-89	ЦНИИ проектлегконструкция		
Инж I к	Иванова						
Инж II к	Беринова						

Инв № подл | Подп и дата | Взам инв №

Ц00118-02 40 Формат А3

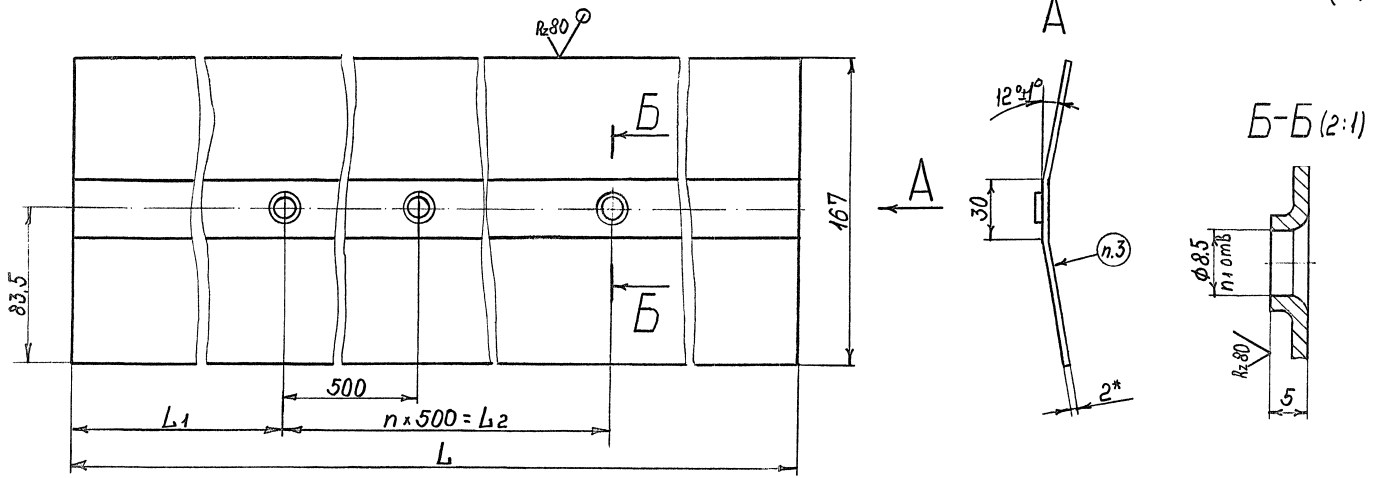

Обозначение	Марка	Размер, мм L	L1	L2	n	n1	Масса, кг
1.464.2-26.93.1-0.0.0.08	НК 6	6150	325	5500	11	12	16.41
-01	НК 4	4150		3500	7	8	11.08
-02	НК 3	3150	325	2500	5	6	8.41
-03	НК 29	2940	220				7.85

1. *Размер для справок
2. H15; h15; $\pm \frac{T15}{2}$
3. Маркировать по таблице

Н.контр	Пономаренко		
Гл.констр	Агапова		
Инж. Гк	Иванова		
Инж. П.к	Беринова		

1.464.2-26.93.1-0.0.0.08

Нащельник коньковый НК

Стадия	Масса	Масштаб
Р	См. табл.	1:2

Лист | Листов 1

Лист 2/к 5-ПН-2 ГОСТ 19.903-74
ОК 3608-IV ГОСТ 16523-89

ЦНИИ проектлегконструкция

Инв.№ подл. | Подп. и дата | Взам.инв.№
gost.e-ecolog.ru