ТИПОВЫЕ КОНСТРУКЦИИ, ИЗДЕЛИЯ И УЗЛЫ ЗДАНИЙ И СООРУЖЕНИЙ

СЕРИЯ 1464.3-22

СВЕТОАЭРАЦИОННЫЕ ФОНАРИ ШИРИНОЙ 6 м И 12 м С ОДНИМ ЯРУСОМ ПЕРЕПЛЕТОВ ИЗ КОНСТРУКЦИЙ СЕРИИ 1464-11/82

РАБОЧИЕ ЧЕРТЕЖИ

СПРАВОЧНЫЙ МАТЕРИАЛ
4-9/04.

20242
ЦЕНА 4-37

gost.e-ecolog.ru

ТИПОВЫЕ КОНСТРУКЦИИ, ИЗДЕЛИЯ И УЗЛЫ ЗДАНИЙ И СООРУЖЕНИЙ

СЕРИЯ 1464.3-22

СВЕТОАЭРАЦИОННЫЕ ФОНАРИ ШИРИНОЙ 6 м И 12 м С ОДНИМ ЯРУСОМ ПЕРЕПЛЕТОВ ИЗ КОНСТРУКЦИЙ СЕРИИ 1464-11/82

РАБОЧИЕ ЧЕРТЕЖИ

РАЗРАБОТАНЫ:

ГПИ ПРОМСТРОЙПРОЕКТ
ГЛ. ИНЖЕНЕР ИНСТИТУТА КОРОЛЕВ В.И.
ГЛ. ИНЖЕНЕР ПРОЕКТА ВЧЕРАШНИЙ Г.П.
ГЛ. АРХИТЕКТОР ПРОЕКТА ЗЕНКОВИЧ Л.В.

ЦНИИ ПРОЕКТСТАЛЬКОНСТРУКЦИЯ им. Мельникова Н.П.
ЗАМ. ДИРЕКТОРА ПО НАУЧНОЙ РАБОТЕ ПАВЛОВ Б.Г.
ГЛ. ИНЖЕНЕР ПРОЕКТА ЛАЗАРЕВ В.И.

ВНИПИ ПРОМСТАЛЬКОНСТРУКЦИЯ
ГЛ. ИНЖЕНЕР ИНСТИТУТА ОСИПОВ Б.С.
ГЛ. ИНЖЕНЕР ПРОЕКТА ШЕЛЕСТ В.А.

ВНИКТИ СТАЛЬКОНСТРУКЦИЯ
ГЛ. ИНЖЕНЕР ИНСТИТУТА ШИПИЛОВ А.Н.
ГЛ. ИНЖЕНЕР ПРОЕКТА ПЕТРОВ А.М.

УТВЕРЖДЕНЫ ГОССТРОЕМ СССР
ПРОТОКОЛ ОТ 20.12.1984 г.
№ 38

1984 г.

Обозначение	Наименование	Стр.
1.464.3-22-00 ПЗ	Пояснительная записка	5
-1.0	Спецификация к схемам расположения элементов конструкций фонарей ФБ 6×6-2 пп ... ФБ 12×12-2 пп	10
-1.1	ФБ 6×6-2 пп Схема расположения элементов конструкций фонаря	15
-1.2	ФБ 6×12-2 пп Схема расположения элементов конструкций фонаря	16
-1.3	ФБ 12×6-2 пп Схема расположения элементов конструкций фонаря	17
-1.4	ФБ 12×12-2 пп Схема расположения элементов конструкций фонаря	18
-2.0	Спецификация к схемам расположения элементов конструкций фонарей ФБ 6×6-2 пт ... ФБ 12×12-2 пт	19
-2.1	ФБ 6×6-2 пт Схема расположения элементов конструкций фонаря	24
-2.2	ФБ 6×12-2 пт Схема расположения элементов конструкций фонаря	25
-2.3	ФБ 12×6-2 пт Схема расположения элементов конструкций фонаря	26
-2.4	ФБ 12×12-2 пт Схема расположения элементов конструкций фонаря	27
-3.0	Узлы 1...4	28
-1.1 ВМ1	Ведомость потребности в материалах на изготовление светоаэрационного фонаря ФБ 6×6-30 пп	30
1.464.3-22-1.1 ВМ2	Ведомость потребности в материалах на изготовление светоаэрационного фонаря ФБ 6×6-36 пп	31
-1.1 ВМ3	Ведомость потребности в материалах на изготовление светоаэрационного фонаря ФБ 6×6-42 пп	33
-1.1 ВМ4	Ведомость потребности в материалах на изготовление светоаэрационного фонаря ФБ 6×6-48 пп	34
-1.1 ВМ5	Ведомость потребности в материалах на изготовление светоаэрационного фонаря ФБ 6×6-54 пп	36
-1.1 ВМ6	Ведомость потребности в материалах на изготовление светоаэрационного фонаря ФБ 6×6-60 пп	37
-1.1 ВМ7	Ведомость потребности в материалах на изготовление светоаэрационного фонаря ФБ 6×6-66 пп	39
-1.1 ВМ8	Ведомость потребности в материалах на изготовление светоаэрационного фонаря ФБ 6×6-72 пп	40
-1.1 ВМ9	Ведомость потребности в материалах на изготовление светоаэрационного фонаря ФБ 6×6-84 пп	42
-1.2 ВМ1	Ведомость потребности в материалах на изготовление светоаэрационного фонаря ФБ 6×12-36 пп	43
-1.2 ВМ2	Ведомость потребности в материалах на изготовление светоаэрационного фонаря ФБ 6×12-48 пп	45

Нач. отд.	Петрунин	
Н. контр.	Зенкович	
Гл. арх. пр.	Зенкович	
Гл. инж. пр.	Вчераший	
Ст. арх.	Светличная	

1.464.3-22-00

Содержание

Стадия	Лист	Листов
Р	1	3

ПРОМСТРОЙПРОЕКТ

Инв. № подл. | Подпись и дата | Взам. инв. №

Обозначение	Наименование	Стр
1 464 3-22-1 2 ВМ3	Ведомость потребности в материалах на изготовление светоаэрационного фонаря ФБ 6 × 12 - 60 пп	46
— 1 2 ВМ4	Ведомость потребности в материалах на изготовление светоаэрационного фонаря ФБ 6 × 12 - 72 пп	48
— 1.2 ВМ5	Ведомость потребности в материалах на изготовление светоаэрационного фонаря ФБ 6 × 12 - 84 пп	49
— 1 3 ВМ1	Ведомость потребности в материалах на изготовление светоаэрационного фонаря ФБ 12 × 6 - 30 пп	51
— 1 3 ВМ2	Ведомость потребности в материалах на изготовление светоаэрационного фонаря ФБ 12 × 6 - 36 пп	52
— 1.3 ВМ3	Ведомость потребности в материалах на изготовление светоаэрационного фонаря ФБ 12 × 6 - 42 пп	54
— 1.3 ВМ4	Ведомость потребности в материалах на изготовление светоаэрационного фонаря ФБ 12 × 6 - 48 пп	55
— 1 3 ВМ5	Ведомость потребности в материалах на изготовление светоаэрационного фонаря ФБ 12 × 6 - 54 пп	57
— 1.3 ВМ6	Ведомость потребности в материалах на изготовление светоаэрационного фонаря ФБ 12 × 6 - 60 пп	58
— 1 3 ВМ7	Ведомость потребности в материалах на изготовление светоаэрационного фонаря ФБ 12 × 6 - 66 пп	60
— 1 3 ВМ8	Ведомость потребности в материалах на изготовление светоаэрационного фонаря ФБ 12 × 6 - 72 пп	61
— 1 3 ВМ9	Ведомость потребности в материалах на изготовление светоаэрационного фонаря ФБ 12 × 6 - 84 пп	63

Обозначение	Наименование	Стр
1.464 3-22 - 1 4 ВМ1	Ведомость потребности в материалах на изготовление светоаэрационного фонаря ФБ 12 × 12 - 36 пп	64
— 1.4 ВМ2	Ведомость потребности в материалах на изготовление светоаэрационного фонаря ФБ 12 × 12 - 48 пп	66
— 1.4 ВМ3	Ведомость потребности в материалах на изготовление светоаэрационного фонаря ФБ 12 × 12 - 60 пп	67
— 1.4 ВМ4	Ведомость потребности в материалах на изготовление светоаэрационного фонаря ФБ 12 × 12 - 72 пп	69
— 1 4 ВМ5	Ведомость потребности в материалах на изготовление светоаэрационного фонаря ФБ 12 × 12 - 84 пп	70
— 2.1. ВМ1	Ведомость потребности в материалах на изготовление светоаэрационного фонаря ФБ 6 × 6 - 30 пт	72
— 2 1 ВМ2	Ведомость потребности в материалах на изготовление светоаэрационного фонаря ФБ 6 × 6 - 36 пт	73
— 2 1 ВМ3	Ведомость потребности в материалах на изготовление светоаэрационного фонаря ФБ 6 × 6 - 42 пт	75
— 2 1 ВМ4	Ведомость потребности в материалах на изготовление светоаэрационного фонаря ФБ 6 × 6 - 48 пт	76
— 2 1 ВМ5	Ведомость потребности в материалах на изготовление светоаэрационного фонаря ФБ 6 × 6 - 54 пт	78
— 2.1 ВМ6	Ведомость потребности в материалах на изготовление светоаэрационного фонаря ФБ 6 × 6 - 60 пт	79

Обозначение	Наименование	Стр.
1.464 3-22-2 1 ВМ7	Ведомость потребности в материалах на изготовление светоаэрационного фонаря ФБ 6×6-66 пт	81
— 2.1 ВМ8	Ведомость потребности в материалах на изготовление светоаэрационного фонаря ФБ 6×6-72 пт	82
— 2.1 ВМ9	Ведомость потребности в материалах на изготовление светоаэрационного фонаря ФБ 6×6-84 пт	84
— 2.2 ВМ1	Ведомость потребности в материалах на изготовление светоаэрационного фонаря ФБ 6×12-36 пт	85
— 2 2 ВМ2	Ведомость потребности в материалах на изготовление светоаэрационного фонаря ФБ 6×12-48 пт	87
— 2.2 ВМ3	Ведомость потребности в материалах на изготовление светоаэрационного фонаря ФБ 6×12-60 пт	88
— 2.2 ВМ4	Ведомость потребности в материалах на изготовление светоаэрационного фонаря ФБ 6×12-72 пт	90
— 2.2 ВМ5	Ведомость потребности в материалах на изготовление светоаэрационного фонаря ФБ 6×12-84 пт	91
— 2.3 ВМ1	Ведомость потребности в материалах на изготовление светоаэрационного фонаря ФБ 12×6-30 пт	93
— 2 3 ВМ2	Ведомость потребности в материалах на изготовление светоаэрационного фонаря ФБ 12×6-36 пт	94
— 2.3 ВМ3	Ведомость потребности в материалах на изготовление светоаэрационного фонаря ФБ 12×6-42 пт	96

Обозначение	Наименование	Стр.
1.464.3-22-2 3 ВМ4	Ведомость потребности в материалах на изготовление светоаэрационного фонаря ФБ 12×6-48 пт	97
— 2 3 ВМ5	Ведомость потребности в материалах на изготовление светоаэрационного фонаря ФБ 12×6-54 пт	99
— 2.3 ВМ6	Ведомость потребности в материалах на изготовление светоаэрационного фонаря ФБ 12×6-60 пт	100
— 2.3 ВМ7	Ведомость потребности в материалах на изготовление светоаэрационного фонаря ФБ 12×6-66 пт	102
— 2 3 ВМ8	Ведомость потребности в материалах на изготовление светоаэрационного фонаря ФБ 12×6-72 пт	103
— 2 3 ВМ9	Ведомость потребности в материалах на изготовление светоаэрационного фонаря ФБ 12×6-84 пт	105
— 2.4 ВМ1	Ведомость потребности в материалах на изготовление светоаэрационного фонаря ФБ 12×12-36 пт	106
— 2.4 ВМ2	Ведомость потребности в материалах на изготовление светоаэрационного фонаря ФБ 12×12-48 пт	108
— 2 4 ВМ3	Ведомость потребности в материалах на изготовление светоаэрационного фонаря ФБ 12×12-60 пт	109
— 2.4 ВМ4	Ведомость потребности в материалах на изготовление светоаэрационного фонаря ФБ 12×12-72 пт	111
— 2 4 ВМ5	Ведомость потребности в материалах на изготовление светоаэрационного фонаря ФБ 12×12-84 пт	112

1 Общая часть

1.1 Рабочие чертежи разработаны на базе типовых конструкций серии 1.464-11/82 „Светоаэрационные фонари с одним ярусом переплетов" и предназначены для использования проектными организациями при разработке конкретных проектов зданий со светоаэрационными фонарями, а также для оказания помощи строительным и снабженческим организациям при возведении и комплектации элементов фонарей

1.2 Рабочие чертежи разработаны для вариантов светоаэрационных фонарей, со следующими параметрами.

Ширина фонаря 6м или 12м;

Длина фонаря от 30м до 84м;

Шаг стропильных конструкций 6м или 12м;

Конструкция переплетов принята из прокатных профилей или тонкостенных труб.

1.3 В состав рабочих чертежей включены светоаэрационные фонари, применяемые для отапливаемых зданий с неагрессивной воздушногазовой средой и нормальной влажностью (до 60%), с расчетной сейсмичностью до 6 баллов

1.4 Рабочие чертежи разработаны для светоаэрационных фонарей, устанавливаемых в коньке стальных ферм (или унифицированных с ними железобетонных ферм) с уклоном верхнего пояса 1,5%; механизмы открывания в рабочую документацию не включены

1.5 В покрытии светоаэрационных фонарей применены комплексные железобетонные плиты по серии 1.465.1-10/82 вып. 0,1,2 на основе серий 1.465.1-3/80 вып 0.1 и 1.465-7 вып 0,1. с утеплителем-керамзитобетоном (γ = 500 кг/м³), толщина утеплителя предусмотрена 80, 110, 140 (мм) – выбирается при привязке в конкретном проекте

1.6. Монтаж несущих стальных конструкций и переплетов остекления осуществлять в соответствии с указаниями и узлами, разработанными в выпусках 0,2 серии 1.464-11/82. Порядок монтажа металлоконструкций приведен в разделе 4 данной пояснительной записки

Монтаж железобетонных плит покрытия фонарей осуществлять по узлам 2,4,12 серии 2.460-2, выпуск 2 Плиты должны привариваться по ходу монтажа не менее чем в трех опорных узлах. Длины опирания продольных ребер плит должны быть не менее 70мм для плит длиной 6,0м и не менее 90мм для плит длиной 12,0 м

2 Привязка фонарей

2.1 Марка фонаря подбирается по листу 2 пояснительной записки. При привязке комплектуются следующие чертежи:

— схема расположения элементов конструкций фонаря;

— спецификация к схемам расположения элементов конструкций фонаря;

— узлы

3 Маркировка фонарей

3.1 Рабочие чертежи содержат схемы расположения элементов конструкций фонарей с набором всех элементов по серии 1.464-11/82 „Светоаэрационные фонари с одним ярусом переплетов", а также узлы и спецификации элементов конструкций на каждую марку фонаря

В маркировке фонарей использовано обозначение конструкций светоаэрационных фонарей, принятое в выпуске 0 серии 1.464-11/82

Пример маркировки фонаря:

ФБ 6×12 – L ПТ, или – L ПП, где

ФБ – фонарь с применением в покрытии комплексных железобетонных плит с керамзитобетонным утеплителем;

6×12 – ширина фонаря и шаг ферм;

L — длина фонаря;

ПТ — переплеты из тонкостенных труб;

ПП — переплеты из прокатных профилей.

4 Условные обозначения

поз. 1, 2 ... n – маркировка элементов фонаря по серии 1.464-11/82

поз 01, 02 ... оп – дополнительная маркировка элементов фонаря по данным рабочим чертежам

П (3×6)* – условное обозначение ж/б плит ℓ=6м или ℓ=12м,

П (3×12)* на основе которых разрабатывается комплексная плита покрытия фонаря

Нач Загд	Петрунин		1.464.3-22-00ПЗ	
Н контр	Петрунин			
Гл инж пр	Вчерашний		Пояснительная записка	Стадия Р; Лист 1; Листов 2
Гл арх пр	Венкович			Госстрой СССР ПРОМСТРОЙПРОЕКТ Москва
Ст арх	Светличная			
Ст техн	Тульникова			

№ стр.	Марка по проекту	Марка фонаря	Переплет: Труб	Переплет: Прям	Шаг стропильных ферм (м): 6	Шаг стропильных ферм (м): 12	Ширина фонаря (м): 6	Ширина фонаря (м): 12	Длина фонаря (м): 30	36	42	48	54	60	66	72	84	Стоимость тыс. руб.
	ФБ 6х6-4ПП	ФБ 6х6-30 ПП		○	○		○		○									6.37
		ФБ 6х6-36 ПП		○	○		○			○								7.38
		ФБ 6х6-42 ПП		○	○		○				○							8.35
		ФБ 6х6-48 ПП		○	○		○					○						9.38
		ФБ 6х6-54 ПП		○	○		○						○					10.43
		ФБ 6х6-60 ПП		○	○		○							○				11.45
		ФБ 6х6-66 ПП		○	○		○								○			12.49
		ФБ 6х6-72 ПП		○	○		○									○		13.92
		ФБ 6х6-84 ПП		○	○		○										○	15.36
	ФБ 6х12-4ПП	ФБ 6х12-36 ПП		○		○	○			○								7.09
		ФБ 6х12-48 ПП		○		○	○					○						9.06
		ФБ 6х12-60 ПП		○		○	○							○				11.02
		ФБ 6х12-72 ПП		○		○	○									○		12.99
		ФБ 6х12-84 ПП		○		○	○										○	14.90
	ФБ 12х6-4ПП	ФБ 12х6-30 ПП		○	○			○	○									7.93
		ФБ 12х6-36 ПП		○	○			○		○								9.11
		ФБ 12х6-42 ПП		○	○			○			○							10.28
		ФБ 12х6-48 ПП		○	○			○				○						11.49
		ФБ 12х6-54 ПП		○	○			○					○					12.65
		ФБ 12х6-60 ПП		○	○			○						○				13.85
		ФБ 12х6-66 ПП		○	○			○							○			15.01
		ФБ 12х6-72 ПП		○	○			○								○		16.20
		ФБ 12х6-84 ПП		○	○			○									○	18.57
	ФБ 12х12-4ПП	ФБ 12х12-36 ПП		○		○		○		○								8.77
		ФБ 12х12-48 ПП		○		○		○				○						11.03
		ФБ 12х12-60 ПП		○		○		○						○				13.28
		ФБ 12х12-72 ПП		○		○		○								○		15.52
		ФБ 12х12-84 ПП		○		○		○									○	17.76

№ стр.	Марка по проекту	Марка фонаря	Переплет: Труб	Переплет: Прям	Шаг стропильных ферм (м): 6	Шаг стропильных ферм (м): 12	Ширина фонаря (м): 6	Ширина фонаря (м): 12	Длина фонаря (м): 30	36	42	48	54	60	66	72	84	Стоимость тыс. руб.
	ФБ 6х6-4ПТ	ФБ 6х6-30 ПТ	○		○		○		○									6.78
		ФБ 6х6-36 ПТ	○		○		○			○								7.84
		ФБ 6х6-42 ПТ	○		○		○				○							8.95
		ФБ 6х6-48 ПТ	○		○		○					○						10.19
		ФБ 6х6-54 ПТ	○		○		○						○					11.18
		ФБ 6х6-60 ПТ	○		○		○							○				12.28
		ФБ 6х6-66 ПТ	○		○		○								○			13.39
		ФБ 6х6-72 ПТ	○		○		○									○		14.48
		ФБ 6х6-84 ПТ	○		○		○										○	16.5
	ФБ 6х12-4ПТ	ФБ 6х12-36 ПТ	○			○	○			○								7.61
		ФБ 6х12-48 ПТ	○			○	○					○						9.69
		ФБ 6х12-60 ПТ	○			○	○							○				11.80
		ФБ 6х12-72 ПТ	○			○	○									○		13.83
		ФБ 6х12-84 ПТ	○			○	○										○	16.07
	ФБ 12х6-4ПТ	ФБ 12х6-30 ПТ	○		○			○	○									8.49
		ФБ 12х6-36 ПТ	○		○			○		○								9.74
		ФБ 12х6-42 ПТ	○		○			○			○							11.00
		ФБ 12х6-48 ПТ	○		○			○				○						12.31
		ФБ 12х6-54 ПТ	○		○			○					○					13.53
		ФБ 12х6-60 ПТ	○		○			○						○				14.82
		ФБ 12х6-66 ПТ	○		○			○							○			16.05
		ФБ 12х6-72 ПТ	○		○			○								○		17.33
		ФБ 12х6-84 ПТ	○		○			○									○	19.87
	ФБ 12х12-4ПТ	ФБ 12х12-36 ПТ	○			○		○		○								9.41
		ФБ 12х12-48 ПТ	○			○		○				○						11.40
		ФБ 12х12-60 ПТ	○			○		○						○				14.25
		ФБ 12х12-72 ПТ	○			○		○								○		16.00
		ФБ 12х12-84 ПТ	○			○		○									○	19.05

4. Монтаж металлоконструкций фонарей

4.1 Монтаж и приемка конструкций фонаря должны выполняться в соответствии с указаниями главы СНиП III-18-75 „Металлические конструкции"

При монтаже конструкций фонаря следует соблюдать указания главы СНиП III-4-80 „Техника безопасности в строительстве" и „Инструкции по технике безопасности при монтаже стальных и сборных железобетонных конструкций" ВСН 61-75 ММСС СССР

4.2 Укрупнительную сборку конструкций фонаря производят на стеллажах непосредственно в зоне монтажа, но при наличии на монтажной площадке соответствующих транспортных средств, укрупнительная сборка может осуществляться на приобъектном или центральном складе с использованием тех же приспособлений

4.3 Перед началом монтажа конструкций фонаря необходимо произвести геодезическую проверку правильности установки стропильных ферм в соответствии с основным проектом и допусками, приведенными в главе СНиП III-18-75

Конструкции фонаря можно монтировать двумя способами

поэлементно – непосредственно на смонтированные стропильные фермы корпуса,

объемными блоками – укрупнительная сборка блока фонаря происходит на уровне земли с последующим подъемом к месту монтажа

Порядок монтажа и закрепления конструкций фонаря при поэлементной сборке, следующий:

а) крайняя панель фонаря

на стропильную ферму устанавливают панель торца фонаря, укрупненную в блок, с заглушенными переплетами и элементами карниза, монтируют опирающиеся на торцевую панель фонаря вертикальные связи, устанавливают блоки боковых фонарных панелей с переплетами, приборами открывания, устанавливают укрупненную фонарную ферму, монтируют железобетонные плиты перекрытия

б) рядовые панели фонаря:

устанавливают блоки боковых фонарных панелей с переплетами, приборами открывания, устанавливают укрупненную фонарную ферму, монтируют железобетонные панели перекрытия

4.4 Электрооборудование и детали привода приборов открывания фонарных переплетов монтируют после монтажа и проектного закрепления всех конструкций фонаря

4.5 Укрупнительную сборку блока фонарных панелей производят на стеллажах, которые устанавливают на спланированных и утрамбованных площадках, исключающих возможность просадки в процессе сборки блоков

Рабочую поверхность стеллажей устраивают с допуском по высоте ± 5 мм. Размеры всех укрупняемых элементов должны соответствовать проекту с допусками по СНиП III-18-75

Инв. № подл. | Подпись и дата | Взам. инв. №

Нач. отд	Нищев		
Н. контр	Нищев		
Гл. инж. пр	Шелест		
Исполнил	Шелест		

1.464.3-22-ССП3

Пояснительная записка

Стадия	Лист	Листов
Р	1	2

Минмонтажспецстрой СССР
Главстальконструкция
ВНИПИ ПСК

После укладки фонарной панели навешивают переплеты и временно их заглушают с помощью проволочных скруток (не менее 2 на каждый переплет) Затем производят навеску кронштейнов, рычагов, тяг, удерживающих конструкций, приборов открывания и нащельников по переплетам

Выверку расстояния между опорными стойками фонарных ферм производят с помощью шаблона, который перед подъемом снимают

Подъем укрупненной панели фонаря производят строповочными приспособлениями, обеспечивающими сохранение геометрических размеров панели в процессе подъема

Приведение панели в положение, близкое к проектному, производят с земли при помощи оттяжек из пенькового каната

Затем монтажники поднимаются в навесные люльки и выполняют узлы опирания по проекту Одновременно монтажники, находящиеся на смонтированном перекрытии, производят временное закрепление панели при помощи подкосов

Расстроповку панели производят при помощи полуавтоматических замков Временные подкосы снимают после монтажа фонарных панелей

Верхние опорные узлы опирания фонарных ферм закрепляют по проекту с навесных лестниц и люлек установленных на фонарных панелях до их подъема

На расстоянии 1200 мм от верхнего пояса стропильных ферм по стойкам фонарных ферм натягиваются страховочные канаты Ф 13,5 мм для безопасности передвижения монтажников во время работ

После установки, надежного закрепления и выверки металлоконструкций фонаря, производят монтаж железобетонных плит перекрытия

При монтаже фонарей объемными блоками укрупнительная сборка фонаря производится на специальном стенде у места монтажа Технология сборки не отличается от поэлементной, но безопасность ведения работ резко возрастет, т к отпадает необходимость в верхолазных работах

При подъеме объемного блока фонаря необходимо принимать меры для обеспечения геометрической неизменяемости блока. Этого можно достигнуть применением специальной траверсы и введением в конструкцию фонаря дополнительных элементов жесткости снимаемых после установки блока на место

При изготовлении, испытании и эксплуатации грузозахватных приспособлений необходимо руководствоваться правилами Госгортехнадзора СССР и "Временной инструкцией по проектированию, изготовлению и эксплуатации монтажных приспособлений" ВСН 42-74 / ММСС СССР

В каждом конкретном случае монтажа конструкций должен быть разработан проект производства работ.

При разработке проекта производства работ необходимо руководствоваться технологическими картами на монтаж фонарей, выполненными институтом ВНИИ ПСК

5 Расчёт эффективности от внедрения светоаэрационных фонарей ограниченной номенклатуры по данным рабочим чертежам на стадии заводского изготовления.

5.1 В связи с тем, что объемы производства светоаэрационных фонарей и технологические возможности заводов и мастерских, изготавливающих строительные металлоконструкции, различны, расчёт снижения производственных затрат от повышения серийности производства типовых светоаэрационных фонарей ограниченной номенклатуры может быть только приближенным

5.2 Указания по технологии изготовления элементов конструкций фонарей даны в чертежах КМ типовой серии 1.464-11/82 вып 2

5.3 С целью снижения трудоемкости и стоимости заводского изготовления элементов конструкций фонарей всех марок пролетами 6 и 12 м их рекомендуется изготовлять на поточных линиях с использованием универсального технологического оборудования позволяющего с минимальными переналадками производить сборку и сварку конструкций всех марок Технические описания поточных методов изготовления элементов конструкций светоаэрационных фонарей даны в УДК.624.0.14 Реферативная информация Госстроя СССР, серия XVII „Проектирование металлических конструкций" Вып 11 (77), М, 1977

5.4. Влияние серийности изготовления фонарей на снижение производственных затрат – норматива чистой продукции определяется по $\frac{\text{ВСН 393-78}}{\text{ММСС СССР}}$ „Комплексные нормативы затрат труда на изготовление типопредставителей конструктивных элементов промышленных зданий", ВНИКТИСтальконструкция, ЦБНТИ, М, 1979

5.5 Снижение затрат от повышения серийности определяется с помощью поправочного коэффициента, учитывающего влияние серийности для подобного по конструктивной сложности типопредставителя шифра 50 100 (ферма подстропильная пролетом 12 м) с увеличением партии однотипных изделий от 40 шт и выше коэффициент снижения затрат определяется по данным табл 4 ВСН 393-78 (0,92-0,9) · 0,92 = 0,022

5.6. Норматив чистой продукции определяется по прейскуранту №01-22 „Оптовые цены на строительные стальные конструкции", М, 1981

5.7 Объёмы производства фонарей пролетами 12 м с шагом стропильных ферм 6 и 12 м принимаются равными. При этом средний норматив чистой продукции по поз. 305-1 и 305-2 составляет (76,5+80,1):2=78,3 руб/т

5.8 При объеме производства типовых светоаэрационных фонарей ограниченной номенклатуры по данным рабочим чертежам равным 10000 тонн в год экономический эффект от повышения серийности заводского изготовления этих фонарей может составить около 78,3×0,022×10000≈17300 рублей в год

Инв. № подл. | Подпись и дата | Взам. инв. №

			1.464.3-22-00ПЗ
Гл. инж	Шипилов		
Н. контр	Шипилов		Пояснительная записка
Зав. ОИТП	Тесленко		Стадия: Р; Лист: 1; Листов: 1
Ст. н. с.	Петров		ВНИКТИСтальконструкция
Инженер	Федеина		

Марка, поз.	Обозначение	Наименование	Количество на марку фонаря (шт.)																													Примечание
			ФБ 6х6-30пп	ФБ 6х6-36пп	ФБ 6х6-42пп	ФБ 6х6-48пп	ФБ 6х6-54пп	ФБ 6х6-60пп	ФБ 6х6-66пп	ФБ 6х6-72пп	ФБ 6х6-84пп	ФБ 6х12-36пп	ФБ 6х12-48пп	ФБ 6х12-60пп	ФБ 6х12-72пп	ФБ 6х12-84пп	ФБ 12х6-30пп	ФБ 12х6-36пп	ФБ 12х6-42пп	ФБ 12х6-48пп	ФБ 12х6-54пп	ФБ 12х6-60пп	ФБ 12х6-66пп	ФБ 12х6-72пп	ФБ 12х6-84пп	ФБ 12х12-36пп	ФБ 12х12-48пп	ФБ 12х12-60пп	ФБ 12х12-72пп	ФБ 12х12-84пп		
		Документация																														
	00 ПЗ	Пояснительная записка	X	X	X	X	X	X	X	X	X	X	X	X	X	X	X	X	X	X	X	X	X	X	X	X	X	X	X	X	X	
	-2.1	Схемы расположения элементов конструкций фонаря	X	X	X	X	X	X	X	X	X	—	—	—	—	—	—	—	—	—	—	—	—	—	—	—	—	—	—	—	—	
	-2.2		—	—	—	—	—	—	—	—	—	X	X	X	X	X	—	—	—	—	—	—	—	—	—	—	—	—	—	—	—	
	-2.3		—	—	—	—	—	—	—	—	—	—	—	—	—	—	X	X	X	X	X	X	X	X	X	—	—	—	—	—	—	
	-2.4		—	—	—	—	—	—	—	—	—	—	—	—	—	—	—	—	—	—	—	—	—	—	—	X	X	X	X	X	—	
	-3.0	Узлы	X	X	X	X	X	X	X	X	X	X	X	X	X	X	X	X	X	X	X	X	X	X	X	X	X	X	X	X	X	
		Сборочные единицы																														
		Фонарные панели																														
01	1.464-11/82 вып.2	ФП-1Ж	—	—	—	—	—	—	—	—	—	6	8	10	12	14	—	—	—	—	—	—	—	—	—	6	8	10	12	14		
02		ФП-3Ж	10	12	14	16	18	20	22	24	28	—	—	—	—	—	10	12	14	16	18	20	22	24	28	—	—	—	—	—		
		Панели торца:																														
03		ПТ-1Ж	—	—	—	—	—	—	—	—	—	—	—	—	—	—	2	2	2	2	2	2	2	2	2	2	2	2	2	2		
04		ПТ-3Ж	2	2	2	2	2	2	2	2	2	2	2	2	2	2	—	—	—	—	—	—	—	—	—	—	—	—	—	—		
		Фонарные фермы																														
05		ФФ-1Ж	—	—	—	—	—	—	—	—	—	—	—	—	—	—	—	—	—	—	—	—	—	—	—	2	3	4	5	6		
06		ФФ-2Ж	1	1	1	1	1	1	1	1	1	1	1	1	1	1	4	5	6	7	8	9	10	11	13	1	1	1	1	1		

Инв. № подл. | Подпись и дата | Взам. инв. №

Нач. отд.	Петрунин	
Норм. конт.	Зенкович	
Гл. арх. пр.	Зенкович	
Гл. инж. пр.	Вчерашний	
Ст. арх.	Светличная	
Чертежи	Вагина	

1.464.3-22-1.0

Спецификация к схемам расположения элементов конструкций фонарей ФБ6х6-Lпп...ФБ12х12-Lпп

Стадия	Лист	Листов
Р	1	5

Госстрой СССР
ПРОМСТРОЙПРОЕКТ
Москва

Марка, поз.	Обозначение	Наименование	Количество на марку фонаря (шт.)																												Примечание
	1.464-11/82 вып.2	ФОНАРНЫЕ ФЕРМЫ:																													
07		ФФ-3Ж	4	5	6	7	8	9	10	11	13	2	3	4	5	6	—	—	—	—	—	—	—	—	—	—	—	—	—	—	
		ВЕРТИКАЛЬНЫЕ СВЯЗИ:																													
08		ВС-1Ж	—	—	—	—	—	—	—	—	—	2	2	2	2	2	—	—	—	—	—	—	—	—	—	4	4	4	4	4		
09		ВС-3Ж	2	2	2	2	2	2	2	2	2	—	—	—	—	—	4	4	4	4	4	4	4	4	4	—	—	—	—	—		
		ГОРИЗОНТАЛЬНЫЕ СВЯЗИ:																													
010		а	—	—	—	—	—	—	—	—	—	1	2	3	4	5	—	—	—	—	—	—	—	—	—	2	4	6	8	10		
011		a_1	3	4	5	6	7	8	9	10	12	—	—	—	—	—	6	8	10	12	14	16	18	20	24	—	—	—	—	—		
012		б	8	8	8	8	8	8	8	8	8	8	8	8	8	8	—	—	—	—	—	—	—	—	—	—	—	—	—	—	
013		ЛЕСТНИЦА ПОЖАРНАЯ	2	2	2	2	2	2	2	2	2	2	2	2	2	2	2	2	2	2	2	2	2	2	2	2	2	2	2	2	
		СТАЛЬНОЙ ПЕРЕПЛЕТ:																													
014	1.464-11/82 вып.3	ПП 6×1.8	11	13	15	17	19	21	23	25	29	13	17	21	25	29	13	15	17	19	21	23	25	27	31	15	19	23	27	31	
—		ППБ 6×1.8Р	1	1	1	1	1	1	1	1	1	1	1	1	1	1	1	1	1	1	1	1	1	1	1	1	1	1	1	1	
015		КОМПЛЕКСНЫЕ Ж.Б. ПЛИТЫ ПОКРЫТИЯ																													
	1.465.1-10/82 вып.0,1,4	П(3×6)*-80ЛН 500М																													
	1.465-7 вып. 0,1	П(3×6)*-110ЛН 500М	10	12	14	16	18	20	22	24	28	—	—	—	—	—	20	27	28	32	36	40	44	48	56	—	—	—	—	—	*)	
		П(3×6)*-140ЛН 500М																													
	1.465.1-10/82 вып.0,1,4	П(3×12)*-80ЛН 500М																													
	1.465.1-3/80 вып. 0,1	П(3×12)*-110ЛН 500М	—	—	—	—	—	—	—	—	—	6	8	10	12	14	—	—	—	—	—	—	—	—	—	12	16	20	24	28	*)	
		П(3×12)*-140ЛН 500М																													
			ФБ 6×6-30ПТ	ФБ 6×6-36ПТ	ФБ 6×6-42ПТ	ФБ 6×6-48ПТ	ФБ 6×6-54ПТ	ФБ 6×6-60ПТ	ФБ 6×6-66ПТ	ФБ 6×6-72ПТ	ФБ 6×6-84ПТ	ФБ 6×12-36ПТ	ФБ 6×12-48ПТ	ФБ 6×12-60ПТ	ФБ 6×12-72ПТ	ФБ 6×12-84ПТ	ФБ 12×6-30ПТ	ФБ 12×6-36ПТ	ФБ 12×6-42ПТ	ФБ 12×6-48ПТ	ФБ 12×6-54ПТ	ФБ 12×6-60ПТ	ФБ 12×6-66ПТ	ФБ 12×6-72ПТ	ФБ 12×6-84ПТ	ФБ 12×12-36ПТ	ФБ 12×12-48ПТ	ФБ 12×12-60ПТ	ФБ 12×12-72ПТ	ФБ 12×12-84ПТ		

*) МАРКА ПЛИТ ПЕРЕКРЫТИЯ ФОНАРЕЙ ВЫБИРАЕТСЯ ПРИ ПРИВЯЗКЕ В КОНКРЕТНОМ ПРОЕКТ

Марка, поз.	Обозначение	Наименование	Количество на марку фонаря (шт.)																										Примечание
		Детали																											
	1.464-11/82 вып.3	Стойка угловая	8	8	8	8	8	8	8	8	8	8	8	8	8	8	8	8	8	8	8	8	8	8	8	8	8	8	
		Элементы карниза:																											кг
1	1.464-11/82 вып.0	2001-01	195,5	226,7	257,9	289,1	320,3	352,0	382,7	413,5	476,3	—	—	—	—	—	225,7	257,9	289,1	320,3	351,5	382,7	413,9	445,1	507,5	—	—	—	—	—
1		2001-02	—	—	—	—	—	—	—	—	—	296,5	378,1	459,7	541,3	622,9	—	—	—	—	—	—	—	—	—	337,3	418,9	500,5	582,1	663,7
2		Элементы угловой вставки	4	4	4	4	4	4	4	4	4	4	4	4	4	4	4	4	4	4	4	4	4	4	4	4	4	4	4	4
3		Полоса прижимная	28,8	33,8	38,8	43,2	48,0	52,8	57,6	62,4	72,0	33,6	43,2	52,8	62,4	72,0	33,8	38,4	43,7	48,0	52,8	57,6	62,4	67,2	76,8	38,4	48,0	57,6	67,2	76,8	кг
4		Полоса прижимная	144	168	192	215	240	264	288	312	360	168	216	264	312	360	84	96	108	120	132	144	156	168	192	96	120	144	168	192	кг
8	ГОСТ 16233-77*	Равнобокая угловая деталь РУ-1	1	1	1	1	1	1	1	1	1	0,5	0,5	0,5	0,5	0,5	1	1	1	1	1	1	1	1	1	0,5	0,5	0,5	0,5	0,5	
17		Асбестоцементные волнистые листы УВ-6-1150	15	17	19	22	24	26	29	31	36	17	22	26	31	36	38	44	49	55	60	66	71	77	88	19	24	29	34	38	
27	ВБ ГОСТ 2590-71* Ст.3 ГОСТ 535-79*	Круг	34,8	40,7	46,5	52,3	58,1	63,9	69,7	75,5	87,1	40,7	52,3	63,9	75,5	92,9	40,1	46,5	52,3	58,1	63,9	69,7	75,5	81,3	92,9	46,5	58,1	69,7	81,3	92,9	кг
28	ГОСТ 12183-66*	Сетка N20-2.00	99,4	115,9	132,5	149,0	165,6	182,2	198,7	215,3	248,4	115,9	149,0	182,2	215,3	248,4	115,9	132,5	149,0	165,6	182,2	198,7	215,3	231,8	265,0	132,5	165,6	198,7	231,8	265,0	кг
29	1.464-11/82 вып.0	Фиксатор глухих переплетов марки ПП 6х1,8	48	56	64	72	80	88	96	104	120	56	72	88	107	120	56	64	72	80	88	96	104	112	128	64	80	96	112	128	
		Материалы:																											
		Бруски:																											м3
12	ГОСТ 9685-61*	80х50	0,3	0,3	0,4	0,4	0,5	0,5	0,6	0,6	0,7	0,3	0,4	0,5	0,6	0,7	0,3	0,4	0,4	0,5	0,5	0,6	0,6	0,7	0,8	0,4	0,5	0,6	0,6	0,8	
13		50х50	0,1	0,1	0,1	0,1	0,2	0,2	0,2	0,2	0,2	—	—	—	—	—	0,1	0,1	0,1	0,2	0,2	0,2	0,2	0,2	0,3	—	—	—	—	—	Шаг 750
			Ф6 6х6-30 пп	Ф6 6х6-36 пп	Ф6 6х6-42 пп	Ф6 6х6-48 пп	Ф6 6х6-54 пп	Ф6 6х6-60 пп	Ф6 6х6-66 пп	Ф6 6х6-72 пп	Ф6 6х6-84 пп	Ф6 6х12-36 пп	Ф6 6х12-48 пп	Ф6 6х12-60 пп	Ф6 6х12-72 пп	Ф6 6х12-84 пп	Ф6 12х6-30 пп	Ф6 12х6-36 пп	Ф6 12х6-42 пп	Ф6 12х6-48 пп	Ф6 12х6-54 пп	Ф6 12х6-60 пп	Ф6 12х6-66 пп	Ф6 12х6-72 пп	Ф6 12х6-84 пп	Ф6 12х12-36 пп	Ф6 12х12-48 пп	Ф6 12х12-60 пп	Ф6 12х12-72 пп	Ф6 12х12-84 пп	

Инв. № подл. | Подпись и дата | Взам. инв. №

1.464.3-22-1.0

Лист 3

Марка, поз.	Обозначение	Наименование	Количество на марку фонаря (шт.)																												Приме-чание
		Доски:																													м³
14	ГОСТ 8486-66*	200×40	—	—	—	—	—	—	—	—	0,3	0,4	0,5	0,6	0,7	—	—	—	—	—	—	—	—	—	—	0,4	0,5	0,6	0,7	0,8	шаг 750
15		130×40	1,8	2,1	2,4	2,7	3,0	3,3	3,6	3,9	4,5	2,9	3,8	4,6	5,5	6,3	2,1	2,4	2,7	3,0	3,3	3,6	3,9	4,2	4,8	3,4	4,2	5,1	5,9	6,7	
16		110×40	0,3	0,3	0,4	0,4	0,5	0,5	0,6	0,6	0,7	—	—	—	—	—	0,3	0,4	0,4	0,5	0,5	0,5	0,6	0,7	0,8	—	—	—	—	—	
21		Резина-пластина	0,29	0,34	0,38	0,43	0,48	0,53	0,58	0,62	0,72	0,34	0,43	0,53	0,62	0,72	0,34	0,38	0,43	0,48	0,53	0,58	0,62	0,67	0,77	0,34	0,48	0,58	0,67	0,77	м²
		Рубероид:																													м²
22	ГОСТ 10923-82	РК-420	115,9	135,2	154,6	173,9	193,2	212,5	231,8	251,2	289,8	422,6	157,7	192,7	227,8	262,8	135,2	154,6	173,9	193,2	212,5	231,8	251,2	270,5	309,1	140,2	175,2	210,2	245,3	280,3	
23		РК-350	293,0	341,9	390,7	439,6	488,4	539,2	586,1	634,9	732,6	316,7	407,2	497,1	588,1	678,6	341,9	390,7	439,6	488,4	537,2	586,1	634,5	683,8	781,4	361,9	452,4	542,9	633,4	723,8	
19	ГОСТ 8928-81	Плита фибролитовая на портландцементе марки 300	3,6	4,2	4,7	5,4	6,0	6,6	7,2	7,8	9,0	3,4	4,4	5,3	6,3	7,2	4,2	4,7	5,4	6,0	6,6	7,2	7,8	8,4	9,6	3,8	4,8	5,8	6,8	7,7	м³
25	———	Цементно-песчаный раствор марки 100	0,4	0,4	0,5	0,5	0,6	0,7	0,7	0,8	0,9	0,4	0,5	0,7	0,8	0,9	0,4	0,5	0,5	0,6	0,7	0,7	0,8	0,8	1,0	0,5	0,6	0,7	0,8	1,0	м³
26	ГОСТ 8268-82	Гравий 5-10 мм	4,2	5,0	6,0	6,6	7,7	8,3	9,1	9,9	11,5	5,0	6,6	8,3	9,9	11,5	8	9,4	11,0	12,5	14,0	15,6	17,1	18,6	21,7	9,4	12,5	15,6	18,6	21,7	м³ *)
		Стандартные изделия																													
		Винты ГОСТ 17475-80																													кг шаг 1000
5		М8×60.58.01	3,2	3,7	4,2	4,8	5,3	5,8	6,3	6,9	7,9	3,7	4,8	5,8	6,9	7,9	1,8	2,1	2,4	2,6	2,9	3,2	3,4	3,7	4,2	2,1	2,6	3,2	3,7	4,2	
		Винты ГОСТ 10619-80																													кг шаг 250
11		М5×20-021	1,0	1,2	1,4	1,5	1,7	1,9	2,0	2,2	2,6	1,2	1,5	1,5	2,2	2,6	1,2	1,4	1,5	1,7	1,9	2,0	2,2	2,4	2,7	1,4	1,7	2,0	2,4	2,7	
		Гайка ГОСТ 5915-70*																													кг шаг 1000
6		М8.5.01	0,8	0,8	1,0	1,0	1,2	1,3	1,4	1,6	1,8	0,8	1,0	1,3	1,6	1,8	0,4	0,5	0,5	0,6	0,7	0,7	0,8	0,9	1,0	0,5	0,6	0,7	0,8	1,0	
			ФБ 6×6-30 пл	ФБ 6×6-36 пл	ФБ 6×6-42 пл	ФБ 6×6-48 пл	ФБ 6×6-54 пл	ФБ 6×6-60 пл	ФБ 6×6-66 пл	ФБ 6×6-72 пл	ФБ 6×6-84 пл	ФБ 6×12-36 пл	ФБ 6×12-48 пл	ФБ 6×12-60 пл	ФБ 6×12-72 пл	ФБ 6×12-84 пл	ФБ 12×6-30 пл	ФБ 12×6-36 пл	ФБ 12×6-42 пл	ФБ 12×6-48 пл	ФБ 12×6-54 пл	ФБ 12×6-60 пл	ФБ 12×6-66 пл	ФБ 12×6-72 пл	ФБ 12×6-84 пл	ФБ 12×12-36 пл	ФБ 12×12-48 пл	ФБ 12×12-60 пл	ФБ 12×12-72 пл	ФБ 12×12-84 пл	

) Гравий светлых тонов втоплен в антисептированную битумную мастику марки МБК-Г-55 или МБК-Г-65 ГОСТ 2889-80 (в зависимости от района строительства) с добавками симазина (ГОСТ 15123-78) или манурона 0,3% от веса мастики.

Марка, поз	Обозначение	Наименование	Количество на марку фонаря (шт)																												Примечание
			ФБ 6х6-30 пп	ФБ 6х6-36 пп	ФБ 6х6-42 пп	ФБ 6х6-48 пп	ФБ 6х6-54 пп	ФБ 6х6-60 пп	ФБ 6х6-66 пп	ФБ 6х6-72 пп	ФБ 6х6-84 пп	ФБ 6х12-36 пп	ФБ 6х12-48 пп	ФБ 6х12-60 пп	ФБ 6х12-72 пп	ФБ 6х12-84 пп	ФБ 6х12-30 пп	ФБ 6х12-36 пп	ФБ 12х6-42 пп	ФБ 12х6-48 пп	ФБ 12х6-54 пп	ФБ 12х6-60 пп	ФБ 12х6-66 пп	ФБ 12х6-72 пп	ФБ 12х6-84 пп	ФБ 12х12-36 пп	ФБ 12х12-48 пп	ФБ 12х12-60 пп	ФБ 12х12-72 пп	ФБ 12х12-84 пп	
		Шайба ГОСТ 11371-78																													кг
9		В С1 С1	0,3	0,3	0,4	0,4	0,5	0,5	0,6	0,6	0,7	0,3	0,4	0,5	0,6	0,7	0,2	0,2	0,2	0,2	0,3	0,3	0,3	0,3	0,4	0,2	0,2	0,3	0,3	0,4	шаг 1000
		Гвозди ГОСТ 4028-63*																													кг
7		К 3х50	5,0	5,7	6,5	7,4	8,1	9,0	9,8	10,6	12,3	5,4	7,0	8,4	10,0	13,8	4,7	5,5	6,1	6,7	7,4	8,1	8,8	9,4	10,1	4,6	5,7	6,9	8,0	9,2	шаг 200
		Шурупы ГОСТ 1144-80																													кг
—		А6х100	0,3	0,3	0,3	0,3	0,3	0,3	0,3	0,3	0,3	0,2	0,2	0,2	0,2	0,2	0,3	0,3	0,3	0,3	0,3	0,3	0,3	0,3	0,3	0,2	0,2	0,2	0,2	0,2	
10		А6х50	9,1	10,5	12,2	13,7	15,2	16,7	18,2	19,8	22,8	10,6	13,7	16,7	19,8	22,6	5,1	5,8	6,6	7,3	8,0	8,7	9,5	10,2	11,7	5,8	7,2	8,7	10,2	11,7	шаг 200/750

Инв. № подл. | Подпись и дата | Взам. инв. №

План покрытия

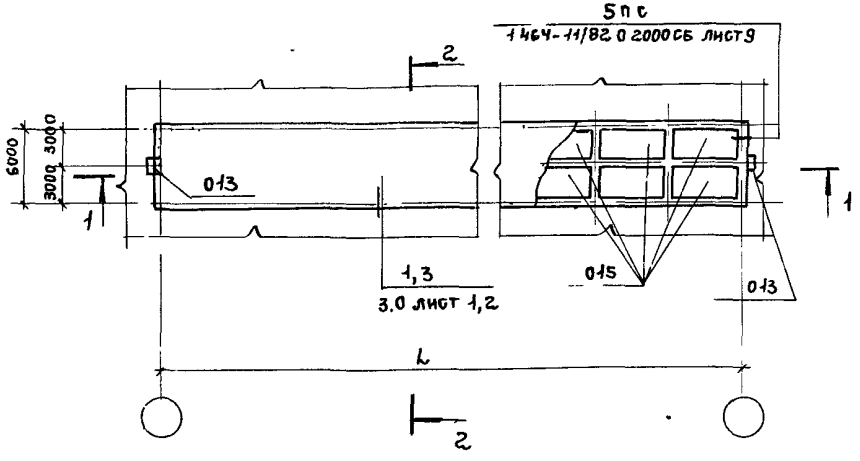

1-1

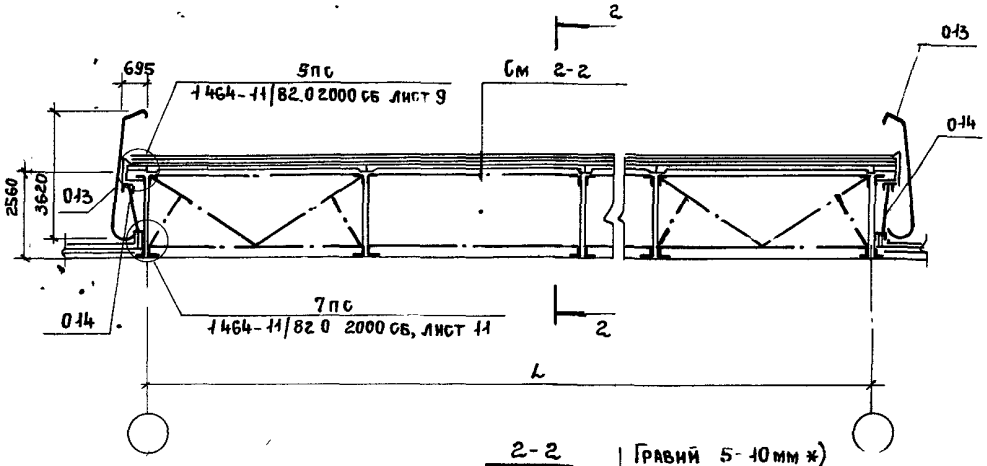

Схема расположения элементов конструкций

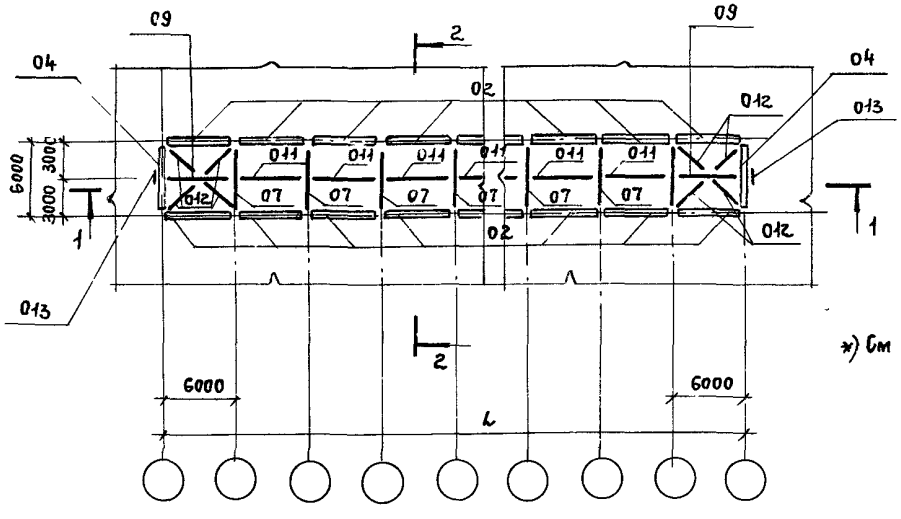

2-2

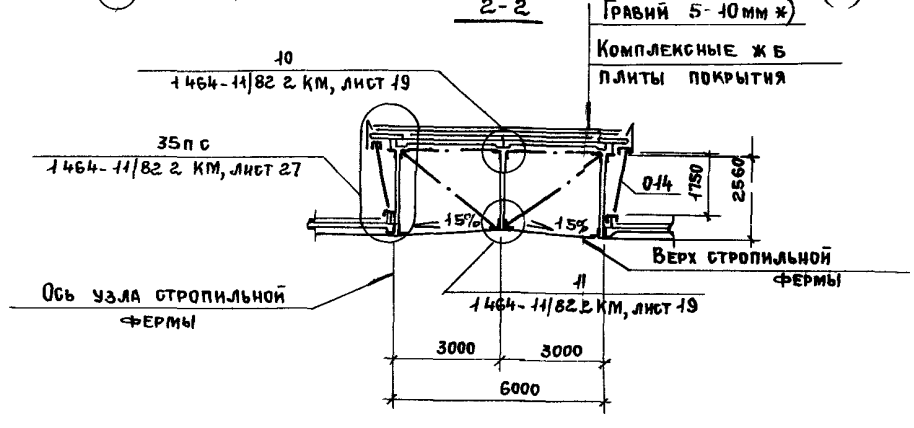

*) См документацию 10, лист 4

Нач отд	Петрунин		
Норм конт	Зенкович		
Гл Арх	Зенкович		
Гл. инж	Вчерашний		
Ст Арх	Светличная		
Техник	Тульникова		

1.464.3-22-1.1

ФБ 6×6-4 пп
Схема расположения элементов конструкций фонаря.

Стадия	Лист	Листов
Р	1	

Госстрой СССР
ПРОМСТРОЙПРОЕКТ
Москва

Инв № подл. | Подпись и дата | Взам инв №

20243 16

1-1

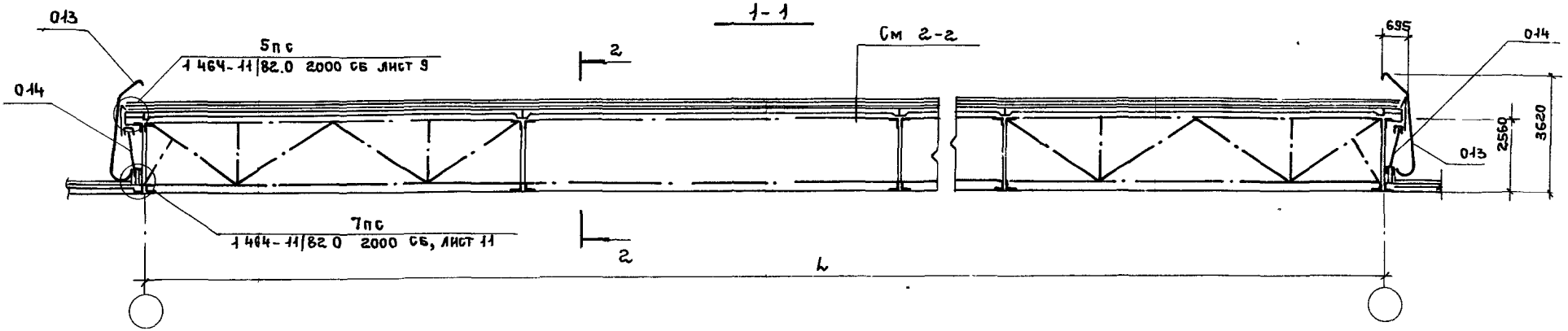

План покрытия

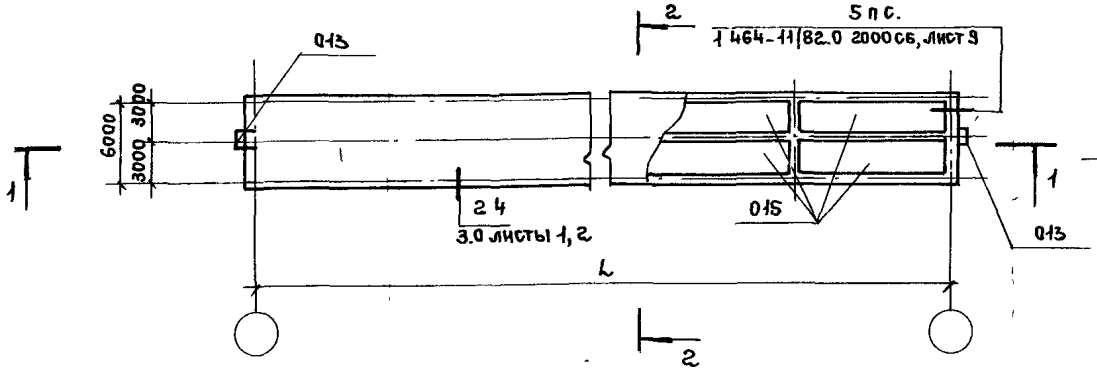

2-2

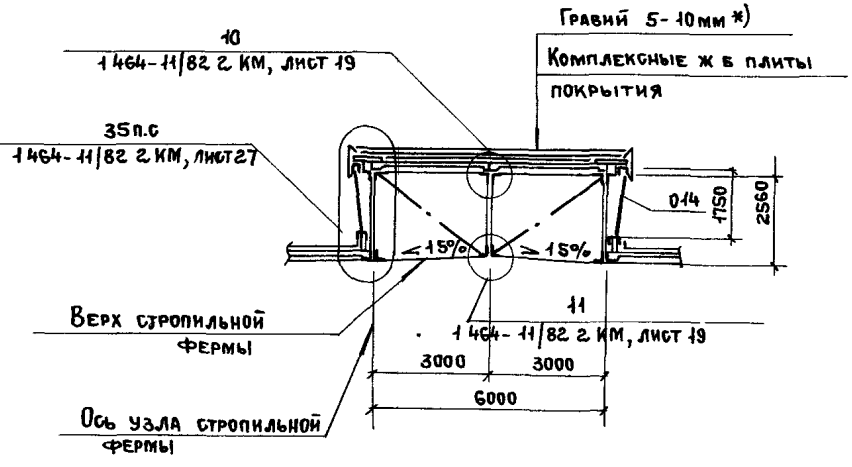

Схема расположения элементов конструкций

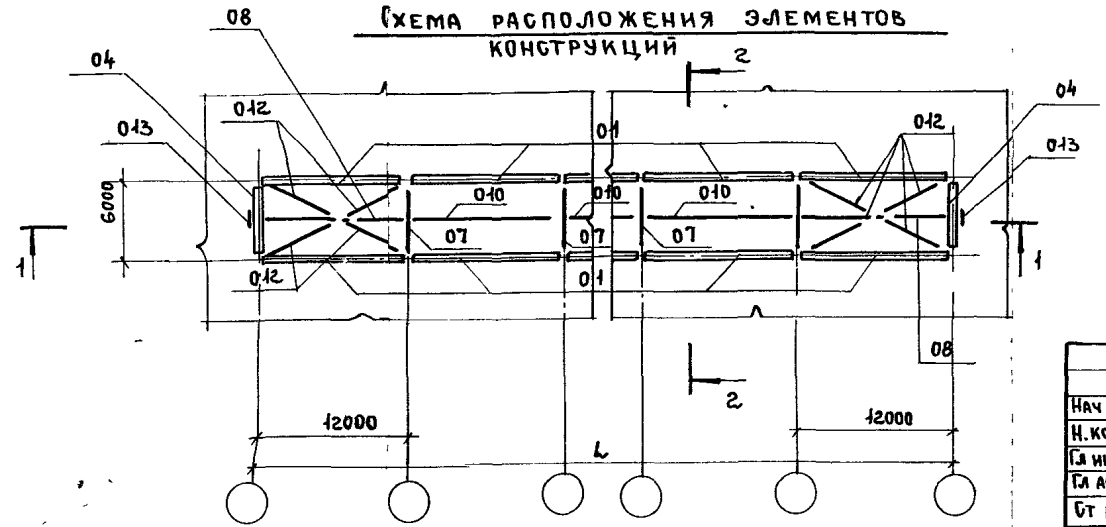

*) См документацию 1.0, лист 4

Нач отд	Петрунин		
Н.контр	Зенкович		
Гл инж.пр	Вчерашний		
Гл арх пр	Зенкович		
Ст арх	Светличная		
Техник	Тульникова		

1.464.3-22-1.2

ФБ 6х12- L пп
Схема расположения элементов конструкций фонаря

Стадия	Лист	Листов
Р	1	

Госстрой СССР
ПРОМСТРОЙПРОЕКТ
Москва

План покрытия

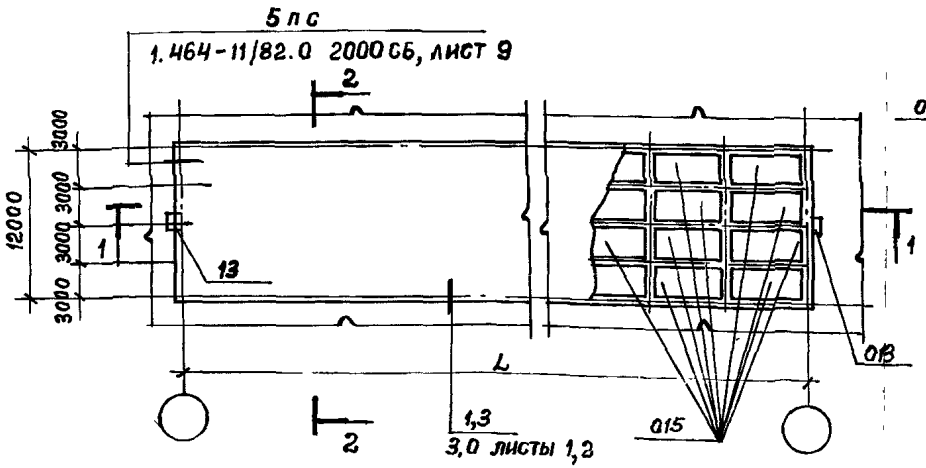

1-1

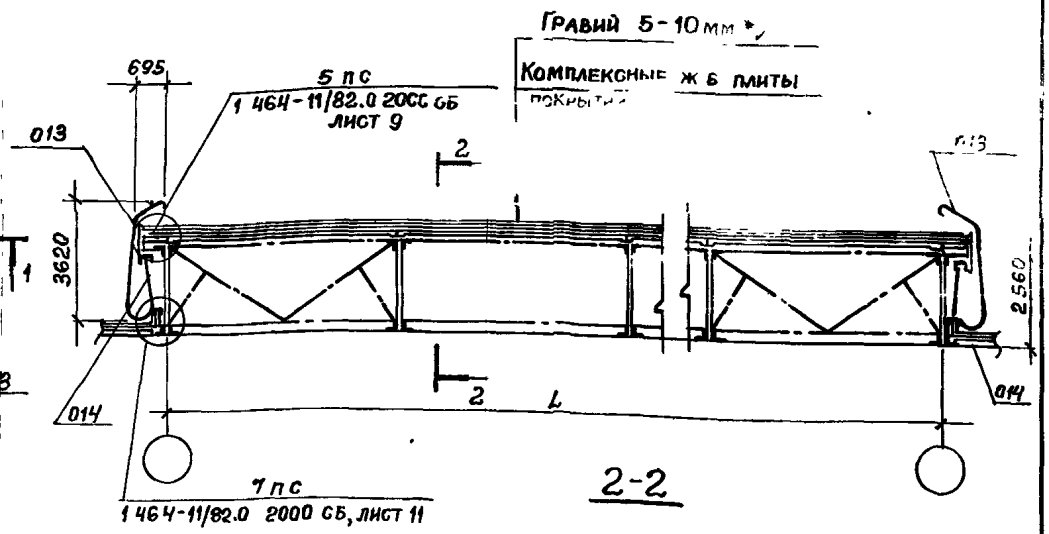

2-2

Схема расположения элементов конструкций

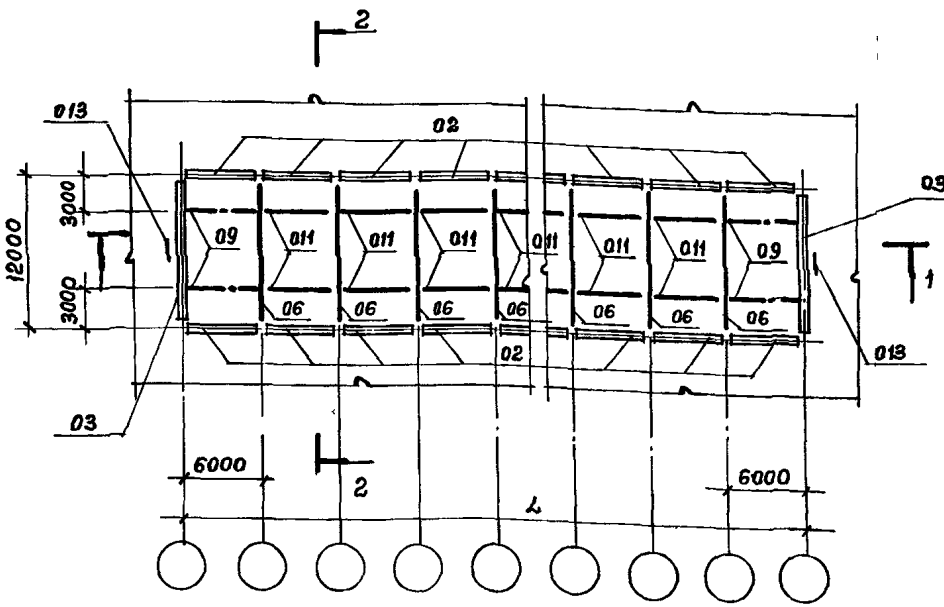

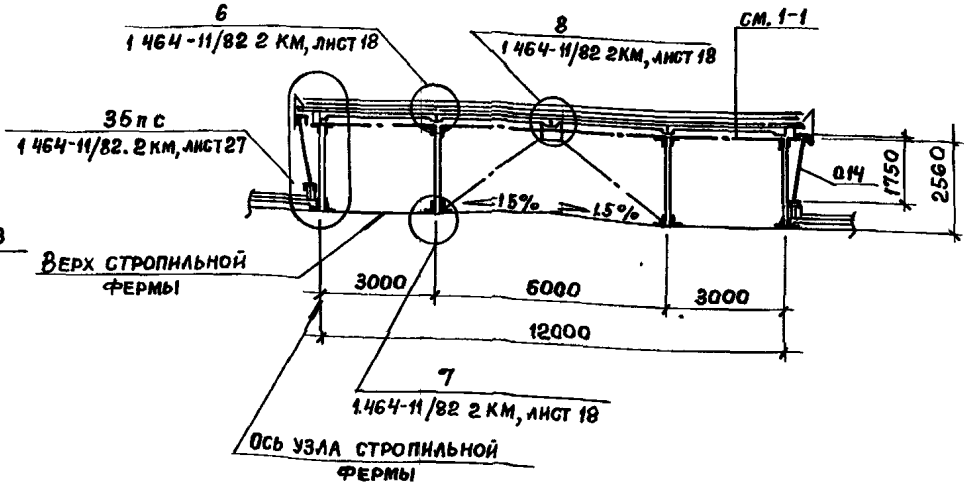

*) см документацию 1.0, лист 4

Нач отд	Петрунин	
Н контр.	Зенкович	
Гл инж пр	Вчерашний	
Гл арх пр	Зенкович	
Ст арх	Светличная	
Техник	Тульникова	

1.464.3-22-1.3

ФБ 12 × 6 - L пп
Схема расположения элементов конструкций фонаря

Стадия	Лист	Листов
Р	1	

Госстрой СССР
ПРОМСТРОЙПРОЕКТ
Москва

Инв № подл. | Подпись и дата | Взам. инв. №

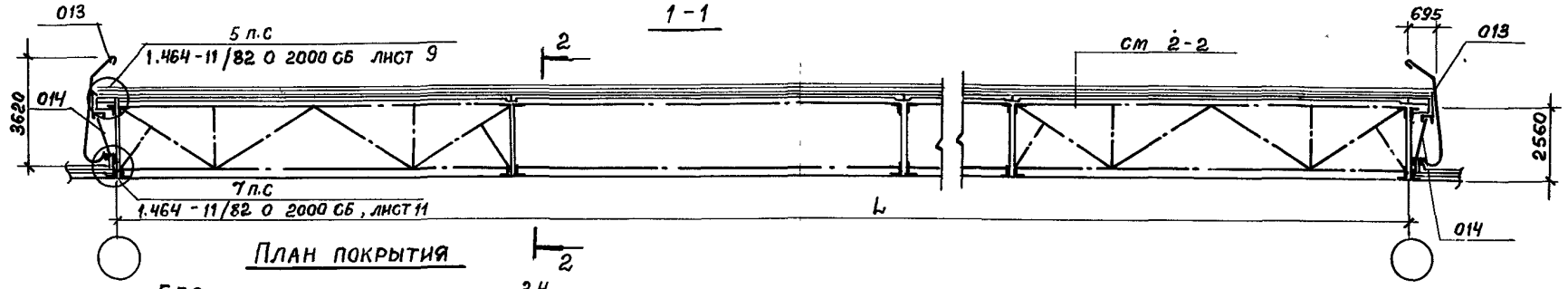

План покрытия

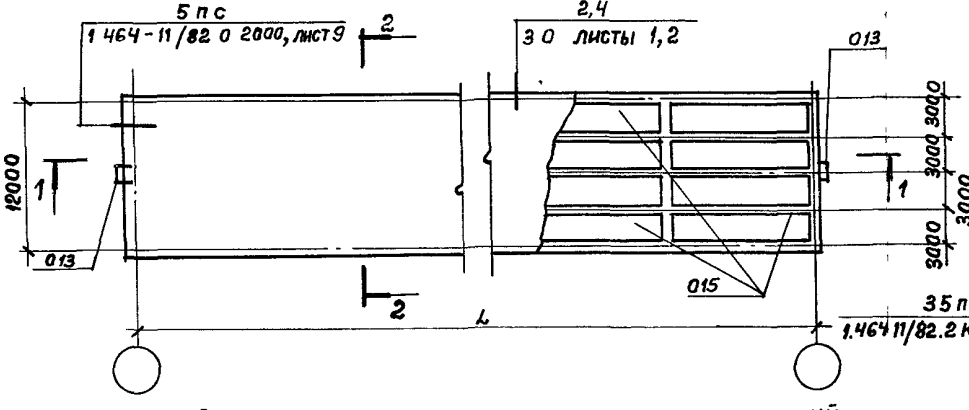

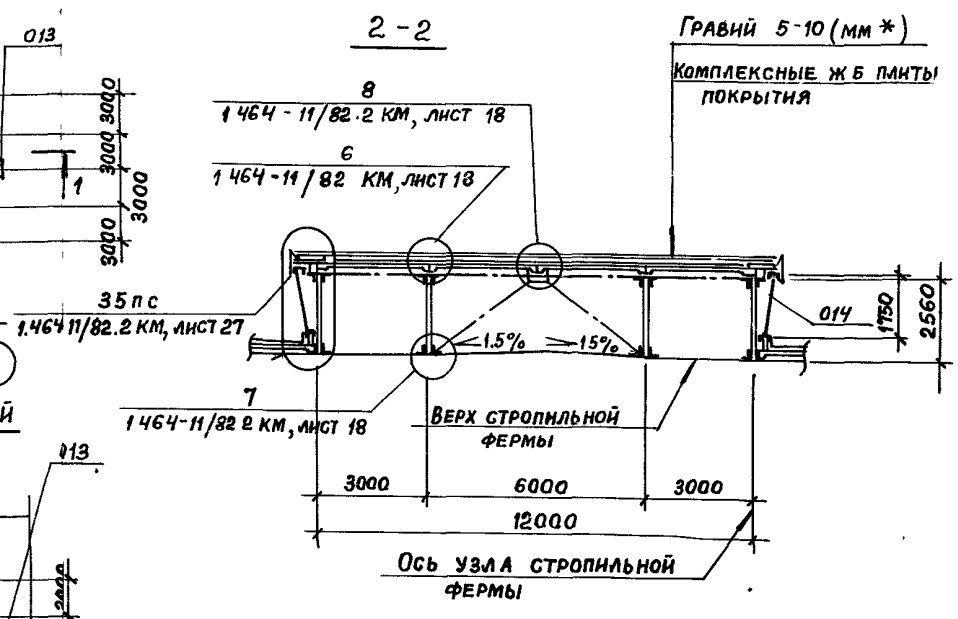

Схема расположения элементов конструкций

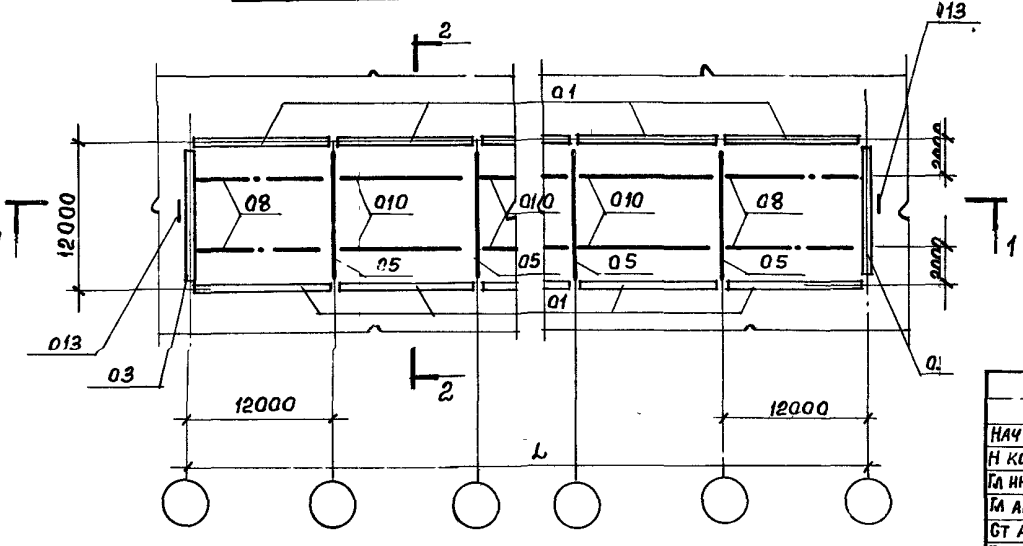

*) см документацию 1.0, лист 4

Нач отд	Петрунин	
Н контр	Зенкович	
Гл инж пр	Вчерашний	
Гл арх пр	Зенкович	
Ст арх	Светличная	
Техник	Тульникова	

1.464.3-22-1.4

ФБ 12×12 - 1 пп

Схема расположения элементов конструкций фонаря

Стадия	Лист	Листов
Р	1	

Госстрой СССР
ПРОМСТРОЙПРОЕКТ
Москва

Марка, поз	Обозначение	Наименование	Количество на марку фонаря (шт)																												Примечание
			ФБ 6х6-30ПТ	ФБ 6х6-36ПТ	ФБ 6х6-42ПТ	ФБ 6х6-48ПТ	ФБ 6х6-54ПТ	ФБ 6х6-60ПТ	ФБ 6х6-66ПТ	ФБ 6х6-72ПТ	ФБ 6х6-84ПТ	ФБ 6х12-36ПТ	ФБ 6х12-48ПТ	ФБ 6х12-60ПТ	ФБ 6х12-72ПТ	ФБ 6х12-84ПТ	ФБ 12х6-30ПТ	ФБ 12х6-36ПТ	ФБ 12х6-42ПТ	ФБ 12х6-48ПТ	ФБ 12х6-54ПТ	ФБ 12х6-60ПТ	ФБ 12х6-66ПТ	ФБ 12х6-72ПТ	ФБ 12х6-84ПТ	ФБ 12х12-36ПТ	ФБ 12х12-48ПТ	ФБ 12х12-60ПТ	ФБ 12х12-72ПТ	ФБ 12х12-84ПТ	
		Документация																													
	-00 ПЗ	Пояснительная записка	X	X	X	X	X	X	X	X	X	X	X	X	X	X	X	X	X	X	X	X	X	X	X	X	X	X	X	X	
	-1.1	Схемы расположения элементов конструкций фонаря	X	X	X	X	X	X	X	X	X	—	—	—	—	—	—	—	—	—	—	—	—	—	—	—	—	—	—	—	
	-1.2		—	—	—	—	—	—	—	—	—	X	X	X	X	X	—	—	—	—	—	—	—	—	—	—	—	—	—	—	
	-1.3		—	—	—	—	—	—	—	—	—	—	—	—	—	—	X	X	X	X	X	X	X	X	X	—	—	—	—		
	-1.4		—	—	—	—	—	—	—	—	—	—	—	—	—	—	—	—	—	—	—	—	—	—	—	X	X	X	X	X	
	-30	Узлы	X	X	X	X	X	X	X	X	X	X	X	X	X	X	X	X	X	X	X	X	X	X	X	X	X	X	X	X	
		Сборочные единицы																													
		Фонарные панели																													
01	1464-11/82 вып 2	ФП-1ж	—	—	—	—	—	—	—	—	—	6	8	10	12	14	—	—	—	—	—	—	—	—	—	6	8	10	12	14	
02		ФП-3ж	10	12	14	16	18	20	22	24	28	—	—	—	—	—	10	12	14	16	18	20	22	24	28	—	—	—	—	—	
		Панели торца																													
03		ПТ-1ж	—	—	—	—	—	—	—	—	—	—	—	—	—	—	2	2	2	2	2	2	2	2	2	2	2	2	2	2	
04		ПТ-3ж	2	2	2	2	2	2	2	2	2	2	2	2	2	2	—	—	—	—	—	—	—	—	—	—	—	—	—	—	
		Фонарные фермы																													
05		ФФ-1ж	—	—	—	—	—	—	—	—	—	—	—	—	—	—	—	—	—	—	—	—	—	—	—	2	3	4	5	6	
06		ФФ-2ж	—	—	—	—	—	—	—	—	—	—	—	—	—	—	4	5	6	7	8	9	10	11	13	—	—	—	—	—	

Нач отд	Петрунин	
Норм конт	Зенкович	
Гл арх пр	Зенкович	
Гл инж пр	Вчерашний	
Ст архит	Светличная	
Техник	Тульникова	

1.464.3-22-2.0

Спецификация к схемам расположения элементов конструкции фонарей ФБ 6х6-L ПТ ФБ 12х12-L ПТ

Стадия	Лист	Листов
Р	1	

Госстрой СССР
ПРОМСТРОЙПРОЕКТ
Москва

Инв № подл | Подпись и дата | Взам инв №

Марка, поз.	Обозначение	Наименование	Количество на марку фонаря (шт.)																											Примечание
	1.464-11/82 вып2	Фонарные фермы:																												
07		ФФ-3Ж	4	5	6	7	8	9	10	11	13	2	3	4	5	6	—	—	—	—	—	—	—	—	—	—	—	—	—	
		Вертикальные связи:																												
08		ВС-1Ж	—	—	—	—	—	—	—	—	—	2	2	2	2	2	—	—	—	—	—	—	—	—	—	4	4	4	4	4	
09		ВС-3Ж	2	2	2	2	2	2	2	2	2	—	—	—	—	—	4	4	4	4	4	4	4	4	4	—	—	—	—	—	
		Горизонтальные связи:																												
010		а	—	—	—	—	—	—	—	—	—	—	2	3	4	5	—	—	—	—	—	—	—	—	—	2	4	6	8	10	
011		$а_1$	3	4	5	6	7	8	9	10	12	—	—	—	—	—	6	8	10	12	14	16	18	20	24	—	—	—	—	—	
012		б	8	8	8	8	8	8	8	8	8	8	8	8	8	8	—	—	—	—	—	—	—	—	—	—	—	—	—	—	
013	1.464-11/82 вып.3	Лестница пожарная	2	2	2	2	2	2	2	2	2	2	2	2	2	2	2	2	2	2	2	2	2	2	2	2	2	2	2	2	
		Стальной переплет:																												
014		ГТ 6×1.8	11	13	15	17	19	21	23	25	29	13	17	21	25	29	13	15	17	19	21	23	25	27	31	15	19	23	27	31	
—		ГТ 6×1.8Р	1	1	1	1	1	1	1	1	1	1	1	1	1	1	1	1	1	1	1	1	1	1	1	1	1	1	1	1	
015	1.465.1-10/82 вып.0,1,2 1.465-7 вып. 0,1	Комплексные ж.б.																												
		Плиты покрытия:																												
		П(3×6)*-80ЛН500М																												
		П(3×6)*-110ЛН500М	10	12	14	16	18	20	22	24	28	—	—	—	—	—	20	24	28	32	36	40	44	48	56	—	—	—	—	—	*)
		П(3×6)*-140ЛН500М																												
	1.465.1-10/82 вып.0,1,2 1.465.1-3/80 вып.0,1	П(3×12)*-80ЛН500М																												
		П(3×12)*-110ЛН500М	—	—	—	—	—	—	—	—	—	6	8	10	12	14	—	—	—	—	—	—	—	—	—	12	16	20	24	28	*)
		П(3×12)*-140ЛН500М																												
			ФБ 6×6-30П	ФБ 6×6-36П	ФБ 6×6-42П	ФБ 6×6-48П	ФБ 6×6-54П	ФБ 6×6-60П	ФБ 6×6-66П	ФБ 6×6-72П	ФБ 6×6-84П	ФБ 6×12-30П	ФБ 6×12-48П	ФБ 6×12-60П	ФБ 6×12-72П	ФБ 6×12-84П	ФБ 12×6-30П	ФБ 12×6-36П	ФБ 12×6-42П	ФБ 12×6-48П	ФБ 12×6-54П	ФБ 12×6-60П	ФБ 12×6-66П	ФБ 12×6-72П	ФБ 12×6-84П	ФБ 12×12-36П	ФБ 12×12-48П	ФБ 12×12-60П	ФБ 12×12-72П	ФБ 12×12-84П	

Марка плит покрытия фонарей

*) выбирается при привязке конкретном проекте

Марка, поз	Обозначение	Наименование	Количество на марку фонаря (шт)																												Примечание
		Детали																													
—	1.464-11/82 вып 3	Стойка угловая	8	8	8	8	8	8	8	8	8	8	8	8	8	8	8	8	8	8	8	8	8	8	8	8	8	8	8	8	
		Элементы карниза																													
1	1.464-11/82 вып 0	2001-01	138,5	226,7	257,9	288,1	320,3	352,0	382,7	413,5	476,3	—	—	—	—	—	225,7	257,9	288,1	320,3	351,5	382,7	413,9	445,1	507,5	—	—	—	—	—	кг
1		2001-02	—	—	—	—	—	—	—	—	—	265,5	378,1	458,7	541,3	622,9	—	—	—	—	—	—	—	—	—	387,3	449,9	500,5	582,1	663,7	кг
2		Элементы угловой вставки	4	4	4	4	4	4	4	4	4	4	4	4	4	4	4	4	4	4	4	4	4	4	4	4	4	4	4	4	
3		Полоса прижимная	28,8	33,8	38,8	43,2	48,0	52,8	57,6	62,4	72,0	33,8	43,2	52,8	62,4	72,0	33,8	38,4	43,2	48,0	52,8	57,6	62,4	67,2	76,8	38,4	48,0	57,6	67,2	76,8	кг
4		Полоса прижимная	144	168	192	216	240	264	288	312	360	168	216	264	312	360	84	96	108	120	132	144	156	168	192	96	120	144	168	192	кг
—	1.464-11/82 вып 3	Костыль	12	14	16	18	20	22	24	26	30	14	18	22	26	30	14	16	18	20	22	24	26	28	32	16	20	24	28	32	
—		Нащельник	12	14	16	18	20	22	24	26	30	14	18	22	26	30	14	16	18	20	22	24	26	28	32	16	20	24	28	32	
8	ГОСТ 16233-77*	Равнобокая угловая деталь РУ-1	1	1	1	1	1	1	1	1	1	0,5	0,5	0,5	0,5	0,5	1	1	1	1	1	1	1	1	1	0,5	0,5	0,5	0,5	0,5	
17		Асбестоцементные волнистые листы УВ-6-1750	15	17	19	22	24	26	29	31	36	17	22	26	31	36	38	44	45	55	60	65	71	77	88	19	24	29	34	38	
27	ВБ ГОСТ 2590-71* / Ст 3 ГОСТ 535-79*	Круг	34,8	40,7	46,5	52,3	58,1	63,9	69,7	75,5	87,1	40,7	52,3	63,5	75,5	92,5	40,7	46,5	52,3	58,1	63,9	81,7	75,5	81,3	92,9	46,5	58,1	69,7	81,3	92,5	кг
28	ГОСТ 12183-66*	Сетка N20-200	99,4	115,9	132,5	149,0	165,6	182,2	198,7	215,3	248,4	115,9	149,0	182,2	215,3	248,4	115,9	132,5	149,0	165,6	182,2	199,7	215,3	231,8	265,0	132,5	165,6	198,7	231,8	265,0	кг
29	1.464-11/82 вып 0	Фиксатор глухих переплетов марки ПТ 6х1,8	48	56	64	72	80	88	96	104	120	56	72	88	104	120	56	64	72	80	88	95	104	112	128	64	80	96	112	128	шаг 1500
		Материалы																													
		Бруски																													
12	ГОСТ 9685-61*	80х50	0,3	0,3	0,4	0,4	0,5	0,5	0,6	0,6	0,7	0,3	0,4	0,5	0,6	0,7	0,3	0,4	0,4	0,5	0,5	0,6	0,6	0,7	0,8	0,4	0,5	0,6	0,6	0,8	$м^3$
			ФБ 6х6-30 п/т	ФБ 6х6-36 п/т	ФБ 6х6-42 п/т	ФБ 6х6-48 п/т	ФБ 6х6-54 п/т	ФБ 6х6-60 п/т	ФБ 6х6-66 п/т	ФБ 6х6-72 п/т	ФБ 6х6-84 п/т	ФБ 6х12-36 п/т	ФБ 6х12-48 п/т	ФБ 6х12-60 п/т	ФБ 6х12-72 п/т	ФБ 6х12-84 п/т	ФБ 12х6-30 п/т	ФБ 12х6-36 п/т	ФБ 12х6-42 п/т	ФБ 12х6-48 п/т	ФБ 12х6-54 п/т	[illegible]	ФБ 12х6-66 п/т	ФБ 12х6-72 п/т	ФБ 12х6-84 п/т	ФБ 12х12-36 п/т	ФБ 12х12-48 п/т	ФБ 12х12-60 п/т	ФБ 12х12-72 п/т	ФБ 12х12-84 п/т	

Инв. № подл. | Подпись и дата | Взам. инв. №

1.464.3-22-20

Лист 3

Марка, поз	Обозначение	Наименование	Количество на марку фонаря (шт)																										Примечание
		Бруски																											м³
13	ГОСТ 9685-61*	50×50	0,1	0,1	0,1	0,1	0,2	0,2	0,2	0,2	0,2	—	—	—	—	—	0,1	0,1	0,1	0,2	0,2	0,2	0,2	0,2	0,3	—	—	—	—	—	шаг 750
		Доски																											м³
14	ГОСТ 8486-66*	200×40	—	—	—	—	—	—	—	—	—	0,3	0,4	0,5	0,6	0,7	—	—	—	—	—	—	—	—	—	0,4	0,5	0,6	0,7	0,8	шаг 750
15		130×40	1,8	2,1	2,4	2,7	3,0	3,3	3,6	3,9	4,5	2,9	3,8	4,6	5,5	6,3	2,1	2,4	2,7	3,0	3,3	3,6	3,9	4,2	4,8	3,4	4,2	5,1	5,9	6,7	
16		110×40	0,3	0,3	0,4	0,4	0,5	0,5	0,6	0,6	0,7	—	—	—	—	—	0,3	0,4	0,4	0,5	0,5	0,6	0,6	0,7	0,8	—	—	—	—	—	
21		Резина-пластина	0,29	0,34	0,38	0,43	0,48	0,53	0,58	0,62	0,72	0,38	0,43	0,53	0,62	0,72	0,34	0,38	0,43	0,48	0,53	0,58	0,62	0,67	0,77	0,34	0,48	0,58	0,67	0,77	м²
		Рубероид																													м²
22	ГОСТ 10923-82	К-420	115,9	135,2	154,6	173,9	193,2	212,5	231,8	251,2	289,8	122,6	157,1	192,1	227,6	262,8	135,2	154,6	173,9	193,2	212,5	231,8	251,2	270,5	309,1	140,2	175,2	210,2	245,3	280,3	
23		К-350	293,0	344,9	390,7	439,6	488,4	538,2	586,1	634,9	732,6	316,7	407,2	497,7	588,1	678,6	344,9	390,7	439,6	488,4	537,2	586,7	634,9	683,8	781,4	361,9	452,4	542,9	633,4	723,8	
19	ГОСТ 8928-81	Плита фибролитовая на портландцементе марки 300	3,6	4,2	4,7	5,4	6,0	6,6	7,2	7,8	9,0	3,4	4,4	5,3	6,3	7,2	4,2	4,7	5,4	6,0	6,6	7,2	7,8	8,4	9,6	3,8	4,8	5,8	6,8	7,7	м³
25	—	Цементно-песчаный раствор марки 100	0,4	0,4	0,5	0,5	0,6	0,7	0,7	0,8	0,9	0,4	0,5	0,7	0,8	0,9	0,4	0,5	0,5	0,6	0,7	0,7	0,8	0,8	1,0	0,5	0,6	0,7	0,8	1,0	м³
26	ГОСТ 8268-82	Гравий 5-10 мм	4,2	5,0	6,0	6,6	7,7	8,3	9,1	9,9	11,5	5,0	6,6	8,3	9,9	11,5	8,0	9,4	11,0	12,5	14,0	15,6	17,1	18,6	21,7	9,4	12,5	15,6	18,6	21,7	м³ *)
		Стандартные изделия																													
		Винты ГОСТ 17475-80																													
5		М8·60 58.01	3,2	3,7	4,2	4,8	5,3	5,8	6,3	6,9	7,9	3,7	4,8	5,8	6,9	7,9	1,8	2,1	2,4	2,6	2,9	3,2	3,4	3,7	4,2	2,1	2,6	3,2	3,7	4,2	кг
		Винты ГОСТ 10619-80																													
11		М5×20-021	1,0	1,2	1,4	1,5	1,7	1,9	2,0	2,2	2,6	1,2	1,5	1,9	2,2	2,6	1,2	1,4	1,5	1,7	1,9	2,0	2,2	2,4	2,7	1,4	1,7	2,0	2,4	2,7	кг
			ФБ 6×6-30 ПТ	ФБ 6×6-36 ПТ	ФБ 6×6-42 ПТ	ФБ 6×6-48 ПТ	ФБ 6×6-54 ПТ	ФБ 6×6-60 ПТ	ФБ 6×6-66 ПТ	ФБ 6×6-72 ПТ	ФБ 6×6-84 ПТ	ФБ 6×12-36 ПТ	ФБ 6×12-48 ПТ	ФБ 6×12-60 ПТ	ФБ 6×12-72 ПТ	ФБ 6×12-84 ПТ	ФБ 12×6-30 ПТ	ФБ 12×6-36 ПТ	ФБ 12×6-42 ПТ	ФБ 12×6-48 ПТ	ФБ 12×6-54 ПТ	ФБ 12×6-60 ПТ	ФБ 12×6-66 ПТ	ФБ 12×6-72 ПТ	ФБ 12×6-84 ПТ	ФБ 12×12-36 ПТ	ФБ 12×12-48 ПТ	ФБ 12×12-60 ПТ	ФБ 12×12-72 ПТ	ФБ 12×12-84 ПТ	шаг 250

*) Гравий светлых тонов втоплен в антисептированную битумную мастику марки МБК-Г-55 или МБК-Г-65 ГОСТ 2889-80 (в зависимости от района строительства) с добавкой инданна (ГОСТ 15123-78) или манурча 0,3% от веса мастики

Марка, поз	Обозначение	Наименование	Количество на марку фонаря (шт)																												Кг. Примечание
			ФБ 6х6-30 ЛТ	ФБ 6х6-36 ЛТ	ФБ 6х6-42 ЛТ	ФБ 6х6-48 ЛТ	ФБ 6х6-54 ЛТ	ФБ 6х6-60 ЛТ	ФБ 6х6-66 ЛТ	ФБ 6х6-72 ЛТ	ФБ 6х6-84 ЛТ	ФБ 6х12-36 ЛТ	ФБ 6х12-48 ЛТ	ФБ 6х12-60 ЛТ	ФБ 6х12-72 ЛТ	ФБ 6х12-84 ЛТ	ФБ 12х6-30 ЛТ	ФБ 12х6-36 ЛТ	ФБ 12х6-42 ЛТ	ФБ 12х6-48 ЛТ	ФБ 12х6-54 ЛТ	ФБ 12х6-60 ЛТ	ФБ12х6-66 ЛТ	ФБ 12х6-72 ЛТ	ФБ12х6-84 ЛТ	ФБ 12х12-36 ЛТ	ФБ 12х12-48 ЛТ	ФБ 12х12-60 ЛТ	ФБ 12х12-72 ЛТ	ФБ 12х12-84 ЛТ	
		Гайка ГОСТ 5915-70*																													
6		М8 5 01	0,8	0,8	1,0	1,0	1,2	1,3	1,4	1,6	1,8	0,8	1,0	1,3	1,6	1,8	0,4	0,5	0,5	0,6	0,7	0,7	0,8	0,8	1,0	0,5	0,6	0,7	0,8	1,0	кг ШАГ 1000
		Шайба ГОСТ 11371-78																													
9		8 01 01	0,3	0,3	0,4	0,4	0,5	0,5	0,6	0,6	0,7	0,3	0,4	0,5	0,6	0,7	02	0,2	0,2	0,2	0,3	0,3	0,3	0,3	0,4	02	0,2	0,3	0,3	0,4	кг ШАГ 1000
		Гвоздн ГОСТ 4028-63*																													
7		К 3 х 50	5,0	5,1	6,6	7,4	8,1	9,0	9,8	10,6	12,3	5,4	7,0	8,4	10,0	13,8	4,7	5,5	6,1	6,7	7,4	8,1	8,8	9,4	10,1	4,6	5,7	6,9	8,0	9,2	кг ШАГ 200
		Шурупы ГОСТ 1144-80																													
—		А6 х 100	0,3	0,3	0,3	0,3	0,3	0,3	0,3	0,3	0,3	0,2	0,2	0,2	0,2	0,2	0,3	0,3	0,3	0,3	0,3	03	0,3	0,3	0,3	0,2	0,2	0,2	0,2	0,2	кг
10		А6 х 50	9,1	10,6	12,2	13,7	15,2	16,7	18,2	19,8	22,8	10,6	13,7	16,7	19,8	22,6	5,1	5,8	6,6	7,3	8,0	8,7	9,5	10,2	11,7	5,8	7,2	8,7	10,2	11,7	кг ШАГ 200/150

Инв. № подл. | Подпись и дата | Взам. инв. №

План покрытия

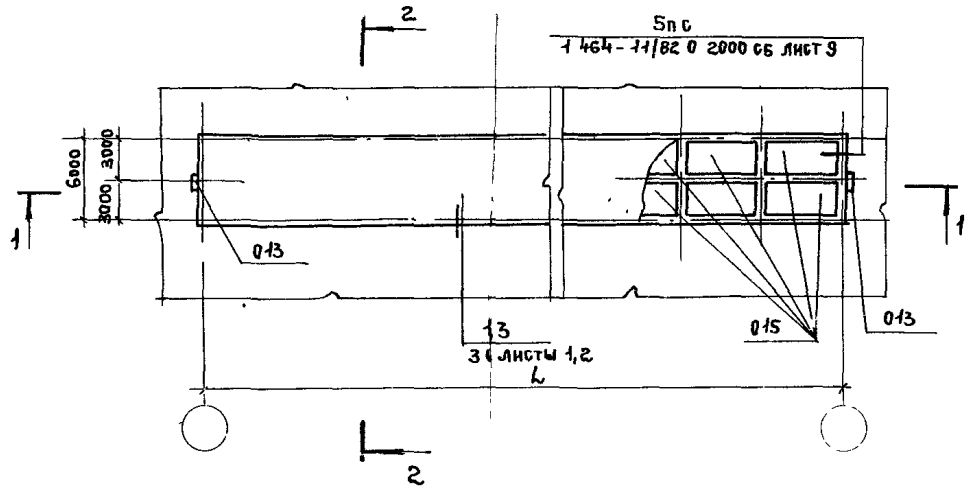

1-1

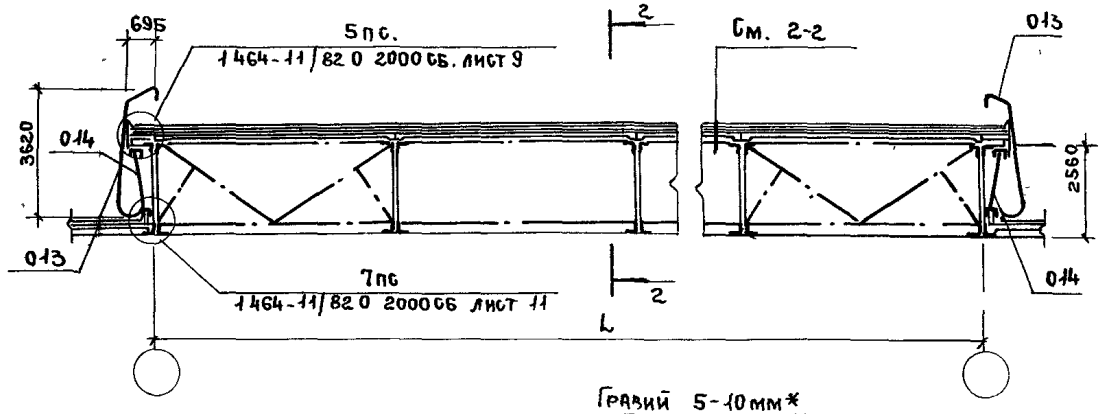

Схема расположения элементов конструкций

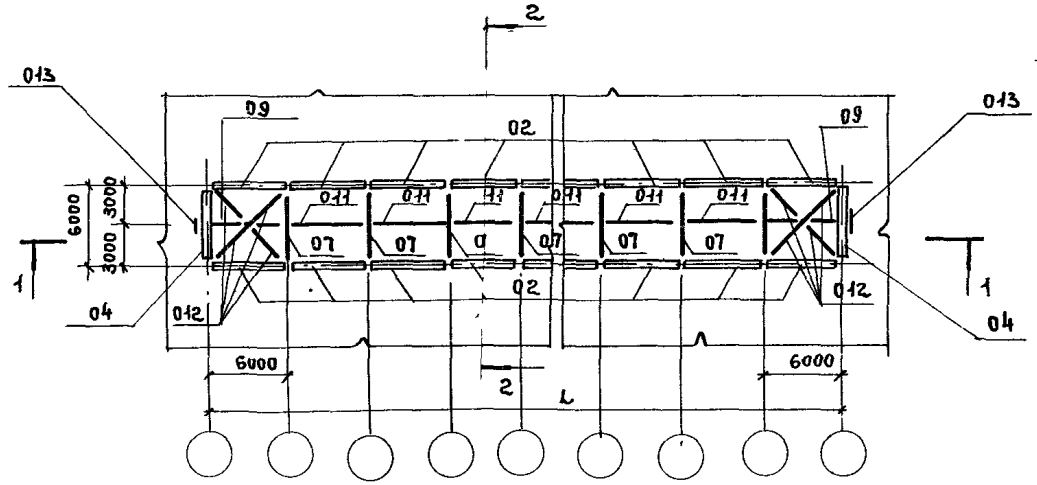

2-2

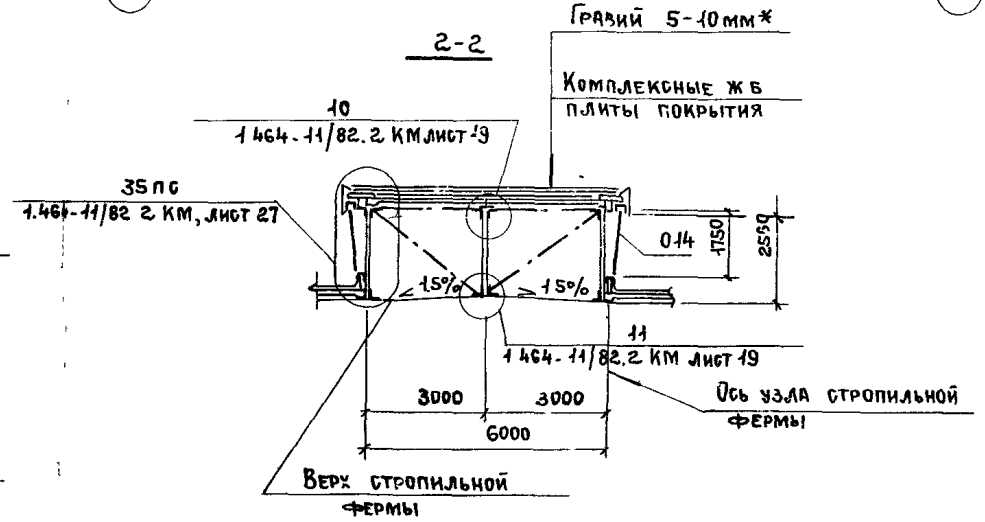

*) см документацию 2.0, лист 4

Нач отд	Петрунин	
Н контр	Зенкович	
Гл инж пр	Вчерашний	
Гл арх пр	Зенкович	
Ст. арх	Светличная	
Техник	Тульникова	

1.464.3-22-2.1

ФБ6х6-4пт

Схема расположения элементов конструкций фонаря

Стадия	Лист	Листов
Р	1	

Госстрой СССР
ПРОМСТРОЙПРОЕКТ
Москва

1-1

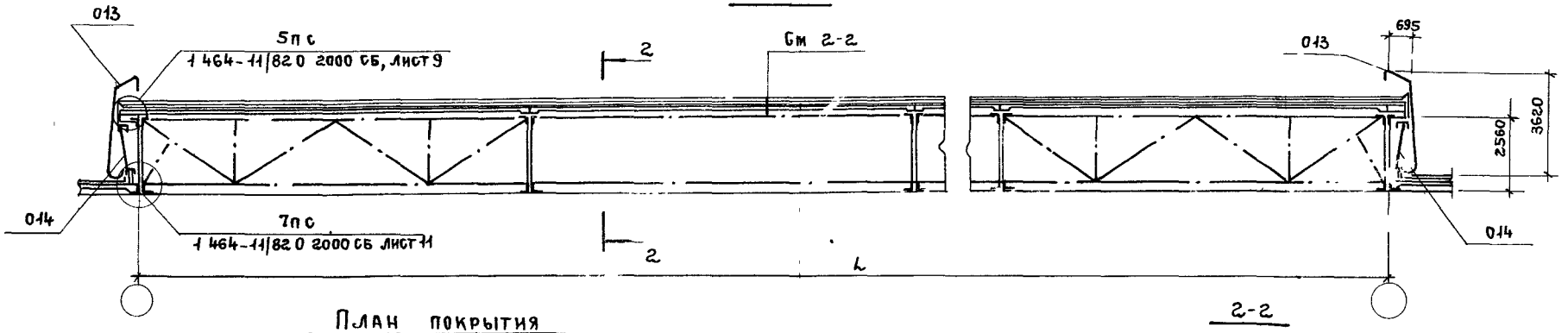

План покрытия

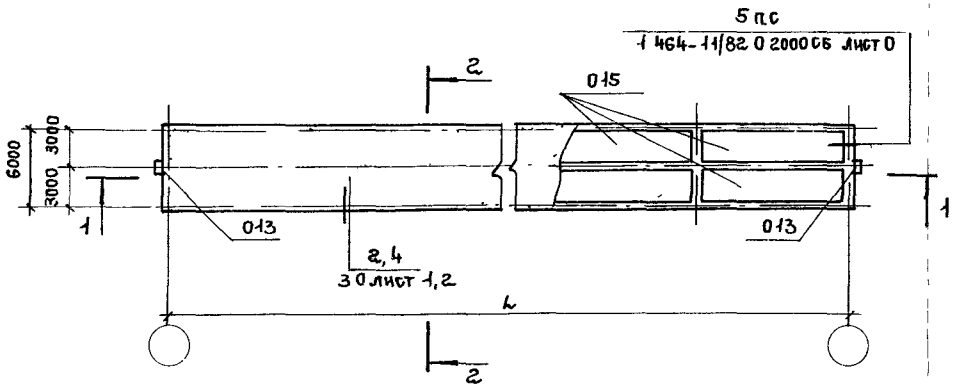

Схема расположения элементов конструкций

2-2

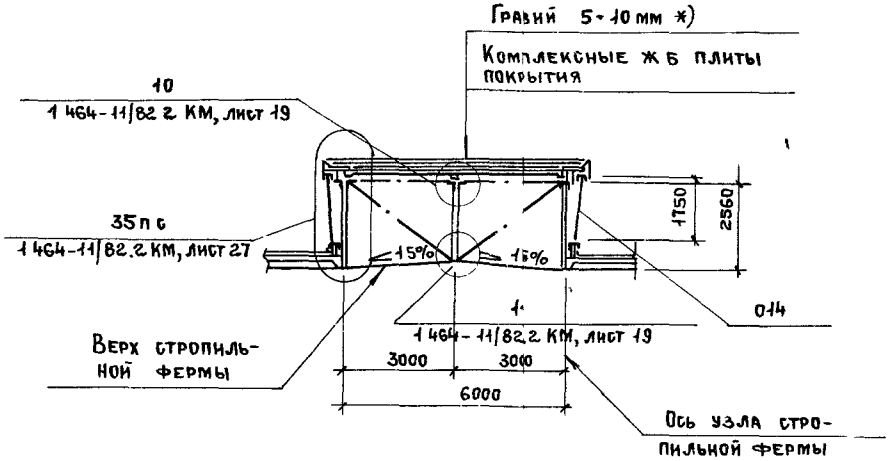

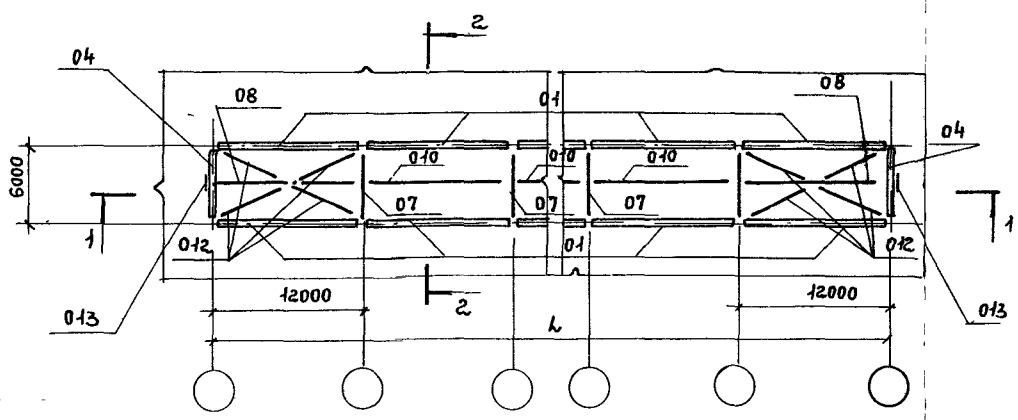

*) см документацию 20 лист 4

Нач отд	Петрунин		
Норм контр	Зенкович		
Гл инж пр	Вчерашний		
Гл Арх пр	Зенкович		
Ст Арх	Светличная		
Техник	Тульникова		

1.464.3 -22 -2.2

ФБ 6х12 - 4пт

Схема расположения элементов конструкций фонаря

Стадия	Лист	Листов
Р	1	

Госстрой СССР ПРОМСТРОЙПРОЕКТ Москва

Инв №подл | Подпись и дата | Взам инв №

План покрытия

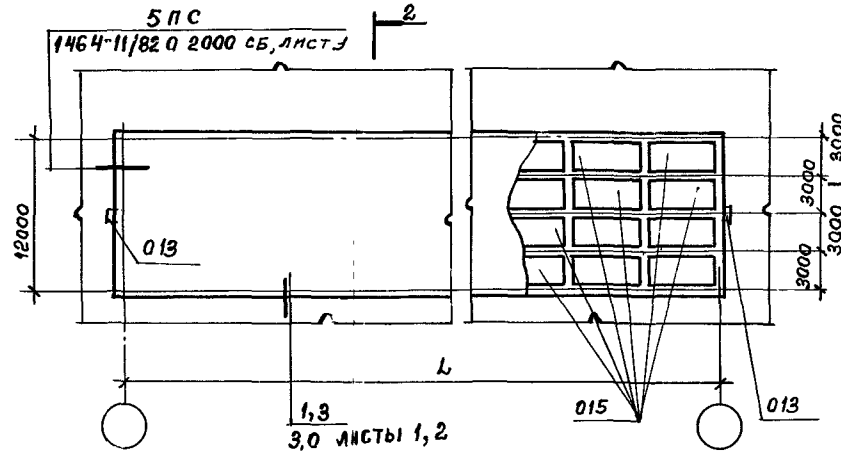

1 - 1

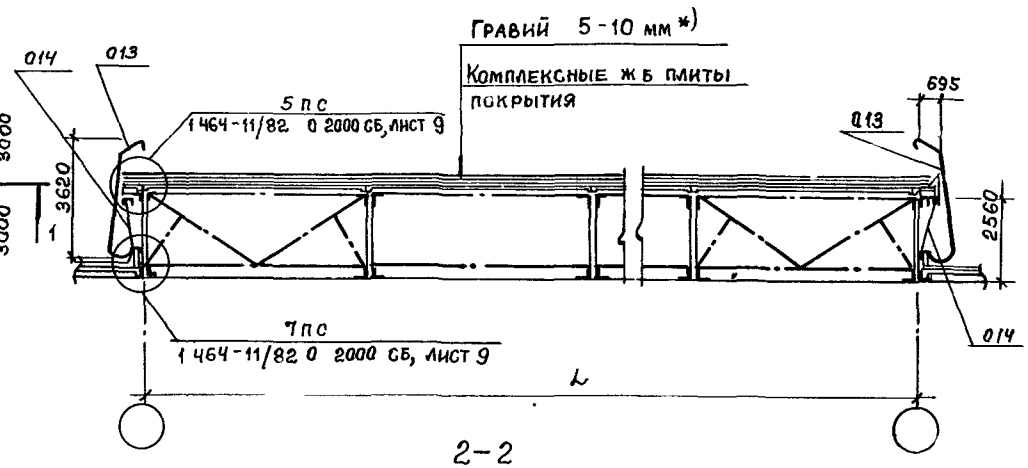

2 - 2

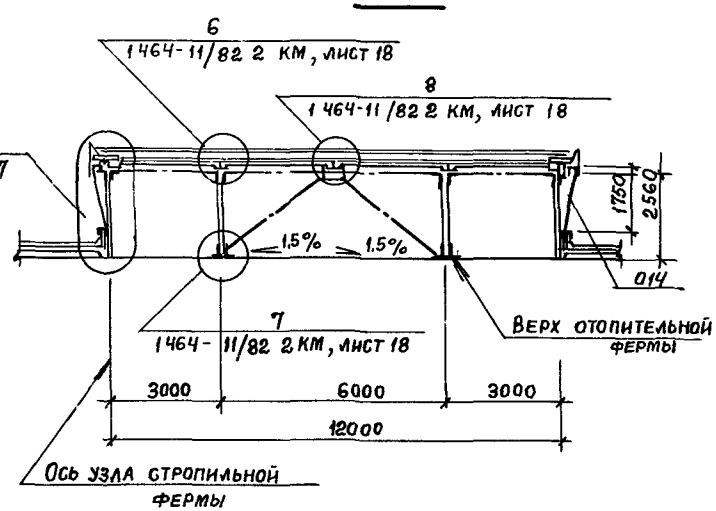

Схема расположения элементов конструкций

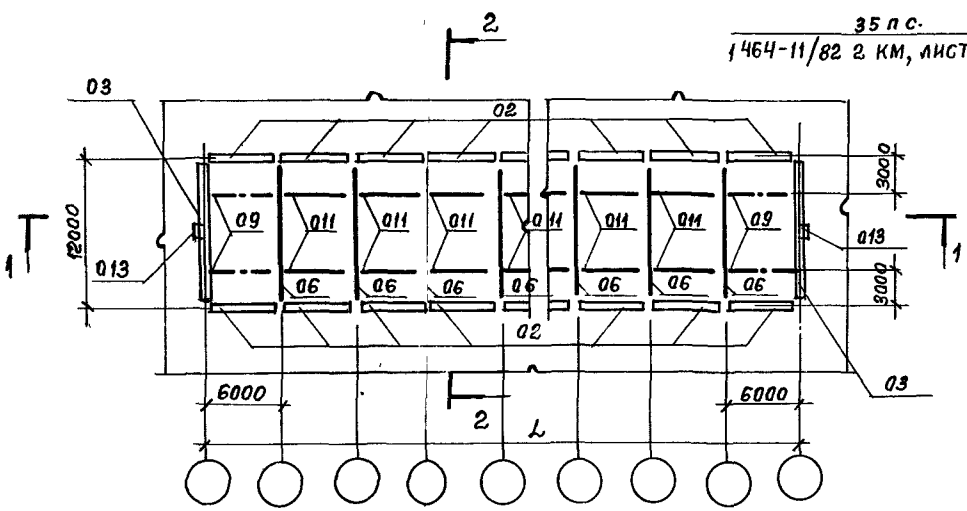

*) См документацию 20, лист 4

Нач Зотд	Петрунин	
Н контр	Зенкевич	
Гл инж пр	Вчерашний	
Гл арх пр	Зенкович	
Ст арх	Светличная	
Техник	Тульникова	

1.464.3-22-23

ФБ 12×6 - L ПТ
Схема расположения элементов конструкций фонаря

Стадия	Лист	Листов
Р	1	

Госстрой СССР
ПРОМСТРОЙПРОЕКТ
Москва

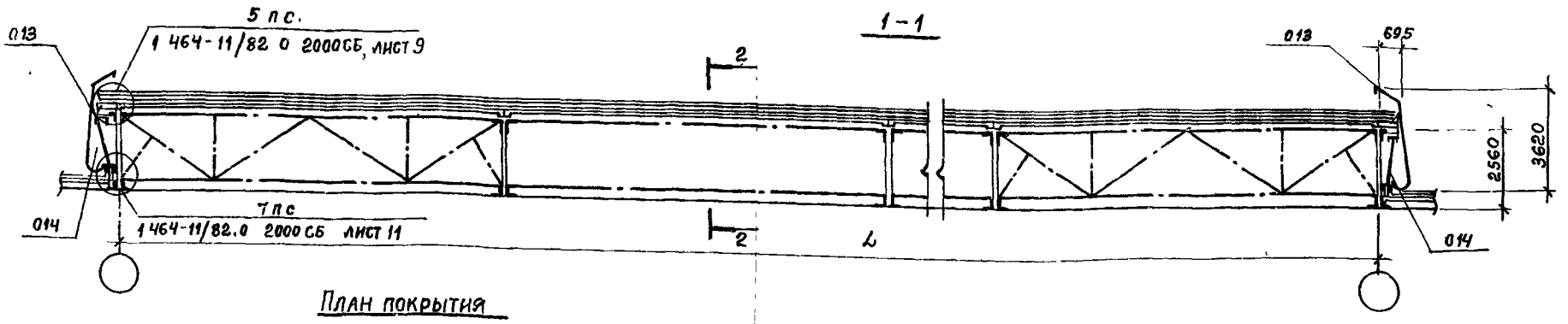

План покрытия

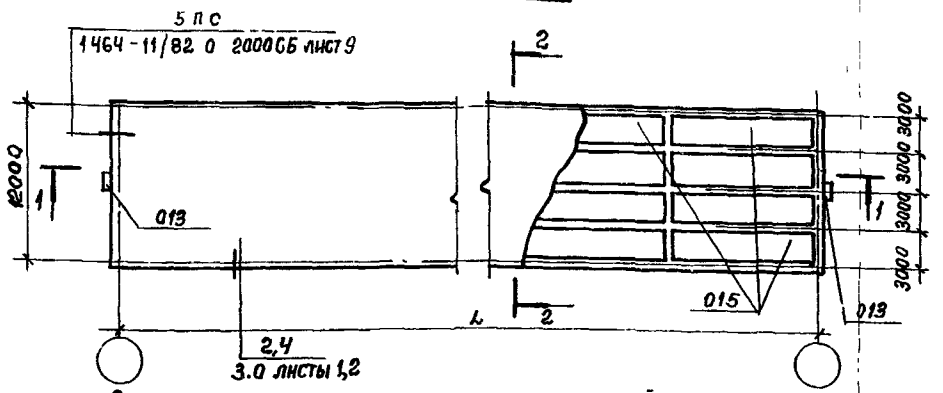

2-2

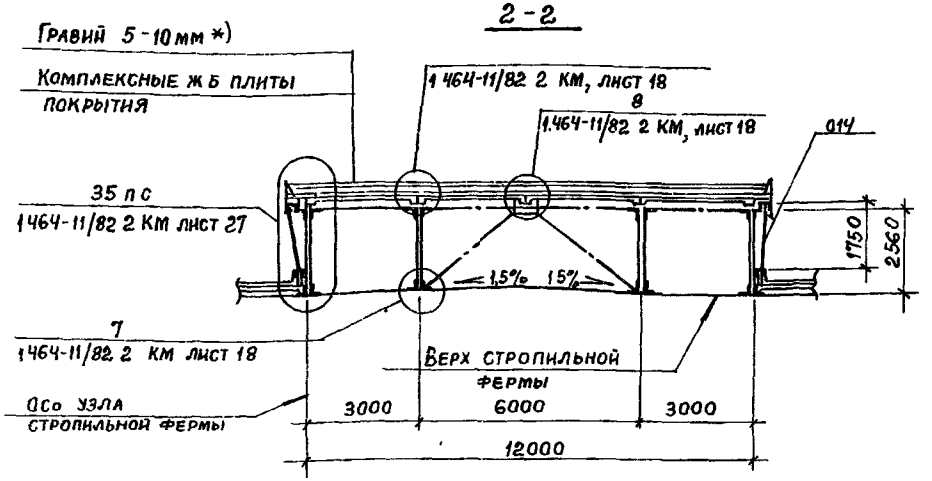

Схема расположения элементов конструкций

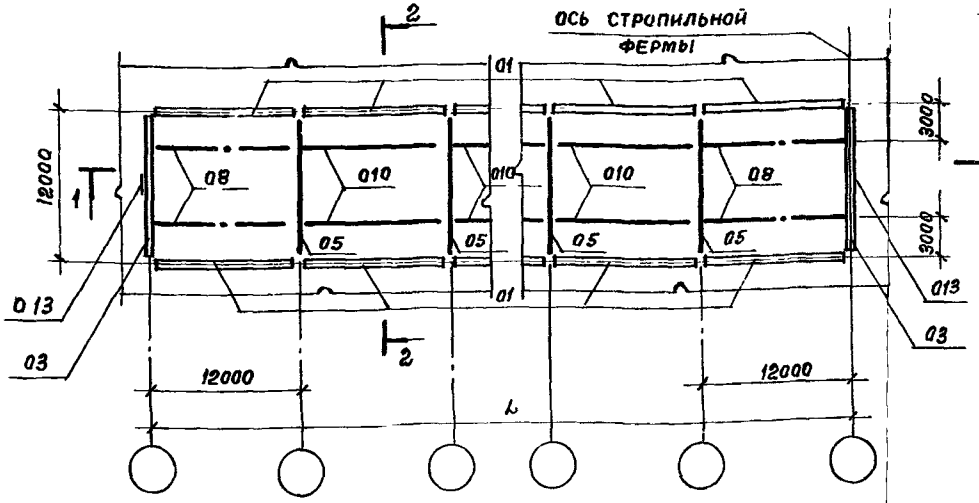

*) см документацию 2 0 лист 4

Нач отд	Петрунин		
Н контр	Зенкович		
Гл арх пр	Зенкович		
Гл инж пр	Вчерашний		
Ст арх	Светличная		
Техник	Тульникова		

1.464.3-22-2.4

ФБ 12×12 - L пт

Схема расположения элементов конструкций фонара.

Стадия	Лист	Листов
Р	1	

Госстрой СССР
ПРОМСТРОЙПРОЕКТ
Москва

Инв № подл. | Подпись и дата | Взам инв №

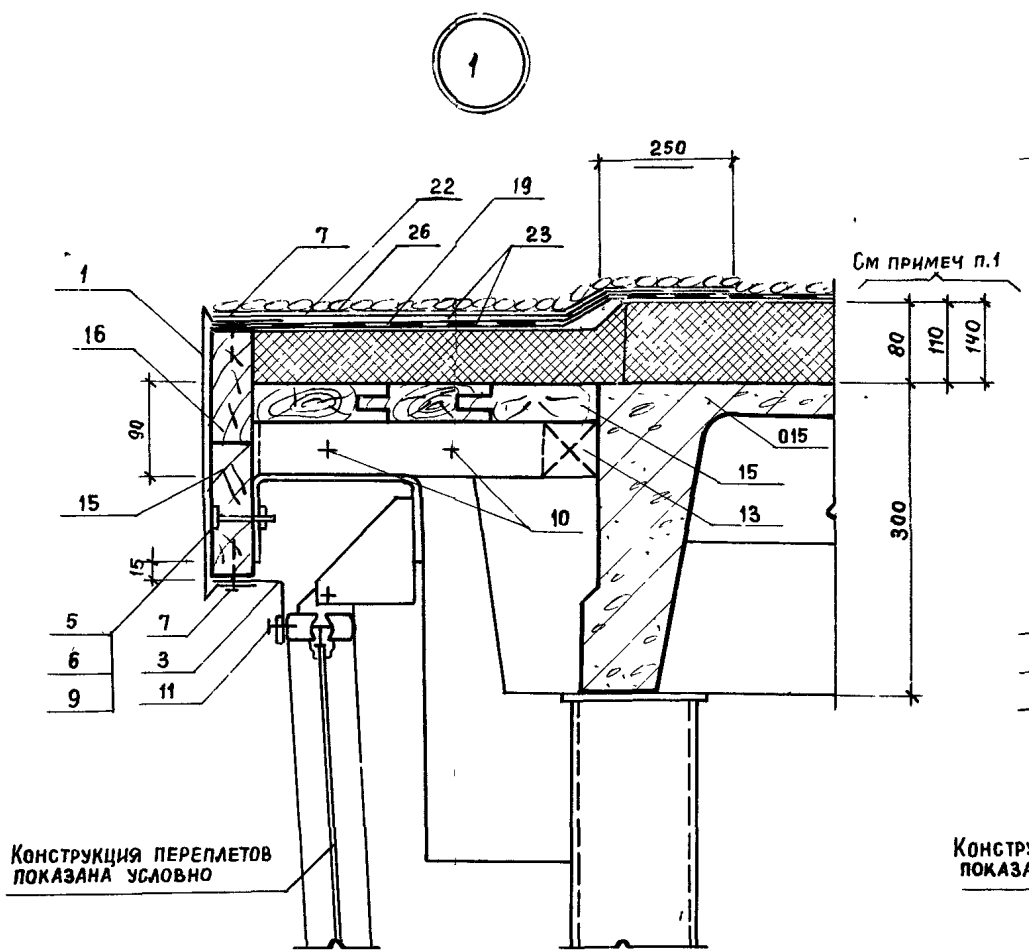

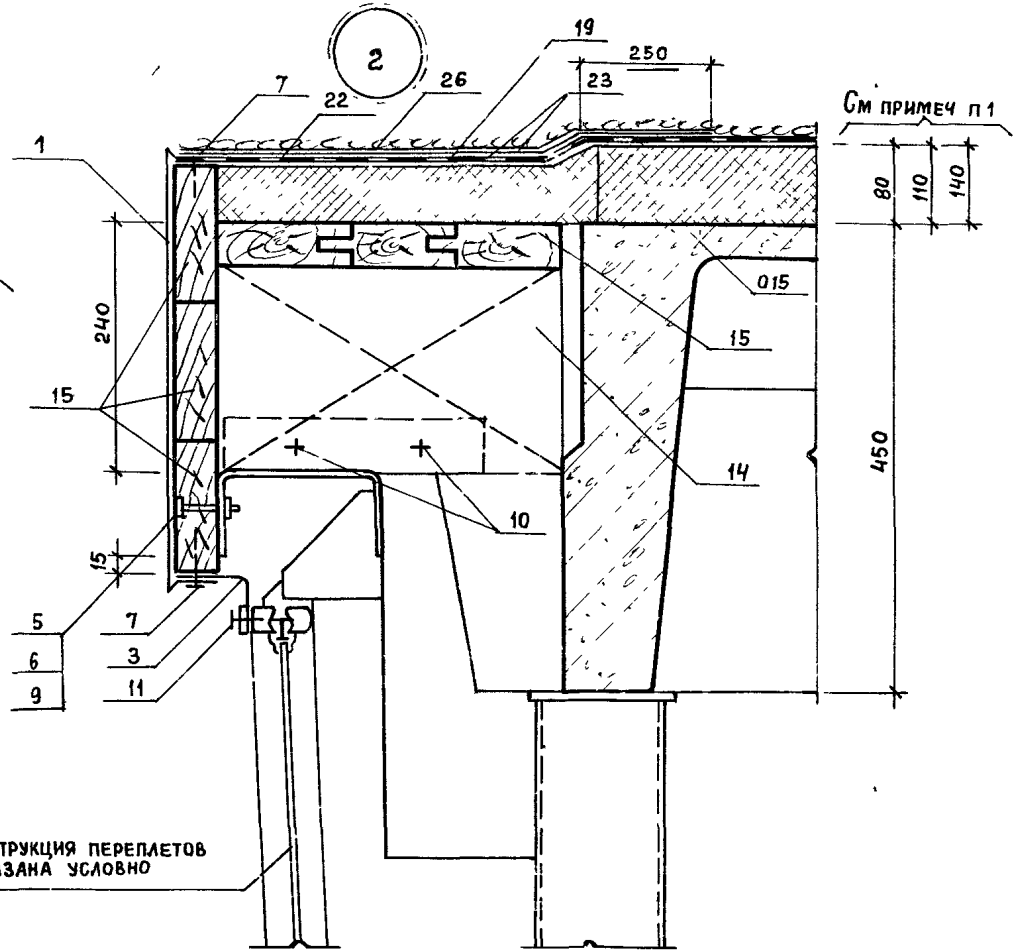

1 Толщина утеплителя выбирается в конкретном проекте

Нач отд	Петрунин		1 464 3-22-30
Н контр	Зенкович		
Гл. инж пр	Вчерашний		Узлы 1...4
Гл арх пр	Зенкович		Стадия: Р; Лист: 1; Листов:
Ст арх	Светличная		Госстрой СССР ПРОМСТРОЙПРОЕКТ Москва
Техник	Тульникова		

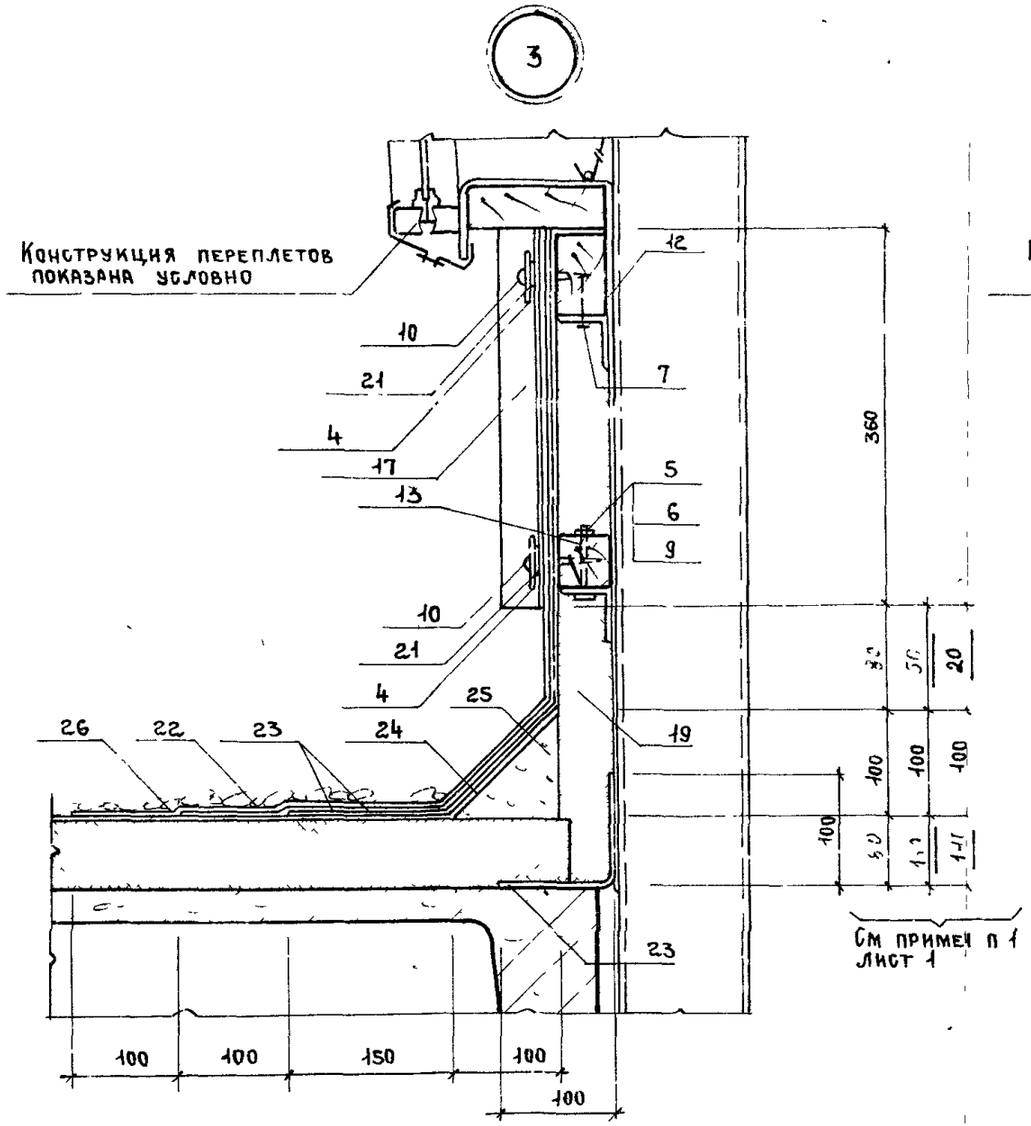

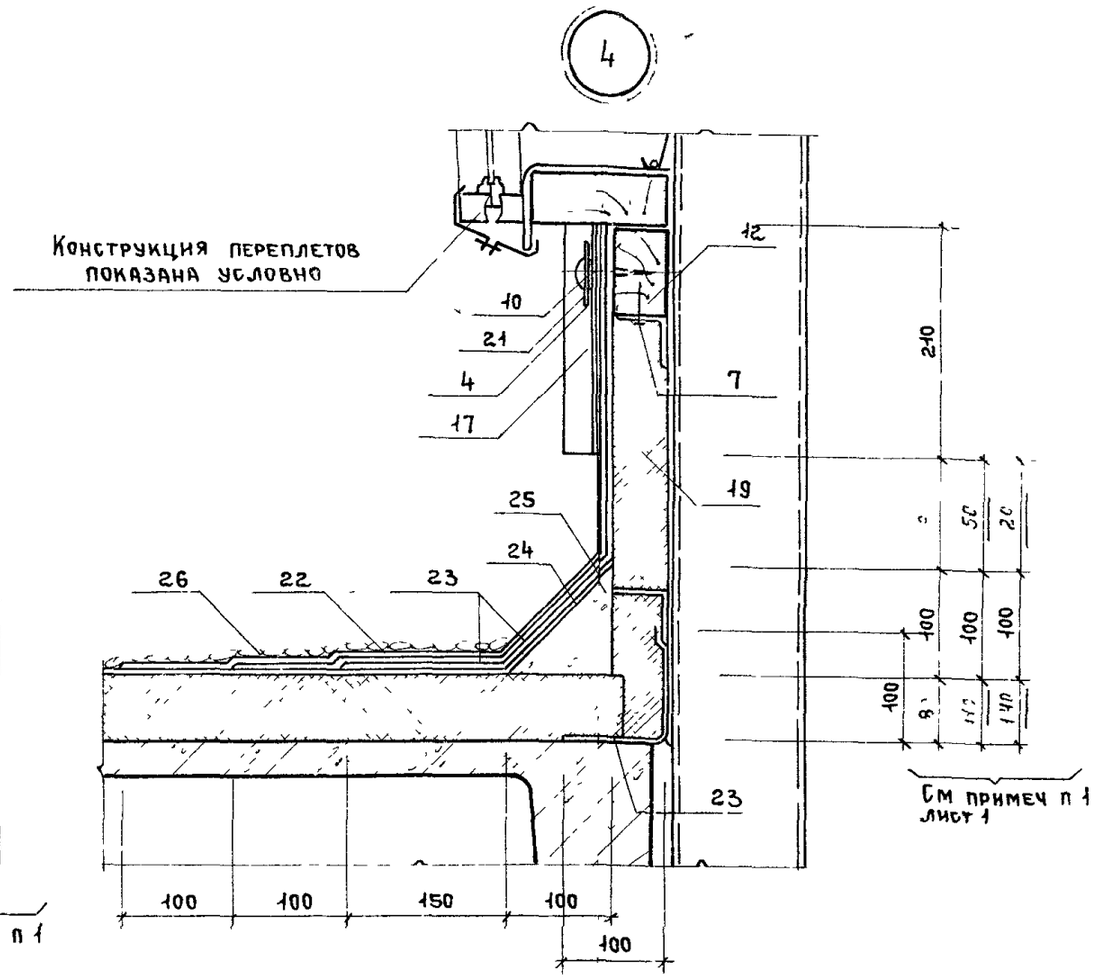

Инв № подл	Подпись и дата	Взам инв №

1.464.3-22-3.0

Лист 2

№ строки	Наименование материала и единица измерения	Код материала	Код ед изм	Количество тип	Количество инд	Количество всего
1	Битумы нефтяные и сланцевые	025600				
2	Битумы нефтяные строительные					
3	твердых марок, т	025621	168	0,47		0,47
4						
5	Сталь сортовая конструк-					
6	ционная и прокат листовой					
7	в натуральной массе, т	095000	168			7,41
8	В том числе по укрупнен-					
9	ному сортаменту:					
10	Балки и швеллеры, т	092500	168			2,05
11	ГН С 160×80×5		168	1,2		1,2
12	ГН С 120×50×4		158	0,85		0,85
13	Сталь крупносортная, т	093100				
14		095100	168			2,93
15	Профили гнутые замкну-					
16	тые квадратного сечения					
17	ГН □ 160×4		168	—		—
18	ГН □ 140×4		168	0,18		0,18
19	ГН □ 110×3		168	0,11		0,11
20	ГН □ 100×3		168	0,12		0,12
21	Уголки стальные гнутые					
22	равнополочные					
23	ГН L100×5		168	0,39		0,39

Примечание В графе „тип" указано количество материалов, потребное для изготовления типовых и стандартных изделий, а в графе „инд" - индивидуальных (нетиповых) конструкций и изделий

Нач отд	Петрунин	
Норм кон	Вчерашний	
Гл инж пр	Вчерашний	
Гл арх пр	Зечкович	
Инженер	Чубаров	

1.464.3-22-1.1ВМ1

Ведомость потребности в материалах на изготовление светоаэрационного фонаря ФБ6хі-30 пп

Стадия	Лист	Листов
Р	1	3

Госстрой СССР
ПРОМСТРОЙПРОЕКТ
Москва

№ строки	Наименование материала и единица измерения	Код материала	Код ед изм	Количество тип	Количество инд	Количество всего
1	ГН L80×4		168	0,42		0,42
2	ГН L70×4		168	0,24		0,24
3	ГН L50×3		168	0,02		0,02
4	Специальный гнутый профиль					
5	из листа S3		168	1,45		1,45
6	Сталь среднесортная, т	093200				
7	Угловая равнобокая 36×36×4	095200	168	0,01		0,01
8	Сталь мелкосортовая, т	093300				
9		095300	168			1,1
10	Оконно-рамный горячекатан-					
11	ный профиль №8		168	1,1		1,1
12	Сталь обыкновенного качест-					
13	ва круглая 16мм		168	—		—
14	Катанка, т	093400	168	0,03		0,03
15	Сталь толстолистовая рядо-					
16	вых марок (от 4 мм)	097100	168			0,87
17	S 20		168	0,15		0,15
18	S 12		168	0,19		0,19
19	S 8		168	0,52		0,52
20	S 6		168	0,01		0,01
21	Сталь тонколистовая тол-					
22	щиной 1,9-3,9 мм, т	097200	168	0,04		0,04
23	Сталь кровельная, т	097400	168	0,38		0,38
24	Металлоизделия промышлен-					
25	ного назначения (метизы)					
26	Проволока стальная низкоугле-					
27	родистая обыкновенного ка-					
28	чества для железобетона					
29	(класса В I), т	121300	168	0,1		0,1

Инв. № подл. | Подпись и дата | Взам. инв. №

1.464.3-22-1.1ВМ1 | 2

20242 31

№ строки	Наименование материала и единица измерения	Код материала	Код ед изм	Количество тип	Количество инд	Количество всего
1	Итого стали сортовой					
2	конструкционной, проката					
3	листового и метизы в					
4	натуральной массе, т		168			7,51
5	Итого стали, приведенной					
6	к классу С38/23, т		168			8,41
7						
8	Трубы стальные, т	131700	168			0,03
9	Труба стальная бесшовная					
10	холоднодеформированная					
11	диаметром 30 мм		168	0,02		0,02
12	диаметром 20 мм		168	0,01		0,01
13	Труба стальная электросвар-					
14	ная прямоугольного сечения		168	—		—
15						
16	Материалы лакокрасочные, кг	231000	116	90,58		90,58
17	Пиломатериалы качественные, м³	533100	113	2,5		2,5
18	Гравий, м³	571120	113	4,2		4,2
19	Песок строительный природный	571140	113	6,2		6,2
20	Заполнители пористые, м³	571200	113	11,2		11,2
21	Цемент М400, т	573000	168	4,52		4,52
22	Плиты фибритные, м³	576861	113	3,6		3,6
23	Рубероид, м²	577402	055	408,9		408,9
24	Листы асбестоцементные					
25	кровельные волнистые,					
26	тыс усл плиток	578111	732	0,24		0,24
27	Стекло оконное, м²	591120	055	132,24		132,24
28						
29						

Взам инв № | Подпись и дата | Инв № подл.

1.464.3-22-1.1ВМ1 | Лист 3

№ строки	Наименование материала и единица измерения	Код материала	Код ед изм	Количество тип	Количество инд	Количество всего
1	Битумы нефтяные и сланцевые	025600				
2	Битумы нефтяные строительные					
3	твердых марок, т	025621	168	0,56		0,56
4						
5	Сталь сортовая конструк-					
6	ционная и прокат листовой					
7	в натуральной массе, т	095000	168			8,64
8	В том числе по укрупнен-					
9	ному сортаменту:					
10	Балки и швеллеры, т	092500	168			2,43
11	ГН С160×80×5		168	1,41		1,41
12	ГН С120×50×4		168	1,02		1,02
13	Сталь крупносортная, т	093100				
14		095100	168			3,37
15	Профили гнутые замкну-					
16	тые квадратного сечения:					
17	ГН □ 160×4		168	—		—
18	ГН □ 140×4		168	0,18		0,18
19	ГН □ 110×3		168	0,11		0,11
20	ГН □ 100×3		168	0,12		0,12
21	Уголки стальные гнутые					
22	равнополочные:					
23	ГН L 100×5		168	0,47		0,47

Примечание В графе „тип" указано количество материалов, потребное для изготовления типовых и стандартных изделий, а в графе „инд" - индивидуальных (нетиповых) конструкций 1 изделий

Взам инв № | Подпись и дата | Инв № подл.

1.464.3-22-1.1ВМ2

Нач. отд.	Вчерашн.	
Инжен	Чубаров	
Гл арх пр	Зенкович	
Гл инж пр	Вчерашний	
Нач зотд	Петрунин	

Ведомость потребности в материалах на изготовление светоаэационного фонаря Ф.6×6-36ПП

Стадия	Лист	Листов
Р	1	3

Госстрой СССР
ПРОМСТРОЙПРОЕ
Москва

№ строки	Наименование материала и единица измерения	Код материала	Код ед изм	Количество тип	Количество инд.	Количество всего
1	ГН L 80х4		168	0,47		0,47
2	ГН L 70х4		168	0,3		0,3
3	ГН L 50х3		168	0,03		0,03
4	Специальный гнутый профиль					
5	из листа S3		168	1,69		1,69
6	Сталь среднесортная, т	093200				
7	Угловая равнобокая 36х36х4	095200	168	0,01		0,01
8	Сталь мелкосортовая, т	093300				
9		095300	168			1,30
10	Оконно-рамный горячекатан-					
11	ный профиль №8		168	1,3		1,3
12	Сталь обыкновенного качест-					
13	ва круглая 16 мм		168	—		—
14	Катанка, т	093400	168	0,04		0,04
15	Сталь толстолистовая рядо-					
16	вых марок (от 4 мм)	097100	168			1,00
17	S20		168	0,18		0,18
18	S12		168	0,22		0,22
19	S8		168	0,59		0,59
20	S6		168	0,01		0,01
21	Сталь тонколистовая тол-					
22	щиной 1,3–3,9 мм, т	097200	168	0,04		0,04
23	Сталь кровельная, т	097400	168	0,45		0,45
24	Металлоизделия промышлен-					
25	ного назначения (метизы)					
26	Проволока стальная низкоугле-					
27	родистая обыкновенного ка-					
28	чества для железобетона					
29	(класса B I), т	121300	168	0,12		0,12

1.464.3-22-1.1ВМ2 Лист 2

№ строки	Наименование материала и единица измерения	Код материала	Код ед изм	Количество тип	Количество инд.	Количество всего
1	Итого стали сортовой					
2	конструкционной, проката					
3	листового и метизы в					
4	натуральной массе, т		168			8,76
5	Итого стали, приведенной					
6	к классу С38/23, т		168			8,69
7						
8	Трубы стальные, т	131700	168			0,03
9	Труба стальная бесшовная					
10	холоднодеформированная					
11	диаметром 30 мм		168	0,02		0,02
12	диаметром 20 мм		168	0,01		0,01
13	Труба стальная электросвар-					
14	ная прямоугольного сечения		168	—		—
15						
16	Материалы лакокрасочные, кг	231000	116	104,78		104,78
17	Лиломатериалы качественные, м³	533100	113	2,8		2,8
18	Гравий, м³	571120	113	5,0		5,0
19	Песок строительный природный	571140	113	7,44		7,44
20	Заполнители пористые, м³	571200	113	13,4		13,4
21	Цемент М400, т	573000	168	5,48		5,48
22	Плиты фибритные, м³	576861	113	4,2		4,2
23	Рубероид, м²	577402	055	477,1		477,1
24	Листы асбестоцементные					
25	кровельные волнистые,					
26	тыс усл плиток	578111	732	0,28		0,28
27	Стекло оконное, м²	591120	055	154,3		154,3
28						
28						

Инв № подл. | Подпись и дата | Взам инв №

1.464.3-22-1.1ВМ2 Лист 3

№ строки	Наименование материала и единица измерения	Код материала	Код ед изм	Количество тип	Количество инд	Количество всего
1	Битумы нефтяные и сланцевые	025600				
2	Битумы нефтяные строительные					
3	твердых марок, т	025621	168	0,66		0,66
4						
5	Сталь сортовая конструк-					
6	ционная и прокат листовой					
7	в натуральной массе, т	095000	168			9,74
8	В том числе по укрупнен-					
9	ному сортаменту:					
10	Балки и швеллеры, т	092500	168			2,77
11	ГН [160×80×5		168	1,58		1,58
12	ГН [120×50×4		168	1,19		1,19
13	Сталь крупносортная, т	093100				
14		095100	168			3,82
15	Профили гнутые замкну-					
16	тые квадратного сечения					
17	ГН □ 160×4		168	—		—
18	ГН □ 140×4		168	0,18		0,18
19	ГН □ 110×3		168	0,11		0,11
20	ГН □ 100×3		168	0,12		0,12
21	Уголки стальные гнутые					
22	равнополочные					
23	ГН ∟ 100×5		168	0,56		0,56

Примечание В графе "тип" указано количество материалов, потребное для изготовления типовых и стандартных изделий, а в графе "инд" - индивидуальных (нетиповых) конструкций и изделий

Нач отд	Петрунин	
Норм контр	Зубрашина	
Гл инж пр	Вчерашний	
Гл арх пр	Зенкович	
Инженер	Чубаров	

1.464.3-22-1.1ВМ3

Ведомость потребности в материалах на изготовление светоаэрационного фонаря ФВ 6×6-42пп

Стадия	Лист	Листов
Р	1	3

Госстрой СССР ПРОМСТРОЙПРОЕКТ Москва

Инв. № подл. | Подпись и дата | Взам. инв. №

№ строки	Наименование материала и единица измерения	Код материала	Код ед изм	Количество тип	Количество инд	Количество всего
1	ГН ∟ 80×4		168	0,53		0,53
2	ГН ∟ 70×4		168	0,35		0,35
3	ГН ∟ 50×3		168	0,03		0,03
4	Специальный гнутый профиль					
5	из листа S3		168	1,94		1,94
6	Сталь среднесортная, т	093200				
7	Угловая равнобокая 36×36×4	095200	168	0,01		0,01
8	Сталь мелкосортовая, т	093300				
9		095300	168			1,49
10	Оконно-рамный горячекатан-					
11	ный профиль №8		168	1,49		1,49
12	Сталь обыкновенного качест-					
13	ва круглая 16мм		168	—		—
14	Катанка, т	093400	168	0,05		0,05
15	Сталь толстолистовая рядо-					
16	вых марок (от 4 мм)	097100	168			1,05
17	S20		168	0,2		0,21
18	S12		168	0,26		0,26
19	S8		168	0,57		0,57
20	S6		168	0,01		0,01
21	Сталь тонколистовая тол-					
22	щиной 1,9÷3,9 мм, т	097200	168	0,04		0,04
23	Сталь кровельная, т	097400	168	0,51		0,51
24	Металлоизделия промышлен-					
25	ного назначения (метизы)					
26	Проволока стальная низкоугле-					
27	родистая обыкновенного ка-					
28	чества для железобетона					
29	(класса В I), т	121300	168	0,13		0,13

Инв. № подл. | Подпись и дата | Взам. инв. №

1.464.3-22-1.1ВМ3 Лист

№ строки	Наименование материала и единица измерения	Код материала	Код ед. изм	Количество тип	Количество инд	Количество всего
1	Итого стали сортовой					
2	конструкционной, проката					
3	листового и метизы в					
4	натуральной массе, т		168			9,87
5	Итого стали, приведенной					
6	к классу С38/23, т		168			11,01
7						
8	Трубы стальные, т	131700	168			0,03
9	Труба стальная бесшовная					
10	холоднодеформированная					
11	диаметром 30мм		168	0,02		0,02
12	диаметром 20мм		168	0,01		0,01
13	Труба стальная электросвар-					
14	ная прямоугольного сечения		168	—		—
15						
16	Материалы лакокрасочные, кг	231000	116	118,99		118,99
17	Пиломатериалы качественные, $м^3$	533100	113	3,3		3,3
18	Гравий, $м^3$	571120	113	6,0		6,0
19	Песок строительный природный	571140	113	8,68		8,68
20	Заполнители пористые, $м^3$	571200	113	15,62		15,62
21	Цемент М 400, т	573000	168	6,36		6,36
22	Плиты фибритные, $м^3$	576861	113	4,7		4,7
23	Рубероид, $м^2$	577402	055	545,3		545,3
24	Листы асбестоцементные					
25	кровельные волнистые,					
26	тыс усл плиток	578111	732	0,31		0,31
27	Стекло оконное, $м^2$	591120	055	176,3		176,3
28						
29						

№ строки	Наименование материала и единица измерения	Код материала	Код ед. изм	Количество тип	Количество инд	Количество всего
1	Битумы нефтяные и сланцевые	025600				
2	Битумы нефтяные строительные					
3	твердых марок, т	025621	168	0,75		0,75
4						
5	Сталь сортовая конструк-					
6	ционная и прокат листовой					
7	в натуральной массе, т	095000	168			11,3
8	В том числе по укрупнен-					
9	ному сортаменту					
10	Балки и швеллеры, т	092500	168			3,12
11	ГН L 160×80×5		168	1,76		1,76
12	ГН L 120×50×4		168	1,36		1,36
13	Сталь крупносортная, т	093100				
14		095100	168			4,27
15	Профили гнутые замкну-					
16	тые квадратного сечения					
17	ГН □ 160×4		168	—		—
18	ГН □ 140×4		168	0,18		0,18
19	ГН □ 110×3		168	0,11		0,11
20	ГН □ 100×3		168	0,12		0,12
21	Уголки стальные гнутые					
22	равнополочные:					
23	ГН L 100×5		168	0,65		0,65

Примечание В графе "тип" указано количество материалов, потребное для изготовления типовых и стандартных изделий, а в графе "инд" - индивидуальных (нетиповых) конструкций и изделий

Инв. № подл. | Подпись и дата | Взам. инв. №

Нач. отд.	Петрунин	
Норм. конт.	Ершичч	
Гл. инж. пр.	Вчерашний	
Гл. арх. пр.	Зенкович	
Инженер	Чубаров	

1464.3-22-1 ВМ4

Ведомость потребности в материалах на изготовление светоаэрационного фонаря ФБ 6×6-48пп

Стадия	Лист	Листов
Р	1	3

Госстрой СССР
ПРОМСТРОЙПРОЕКТ
Москва

№ строки	Наименование материала и единица измерения	Код материала	Код ед. изм.	Количество тип	Количество инд.	Количество всего
1	ГН ∠ 80×4		168	0,58		0,58
2	ГН ∠ 70×4		168	0,41		0,41
3	ГН. ∠ 50×3		168	0,04		0,04
4	Спецнальный гнутый профиль					
5	из листа S3		168	2,18		2,18
6	Сталь среднесортная,т	093200				
7	Угловая равнобокая 36×36×4	095200	168	0,01		0,01
8	Сталь мелкосортовая,т	093300				
9		095300	168			1,68
10	Оконно-рамный горячекатан-					
11	ный профиль №8		168	1,68		1,68
12	Сталь обыкновенного качест-					
13	ва круглая 16 мм		168	—		—
14	Катанка,т	093400	168	0,05		0,05
15	Сталь толстолистовая рядо-					
16	вых марок (от 4 мм)	097100	168			1,28
17	S20		168	0,24		0,24
18	S12		168	0,29		0,29
19	S8		168	0,74		0,74
20	S6		168	0,008		0,008
21	Сталь тонколистовая тол-					
22	щиной 1,9-3,9мм,т	097200	168	0,05		0,05
23	Сталь кровельная,т	097400	168	0,57		0,57
24	Металлоизделия промышлен-					
25	ного назначения (метизы)					
26	Проволока стальная низкоугле-					
27	родистая обыкновенного ка-					
28	чества для железобетона					
29	(класса BI),т	121300	168	0,15		0,15

Инв. № подл. | Подпись и дата | Взам. инв. №

№ строки	Наименование материала и единица измерения	Код материала	Код ед. изм	Количество тип	Количество инд.	Количество всего
1	Итого стали сортовой					
2	конструкционной, проката					
3	листового и метизы в					
4	натуральной массе,т		168			11,18
5	Итого стали, приведенной					
6	к классу С 38/23,т		168			12,44
7						
8	Трубы стальные,т	131700	168			0,03
9	Труба стальная бесшовная					
10	холоднодеформированная					
11	диаметром 30мм		168	0,02		0,02
12	диаметром 20мм		168	0,01		0,01
13	Труба стальная электросварная					
14	прямоугольного сечения		168	—		—
15						
16	Материалы лакокрасочные,кг	231000	116	1,33		1,33
17	Пиломатериалы качественные, м³	533100	113	3,6		3,6
18	Гравий, м³	571120	113	6,6		6,6
19	Песок строительный природный	571140	113	9,92		9,92
20	Заполнители пористые, м³	571200	113	17,86		17,86
21	Цемент м 400,т	573000	168	7,26		7,26
22	Плиты фибритные, м³	576861	113	5,4		5,4
23	Рубероид, м²	577402	055	613,5		613,5
24	Листы асбестоцементные					
25	кровельные волнистые,					
26	тыс усл плиток	578111	732	0,35		0,35
27	Стекло оконное, м²	591120	055	198,36		198,36
28						
29						

Инв. № подл. | Подпись и дата | Взам. инв. №

№ строки	Наименование материала и единица измерения	Код материала	Код ед. изм.	Количество тип	Количество инд.	Количество всего
1	Битумы нефтяные и сланцевые	025600				
2	Битумы нефтяные строительные					
3	твердых марок, т	025621	168	0,84		0,84
4						
5	Сталь сортовая конструк-					
6	ционная и прокат листовой					
7	в натуральной массе, т	095000	168			12,31
8	В том числе по укрупнен-					
9	ному сортаменту:					
10	Балки и швеллеры, т	092500	168			3,46
11	гн. [160×80×5		168	1,93		1,93
12	гн. [120×50×4		168	1,53		1,53
13	Сталь крупносортная, т	093100				
14		095100	168			4,72
15	Профили гнутые замкну-					
16	тые квадратного сечения:					
17	гн. □ 160×4		168	—		—
18	гн. □ 140×4		168	0,18		0,18
19	гн. □ 110×3		168	0,11		0,11
20	гн. □ 100×3		168	0,12		0,12
21	Уголки стальные гнутые					
22	равнополочные:					
23	гн. L 100×5		168	0,74		0,74

Примечание В графе "тип" указано количество материалов, потребное для изготовления типовых и стандартных изделий, а в графе "инд." индивидуальных (нетиповых) конструкций и изделий

Нач. 3 отд.	Петрунин	
Норм. конт.	Вчерашний	
Гл. инж. пр.	Вчерашний	
Гл. арх. пр.	Зенкович	
Инженер	Чубаров	

1.464.3-22-1.1 ВМ5

Ведомость потребности в материалах на изготовление светоаэрационного фонаря ФБ 6×6-54 пп

Стадия	Лист	Листов
Р	1	3

Госстрой СССР
ПРОМСТРОЙПРОЕКТ
Москва

№ строки	Наименование материала и единица измерения	Код материала	Код ед. изм.	Количество тип	Количество инд.	Количество всего
1	гн. L 80×4		168	0,64		0,64
2	гн. L 70×4		168	0,41		0,41
3	гн. L 50×3		168	0,04		0,04
4	Специальный гнутый профиль					
5	из листа S3		168	2,42		2,42
6	Сталь среднесортная, т	093200				
7	Угловая равнобокая 36×36×4	095200	168	0,01		0,01
8	Сталь мелкосортовая, т	093300				
9		095300	168			1,88
10	Оконно-рамный горячекатан-					
11	ный профиль № 8		168	1,88		1,88
12	Сталь обыкновенного качест-					
13	ва круглая 16 мм		168	—		—
14	Катанка, т	093400	168	0,06		0,06
15	Сталь толстолистовая рядо-					
16	вых марок (от 4 мм)	097100	168			1,49
17	S 20		168	0,26		0,26
18	S 12		168	0,33		0,33
19	S 8		168	0,89		0,89
20	S 6		168	0,01		0,01
21	Сталь тонколистовая тол-					
22	щиной 1,9÷3,9 мм, т	097200	168	0,05		0,05
23	Сталь кровельная, т	097400	168	0,64		0,64
24	Металлоизделия промышлен-					
25	ного назначения (метизы)					
26	Проволока стальная низкоугле-					
27	родистая обыкновенного ка-					
28	чества для железобетона					
29	(класса BI), т	121300	168	0,17		0,17

Взам. инв. № | Подпись и дата | Инв. № подл.

1.464.3-22-1.1 ВМ5

Лист 2

№ строки	Наименование материала и единица измерения	Код материала	Код ед изм	Количество тип	Количество инд	Количество всего
1	Итого стали сортовой					
2	конструкционной, проката					
3	листового и метизы в					
4	натуральной массе, т		168			12,48
5	Итого стали, приведенной					
6	к классу С38/23, т		168			13,9
7						
8	Трубы стальные, т	131700	168			0,03
9	Труба стальная бесшовная					
10	холоднодеформированная					
11	диаметром 30мм		168	0,02		0,02
12	диаметром 20мм		168	0,01		0,01
13	Труба стальная электросвар-					
14	ная прямоугольного сечения		168	—		—
15						
16	Материалы лакокрасочные, кг	231000	116	147		147
17	Пиломатериалы качественные, м³	533100	113	4,2		4,2
18	Гравий, м³	571120	113	7,7		7,7
19	Песок строительный природный	571140	113	11,16		11,16
20	Заполнители пористые, м³	571200	113	20,09		20,09
21	Цемент М400, т	573000	168	8,18		8,18
22	Плиты фибритные, м³	576861	113	6,0		6,0
23	Рубероид, м²	577402	055	681,6		681,6
24	Листы асбестоцементные					
25	кровельные волнистые,					
26	тыс усл. плиток	578111	732	0,39		0,39
		591120	055	220,44		220,44
27	Стекло оконное, м²					
28						
29						

Взам инв № | Подпись и дата | Инв № подл

64.3-22-1.1ВМ5 | Лист 3

14

№ строки	Наименование материала и единица измерения	Код материала	Код ед изм	Количество тип	Количество инд	Количество всего
1	Битумы нефтяные и сланцевые	025600				
2	Битумы нефтяные строительные					
3	твердых марок, т	025621	168	0,94		0,94
4						
5	Сталь сортовая конструк-					
6	ционная и прокат листовой					
7	в натуральной массе, т	095000	168			13,39
8	В том числе по укрупнен-					
9	ному сортаменту					
10	Балки и швеллеры, т	092500	168			3,8
11	ГН [160×80×5		168	2,10		2,10
12	ГН.L 120×50×4		168	1,7		1,7
13	Сталь крупносортная, т	093100				
14		095100	168			5,16
15	Профили гнутые замкну-					
16	тые квадратного сечения					
17	ГН □160×4		168	—		—
18	ГН □140×4		168	0,18		0,18
19	ГН.□110×3		168	0,11		0,11
20	ГН □100×3		168	0,12		0,12
21	Уголки стальные гнутые					
22	равнополочные					
23	ГН L100×5		168	0,8		0,83

Примечание В графе "тип" указано количество материалов, потребное для изготовления типовых и стандартных изделий, а в графе "инд" - индивидуальных (нетиповых) конструкций и изделий

Взам инв № | Подпись и дата | Инв № подл

Нач. зотд	Петрунин	
Норм конт	Вчерашний	
Гл инж пр	Вчерашний	
Гл арх пр	Зенкович	
Инженер	Чубаров	

1464 3-22-11ВМ6

Ведомость потребности в материалах на изготовление светоаэрационного фонаря ФБ 6×6-60пп

Стадия	Лист	Листов
Р	1	3

Госстрой СССР
ПРОМСТРОЙПРОЕКТ
Москва

№ строки	Наименование материала и единица измерения	Код материала	Код ед. изм.	Количество тип	Количество инд.	Количество всего
1	гн. ∟80×4		168	0,69		0,69
2	гн. ∟70×4		168	0,53		0,53
3	гн. ∟50×3		168	0,04		0,04
4	Специальный гнутый профиль					
5	из листа S 3		168	2,60		2,60
6	Сталь среднесортная, т	093200				
7	Угловая равнобокая 36×36×4	095200	168	0,01		0,01
8	Сталь мелкосортовая, т	093300				
9		095300	168			2,07
10	Оконно-рамный горячекатан-					
11	ный профиль №8		168	2,07		2,07
12	Сталь обыкновенного качест-					
13	ва круглая 16 мм		168	—		—
14	Катанка, т	093400	168	0,06		0,06
15	Сталь толстолистовая рядо-					
16	вых марок (от 4 мм)	097100	168			1,548
17	S 20		168	0,29		0,29
18	S 12		168	0,36		0,36
19	S 8		168	0,89		0,89
20	S 6		168	0,008		0,008
21	Сталь тонколистовая тол-					
22	щиной 1,9÷3,9 мм, т	097200	168	0,05		0,05
23	Сталь кровельная, т	097400	168	0,70		0,70
24	Металлоизделия промышлен-					
25	ного назначения (метизы)					
26	Проволока стальная низкоугле-					
27	родистая обыкновенного ка-					
28	чества для железобетона					
29	(класса В I), т	121300	168	0,18		0,18

№ строки	Наименование материала и единица измерения	Код материала	Код ед. изм.	Количество тип	Количество инд.	Количество всего
1	Итого стали сортовой					
2	конструкционной, проката					
3	листового и метизы в					
4	натуральной массе, т		168			13,57
5	Итого стали, приведенной					
6	к классу С 38/23, т		168			15,06
7						
8	Трубы стальные, т	131700	168			0,03
9	Труба стальная бесшовная					
10	холоднодеформированная					
11	диаметром 30 мм		168	0,02		0,02
12	диаметром 20 мм		168	0,01		0,01
13	Труба стальная электросвар-					
14	ная прямоугольного сечения		168			
15						
16	Материалы лакокрасочные, кг	231000	116	154		154
17	Пиломатериалы качественные, м³	533100	113	4,5		4,5
18	Гравий, м³	571120	113	8,3		8,3
19	Песок строительный природный	571140	113	12,4		12,4
20	Заполнители пористые, м³	571200	113	22,32		22,32
21	Цемент м 400, т	573000	168	9,1		9,1
22	Плиты фибритные, м³	576861	113	6,6		6,6
23	Рубероид, м²	577402	055	751,7		751,7
24	Листы асбестоцементные					
25	кровельные волнистые,					
26	тыс. усл. плиток	578111	732	0,43		0,43
27	Стекло оконное, м²	591120	055	242,44		242,44
28						
29						

Инв. № подл. | Подпись и дата | Взам. инв. №

№ строки	Наименование материала и единица измерения	Код материала	Код ед изм	Количество тип	Количество инд	Количество всего
1	Битумы нефтяные и сланцевые	025600				
2	Битумы нефтяные строительные					
3	твердых марок, т	025621	168	1,03		1,03
4						
5	Сталь сортовая конструк-					
6	ционная и прокат листовой					
7	в натуральной массе, т	095000	168			14,59
8	Втом числе по укрупнен-					
9	ному сортаменту:					
10	Балки и швеллеры, т	092500	168			4,15
11	гн. [160×80×5		168	2,28		2,28
12	гн. [120×50×4		168	1,87		1,87
13	Сталь крупносортная, т	093100				
14		095100	168			5,16
15	Профили гнутые замкну-					
16	тые квадратного сечения:					
17	гн. □ 160×4		168	—		—
18	гн □ 140×4		168	0,18		0,18
19	гн □ 110×3		168	0,11		0,11
20	гн □ 100×3		168	0,12		0,12
21	Уголки стальные гнутые					
22	равнополочные:					
23	гн L 100×5		168	0,91		0,91

Примечание В графе "тип" указано количество материалов, потребное для изготовления типовых и стандартных изделий, а в графе "инд" - индивидуальных (нетиповых) конструкций и изделий

Нач 3 отд	Петрунин	
Норм конт	Вчерашний	
Гл инж пр	Вчерашний	
Гл арх пр	Зенкович	
Инженер	Чубаров	

1.464.3-22-1.1ВМ7

Ведомость потребности в материалах на изготовление светоаэрационного фонаря ФБ 6×6-66пп

Стадия	Лист	Листов
Р	1	3

Госстрой, СССР
ПРОМСТРОЙПРОЕКТ
Москва

Взам инв № | Подпись и дата | Инв № подл.

№ строки	Наименование материала и единица измерения	Код материала	Код ед изм	Количество тип	Количество инд	Количество всего
1	гн. L 80×4		168	0,75		0,75
2	гн L 70×4		168	0,59		0,59
3	гн L 50×3		168	0,05		0,05
4	Специальный гнутый профиль					
5	из листа S3		168	2,90		2,90
6	Сталь среднесортная, т	093200				
7	Угловая равнобокая 36×36×4	095200	168	0,01		0,01
8	Сталь мелкосортовая, т	093300				
9		095300	168			2,26
10	Оконно-рамный горячекатан-					
11	ный профиль №8		168	2,26		2,26
12	Сталь обыкновенного качест-					
13	ва круглая 16мм		168	—		—
14	Катанка, т	093400	168	0,07		0,07
15	Сталь толстолистовая рядо-					
16	вых марок (от 4мм)	097100	168			1,688
17	S20		168	0,32		0,32
18	S12		168	0,39		0,39
19	S8		168	0,97		0,97
20	S6		168	0,008		0,008
21	Сталь тонколистовая тол-					
22	щиной 1,9÷3,9 мм, т	097200	168	0,05		0,05
23	Сталь кровельная, т	097400	168	0,76		0,76
24	Металлоизделия, промышлен-					
25	ного назначения (метизы)					
26	Проволока стальная низкоугле-					
27	родистая обыкновенного ка-					
28	чества для железобетона					
29	(класса ВI), т	121300	168	0,19		0,19

Взам инв № | Подпись и дата | Инв № подл.

1.464.3-22-1.1ВМ7

Лист

№ строки	Наименование материала и единица измерения	Код материала	Код ед изм	Количество тип	Количество инд.	Количество всего
1	Итого стали сортовой					
2	конструкционной, проката					
3	листового и метизы в					
4	натуральной массе, т		168			14,78
5	Итого стали, приведенной					
6	к классу С38/23, т		168			16,38
7						
8	Трубы стальные, т	131700	168			0,03
9	Труба стальная бесшовная					
10	холоднодеформированная					
11	диаметром 30 мм		168	0,02		0,02
12	диаметром 20 мм		168	0,01		0,01
13	Труба стальная электросвар-					
14	ная прямоугольного сечения		168	—		—
15						
16	Материалы лакокрасочные, кг	231100	116	176		176
17	Пиломатериалы качественные, $м^3$	533100	113	5,0		5,0
18	Гравий $м^3$	571120	113	9,1		9,1
19	Песок строительный природный	571140	113	13,64		13,64
20	Заполнители пористые, $м^3$	571200	113	24,55		24,55
21	Цемент М400, т	573000	168	9,98		9,98
22	Плиты фибритные, $м^3$	576861	113	7,2		7,2
23	Рубероид, $м^2$	577402	055	817,7		817,7
24	Листы асбестоцементные					
25	кровельные волнистые,					
26	тыс усл плиток	578111	732	0,47		0,47
27	Стекло оконное, $м^2$	591120	055	264,48		264,48
28						
29						

1.464.3 22-11ВМ7

Лист 3

№ строки	Наименование материала и единица измерения	Код материала	Код ед изм	Количество тип	Количество инд	Количество всего
1	Битумы нефтяные и сланцевые	025600				
2	Битумы нефтяные строительные					
3	твердых марок, т	025621	168	1,12		1,12
4						
5	Сталь сортовая конструк-					
6	ционная и прокат листовой					
7	в натуральной массе, т	095000	168			15,80
8	В том числе по укрупнен-					
9	ному сортаменту					
10	Балки и швеллеры, т	092500	168			4,92
11	гн. [160 x 80 x 5		168	2,8		2,89
12	гн [120 x 50 x 4		168	2,03		2,03
13	Сталь крупносортная, т	093100				
14		095100	168			6,11
15	Профили гнутые замкну-					
16	тые квадратного сечения					
17	гн. □ 160x4		168	—		—
18	гн □ 140x4		168	0,18		0,18
19	гн □ 110x3		168	0,11		0,11
20	гн. □ 100x3		168	0,12		0,12
21	Уголки стальные гнутые					
22	равнополочные					
23	гн. L 100x5		168	1,00		1,00

Примечание В графе "тип" указано количество материалов, потребное для изготовления типовых и стандартных изделий, а в графе "инд" - индивидуальных (нетиповых) конструкций и изделий

Взам. инв. №

Подпись и дата

Инв. № подл.

Нач Зотд	Петрунин	
Норм конт	Вчерашний	
Гл инж пр	Вчерашний	
Гл арх пр	Зенкович	
Инженер	Чубаров	

1.464.3-22-11ВМ8

Ведомость потребности в материалах на изготовление светоаэрационного фонаря ФБ 6x6-72пп

Стадия	Лист	Листов
Р	1	3

Госстрой СССР
ПРОМСТРОЙПРОЕКТ
Москва

20247 41

№ строки	Наименование материала и единица измерения	Код материала	Код ед. изм	Количество тип	Количество инд	Количество всего
1	ГН L 80х4		168	0,80		0,80
2	ГН. L 70х4		168	0,65		0,65
3	ГН L 50х3		168	0,05		0,05
4	Специальный гнутый профиль					
5	из листа S3		168	3,26		3,26
6	Сталь среднесортная, т	093200				
7	Угловая равнобокая 36х36х4	095200	168	0,01		0,01
8	Сталь мелкосортовая, т	093300				
9		095300	168			2,49
10	Оконно-рамный горячекатан-					
11	ный профиль №8		168	2,49		2,49
12	Сталь обыкновенного качест-					
13	ва круглая 16 мм		168	—		—
14	Катанка, т	093400	168	0,08		0,08
15	Сталь толстолистовая рядо-					
16	вых марок (от 4мм)	097100	168			1,318
17	S20		168	0,19		0,19
18	S12		168	0,32		0,32
19	S8		168	0,8		0,8
20	S6		168	0,008		0,008
21	Сталь тонколистовая тол-					
22	щиной 1,9-3,9 мм, т	097200	168	0,05		0,05
23	Сталь кровельная, т	097400	168	0,83		0,83
24	Металлоизделия промышлен-					
25	ного назначения (метизы)					
26	Проволока стальная низкоугле-					
27	родистая обыкновенного ка-					
28	чества для железобетона					
29	(класса ВI), т	121300	168	0,22		0,22

Инв. № подл. | Подпись и дата | Взам. инв. №

№ строки	Наименование материала и единица измерения	Код материала	Код ед. изм	Количество тип	Количество инд	Количество Всего
1	Итого стали сортовой					
2	конструкционной, проката					
3	листового и метизы в					
4	натуральной массе, т		168			16,02
5	Итого стали, приведенной					
6	к классу С38/23, т		168			10,9
7						
8	Трубы стальные, т	131700	168			0,03
9	Труба стальная бесшовная					
10	холоднодеформированная					
11	диаметром 30 мм		168	0,02		0,02
12	диаметром 20 мм		168	0,01		0,01
13	Труба стальная электросвар-					
14	ная прямоугольного сечения		168	—		—
15						
16	Материалы лакокрасочные, кг	231000	116	2,01		2,01
17	Пиломатериалы качественные, м³	533100	113	5,0		5,0
18	Гравий, м³	571120	113	9,1		9,1
19	Песок строительный природный	571140	113	13,64		13,64
20	Заполнители пористые, м³	571200	113	24,55		24,55
21	Цемент М400, т	573000	168	9,98		9,98
22	Плиты фибритные, м³	576861	113	7,2		7,2
23	Рубероид, м²	577402	055	817,7		817,7
24	Листы асбестоцементные					
25	кровельные волнистые,					
26	тыс усл плиток	578111	732	0,51		0,51
27	Стекло оконное, м²	591120	055	286,52		286,52
28						
29						

Инв. № подл. | Подпись и дата | Взам. инв. №

№ строки	Наименование материала и единица измерения	Код материала	Код ед. изм.	Количество тип	Количество инд.	Количество всего
1	Битумы нефтяные и сланцевые	025600				
2	Битумы нефтяные строительные					
3	твердых марок,т	025621	168	1,31		1,31
4						
5	Сталь сортовая конструк-					
6	ционная и прокат листовой					
7	в натуральной массе,т	095000	168			18,19
8	В том числе по укрупнен-					
9	ному сортаменту:					
10	Балки и швеллеры,т	092500	168			5,18
11	гн. С160×80×5		168	2,8		2,8
12	гн С120×50×4		168	2,38		2,38
13	Сталь крупносортная,т	093100				
14		095100	168			6,96
15	Профили гнутые замкну-					
16	тые квадратного сечения:					
17	гн. □160×4		168	—		—
18	гн. □140×4		168	0,18		0,18
19	гн. □110×3		168	0,11		0,11
20	гн. □100×3		168	0,12		0,12
21	Уголки стальные гнутые					
22	равнополочные:					
23	гн. L100×5		168	1,18		1,18

Примечание В графе "тип" указано количество материалов, потребное для изготовления типовых и стандартных изделий, а в графе "инд"- индивидуальных (нетиповых) конструкций и изделий

Нач. 3 отд.	Петрунин	
Норм. конт.	Вчерашний	
Гл. инж. пр.	Вчерашний	
Гл. арх. пр.	Зенкович	
Инженер	Чубаров	

1.464.3-22-1.1ВМ9

Ведомость потребности в материалах на изготовление светоаэрационного фонаря ФБ 6×6-84пп

Стадия	Лист	Листов
Р	1	3

Госстрой СССР
ПРОМСТРОЙПРОЕКТ
Москва

№ строки	Наименование материала и единица измерения	Код материала	Код ед. изм.	Количество тип	Количество инд.	Количество всего
1	гн. L80×4		168	0,91		0,91
2	гн L70×4		168	0,77		0,77
3	гн. L50×3		168	0,06		0,06
4	Специальный гнутый профиль					
5	из листа S3		168	3,63		3,63
6	Сталь среднесортная,т	093200				
7	Угловая равнобокая 36×36×4	095200	168	0,01		0,01
8	Сталь мелкосортовая,т	093300				
9		095300	168			2,84
10	Оконно-рамный горячекатан-					
11	ный профиль №8		168	2,84		2,84
12	Сталь обыкновенного качест-					
13	ва круглая 16мм		168	—		—
14	Катанка,т	093400	168	0,08		0,08
15	Сталь толстолистовая рядо-					
16	вых марок (от 4мм)	097100	168			2,13
17	S20		168	0,42		0,42
18	S12		168	0,5		0,5
19	S8		168	1,2		1,2
20	S6		168	0,01		0,01
21	Сталь тонколистовая тол-					
22	щиной 1,9÷3,9 мм,т	097200	168	0,04		0,04
23	Сталь кровельная,т	097400	168	0,95		0,95
24	Металлоизделия промышлен-					
25	ного назначения (метизы)					
26	Проволока стальная низкоугле-					
27	родистая обыкновенного ка-					
28	чества для железобетона					
29	(класса В I),т	121300	168	0,25		0,25

Взам. инв. № | Подпись и дата | Инв. № подл.

1.464.3-22-1.1ВМ9 Лист 2

№ строки	Наименование материала и единица измерения	Код материала	Код ед. изм.	Количество тип	Количество инд.	Количество всего
1	Итого стали сортовой					
2	конструкционной, проката					
3	листового и метизы в					
4	натуральной массе, т		168			18,44
5	Итого стали, приведенной					
6	к классу С38/23, т		168			14,06
7						
8	Трубы стальные, т	131700	168			0,03
9	Труба стальная бесшовная					
10	холоднодеформированная					
11	диаметром 30 мм		168	0,02		0,02
12	диаметром 20 мм		168	0,01		0,01
13	Труба стальная электросвар-					
14	ная прямоугольного сечения		168	—		—
15						
16	Материалы лакокрасочные, кг	231000	116	218,4		218,4
17	Пиломатери качественные, м³	5331000	113	6,4		6,4
18	Гравий, м³	571120	113	11,5		11,5
19	Песок строительный природный	571140	113	17,36		17,36
20	Заполнители пористые, м³	571200	113	31,25		31,25
21	Цемент М400, т	573000	168	12,71		12,71
22	Плиты фибритные, м³	576861	113	9,0		9,0
23	Рубероид, м²	577402	055	1022,4		1022,4
24	Листы асбестоцементные					
25	кровельные волнистые,					
26	тыс. усл. плиток	578111	732	0,59		0,59
27	Стекло оконное, м²	591120	055	286,52		286,52
28						
29						

1.464.3-22-1.1ВМ9 | Лист 3

№ строки	Наименование материала и единица измерения	Код материала	Код ед. изм.	Количество тип	Количество инд.	Количество всего
1	Битумы нефтяные и сланцевые	025600				
2	Битумы нефтяные строительные					
3	твердых марок, т	025621	168	0,56		0,56
4						
5	Сталь сортовая конструк-					
6	ционная и прокат листовой					
7	в натуральной массе, т	095000	168			8,21
8	В том числе по укрупнен-					
9	ному сортаменту:					
10	Балки и швеллеры, т	092500	168			2,83
11	гн. С 160×80×5		168	1,92		1,92
12	гн. С 120×50×4		168	0,91		0,91
13	Сталь крупносортная, т	093100				
14		095100	168			2,82
15	Профили гнутые замкну-					
16	тые квадратного сечения:					
17	гн. □ 160×4		168	0,23		0,23
18	гн □ 140×4		168	—		—
19	гн. □ 110×3		168	—		—
20	гн. □ 100×3		168	—		—
21	Уголки стальные гнутые					
22	равнополочные:					
23	гн. L 100×5		168	0,44		0,44

Примечание В графе "тип" указано количество материалов, потребное для изготовления типовых и стандартных изделий, а в графе "инд" - индивидуальных (нетиповых) конструкций и изделий

БТП Б.О. [illegible]
Инв. № 16808

Взам. инв. № | Подпись и дата | Инв. № подл.

1.464.3-22-1.2ВМ1

Нач. 3 отд.	Петрунин	
Норм. кон.	Вчерашний	
Гл. инж. пр.	Вчерашний	
Гл. арх. пр.	Зенкович	
Инженер	Чубаров	

Ведомость потребности в материалах на изготовление светоаэрационного фонаря ФБ 6×12-36 ПП

Стадия	Лист	Листов
Р	1	3

Госстрой СССР
ПРОМСТРОЙПРОЕКТ
Москва

№ строки	Наименование материала и единица измерения	Код материала	Код ед. изм.	Количество тип	Количество инд.	Количество всего
1	ГН. ∠ 80×4		168	0,31		0,31
2	ГН. ∠ 70×4		168	0,12		0,12
3	ГН. ∠ 50×3		168	0,02		0,02
4	Специальный гнутый профиль					
5	из листа S3		168	1,7		1,7
6	Сталь среднесортная, т	093200				
7	Угловая равнобокая 36×36×4	095200	168	0,01		0,01
8	Сталь мелкосортовая, т	093300				
9		095300	168			1,3
10	Оконно-рамный горячекатан-					
11	ный профиль №8		168	1,3		1,3
12	Сталь обыкновенного качест-					
13	ва круглая 16мм		168	—		—
14	Катанка, т	093400	168	0,04		0,04
15	Сталь толстолистовая рядо-					
16	вых марок (от 4мм)	097100	168			0,65
17	S20		168	0,1		0,1
18	S12		168	0,12		0,12
19	S8		168	0,42		0,42
20	S6		168	0,01		0,01
21	Сталь тонколистовая тол-					
22	щиной 1,9÷3,9 мм, т	097200	168	0,04		0,04
23	Сталь кровельная, т	097400	168	0,52		0,52
24	Металлоизделия промышлен-					
25	ного назначения (метизы)					
26	Проволока стальная низкоугле-					
27	родистая обыкновенного ка-					
28	чества для железобетона					
29	(класса BI), т	121300	168	0,12		0,12

№ строки	Наименование материала и единица измерения	Код материала	Код ед. изм.	Количество тип	Количество инд.	Количество всего
1	Итого стали сортовой					
2	конструкционной, проката					
3	листового и метизы в					
4	натуральной массе, т		168			8,33
5	Итого стали, приведенной					
6	к классу С38/23, т		168			9,25
7						
8	Трубы стальные, т	131700	168			0,03
9	Труба стальная бесшовная					
10	холоднодеформированная					
11	диаметром 30мм		168	0,02		0,02
12	диаметром 20мм		168	0,01		0,01
13	Труба стальная электросвар-					
14	ная прямоугольного сечения		168	—		—
15						
16	Материалы лакокрасочные, кг	231000	116	36,5		36,5
17	Лиломатериалы качественные, м³	533100	113	3,6		3,6
18	Гравий, м³	571120	113	5,0		5,0
19	Песок строительный природный	571140	113	7,62		7,62
20	Заполнители пористые, м³	571200	113	13,72		13,72
21	Цемент М400, т	573000	168	5,59		5,59
22	Плиты фибритные, м³	576861	113	3,4		3,4
23	Рубероид, м²	577402	055	439,3		439,3
24	Листы асбестоцементные					
25	кровельные волнистые,					
26	тыс. усл. плиток	578111	732	0,16		0,16
27	Стекло оконное, м²	591120	055	154,28		154,28
28						
29						

Инв. № подл. | Подпись и дата | Взам. инв. №

№ строки	Наименование материала и единица измерения	Код материала	Код ед. изм.	Количество тип	Количество инд.	Количество всего
1	Битумы нефтяные и сланцевые	025600				
2	Битумы нефтяные строительные					
3	твердых марок, т	025621	168	0,75		0,75
4						
5	Сталь сортовая конструк-					
6	ционная и прокат листовой					
7	в натуральной массе, т	095000	168			10,4
8	В том числе по укрупнен-					
9	ному сортаменту:					
10	балки и швеллеры, т	092500	168			3,46
11	гн. С 160×80×5		168	2,26		2,26
12	гн. С 120×50×4		168	1,2		1,2
13	Сталь крупносортная, т	093100				
14		095100	168			3,7
15	Профили гнутые замкну-					
16	тые квадратного сечения:					
17	гн. О 160×4		168	0,46		0,46
18	гн. О 140×4		168	—		—
19	гн. О 110×3		168	—		—
20	гн. О 100×3		168	—		—
21	Уголки стальные гнутые					
22	равнополочные:					
23	гн. L 100×5		168	0,53		0,53

Примечание В графе "тип" указано количество материалов, потребное для изготовления типовых и стандартных изделий, а в графе "инд" – индивидуальных (нетиповых) конструкций и изделий

Нач. отд.	Петрунин	
Норм. конт.	Вчерашний	
Гл. инж. пр.	Вчерашний	
Гл. арх. пр.	Зенкович	
Инженер	Чубаров	

1.464.3-22-1.2ВМ2

Ведомость потребности в материалах на изготовление светоаэрационного фонаря ФБ 6×12-48 лп

Стадия	Лист	Листов
Р	1	3

Госстрой СССР
ПРОМСТРОЙПРОЕКТ
Москва

№ строки	Наименование материала и единица измерения	Код материала	Код ед. изм.	Количество тип	Количество инд.	Количество всего
1	гн. L 80×4		168	0,31		0,31
2	гн. L 70×4		168	0,18		0,18
3	гн. L 50×3		168	0,03		0,03
4	Специальный гнутый профиль					
5	из листа S3		168	2,19		2,19
6	Сталь среднесортная, т	093200				
7	Угловая равнобокая 36×36×4	095200	168	0,01		0,01
8	Сталь мелкосортовая, т	093300				
9		095300	168			1,68
10	Оконно-рамный горячекатан-					
11	ный профиль №8		168	1,68		1,68
12	Сталь обыкновенного качест-					
13	ва круглая 16 мм		168	—		—
14	Катанка, т	093400	168	0,05		0,05
15	Сталь толстолистовая рядо-					
16	вых марок (от 4 мм)	097100	168			0,79
17	S20		168	0,12		0,12
18	S12		168	0,16		0,16
19	S8		168	0,5		0,5
20	S6		168	0,01		0,01
21	Сталь тонколистовая тол-					
22	щиной 1,9÷3,9 мм, т	097200	168	0,05		0,05
23	Сталь кровельная, т	097400	168	0,66		0,66
24	Металлоизделия промышлен-					
25	ного назначения (метизы)					
26	Проволока стальная низкоугле-					
27	родистая обыкновенного ка-					
28	чества для железобетона					
29	(класса В1), т	121300	168	0,15		0,15

Инв. № подл. | Подпись и дата | Взам. инв. №

№ строки	Наименование материала и единица измерения	Код материала	Код ед изм	Количество тип	Количество инд	Количество всего
1	Итого стали сортовой					
2	конструкционной, проката					
3	листового и метизы в					
4	натуральной массе, т		168			10,55
5	Итого стали, приведенной					
6	к классу С38/23, т		168			11,77
7						
8	Трубы стальные, т	131700	168			0,03
9	Труба стальная бесшовная					
10	холоднодеформированная					
11	диаметром 30мм		168	0,02		0,02
12	диаметром 20мм		168	0,01		0,01
13	Труба стальная электросвар-					
14	ная прямоугольного сечения		168	—		—
15						
16	Материалы лакокрасочные, кг	231000	116	43,87		43,87
17	Пиломатериалы качественные, $м^3$	533100	113	4,7		4,7
18	Гравий, $м^3$	571120	113	6,6		6,6
19	Песок строительный природный	571140	113	10,16		10,16
20	Заполнители пористые, $м^3$	571200	113	18,29		18,29
21	Цемент М400, т	573000	168	7,43		7,43
22	Плиты фибритные, $м^3$	576861	113	4,4		4,4
23	Рубероид, $м^2$	577402	055	564,9		564,9
24	Листы асбестоцементные					
25	кровельные волнистые.					
26	тыс усл плиток	578111	732	0,21		0,21
27	Стекло оконное, $м^2$	591120	055	198,36		198,36
28						
29						

1.464.3 - 22 - 1.2 ВМ2

Лист 3

№ строки	Наименование материала и единица измерения	Код материала	Код ед изм	Количество тип	Количество инд	Количество всего
1	Битумы нефтяные и сланцевые	025600				
2	Битумы нефтяные строительные					
3	твердых марок, т	025621	168	0,94		0,94
4						
5	Сталь сортовая конструк-					
6	ционная и прокат листовой					
7	в натуральной массе, т	095000	168			12,56
8	В том числе по укрупнен-					
9	ному сортаменту					
10	Балки и швеллеры, т	092500	168			4,1
11	ГН [160×80×5		168	2,59		2,59
12	ГН [120×50×4		168	1,51		1,51
13	Сталь крупносортная, т	093100				
14		095100	168			4,56
15	Профили гнутые замкну-					
16	тые квадратного сечения:					
17	ГН □ 160×4		168	0,68		0,68
18	ГН □ 140×4		168	—		—
19	ГН □ 110×3		168	—		—
20	ГН □ 100×3		168	—		—
21	Уголки стальные гнутые					
22	равнополочные					
23	ГН L100×5		168	0,63		0,63

Примечание. В графе "тип" указано количество материалов, потребное для изготовления типовых и стандартных изделий, а в графе "инд" - индивидуальных (нетиповых) конструкций и изделий

Нач Зотд	Петрунин	
Норм конт	Зверашин	
Гл инж пр	Вчерашний	
Гл арх пр	Зенкович	
Инжен	Чубаров	

ИНВ № ПОДЛ | ПОДПИСЬ И ДАТА | ВЗАМ ИНВ №

1.464.3 - 22 - 1.2 ВМ3

Ведомость потребности в материалах на изготовление светоаэрационного фонаря ФБ-6×12-60пп

Стадия	Лист	Листов
Р	1	3

Госстрой СССР
ПРОМСТРОЙПРОЕКТ
Москва

№ строки	Наименование материала и единица измерения	Код материала	Код ед. изм.	Количество тип	Количество инд.	Количество всего
1	ГН. L80×4		168	0,31		0,31
2	ГН. L70×4		168	0,24		0,24
3	ГН. L50×3		168	0,03		0,03
4	Специальный гнутый профиль					
5	из листа S3		168	2,67		2,67
6	Сталь среднесортная, т	093200				
7	Угловая равнобокая 36×36×4	095200	168	0,01		0,01
8	Сталь мелкосортовая, т	093300				
9		095300	168			2,02
10	Оконно-рамный горячекатан-					
11	ный профиль №8		168	2,02		2,02
12	Сталь обыкновенного качест-					
13	ва круглая 16мм		168	—		—
14	Катанка, т	093400	168	0,06		0,06
15	Сталь толстолистовая рядо-					
16	вых марок (от 4мм)	097100	168			0,95
17	S20		168	0,15		0,15
18	S12		168	0,2		0,2
19	S8		168	0,59		0,59
20	S6		168	0,01		0,01
21	Сталь тонколистовая тол-					
22	шиной 1,9÷3,9мм, т	097200	168	0,05		0,05
23	Сталь кровельная, т	097400	168	0,81		0,81
24	Металлоизделия промышлен-					
25	ного назначения (метизы)					
26	Проволока стальная низкоугле-					
27	родистая обыкновенного ка-					
28	чества для железобетона					
29	(класса В I), т	121300	168	0,18		0,18

Взам. инв. № | Подпись и дата | Инв. № подл.

1.464.3-22-1.2ВМ3

Лист 2

№ строки	Наименование материала и единица измерения	Код материала	Код ед. изм.	Количество тип	Количество инд.	Количество всего
1	Итого стали сортовой					
2	конструкционной, проката					
3	листового и метизы в					
4	натуральной массе, т		168			12,74
5	Итого стали, приведенной					
6	к классу С38/23, т		168			14,33
7						
8	Трубы стальные, т	131700	168			0,03
9	Труба стальная бесшовная					
10	холоднодеформированная					
11	диаметром 30мм		168	0,02		0,02
12	диаметром 20мм		168	0,01		0,01
13	Труба стальная электросвар-					
14	ная прямоугольного сечения		168	—		—
15						
16	Материалы лакокрасочные, кг	231000	116	51,2		51,2
17	Пиломатериалы качественные, м³	533100	113	5,7		5,7
18	Гравий, м³	571120	113	8,3		8,3
19	Песок строительный природный	571140	113	12,7		12,7
20	Заполнители пористые, м³	571200	113	22,86		22,86
21	Цемент М400, т	573000	168	9,31		9,31
22	Плиты фибритные, м³	576861	113	5,3		5,3
23	Рубероид, м²	577402	055	690,4		690,4
24	Листы асбестоцементные					
25	кровельные волнистые,					
26	тыс. усл. плиток	578111	732	0,25		0,25
27	Стекло оконное, м²	591120	055	242,44		242,44
28						
29						

Взам. инв. № | Подпись и дата | Инв. № подл.

1.464.3-22-1.2ВМ3

Лист -

№ строки	Наименование материала и единица измерения	Код материала	Код ед. изм.	Количество тип	Количество инд.	Количество всего
1	Битумы нефтяные и сланцевые	025600				
2	Битумы нефтяные строительные					
3	твердых марок, т	025621	168	1,12		1,12
4						
5	Сталь сортовая конструк-					
6	ционная и прокат листовой					
7	в натуральной массе, т	095000	168			15,04
8	В том числе по укрупнен-					
9	ному сортаменту:					
10	балки и швеллеры, т	092500	168			4,74
11	гн. С 160×80×5		168	2,93		2,93
12	гн. С 120×50×4		168	1,81		1,81
13	Сталь крупносортная, т	093100				
14		095100	168			5,45
15	Профили гнутые замкну-					
16	тые квадратного сечения:					
17	гн. □ 160×4		168	0,91		0,91
18	гн. □ 140×4		168	—		—
19	гн. □ 110×3		168	—		—
20	гн. □ 100×3		168	—		—
21	Уголки стальные гнутые					
22	равнополочные:					
23	гн. L 100×5		168	0,73		0,73

Примечание В графе "тип" указано количество материалов, потребное для изготовления типовых и стандартных изделий, а в графе "инд" - индивидуальных (нетиповых) конструкций и изделий.

Нач. отд.	Петрунин		
Норм. контр.	Вчерашний		
Гл. инж. пр.	Вчерашний		
Гл. арх. пр.	Зенкович		
Инженер	Чубаров		

1.464.3-22-1.2ВМ4

Ведомость потребности в материалах на изготовление светоаэрационного фонаря. ФБ 6×12-72ПП

Стадия	Лист	Листов
Р	1	3

Госстрой СССР ПРОМСТРОЙПРОЕКТ Москва

№ строки	Наименование материала и единица измерения	Код материала	Код ед. изм.	Количество тип	Количество инд.	Количество всего
1	гн. L 80×4		168	0,31		0,31
2	гн. L 70×4		168	0,3		0,3
3	гн. L 50×3		168	0,04		0,04
4	Специальный гнутый профиль					
5	из листа S3		168	3,16		3,16
6	Сталь среднесортная, т	093200				
7	Угловая равнобокая 36×36×4	095200	168	0,01		0,01
8	Сталь мелкосортовая, т	093300				
9		095300	168			2,41
10	Оконно-рамный горячекатан-					
11	ный профиль № 8		168	2,41		2,41
12	Сталь обыкновенного качест-					
13	ва круглая 16 мм		168	—		—
14	Катанка, т	093400	168	0,08		0,08
15	Сталь толстолистовая рядо-					
16	вых марок (от 4 мм)	097100	168			1,11
17	S20		168	0,18		0,18
18	S12		168	0,25		0,25
19	S8		168	0,67		0,67
20	S6		168	0,01		0,01
21	Сталь тонколистовая тол-					
22	щиной 1,9÷3,9 мм, т	097200	168	0,05		0,05
23	Сталь кровельная, т	097400	168	0,95		0,95
24	Металлоизделия промышлен-					
25	ного назначения (метизы)					
26	Проволока стальная низкоугле-					
27	родистая обыкновенного ка-					
28	чества для железобетона					
29	(класса В I), т	121300	168	0,22		0,22

Инв. № подл. | Подпись и дата | Взам. инв. №

1.464.3-22-1.2ВМ4 Лист 2

№строки	Наименование материала и единица измерения	Код материала	Код ед. изм.	Количество тип	Количество инд.	Количество всего
1	Итого стали сортовой					
2	конструкционной, проката					
3	листового и метизы в					
4	натуральной массе, т		168			15,26
5	Итого стали, приведенной					
6	к классу С38/23, т		168			16,97
7						
8	Трубы стальные, т	131700	168			0,03
9	Труба стальная бесшовная					
10	холоднодеформированная					
11	диаметром 30 мм		168	0,02		0,02
12	диаметром 20 мм		168	0,01		0,01
13	Труба стальная электросвар-					
14	ная прямоугольного сечения		168	—		—
15						
16	Материалы лакокрасочные, кг	231000	116	74,97		74,97
17	Лиломатериалы качественные, м³	533100	113	6,8		6,8
18	Гравий, м³	571120	113	9,9		9,9
19	Песок строительный природный	571140	113	15,24		15,24
20	Заполнители пористые, м³	571200	113	27,43		27,43
21	Цемент М 400, т	573000	168	11,21		11,21
22	Плиты фибритные, м³	576861	113	6,3		6,3
23	Рубероид, м²	577402	055	815,9		815,9
24	Листы асбестоцементные					
25	кровельные волнистые,					
26	тыс. усл. плиток	578111	732	0,3		0,3
27	Стекло оконное, м²	591120	055	286,52		286,52
28						
29						

1.464.3-22-1.2ВМ4 Лист 3

№строки	Наименование материала и единица измерения	Код материала	Код ед. изм.	Количество тип	Количество инд.	Количество всего
1	Битумы нефтяные и сланцевые	025600				
2	Битумы нефтяные строительные					
3	твердых марок, т	025621	168	1,31		1,31
4						
5	Сталь сортовая конструк-					
6	ционная и прокат листовой					
7	в натуральной массе, т	095000	168			16,99
8	В том числе по укрупнен-					
9	ному сортаменту:					
10	балки и швеллеры, т	092500	168			5,38
11	гн. С 160х80х5		168	3,27		3,27
12	гн. С 120х50х4		168	2,11		2,11
13	Сталь крупносортная, т	093100				
14		095100	168			6,31
15	профили гнутые замкну-					
16	тые квадратного сечения:					
17	гн. О 160х4		168	1,14		1,14
18	гн. О 140х4		168	—		—
19	гн. О 110х3		168	—		—
20	гн. О 100х3		168	—		—
21	Уголки стальные гнутые					
22	равнополочные:					
23	гн. L 100х5		168	0,82		0,82

Примечание. В графе "тип" указано количество материалов, потребное для изготовления типовых и стандартных изделий, а в графе "инд." - индивидуальных (нетиповых) конструкций и изделий

Нач. отд.	Петрунин	
Норм. контр.	Вчерашн.	
Гл. инж. пр.	Вчерашний	
Гл. арх. пр.	Зенкович	
Инженер	Чубаров	

1.464.3-22-1.2ВМ5

Ведомость потребности в материалах на изготовление светоаэрационного фонаря ФБ 6х12-В4 ПП

Стадия	Лист	Листов
Р	1	3

Госстрой СССР
Промстройпроект
Москва

Инв. № подл. | Подпись и дата | Взам. инв. №

20747 50

№ строки	Наименование материала и единица измерения	Код материала	Код ед. изм	Количество тип	Количество инд	Количество всего
1	ГН L 80×4		168	0,31		0,31
2	ГН L 70×4		168	0,35		0,35
3	ГН L 50×3		168	0,05		0,05
4	Специальный гнутый профиль					
5	из листа S3		168	3,64		3,64
6	Сталь среднесортная, т	093200				
7	Угловая равнобокая 36×36×4	095200	168	0,01		0,01
8	Сталь мелкосортовая, т	093300				
9		095300	168			2,8
10	Оконно-рамный горячекатан-					
11	ный профиль №8		168	2,8		2,8
12	Сталь обыкновенного качест-					
13	ва круглая 16 мм		168	—		—
14	Катанка, т	093400	168	0,09		0,09
15	Сталь толстолистовая рядо-					
16	вых марок (от 4 мм)	097100	168			1,25
17	S20		168	0,2		0,2
18	S12		168	0,29		0,29
19	S8		168	0,75		0,75
20	S6		168	0,01		0,01
21	Сталь тонколистовая тол-					
22	щиной 1,9÷3,9 мм, т	097200	168	0,05		0,05
23	Сталь кровельная, т	097400	168	1,1		1,1
24	Металлоизделия промышлен-					
25	ного назначения (метизы)					
26	проволока стальная низкоугле-					
27	родистая обыкновенного ка-					
28	чества для железобетона					
29	(класса BI), т	121300	168	0,25		0,25

Инв. № подл. | Подпись и дата | Взам. инв. №

1.464.3-22-1.2ВМ5 Лист 2

№ строки	Наименование материала и единица измерения	Код материала	Код ед. изм	Количество тип	Количество инд	Количество всего
1	Итого стали сортовой					
2	конструкционной, проката					
3	листового и метизы в					
4	натуральной массе, т		168			17,24
5	Итого стали, приведенной					
6	к классу С38/23 т		168			19,51
7						
8	Трубы стальные, т	131700	168			0,03
9	Труба стальная бесшовная					
10	холодно деформированная					
11	диаметром 30 мм		168	0,02		0,02
12	диаметром 20 мм		168	0,01		0,01
13	Труба стальная электросвар-					
14	ная прямоугольного сечения		168	—		—
15						
16	Материалы лакокрасочные, кг	231000	116	83,31		83,31
17	Пиломатериалы качественные, м³	533100	113	7,0		7,0
18	Гравий, м³	571120	113	11,5		11,5
19	Песок строительный природный	571140	113	17,76		17,76
20	Заполнители пористые, м³	571200	113	32,0		32,0
21	Цемент М400, т	573000	168	12,99		12,99
22	Плиты фибритные, м³	576861	113	7,2		7,2
23	Рубероид, м²	577402	055	941,4		941,4
24	Листы асбестоцементные					
25	кровельные волнистые,					
26	тыс усл плиток	578111	732	0,34		0,34
27	Стекло оконное, м²	591120	055	330,6		330,6
28						
29						

Инв. № подл. | Подпись и дата | Взам. инв. №

1.464.3-22-1.2ВМ5 Лист 3

№ строки	Наименование материала и единица измерения	Код материала	Код ед изм	Количество тип	Количество инд	Количество всего
1	Битумы нефтяные и сланцевые	025600				
2	Битумы нефтяные строительные					
3	твердых марок, т	025621	168	0,44		0,44
4						
5	Сталь сортовая конструк-					
6	ционная и прокат листовой					
7	в натуральной массе, т	095000	168			9,32
8	в том числе по укрупнен-					
9	ному сортаменту					
10	Балки и швеллеры, т	092500	168			2,39
11	гн С 160×80×5		168	1,52		1,52
12	гн С 120×50×4		168	0,87		0,87
13	Сталь крупносортная, т	093100				
14		095100	168			3,9
15	Профили гнутые замкну-					
16	тые квадратного сечения:					
17	гн □ 160×4		168	—		—
18	гн □ 140×4		168	0,36		0,36
19	гн □ 110×3		168	0,22		0,22
20	гн □ 100×3		168	0,24		0,24
21	Уголки стальные гнутые					
22	равнополочные					
23	гн L 100×5		168	0,42		0,42

Примечание В графе "тип" указано количество материалов, потребное для изготовления типовых и стандартных изделий, а в графе "инд" - индивидуальных (нетиповых) конструкций и изделий

Нач отд	Петрунин	
Норм контр	Зверашинская	
Гл инж. пр	Вчерашний	
Гл арх пр	Зенкович	
Инженер	Чубаров	

1.464.3-22-1.3ВМ1

Ведомость потребности в материалах на изготовление светоаэрационного фонаря ФБ-12×6-30пп

Стадия	Лист	Листов
Р	1	3

Госстрой СССР ПРОМСТРОЙПРОЕКТ Москва

Инв № подл | Подпись и дата | Взам инв №

№ строки	Наименование материала и единица измерения	Код материала	Код ед изм	Количество тип	Количество инд	Количество всего
1	гн L 80×4		168	0,68		0,68
2	гн L 70×4		168	0,24		0,24
3	гн L 50×3		168	0,03		0,03
4	Спецмальный гнутый профиль					
5	из листа S3		168	1,71		1,71
6	Сталь среднесортная, т	093200				
7	Угловая равнобокая 36×36×4	095200	168	0,01		0,01
8	Сталь мелкосортовая, т	093300				
9		095300	168			1,30
10	Оконно-рамный горячекатан-					
11	ный профиль №8		168	1,30		1,30
12	Сталь обыкновенного качест-					
13	ва круглая 16мм		168	—		—
14	Катанка, т	093400	168	0,04		0,04
15	Сталь толстолистовая рядо-					
16	вых марок (от 4мм)	097100	168			1,28
17	S20		168	0,28		0,28
18	S12		168	0,34		0,34
19	S8		168	0,65		0,65
20	S6		168	0,01		0,01
21	Сталь тинколистовая тол-					
22	щиной 1,9-3,9 мм, т	097200	168	0,04		0,04
23	Сталь кровельная, т	097400	168	0,36		0,36
24	Металлоизделия промышлен-					
25	ного назначения (метизы)					
26	Проволока стальная низкоугле-					
27	родистая обыкновенного ка-					
28	чества для железобетона					
29	(класса ВI), т	121300	168	0,12		0,12

№ строки	Наименование материала и единица измерения	Код материала	Код ед. изм.	Количество тип	Количество инд.	Количество всего
1	Итого стали сортовой					
2	конструкционной, проката					
3	листового и метизы, в					
4	натуральной массе, т		168			9,44
5	Итого стали, приведенной					
6	к классу С 38/23, т		168			10,78
7						
8	Трубы стальные, т	131700	168			0,03
9	Труба стальная бесшовная					
10	холоднодеформированная					
11	диаметром 30 мм		168	0,02		0,02
12	диаметром 20 мм		168	0,01		0,01
13	Труба стальная электросвар-					
14	ная прямоугольного сечения		168	—		—
15						
16	Материалы лакокрасочные, кг	231000	116	113,76		113,76
17	Пиломатериалы качественные, м³	533100	113	2,8		2,8
18	Гравий, м³	571120	113	8,0		8,0
19	Песок строительный природный	571140	113	12,4		12,4
20	Заполнители пористые, м³	571200	113	22,32		22,32
21	Цемент М400, т	573000	168	8,97		8,97
22	Плиты фибритные, м³	576861	113	4,2		4,2
23	Рубероид, м²	577402	055	477,1		477,1
24	Листы асбестоцементные					
25	кровельные волнистые,					
26	тыс. усл. плиток	578111	732	0,28		0,28
27	Стекло оконное, м²	591120	055	154,28		154,28
28						
29						

1.464.3-22-1.3 ВМ1 | Лист 3

№ строки	Наименование материала и единица измерения	Код материала	Код ед. изм.	Количество тип	Количество инд.	Количество всего
1	Битумы нефтяные и сланцевые	025600				
2	Битумы нефтяные строительные					
3	твердых марок, т	025621	168	1,12		1,12
4						
5	Сталь сортовая конструк-					
6	ционная и прокат листовой					
7	в натуральной массе, т	095000	168			10,74
8	В том числе по укрупнен-					
9	ному сортаменту:					
10	Балки и швеллеры, т	092500	168			2,73
11	гн. С 160×80×5		168	1,82		1,82
12	гн. С 120×50×4		168	0,91		0,91
13	Сталь крупносортная, т	093100				
14		095100	168			4,49
15	Профили гнутые замкну-					
16	тые квадратного сечения:					
17	гн. □ 160×4		168	—		—
18	гн. □ 140×4		168	0,36		0,36
19	гн. □ 110×3		168	0,22		0,22
20	гн. □ 100×3		168	0,24		0,24
21	Уголки стальные гнутые					
22	равнополочные:					
23	гн. L 100×5		168	0,51		0,51

Примечание. В графе "тип" указано количество материалов, потребное для изготовления типовых и стандартных изделий, а в графе "инд" индивидуальных (нетиповых) конструкций и изделий

Взам. инв. № | Подпись и дата | Инв. № подл.

Нач. з отд.	Петрунин	
Норм. кон.	Зубрашин	
Гл. инж. пр.	Вчерашний	
Гл. арх. пр.	Зенкович	
Инженер	Чубаров	

1.464.3-22-1.3 ВМ2

Ведомость потребности в материалах на изготовление светоаэрационного фонаря ФБ 12×6-36 ПП

Стадия	Лист	Листов
Р	1	3

Госстрой СССР
ПРОМСТРОЙПРОЕКТ
Москва

№ строки	Наименование материала и единица измерения	Код материала	Код ед. изм.	Количество тип	Количество инд.	Количество всего
1	Гн. ∠ 80×4		168	0,84		0,84
2	Гн. ∠ 70×4		168	0,3		0,3
3	Гн. ∠ 50×3		168	0,03		0,03
4	Специальный гнутый профиль					
5	из листа S3		168	1,95		1,95
6	Сталь среднесортная, т	093200				
7	Угловая равнобокая 36×36×4	095200	168	0,01		0,01
8	Сталь мелкосортовая, т	093300				
9		095300	168			1,49
10	Оконно-рамный горячекатан-					
11	ный профиль №8		168	1,49		1,49
12	Сталь обыкновенного качест-					
13	ва круглая 16мм		168	—		—
14	Катанка, т	093400	168	0,05		0,05
15	Сталь толстолистовая рядо-					
16	вых марок (от 4мм)	097100	168			1,51
17	S 20		168	0,34		0,34
18	S 12		168	0,4		0,4
19	S 8		168	0,76		0,76
20	S 6		168	0,01		0,01
21	Сталь тонколистовая тол-					
22	щиной 1,9÷3,9 мм, т	097200	168	0,04		0,04
23	Сталь кровельная, т	097400	168	0,42		0,42
24	Металлонзделия промышлен-					
25	ного назначения (метизы)					
26	Проволока стальная низкоугле-					
27	родистая обыкновенного ка-					
28	чества для железобетона					
29	(класса ВI), т	121300	168	0,13		0,13

Взам. инв. № | Подпись и дата | Инв. № подл.

№ строки	Наименование материала и единица измерения	Код материала	Код ед. изм.	Количество тип	Количество инд.	Количество всего
1	Итого стали сортовой					
2	конструкционной, проката					
3	листового и метизы в					
4	натуральной массе, т		168			9,87
5	Итого стали, приведенной					
6	к классу С 38/23, т		168			11,14
7						
8	Трубы стальные, т	131700	168			0,03
9	Труба стальная бесшовная					
10	холоднодеформированная					
11	диаметром 30мм		168	0,02		0,02
12	диаметром 20мм		168	0,01		0,01
13	Труба стальная электросвар-					
14	ная прямоугольного сечения		168	—		—
15						
16	Материалы лакокрасочные, кг	231000	116	130,48		130,48
17	Пиломатериалы качественные, $м^3$	533100	113	3,3		3,3
18	Гравий, $м^3$	571120	113	9,4		9,4
19	Песок строительный природный	571140	113	14,88		14,88
20	Заполнители пористые, $м^3$	571200	113	26,78		26,78
21	Цемент М 400, т	573000	168	10,78		10,78
22	Плиты фибритные, $м^3$	576861	113	4,7		4,7
23	Рубероид, $м^2$	577402	055	545,3		545,3
24	Листы асбестоцементные					
25	кровельные волнистые					
26	тыс. усл. плиток	578111	732	0,31		0,31
27	Стекло оконное, $м^2$	591120	055	176,32		176,32
28						
29						

Взам. инв. № | Подпись и дата | Инв. № подл.

№ строки	Наименование материала и единица измерения	Код материала	Код ед. изм.	Количество тип	Количество инд.	Количество всего
1	Битумы нефтяные и сланцевые	025600				
2	Битумы нефтяные строительные					
3	твердых марок, т	025621	168	1,31		1,31
4						
5	Сталь сортовая конструк-					
6	ционная и прокат листовой					
7	в натуральной массе, т	095000	168			12,07
8	В том числе по укрупнен-					
9	ному сортаменту:					
10	Балки и швеллеры, т	092500	168			3,07
11	гн. С 160×80×5		168	1,86		1,86
12	гн. С 120×50×4		168	1,21		1,21
13	Сталь крупносортная, т	093100				
14		095100	168			5,00
15	Профили гнутые замкну-					
16	тые квадратного сечения:					
17	гн. О 160×4		168	—		—
18	гн. О 140×4		168	0,36		0,36
19	гн. О 110×3		168	0,22		0,22
20	гн. О 100×3		168	0,24		0,24
21	Уголки стальные гнутые					
22	равнополочные:					
23	гн. L 100×5		168	0,61		0,61

Примечание В графе "тип" указано количество материалов, потребное для изготовления типовых и стандартных изделий, а в графе "инд." индивидуальных (нетиповых) конструкций и изделий

№ строки	Наименование материала и единица измерения	Код материала	Код ед. изм.	Количество тип	Количество инд.	Количество всего
1	гн. L 80×4		168	0,99		0,99
2	гн. L 70×4		168	0,35		0,35
3	гн. L 50×3		168	0,04		0,04
4	Специальный гнутый профиль					
5	из листа S3		168	2,19		2,19
6	Сталь среднесортная, т	093200				
7	Угловая равнобокая 36×36×4	095200	168	0,01		0,01
8	Сталь мелкосортовая, т	093300				
9		095300	168			1,68
10	Оконно-рамный горячекатан-					
11	ный профиль №8		168	1,68		1,68
12	Сталь обыкновенного качест-					
13	ва круглая 16 мм		168	—		—
14	Катанка, т	093400	168	0,05		0,05
15	Сталь толстолистовая рядо-					
16	вых марок (от 4 мм)	097100	168			1,74
17	S20		168	0,39		0,39
18	S12		168	0,47		0,47
19	S8		168	0,87		0,87
20	S6		168	0,01		0,01
21	Сталь тонколистовая тол-					
22	щиной 1,9÷3,9 мм, т	097200	168	0,05		0,05
23	Сталь кровельная, т	097400	168	0,47		0,47
24	Металлоизделия промышлен-					
25	ного назначения (метизы)					
26	Проволока стальная низкоугле-					
27	родистая обыкновенного ка-					
28	чества для железобетона					
29	(класса В I), т	121300	168	0,15		0,15

Инв. № подл. | Подпись и дата | Взам. инв. №

Нач. отд.	Петрунин	
Норм. кон.	Вчерашний	
Гл. инж. пр.	Вчерашний	
Гл. арх. пр.	Зенкович	
Утвержден	Губаров	

1.464.3-22-1.3ВМ3

Ведомость потребности в материалах на изготовление светоаэрационного фонаря ФБ 12×6-42пп

Стадия	Лист	Листов
Р	1	3

Госстрой СССР ПРОМСТРОЙПРОЕКТ Москва

1.464.3-22-1.3ВМ3 Лист 2

№ строки	Наименование материала и единица измерения	Код материала	Код ед. изм.	Количество тип	Количество инд.	Количество всего
1	Итого стали сортовой					
2	конструкционной, проката					
3	листового и метизы в					
4	натуральной массе, т		168			12,22
5	Итого стали, приведенной					
6	к классу С38/23, т		168			13,81
7						
8	Трубы стальные, т	131700	168			0,03
9	Труба стальная бесшовная					
10	холоднодеформированная					
11	диаметром 30 мм		168	0,02		0,02
12	диаметром 20 мм		168	0,01		0,01
13	Труба стальная электросвар-					
14	ная прямоугольного сечения		168	—		—
15						
16	Материалы лакокрасочные, кг	231000	116	147,19		147,19
17	Пиломатериалы качественные, $м^3$	533100	113	3,6		3,6
18	Гравий, $м^3$	571120	113	11,0		11,0
19	Песок строительный природный	571140	113	17,36		17,36
20	Заполнители пористые, $м^3$	571200	113	31,25		31,25
21	Цемент М400, т	573000	168	12,54		12,54
22	Плиты фибритные, $м^3$	576861	113	5,4		5,4
23	Рубероид, $м^2$	577402	055	613,5		613,5
24	Листы асбестоцементные					
25	кровельные волнистые,					
26	тыс. усл. плиток	578111	732	0,35		0,35
27	Стекло оконное, $м^2$	591120	055	198,36		198,36
28						
29						

Инв. № подл. | Подпись и дата | Взам. инв. №

1.464.3-22-1.3ВМ3 Лист 3

№ строки	Наименование материала и единица измерения	Код материала	Код ед. изм.	Количество тип	Количество инд.	Количество всего
1	Битумы нефтяные и сланцевые	025600				
2	Битумы нефтяные строительные					
3	твердых марок, т	025621	168	1,5		1,5
4						
5	Сталь сортовая конструк-					
6	ционная и прокат листовой					
7	в натуральной массе, т	095000	168			13,32
8	В том числе по укрупнен-					
9	ному сортаменту:					
10	балки и швеллеры, т	092500	168			3,42
11	гн. С160×80×5		168	2,04		2,04
12	гн. С120×50×4		168	1,38		1,38
13	Сталь крупносортная, т	093100				
14		095100	168			5,56
15	Профили гнутые замкну-					
16	тые квадратного сечения:					
17	гн. □160×4		168	—		—
18	гн. □140×4		168	0,36		0,36
19	гн. □110×3		168	0,22		0,22
20	гн. □100×3		168	0,24		0,24
21	Уголки стальные гнутые					
22	равнополочные:					
23	гн. ∟100×5		168	0,71		0,71

Примечание. В графе "тип" указано количество материалов, потребное для изготовления типовых и стандартных изделий, а в графе "инд." - индивидуальных (нетиповых) конструкций и изделий

Инв. № подл. | Подпись и дата | Взам. инв. №

Нач. отд.	Петрунин	
Норм. контр.	Вчерашний	
Гл. инж. пр.	Вчерашний	
Гл. арх. пр.	Зенкович	
Инженер	Чубаров	

1.464.3-22-1.3ВМ4

Ведомость потребности в материалах на изготовление светоаэрационного фонаря ФБ 12×6-48 лп

Стадия	Лист	Листов
Р	1	3

Госстрой СССР ПРОМСТРОЙПРОЕКТ Москва

№ строки	Наименование материала и единица измерения	Код материала	Код ед изм	Количество тип	Количество инд	Количество всего
1	ГН L 80х4		168	1,15		1,15
2	ГН L 70х4		168	0,41		0,41
3	ГН L 50х3		168	0,04		0,04
4	Специальный гнутый профиль					
5	из листа S 3		168	2,43		2,43
6	Сталь среднесортная, т	093200				
7	Угловая равнобокая 36х36х4	095200	168	0,01		0,01
8	Сталь мелкосортовая, т	093300				
9		095300	168			1,88
10	Оконно-рамный горячекатан-					
11	ный профиль №8		168	1,88		1,88
12	Сталь обыкновенного качест-					
13	ва круглая 16мм		168	—		—
14	Катанка, т	093400	168	0,06		0,06
15	Сталь толстолистовая рядо-					
16	вых марок (от 4мм)	097100	168			1,82
17	S 20		168	0,44		0,44
18	S 12		168	0,52		0,52
19	S 8		168	0,85		0,85
20	S 6		168	0,01		0,01
21	Сталь тонколистовая тол-					
22	щиной 1,9÷3,9 мм, т	097200	168	0,05		0,05
23	Сталь кровельная, т	097400	168	0,52		0,52
24	Металлоизделия промышлен-					
25	ного назначения (метизы)					
26	Проволока стальная низкоуглеро-					
27	дистая обыкновенного ка-					
28	чества для железобетона					
29	(класса В I), т	121300	168	0,17		0,17

№ строки	Наименование материала и единица измерения	Код материала	Код ед изм	Количество тип	Количество инд	Количество всего
1	Итого стали сортовой					
2	конструкционной, проката					
3	листового и метизы в					
4	натуральной массе, т		168			13,49
5	Итого стали, приведенной					
6	к классу С38/23, т		168			15,2
7						
8	Трубы стальные, т	131700	168			0,03
9	Труба стальная бесшовная					
10	холоднодеформированная					
11	диаметром 30мм		168	0,02		0,02
12	диаметром 20мм		168	0,01		0,01
13	Труба стальная электросвар-					
14	ная прямоугольного сечения		168	—		—
15						
16	Материалы лакокрасочные,	231000	116	170,22		170,22
17	Пиломатериалы качественные, $м^3$	533100	113	4,2		4,2
18	Гравий, $м^3$	571120	113	12,5		12,5
19	Песок строительный природный, $м^3$	571140	113	19,84		19,84
20	Заполнители пористые, $м^3$	571200	113	35,71		35,71
21	Цемент М 400, т	573000	168	14,35		14,35
22	Плиты фибритные, $м^3$	576861	113	6,0		6,0
23	Рубероид, $м^2$	577402	055	681,6		681,6
24	Листы асбестоцементные					
25	кровельные волнистые,					
26	тыс усл плиток	578111	732	0,39		0,39
27	Стекло оконное, $м^2$	591120	055	220,4		220,4
28						
29						

Инв № подл | Подпись и дата | Взам инв №

№ строки	Наименование материала и единица измерения	Код материала	Код ед. изм	Количество тип	Количество инд	Количество всего
1	Битумы нефтяные и сланцевые	025600				
2	Битумы нефтяные строительные					
3	твердых марок, т	025621	168	1,69		1,69
4						
5	Сталь сортовая конструк-					
6	ционная и прокат листовой					
7	в натуральной массе, т	095000	168			12,84
8	В том числе по укрупнен-					
9	ному сортаменту					
10	Балки и швеллеры, т	092500	168			3,75
11	ГН [160×80×5		168	2,20		2,20
12	ГН [120×50×4		168	1,55		1,55
13	Сталь крупносортная, т	093100				
14		095100	168			6,11
15	Профили гнутые замкну-					
16	тые квадратного сечения					
17	ГН □ 160×4		168	—		—
18	ГН □ 140×4		168	0,36		0,36
19	ГН □ 110×3		168	0,22		0,22
20	ГН □ 100×3		168	0,24		0,24
21	Уголки стальные гнутые					
22	равнополочные					
23	ГН L 100×5		168	0,8		0,8

Примечание В графе "тип" указано количество материалов, потребное для изготовления типовых и стандартных изделий, а в графе "инд" – индивидуальных (нетиповых) конструкций и изделий

Нач 3 отд	Петрунин	
Норм контр	Вчерашний	
Гл инж пр	Вчерашний	
Гл арх пр	Зенкович	
Инженер	Чубаров	

1.464.3-22-1.3ВМ5

Ведомость потребности в материалах на изготовление светоаэрационного фонаря ФБ 12×6-54пп

Стадия	Лист	Листов
Р	1	3

Госстрой СССР
Промстройпроект
Москва

Взам инв № | Подпись и дата | Инв № подл

№ строки	Наименование материала и единица измерения	Код материала	Код ед. изм	Количество тип	Количество инд	Количество всего
1	ГН L 80×4		168	1,31		1,31
2	ГН L 70×4		168	0,47		0,47
3	ГН L 50×3		168	0,04		0,04
4	Специальный гнутый профиль					
5	из листа S3		168	2,67		2,67
6	Сталь среднесортная, т	093200				
7	Угловая равнобокая 36×36×4	095200	168	0,01		0,01
8	Сталь мелкосортовая, т	093300				
9		095300	168			0,21
10	Оконно-рамный горячекатан-					
11	ный профиль №8		168	0,21		0,21
12	Сталь обыкновенного качест-					
13	ва круглая 16мм		168	—		—
14	Катанка, т	093400	168	0,06		0,06
15	Сталь толстолистовая рядо-					
16	вых марок (от 4мм)	097100	168			2,18
17	S 20		168	0,50		0,50
18	S 12		168	0,59		0,59
19	S 8		168	1,08		1,08
20	S6		168	0,01		0,01
21	Сталь тонколистовая тол-					
22	щиной 1,9–3,9 мм, т	097200	168	0,05		0,05
23	Сталь кровельная, т	097400	168	0,57		0,57
24	Металлоизделия промышлен-					
25	ного назначения (метизы)					
26	Проволока стальная низкоугле-					
27	родистая обыкновенного ка-					
28	чества для железобетона					
29	(класса В I), т	121300	168	0,18		0,18

БТП Б.О. Инв. № 16808

1.464.3-22-1.3ВМ5

Лист 2

Взам инв № | Подпись и дата | Инв № подл

№ строки	Наименование материалов и единица измерения	Код материала	Код ед изм	Количество тип	Количество инд	Количество всего
1	Итого стали сортовой					
2	конструкционной, проката					
3	листового и метизы в					
4	натуральной массе, т		168			13,02
5	Итого стали, приведенной					
6	к классу С38/23, т		168			14,95
7						
8	Трубы стальные, т	131700	168			0,03
9	Труба стальная бесшовная					
10	холоднодеформированная					
11	диаметром 30мм		168	0,02		0,02
12	диаметром 20 мм		168	0,01		0,01
13	Труба стальная электросвар-					
14	ная прямоугольного сечения		168	—		—
15						
16	Материалы лакокрасочные, кг	231000	116	180,62		180,62
17	Лиломатериалы качественные, $м^3$	533100	113	4,5		4,5
18	Гравий, $м^3$	571120	113	14,0		14,0
19	Песок строительный природный	571140	113	22,32		22,32
20	Заполнители пористые, $м^3$	571200	113	40,18		40,18
21	Цемент М400, т	573000	168	16,15		16,15
22	Плиты фибритные, $м^3$	576861	113	6,6		6,6
23	Рубероид, $м^2$	577402	055	749,7		749,7
24	Листы асбестоцементные					
25	кровельные волнистые,					
26	тыс усл плиток	578111	732	0,43		0,43
27	Стекло оконное, $м^2$	591120	055	242,44		242,44
28						
29						

№ строки	Наименование материалов и единица измерения	Код материала	Код ед изм	Количество тип	Количество инд	Количество всего
1	Битумы нефтяные и сланцевые	025600				
2	Битумы нефтяные строительные					
3	твердых марок, т	025621	168	1,87		1,87
4						
5	Сталь сортовая конструк-					
6	ционная и прокат листовой					
7	в натуральной массе, т	095000	168			16,21
8	В том числе по укрупнен-					
9	ному сортаменту					
10	Балки и швеллеры, т	092500	168			4,11
11	гн С 160х80х5		168	2,39		2,39
12	гн С 120х50х4		168	1,72		1,72
13	Сталь крупносортная, т	093100				
14		095100	168			6,69
15	Профили гнутые замкну-					
16	тые квадратного сечения					
17	гн □ 160х4		168	—		—
18	гн □ 140х4		168	0,36		0,36
19	гн □ 110х3		168	0,22		0,22
20	гн □ 100х3		168	0,24		0,24
21	Уголки стальные гнутые					
22	равнополочные					
23	гн L 100х5		168	0,90		0,90

Примечание В графе "тип" указано количество материалов, потребное для изготовления типовых и стандартных изделий, а в графе "инд" - индивидуальных (нетиповых) конструкций и изделий

Инв. № подл. | Подпись и дата | Взам. инв. №

Нач. отд.	Петрунин	
Норм. контр.	Терашнич	
Гл. инж. пр.	Вчерашний	
Гл. арх. пр.	Зенкович	
Инженер	Чубаров	

1.464.3-22-1.3ВМ6

Ведомость потребности в материалах на изготовление светоаэрационного фонаря ФБ 12х6-60 пп

Стадия	Лист	Листов
Р	1	3

Госстрой СССР
Промстройпроект
Москва

№№ строки	Наименование материала и единица измерения	Код материала	Код ед. изм	Количество тип	Количество инд	Количество всего
1	ГН ∠ 80×4		168	1,47		1,47
2	ГН ∠ 70×4		168	0,53		0,53
3	ГН ∠ 50×3		168	0,05		0,05
4	Специальный гнутый профиль					
5	из листа S3		168	2,92		2,92
6	Сталь среднесортная, т	093200				
7	Угловая равнобокая 36×36×4	095200	168	0,01		0,01
8	Сталь мелкосортовая, т	093300				
9		095300	168			2,26
10	Оконно-рамный горячекатан-					
11	ный профиль №8		168	2,26		2,26
12	Сталь обыкновенного качест-					
13	ва круглая 16мм		168	—		—
14	Катанка, т	093400	168	0,07		0,07
15	Сталь толстолистовая рядо-					
16	вых марок (от 4мм)	097100	168			2,40
17	S20		168	0,55		0,55
18	S12		168	0,66		0,66
19	S8		168	1,18		1,18
20	S6		168	0,01		0,01
21	Сталь тонколистовая тол-					
22	щиной 1,9-3,9 мм, т	097200	168	0,05		0,05
23	Сталь кровельная, т	097400	168	0,62		0,62
24	Металлоизделия, промышлен-					
25	ного назначения (метизы)					
26	Проволока стальная низкоугле-					
27	родистая обыкновенного ка-					
28	чества для железобетона					
29	(класса BI), т	121300	168	0,20		0,20

№№ строки	Наименование материала и единица измерения	Код материала	Код ед. изм	Количество тип	Количество инд	Количество всего
1	Итого стали сортовой					
2	конструкционной, проката					
3	листового и метизы в					
4	натуральной массе, т		168			16,41
5	Итого стали, приведенной					
6	к классу С38/23, т		168			18,38
7						
8	Трубы стальные, т	131700	168			0,03
9	Труба стальная бесшовная					
10	холоднодеформированная					
11	диаметром 30мм		168	0,02		0,02
12	диаметром 20мм		168	0,01		0,01
13	Труба стальная электросвар-					
14	ная прямоугольного сечения		168	—		—
15						
16	Материалы лакокрасочные, кг	231000	116	197,33		197,33
17	Пиломатериалы качественные, м³	533100	113	5,0		5,0
18	Гравий, м³	571120	113	15,6		15,6
19	Песок строительный природный	571140	113	24,8		24,8
20	Заполнители пористые, м³	571200	113	44,64		44,64
21	Цемент М400, т	573000	168	17,9		17,9
22	Плиты фибритные, м³	576861	113	7,2		7,2
23	Рубероид, м²	577402	055	817,9		817,9
24	Листы асбестоцементные					
25	кровельные волнистые,					
26	тыс усл плиток	578111	792	0,47		0,47
27	Стекло оконное, м²	591120	055	264,48		264,48
28						
29						

Взам. инв. № | Подп. и дата | Инв. № подл.

№ строки	Наименование материала и единица измерения	Код материала	Код ед. изм.	Количество тип	Количество инд.	Количество всего
1	Битумы нефтяные и сланцевые	025600				
2	Битумы нефтяные строительные					
3	твердых марок, т	025621	168	2,06		2,06
4						
5	Сталь сортовая конструк-					
6	ционная и прокат листовой					
7	в натуральной массе, т	095000	168			17,12
8	В том числе по укрупнен-					
9	ному сортаменту:					
10	Балки и швеллеры, т	092500	168			4,45
11	гн. С 160х80х5		168	2,56		2,56
12	гн. С 120х50х4		168	1,89		1,89
13	Сталь крупносортная, т	093100				
14		095100	168			7,23
15	Профили гнутые замкну-					
16	тые квадратного сечения:					
17	гн. □ 160х4		168	—		—
18	гн. □ 140х4		168	0,36		0,36
19	гн. □ 110х3		168	0,22		0,22
20	гн. □ 100х3		168	0,24		0,23
21	Уголки стальные гнутые					
22	равнополочные:					
23	гн. L 100х5		168	0,99		0,99

Примечание. В графе "тип" указано количество материалов, потребное для изготовления типовых и стандартных изделий, а в графе "инд" – индивидуальных (нетиповых) конструкций и изделий.

Нач. Зотд.	Петрунин	
Норм. конт.	Вчерашний	
Гл. инж. пр.	Вчерашний	
Гл. арх. пр.	Зенкович	
Инженер	Чубаров	

1.464.3-22-1.3ВМ7

Ведомость потребности в материалах на изготовление светоаэрационного фонаря ФБ 12х6-66пп

Стадия	Лист	Листов
Р	1	3

Госстрой СССР ПРОМСТРОЙПРОЕКТ Москва

№ строки	Наименование материала и единица измерения	Код материала	Код ед. изм.	Количество тип	Количество инд.	Количество всего
1	гн. L 80х4		168	1,63		1,63
2	гн. L 70х4		168	0,59		0,59
3	гн. L 50х3		168	0,05		0,05
4	Специальный гнутый профиль					
5	из листа S3		168	3,16		3,16
6	Сталь среднесортная, т	093200				
7	Угловая равнобокая 36х36х4	095200	168	0,01		0,01
8	Сталь мелкосортовая, т	093300				
9		095300	168			2,45
10	Оконно-рамный горячекатан-					
11	ный профиль № 8		168	2,45		2,45
12	Сталь обыкновенного качест-					
13	ва круглая 16 мм		168	—		—
14	Катанка, т	093400	168	0,08		0,08
15	Сталь толстолистовая рядо-					
16	вых марок (от 4 мм)	097100	168			2,18
17	S 20		168	0,6		0,6
18	S 12		168	0,27		0,27
19	S 8		168	1,3		1,3
20	S 6		168	0,01		0,01
21	Сталь тонколистовая тол-					
22	щиной 1,9÷3,9 мм, т	097200	168	0,05		0,05
23	Сталь кровельная, т	097400	168	0,67		0,67
24	Металлоизделия промышлен-					
25	ного назначения (метизы)					
26	Проволока стальная низкоугле-					
27	родистая обыкновенного ка-					
28	чества для железобетона					
29	(класса BI), т	121300	168	0,22		0,22

Инв. № подл. | Подпись и дата | Взам. инв. №

1.464.3-22-1.3ВМ7 Лист 2

№ строки	Наименование материала и единица измерения	Код материала	Код ед. изм.	Количество тип	Количество инд.	Количество всего
1	Итого стали сортовой					
2	конструкционной, проката					
3	листового и метизы в					
4	натуральной массе, т		168			17,34
5	Итого стали, приведенной					
6	к классу С38/23,т		168			19,42
7						
8	Трубы стальные,т	131700	168			0,03
9	Труба стальная бесшовная					
10	холоднодеформированная					
11	диаметром 30 мм		168	0,02		0,02
12	диаметром 20мм		168	0,01		0,01
13	Труба стальная электросвар-					
14	ная прямоугольного сечения		168	—		—
15						
16	Материалы лакокрасочные, кг	234000	116	214,04		214,04
17	Пиломатериалы качественные, м³	533100	113	5,3		5,3
18	Гравий, м³	571120	113	17,1		17,1
19	Песок строительный природный	571140	113	27,28		27,28
20	Заполнители пористые, м³	571200	113	49,1		49,1
21	Цемент м 400,т	573000	168	19,7		19,7
22	Плиты фибритные, м³	576861	113	7,8		7,8
23	Рубероид, м²	577402	055	886,1		886,1
24	Листы асбестоцементные					
25	кровельные волнистые,					
26	тыс. усл. плиток	578111	732	0,51		0,51
27	Стекло оконное, м²	591120	055	286,52		286,52
28						
29						

1.464.3-22-1.3ВМ7 Лист 3

№ строки	Наименование материала и единица измерения	Код материала	Код ед. изм.	Количество тип	Количество инд.	Количество всего
1	Битумы нефтяные и сланцевые	025600				
2	Битумы нефтяные строительные					
3	твердых марок, т	025621	168	2,25		2,25
4						
5	Сталь сортовая конструк-					
6	ционная и прокат листовой					
7	в натуральной массе, т	095000	168			18,95
8	в том числе по укрупнен-					
9	ному сортаменту:					
10	Балки и швеллеры,т	092500	168			4,79
11	гн. С 160 х 80 х 5		168	2,73		2,73
12	гн. С 120 х 50 х 4		168	2,06		2,06
13	Сталь крупносортная,т	093100				
14		095100	168			7,8
15	Профили гнутые замкну-					
16	тые квадратного сечения:					
17	гн. □ 160 х 4		168	—		—
18	гн. □ 140 х 4		168	0,36		0,36
19	гн. □ 110 х 3		168	0,22		0,22
20	гн. □ 100 х 3		168	0,24		0,24
21	Уголки стальные гнутые					
22	равнополочные:					
23	гн. ∠ 100 х 5		168	1,09		1,09

Примечание. В графе "тип" указано количество материалов, потребное для изготовления типовых и стандартных изделий, а в графе "инд." - индивидуальных (нетиповых) конструкций и изделий

Нач. Зотд	Петрунин	
Норм. конт	Вчерашний	
Гл. инж. пр	Вчерашний	
Гл. арх. пр	Зенкович	
Инженер	Чубаров	

1.464.3-22-1.3ВМ8

Ведомость потребности в материалах на изготовление светоаэрационного фонаря ФБ 12х6-72 пп

Стадия	Лист	Листов
Р	1	3

Госстрой СССР ПРОМСТРОЙПРОЕКТ Москва

Инв. № подл. | Подпись и дата | Взам. инв. №

№ строки	Наименование материала и единица измерения	Код материала	Код ед. изм.	Количество тип	Количество инд.	Количество всего
1	гн. L 80×4		168	1,79		1,79
2	гн. L 70×4		168	0,65		0,65
3	гн. L 50×3		168	0,05		0,05
4	Специальный гнутый профиль					
5	из листа S3		168	3,40		3,40
6	Сталь среднесортная, т	093200				
7	Угловая равнобокая 36×36×4	095200	168	0,01		0,01
8	Сталь мелкосортовая, т	093300				
9		095300	168			2,65
10	Оконно-рамный горячекатан-					
11	ный профиль №8		168	2,65		2,65
12	Сталь обыкновенного качест-					
13	ва круглая 16мм		168	—		—
14	Катанка, т	093400	168	0,08		0,08
15	Сталь толстолистовая рядо-					
16	вых марок (от 4мм)	097100	168			2,25
17	S20		168	0,66		0,66
18	S12		168	0,77		0,77
19	S8		168	1,41		1,41
20	S6		168	0,01		0,01
21	Сталь тонколистовая тол-					
22	щиной 1,9÷3,9 мм, т	097200	168	0,05		0,05
23	Сталь кровельная, т	097400	168	0,72		0,72
24	Металлоизделия промышлен-					
25	ного назначения (метизы)					
26	Проволока стальная низкоугле-					
27	родистая обыкновенного ка-					
28	чества для железобетона					
29	(класса BI), т	121300	168	0,23		0,23

№ строки	Наименование материала и единица измерения	Код материала	Код ед. изм.	Количество тип	Количество инд.	Количество всего
1	Итого стали сортовой					
2	конструкционной, проката					
3	листового и метизы в					
4	натуральной массе, т		168			19,18
5	Итого стали, приведенной					
6	к классу С38/23, т		168			21,40
7						
8	Трубы стальные, т	131700	168			0,03
9	Труба стальная бесшовная					
10	холоднодеформированная					
11	диаметром 30мм		168	0,02		0,02
12	диаметром 20мм		168	0,01		0,01
13	Труба стальная электросвар-					
14	ная прямоугольного сечения		168	—		—
15						
16	Материалы лакокрасочные, кг	231000	116	230,76		230,76
17	Пиломатериалы качественные, $м^3$	533100	113	5,80		5,80
18	Гравий, $м^3$	571120	113	18,60		18,60
19	Песок строительный природный	571140	113	29,76		29,76
20	Заполнители пористые $м^3$	571200	113	53,57		53,57
21	Цемент М400, т	573000	168	21,13		21,13
22	Плиты фибритные, $м^3$	576861	113	8,40		8,40
23	Рубероид, $м^2$	577402	055	954,3		954,3
24	Листы асбестоцементные					
25	кровельные волнистые,					
26	тыс. усл. плиток	578111	732	0,55		0,55
27	Стекло оконное, $м^2$	591120	055	308,56		308,56
28						
29						

Инв. № подл. | Подпись и дата | Взам. инв. №

№ строки	Наименование материала и единица измерения	Код материала	Код ед. изм	Количество тип	Количество инд	Количество всего
1	Битумы нефтяные и сланцевые	025600				
2	Битумы нефтяные строительные					
3	твердых марок, т	025621	168	2,62		2,62
4						
5	Сталь сортовая конструк-					
6	ционная и прокат листовой					
7	в натуральной массе, т	095000	168			21,63
8	В том числе по укрупнен-					
9	ному сортаменту:					
10	Балки и швеллеры, т	092500	168			5,48
11	гн. С 160х80х5		168	3,08		3,08
12	гн. С 120х50х4		168	2,40		2,40
13	Сталь крупносортная, т	093100				
14		095100	168			8,92
15	Профили гнутые замкну-					
16	тые квадратного сечения:					
17	гн. □ 160х4		168	—		—
18	гн. □ 140х4		168	0,36		0,36
19	гн. □ 110х3		168	0,22		0,22
20	гн. □ 100х3		168	0,24		0,24
21	Уголки стальные гнутые					
22	равнополочные:					
23	гн. L 100х5		168	1,28		1,28

Примечание. В графе "тип" указано количество материалов, потребное для изготовления типовых и стандартных изделий, а в графе "инд." - индивидуальных (нетиповых) конструкций и изделий.

Нач. отд.	Петрунин		
Норм. конт.	Зверашич		
Гл. инж. пр.	Вчерашний		
Гл. арх. пр.	Зенкович		
Инженер	Чубаров		

1.464.3-22-1.3ВМ9

Ведомость потребности в материалах на изготовление светоаэрационного фонаря ФБ 12х6-84пп

Стадия	Лист	Листов
Р	1	3

Госстрой СССР ПРОМСТРОЙПРОЕКТ Москва

Инв. № подл. | Подпись и дата | Взам. инв. №

№ строки	Наименование материалов и единица измерения	Код материала	Код ед. изм.	Количество тип	Количество инд.	Количество всего
1	гн. L 80х4		168	2,11		2,11
2	гн. L 70х4		168	0,77		0,77
3	гн. L 50х3		168	0,06		0,06
4	Специальный гнутый профиль					
5	из листа S3		168	3,88		3,88
6	Сталь среднесортная, т	093200				
7	Угловая равнобокая 36х36х4	095200	168	0,01		0,01
8	Сталь мелкосортовая, т	093300				
9		095300	168			3,03
10	Оконно-рамный горячекатан-					
11	ный профиль №8		168	3,03		3,03
12	Сталь обыкновенного качест-					
13	ва круглая 16мм		168	—		—
14	Катанка, т	093400	168	0,09		0,09
15	Сталь толстолистовая рядо-					
16	вых марок (от 4мм)	097100	168			3,23
17	S 20		168	0,76		0,76
18	S 12		168	0,89		0,89
19	S 8		168	1,57		1,57
20	S 6		168	0,01		0,01
21	Сталь тонколистовая тол-					
22	щиной 1,9÷3,9 мм, т	097200	168	0,05		0,05
23	Сталь кровельная, т	097400	168	0,82		0,82
24	Металлоизделия промышлен-					
25	ного назначения (метизы)					
26	Проволока стальная низкоугле-					
27	родистая обыкновенного ка-					
28	чества для железобетона					
29	(класса BI), т	121300	168	0,27		0,27

1.464.3-22-1.3ВМ9

Лист

№ строки	Наименование материала и единица измерения	Код материала	Код ед. изм.	Количество тип	Количество инд.	Количество всего
1	Итого стали сортовой					
2	конструкционной, проката					
3	листового и метизы в					
4	натуральной массе, т		168			21,90
5	Итого стали, приведенной					
6	к классу С38/23т		168			24,37
7						
8	Трубы стальные, т	131700	168			0,03
9	Труба стальная бесшовная					
10	холоднодеформированная					
11	диаметром 30мм		168	0,02		0,02
12	диаметром 20мм		168	0,01		0,01
13	Труба стальная электросвар-					
14	ная прямоугольного сечения		168	—		—
15						
16	Материалы лакокрасочные, кг	231000	116	264,9		264,19
17	Пиломатериалы качественные, м³	533100	113	6,70		6,70
18	Гравий, м³	571120	117	21,70		21,70
19	Песок строительный природный	571140	113	34,72		34,72
20	Заполнители пористые, м³	571200	113	62,49		62,49
21	Цемент М400, т	573000	168	25,05		25,05
22	Плиты фибритные, м³	576861	113	9,60		9,60
23	Рубероид, м²	577402	055	1090,5		1090,5
24	Листы асбестоцементные					
25	кровельные волнистые,					
26	тыс. усл. плиток	578111	738	0,63		0,63
27	Стекло оконное м²	591120	055	352,64		352,64
28						
29						

1.464.3-22-1.3ВМ9 | Лист 3

№ строки	Наименование материала и единица измерения	Код материала	Код ед. изм.	Количество тип	Количество инд.	Количество всего
1	Битумы нефтяные и сланцевые	025600				
2	Битумы нефтяные строительные					
3	твердых марок, т	025621	168	1,12		1,12
4						
5	Сталь сортовая конструк-					
6	ционная и прокат листовой					
7	в натуральной массе, т	095000	168			9,51
8	В том числе по укрупнен-					
9	ному сортаменту:					
10	Балки и швеллеры, т	092500	168			3,69
11	гн. С 160×80×5		168	1,66		1,66
12	гн. С 120×50×4		168	2,03		2,03
13	Сталь крупносортная, т	093100				
14		095100	168			3,72
15	Профили гнутые замкну-					
16	тые квадратного сечения:					
17	гн. □ 160×4		168	0,46		0,46
18	гн. □ 140×4		168	—		—
19	гн. □ 110×3		168	—		—
20	гн. □ 100×3		168	—		—
21	Уголки стальные гнутые					
22	равнополочные:					
23	гн. L 100×5		168	1,02		1,02

Примечание. В графе "тип" указано количество материалов, потребное для изготовления типовых и стандартных изделий, а в графе инд. - индивидуальных (нетиповых) конструкций и изделий.

Взам. инв. № | Подпись и дата | Инв. № подл.

Нач. отд.	Петрунин	
Норм. конт.	Вчерашний	
Гл. инж. пр.	Вчерашний	
Гл. арх. пр.	Зенкович	
Инженер	Чубаров	

1.464.3-22-1.4ВМ1

Ведомость потребности в материалах на изготовление светоаэрационного фонаря ФБ 12×12-36 пп

Стадия	Лист	Листов
Р	1	3

Госстрой СССР
ПРОМСТРОЙПРОЕКТ
Москва

№ строки	Наименование материала и единица измерения	Код материала	Код ед. изм.	Количество тип	Количество инд.	Количество всего
1	Гн. ∠ 80×4		168	0,27		0,27
2	Гн. ∠ 70×4		168	—		—
3	Гн. ∠ 50×3		168	0,02		0,02
4	Специальный гнутый профиль					
5	из листа S3		168	1,95		1,95
6	Сталь среднесортная, т	093200				
7	Угловая равнобокая 36×36×4	095200	168	0,01		0,01
8	Сталь мелкосортовая, т	093300				
9		095300	168	0,59		0,59
10	Оконно-рамный горячекатан-					
11	ный профиль №8		168	0,59		0,59
12	Сталь обыкновенного качест-					
13	ва круглая 16мм		168	—		—
14	Катанка, т	093400	168	0,05		0,05
15	Сталь толстолистовая рядо-					
16	вых марок (от 4мм)	097100	168			0,92
17	S 20		168	0,18		0,18
18	S 12		168	0,22		0,22
19	S 8		168	0,51		0,51
20	S 6		168	0,01		0,01
21	Сталь тонколистовая тол-					
22	щиной 1,9÷3,9 мм, т	097200	168	0,04		0,04
23	Сталь кровельная, т	097400	168	0,49		0,49
24	Металлоизделия промышлен-					
25	ного назначения (метизы)					
26	Проволока стальная низкоугле-					
27	родистая обыкновенного ка-					
28	чества для железобетона					
29	(класса BI), т	121300	168	0,13		0,13

Инв. № подл. | Подпись и дата | Взам. инв. №

1.464.3-22-1.4 ВМ1

Лист 2

№ строки	Наименование материала и единица измерения	Код материала	Код ед. изм.	Количество тип	Количество инд.	Количество всего
1	Итого стали сортовой					
2	конструкционной, проката					
3	листового и метизы в					
4	натуральной массе, т		168			9,64
5	Итого стали, приведенной					
6	к классу С38/23, т		168			10,93
7						
8	Трубы стальные, т	131700	168			0,03
9	Труба стальная бесшовная					
10	холоднодеформированная					
11	диаметром 30мм		168	0,02		0,02
12	диаметром 20мм		168	0,01		0,01
13	Труба стальная электросвар-					
14	ная прямоугольного сечения		168	—		—
15						
16	Материалы лакокрасочные,	231000	116	126,14		126,14
17	Пиломатериалы качественные $м^3$	533100	113	3,80		3,80
18	Гравий, $м^3$	571120	113	9,40		9,40
19	Песок строительный природный	571140	113	15,24		15,24
20	Заполнители пористые, $м^3$	571200	113	27,43		27,43
21	Цемент М400, т	573000	168	11,03		11,03
22	Плиты фибритные, $м^3$	576861	113	3,80		3,80
23	Рубероид, $м^2$	577402	055	502,1		502,1
24	Листы асбестоцементные					
25	кровельные волнистые,					
26	тыс. усл. плиток	578111	732	0,18		0,18
27	Стекло оконное, $м^2$	591120	055	176,32		176,32
28						
29						

Инв. № подл. | Подпись и дата | Взам. инв. №

1.464.3-22-1.4 ВМ1

Лист

№ строки	Наименование материала и единица измерения	Код материала	Код ед. изм.	Количество тип	Количество инд.	Количество всего
1	Битумы нефтяные и сланцевые	025600				
2	Битумы нефтяные строительные					
3	твердых марок, т	025621	168	1,50		1,50
4						
5	Сталь сортовая конструк-					
6	ционная и прокат листовой					
7	в натуральной массе, т	095000	168			12,06
8	В том числе по укрупнен-					
9	ному сортаменту:					
10	Балки и швеллеры, т	092500	168			4,32
11	гн. С 160х80х5		168	1,99		1,99
12	гн. С 120х50х4		168	2,33		2,33
13	Сталь крупносортная, т	093100				
14		095100	168			4,96
15	Профили гнутые замкну-					
16	тые квадратного сечения:					
17	гн. □ 160х4		168	0,91		0,91
18	гн. □ 140х4		168	—		—
19	гн. □ 110х3		168	—		—
20	гн. □ 100х3		168	—		—
21	Уголки стальные гнутые					
22	равнополочные:					
23	гн. L 100х5		168	1,31		1,31

Примечание. В графе "тип" указано количество материалов, потребное для изготовления типовых и стандартных изделий, а в графе "инд." - индивидуальных (нетиповых) конструкций и изделий.

Нач. отд.	Петрунин	
Норм. конт.	Вчерашний	
Гл. инж. пр.	Вчерашний	
Гл. арх. пр.	Зенкович	
Инженер	Чубаров	

1.464.3-22-1.4ВМ2

Ведомость потребности в материалах на изготовление светоаэрационного фонаря ФБ 12х12-48ПП

Стадия	Лист	Листов
Р	1	3

Госстрой СССР ПРОМСТРОЙПРОЕКТ Москва

№ строки	Наименование материала и единица измерения	Код материала	Код ед. изм.	Количество тип	Количество инд.	Количество всего
1	гн. L 80х4		168	0,27		0,27
2	гн. L 70х4		168	—		—
3	гн. L 50х3		168	0,03		0,03
4	Специальный гнутый профиль					
5	из листа S3		168	2,44		2,44
6	Сталь среднесортная, т	093200				
7	Угловая равнобокая 36х36х4	095200	168	0,01		0,01
8	Сталь мелкосортовая, т	093300				
9		095300	168			0,74
10	Оконно-рамный горячекатан-					
11	ный профиль №8		168	0,74		0,74
12	Сталь обыкновенного качест-					
13	ва круглая 16мм		168	—		—
14	Катанка, т	093400	168	0,06		0,06
15	Сталь толстолистовая рядо-					
16	вых марок (от 4мм)	097100	168			1,30
17	S 20		168	0,23		0,23
18	S 12		168	0,30		0,30
19	S 8		168	0,76		0,76
20	S 6		168	0,01		0,01
21	Сталь тонколистовая тол-					
22	щиной 1,9÷3,9мм, т	097200	168	0,05		0,05
23	Сталь кровельная, т	097400	168	0,62		0,62
24	Металлонзделия промышлен-					
25	ного назначения (метизы)					
26	Проволока стальная низкоугле-					
27	родистая обыкновенного ка-					
28	чества для железобетона					
29	(класса В I), т	121300	168	0,17		0,17

Инв. № подл. | Подпись и дата | Взам. инв. №

1.464.3-22-1.4ВМ2

Лист 2

№ строки	Наименование материала и единица измерения	Код материала	Код ед. изм.	Количество тип	Количество инд.	Количество всего
1	Итого стали сортовой					
2	конструкционной, проката					
3	листового и метизы в					
4	натуральной массе, т		168			12,23
5	Итого стали, приведенной					
6	к классу С38/23, т		168			14,03
7						
8	Трубы стальные, т	131700	168			0,03
9	Труба стальная бесшовная					
10	холоднодеформированная					
11	диаметром 30 мм		168	0,02		0,02
12	диаметром 20 мм		168	0,01		0,01
13	Труба стальная электросвар-					
14	ная прямоугольного сечения		168	—		—
15						
16	Материалы лакокрасочные, кг	231000	116	153,15		153,15
17	Пиломатериалы качественные, м³	533100	113	5,20		5,20
18	Гравий, м³	571120	113	12,50		12,50
19	Песок строительный природный	571140	113	20,32		20,32
20	Заполнители пористые, м³	571200	113	36,58		36,58
21	Цемент М 400, т	573000	168	14,68		14,68
22	Плиты фибритные, м³	576861	113	4,80		4,80
23	Рубероид, м²	577402	055	627,6		627,6
24	Листы асбестоцементные					
25	кровельные волнистые,					
26	тыс. усл. плиток	578111	732	0,23		0,23
27	Стекло оконное м²	591180	055	220,40		220,40
28						
29						

1.464.3-22-1.4ВМ2 | Лист 3

№ строки	Наименование материала и единица измерения	Код материала	Код ед. изм.	Количество тип	Количество инд.	Количество всего
1	Битумы нефтяные и сланцевые	025600				
2	Битумы нефтяные строительные					
3	твердых марок, т	025621	168	1,87		1,87
4						
5	Сталь сортовая конструк-					
6	ционная и прокат листовой					
7	в натуральной массе, т	095000	168			13,23
8	В том числе по укрупнен-					
9	ному сортаменту:					
10	Балки и швеллеры, т	092500	168			4,61
11	гн. [160×80×5		168	3,10		3,10
12	гн. [120×50×4		168	1,51		1,51
13	Сталь крупносортная, т	093100				
14		095100	168			5,93
15	Профили гнутые замкну-					
16	тые квадратного сечения:					
17	гн. □ 160×4		168	1,37		1,37
18	гн. □ 140×4		168	—		—
19	гн. □ 110×3		168	—		—
20	гн. □ 100×3		168	—		—
21	Уголки стальные гнутые					
22	равнополочные:					
23	гн. L 100×5		168	1,59		1,59

Примечание. В графе "тип" указано количество материалов, потребное для изготовления типовых и стандартных изделий, а в графе "инд" - индивидуальных (нетиповых) конструкций и изделий.

Нач. зотд.	Петрунин	
Норм. конт.	Вчерашний	
Гл. инж. пр.	Вчерашний	
Гл. арх. пр.	Зенкович	
Инженер	Чубаров	

1.464.3-22-1.4ВМ3

Ведомость потребности в материалахна изготовление светоаэрационного фонаря ФБ 1х12-60 пп

Стадия	Лист	Листов
Р	1	3

Госстрой СССР
ПРОМСТРОЙПРОЕКТ
Москва

Инв. № подл. | Подпись и дата | Взам. инв. №

№ строки	Наименование материала и единица измерения	Код материала	Код ед. изм.	Количество тип	Количество инд.	Количество всего
1	Гн. ∠ 80×4		168	0,27		0,27
2	Гн. ∠ 70×4		168	—		—
3	Гн. ∠ 50×3		168	0,03		0,03
4	Специальный гнутый профиль					
5	из листа S3		168	2,67		2,67
6	Сталь среднесортная, т	093200				
7	Угловая равнобокая 36×36×4	095200	168	0,01		0,01
8	Сталь мелкосортовая, т	093300				
9		095300	168			0,88
10	Оконно-рамный горячекатан-					
11	ный профиль №8		168	0,88		0,88
12	Сталь обыкновенного качест-					
13	ва круглая 16 мм		168	—		—
14	Катанка, т	093400	168	0,07		0,07
15	Сталь толстолистовая рядо-					
16	вых марок (от 4 мм)	097100	168			0,99
17	S 20		168	0,15		0,15
18	S 12		168	0,23		0,23
19	S 8		168	0,6		0,6
20	S 6		168	0,01		0,01
21	Сталь тонколистовая тол-					
22	щиной 1,9÷3,9 мм, т	097200	168	0,05		0,05
23	Сталь кровельная, т	097400	168	0,7		0,7
24	Металлоизделия промышлен-					
25	ного назначения (метизы)					
26	Проволока стальная низкоугле-					
27	родистая обыкновенного ка-					
28	чества для железобетона					
29	(класса BI), т	121300	168	0,2		0,2

№ строки	Наименование материала и единица измерения	Код материала	Код ед. изм.	Количество тип	Количество инд.	Количество всего
1	Итого стали сортовой					
2	конструкционной, проката					
3	листового и метизы в					
4	натуральной массе, т		168			13,43
5	Итого стали, приведенной					
6	к классу С38/23, т		168			16,41
7						
8	Трубы стальные, т	131700	168			0,03
9	Труба стальная бесшовная					
10	холоднодеформированная					
11	диаметром 30 мм		168	0,02		0,02
12	диаметром 20 мм		168	0,01		0,01
13	Труба стальная электросвар-					
14	ная прямоугольного сечения		168	—		—
15						
16	Материалы лакокрасочные, кг	231000	116	188,75		188,75
17	Пиломатериалы качественные, м³	533100	113	6,3		6,3
18	Гравий, м³	571120	113	15,6		15,6
19	Песок строительный природный	571140	113	25,4		25,4
20	Заполнители пористые, м³	571200	113	45,72		45,72
21	Цемент М400, т	573000	168	18,32		18,32
22	Плиты фибритные, м³	576861	113	5,9		5,9
23	Рубероид, м²	577402	055	753,1		753,1
24	Листы асбестоцементные					
25	кровельные волнистые,					
26	тыс. усл. плиток	578111	732	0,28		0,28
27	Стекло оконное, м²	591120	055	264,48		264,48
28						
29						

Инв. № подл. | Подпись и дата | Взам. инв. №

№ строки	Наименование материала и единица измерения	Код материала	Код ед. изм.	Количество тип	Количество инд.	Количество всего
1	Битумы нефтяные и сланцевые	025600				
2	Битумы нефтяные строительные					
3	твердых марок, т	025621	168	2,25		2,25
4						
5	Сталь сортовая конструк-					
6	ционная и прокат листовой					
7	в натуральной массе, т	095000	168			16,55
8	В том числе по укрупнен-					
9	ному сортаменту:					
10	Балки и швеллеры, т	092500	168			5,59
11	гн. С 160х80х5		168	2,65		2,65
12	гн. С 120х50х4		168	2,94		2,94
13	Сталь крупносортная, т	093100				
14		095100	168			7,02
15	Профили гнутые замкну-					
16	тые квадратного сечения:					
17	гн. О 160х4		168	1,82		1,82
18	гн. О 140х4		168	—		—
19	гн. О 110х3		168	—		—
20	гн. О 100х3		168	—		—
21	Уголки стальные гнутые					
22	равнополочные:					
23	гн. L 100х5		168	1,88		1,88

Примечание. В графе "тип" указано количество материалов, потребное для изготовления типовых и стандартных изделий, а в графе "инд" - индивидуальных (нетиповых) конструкций и изделий.

Нач. зотд.	Петрунин	
Норм. контр.	Вчерашний	
Гл. инж. пр.	Вчерашний	
Гл. арх. пр.	Зенкович	
Инженер	Чубаров	

1.464.3-22-1.4 ВМ4

Ведомость потребности в материалах на изготовление светоаэрационного фонаря ФБ 12х12-72 лп

Стадия	Лист	Листов
Р	1	3

Госстрой СССР ПРОМСТРОЙПРОЕКТ Москва

Инв. № подл. | Подпись и дата | Взам. инв. №

№ строки	Наименование материала и единица измерения	Код материала	Код ед. изм.	Количество тип	Количество инд.	Количество всего
1	гн. L 80х4		168	0,27		0,27
2	гн. L 70х4		168	—		—
3	гн. L 50х3		168	0,04		0,04
4	Специальный гнутый профиль					
5	из листа S3		168	3,01		3,01
6	Сталь среднесортная, т	093200				
7	Угловая равнобокая 36х36х4	095200	168	0,01		0,01
8	Сталь мелкосортовая, т	093300				
9		095300	168			1,03
10	Оконно-рамный горячекатан-					
11	ный профиль №8		168	1,03		1,03
12	Сталь обыкновенного качест-					
13	ва круглая 16 мм		168	—		—
14	Катанка, т	093400	168	0,08		0,08
15	Сталь толстолистовая рядо-					
16	вых марок (от 4мм)	097100	168			1,91
17	S 20		168	0,34		0,34
18	S 12		168	0,44		0,44
19	S 8		168	1,12		1,12
20	S 6		168	0,01		0,01
21	Сталь тонколистовая тол-					
22	щиной 1,9÷3,9 мм, т	097200	168	0,05		0,05
23	Сталь кровельная, т	097400	168	0,86		0,86
24	Металлоизделия промышлен-					
25	ного назначения (метизы)					
26	Проволока стальная низкоугле					
27	родистая обыкн. термического ка-					
28	чества для железобетона					
29	(класса BI), т	121300	168	0,23		0,23

Инв. № подл. | Подпись и дата | Взам. инв. №

1.464.3-22-1.4 ВМ4

Лист 2

№ строки	Наименование материала и единица измерения	Код материала	Код ед. изм.	Количество тип	Количество инд.	Количество всего
1	Итого стали сортовой					
2	конструкционной, проката					
3	листового и метизы в					
4	натуральной массе, т		168			16,78
5	Итого стали, приведенной					
6	к классу С 38/23, т		168			19,47
7						
8	Трубы стальные, т	131700	168			0,03
9	труба стальная бесшовная					
10	холоднодеформированная					
11	диаметром 30 мм		168	0,02		0,02
12	диаметром 20 мм		168	0,01		0,01
13	Труба стальная электросвар-					
14	ная прямоугольного сечения		168	—		—
15						
16	Материалы лакокрасочные,	231000	116	220,33		220,33
17	Пиломатериалы качественные, $м^3$	533100	113	7,20		7,20
18	Гравий, $м^3$	571120	113	18,60		18,60
19	Песок строительный природный	571140	113	30,48		30,48
20	Заполнители пористые, $м^3$	571200	113	54,86		54,86
21	Цемент М400, т	573000	168	22,01		22,01
22	плиты фибритные, $м^3$	576861	113	6,80		6,80
23	Рубероид, $м^2$	577402	055	878,7		878,7
24	Листы асбестоцементные					
25	кровельные волнистые,					
26	тыс. усл. плиток	578111	732	0,37		0,37
27	Стекло оконное, $м^2$	591120	055	308,56		308,56
28						
29						

1.464.3-22-1.4ВМ4 Лист 3

№ строки	Наименование материала и единица измерения	Код материала	Код ед. изм.	Количество тип	Количество инд.	Количество всего
1	Битумы нефтяные и сланцевые	025600				
2	Битумы нефтяные строительные					
3	твердых марок, т	025621	168	2,62		2,62
4						
5	Сталь сортовая конструк-					
6	ционная и прокат листовой					
7	в натуральной массе, т	095000	168			19,42
8	В том числе по укрупнен-					
9	ному сортаменту:					
10	Балки и швеллеры, т	092500	168			6,24
11	гн. С 160×80×5		168	3,00		3,00
12	гн. С 120×50×4		168	3,24		3,24
13	Сталь крупносортная, т	093100				
14		095100	168			8,67
15	профили гнутые замкну-					
16	тые квадратного сечения					
17	гн. □ 160×4		168	2,28		2,28
18	гн. □ 140×4		168	—		—
19	гн □ 110×3		168	—		—
20	гн. □ 100×3		168	—		—
21	Уголки стальные гнутые					
22	равнополочные:					
23	гн. L 100×5		168	2,17		2,17

Примечание В графе "тип" указано количество материалов, потребное для изготовления типовых и стандартных изделий, а в графе "инд" - индивидуальных (нетиповых) конструкций и изделий

Инв. № подл. | Подпись и дата | Взам. инв. №

Нач. отд.	Петрунин	
Норм. контр.	Зверашинский	
Гл. инж. пр.	Зверашинский	
Гл. арх. пр.	Зенкович	
Инженер	Чубаров	

1.464.3-22-1.4ВМ5

Ведомость потребности в материалах на изготовление светоаэрационного фонаря ФБ 12×12-8Ч/П

Стадия	Лист	Листов
Р	1	3

Госстрой СССР ПРОМСТРОЙПРОЕКТ Москва

№строки	Наименование материала и единица измерения	Код материала	Код ед. изм.	Количество тип	Количество инд.	Количество всего
1	ГН. ∠80×4		168	0,27		0,27
2	ГН. ∠70×4		168	—		—
3	ГН ∠ 50×3		168	0,05		0,05
4	Специальный гнутый профиль					
5	из листа S 3		168	3,90		3,90
6	Сталь среднесортная, т	093200				
7	Угловая равнобокая 36×36×4	095200	168	0,01		0,01
8	Сталь мелкосортовая, т	093300				
9		095300	168			1,17
10	Оконно-рамный горячекатан-					
11	ный профиль №8		168	1,17		1,17
12	Сталь обыкновенного качест-					
13	ва круглая 16мм		168	—		—
14	Катанка, т	093400	168	0,09		0,09
15	Сталь толстолистовая рядо-					
16	вых марок (от 4мм)	097100	168			2,21
17	S 20		168	0,39		0,39
18	S 12		168	0,51		0,51
19	S 8		168	1,30		1,30
20	S 6		168	0,01		0,01
21	Сталь тонколистовая тол-					
22	щиной 1,9÷3,9 мм, т	097200	168	0,05		0,05
23	Сталь кровельная, т	097400	168	0,98		0,98
24	Металлоизделия промышлен-					
25	ного назначения (метизы)					
26	Проволока стальная низкоугле-					
27	родистая обыкновенного ка-					
28	чества для железобетона					
29	(класса BI), т	121300	168	0,27		0,27

Инв.№подл. | Подпись и дата | Взам.инв.№

№строки	Наименование материала и единица измерения	Код материала	Код ед. изм.	Количество тип	Количество инд.	Количество всего
1	Итого стали сортовой					
2	конструкционной, проката					
3	листового и метизы в					
4	натуральной массе, т		168			19,69
5	Итого стали, приведенной					
6	к классу С38/23, т		168			23,03
7						
8	Трубы стальные, т	131700	168			0,03
9	Труба стальная бесшовная					
10	холоднодеформированная					
11	диаметром 30мм		168	0,02		0,02
12	диаметром 20мм		168	0,01		0,01
13	Труба стальная электросвар-					
14	ная прямоугольного сечения		168	—		—
15						
16	Материалы лакокрасочные,	231000	116	251,91		251,91
17	Пиломатериалы качественные, м³	533100	113	7,30		7,30
18	Гравий, м³	571120	113	21,70		21,70
19	Песок строительный природный	571140	113	35,56		35,56
20	Заполнители пористые, м³	571200	113	64,01		64,01
21	Цемент М400, т	573000	168	25,66		25,66
22	Плиты фибритные, м³	576261	113	7,70		7,70
23	Рубероид, м²	577402	055	1004,10		1004,10
24	Листы асбестоцементные					
25	кровельные волнистые,					
26	тыс. усл. плиток	578111	732	0,37		0,37
27	Стекло оконное, м²	591120	055	352,64		352,64
28						
29						

Инв.№подл. | Подпись и дата | Взам.инв.№

20742

№строки	Наименование материала и единица измерения	Код материала	Код ед. изм.	Количество тип	Количество инд.	Количество всего
1	Битумы нефтяные и сланцевые	025600				
2	Битумы нефтяные строительные					
3	твердых марок, т	025621	168	0,47		0,47
4						
5	Сталь сортовая конструк-					
6	ционная и прокат листовой					
7	в натуральной массе, т	095000	168			6,02
8	В том числе по укрупнен-					
9	ному сортаменту:					
10	Балки и швеллеры, т	092500	168			2,05
11	гн. С 160×80×5		168	1,2		1,2
12	гн. С 120×50×4		168	0,85		0,85
13	Сталь крупносортная, т	093100				
14		095100	168			2,93
15	Профили гнутые замкну-					
16	тые квадратного сечения:					
17	гн. □ 160×4		168	—		—
18	гн. □ 140×4		168	0,18		0,18
19	гн. □ 110×3		168	0,11		0,11
20	гн. □ 100×3		168	0,12		0,12
21	Уголки стальные гнутые					
22	равнополочные:					
23	гн. ⌊ 100×5		168	0,39		0,39

Примечание. В графе "тип" указано количество материалов, потребное для изготовления типовых и стандартных изделий, а в графе "инд" - индивидуальных (нетиповых) конструкций и изделий.

Нач. отд.	Петрунин	
Норм. конт.	Вчерашний	
Гл. инж. пр.	Вчерашний	
Гл. арх. пр.	Зенкович	
Инженер	Чубаров	

1.464.3-22-2.1 ВМ1

Ведомость потребности в материалах на изготовление светоаэрационного фонаря ФБ 6×6-30пт

Стадия	Лист	Листов
Р	1	3

Госстрой СССР
ПРОМСТРОЙПРОЕКТ
Москва

№строки	Наименование материала и единица измерения	Код материала	Код ед. изм.	Количество тип	Количество инд.	Количество всего
1	гн. ⌊ 80×4		168	0,42		0,42
2	гн. ⌊ 70×4		168	0,24		0,24
3	гн ⌊ 50×3		168	0,02		0,02
4	Специальный гнутый профиль					
5	из листа S 3		168	1,45		1,45
6	Сталь среднесортная т	093200				
7	Угловая равнобокая 36×30×4	095200	168	—		—
8	Сталь мелкосортовая, т	093300				
9		095300	168	—		—
10	Оконно-рамный горячекатан-					
11	ный профиль №8		168	—		—
12	Сталь обыкновенного качест-					
13	ва круглая 16 мм		168	—		—
14	Катанка, т	093400	168	0,03		0,03
15	Сталь толстолистовая рядо-					
16	вых марок (от 4мм)	097100	168			0,87
17	S 20		168	0,15		0,15
18	S 12		168	0,19		0,19
19	S 8		168	0,52		0,52
20	S 6		168	0,01		0,01
21	Сталь тонколистовая тол-					
22	щиной 1,9÷3,9 мм, т	097200	168	0,04		0,04
23	Сталь кровельная, т	097400	168	0,38		0,38
24	Металлоизделия, промышлен-					
25	ного назначения (метизы)					
26	Проволока стальная низкоугле-					
27	родистая обыкновенного ка-					
28	чества для железобетона					
29	(класса BI), т	121300	168	0,1		0,1

Инв. № подл. | Подпись и дата | Взам. инв. №

1.464.3-22-2.1 ВМ1

Лист 2

№ строки	Наименование материала и единица измерения	Код материала	Код ед. изм.	Количество тип	Количество инд.	Количество всего
1	Итого стали сортовой					
2	конструкционной, проката					
3	листового и метизы в					
4	натуральной массе, т		168			6,12
5	Итого стали, приведенной					
6	к классу С 38/23, т		168			7,23
7						
8	Трубы стальные, т	131700	168			0,85
9	Труба стальная бесшовная					
10	холоднодеформированная					
11	диаметром 30 мм		168	0,02		0,02
12	диаметром 20 мм		168	0,01		0,01
13	Труба стальная электросвар-					
14	ная прямоугольного сечения		168	0,82		0,82
15						
16	Материалы лакокрасочные, кг	231000	116	90,58		90,58
17	Пиломатериалы качественные, $м^3$	533100	113	2,5		2,5
18	Гравий, $м^3$	571120	113	4,2		4,2
19	Песок строительный природный	571140	113	6,2		6,2
20	Заполнители пористые, $м^3$	571200	113	11,2		11,2
21	Цемент М 400, т	573000	168	4,52		4,52
22	Плиты фибритные, $м^3$	576861	113	3,6		3,6
23	Рубероид, $м^2$	577402	055	408,3		408,5
24	Листы асбестоцементные					
25	кровельные волнистые,					
26	тыс. усл. плиток	578111	732	0,24		0,24
27	Стекло оконное, $м^2$	591120	055	132,24		132,24
28						
29						

Инв. № подл. | Подпись и дата | Взам. инв. №

Инв. № дубл. | Взам. инв. №

1.464.3-22-2.1 ВМ1 Лист 3

№ строки	Наименование материала и единица измерения	Код материала	Код ед. изм.	Количество тип	Количество инд.	Количество всего
1	Битумы нефтяные и сланцевые	025600				
2	Битумы нефтяные строительные					
3	твердых марок, т	025621	168	0,56		0,56
4						
5	Сталь сортовая конструк-					
6	ционная и прокат листовой					
7	в натуральной массе, т	095000	168			7,33
8	В том числе по укрупнен-					
9	ному сортаменту:					
10	Балки и швеллеры, т	095000	168			2,43
11	Гн. С 160х80х5		168	1,41		1,41
12	Гн. С 120х50х4		168	1,02		1,02
13	Сталь крупносортная, т	093100				
14		095100	168			3,77
15	Профили гнутые замкну-					
16	тые квадратного сечения:					
17	Гн. □ 160х4		168	—	—	—
18	Гн. □ 140х4		168	0,18		0,18
19	Гн. □ 110х3		168	0,11		0,11
20	Гн. □ 100х3		168	0,12		0,12
21	Уголки стальные гнутые					
22	равнополочные:					
23	Гн. L 100х5		168	0,4		0,4

Примечание. В графе "тип" указано количество материалов, потребное для изготовления типовых и стандартных изделий, а в графе "инд" - индивидуальных (нетиповых) конструкций и изделий

Инв. № подл. | Подпись и дата | Взам. инв. №

Нач. отд.	Петрунин	
Норм. контр.	Вчерашний	
Гл. инж. пр.	Вчерашний	
Гл. арх. пр.	Зенкович	
Инженер	Чубаров	

1.464.3-22-2.1 ВМ2

Ведомость потребности в материалах на изготовление светоаэрационного фонаря ФБ 6х5-36 ПГ

Стадия	Лист	Листов
Р	1	3

Госстрой СССР ПРОМСТРОЙПРОЕКТ Москва

20242

№ строки	Наименование материала и единица измерения	Код материала	Код ед изм	Количество тип	Количество инд	Количество всего
1	ГН L 80×4		168	0,47		0,47
2	ГН L 70×4		168	0,3		0,3
3	ГН L 50×3		168	0,03		0,03
4	Специальный гнутый профиль					
5	из листа S3		168	1,69		1,69
6	Сталь среднесортная, т	093200				
7	Угловая равнобокая 36×36×4	095200	168	—		—
8	Сталь мелкосортовая, т	093300				
9		095300	168	—		—
10	Оконно-рамный горячекатан-					
11	ный профиль №8		168	—		—
12	Сталь обыкновенного качест-					
13	ва круглая 16мм		168	—		—
14	Катанка, т	093400	168	0,04		0,04
15	Сталь толстолистовая рядо-					
16	вых марок (от 4мм)	097100	168			1,00
17	S20		168	0,18		0,18
18	S12		168	0,22		0,22
19	S8		168	0,59		0,59
20	S6		168	0,01		0,01
21	Сталь тонколистовая тол-					
22	щиной 1,9-3,9мм, т	097200	168	0,04		0,04
23	Сталь кровельная, т	097400	168	0,45		0,45
24	Металлоизделия промышлен-					
25	ного назначения (метизы)					
26	Проволока стальная низкоуглё					
27	родистая обыкновенного ка-					
28	чества для железобетона					
29	(класса ВI), т	121300	168	0,12		0,12

№ строки	Наименование материала и единица измерения	Код материала	Код ед изм	Количество тип	Количество инд	Количество всего
1	Итого стали сортовой					
2	конструкционной, проката					
3	листового и метизы в					
4	натуральной массе, т		168			7,45
5	Итого стали, приведенной					
6	к классу С 38/23, т		168			8,48
7						
8	Трубы стальные, т	131700	168			0,98
9	Труба стальная бесшовная					
10	холоднодеформированная					
11	диаметром 30мм		168	0,02		0,02
12	диаметром 20мм		168	0,01		0,01
13	Труба стальная электросвар-					
14	ная прямоугольного сечения		168	0,95		0,95
15						
16	Материалы лакокрасочные, кг	231000	116	104,78		104,78
17	Лесоматериалы качественные, $м^3$	533100	113	2,80		2,80
18	Гравий, $м^3$	571120	113	5,00		5,00
19	Песок строительный природный	571140	113	7,44		7,44
20	Заполнители пористые, $м^3$	571200	113	13,40		13,40
21	Цемент М400, т	573000	168	5,48		5,48
22	Плиты фибритные, $м^3$	576861	113	4,20		4,20
23	Рубероид, $м^2$	577402	055	477,10		477,10
24	Листы асбестоцементные					
25	кровельные волнистые,					
26	тыс усл плиток	578111	732	0,28		0,28
27	Стекло оконное, $м^2$	591120	055	154,3		154,3
28						
29						

Инв. № подл. | Подпись и дата | Взам. инв. №

№строки	Наименование материала и единица измерения	Код материала	Код ед изм	Количество тип	Количество инд	Количество всего
1	Битумы нефтяные и сланцевые	025600				
2	Битумы нефтяные строительные					
3	твердых марок, т	025621	168	0,66		0,66
4						
5	Сталь сортовая конструк-					
6	ционная и прокат листовой					
7	в натуральной массе, т	095000	168			8,31
8	В том числе по укрупнен-					
9	ному сортаменту					
10	балки и швеллеры, т	092500	168			2,77
11	гн С160х80х5		168	1,58		1,58
12	гн С120х50х4		168	1,19		1,19
13	Сталь крупносортная, т	093100				
14		095100	168			3,82
15	Профили гнутые замкну-					
16	тые квадратного сечения					
17	гн □160х4		168	—		—
18	гн □140х4		168	0,19		0,19
19	гн □110х3		168	0,11		0,11
20	гн □100х3		168	0,12		0,12
21	Уголки стальные гнутые					
22	равнополочные.					
23	гн L100х5		168	0,56		0,56

Примечание В графе "тип" указано количество материалов, потребное для изготовления типовых и стандартных изделий, а в графе "инд" - индивидуальных (нетиповых) конструкций и изделий

Нач зотд	Петрунин	
Нач конт	Вчерашний	
Гл инж пр	Вчерашний	
Гл арх пр	Зенкович	
Инженер	Чубаров	

1.464.3-22-2.1ВМ3

Ведомость потребности в материалах на изготовление светоаэрационного фонаря ФБ6х6-42лт

Стадия	Лист	Листов
Р	1	3

Госстрой СССР ПРОМСТРОЙПРОЕКТ Москва

Взам инв № | Подпись и дата | Инв № подл

№строки	Наименование материала и единица измерения	Код материала	Код ед изм	Количество тип	Количество инд	Количество всего
1	гн L80х4		168	0,53		0,53
2	гн L 70х4		168	0,35		0,35
3	гн L 50х3		168	0,03		0,03
4	Спецнальный гнутый профиль					
5	из листа S3		168	1,93		1,93
6	Сталь среднесортная, т	093200				
7	Угловая равнобокая 36х36х4	095200	168	—		—
8	Сталь мелкосортовая, т	093300				
9		095300	168	—		—
10	Оконно-рамный горячекатан-					
11	ный профиль №8		168	—		—
12	Сталь обыкновенного качест-					
13	ва круглая 16мм		168	—		—
14	Катанка, т	093400	168	0,05		0,05
15	Сталь толстолистовая рядо-					
16	вых марок (от 4мм)	097100	168			1,15
17	S20		168	0,21		0,21
18	S12		168	0,26		0,26
19	S8		168	0,67		0,67
20	S6		168	0,01		0,01
21	Сталь тонколистовая тол-					
22	щиной 1,9÷3,9 мм, т	097200	168	0,04		0,04
23	Сталь кровельная, т	097400	168	0,48		0,48
24	Металлоизделия, промышлен-					
25	ного назначения (метизы)					
26	Проволока стальная низкоугле-					
27	родистая обыкновенного ка-					
28	чества для железобетона					
29	(класса BI), т	121300	168	0,13		0,13

1.464.3-22-2.1ВМ3 Лист 2

Взам инв № | Подпись и дата | Инв № подл

№ строки	Наименование материала и единица измерения	Код материала	Код ед изм	Количество тип	Количество инд	Количество всего
1	Итого стали сортовой					
2	конструкционной, проката					
3	листового и метизы в					
4	натуральной массе, т		168			8,44
5	Итого стали приведенной					
6	к классу С38/23, т		168			9,59
7						
8	Трубы стальные, т	131700	168			1,16
9	Труба стальная бесшовная					
10	холоднодеформированная					
11	диаметром 30мм		168	0,02		0,02
12	диаметром 20мм		163	0,01		0,01
13	Труба стальная электросвар-					
14	ная прямоугольного сечения		168	1,13		1,13
15						
16	Материалы лакокрасочные, кг	231000	116	118,99		118,99
17	Пиломатериалы качественные, м³	533100	113	3,3		3,3
18	Гравий, м³	571120	113	6,0		6,0
19	Песок строительный природный	571140	113	8,68		8,68
20	Заполнители пористые, м³	571200	113	15,62		15,62
21	Цемент М400, т	573000	168	6,38		6,38
22	Плиты фибритные, м³	576861	113	4,7		4,7
23	Рубероид, м²	577402	055	545,3		545,3
24	Листы асбестоцементные					
25	кровельные волнистые,					
26	тыс усл плиток	578111	732	0,31		0,31
27	Стекло оконное, м²	591120	055	176,32		176,32
28						
29						

№ строки	Наименование материала и единица измерения	Код материала	Код ед изм	Количество тип	Количество инд	Количество всего
1	Битумы нефтяные и сланцевые	025600				
2	Битумы нефтяные строительные					
3	твердых марок, т	025621	168	0,75		0,75
4						
5	Сталь сортовая конструк-					
6	ционная и прокат листовой					
7	в натуральной массе, т	095000	168			9,34
8	В том числе по укрупнен-					
9	ному сортаменту					
10	Балки и швеллеры, т	092500	168			3,12
11	ГН С160х80х5		168	1,76		1,76
12	ГН С120х50х4		168	1,36		1,36
13	Сталь крупносортная т	093100				
14		095100	168			4,27
15	Профили гнутые замкну-					
16	тые квадратного сечения					
17	ГН □ 160х4		168	—		—
18	ГН □ 140х4		168	0,18		0,18
19	ГН □ 110х3		168	0,11		0,11
20	ГН □ 100х3		168	0,12		0,12
21	Уголки стальные гнутые					
22	равнополочные					
23	ГН L 100х5		168	0,65		0,65

Примечание В графе "тип" указано количество материалов, потребное для изготовления типовых и стандартных изделий, а в графе "инд" - индивидуальных (нетиповых) конструкций и изделий

Инв. № подл. | Подпись и дата | Взам. инв. №

Нач. отд.	Петрунин	
Норм. контр.	Вчерашняя	
Гл. инж. пр.	Вчерашний	
Гл. арх. пр.	Зенкович	
Инженер	Чубаров	

1.464.3-22-2.1ВМ4

Ведомость потребности в материалах на изготовление светоаэрационного фонаря ФБ 6х6-48 пт

Стадия	Лист	Листов
Р	1	3

Госстрой СССР ПРОМСТРОЙПРОЕКТ Москва

№ строки	Наименование материала и единица измерения	Код материала	Код ед. изм.	Количество тип	Количество инд.	Количество всего
1	ГН. L 80×4		168	0,58		0,58
2	ГН. L 70×4		168	0,41		0,41
3	ГН. L 50×3		168	0,04		0,04
4	Специальный гнутый профиль					
5	из листа S3		168	2,18		2,18
6	Сталь среднесортная, т	093200				
7	Угловая равнобокая 36×3 с×4	095200	168	—		—
8	Сталь мелкосортовая, т	093300				
9		095300	168	—		—
10	Оконно-рамный горячекатан-					
11	ный профиль №8		168	—		—
12	Сталь обыкновенного качест-					
13	ва круглая 16мм		168	—		—
14	Катанка, т	093400	168	0,05		0,05
15	Сталь толстолистовая рядо-					
16	вых марок (от 4мм)	097100	168			1,28
17	S 20		168	0,24		0,24
18	S 12		168	0,29		0,29
19	S 8		168	0,74		0,74
20	S 6		168	0,01		0,01
21	Сталь тонколистовая тол-					
22	щиной 1,2-3,9мм, т	097200	168	0,05		0,05
23	Сталь кровельная, т	097400	168	0,57		0,57
24	Металлоизделия промышлен-					
25	ного назначения (метизы)					
26	Проволока стальная низкоугле-					
27	родистая обыкновенного ка-					
28	чества для железобетона					
29	(класса BI), т	121300	168	0,15		0,15

Инв. № подл. | Подпись и дата | Взам. инв. №

№ строки	Наименование материала и единица измерения	Код материала	Код ед. изм.	Количество тип	Количество инд.	Количество всего
1	Итого стали сортовой					
2	конструкционной, проката					
3	листового и метизы в					
4	натуральной массе, т		168			9,49
5	Итого стали, приведенной					
6	к классу С38/23, т		168			10,75
7						
8	Трубы стальные, т	131700	168			1,25
9	Труба стальная бесшовная					
10	холоднодеформированная					
11	диаметром 30мм		168	0,02		0,02
12	диаметром 20мм		168	0,01		0,01
13	Труба стальная электросва-					
14	ная прямоугольного сечения		168	1,22		1,22
15						
16	Материалы лакокрасочные, кг	231000	116	1,33		1,33
17	Пиломатериалы качественные, м³	533100	113	3,6		3,6
18	Гравий, м³	571120	113	6,6		6,6
19	Песок строительный природный	571140	113	9,92		9,92
20	Заполнители пористые, м³	571200	113	17,86		17,86
21	Цемент М400, т	573000	168	7,26		7,26
22	Плиты фибритные, м³	576661	113	5,4		5,4
23	Рубероид, м²	577402	055	613,5		613,5
24	Листы асбестоцементные					
25	кровельные волнистые,					
26	тыс. усл. плиток	578111	732	0,35		0,35
27	Стекло оконное, м²	591120	055	198,36		198,36
28						
29						

Инв. № подл. | Подпись и дата | Взам. инв. №

№ строки	Наименование материала и единица измерения	Код материала	Код ед. изм.	Количество тип	Количество инд.	Количество всего
1	Битумы нефтяные и сланцевые	025600				
2	Битумы нефтяные строительные					
3	твердых марок, т	025621	168	0,84		0,84
4						
5	Сталь сортовая конструк-					
6	ционная и прокат листовой					
7	в натуральной массе, т	095000	168			10,42
8	В том числе по укрупнен-					
9	ному сортаменту:					
10	Балки и швеллеры, т	092500	168			3,46
11	гн. С 160×80×5		168	1,93		1,93
12	гн. С 120×50×4		168	1,53		1,53
13	Сталь крупносортная, т	093100				
14		095100	168			4,72
15	Профили гнутые замкну-					
16	тые квадратного сечения:					
17	гн. □ 160×4		168	—		—
18	гн. □ 140×4		168	0,18		0,18
19	гн. □ 110×3		168	0,11		0,11
20	гн. □ 100×3		168	0,12		0,12
21	Уголки стальные гнутые					
22	равнополочные:					
23	гн. L 100×5		168	0,74		0,74

Примечание В графе "тип" указано количество материалов, потребное для изготовления типовых и стандартных изделий, а в графе "инд" - индивидуальных (нетиповых) конструкций и изделий

Нач. отд.	Петрунин	
Норм. конт.	Вчерашний	
Гл. инж. пр.	Вчерашний	
Гл. арх. пр.	Зенкович	
Инженер	Чубаров	

1.464.3-22-2.1ВМ5

Ведомость потребности в материалах на изготовление светоаэрационного фонаря ФБ 6×6-54пт

Стадия	Лист	Листов
Р	1	3

Госстрой СССР ПРОМСТРОЙПРОЕКТ Москва

№ строки	Наименование материала и единица измерения	Код материала	Код ед. изм.	Количество тип	Количество инд.	Количество всего
1	гн. L 80×4		168	0,64		0,64
2	гн. L 70×4		168	0,47		0,47
3	гн. L 50×3		168	0,04		0,04
4	специальный гнутый профиль					
5	из листа S3		168	2,42		2,42
6	Сталь среднесортная, т	093200				
7	угловая равнобокая 36×36×4	095200	168	—		—
8	Сталь мелкосортовая, т	093300				
9		095300	168			—
10	Оконно-рамный горячекатан-					
11	ный профиль №8		168	—		—
12	Сталь обыкновенного качест-					
13	ва круглая 16 мм		168	—		—
14	Катанка, т	093400	168	0,06		0,06
15	Сталь толстолистовая рядо-					
16	вых марок (от 4 мм)	097100	168			1,49
17	S20		168	0,26		0,26
18	S12		168	0,33		0,33
19	S8		168	0,89		0,89
20	S6		168	0,01		0,01
21	Сталь тонколистовая тол-					
22	щиной 1,9÷3,9 мм, т	097200	168	0,05		0,05
23	Сталь кровельная, т	097400	168	0,67		0,67
24	Металлоизделия промышлен-					
25	ного назначения (метизы)					
26	Проволока стальная низкоугле-					
27	родистая обыкновенного ка-					
28	чества для железобетона					
29	(класса В I), т	121300	168	0,17		0,17

Инв. № подл. | Подпись и дата | Взам. инв. №

1.464.3-22-2.1ВМ5 Лист 2

№строки	Наименование материала и единица измерения	Код материала	Код ед. изм.	Количество тип	Количество инд.	Количество всего
1	Итого стали сортовой					
2	конструкционной, проката					
3	листового и метизы в					
4	натуральной массе, т		168			10,59
5	Итого стали, приведенной					
6	к классу С38/23, т		168			12,01
7						
8	Трубы стальные, т	131700	168			1,38
8	Труба стальная бесшовная					
10	холоднодеформированная					
11	диаметром 30 мм		168	0,02		0,02
12	диаметром 20мм		168	0,01		0,01
13	Труба стальная электросвар-					
14	ная прямоугольного сечения		168	1,35		1,35
15						
16	Материалы лакокрасочные, кг	231000	116	1 47		1 47
17	Пиломатериалы качественные, $м^3$	533100	113	4,2		4,2
18	Гравий, $м^3$	571120	113	7,7		7,7
19	Песок строительный природный	571140	113	11,16		11,16
20	Заполнители пористые, $м^3$	571200	113	20,09		20,09
21	Цемент М400, т	573000	168	8,18		8,18
22	Плиты фибритные, $м^3$	576861	113	6,0		6,0
23	Рубероид, $м^2$	577402	055	681,6		681,6
24	Листы асбестоцементные					
25	кровельные волнистые,					
26	тыс. усл. плиток	578111	732	0,39		0,39
27	Стекло оконное, $м^2$	591120	055	220,4		220,4
28						
29						

Инв. № подл. | Подпись и дата | Взам. инв. №

1.464.3-22-2.1ВМ5 Лист 3

№строки	Наименование материала и единица измерения	Код материала	Код ед. изм.	Количество тип	Количество инд.	Количество всего
1	Битумы нефтяные и сланцевые	025600				
2	Битумы нефтяные строительные					
3	твердых марок, т	025621	168	0,94		0,94
4						
5	Сталь сортовая конструк-					
6	ционная и прокат листовой					
7	в натуральной массе, т	095000	168			11,32
8	В том числе по укрупнен-					
9	ному сортаменту:					
10	балки и швеллеры, т	092500	168			3,8
11	гн. С 160х80х5		168	2,10		2,10
12	гн. С 120х50х4		168	1,7		1,7
13	Сталь крупносортная, т	093100				
14		095100	168			5,16
15	Профили гнутые замкну-					
16	тые квадратного сечения:					
17	гн. □ 160х4		168	—		—
18	гн. □ 140х4		168	0,18		0,18
19	гн. □ 110х3		168	0,11		0,11
20	гн. □ 100х3		168	0,12		0,12
21	Уголки стальные гнутые					
22	равнополочные:					
23	гн. L 100х5		168	0,83		0,83

Примечание В графе "тип" указано количество материалов, потребное для изготовления типовых и стандартных изделий, а в графе "инд." - индивидуальных (нетиповых) конструкций и изделий

Инв. № подл. | Подпись и дата | Взам. инв. №

Нач. отд.	Петрунин	
Норм. контр.	Вчерашний	
Гл. инж. пр.	Вчерашний	
Гл. арх. пр.	Зенкович	
Инженер	Чубаров	

1.464.3-22-2.1ВМ6

Ведомость потребности в материалах на изготовление светоаэрационного фонаря ФБ 66-60 т

Стадия	Лист	Листов
Р	1	3

Госстрой СССР ПРОМСТРОЙПРОЕКТ Москва

№ строки	Наименование материала и единица измерения	Код материала	Код ед изм	Количество тип	Количество инд	Количество всего
1	гн ∠80х4		168	0,69		0,69
2	гн. ∠ 70х4		168	0,53		0,53
3	гн ∠ 50х3		168	0,04		0,04
4	Специальный гнутый профиль					
5	из листа S3		168	2,66		2,66
6	Сталь среднесортная,т	093200				
7	Угловая равнобокая 36х36х4	095200	168	—		—
8	Сталь мелкосортовая,т	093300				
9		095300	168			—
10	Оконно-рамный горячекатан-					
11	ный профиль №8		168	—		—
12	Сталь обыкновенного качест-					
13	ва круглая 16 мм		168	—		—
14	Катанка,т	093400	168	0,06		0,06
15	Сталь толстолистовая рядо-					
16	вых марок (от 4 мм)	097100	168			1,548
17	S 20		168	0,29		0,29
18	S 12		168	0,36		0,36
19	S 8		168	0,89		0,89
20	S 6		168	0,008		0,008
21	Сталь тонколистовая тол-					
22	щиной 1,9 ÷ 3,9 мм,т	097200	168	0,05		0,05
23	Сталь кровельная,т	097400	168	0,70		0,70
24	Металлонзделия промышлен-					
25	ного назначения (метизы)					
26	Проволока стальная низкоуле-					
27	родистая обыкновенного ка-					
28	чества для железобетона					
29	(класса BI),т	121300	168	0,18		0,18

№ строки	Наименование материала и единица измерения	Код материала	Код ед изм	Количество тип	Количество инд	Количество всего
1	Итого стали сортовой					
2	конструкционной, проката					
3	листового и метизы в					
4	натуральной массе,т		168			11,5
5	Итого стали, приведенной					
6	к классу С38/23,т		168			12 98
7						
8	Трубы стальные,т	131700	168			1,52
9	Труба стальная бесшовная					
10	холоднодеформированная					
11	диаметром 30мм		168	0,02		0,02
12	диаметром 20мм		168	0,01		0,01
13	Труба стальная электросвар-					
14	ная прямоугольного сечения		168	1,49		1,49
15						
16	Материалы лакокрасочные, кг	231000	116	1 64		1 64
17	Пиломатериалы качественные, м³	533100	113	4,5		4,5
18	Гравий, м³	571120	113	8,3		8,3
19	Песок строительный природный	571140	113	12,4		12,4
20	Заполнители пористые, м³	571200	113	22,32		22,32
21	Цемент М400,т	573000	[illegible]	[illegible]		9,1
22	Плиты фибритные, м³	576861	113	6,6		6,6
23	Рубероид, м²	577402	055	751,7		751,7
24	Листы асбестоцементные					
25	кровельные волнистые,					
26	тыс усл плиток	578111	732	0,43		0,43
27	Стекло оконное, м²	591120	055	242,44		242,44
28						
29						

Инв. № подл. | Подпись и дата | Взам. инв. №

№строки	Наименование материала и единица измерения	Код материала	Код ед. изм.	Количество тип	Количество инд.	Количество всего
1	Битумы нефтяные и сланцевые	025600				
2	Битумы нефтяные строительные					
3	твердых марок, т	025621	168	1,03		1,03
4						
5	Сталь сортовая конструк-					
6	ционная и прокат листовой					
7	в натуральной массе, т	095000	168			12,33
8	В том числе по укрупнен-					
9	ному сортаменту:					
10	Балки и швеллеры, т	092500	168			4,15
11	гн. С 160х80х5		168	2,28		2,28
12	гн. С 120х50х4		168	1,87		1,87
13	Сталь крупносортная, т	093100				
14		095100	168			5,61
15	Профили гнутые замкну-					
16	тые квадратного сечения:					
17	гн. О 160х4		168	—		—
18	гн. О 140х4		168	0,18		0,18
19	гн. О 110х3		168	0,11		0,11
20	гн. О 100х3		168	0,12		0,12
21	Уголки стальные гнутые					
22	равнополочные:					
23	гн. L 100х5		168	0,91		0,91

Примечание В графе "тип" указано количество материалов, потребное для изготовления типовых и стандартных изделий, а в графе "инд"- индивидуальных (нетиповых) конструкций и изделий

№строки	Наименование материала и единица измерения	Код материалов	Код ед. изм.	Количество тип	Количество инд.	Количество всего
1	гн. L 80х4		168	0,75		0,75
2	гн. L 70х4		168	0,59		0,59
3	гн. L 50х3		168	0,05		0,05
4	Специальный гнутый профиль					
5	из листа S3		168	2,9		2,9
6	сталь среднесортная, т	093200				
7	угловая равнобокая 36х36х4	095200	168	—		—
8	Сталь мелкосортовая, т	093300				
9		095300	168	—		—
10	Оконно-рамный горячекатан-					
11	ный профиль №8		168	—		—
12	Сталь обыкновенного качест-					
13	ва круглая 16мм		168	—		—
14	Катанка, т	093400	168	0,07		0,07
15	Сталь толстолистовая рядо-					
16	вых марок (от 4мм)	097100	168			1,69
17	S20		168	0,32		0,32
18	S12		168	0,39		0,39
19	S8		168	0,97		0,97
20	S6		168	0,01		0,01
21	Сталь тонколистовая тол-					
22	щиной 1,9÷3,9мм, т	097200	168	0,05		0,05
23	Сталь кровельная, т	097400	168	0,76		0,76
24	металлоизделия, промышлен-					
25	ного назначения (метизы)					
26	Проволока стальная низкоугле-					
27	родистая обыкновенного ка-					
28	чества для железобетона					
29	(класса BI), т	121300	168	0,19		0,19

Нач. отд.	Петрунин		
Норм. контр.	Вчерашний		
Гл. инж. пр.	Вчерашний		
Гл. арх. пр.	Зенкович		
Инженер	Чубаров		

1.464.3-22-2.1ВМ7

Ведомость потребности в материалах на изготовление светоаэрационного фонаря ФБ 6х6-66лг

Стадия	Лист	Листов
Р	1	3

Госстрой СССР
Промстройпроект
Москва

1.464.3-22-2.1ВМ7

Лист

Инв. № подл. | Подпись и дата | Взам. инв. №

№строки	Наименование материала и единица измерения	Код материала	Код ед изм	Количество тип	Количество ннд	Количество всего
1	Итого стали сортовой					
2	конструкционной, проката					
3	листового и метизы в					
4	натуральной массе, т		168			12,52
5	Итого стали, приведенной					
6	к классу С 38/23, т		168			14,11
7						
8	Трубы стальные, т	131700	168			1,65
9	Труба стальная бесшовная					
10	холоднодеформированная					
11	диаметром 30мм		168	0,02		0,02
12	диаметром 20 мм		168	0,01		0,01
13	Труба стальная электросвар-					
14	ная прямоугольного сечения		168	1,62		1,62
15						
16	Материалы лакокрасочные, кг	231000	116	1 76		1 76
17	Пиломатериалы качественные, м³	533100	113	5,0		5,0
18	Гравий, м³	571120	113	9,1		9,1
19	Песок строительный природный	571140	113	13,64		13,64
20	Заполнители пористые, м³	571200	113	24,55		24,55
21	Цемент М400, т	573000	168	9,98		9,98
22	Плиты фибритные, м³	576861	113	7,2		7,2
23	Рубероид, м²	577402	055	817,7		817,7
24	Листы асбестоцементные					
25	кровельные волнистые,					
26	тыс усл плиток	578111	732	0,47		0,47
27	Стекло оконное, м²	591120	055	264,48		264,48
28						
29						

1.464.3-22-2.1ВМ7 Лист 3

02

№строки	Наименование материала и единица измерения	Код материала	Код ед изм	Количество тип	Количество ннд	Количество всего
1	Битумы нефтяные и сланцевые	025600				
2	Битумы нефтяные строительные					
3	твердых марок, т	025621	168	1,12		1,12
4						
5	Сталь сортовая конструк-					
6	ционная и прокат листовой					
7	в натуральной массе, т	095000	168			7,26
8	В том числе по укрупнен-					
9	ному сортаменту					
10	Балки и швеллеры, т	092500	168			1,22
11	гн С 160х80х5		168	0,79		0,79
12	гн С 120х50х4		168	0,43		0,43
13	Сталь крупносортная, т	093100				
14		095100	168			3,76
15	Профили гнутые замкну-					
16	тые квадратного сечения					
17	гн О 160х4		168	—		—
18	гн О 140х4		168	0,18		0,18
19	гн О 110х3		168	0,11		0,11
20	гн О 100х3		168	0,12		0,12
21	Уголки стальные гнутые					
22	равнополочные.					
23	гн L 100х5		168	1,0		1,0

Примечание В графе "тип" указано количество материалов, потребное для изготовления типовых и стандартных изделий, а в графе "ннд" - индивидуальных (нетиповых) конструкций и изделий

Инв. № подл. | Подпись и дата | Взам. инв. №

Нач. Зотд	Петрунин	
Норм. контр.	Вчерашний	
Гл. инж. пр.	Вчерашний	
Гл. арх. пр.	Зенкович	
Инженер	Чубаров	

1.464.3-22-2.1ВМ8

Ведомость потребности в материалах на изготовление светоаэрационного фонаря ФБ 6х6-72пт

Стадия	Лист	Листов
Р	1	3

Госстрой СССР ПРОМСТРОЙПРОЕКТ Москва

10741 82

№ строки	Наименование материала и единица измерения	Код материала	Код ед изм	Количество тип	Количество инд	Количество всего
1	ГН L 80×4		168	0,8		0,8
2	ГН L 70×4		168	0,65		0,65
3	ГН. L 50×3		168	0,05		0,05
4	Специальный гнутый профиль					
5	из листа S3		168	0,85		0,85
6	Сталь среднесортная, т	093200				
7	Угловая равнобокая 36×36×4	095200	168	—		—
8	Сталь мелкосортовая, т	093300				
9		095300	168	—		—
10	Оконно-рамный горячекатан-					
11	ный профиль №8		168	—		—
12	Сталь обыкновенного качест-					
13	ва круглая 16мм		168	—		—
14	Катанка, т	093400	168	0,08		0,08
15	Сталь толстолистовая рядо-					
16	вых марок (от 4мм)	097100	168			1,32
17	S 20		168	0,19		0,19
18	S 12		168	0,32		0,32
19	S 8		168	0,8		0,8
20	S 6		168	0,1		0,1
21	Сталь тонколистовая тол-					
22	щиной 1,9-3,9 мм, т	097200	168	0,05		0,05
23	Сталь кровельная, т	097400	168	0,83		0,83
24	Металлоизделия промышлен-					
25	ного назначения (метизы)					
26	Проволока стальная низкоугле-					
27	родистая обыкновенного ка-					
28	чества для железобетона					
29	(класса BI), т	121300	168	0,22		0,22

Инв. № подл. | Подпись и дата | Взам. инв. №

№ строки	Наименование материала и единица измерения	Код материала	Код ед изм	Количество тип	Количество инд	Количество всего
1	Итого стали сортовой					
2	конструкционной, проката					
3	листового и метизы в					
4	натуральной массе, т		168			7,48
5	Итого стали, приведенной					
6	к классу С38/23, т		168			8,4
7						
8	Трубы стальные, т	131700	168			1,78
9	Труба стальная бесшовная					
10	холоднодеформированная					
11	диаметром 30 мм		168	0,02		0,02
12	диаметром 20 мм		168	0,01		0,01
13	Труба стальная электросвар-					
14	ная прямоугольного сечения		168	1,75		1,75
15						
16	Материалы лакокрасочные, кг	231000	116	2,01		2,01
17	Пиломатериалы качественные, м	533100	113	5,3		5,3
18	Гравий, м³	571120	113	9,9		9,9
19	Песок строительный природный	571140	113	14,88		14,88
20	Заполнители пористые, м³	571200	113	26,78		26,78
21	Цемент М400, т	573000	168	10,82		10,82
22	Плиты фибритные, м³	576861	113	7,8		7,8
23	Рубероид, м²	577402	055	886,1		886,1
24	Листы асбестоцементные					
25	кровельные волнистые,					
26	тыс усл плиток	578111	732	0,51		0,51
27	Стекло оконное, м²	591120	055	286,52		286,52
28						
29						

Инв. № подл. | Подпись и дата | Взам. инв. №

№ строки	Наименование материала и единица измерения	Код материала	Код ед изм	Количество тип	Количество инд	Количество всего
1	Битумы нефтяные и сланцевые	025600				
2	Битумы нефтяные строительные					
3	твердых марок, т	025621	168	1,31		1,31
4						
5	Сталь сортовая конструк-					
6	ционная и прокат листовой					
7	в натуральной массе, т	095000	168			15,34
8	В том числе по укрупнен-					
9	ному сортаменту					
10	Балки и швеллеры, т	092500	168			5,18
11	ГН С 160×80×5		168	2,8		2,8
12	ГН С 120×50×4		168	2,38		2,38
13	Сталь крупносортная, т	093100				
14		095100	168			6,96
15	Профили гнутые замкну-					
16	тые квадратного сечения					
17	ГН О 160×4		168	—		—
18	ГН О 140×4		168	0,18		0,18
19	ГН О 110×3		168	0,11		0,11
20	ГН О 100×3		168	0,12		0,12
21	Уголки стальные гнутые					
22	равнополочные					
23	ГН L 100×5		168	1,18		1,18

Примечание В графе "тип" указано количество материалов, потребное для изготовления типовых и стандартных изделий, а в графе "инд" - индивидуальных (нетиповых) конструкций и изделий

Нач отд	Петрунин	
Норм контр	Ерашкин	
Гл инж пр	Ерашкин	
Гл арх пр	Зенкович	
Инженер	Чубаров	

1.464.3-22-2.1ВМ9

Ведомость потребности материалов на изготовление светоаэрационного фонаря ФБ 6×6-84лт

Стадия	Лист	Листов
Р	1	3

Госстрой СССР ПРОМСТРОЙПРОЕКТ Москва

№ строки	Наименование материала и единица измерения	Код материала	Код ед изм	Количество тип	Количество инд	Количество всего
1	ГН L 80×4		168	0,91		0,91
2	ГН L 70×4		168	0,77		0,77
3	ГН L 50×3		168	0,06		0,06
4	Специальный гнутый профиль					
5	из листа S3		168	3,63		3,63
6	Сталь среднесортная, т	093200				
7	Угловая равнобокая 36×36×4	095200	168	—		—
8	Сталь мелкосортная, т	093300				
9		095300	168	—		—
10	Оконно-рамный горячекатан-					
11	ный профиль №8		168	—		—
12	Сталь обыкновенного качест-					
13	ва круглая 16 мм		168	—		—
14	Катанка, т	093400	168	0,08		0,08
15	Сталь толстолистовая рядо-					
16	вых марок (от 4 мм)	094100	168			2,13
17	S20		168	0,42		0,42
18	S12		168	0,5		0,5
19	S8		168	1,2		1,2
20	S6		168	0,01		0,01
21	Сталь тонколистовая тол-					
22	щиной 1,9÷3,9 мм, т	097200	168	0,04		0,04
23	Сталь кровельная, т	097400	168	0,95		0,95
24	Металлоизделия промышлен-					
25	ного назначения (метизы)					
26	Проволока стальная низкоугле-					
27	родистая обыкновенного ка-					
28	чества для железобетона					
29	(класса В I), т	121300	168	0,25		0,25

Взам инв. №

Подпись и дата

Инв. № подл.

1.464.3-22-2.1ВМ9

Лист 2

№ строки	Наименование материала и единица измерения	Код материала	Код ед. изм.	Количество тип	Количество инд.	Количество всего
1	Итого стали сортовой					
2	конструкционной, проката					
3	листового и метизы в					
4	натуральной массе, т		168			15,59
5	Итого стали, приведенной					
6	к классу С38/23, т		168			17,51
7						
8	Трубы стальные, т	131700	168			2,05
9	Труба стальная бесшовная					
10	холоднодеформированная					
11	диаметром 30 мм		168	0,02		0,02
12	диаметром 20мм		168	0,01		0,01
13	Труба стальная электросвар-					
14	ная прямоугольного сечения		168	2,02		2,02
15						
16	Материалы лакокрасочные, кг	231000	116	218,4		218,4
17	Пиломатериалы качественные, м³	533100	113	6,4		6,4
18	Гравий, м³	571120	113	11,5		11,5
19	Песок строительный природный	571140	113	17,36		17,36
20	Заполнители пористые, м³	571200	113	31,25		31,25
21	Цемент М400, т	573000	168	12,71		12,71
22	Плиты фибритные, м³	576861	113	9,0		9,0
23	Рубероид, м²	577402	055	1022,4		1022,4
24	Листы асбестоцементные					
25	кровельные волнистые,					
26	тыс. усл. плиток	576111	732	0,59		0,59
27	Стекло оконное, м²	591120	055	330,6		330,6
28						
29						

Инв. № подл. | Подпись и дата | Взам. инв. №

1.464.3-22-2.1ВМ9

Лист 3

№ строки	Наименование материала и единица измерения	Код материала	Код ед. изм.	Количество тип	Количество инд.	Количество всего
1	Битумы нефтяные и сланцевые	025600				
2	Битумы нефтяные строительные					
3	твердых марок, т	025621	168	0,56		0,56
4						
5	Сталь сортовая конструк-					
6	ционная и прокат листовой					
7	в натуральной массе, т	095000	168			6,9
8	В том числе по укрупнен-					
9	ному сортаменту:					
10	балки и швеллеры, т	092500	168			2,83
11	гн. С160х80х5		168	1,92		1,92
12	гн. С120х50х4		168	0,91		0,91
13	Сталь крупносортная, т	093100				
14		095100	168			2,82
15	Профили гнутые замкну-					
16	тые квадратного сечения:					
17	гн. О160х4		168	0,23		0,23
18	гн. О140х4		168	—		—
19	гн. О110х3		168	—		—
20	гн. О100х3		168	—		—
21	Уголки стальные гнутые					
22	равнополочные:					
23	гн. L100х5		168	0,44		0,44

Примечание. В графе "тип" указано количество материалов, потребное для изготовления типовых и стандартных изделий, а в графе "инд." - индивидуальных (нетиповых) конструкций и изделий

Инв. № подл. | Подпись и дата | Взам. инв. №

Нач. отд.	Петрунин	
Норм. конт.	Букрашкина	
Гл. инж. пр.	Вчерашний	
Гл. арх. пр.	Зенкович	
Инженер	Чубаров	

1.464.3-22-2.2ВМ1

Ведомость потребности в материалах на изготовление светоаэрационного фонаря ФБ 6х12-36пт

Стадия	Лист	Листов
Р	1	3

Госстрой СССР
Промстройпроект
Москва

№ строки	Наименование материала и единица измерения	Код материала	Код ед. изм.	Количество тип	Количество инд.	Количество всего
1	гн. ∠80×4		168	0,31		0,31
2	гн. ∠70×4		168	0,12		0,12
3	гн. ∠50×3		168	0,02		0,02
4	Специальный гнутый профиль					
5	из листа S 3		168	1,7		1,7
6	Сталь среднесортная, т	093200				
7	Угловая равнобокая 36×36×4	095200	168	—		—
8	Сталь мелкосортовая, т	093300				
9		095300	168	—		—
10	Оконно-рамный горячекатан-					
11	ный профиль №8		168	—		—
12	Сталь обыкновенного качест-					
13	ва круглая 16мм		168	—		—
14	Катанка, т	093400	168	0,04		0,04
15	Сталь толстолистовая рядо-					
16	вых марок (от 4мм)	097100	168			0,65
17	S 20		168	0,1		0,1
18	S 12		168	0,12		0,12
19	S 8		168	0,42		0,42
20	S 6		168	0,01		0,01
21	Сталь тонколистовая тол-					
22	щиной 1,9÷3,9 мм, т	097200	168	0,04		0,04
23	Сталь кровельная, т	097400	168	0,52		0,52
24	Металлонзделия промышлен-					
25	ного назначения (метизы)					
26	Проволока стальная низкоугле-					
27	родистая обыкновенного ка-					
28	чества для железобетона					
29	(класса В I), т	121300	168	0,12		0,12

Инв. № подл. | Подпись и дата | Взам. инв. №

№ строки	Наименование материала и единица измерения	Код материала	Код ед. изм.	Количество тип	Количество инд.	Количество всего
1	Итого стали сортовой					
2	конструкционной, проката					
3	листового и метизы в					
4	натуральной массе, т		168			7,02
5	Итого стали, приведенной					
6	к классу С38/23, т		168			7,94
7						
8	Трубы стальные, т	131700	168			0,98
9	Труба стальная бесшовная					
10	холоднодеформированная					
11	диаметром 30мм		168	0,02		0,02
12	диаметром 20мм		168	0,01		0,01
13	Труба стальная электросвар-					
14	ная прямоугольного сечения		168	0,95		0,95
15						
16	Материалы лакокрасочные, кг	231000	116	36,5		36,5
17	Пиломатериалы качественные, $м^3$	533100	113	3,6		3,6
18	Гравий, $м^3$	571120	113	5,0		5,0
19	Песок строительный природный	571140	113	7,62		7,62
20	Заполнители пористые, $м^3$	571200	113	13,72		13,72
21	Цемент М400, т	573000	168	5,59		5,59
22	Плиты фибритные, $м^3$	576861	113	3,4		3,4
23	Рубероид, $м^2$	577402	055	439,3		439,3
24	Листы асбестоцементные					
25	кровельные волнистые,					
26	тыс. усл. плиток	578111	732	0,16		0,16
27	Стекло оконное, $м^2$	591120	055	154,28		154,28
28						
29						

Инв. № подл. | Подпись и дата | Взам. инв. №

№ строки	Наименование материала и единица измерения	Код материала	Код ед. изм.	Количество тип	Количество инд.	Количество всего
1	Битумы нефтяные и сланцевые	025600				
2	Битумы нефтяные строительные					
3	твердых марок, т	025621	168	0,75		0,75
4						
5	Сталь сортовая конструк-					
6	ционная и прокат листовой					
7	в натуральной массе, т	095000	168			8,71
8	В том числе по укрупнен-					
9	ному сортаменту:					
10	Балки и швеллеры, т	092500	168			3,46
11	гн. С 160×80×5		168	2,26		2,26
12	гн. С 120×50×4		168	1,2		1,2
13	Сталь крупносортная, т	093100				
14		095100	168			3,7
15	Профили гнутые замкну-					
16	тые квадратного сечения:					
17	гн. □ 160×4		168	0,46		0,46
18	гн. □ 140×4		168	—		—
19	гн. □ 110×3		168	—		—
20	гн. □ 100×3		168	—		—
21	Уголки стальные гнутые					
22	равнополочные:					
23	гн. L 100×5		168	0,53		0,53

Примечание. В графе "тип" указано количество материалов, потребное для изготовления типовых и стандартных изделий, а в графе "инд" – индивидуальных (нетиповых) конструкций и изделий.

Нач. отд.	Петрунин		
Норм. контр.	Вчерашний		
Гл. инж. пр.	Вчерашний		
Гл. арх. пр.	Зенкович		
Инженер	Чубаров		

1.464.3-22-2.2ВМ2

Ведомость потребности в материалах на изготовление светоаэрационного фонаря ФБ 6×12-48лт

Стадия	Лист	Листов
Р	1	3

Госстрой СССР Промстройпроект Москва

№ строки	Наименование материала и единица измерения	Код материала	Код ед. изм.	Количество тип	Количество инд.	Количество всего
1	гн. L 80×4		168	0,31		0,31
2	гн L 70×4		168	0,18		0,18
3	гн L 50×3		168	0,03		0,03
4	Специальный гнутый профиль					
5	из листа S3		168	2,19		2,19
6	Сталь среднесортная, т	093200				
7	Угловая равнобокая 36×36×4	095200	168	—		—
8	Сталь мелкосортовая, т	093300				
9		095300	168	—		—
10	Оконно-рамный горячекатан-					
11	ный профиль №8		168	—		—
12	Сталь обыкновенного качест-					
13	ва круглая 16мм		168	—		—
14	Катанка, т	093400	168	0,05		0,05
15	Сталь толстолистовая рядо-					
16	вых марок (от 4мм)	097100	168			0,79
17	S20		168	0,12		0,12
18	S12		168	0,16		0,16
19	S8		168	0,5		0,5
20	S6		168	0,01		0,01
21	Сталь тонколистовая тол-					
22	щиной 1,9÷3,9мм, т	097200	168	0,05		0,05
23	Сталь кровельная, т	097400	168	0,66		0,66
24	Металлонзделия промышлен-					
25	ного назначения (метизы)					
26	Проволока стальная низкоугле					
27	родистая обыкновенного ка-					
28	чества для железобетона					
29	(класса В I), т	121300	168	0,15		0,15

1.464.3-22-2.2ВМ2

Лист

Инв. № подл. | Подпись и дата | Взам. инв. №

№ строки	Наименование материала и единица измерения	Код материала	Код ед. изм.	Количество тип	Количество инд.	Количество всего
1	Итого стали сортовой					
2	конструкционной, проката					
3	листового и метизы в					
4	натуральной массе, т		168			8,86
5	Итого стали, приведенной					
6	к классу С38/23, т		168			9,18
7						
8	Трубы стальные, т	131700	168			1,25
9	Труба стальная бесшовная					
10	холоднодеформированная					
11	диаметром 30 мм		168	0,02		0,02
12	диаметром 20 мм		168	0,01		0,01
13	Труба стальная электросвар-					
14	ная прямоугольного сечения		168	1,22		1,22
15						
16	Материалы лакокрасочные, кг	231000	116	43,87		43,87
17	Пиломатериалы качественные, $м^3$	533100	113	4,7		4,7
18	Гравий, $м^3$	571120	113	6,6		6,6
19	Песок строительный природный	571140	113	10,16		10,16
20	Заполнители пористые, $м^3$	571200	113	18,29		18,29
21	Цемент М400, т	573000	168	7,43		7,43
22	Плиты фибритные, $м^3$	576861	113	4,4		4,4
23	Рубероид, $м^2$	577402	055	564,5		564,5
24	Листы асбестоцементные					
25	кровельные волнистые,					
26	тыс. усл. плиток	578111	732	0,21		0,21
27	Стекло оконное, $м^2$	591120	055	198,36		198,36
28						
29						

№ строки	Наименование материала и единица измерения	Код материала	Код ед. изм.	Количество тип	Количество инд.	Количество всего
1	Битумы нефтяные и сланцевые	025600				
2	Битумы нефтяные строительные					
3	твердых марок, т	025621	168	0,94		0,94
4						
5	Сталь сортовая конструк-					
6	ционная и прокат листовой					
7	в натуральной массе, т	095000	168			10,53
8	В том числе по укрупнен-					
9	ному сортаменту:					
10	Балки и швеллеры, т	092500	168			4,1
11	гн. С160х80х5		168	2,59		2,59
12	гн. С120х50х4		168	1,51		1,51
13	Сталь крупносортная, т	093100				
14		095100	168			4,56
15	Профили гнутые замкну-					
16	тые квадратного сечения					
17	гн. □ 160х4		168	0,68		0,68
18	гн. □ 140х4		168	—		—
19	гн. □ 110х3		168	—		—
20	гн. □ 100х3		168	—		—
21	Уголки стальные гнутые					
22	равнополочные:					
23	гн. L 100х5		168	0,63		0,63

Примечание. В графе "тип" указано количество материалов, потребное для изготовления типовых и стандартных изделий, а в графе "инд" - индивидуальных (нетиповых) конструкций и изделий

Инв. № подл. | Подпись и дата | Взам. инв. №

Нач. зот.	Петрунин	
Норм. конт.	Вчерашний	
Гл. инж. пр.	Вчерашний	
Гл. арх. пр.	Зенкович	
Инженер	Чубаров	

1.464.3-22-2.2ВМ3

Ведомость потребности в материалах на изготовление светоаэрационного фонаря ФБ 6х12-60 лт

Стадия	Лист	Листов
Р	1	3

Госстрой СССР Промстройпроект Москва

№ строки	Наименование материала и единица измерения	Код материала	Код ед. изм.	Количество тип	Количество инд.	Количество всего
1	Гн. L 80×4		168	0,31		0,31
2	Гн. L 70×4		168	0,24		0,24
3	Гн. L 50×3		168	0,03		0,03
4	Специальный гнутый профиль					
5	из листа S3		168	2,67		2,67
6	Сталь среднесортная, т	093200				
7	Угловая равнобокая 36×36×4	095200	168	—		—
8	Сталь мелкосортовая, т	093300				
9		095300	168	—		—
10	Оконно-рамный горячекатан-					
11	ный профиль №8		168	—		—
12	Сталь обыкновенного качест-					
13	ва круглая 16 мм		168	—		—
14	Катанка, т	093400	168	0,06		0,06
15	Сталь толстолистовая рядо-					
16	вых марок (от 4 мм)	097100	168			0,95
17	S 20		168	0,15		0,15
18	S 12		168	0,20		0,20
19	S 8		168	0,59		0,59
20	S 6		168	0,01		0,01
21	Сталь тонколистовая тол-					
22	щиной 1,9÷3,9 мм, т	097200	168	0,05		0,05
23	Сталь кровельная, т	097400	168	0,81		0,81
24	Металлоизделия промышлен-					
25	ного назначения (метизы)					
26	Проволока стальная низкоугле-					
27	родистая обыкновенного ка-					
28	чества для железобетона					
29	(класса BI), т	121300	168	0,18		0,18

Взам. инв. № | Подпись и дата | Инв. № подл.

1.464.3-22-2.2ВМ3 Лист 2

№ строки	Наименование материала и единица измерения	Код материала	Код ед. изм	Количество тип	Количество инд.	Количество всего
1	Итого стали сортовой					
2	конструкционной, проката					
3	листового и метизы в					
4	натуральной массе, т		168			10,71
5	Итого стали, приведенной					
6	к классу С38/23, т		168			12,30
7						
8	Трубы стальные, т	131700	168			1,52
9	Труба стальная бесшовная					
10	холоднодеформированная					
11	диаметром 30 мм		168	0,02		0,02
12	диаметром 20 мм		168	0,01		0,01
13	Труба стальная электросвар-					
14	ная прямоугольного сечения		168	1,49		1,49
15						
16	Материалы лакокрасочные, кг	231000	116	51,20		51,20
17	Пиломатериалы качественные, м³	533100	113	5,70		5,70
18	Гравий, м³	571120	113	8,30		8,30
19	Песок строительный природный	571140	113	12,70		12,70
20	Заполнители пористые, м³	571200	113	22,85		22,85
21	Цемент М400, т	573000	168	9,31		9,31
22	Плиты фибритные, м³	576861	113	5,30		5,30
23	Рубероид, м²	577402	055	690,40		690,40
24	Листы асбестоцементные					
25	кровельные волнистые,					
26	тыс. усл. плиток	578111	732	0,25		0,25
27	Стекло оконное, м²	591120	055	242,44		242,44
28						
29						

Взам. инв. № | Подпись и дата | Инв. № подл.

1.464.3-22-2.2ВМ3 Лист 3

№ строки	Наименование материала и единица измерения	Код материала	Код ед. изм.	Количество тип	Количество инд.	Количество всего
1	Битумы нефтяные и сланцевые	025600				
2	Битумы нефтяные строительные					
3	твердых марок, т	025621	168	1,12		1,12
4						
5	Сталь сортовая конструк-					
6	ционная и прокат листовой					
7	в натуральной массе, т	095000	168			12,38
8	В том числе по укрупнен-					
9	ному сортаменту:					
10	Балки и швеллеры, т	092500	168			4,74
11	гн. [160 х 80 х 5		168	2,93		2,93
12	гн. [120 х 50 х 4		168	1,81		1,81
13	Сталь крупносортная, т	093100				
14		095100	168			5,45
15	Профили гнутые замкну-					
16	тые квадратного сечения:					
17	гн. □ 160 х 4		168	0,91		0,91
18	гн. □ 140 х 4		168	—		—
19	гн. □ 110 х 3		168	—		—
20	гн. □ 100 х 3		168	—		—
21	Уголки стальные гнутые					
22	равнополочные:					
23	гн. L 100 х 5		168	0,73		0,73

Примечание В графе "тип" указано количество материалов, потребное для изготовления типовых и стандартных изделий, а в графе "инд." - индивидуальных (нетиповых) конструкций и изделий.

Нач. отд.	Петрунин	
Норм. контр.	Вчерашний	
Гл. инж. пр.	Вчерашний	
Гл. арх. пр.	Зенковну	
Инженер	Чубаров	

1.464.3-22-2.2ВМ4

Ведомость потребности в материалах на изготовление светоаэрационного фонаря ФБ-6х12-72 пт

Стадия	Лист	Листов
Р	1	3

Госстрой СССР ПРОМСТРОЙПРОЕКТ Москва

№ строки	Наименование материала и единица измерения	Код материала	Код ед. изм.	Количество тип	Количество инд.	Количество всего
1	гн. L 80 х 4		168	0,31		0,31
2	гн. L 70 х 4		168	0,3		0,3
3	гн. L 50 х 3		168	0,04		0,04
4	Специальный гнутый профиль					
5	из листа S3		168	3,16		3,16
6	Сталь среднесортная, т	093200				
7	Угловая равнобокая 36 х 36 х 4	095200	168	—		—
8	Сталь мелкосортовая, т	093300				
9		095300	168	—		—
10	Оконно-рамный горячекатан-					
11	ный профиль №8		168	—		—
12	Сталь обыкновенного качест-					
13	ва круглая 16 мм		168	—		—
14	Катанка, т	033400	168	0,08		0,08
15	Сталь толстолистовая рядо-					
16	вых марок (от 4 мм)	097100	168			1,11
17	S 20		168	0,18		0,18
18	S 12		168	0,25		0,25
19	S 8		168	0,67		0,67
20	S 6		168	0,01		0,01
21	Сталь тонколистовая тол-					
22	щиной 1,9 ÷ 3,9 мм, т	097200	168	0,05		0,05
23	Сталь кровельная, т	097400	168	0,95		0,95
24	Металлоизделия промышлен-					
25	ного назначения (метизы)					
26	Проволока стальная низкоуглеро-					
27	дистая обыкновенного ка-					
28	чества для железобетона					
29	(класса В I), т	121300	168	0,22		0,22

Инв. № подл. | Подпись и дата | Взам. инв. №

1.464.3-22-2.2ВМ4 Лист 2

№ строки	Наименование материала и единица измерения	Код материала	Код ед. изм.	Количество тип	Количество инд.	Количество всего
1	Итого стали сортовой					
2	конструкционной, проката					
3	листового и метизы в					
4	натуральной массе, т		168			12,6
5	Итого стали, приведенной					
6	к классу С38/23, т		168			13,23
7						
8	Трубы стальные, т	131700	168			1,78
9	Труба стальная бесшовная:					
10	холоднодеформированная					
11	диаметром 30 мм		168	0,02		0,02
12	диаметром 20мм		168	0,01		0,01
13	Труба стальная электросвар-					
14	ная прямоугольного сечения		168			1,75
15						
16	Материалы лакокрасочные, кг	231000	116	174,97		174,97
17	Пиломатериалы качественные, $м^3$	533100	113	6,8		6,8
18	Гравий, $м^3$	571120	113	9,9		9,9
19	Песок строительный природный	571140	113	15,24		15,24
20	Заполнители пористые, $м^3$	571200	113	27,43		27,43
21	Цемент М400, т	573000	168	11,21		11,21
22	Плиты фибритные, $м^3$	576861	113	6,3		6,3
23	Рубероид, $м^2$	577402	055	815,9		815,9
24	Листы асбестоцементные					
25	кровельные волнистые,					
26	тыс. усл. плиток	578111	732	0,3		0,3
27	Стекло оконное, $м^2$	591120	055	286,52		286,52
28						
29						

Инв. № подл. | Подпись и дата | Взам. инв. №

1.464.3-22-2.2ВМ4

Лист 3

№ строки	Наименование материала и единица измерения	Код материала	Код ед. изм.	Количество тип	Количество инд.	Количество всего
1	Битумы нефтяные и сланцевые	025600				
2	Битумы нефтяные строительные					
3	твердых марок, т	025621	168	1,31		1,31
4						
5	Сталь сортовая конструк-					
6	ционная и прокат листовой					
7	в натуральной массе, т	095000	168			14,18
8	В том числе по укрупнен-					
9	ному сортаменту:					
10	Балки и швеллеры, т	092500	168			5,38
11	гн. С 160х80х5		168	3,27		3,27
12	гн. С 120х50х4		168	2,11		2,11
13	Сталь крупносортная, т	093100				
14		095100	168			6,31
15	Профили гнутые замкну-					
16	тые квадратного сечения:					
17	гн. О 160х4		168	1,14		1,14
18	гн. О 140х4		168	—		—
19	гн. О 110х3		168	—		—
20	гн. О 100х3		168	—		—
21	Уголки стальные гнутые					
22	равнополочные:					
23	гн. L 100х5		168	0,82		0,82

Примечание В графе "тип" указано количество материалов, потребное для изготовления типовых и стандартных изделий, а в графе "инд." - индивидуальных (нетиповых) конструкций и изделий.

Инв. № подл. | Подпись и дата | Взам. инв. №

Нач. Зотд	Петрунин	
Норм. контр.	Вчерашний	
Гл. инж. пр.	Вчерашний	
Гл. арх. пр.	Зенкович	
Инженер	Чубаров	

1.464.3-22-2.2ВМ5

Ведомость потребности в материалах на изготовление светоаэрационного фонаря ФБ 6х12-84пт

Стадия	Лист	Листов
Р	1	3

Госстрой СССР Промстройпроект Москва

№ строки	Наименование материала и единица измерения	Код материала	Код ед. изм.	Количество тип	Количество инд.	Количество всего
1	Гн. ∠ 80×4		168	0,31		0,31
2	Гн. ∠ 70×4		168	0,35		0,35
3	Гн. ∠ 50×3		168	0,05		0,05
4	Специальный гнутый профиль					
5	из листа S 3		168	3,64		3,64
6	Сталь среднесортная, т	093200				
7	Угловая равнобокая 36×36×4	095200	168	—		—
8	Сталь мелкосортовая, т	093300				
9		095300	168			
10	Оконно-рамный горячекатан-					
11	ный профиль №8		168	—		—
12	Сталь обыкновенного качест-					
13	ва круглая 15 мм		168	—		—
14	Катанка, т	093400	168	0,09		0,09
15	Сталь толстолистовая рядо-					
16	вых марок (от 4 мм)	097100	168			1,25
17	S 20		168	0,2		0,2
18	S 12		168	0,29		0,29
19	S 8		168	0,75		0,75
20	S 6		168	0,01		0,01
21	Сталь тонколистовая тол-					
22	щиной 1,9÷3,9 мм, т	097200	168	0,05		0,05
23	Сталь кровельная, т	097400	168	1,1		1,1
24	Металлоизделия промышлен-					
25	ного назначения (метизы)					
26	Проволока стальная низкоугле-					
27	родистая обыкновенного ка-					
28	чества для железобетона					
29	(класса В Т), т	121300	168	0,25		0,25

№ строки	Наименование материала и единица измерения	Код материала	Код ед. изм.	Количество тип	Количество инд.	Количество всего
1	Итого стали сортовой					
2	конструкционной, проката					
3	листового и метизы в					
4	натуральной массе, т		168			14,43
5	Итого стали, приведенной					
6	к классу С38/23, т		168			16,7
7						
8	Трубы стальные, т	131700	168			2,05
9	Труба стальная бесшовная					
10	холоднодеформированная					
11	диаметром 30 мм		168	0,02		0,02
12	диаметром 20 мм		168	0,01		0,01
13	Труба стальная электросвар-					
14	ная прямоугольного сечения		168	2,02		2,02
15						
16	Материалы лакокрасочные, кг	231000	116	183,31		183,31
17	Пиломатериалы качественные, м³	533100	113	7,0		7,0
18	Гравий, м³	571120	113	11,5		11,5
19	Песок строительный природный	571140	113	17,76		17,76
20	Заполнители пористые, м³	571200	113	32,0		32,0
21	Цемент М 400, т	573000	168	12,99		12,99
22	Плиты фибритные, м³	576861	113	7,2		7,2
23	Рубероид, м²	577402	055	941,4		941,4
24	Листы асбестоцементные					
25	кровельные волнистые,					
26	тыс. усл. плиток	578111	792	0,34		0,34
27	Стекло оконное, м²	591120	055	330,6		330,6
28						
29						

Инв. № подл. | Подпись и дата | Взам. инв. №

№ строки	Наименование материала и единица измерения	Код материала	Код ед изм	Количество тип	Количество инд	Количество всего
1	Битумы нефтяные и сланцевые	025600				
2	Битумы нефтяные строительные					
3	твердых марок, т	025621	168			0,94
4						
5	Сталь сортовая конструк-					
6	ционная и прокат листовой					
7	в натуральной массе, т	095000	168			8,01
8	В том числе по укрупнен-					
9	ному сортаменту					
10	Балки и швеллеры, т	092500	168			2,39
11	ГН С 160х80х5		168	1,52		1,52
12	ГН С 120х50х4		168	0,87		0,87
13	Сталь крупносортная, т	093100				
14		095100	168			3,9
15	Профили гнутые замкну-					
16	тые квадратного сечения					
17	ГН □ 160х4		168	—		—
18	ГН □ 140х4		168	0,36		0,36
19	ГН □ 110х3		168	0,22		0,22
20	ГН □ 100х3		168	0,24		0,24
21	Уголки стальные гнутые					
22	равнополочные.					
23	ГН L 100х5		168	0,42		0,42

Примечание В графе "тип" указано количество материалов, потребное для изготовления типовых и стандартных изделий, а в графе "инд" - индивидуальных (нетиповых) конструкций и изделий

Нач. отд.	Петрунин	
Норм. контр.	Вчерашний	
Гл. инж. пр.	Вчерашний	
Гл. арх. пр.	Зенкович	
Инженер	Чубаров	

1.464.3-22-2.3 ВМ1

Ведомость потребности в материалах на изготовление светоаэрационного фонаря ФБ 12х6-30 ПТ

Стадия	Лист	Листов
Р	1	3

Госстрой СССР ПРОМСТРОЙПРОЕКТ Москва

Инв. № подл. | Подпись и дата | Взам. инв. №

№ строки	Наименование материала и единица измерения	Код материала	Код ед изм	Количество тип	Количество инд	Количество всего
1	ГН L 80х4		168	0,68		0,68
2	ГН. L 70х4		168	0,24		0,24
3	ГН L 50х3		168	0,03		0,03
4	Специальный гнутый профиль					
5	из листа S3		168	1,71		1,71
6	Сталь среднесортная, т	093200				
7	Угловая равнобокая 36х36х4	095200	168	—		—
8	Сталь мелкосортовая, т	093300				
9		095300	168			—
10	Оконно-рамный горячекатан-					
11	ный профиль №8		168	—		—
12	Сталь обыкновенного качест-					
13	ва круглая 16мм		168	—		—
14	Катанка, т	093400	168	0,04		0,04
15	Сталь толстолистовая рядо-					
16	вых марок	097100	168			1,28
17	S20		168	0,28		0,28
18	S12		168	0,34		0,34
19	S8		168	0,65		0,65
20	S6		168	0,01		0,01
21	Сталь тонколистовая тол-					
22	щиной 1,9-3,9 мм, т	097200	198	0,04		0,04
23	Сталь кровельная, т	097400	198	0,36		0,36
24	Металлоизделия промышлен-					
25	ного назначения (метизы)					
26	Проволока стальная низкоугле-					
27	родистая обыкновенного ка-					
28	чества для железобетона					
29	(класса BI), т	121300	168		0,12	0,12

Инв. № подл. | Подпись и дата | Взам. инв. №

№ строки	Наименование материала и единица измерения	Код материала	Код ед. изм.	Количество тип	Количество инд.	Количество всего
1	Итого стали сортовой					
2	конструкционной, проката					
3	листового и метизы в					
4	натуральной массе, т		168			8,13
5	Итого стали, приведенной					
6	к классу С38/23 т		168			9,47
7						
8	Трубы стальные, т	131700	168			0,98
9	Труба стальная бесшовная					
10	холоднодеформированная					
11	диаметром 30 мм		168	0,02		0,02
12	диаметром 20 мм		168	0,01		0,01
13	Труба стальная электросвар-					
14	ная прямоугольного сечения		168	0,95		0,95
15						
16	Материалы лакокрасочные, кг	231000	116	113,76		113,76
17	Пиломатериалы качественные, м³	533100	113	2,8		2,8
18	Гравий, м³	571120	113	8,0		8,0
19	Песок строительный природный	571140	113	12,4		12,4
20	Заполнители пористые, м³	571200	113	22,32		22,32
21	Цемент М400, т	573000	168	8,97		8,97
22	Плиты фибритные, м³	576861	113	4,2		4,2
23	Рубероид, м²	577402	055	477,1		477,1
24	Листы асбестоцементные					
25	кровельные волнистые,					
26	тыс. усл. плиток	573111	732	0,28		0,28
27	Стекло оконное, м²	591120	055	154,28		154,28
28						
29						

№ строки	Наименование материала и единица измерения	Код материала	Код ед. изм.	Количество тип	Количество инд.	Количество всего
1	Битумы нефтяные и сланцевые	025600				
2	Битумы нефтяные строительные					
3	твердых марок, т	025621	168	1,12		1,12
4						
5	Сталь сортовая конструк-					
6	ционная и прокат листовой					
7	в натуральной массе, т	095000	168			8,24
8	В том числе по укрупнен-					
9	ному сортаменту:					
10	Балки и швеллеры, т	092500	168			1,73
11	гн. С160х80х5		168	1,69		1,69
12	гн. С120х50х4		168	1,04		1,04
13	Сталь крупносортная, т	093100				
14		095100	168			4,49
15	Профили гнутые замкну-					
16	тые квадратного сечения:					
17	гн. □160х4		168	—		—
18	гн. □140х4		168	0,36		0,36
19	гн. □110х3		168	0,22		0,22
20	гн. □100х3		168	0,24		0,24
21	Уголки стальные гнутые					
22	равнополочные:					
23	гн. L 100х5		168	0,51		0,51

Примечание В графе "тип" указано количество материалов, потребное для изготовления типовых и стандартных изделий, а в графе "инд" индивидуальных (нетиповых) конструкций и изделий.

Инв. № подл. | Подпись и дата | Взам. инв. №

Нач. з отд	Петрунин	
Норм. контр.	Вчерашний	
Гл. инж. пр.	Вчерашний	
Гл. арх. пр.	Зенкович	
Инженер	Чубаров	

1.464.3-22-2.3ВМ2

Ведомость потребности в материалах на изготовление светоаэрационного фонаря ФБ12х6-36пт

Стадия	Лист	Листов
Р	1	3

Госстрой СССР ПРОМСТРОЙПРОЕКТ Москва

№ строки	Наименование материала и единица измерения	Код материала	Код ед. изм.	Количество тип	Количество инд.	Количество всего
1	ГН. L 80×4		168	0,84		0,84
2	ГН. L 70×4		168	0,3		0,3
3	ГН. L 50×3		168	0,03		0,03
4	Специальный гнутый профиль					
5	из листа S3		168	1,95		1,95
6	Сталь среднесортная, т	093200				
7	Угловая равнобокая 36×36×4	095200	168	—		—
8	Сталь мелкосортовая, т	093300				
9		095300	168	—		—
10	Оконно-рамный горячекатан-					
11	ный профиль №8		168	—		—
12	Сталь обыкновенного качест-					
13	ва круглая 16мм		168	—		—
14	Катанка, т	093400	168	0,05		0,05
15	Сталь толстолистовая рядо-					
16	вых марок (от 4мм)	097100	168			1,51
17	S20		168	0,34		0,34
18	S12		168	0,4		0,4
19	S8		168	0,76		0,76
20	S6		168	0,01		0,01
21	Сталь тонколистовая тол-					
22	щиной 1,9÷3,9мм, т	097200	168	0,04		0,04
23	Сталь кровельная, т	097400	168	0,42		0,42
24	Металлоизделия промышлен-					
25	ного назначения (метизы)					
26	Проволока стальная низкоугле-					
27	родистая обыкновенного ка-					
28	чества для железобетона					
29	(класса В I), т	121300	168	0,13		0,13

Инв. № подл. | Подпись и дата | Взам. инв. №

№ строки	Наименование материала и единица измерения	Код материала	Код ед. изм.	Количество тип	Количество инд.	Количество всего
1	Итого стали сортовой					
2	конструкционной, проката					
3	листового и метизы в					
4	натуральной массе, т		168			8,37
5	Итого стали, приведенной					
6	к классу С 38/23, т		168			9,05
7						
8	Трубы стальные, т	131700	168			1,11
9	Труба стальная бесшовная					
10	холоднодеформированная					
11	диаметром 30мм		168	0,02		0,02
12	диаметром 20мм		168	0,01		0,01
13	Труба стальная электросвар-					
14	ная прямоугольного сечения		168	1,08		1,08
15						
16	Материалы лакокрасочные, кг	231000	116	130,48		130,48
17	Пиломатериалы качественные, м³	533100	113	3,3		3,3
18	Гравий, м³	571120	113	9,4		9,4
19	Песок строительный природный	571140	113	14,88		14,88
20	Заполнители пористые, м³	571200	113	26,78		26,78
21	Цемент М400, т	573000	168	10,78		10,78
22	Плиты фибритные, м³	576861	113	4,7		4,7
23	Рубероид, м²	577402	055	545,3		545,3
24	Листы асбестоцементные					
25	кровельные волнистые,					
26	тыс. усл. плиток	578111	732	0,31		0,31
27	Стекло оконное, м²	591120	055	176,32		176,32
28						
29						

Инв. № подл. | Подпись и дата | Взам. инв. №

№строки	Наименование материала и единица измерения	Код материала	Код ед. изм	Количество тип	Количество инд.	Количество всего
1	Битумы нефтяные и сланцевые	025600				
2	Битумы нефтяные строительные					
3	твердых марок,т	025621	168	1,31		1,31
4						
5	Сталь сортовая конструк-					
6	ционная и прокат листовой					
7	в натуральной массе,т	095000	168			10,38
8	В том числе по укрупнен-					
9	ному сортаменту:					
10	Балки и швеллеры,т	092500	168			3,07
11	гн. С 160х80х5		168	1,86		1,86
12	гн. С 120х50х4		168	1,21		1,21
13	Сталь крупносортная,т	093100				
14		095100	168			5,0
15	Профили гнутые замкну-					
16	тые квадратного сечения:					
17	гн. □ 160х4		168	—		—
18	гн. □ 140х4		168	0,36		0,36
19	гн. □ 110х3		168	0,22		0,22
20	гн. □ 100х3		168	0,24		0,24
21	Уголки стальные гнутые					
22	равнополочные:					
23	гн. L 100х5		168	0,61		0,61

Примечание. В графе "тип" указано количество материалов, потребное для изготовления типовых и стандартных изделий, а в графе "инд." - индивидуальных (нетиповых) конструкций и изделий

Нач. отд.	Петрунин	
Норм. контр.	Вчерашний	
Гл. инж. пр.	Вчерашний	
Гл. арх. пр.	Зенкович	
Инженер	Чубаров	

1.464.3-22-2.3ВМ3

Ведомость потребности в материалах на изготовление светоаэрационного фонаря ФБ 12х6-42лт

Стадия	Лист	Листов
Р	1	3

Госстрой СССР ПРОМСТРОЙПРОЕКТ Москва

№строки	Наименование материала и единица измерения	Код материала	Код ед. изм.	Количество тип	Количество инд.	Количество всего
1	гн. L 80х4		168	0,99		0,99
2	гн. L 70х4		168	0,35		0,35
3	гн. L 50х3		168	0,04		0,04
4	Специальный гнутый профиль					
5	из листа S3		168	2,19		2,19
6	Сталь среднесортная,т	093200				
7	Угловая равнобокая 36х36х4	095200	168	—		—
8	Сталь мелкосортовая,т	093300				
9		095300	168	—		—
10	Оконно-рамный горячекатан-					
11	ный профиль №8		168	—		—
12	Сталь обыкновенного качест-					
13	ва круглая 16мм		168	—		—
14	Катанка,т	093400	168	0,05		0,05
15	Сталь толстолистовая рядо-					
16	вых марок (от 4мм)	097100	168			1,74
17	S20		168	0,39		0,39
18	S12		168	0,47		0,47
19	S8		168	0,87		0,87
20	S6		168	0,01		0,01
21	Сталь тонколистовая тол-					
22	щиной 1,9÷3,9мм,т	097200	168	0,05		0,05
23	Сталь кровельная,т	097400	168	0,47		0,47
24	Металлоизделия промышлен-					
25	ного назначения (метизы)					
26	Проволока стальная низкоугле-					
27	родистая обыкновенного ка-					
28	чества для железобетона					
29	(класса В I),т	121300	168	0,15		0,15

Инв. № подл. | Подпись и дата | Взам. инв. №

№строки	Наименование материала и единица измерения	Код материала	Код ед. изм.	Количество тип	Количество инд.	Количество всего
1	Итого стали сортовой					
2	конструкционной, проката					
3	листового и метизы в					
4	натуральной массе,т		168			10,53
5	Итого стали, приведенной					
6	к классу С38/23,т		168			11,47
7						
8	Трубы стальные,т	131700	168			1,25
9	Труба стальная бесшовная					
10	холоднодеформированная					
11	диаметром 30мм		168	0,02		0,02
12	диаметром 20мм		168	0,01		0,01
13	Труба стальная электросвар-					
14	ная прямоугольного сечения		168	1,22		1,22
15						
16	Материалы лакокрасочные, кг	231000	116	147,19		147,19
17	Пиломатериалы качественные, м³	533100	113	3,6		3,6
18	Гравий, м³	571120	113	11,0		11,0
19	Песок строительный природный	571140	113	17,36		17,36
20	Заполнители пористые, м³	571200	113	31,25		31,25
21	Цемент М400,т	573000	168	12,54		12,54
22	Плиты фибритные, м³	575861	113	5,4		5,4
23	Рубероид, м²	577402	055	613,5		613,5
24	Листы асбестоцементные					
25	кровельные волнистые,					
26	тыс. усл. плиток	578111	732	0,35		0,35
27	Стекло оконное, м²	591120	055	198,36		198,36
28						
29						

1.464.3-22-2.3ВМ3 Лист 3

№строки	Наименование материала и единица измерения	Код материала	Код ед. изм.	Количество тип	Количество инд.	Количество всего
1	Битумы нефтяные и сланцевые	025600				
2	Битумы нефтяные строительные					
3	твердых марок,т	025621	168	1,5		1,5
4						
5	Сталь сортовая конструк-					
6	ционная и прокат листовой					
7	в натуральной массе,т	095000	168			11,43
8	В том числе по укрупнен-					
9	ному сортаменту:					
10	Балки и швеллеры,т	092500	168			3,42
11	гн. С 160х80х5		168	2,04		2,04
12	гн. С 120х50х4		168	1,38		1,38
13	Сталь крупносортная,т	093100				
14		095100	168			5,56
15	Профили гнутые замкну-					
16	тые квадратного сечения:					
17	гн. О 160х4		168	—		—
18	гн. О 140х4		168	0,36		0,36
19	гн. О 110х3		168	0,22		0,22
20	гн. О 100х3		168	0,24		0,24
21	Уголки стальные гнутые					
22	равнополочные:					
23	гн. L 100х5		168	0,71		0,71

Примечание В графе "тип" указано количество материалов, потребное для изготовления типовых и стандартных изделий, а в графе "инд." - индивидуальных (нетиповых) конструкций и изделий

Взам. инв. №2 | Подпись и дата | Инв. № подл.

Нач. з отд.	Петрунин	
Норм. контр.	Вчерашний	
Гл. инж. пр.	Вчерашний	
Гл. арх. пр.	Зенкович	
Инженер	Чубаров	

1.464.3-22-2.3ВМ4

Ведомость потребности в материалах на изготовление светоаэрационного фонаря ФБ 12х6-48лт

Стадия	Лист	Листов
Р	1	3

Госстрой СССР ПРОМСТРОЙПРОЕКТ Москва

№строки	Наименование материала и единица измерения	Код материала	Код ед. изм	Количество тип	Количество инд	Количество всего
1	гн. ∠ 80×4		168	1,15		0,15
2	гн. ∠ 70×4		168	0,41		0,41
3	гн. ∠ 50×3		168	0,04		0,04
4	Специальный гнутый профиль					
5	из листа S3		168	2,43		2,43
6	Сталь среднесортная, т	093200				
7	Угловая равнобокая 36×36×4	095200	168	—		—
8	Сталь мелкосортовая, т	093300				
9		095300	168	—		—
10	Оконно-рамный горячекатан-					
11	ный профиль №8		168	—		—
12	Сталь обыкновенного качест-					
13	ва круглая 16мм		168	—		—
14	Катанка, т	093400	168	0,06		0,06
15	Сталь толстолистовая рядо-					
16	вых марок (от 4 мм)	097100	168			1,82
17	S20		168	0,44		0,44
18	S12		168	0,52		0,52
19	S8		168	0,85		0,85
20	S6		168	0,01		0,01
21	Сталь тонколистовая тол-					
22	щиной 1,9÷3,9мм, т	097200	168	0,05		0,05
23	Сталь кровельная, т	097400	168	0,52		0,52
24	Металлоизделия промышлен-					
25	ного назначения (метизы)					
26	Проволока стальная низкоугле-					
27	родистая обыкновенного ка-					
28	чества для железобетона					
29	(класса В I), т	121300	168	0,17		0,17

№строки	Наименование материала и единица измерения	Код материала	Код ед. изм	Количество тип	Количество инд.	Количество Всего
1	Итого стали сортовой					
2	конструкционной, проката					
3	листового и метизы в					
4	натуральной массе, т		166			11,6
5	Итого стали, приведенной					
6	к классу С38/23, т		168			12,66
7						
8	Трубы стальные, т	131700	168			1,38
9	Труба стальная бесшовная					
10	холоднодеформированная					
11	диаметром 30мм		168	0,02		0,02
12	диаметром 20мм		168	0,01		0,01
13	Труба стальная электросвар-					
14	ная прямоугольного сечения		168	1,35		1,35
15						
16	Материалы лакокрасочные, кг	231000	116	170,22		170,22
17	Пиломатериалы качественные, м³	533100	113	4,2		4,2
18	Гравий, м³	571120	113	12,5		12,5
19	Песок строительный природный	571140	113	15,84		15,84
20	Заполнители пористые, м³	571200	113	35,71		35,71
21	Цемент М400, т	573000	168	14,35		14,35
22	Плиты фибритные, м³	576861	113	6,0		6,0
23	Рубероид, м²	577402	055	681,6		681,6
24	Листы асбестоцементные					
25	кровельные волнистые,					
26	тыс. усл. плиток	578111	732	0,39		0,39
27	Стекло оконное, м²	591120	055	220,4		220
28						
29						

Инв. № подл. | Подпись и дата | Взам. инв. №

№ строки	Наименование материала и единица измерения	Код материала	Код ед. изм.	Количество тип	Количество инд.	Количество всего
1	Битумы нефтяные и сланцевые	025600				
2	Битумы нефтяные строительные					
3	твердых марок, т	025621	168	1,69		1,69
4						
5	Сталь сортовая конструк-					
6	ционная и прокат листовой					
7	в натуральной массе, т	095000	168			12,72
8	В том числе по укрупнен-					
9	ному сортаменту:					
10	Балки и швеллеры, т	092500	168			3,75
11	ГН. С 160×80×5		168	2,2		2,2
12	ГН. С 120×50×4		168	1,55		1,55
13	Сталь крупносортная, т	093100				
14		095100	168			6,11
15	Профили гнутые замкну-					
16	тые квадратного сечения:					
17	ГН. □ 160×4		168	—		—
18	ГН. □ 140×4		168	0,36		0,36
19	ГН. □ 110×3		168	0,22		0,22
20	ГН. □ 100×3		168	0,24		0,24
21	Уголки стальные гнутые					
22	равнополочные:					
23	ГН. L 100×5		168	0,8		0,8

Примечание В графе "тип" указано количество материалов, потребное для изготовления типовых и стандартных изделий, а в графе "инд" - индивидуальных (нетиповых) конструкций и изделий

Нач. отд.	Петрунин	
Норм. контр.	Вчерашний	
Гл. инж. пр.	Вчерашний	
Гл. арх. пр.	Зенкович	
Инженер	Чубаров	

1.463.3-22-2.3ВМ5

Ведомость потребности в материалах на изготовление светоаэрационного фонаря ФБ 12×6-54ПТ

Стадия	Лист	Листов
Р	1	3

Госстрой СССР
ПРОМСТРОЙПРОЕКТ
Москва

№ строки	Наименование материала и единица измерения	Код материала	Код ед. изм.	Количество тип	Количество инд.	Количество всего
1	ГН. L 80×4		168	1,31		1,31
2	ГН. L 70×4		168	0,47		0,47
3	ГН. L 50×3		168	0,04		0,04
4	Специальный гнутый профиль					
5	из листа S 3		168	2,67		2,67
6	Сталь среднесортная, т	093200				
7	Угловая равнобокая 36×36×4	095200	168	—		—
8	Сталь мелкосортовая, т	093300				
9		095300	168	—		—
10	Оконно-рамный горячекатан-					
11	ный профиль №8		168	—		—
12	Сталь обыкновенного качест-					
13	ва круглая 16мм		168	—		—
14	Катанка, т	093400	168	0,06		0,06
15	Сталь толстолистовая рядо-					
16	вых марок (от 4мм)	097100	168			2,18
17	S 20		168	0,5		0,5
18	S 12		168	0,59		0,59
19	S 8		168	1,08		1,08
20	S 6		168	0,01		0,01
21	Сталь тонколистовая тол-					
22	щиной 1,9÷3,9 мм, т	097200	168	0,05		0,05
23	Сталь кровельная, т	097400	168	0,57		0,57
24	Металлоизделия промышлен-					
25	ного назначения (метизы)					
26	Проволока стальная низкоугле-					
27	родистая обыкновенного ка-					
28	чества для железобетона					
29	(класса В I), т	121300	168	0,18		0,18

Взам. инв. № | Подпись и дата | Инв. № подл.

1.4643-22-2.3ВМ5

Лист 2

№ строки	Наименование материала и единица измерения	Код материала	Код ед. изм.	Количество тип.	Количество инд.	Количество всего
1	Итого стали сортовой					
2	конструкционной, проката					
3	листового и метизы в					
4	натуральной массе, т		168			12,9
5	Итого стали, приведенной					
6	к классу С38/23, т		168			14,74
7						
8	Трубы стальные, т	131700	168			1,52
9	Труба стальная бесшовная					
10	холодно деформированная					
11	диаметром 30 мм		168	0,02		0,02
12	диаметром 20 мм		168	0,01		0,01
13	Труба стальная электросвар-					
14	ная прямоугольного сечения		168	1,49		1,49
15						
16	Материалы лакокрасочные, кг	231000	116	180,62		180,62
17	Пиломатериалы качественные, м³	533100	113	4,5		4,5
18	Гравий, м³	571120	113	14,0		14,0
19	Песок строительный природный	571140	113	22,32		22,32
20	Заполнители пористые, м³	571200	113	40,1		40,18
21	Цемент М400, т	573000	168	16,15		10,15
22	Плиты фибритные, м³	576861	113	6,6		6,6
23	Рубероид, м²	577402	055	749,7		749,7
24	Листы асбестоцементные					
25	кровельные волнистые,					
	тыс. усл. плиток	578111	732	0,43		0,43
	Стекло оконное, м²	591120	055	242,44		242,44

№ строки	Наименование материала и единица измерения	Код материала	Код ед. изм.	Количество тип	Количество инд.	Количество всего
1	Битумы нефтяные и сланцевые	025600				
2	Битумы нефтяные строительные					
3	твердых марок, т	025621	168	1,87		1,87
4						
5	Сталь сортовая конструк-					
6	ционная и прокат листовой					
7	в натуральной массе, т	095000	168			13,94
8	В том числе по укрупнен-					
9	ному сортаменту:					
10	Балки и швеллеры, т	092500	168			4,11
11	гн. С 160х80х5		168	2,39		2,39
12	гн. С 120х50х5		168	1,72		1,72
13	Сталь крупносортная, т	093100				
14		095100	168			6,69
15	Профили гнутые замкну-					
16	тые квадратного сечения:					
17	гн. □ 160х4		168	—		—
18	гн. □ 140х4		168	0,36		0,36
19	гн. □ 110х3		168	0,22		0,22
20	гн. □ 100х3		168	0,24		0,24
21	Уголки стальные гнутые					
22	равнополочные:					
23	гн. L 100х5		168	0,9		0,9

Примечание. В графе "тип" указано количество материалов, потребное для изготовления типовых и стандартных изделий, а в графе "инд." индивидуальных (нетиповых) конструкций и изделий.

Инв. № подл. | Подпись и дата | Взам. инв. №

Нач. отд.	Петрунин	
Норм. контр.	Зверашний	
Гл. инж. пр.	Вчерашний	
Гл. арх. пр.	Зенкович	
Инженер	Чубаров	

1.463.3-22-2.3ВМ6

Ведомость потребности в материалах на изготовление светоаэрационного фонаря ФБ 12х6-60 лт

Стадия	Лист	Листов
Р	1	3

Госстрой СССР Промстройпроект Москва

№ строки	Наименование материала и единица измерения	Код материала	Код ед. изм.	Количество тип	Количество инд.	Количество всего
1	ГН. L 80×4		168	1,47		1,47
2	ГН. L 70×4		168	0,53		0,53
3	ГН. L 50×3		168	0,05		0,05
4	Специальный гнутый профиль					
5	из листа S3		168	2,92		2,52
6	Сталь среднесортная, т	093200				
7	Угловая равнобокая 36×36×4	095200	168	—		—
8	Сталь мелкосортовая, т	093300				
9		095300	168	—		—
10	Оконно-рамный горячекатан-					
11	ный профиль №8		168	—		—
12	Сталь обыкновенного качест-					
13	ва круглая 16 мм		168	—		—
14	Катанка, т	093400	168	0,07		0,07
15	Сталь толстолистовая рядо-					
16	вых марок (от 4мм)	097100	168			2,4
17	S 20		168	0,55		0,55
18	S 12		168	0,66		0,66
19	S 8		168	1,18		1,18
20	S 6		168	0,01		0,01
21	Сталь тонколистовая тол-					
22	щиной 1,9÷3,9мм, т	097200	168	0,03		0,03
23	Сталь кровельная, т	097400	168	0,62		0,62
24	Металлоизделия промышлен-					
25	ного назначения (метизы)					
26	Проволока стальная низкоугле-					
27	родистая обыкновенного ка-					
28	чества для железобетона					
29	(класса В1), т	121300	168	0,2		0,2

Инв. № подл. | Подпись и дата | Взам. инв. №

№ строки	Наименование материала и единица измерения	Код материала	Код ед. изм.	Количество тип	Количество инд.	Количество всего
1	Итого стали сортовой					
2	конструкционной, проката					
3	листового и метизы в					
4	натуральной массе, т		168			14,14
5	Итого стали, приведенной					
6	к классу С38/23, т		168			16,11
7						
8	Трубы стальные, т	131700	168			1,65
9	Труба стальная бесшовная					
10	холоднодеформированная					
11	диаметром 30 мм		168	0,02		0,02
12	диаметром 20 мм		168	0,01		0,01
13	Труба стальная электросвар-					
14	ная прямоугольного сечения		168	1,62		1,62
15						
16	Материалы лакокрасочные, кг	231000	116	197,33		197,33
17	Пиломатериалы качественные, м²	530100	113	5,0		5,0
18	Гравий, м³	571120	113	15,6		15,6
19	Песок строительный природный	571140	113	24,8		24,8
20	Заполнители пористые, м³	571200	113	44,64		44,64
21	Цемент М400, т	573000	168	17,9		17,9
22	Плиты фибритные, м³	576861	113	7,2		7,2
23	Рубероид, м²	577402	055	817,9		817,9
24	Листы асбестоцементные					
25	кровельные волнистые,					
26	тыс. усл. плиток	578111	732	0,47		0,47
27	Стекло оконное, м²	591120	055	264,48		264,48
28						
29						

№ строки	Наименование материала и единица измерения	Код материала	Код ед. изм.	Количество тип	Количество инд	Количество всего
1	Битумы нефтяные и сланцевые	025600				
2	Битумы нефтяные строительные					
3	твердых марок, т	025621	168	2,06		2,06
4						
5	Сталь сортовая конструк-					
6	ционная и прокат листовой					
7	в натуральной массе, т	095000	168			14,76
8	В том числе по укрупнен-					
9	ному сортаменту					
10	Балки и швеллеры, т	092500	168			4,45
11	ГН [160×80×5		168	2,56		2,56
12	ГН [120×50×4		168	1,89		1,89
13	Сталь крупносортная, т	093100				
14		095100	168			7,23
15	Профили гнутые замкну-					
16	тые квадратного сечения					
17	ГН □ 160×4		168	—		—
18	ГН □ 140×4		168	0,36		0,36
19	ГН □ 110×3		168	0,22		0,22
20	ГН □ 100×3		168	0,24		0,24
21	Уголки стальные гнутые					
22	равнополочные					
23	ГН. L 100×5		168	0,99		0,99

Примечание В графе "тип" указано количество материалов, потребное для изготовления типовых и стандартных изделий, а в графе "инд" - индивидуальных (нетиповых) конструкций и изделий

Нач. отд.	Петрунин	
Норм. кон.	Вчерашний	
Гл. инж. пр.	Вчерашний	
Гл. арх. пр.	Зенкович	
Инженер	Чубаров	

1.464.3-22-2.3ВМ7

Ведомость потребности в материалах на изготовление светоаэрационного фонаря ФБ 12×6-66пт

Стадия	Лист	Листов
Р	1	3

Госстрой СССР
ПРОМСТРОЙПРОЕКТ
Москва

№ строки	Наименование материала и единица измерения	Код материала	Код ед. изм.	Количество тип	Количество инд	Количество всего
1	ГН L 80×4		168	1,63		1,63
2	ГН L 70×4		168	0,59		0,59
3	ГН L 50×3		168	0,05		0,05
4	Специальный гнутый профиль					
5	из листа S3		168	3,16		3,16
6	Сталь среднесортная, т	093200				
7	Угловая равнобокая 36×36×4	095200	168	—		—
8	Сталь мелкосортовая, т	093300				
9		095300	168	—		—
10	Оконно-рамный горячекатан-					
11	ный профиль №8		168	—		—
12	Сталь обыкновенного качест-					
13	ва круглая 16мм		168	—		—
14	Катанка, т	093400	168	0,08		0,08
15	Сталь толстолистовая рядо-					
16	вых марок (от 4мм)	097100	168			2,18
17	S20		168	0,6		0,6
18	S12		168	0,27		0,27
19	S8		168	1,3		1,3
20	S6		168	0,01		0,01
21	Сталь тонколистовая тол-					
22	щиной 1,9÷3,9 мм, т	097200	168	0,05		0,05
23	Сталь кровельная, т	097400	168	0,67		0,67
24	Металлоизделия промышлен-					
25	ного назначения (метизы)					
26	Проволока стальная низкоугле-					
27	родистая обыкновенного ка-					
28	чества для железобетона					
29	(класса В I), т	121300	168	0,22		0,22

Взам. инв. №

Подпись и дата

Инв. № подл.

1.464.3-22-2.3ВМ7

Лист 2

20242 103

№строки	Наименование материала и единица измерения	Код материала	Код ед. изм	Количество тип	Количество инд.	Количество всего
1	Итого стали сортовой					
2	конструкционной, проката					
3	листового и метизы в					
4	натуральной массе, т		168			14,98
5	Итого стали, приведенной					
6	к классу С38/23, т		168			16,32
7						
8	Трубы стальные, т	1[illegible]700	168			1,78
9	Труба стальная бесшовная					
10	холоднодеформированная					
11	диаметром 30 мм		168	0,02		0,02
12	диаметром 20 мм		168	0,01		0,01
13	Труба стальная электросвар-					
14	ная пямоугольного сечения		168	1,75		1,75
15						
16	Материалы лакокрасочные, кг	231000	116	214,04		214,04
17	Пиломатериалы качественные, м³	533100	113	5,3		5,3
18	Гравий, м³	571120	113	17,1		17,1
19	Песок строительный природный	571140	113	27,28		27,28
20	Заполнители пористые, м³	571200	113	49,1		49,1
21	Цемент М 400, т	573000	168	19,7		19,7
22	Плиты фибритные, м³	576861	113	7,8		7,8
23	Рубероид, м²	577402	055	886,1		886,1
24	Листы асбестоцементные					
25	кровельные волнистые,					
26	тыс. усл. плиток	578111	732	0,51		0,51
27	Стекло оконное, м²	591120	055	286,52		286,52
28						
29						

1.464.3-22-2.3ВМ7 Лист 3

№строки	Наименование материала и единица измерения	Код материала	Код ед. изм.	Количество тип	Количество инд.	Количество всего
1	Битумы нефтяные и сланцевые	025600				
2	Битумы нефтяные строительные					
3	твердых марок, т	025621	168	2,25		2,25
4						
5	Сталь сортовая конструк-					
6	ционная и прокат листовой					
7	в натуральной массе, т	095000	168			16,29
8	В том числе по укрупнен-					
9	ному сортаменту:					
10	Балки и швеллеры, т	092500	168			4,79
11	гн. С 160×80×5		168	2,73		2,73
12	гн. С 120×50×4		168	2,06		2,06
13	Сталь крупносортная, т	093100				
14		095100	168			7,8
15	Профили гнутые замкну-					
16	тые квадратного сечения:					
17	гн. □ 160×4		168	—		—
18	гн. □ 140×4		168	0,36		0,36
19	гн. □ 110×3		168	0,22		0,22
20	гн. □ 100×3		168	0,24		0,24
21	Уголки стальные гнутые					
22	равнополочные:					
23	гн. L 100×5		168	1,09		1,09

Примечание В графе "тип" указано количество материалов, потребное для изготовления типовых и стандартных изделий, а в графе "инд" индивидуальных (нетиповых) конструкций и изделий

Инв. № подл. | Подпись и дата | Взам. инв. №

Нач. ЭО отд.	Петрунин	
Норм. контр.	Вчерашний	
Гл. инж. пр.	Вчерашний	
Гл. арх. пр.	Зенкович	
Инженер	Чубаров	

1.464.3-22-2.3ВМ8

Ведомость потребности в материалах на изготовление светоаэрационного фонаря ФБ 12×6-72пт

Стадия	Лист	Листов
Р	1	3

Госстрой СССР ПРОМСТРОЙПРОЕКТ Москва

№ строки	Наименование материала и единица измерения	Код материала	Код ед изм	Количество тип	Количество инд.	Количество всего
1	ГН L 80х4		168	1,79		1,79
2	ГН L 70х4		168	0,65		0,65
3	ГН L 50х3		168	0,05		0,05
4	Специальный гнутый профиль					
5	из листа S3		168	3,4		3,4
6	Сталь среднесортная, т	093200				
7	Угловая равнобокая 36х36х4	095200	168	—		—
8	Сталь мелкосортовая, т	093300				
9		095300	168	—		—
10	оконно-рамный горячекатан-					
11	ный профиль №8		168	—		—
12	Сталь обыкновенного качест-					
13	ва круглая 16мм		168	—		—
14	Катанка, т	093400	168	0,08		0,08
15	Сталь толстолистовая рядо-					
16	вых марок (от 4мм)	097100	168			2,85
17	S20		168	0,66		0,66
18	S12		168	0,77		0,77
19	S8		168	1,41		1,41
20	S6		168	0,01		0,01
21	Сталь тонколистовая тол-					
22	щиной 1,9-3,9 мм, т	097200	168	0,05		0,05
23	Сталь кровельная, т	097400	168	0,72		0,72
24	металлоизделия промышлен-					
25	ного назначения (метизы)					
26	Проволока стальная низкоугле-					
27	родистая обыкновенного ка-					
28	чества для железобетона					
29	(класса BI), т	121300	168	0,23		0,23

№ строки	Наименование материала и единица измерения	Код материала	Код ед изм	Количество тип	Количество инд.	Количество всего
1	Итого стали сортовой					
2	конструкционной, проката					
3	листового и метизы в					
4	натуральной массе, т		168			16,52
5	Итого стали, приведенной					
6	к классу С38/23, т		168			18,74
7						
8	Трубы стальные, т	131700	168			1,92
9	Труба стальная бесшовная					
10	холоднодеформированная					
11	диаметром 30мм		168	0,02		0,02
12	диаметром 20мм		168	0,01		0,01
13	Труба стальная электросвар-					
14	ная прямоугольного сечения		168	1,89		1,89
15						
16	Материалы лакокрасочные, кг	231000	116	230,76		230,76
17	Пиломатериалы качественные, $м^3$	533100	113	5,8		5,8
18	Гравий, $м^3$	571120	113	18,6		18,6
19	Песок строительный природный	571140	113	29,76		29,76
20	Заполнители пористые, $м^3$	571200	113	53,57		53,57
21	Цемент М400, т	573000	168	21,13		21,13
22	Плиты фибритные, $м^3$	576861	113	8,4		8,4
23	Рубероид, $м^2$	577402	055	954,3		954,3
24	Листы асбестоцементные					
25	кровельные волнистые,					
26	тыс усл плиток	578111	732	0,55		0,55
27	Стекло оконное, $м^2$	591120	055	308,56		308,56
28						
29						

Инв. № подл. | Подпись и дата | Взам. инв. №

№ строки	Наименование материала и единица измерения	Код материала	Код ед. изм.	Количество тип	Количество инд.	Количество всего
1	Битумы нефтяные и сланцевые	025600				
2	Битумы нефтяные строительные					
3	твердых марок, т	025621	168	2,62		2,62
4						
5	Сталь сортовая конструк-					
6	ционная и прокат листовой					
7	в натуральной массе, т	095000	168			18,59
8	В том числе по укрупнен-					
9	ному сортаменту:					
10	Балки и двутавры, т	092500	168			5,48
11	ГН С 160×80×5		168	3,08		3,08
12	ГН С 120×50×4		168	2,40		2,40
13	Сталь крупносортная, т	093100				
14		095100	168			8,92
15	Профили гнутые замкну-					
16	тые квадратного сечения					
17	ГН. □ 160×4		168	—		—
18	ГН □ 140×4		168	0,36		0,36
19	ГН □ 110×3		168	0,22		0,22
20	ГН □ 100×3		168	0,24		0,24
21	Уголки стальные гнутые					
22	равнополочные					
23	ГН ∠ 100×5		168	1,28		1,28

Примечание В графе "тип" указано количество материалов, потребное для изготовления типовых и стандартных изделий, а в графе "инд" - индивидуальных (нетиповых) конструкций и изделий

Нач. отд.	Петрунин		
Норм. конт.	Вчерашний		
Гл. инж. пр.	Вчерашний		
Гл. арх. пр.	Зенкович		
Инженер	Чубаров		

1.464.3-22-2.3ВМ9

Ведомость потребности в материалах на изготовление светоаэрационного фонаря ФБ 12×6-84пт

Стадия	Лист	Листов
Р	1	3

Госстрой СССР ПРОМСТРОЙПРОЕКТ Москва

Инв. № подл. | Подпись и дата | Взам. инв. №

№ строки	Наименование материала и единица измерения	Код материала	Код ед. изм.	Количество тип	Количество инд.	Количество всего
1	ГН ∠ 80×4		168	2,11		2,11
2	ГН ∠ 70×4		168	0,77		0,77
3	ГН ∠ 50×3		168	0,06		0,06
4	Специальный гнутый профиль					
5	из листа S3		168	3,88		3,88
6	Сталь среднесортная, т	093200				
7	Угловая равнобокая 36×36×4	095200	168	—		—
8	Сталь мелкосортовая, т	093300				
9		095300	168			—
10	Оконно-рамный горячекатан-					
11	ный профиль №8		168	—		—
12	Сталь обыкновенного качест-					
13	ва круглая 16 мм		168	—		—
14	Катанка, т	093400	168	0,09		0,09
15	Сталь толстолистовая рядо-					
16	вых марок (от 4 мм)	097100	168			3,23
17	S20		168	0,76		0,76
18	S12		168	0,89		0,89
19	S8		168	1,57		1,57
20	S6		168	0,01		0,01
21	Сталь тонколистовая тол-					
22	щиной 1,9-3,9 мм, т	097200	168	0,05		0,05
23	Сталь кровельная, т	097400	168	0,82		0,82
24	Металлоизделия промышлен-					
25	ного назначения (метизы)					
26	Проволока стальная низкоугле-					
27	родистая обыкновенного ка-					
28	чества для железобетона					
28	(класса В I), т	121300	168	0,27		0,27

Инв. № подл. | Подпись и дата | Взам. инв. №

Наименование материала и единица измерения	Код материала	Код ед. изм.	Количество тип	Количество инд.	Количество всего
Итого стали сортовой					
конструкционной, проката					
листового и метизы в					
натуральной массе, т		168			18,86
Итого стали, приведенной					
к классу С38/23, т		168			21,33
Трубы стальные, т	131700	168			2,18
Труба стальная бесшовная					
холоднодеформированная					
диаметром 30мм		168	0,02		0,02
диаметром 20мм		168	0,01		0,01
Труба стальная электросвар-					
ная прямоугольного сечения		168			2,15
Материалы лакокрасочные, кг	231000	116	264,19		264,19
Пиломатериалы качественные, $м^3$	533100	113	6,7		6,7
Гравий, $м^3$	571120	113	21,7		21,7
Песок строительный природный	571140	113	34,72		34,72
Заполнители пористые, $м^3$	571200	113	62,49		62,49
Цемент М400, т	573000	168	25,06		25,06
Плиты фибритные, $м^3$	576861	113	9,6		9,6
Рубероид, $м^2$	577402	055	1090,5		1090,5
Листы асбестоцементные					
кровельные волнистые,					
тыс. усл. плиток	578111	732	0,63		0,63
Стекло оконное, $м^2$	591120	055	352,64		352,64

1.464.3-22-2.3ВМ9 Лист 3

№ строки	Наименование материала и единица измерения	Код материала	Код ед. изм.	Количество тип	Количество инд.	Количество всего
1	Битумы нефтяные и сланцевые	025600				
2	Битумы нефтяные строительные					
3	твердых марок, т	025621	168	1,12		1,12
4						
5	Сталь сортовая конструк-					
6	ционная и прокат листовой					
7	в натуральной массе, т	095000	168			9,4
8	В том числе по укрупнен-					
9	ному сортаменту:					
10	Балки и швеллеры, т	092500	168			3,59
11	гн. С 160×80×5		168	1,66		1,66
12	гн. С 120×50×4		168	2,03		2,03
13	Сталь крупносортная, т	093100				
14		095100	168			3,72
15	Профили гнутые замкну-					
16	тые квадратного сечения:					
17	гн. □ 160×4		168	0,46		0,46
18	гн. □ 140×4		168	—		—
19	гн. □ 110×3		168	—		—
20	гн. □ 100×3		168	—		—
21	Уголки стальные гнутые					
22	равнополочные:					
23	гн. L 100×5		168	1,02		1,02

Примечание. В графе "тип" указано количество материалов, потребное для изготовления типовых и стандартных изделий, в графе "инд." - индивидуальных (нетиповых) конструкций и изделий

Инв. № подл. | Подпись и дата | Взам. инв. №

Нач. отд.	Петрунин	
Норм. контр.	Вчеролинин	
Гл. инж. пр.	Вчерашний	
Гл. арх. пр.	Зенкович	
Инженер	Чубаров	

1.464.3-22-2.4ВМ1

Ведомость потребности в материалах на изготовление светоаэрационного фонаря ФБ 12×12-36.пт

Стадия	Лист	Листов
Р	1	3

Госстрой СССР ПРОМСТРОЙПРОЕКТ Москва

№строки	Наименование материала и единица измерения	Код материала	Код ед. изм.	Количество тип	Количество инд.	Количество всего
1	ГН. L 80×4		168	0,27		0,27
2	ГН. L 70×4		168	—		—
3	ГН. L 50×3		168	0,02		0,02
4	Специальный гнутый профиль					
5	из листа S3		168	1,95		1,95
6	Сталь среднесортная, т	093200				
7	Угловая равнобокая 36×36×4	095200	168	—		—
8	Сталь мелкосортовая, т	093300				
9		095300	168			—
10	Оконно-рамный горячекатан-					
11	ный профиль №8		168	—		—
12	Сталь обыкновенного качест-					
13	ва круглая 16мм		168	—		—
14	Катанка, т	093400	168	0,05		0,05
15	Сталь толстолистовая рядо-					
16	вых марок (от 4мм)	097100	168			0,92
17	S20		168	0,18		0,18
18	S12		168	0,22		0,22
19	S8		168	0,51		0,51
20	S6		168	0,01		0,01
21	Сталь тонколистовая тол-					
22	щинной 1,9÷3,9мм, т	097200	168	0,04		0,04
23	Сталь кровельная, т	097400	168	0,49		0,49
24	Металлоизделия промышлен-					
25	ного назначения (метизы)					
26	Проволока стальная низкоугле-					
27	родистая обыкновенного ка-					
28	чества для железобетона					
29	(класса BI), т	121300	168	0,13		0,13

№строки	Наименование материала и единица измерения	Код материала	Код ед. изм.	Количество тип	Количество инд.	Количество всего
1	Итого стали сортовой					
2	конструкционной, проката					
3	листового и метизы в					
4	натуральной массе, т		168			9,04
5	Итого стали, приведенной					
6	к классу С38/23, т		168			10,33
7						
8	Трубы стальные, т	131700	168			1,11
9	Труба стальная бесшовная					
10	холоднодеформированная					
11	диаметром 30мм		168	0,02		0,02
12	диаметром 20мм		168	0,01		0,01
13	Труба стальная электросвар-					
14	ная прямоугольного сечения		168			1,08
15						
16	Материалы лакокрасочные, кг	231000	116	126,14		126,14
17	Пиломатериалы качественные, $м^3$	533100	113	3,8		3,8
18	Гравий, $м^3$	571120	113	9,4		9,4
19	Песок строительный природный	571140	113	15,24		15,24
20	Заполнители пористые, $м^3$	571200	113	27,43		27,43
21	Цемент М400, т	573000	168	11,03		11,03
22	Плиты фибритные, $м^3$	576861	113	3,8		3,8
23	Рубероид, $м^2$	577402	055	502,1		502,1
24	Листы асбестоцементные					
25	кровельные волнистые,					
26	тыс. усл. плиток	578111	732	0,18		0,18
27	Стекло оконное, $м^2$	591120	055	176,32		176,32
28						
29						

Инв. № подл. | Подпись и дата | Взам. инв. №

Наименование материала и единица измерения	Код материала	Ед. изм.	Количество тип	Количество инд.	Количество всего
Битумы нефтяные и сланцевые	025600				
Битумы нефтяные строительные					
твердых марок, т	025621	168	1,5		1,5
Сталь сортовая конструк-					
ционная и прокат листовой					
в натуральной массе, т	095000	168			11,31
В том числе по укрупнен-					
ному сортаменту:					
Балки и швеллеры, т	092500	168			4,32
Гн. С 150×80×5		168	1,99		1,99
Гн С 120×50×4		168	2,33		2,33
Сталь крупносортная, т	093100				
	095100	168			4,96
Профили гнутые замкну-					
тые квадратного сечения:					
Гн. □ 160×4		168	0,91		0,91
Гн. □ 140×4		168	—		—
Гн. □ 110×3		168	—		—
Гн. □ 100×3		168	—		—
Уголки стальные гнутые					
равнополочные:					
Гн. L 100×5		168	1,31		1,31

Примечание. В графе "тип" указано количество металлов, потребное для изготовления типовых и стандартных изделий; а в графе "инд." - индивидуальных (нетиповых) конструкций и изделий

Зотд.	Петрунин	
Н.контр.	Вчерашний	
Инж.пр.	Вчерашний	
Арх.пр.	Зенкович	
Генер.	Чубаров	

1.464.3-22-2.4ВМ2

Ведомость потребности в материалах на изготовление светоаэрационного фонаря Ф612×12-48пт

Стадия	Лист	Листов
Р	1	3

Госстрой, СССР
ПРОМСТРОЙПРОЕКТ
Москва

№ строки	Наименование материала и единица измерения	Код материала	Ед. изм	Количество тип	Количество инд.	Количество всего
1	Гн. L 80×4		168	0,27		0,27
2	Гн. L 70×4		168	—		—
3	Гн. L 50×3		168	0,03		0,03
4	Специальный гнутый профиль					
5	из листа S3		168	2,44		2,44
6	Сталь среднесортная, т	093200				
7	Угловая равнобокая 36×36×4	095200	168	—		—
8	Сталь мелкосортовая, т	093300				
9		095300	168			—
10	Оконно-рамный горячекатан-					
11	ный профиль №8		168	—		—
12	Сталь обыкновенного качест-					
13	ва круглая 16мм		168	—		—
14	Катанка, т	093400	168	0,06		0,06
15	Сталь толстолистовая рядо-					
16	вых марок (от 4мм)	097100	168			1,3
17	S20		168	0,23		0,23
18	S12		168	0,3		0,3
19	S8		168	0,76		0,76
20	S6		168	0,01		0,01
21	Сталь тонколистовая тол-					
22	щиной 1,9÷3,9 мм, т	097200	168	0,05		0,05
23	Сталь кровельная, т	097400	168	0,62		0,62
24	Металлоизделия промышлен-					
25	ного назначения (метизы)					
26	Проволока стальная низкоугле-					
27	родистая обыкновенного ка-					
28	чества для железобетона					
29	(класса В I), т	121300	168	0,17		0,17

Инв. № подл. | Подпись и дата | Взам. инв. №

1.464.3-22-2.4ВМ2

Лист 2

№ строки	Наименование материала и единица измерения	Код материала	Код ед. изм.	Количество тип	Количество инд.	Количество всего
1	Итого стали сортовой					
2	конструкционной проката					
3	листового и метизы в					
4	натуральной массе, т		168			11,48
5	Итого стали, приведенной					
6	к классу С38/23, т		168			13,28
7						
8	Трубы стальные, т	131700	168			1,38
9	Труба стальная бесшовная					
10	холоднодеформированная					
11	диаметром 30 мм		168	0,02		0,02
12	диаметром 20 мм		168	0,01		0,01
13	Труба стальная электросвар-					
14	ная прямоугольного сечения		168			1,35
15						
16	Материалы лакокрасочные, кг	231000	116	153,15		153,15
17	Пиломатериалы качественные, м³	533100	113	5,2		5,2
18	Гравий, м³	571120	113	12,5		12,5
19	Песок строительный природный	571140	113	20,32		20,32
20	Заполнители пористые, м³	571200	113	36,58		36,58
21	Цемент М400, т	573000	168	14,68		14,68
22	Плиты фибритные, м³	576861	113	4,8		4,8
23	Рубероид, м²	577402	055	627,6		627,6
24	Листы асбестоцементные					
25	кровельные волнистые,					
26	тыс усл плиток	578111	732	0,23		0,23
27	Стекло оконное, м²	591120	055	220,4		220,4
28						
29						

1.464.3-22-24 ВМ2 Лист 3

№ строки	Наименование материала и единица измерения	Код материала	Код ед. изм.	Количество тип	Количество инд.	Количество всего
1	Битумы нефтяные и сланцевые	025600				
2	Битумы нефтяные строительные					
3	твердых марок, т	025621	168	1,87		1,87
4						
5	Сталь сортовая конструк-					
6	ционная и прокат листовой					
7	в натуральной массе, т	095000	168			12,35
8	В том числе по укрупнен-					
9	ному сортаменту					
10	Балки и швеллеры, т	092500	168			4,61
11	ГН С160х80х5		168	3,1		3,1
12	ГН С120х50х4		168	1,51		1,51
13	Сталь крупносортная, т	093100				
14		095100	168			5,93
15	Профили гнутые замкну-					
16	тые квадратного сечения					
17	ГН □160х4		168	1,37		1,37
18	ГН □140х4		168	—		—
19	ГН □110х3		168	—		—
20	ГН. □100х3		168	—		—
21	Уголки стальные гнутые					
22	равнополочные					
23	ГН ∠100х5		168	1,59		1,59

Примечание В графе "тип" указано количество материалов, потребное для изготовления типовых и стандартных изделий, а в графе "инд" - индивидуальных (нетиповых) конструкций и изделий

Инв. № подл. | Подпись и дата | Взам. инв. №

Нач. ЗОТД	Петрунин	
Норм. контр.	Вчерашний	
Гл. инж. пр.	Вчерашний	
Гл. архитектор	Зенкович	
Инженер	Чубаров	

1.464.3-22-2.4 ВМ3

Ведомость потребности в материалах на изготовление светоаэрационного фонаря ФБ 12х12-60 ПТ

Стадия	Лист	Листов
Р	1	3

Госстрой СССР ПРОМСТРОЙПРОЕКТ Москва

207-12 110

№ строки	Наименование материала и единица измерения	Код материала	Код ед. изм.	Количество тип	Количество инд.	Количество всего
1	ГН. ∟ 80 х 4		168	0,27		0,27
2	ГН. ∟ 70 х 4		168	—		—
3	ГН. ∟ 50 х 3		168	0,03		0,03
4	Специальный гнутый профиль					
5	из листа S3		168	2,67		2,67
6	Сталь среднесортная, т	093200				
7	Угловая равнобокая 36 х 36 х 4	095200	168	—		—
8	Сталь мелкосортовая, т	093300				
9		095300	168			—
10	Оконно-рамный горячекатан-					
11	ный профиль №8		168	—		—
12	Сталь обыкновенного качест-					
13	ва круглая 16мм		168	—		—
14	Катанка, т	093400	168	0,07		0,07
15	Сталь толстолистовая рядо-					
16	вых марок (от 4 мм)	097100	168			0,99
17	S20		168	0,15		0,15
18	S12		168	0,23		0,23
19	S8		168	0,6		0,6
20	S6		168	0,01		0,01
21	Сталь тонколистовая тол-					
22	щиной 1,9 ÷ 3,9 мм, т	097200	168	0,05		0,05
23	Сталь кровельная, т	097400	168	0,7		0,7
24	Металлоизделия промышлен-					
25	ного назначения (метизы)					
25	Проволока стальная низкоугле					
27	родистая обыкновенного ка-					
28	чества для железобетона					
29	(класса В Т), т	121300	168	0,2		0,2

№ строки	Наименование материала и единица измерения	Код материала	Код ед. изм.	Количество тип	Количество инд.	Количество всего
1	Итого стали сортовой					
2	конструкционной, проката					
3	листового и метизы в					
4	натуральной массе, т		168			12,55
5	Итого стали, приведенной					
6	к классу С38/23, т		168			14,78
7						
8	Трубы стальные, т	131700	168			1,65
9	Труба стальная бесшовная					
10	холоднодеформированная					
11	диаметром 30 мм		168	0,02		0,02
12	диаметром 20 мм		168	0,01		0,01
13	Труба стальная электросвар-					
14	ная прямоугольного сечения		168			1,62
15						
16	Материалы лакокрасочные, кг	231000	116	188,75		188,75
17	Пиломатериалы качественные, м³	533100	113	6,3		6,3
18	Гравий, м³	571120	113	15,6		15,6
19	Песок строительный природный	571140	113	25,4		25,4
20	Заполнители пористые, м³	571200	113	45,72		45,72
21	Цемент М400, т	573000	168	18,32		18,32
22	Плиты фибритные, м³	576861	113	5,9		5,9
23	Рубероид, м²	577402	055	753,1		753,1
24	Листы асбестоцементные					
25	кровельные волнистые,					
26	тыс. усл. плиток	578111	732	0,28		0,28
27	Стекло оконное, м²	591120	055	264,48		264,48
28						
29						

Инв. № подл. | Подпись и дата | Взам. инв. №

№ строки	Наименование материала и единица измерения	Код материала	Код ед. изм.	Количество тип	Количество инд.	Количество всего
1	Битумы нефтяные и сланцевые	025600				
2	Битумы нефтяные строительные					
3	твердых марок, т	025621	168	2,25		2,25
4						
5	Сталь сортовая конструк-					
6	ционная и прокат листовой					
7	в натуральной массе, т	095000	168			15,51
8	В том числе по укрупнен-					
9	ному сортаменту:					
10	балки и швеллеры, т	092500	168			5,59
11	гн. С160х80х5		168	2,65		2,65
12	гн. С120х50х4		168	2,94		2,94
13	сталь крупносортная, т	093100				
14		095100	168			7,02
15	Профили гнутые замкну-					
16	тые квадратного сечения:					
17	гн. □ 160х4		168	1,82		1,82
18	гн. □ 140х4		168	—		—
19	гн. □ 110х3		168	—		—
20	гн. □ 100х3		168	—		—
21	Уголки стальные гнутые					
22	равнополочные:					
23	гн. ∠ 100х5		168	1,88		1,88

Примечание В графе "тип" указано количество материалов, потребное для изготовления типовых и стандартных изделий, а в графе "инд" - индивидуальных (нетиповых) конструкций и изделий.

Нач. ЗОТД	Петрунин	
Норм. контр.	Вчерашний	
Гл. инж. пр.	Вчерашний	
Гл. арх. пр.	Зенкович	
Инженер	Чубаров	

1.464.3-22-2.4ВМ4

Ведомость потребности в материалах на изготовление светоаэрационного фонаря ФБ 12х12-72 пт

Стадия	Лист	Листов
Р	1	3

Госстрой СССР Промстройпроект Москва

№ строки	Наименование материала и единица измерения	Код материала	Код ед. изм.	Количество тип	Количество инд.	Количество всего
1	гн. ∠ 80х4		168	0,27		0,27
2	гн. ∠ 70х4		168	—		—
3	гн. ∠ 50х3		168	0,04		0,04
4	Спецнальный гнутый профиль					
5	из листа S3		168	3,01		3,01
6	Сталь среднесортная, т	093200				
7	Угловая равнобокая 36х36х4	095200	168	—		—
8	Сталь мелкосортовая, т	093300				
9		095300	168			—
10	Оконно-рамный горячекатан-					
11	ный профиль №8		168	—		—
12	Сталь обыкновенного качест-					
13	ва круглая 16 мм		168	—		—
14	Катанка, т	093400	168	0,08		0,08
15	Сталь толстолистовая рядо-					
16	вых марок (от 4мм)	097100	168			1,91
17	S20		168	0,34		0,34
18	S12		168	0,44		0,44
19	S8		168	1,12		1,12
20	S6		168	0,01		0,01
21	Стал тонколистовая тол-					
22	щиной 1,9÷3,9 мм, т	097200	168	0,05		0,05
23	Сталь кровельная, т	097400	168	0,86		0,86
24	Металлоизделия промышлен-					
25	ного назначения (метизы)					
26	Проволока стальная низкоугле-					
27	родистая обыкновенного ка-					
28	чества для железобетона					
29	(класса В I), т	121300	168	0,23		0,23

Взам. инв. № | Подпись и дата | Инв. № подл.

1.464.3-22-2.4ВМ4

Лист 2

№строки	Наименование материала и единица измерения	Код материала	Код ед изм	Количество тип	Количество инд.	Количество Всего
1	Итого стали сортовой					
2	конструкционной, проката					
3	листового и метизы в					
4	натуральной массе, т		168			15,74
5	Итого стали, приведенной					
6	к классу С38/23, т		168			17,0
7						
8	Трубы стальные, т	131700	168			0,91
9	Труба стальная бесшовная					
10	холоднодеформированная					
11	диаметром 30мм		168	0,02		0,02
12	диаметром 20мм		168	0,01		0,01
13	Труба стальная электросвар-					
14	ная прямоугольного сечения		168	0,88		0,88
15						
16	Материалы лакокрасочные, кг	231000	116	220,33		220,33
17	Пиломатериалы качественные, м³	533100	113	7,2		7,2
18	Гравий, м³	571120	113	18,6		18,6
19	Песок строительный природный	571140	116	30,48		30,48
20	Заполнители пористые, м³	571200	113	54,86		54,86
21	Цемент М400, т	573000	168	22,01		22,01
22	Плиты фибритные, м³	576861	113	6,8		6,8
23	Рубероид, м²	577402	055	8787		8787
24	Листы асбестоцементные					
25	кровельные волнистые,					
26	тыс усл. плиток	578111	732	0,37		0,37
27	Стекло оконное, м²	591120	055	308,56		308,56
28						
29						

№строки	Наименование материала и единица измерения	Код материала	Код ед изм	Количество тип	Количество инд	Количество Всего
1	Битумы нефтяные и сланцевые	025600				
2	Битумы нефтяные строительные					
3	твердых марок, т	025621	168	2,62		2,62
4						
5	Сталь сортовая конструк-					
6	ционная и прокат листовой					
7	в натуральной массе, т	095000	168			18,24
8	В том числе по укрупнен-					
9	ному сортаменту					
10	Балки и швеллеры, т	092500	168			6,24
11	ГН С160×80×5		168	3,0		3,0
12	ГН С120×50×4		168	3,24		3,24
13	Сталь крупносортная, т	093100				
14		095100	168			8,67
15	Профили гнутые замкну-					
16	тые квадратного сечения:					
17	ГН □160×4		168	2,28		2,28
18	ГН □140×4		168	—		—
19	ГН. □110×3		168	—		—
20	ГН □100×3		168	—		—
21	Уголки стальные гнутые					
22	равнополочные:					
23	ГН L100×5		168	2,17		2,17

Примечание В графе "тип" указано количество материалов, потребное для изготовления типовых и стандартных изделий, а в графе "инд" - индивидуальных (нетиповых) конструкций и изделий

Инв. № подл. | Подпись и дата | Взам. инв. №

ГАП	Этд. Петрунин	
Норм. контр.	Вчерашний	
Гл. инж. пр.	Вчерашний	
Гл. арх. пр.	Зенкович	
Инженер	Чубаров	

1.464.3-22-2.4ВМ5

Ведомость потребности в материалах на изготовление светоаэрационного фонаря ФБ 12×12-84 пт

Стадия	Лист	Листов
Р	1	3

Госстрой СССР ПРОМСТРОЙПРОЕКТ Москва

№ строки	Наименование материала и единица измерения	Код материала	Код ед. изм.	Количество тип	Количество инд.	Количество всего
1	ГН. L 80х4		168	0,27		0,27
2	ГН. L 70х4		168	—		—
3	ГН. L 50х3		168	0,05		0,05
4	Специальный гнутый профиль					
5	из листа S3		168	3,8		3,8
6	Сталь среднесортная, т	093200				
7	Угловая равнобокая 36х36х4	095200	168	—		—
8	Сталь мелкосортовая, т	093300				
9		095300	168	—		—
10	Оконно-рамный горячекатан-					
11	ный профиль №8		168	—		—
12	Сталь обыкновенного качест-					
13	ва круглая 16мм		168	—		—
14	Катанка, т	093400	168	0,09		0,09
15	Сталь толстолистовая рядо-					
16	вых марок (от 4мм)	097100	168			2,21
17	S20		168	0,39		0,39
18	S12		168	0,51		0,51
19	S8		168	1,3		1,3
20	S6		168	0,01		0,01
21	Сталь тонколистовая тол-					
22	щиной 1,9÷3,9 мм, т	097200	168	0,05		0,05
23	Сталь кровельная, т	097400	168	0,98		0,98
24	Металлоизделия промышлен-					
25	ного назначения (метизы)					
26	Проволока стальная низкоугле-					
27	родистая обыкновенного ка-					
28	чества для железобетона					
29	(класса В Т), т	121300	168	0,27		0,27

gost.e-ecolog.ru

№ строки	Наименование материала и единица измерения	Код материала	Код ед. изм.	Количество тип	Количество инд.	Количество всего
1	Итого стали сортовой					
2	конструкционной, проката					
3	листового и метизы в					
4	натуральной массе, т		168			18,51
5	Итого стали, приведенной					
6	к классу С38/23, т		168			20,06
7						
8	Трубы стальные, т	131700	168			2,18
9	Труба стальная бесшовная					
10	холоднодеформированная					
11	диаметром 30мм		168	0,02		0,02
12	диаметром 20 мм		168	0,01		0,01
13	Труба стальная электросвар-					
14	ная прямоугольного сечения		168	2,15		2,15
15						
16	Материалы лакокрасочные, кг	231000	116	251,91		251,91
17	Пиломатериалы качественные, м³	533100	113	7,3		7,3
18	Гравий, м³	571120	113	21,7		21,7
19	Песок строительный природный	571140	113	35,56		35,56
20	Заполнители пористые, м³	571200	113	64,01		64,01
21	Цемент М400, т	573000	168	25,66		25,66
22	Плиты фибритные, м³	576861	113	7,7		7,7
23	Рубероид, м²	577402	055	1004,1		1004,1
24	Листы асбестоцементные					
25	кровельные волнистые,					
26	тыс. усл. плиток	578111	732	0,37		0,37
27	Стекло оконное, м²	591120	055	352,64		352,64
28						
29						

Взам. инв. №

Подпись и дата

Инв. № подл.