ТИПОВЫЕ СТРОИТЕЛЬНЫЕ КОНСТРУКЦИИ, ИЗДЕЛИЯ И УЗЛЫ

Серия I.464.2 - 25.93

ФОНАРИ СВЕТОАЭРАЦИОННЫЕ ОДНОЯРУСНЫЕ ПРЯМОУГОЛЬНЫЕ

Выпуск 4

Переплеты и пожарные шестницы стальные

Чертежи КМ

Разработаны АП ЦНИИПРОМЗДАНИЙ

Зам.директора института С.М.Гликин

Зав.отделом светопрозрачных ограждений Д.П.Александров

Главный инженер проекта А.В.Артамонов

Утверждены УПРАВЛЕНИЕМ ПРОЕКТИРОВАНИЯ И ИНЖЕНЕРНЫХ ИЗЫСКАНИЙ ГОССТРОЯ РОССИИ

Письмо от 18.08.93 № 9-3-3/179

Введены в действие АП ЦНИИПРОМЗДАНИЙ с 01.11.93

Приказ от 02.09.93 №55

ЦОО99-02 2

gost.e-ecolog.ru

Обозначение документа	Наименование	Стр.
I.464.2-25.93.4-ТТ	Технические требования	4
I.464.2-25.93.4-0000	Переплет стальной ПГ 6xI,8	6
I.464.2-25.93.4-0000 СБ	Переплет стальной ПГ 6xI,8 Сборочный чертеж	7
I.464.2-25.93.4-0I00	Рама переплета ПГ 6xI,8	9
I.464.2-25.93.4-0I0I	Балка	I0
I.464.2-25.93.4-0200	Рама ревизии	II
I.464.2-25.93.4-0300	Подвеска	I2
I.464.2-25.93.4-0300	Подвеска Сборочный чертеж	I3
I.464.2-25.93.4-030I	Скоба	I4
I.464.2-25.93.4-0302	Кронштейн	I5
I.464.2-25.93.4-0400	Устройство запорное	I6
I.464.2-25.93.4-0500	Шарнир	I7
I.464.2-25.93.4-0500	Шарнир Сборочный чертеж	I8
I.464.2-25.93.4-050I	Петля	I9
I.464.2-25.93.4-0502	Петля средняя	20
I.464.2-25.93.4-0503	Ось	2I
I.464.2-25.93.4-0003	Профиль стальной замкнутый 58x26xI,8	22
I.464,2-25.93.4-0004	Профиль резиновый PI6	23
I.464.2-25.93.4-0005	Профиль резиновый P43A	24
I.464.2-25.93.4-I000	Переплет стальной ПШ 6xI,8	25
I.464.2-25.93.4-I000 СБ	Переплет стальной ПШ 6xI,8 Сборочный чертеж	27
I.464.2-25.93.4-II00	Рама переплета ПШ 6xI,8	29

Взам. инв. №

Подпись и дата

Инв. № подл.

ГИП	Артамонов	
Н.контр	Мягков	
Проверил	Артамонов	
Исполнит	Мангфельд	

I.464.2-25.93.4

СОДЕРЖАНИЕ

Стадия	Лист	Листов
Р	I	2

ЦНИИпромзданий

Обозначение документа	Наименование	Стр.
I.464.2-25.93.4-II00 СБ	Рама переплета □ 6xI,8 Сборочный чертеж	30
I.464.2-25.93.4-II0I	Стойка	32
I.464.2-25.93.4-II02	Горбылек	33
I.464.2-25.93.4-II03	Скоба	34
I.464.2-25.93.4-I200	Рама	35
I.464.2-25.93.4-I20I	Стойка	36
I.464.2-25.93.4-I00I	Клямера	37
I.464.2-25.93.4-I007	Профиль резиновый	38
I.464.2-25.93.4-2000	Лестница пожарная	39
I.464.2-25.93.4 2000 СБ	Лестница пожарная Сборочный чертеж	40
I.464.2-25.93.4-200I	Поручень	4I
I.464.2-25.93.4-2002	Ступень	42
I.464.2-25.93.4-2003	Кронштейн	43
I.464.2-25.93.4-3000	Держатель рейки	44
I.464.2-25.93.4-3I00	Скоба	45
I.464.2-25.93.4-300I	Скоба	46
I.464.2-25.93.4-4000	Стойка угловая	47
I.464.2-25.93.4-4500	Стойка угловая	48

Инв.№ подл. | Подпись и дата | Взам.инв.№

I. Настоящий выпуск содержит рабочие чертежи переплетов и пожарных лестниц, являющихся составными частями конструкции прямоугольных одноярусных светоаэрационных фонарей.

2 В выпуске представлены два взаимозаменяемых варианта конструкций переплетов, отличающихся конфигурацией и технологией изготовления исходного стального профиля, и способом закрепления в переплетах светопропускающего заполнения.

Переплеты имеют следующие обозначения:

ПГ 6хI,8 - переплет из гнутосварного профиля;

ПГС 6хI,8- то же с одной открывающейся рамкой-ревизией;

ПП 6хI,8 - переплет из прокатного (горячекатанного) профиля;

ППС6хI.8 - то же с одной открывающейся рамкой-ревизией.

В условном обозначении цифры показывают ширину и высоту переплета в метрах.

3. Рамки-ревизии предназначены для обеспечения допуска к электроприводу механизма открывания и их местоположение (в крайней ячейке переплета) согласуется с размещением электропривода.

4. Остекление переплетов производится стеклом толщиной 4 мм по ГОСТ III-90. Крепление стекол в переплетах типа ПГ 6хI,8 осуществляется с помощью резиновых профилей, устанавливаемых в пазы переплетов, а в переплетах типа ПП 6хI,8 - с помощью резиновых прокладок и клямер, закрепляемых на болтах.

5. Пожарные лестницы предназначены для обеспечения допуска на кровлю светоаэрационного фонаря. Лестницы устанавливают по торцам фонаря и крепят к его каркасу с помощью болтовых соединений.

6. Профили переплетов типа ПГ 6хI,8 должны быть изготовлены из

Инв. № подл. | Подп. и дата | Взам. инв. №

				1.464.2-25.93.4-ТТ		
ГИП	Артамонов		Технические требования	Стадия	Лист	Листов
Н.контр	Мэгков			КМ	1	2
Пров	Артамонов			ЦНИИПРОМЗДАНИЙ		
Исполн.	Канфельд					

рулонной холоднокатанной стали по ГОСТ 19904-90 толщиной 1,8 мм. Марка стали - Ст3кп по ГОСТ 16523-89.

7. Профили переплетов типа ПП 6х1,8 изготавливают из горячекатанных стальных профилей №1 и №5 по ГОСТ 7511-73. Марка стали - Ст3кп 2-ой категории по ГОСТ 535-88.

8. Соединение элементов переплетов следует, как правило, производить посредством механизированной дуговой сварки в защитном газе. Допускается соединение элементов с помощью контактной стыковой сварки на специализированном оборудовании.

Грат, образующийся при сварке, не должен иметь высоту более 2 мм.

9. Конструкции переплетов должны иметь антикоррозийное покрытие. Рекомендуется производить окрашивание переплетов на заводе-изготовителе глифталевыми грунтами толщиной не менее 25 мкм и окончательную окраску при монтаже пентафталевой эмалью толщиной не менее 25 мкм.

10. Открывание переплетов светоаэрационных фонарей запроектировано с помощью механизмов реечного типа. В конструкции переплетов предусмотрены специальные держатели для крепления реек.

Инв. № подл. | Подпись и дата | Взам. инв. №

Ц 00099-02 6

Формат	Зона	Поз.	Обозначение	Наименование	Кол. на –	Кол. на 01	Кол. на 02	Примечание
				Документация				
А4			1464.2-25.93.4-0000СБ	Сборочный чертеж	X	X		
				Сборочные единицы				
А4		1	1.464.2-25.93.4-0100	Рама переплета	1	1		
А4		2	1.464.2-25.93.4-0200	Рама ревизии		1		
А4		3	1.464.2-25.93.4-0300	Подвеска	2	2		
А4		4	1.464.2-25.93.4-0400	Устройство запорн.		1		
А4		5	1.464.2-25.93.4-05000	Шарнир		2		
				Детали				
				Стекло оконное				
				Б-4 мм ГОСТ 111-90				
Б4		8	1.464.2-25.93.4-0001	$1150^{+2}_{-3} \times 1680^{+2}_{-3}$	5	4		18,5 кг
		9	1.464.2-25.93.4-0002	$1060^{+2}_{-3} \times 1590^{+2}_{-3}$		1		16,7 кг
				Материалы				
		11	1.464.2-25.93.4-0004	Профиль резиновый Р16	59	47		м
				См. 1464.2-25.93.4-0004	8,8	7,1		кг
		12	1.464.2-25.93.4-0005	Профиль резиновый Р43А		12		м
				См. 1.464.2-25.93.4-0005		3,5		кг

			1.464.2-25.93.4-0000	
Зав. отд.	Александров			
ГИП	Артамонов		Переплет стальной ПГБ × 1,8	Стадия: КМ; Лист; Листов: 1
Н. контр.	Мягков			ЦНИИПРОМЗДАНИЙ
Гл. спец.	Артамонов			
Конструктор	Мансфельд			

Рис.1

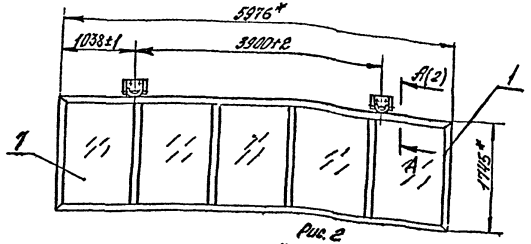

Рис.2

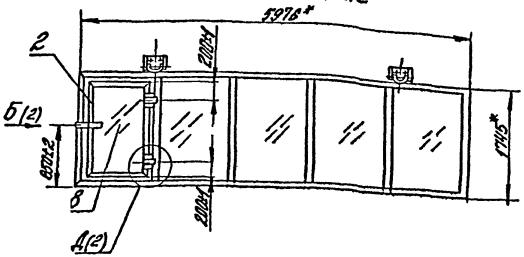

Марка	Обозначение	Рис.	Масса кг
пб×1,8	1.464.2-25.93.4-0100	1	166
пс6×1,8	-01	2	182

*Размеры для справок

Инв.№подл.	Подпись и дата	Взам.инв.№		1.464.2-25.93.4-0000 СБ			
				Переплет стальной ПГ6×1,8 Сборочный чертеж	Стадия	Масса	Масштаб
					КМ	см. табл.	1:50
					Лист 1	Листов 2	
	Зав.отд.	Александров			АЦНИИПРОМЗДАНИЙ		
	ГИП	Астахонов					
	Н.контр.	Мягков					
	Пров.	Артамонов					
	Исполн.	Монсфельд					

ЦЦ00099-02 8

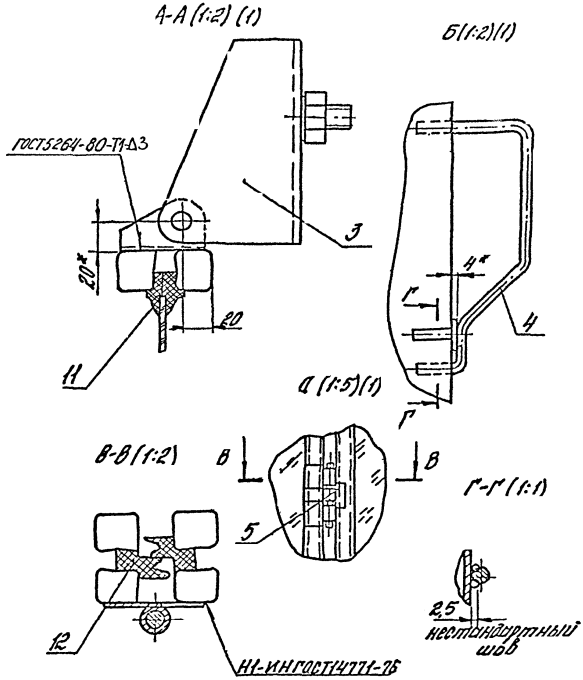
А-А (1:2) (1)
Б(1:2)(1)
ГОСТ5264-80-Т1-Δ3
3
20*
20
11
4*
Г
4
Г
А (1:5)(1)
В-В (1:2)
В
В
Г-Г (1:1)
5
12
2,5
нестандартный шов
Н1-ИНГОСТ14771-76

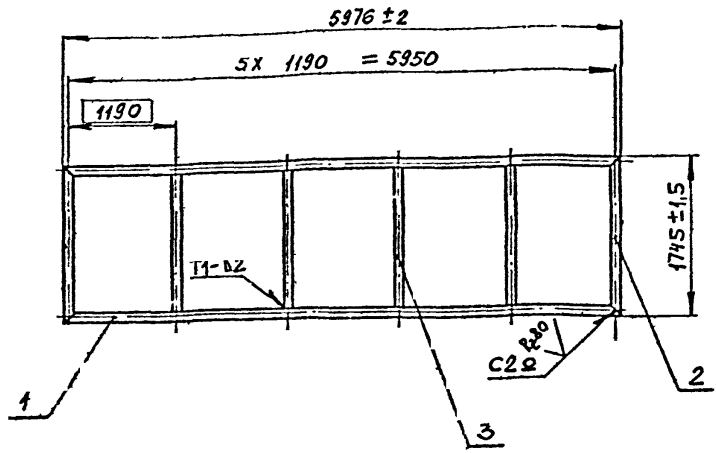

Сварные швы по ГОСТ 14771-76. Способ сварки ИН

Формат	Зона	Поз.	Обозначение	Наименование	Кол.	Примечание
				Детали		
А4		1	1.464.2-25.93.4-0101	Балка	2	
		2	-01	Балка	2	
Б4		3	1.464.2-25.93.4-0102	Балка		
				Профиль стальной		
				замкнутый 58×26×1,8		
				L = 1693 Н14		
				см. 1.464.2-25.93.4-0003	4	4,71 кг

Взам. инв. №

Подп. и дата

Инв. № подл.

ГИП	Артамонов		
Н.контр.	Мэгков		
Пров.	Артамонов		
Исполн.	Макфельд		

1.464.2-25.93.4-0100

Рама переплета РП

Стадия	Масса	Масштаб
КМ	61,5	1:50
Лист	Листов 1	

АПШНИПРОМЗДАНИЙ

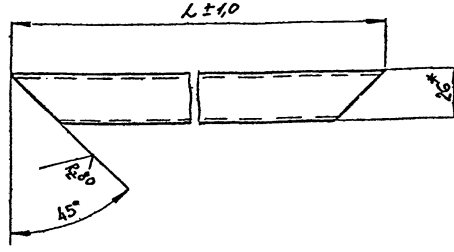

Обозначение	L, мм	Масса, кг
1.464.2-25.93.4-0101	5976	16,54
-01	1745	4,77
-02	1655	4,52
-03	1126	3,05

Размер для справок

				1.464.2-25.93.4-0101		
				Балка	Стадия: КМ	Масса: см. табл.	Масштаб: 1:2
					Лист	Листов 1
ГИП	Артамонов			Профиль стальной замкнутый 58х26х1,8	ЦНИИПРОМЗДАНИЙ	
Н.контр.	Мягков					
Пров.	Артамонов					
Исполн.	Мансфельд					

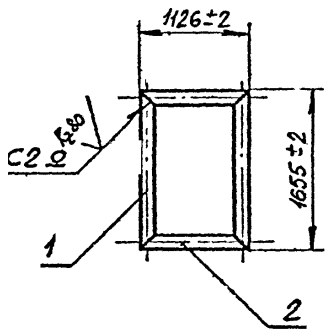

Сварные швы по ГОСТ 14771-76. Способ сварки ИН

Формат	Зона	Поз.	Обозначение	Наименование	Кол.	Примечание
				Детали		
А4		1	1.464.2-25.93.4-0101-02	Балка	2	3,1кг
		2	-03	Балка	2	4,5кг

ГИП	Артамонов		
Н.контр.	Мягков		
Пров.	Артамонов		
Исполн	Манстельс		

1.464.2-25.93.4-0200

Рама ревизии

Стадия	Масса	Масштаб
КМ	15,2	1:50

Лист | Листов 1

ЦНИИПРОМЗДАНИЙ

Инв. № подл. | Подпись и дата | Взам. инв. №

Формат	Зона	Поз	Обозначение	Наименование	Кол.	Прим.
				Документация		
А4			1.464.2-25.93.4-0300 СБ	Сборочный чертеж		
				Детали		
А4		1	1.464.2-25.93.4-0301	Скоба	1	
				Стандартные изделия		
		3		Болт М16-8g х 35.58.01.20		
				ГОСТ 7798-70	2	
		4		Гайка М16-7Н.5.01.20		
				ГОСТ 5915-70	2	
		5		Ось 22-10f9 х 140.40Х		
				ГОСТ 9650-80	1	
				Шайбы по ГОСТ 11371-78		
		6		10.01.пс2.01.20	3	
		7		16.01.пс2.01.20	2	
		8		Шплинт 2,5х20 ГОСТ 397-79	1	
			Переменные данные для исполнения			
				1.464.2-25.93.4-0300		
				Детали		
А4		2	1.464.2-25.93.4-0302	Кронштейн	1	
				1.464.2-25.93.4-0300-01		
				Детали		
А4		2	1.464.2-25.93.4-0302-01	Кронштейн	1	

				1.464.2-25.93.4-0300
ГИП	Артамонов	[signature]	Подвеска	Стадия: КМ; Лист; Листов: 1
Н.контр.	Мягков	[signature]		
Пров.	Артамонов	[signature]		АЛЦНИИПРОМЗДАНИЙ
Исполн.	Мансфельд	[signature]		

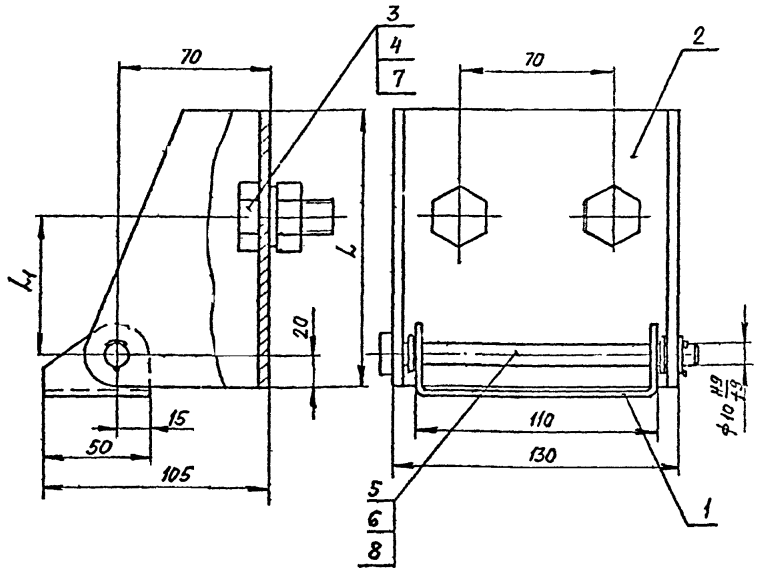

Обозначение	l, мм	l1, мм	Масса, кг
1464.2-25.93.4-0300	130	65	1,66
-01	95	45	1,38

1. Подвеска 1.464.2-25.93.4-0300 применяется в фонаре с покрытием из профилированного настила
2. Размеры для справок

Взам. инв. №

Подп. и дата

Инв. № подл.

			1464.2-25.93.4-0300 СБ
			Подвеска. Сборочный чертеж
Гип	Артамонов		Стадия: КМ; Масса: см. табл.; Масштаб: 1:2
Н.контр.	Мягков		Лист; Листов 1
Пров.	Артамонов		АП ЦНИИПРОМЗДАНИЙ
Исполн	Майерфельд		

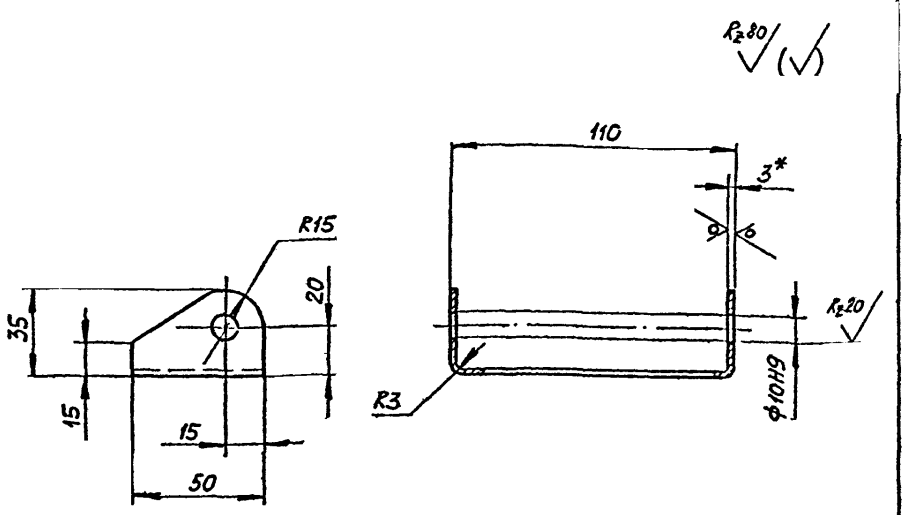

1. Неуказанные предельные отклонения размеров: $H14; h14; \pm \frac{IT14}{2}$
2. * Размер для справок

				1.464.2-25.93.4-0301		
				Скоба	Стадия: КМ	Масса: 0,2
					Масштаб: 1:2	
					Лист	Листов: 1
ГИП	Артамонов			Лист Б-ПН-3,0 ГОСТ 19903-74 / Ст3пс2 ГОСТ 16523-89	АП ЦНИИПРОМЗДАНИЙ	
Н. контр.	Мазков					
Пров.	Артамонов					
Исполн.	Инженер					

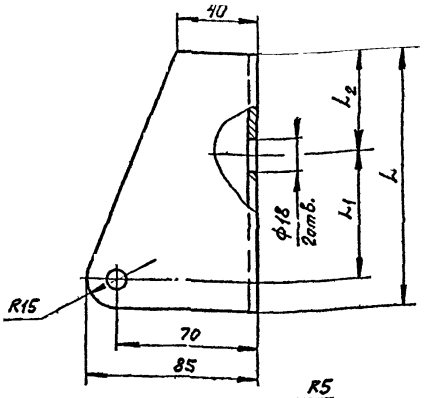

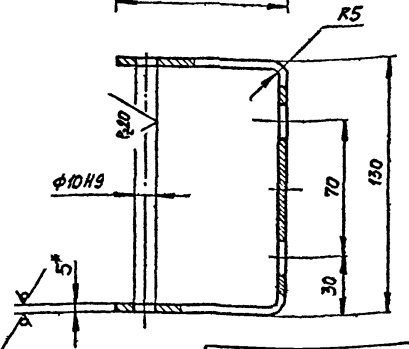

1. Неуказанные предельные отклонения размеров: $H14, h14, \pm\frac{IT14}{2}$

2. * Размер для справок

Обозначение	L, мм	L_1, мм	L_2, мм	Масса, кг
1.464.2-25.93.4-0302	130	65	50	1,08
-01	95	45	35	0,80

1.464.2-25.93.4-0302

ГИП	Артамонов		
Н. контр.	Мягков		
Пров.	Артамонов		
Исполн.	Иансфельд		

Кронштейн

Стадия	Масса	Масштаб
КМ	см. табл.	1:2
Лист	Листов 1	

Лист Б-IIН-5 ГОСТ 19903-74
Ст3пс2 ГОСТ 14637-79

АП ЦНИИПРОМЗДАНИЙ

Инв. № подл. | Подп. и дата | Взам. инв. №

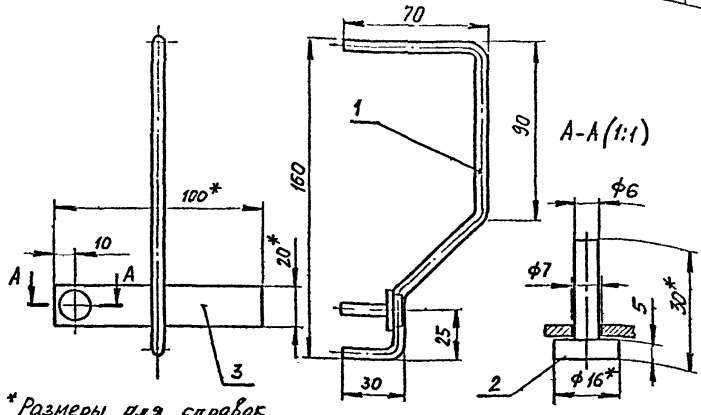

1. * Размеры для справок.
2. Неуказанные предельные отклонения размеров: $H14; h14; \pm \frac{IT14}{2}$

Формат	Зона	Поз.	Обозначение	Наименование	Кол.	Прим.
				Детали		
БЧ		1	1.464.2-25.93.4-0401	Ручка $\ell = 210$ h14	1	0,046 кг
				Круг $\frac{\text{В6 ГОСТ 2590-88}}{\text{Ст3пс2 ГОСТ 535-88}}$		
БЧ		2	1.464.2-25.93.4-0402	Стержень $\ell = 30$ h14	1	0,013 кг
				Круг $\frac{\text{В16 ГОСТ 2590-88}}{\text{Ст3пс2 ГОСТ 535-88}}$		
БЧ		3	1.464.2-25.93.4-0403	Планка (20×100) h14	1	0,047 кг
				Лист $\frac{\text{Б-ПН-2,0 ГОСТ 19903-74}}{\text{Ст3пс2 ГОСТ 16523-89}}$		

ГИП	Артамонов	
Н.контр.	Мягков	
Пров	Артамонов	
Исполн	Мансфельд	

1.464.2-25.93.4-0400

Устройство запорное

Стадия	Масса	Масштаб
КМ	0,1	1:2
Лист	Листов 1	

АП ЦНИИПРОМЗДАНИЙ

Формат	Зона	Поз.	Обозначение	Наименование	Кол.	Прим.
				Документация		
А4			1.464.2-25.93.4-0500 СБ	Сборочный чертеж		
				Детали		
А4		1	1.464.2-25.93.4-0501	Петля	2	
А4		2	1.464.2-25.93.4-0502	Петля средняя	1	
А4		3	1.464.2-25.93.4-0503	Ось	1	
				Стандартные изделия		
		4		Шплинт 3,2×18-001		
				ГОСТ 397-79	1	

Взам. инв. №

Подп. и дата

Инв. № подл.

ГИП	Артамонов		
Н. контр.	Мягков		
Пров.	Артамонов		
Исполн.	Мансфельд		

1.464.2-25.93.4-0500

Шарнир

Стадия	Лист	Листов
КМ		1

АП ЦНИИПРОМЗДАНИЙ

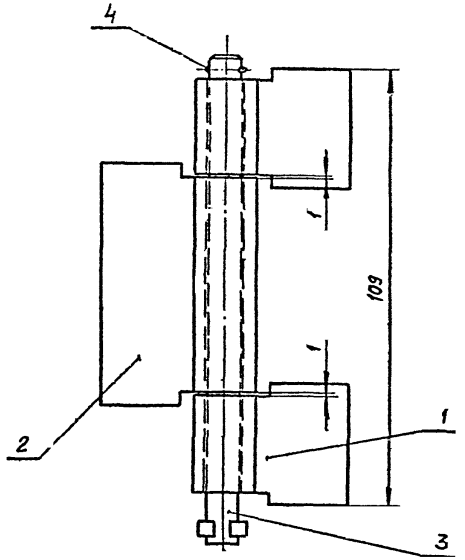

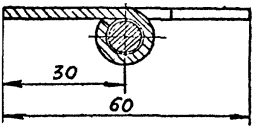

Размеры для справок

				1.464.2-25.93.4-0500 СБ		
				Шарнир Сборочный чертеж	Стадия: КМ	Масса: 0,21
						Масштаб: 1:1
Н.П.	Артамонов				Лист	Листов 1
Н.контр.	Мясков				А.П ЦНИИПРОМЗДАНИЙ	
Разраб.	Артамонов					
Исполн.	Мансфельд					

$R_z 80$ √(√)

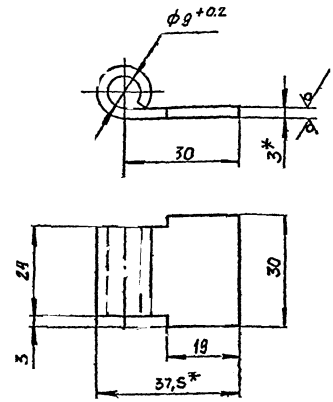

1. Длина развертки $L = 64$ мм
2. Неуказанные предельные отклонения размеров: $H14; h14; \pm \frac{IT14}{2}$
3. *Размеры для справок

			1.464.2-25.93.4-0501
			Петля
ГИП	Артамонов		
Ч. контр.	Мягков		
Пров.	Артамонов		
Исполн.	Илисфеева		

Стадия	Масса	Масштаб
КМ	0,036	1:1
Лист	Листов 1	

Лист Б-ПН-3,0 ГОСТ 19903-74 / Ст3пс2 ГОСТ 16523-89

АП ЦНИИПРОМЗДАНИЙ

Инв. № подл. | Подп. и дата | Взам. инв. №

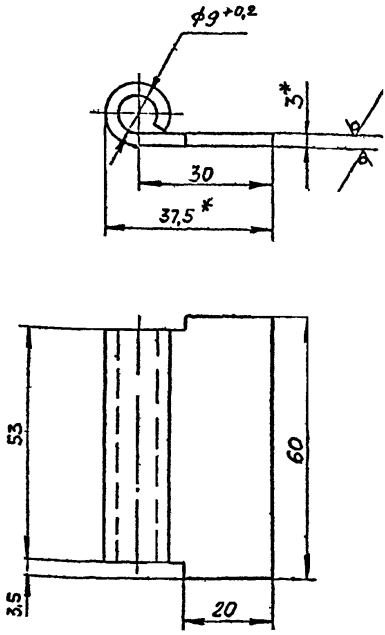

1. Длина развертки L = 64 мм
2. Неуказанные предельные отклонения размеров: H14; h14; $\pm \frac{IT14}{2}$
3. * Размеры для справок

				1464.2-25.93.4-0502			
				Петля средняя	Стадия	Масса	Масштаб
					КМ	0,08	1.1
					Лист	Листов 1	
ГИП	Артамонов	ДАрт		Лист Б-ПН-3,0 ГОСТ 19903-74 / Ст3пс2 ГОСТ 16523-89	АП ЦНИИПРОМЗДАНИЙ		
Н. контр	Мялков						
Пров.	Артамонов	ДАрт					
Исполн.	Мансфельд						

$R_z 80$ $\sqrt{(\sqrt{})}$

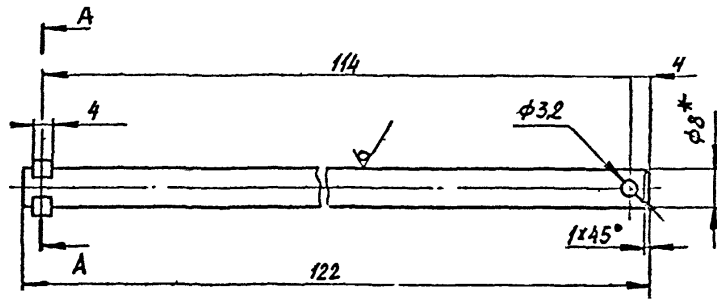

4-А (2:1)

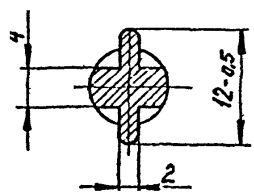

1. Неуказанные предельные отклонения размеров:
$H14$, $h14$, $\pm \frac{JT14}{2}$
2 *Размер для справок

				1.464.2-25.93.4-0503		
				Ось	Стадия: КМ	Масса: 0,05
					Масштаб: 1:1	
					Лист	Листов 1
ГИП	Артамонов			Круг В8 ГОСТ 2590-88 / Ст3пс2 ГОСТ 535-88	АП ЦНИИПРОМЗДАНИЙ	
Н контр	Мясков					
Пров	Артамонов					
Исполн	Мансфельд					

Инв. № подл. | Подп. и дата | Взам. инв. №

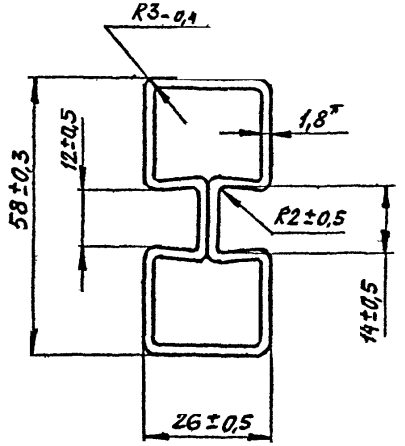

*Размер для справок

				1.464.2-25.93.4-0003		
				Профиль стальной замкнутый 58×26×1,8	Стадия: КМ	Масса: 1 п.м 2,78 / Масштаб: 1:1
					Лист	Листов 1
ГИП	Артамонов			Лист Б-ПН-1,8 ГОСТ 19903-74 / Ст3пс2 ГОСТ 16523-89	АП ЦНИИПРОМЗДАНИЙ	
Н.контр.	Мухков					
Пров.	Артамонов					
Исполн.	Клинфельд					

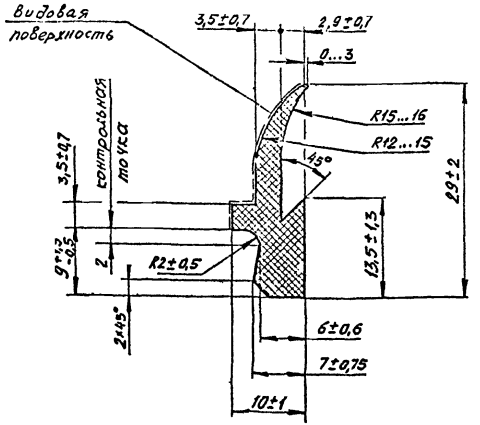

1. Условия работы: давление – атмосферное
   рабочая среда – воздух
   температура – –40°С ... +70°С
2. Поставка в двухтах
3. Остальные технические требования и разбраковка по внешнему виду по ТУ 38-105376-82
4. Маркировка на ярлыках по ТУ 38-105376-82, тип II

Взам. инв. №

Подп. и дата

Инв. № подл.

			1.464.2-25.93.4-0004
			Профиль резиновый Р16
ГИП	Артамонов		
Н. контр.	Мягков		
Пров.	Артамонов		
Исполн.	Мансфельд		

Стадия	Масса	Масштаб
КМ	1 п.м 0,15	2:1
Лист	Листов 1	

Резина по ТУ 38-105376-82 гр. ВП (6190)

АП ЦНИИПРОМЗДАНИЙ

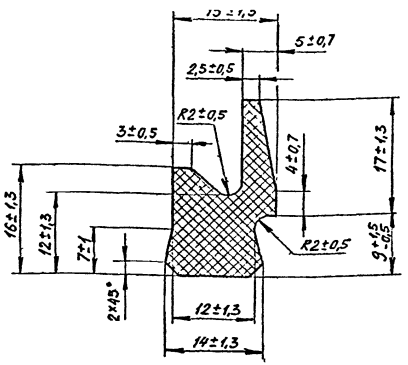

1. Условия работы давление - атмосферное
   рабочая среда - воздух
   температура - -40°С ... +70°С
2. Поставка в бухтах
3. Остальные технические требования и разбраковка по внешнему виду по ТУ 38-105376-82
4. Маркировка на ярлыках по ТУ 38-105376-82, тип II

				1.464.2-25.93.4-0005			
				Профиль резиновый Р43А	Стадия	Масса	Масштаб
					КМ	0,29 кг/м	2:1
Гип	Артамонов				Лист	Листов 1	
Н контр	Мягков			Резина по ТУ 38-105376-82 гр. ВП (6190)	АП ЦНИИПРОМЗДАНИЙ		
Гроз	Артамонов						
Инженер	Мансфельд						

Формат	Зона	Поз.	Обозначение	Наименование	Кол. на —	Кол. на 01	Кол. на 02	Примечание
				Документация				
А4			1.464.2-25.93.4-1000 СБ	Сборочный чертеж	Х	Х		
				Сборочные единицы				
А4		1	1.464.2-25.93.4-0300	Подвеска	2	2		
А4		2	1.464.2-25.93.4-0400	Устройство запорное		1		
А4		3	1.464.2-25.93.4-1100	Рама переплета	1	1		
А4		4	1.464.2-25.93.4-1200	Рама		1		
				Детали				
А4		5	1.464.2-25.93.4-1001	Кляммера	230	236		
БЧ		6	1.464.2-25.93.4-1002	Полоса Лист. Б-ПН-4 ГОСТ 19903-74 Ст3пс2 ГОСТ 14637-79				
				(25×540) h14		1		0,42 кг
				Стекло оконное 8=4мм ГОСТ 111-90				
БЧ		7	1.464.2-25.93.4-1003	$575^{+2}_{-3} \times 1640^{+2}_{-3}$	10	9		9,8 кг
БЧ		8	1.464.2-25.93.4-1004	$540^{+2}_{-3} \times 1610^{+2}_{-3}$		1		8,8 кг

Инв. № подл. | Подпись и дата | Взам. инв. №

Нач. отд.	Александров		
ГИП	Атамонов		
Н. контр.	Мягков		
Пров.	Атамонов		
Т. контр.	Монастырёва		

1.464.2-25.93.4-1000

Переплет стальной ПП 6×1,8

Стадия	Лист	Листов
КМ	1	

АП ЦНИИПРОМЗ[illegible]

Инв. № подл.	Подп. и дата	Взам. инв. №	Поз.	Обозначение	Наименование	Кол. на –	Кол. на 01	Кол. на 02	Примечание
					Резина пластина I, лист, ТМКЩ-С-3 ГОСТ 7338-90				
			9	1.464.2-25.93.4-1005	(10 х 1650) h14		2		0,074 кг
			10	1.464.2-25.93.4-1006	(10 х 535) h14		2		0,024 кг
					Стандартные изделия				
			11		Винт М6-8g х 16.58.01.2с ГОСТ 17473-80	122	152		
			12		Гайка М6-7Н.5.01.2с ГОСТ 5915-70	122	152		
			13		Петля ПН1-150Л ГОСТ 5088-78		2		
					Материалы				
			14		Профиль резиновый Р3 см. 1.464.2-25.93.4-1007	40 13	45 14,5		м кг
			15		Профиль резиновый Р4 см. 1.464.2-25.93.4-1007	6 3	6 3		м кг

Рис. 1

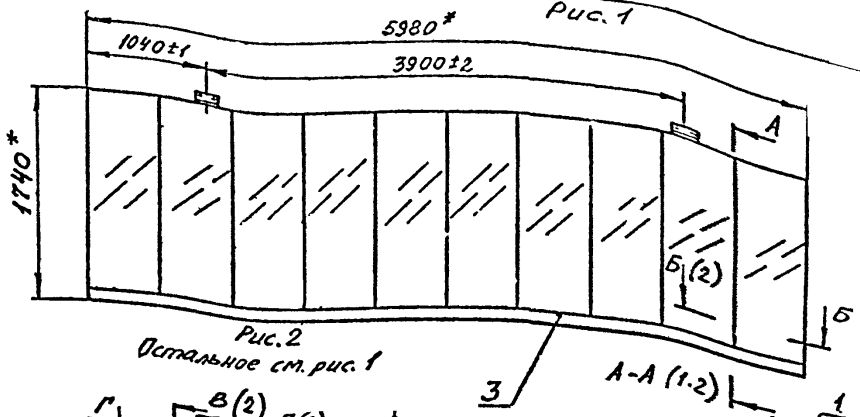

Рис. 2

Остальное см. рис. 1

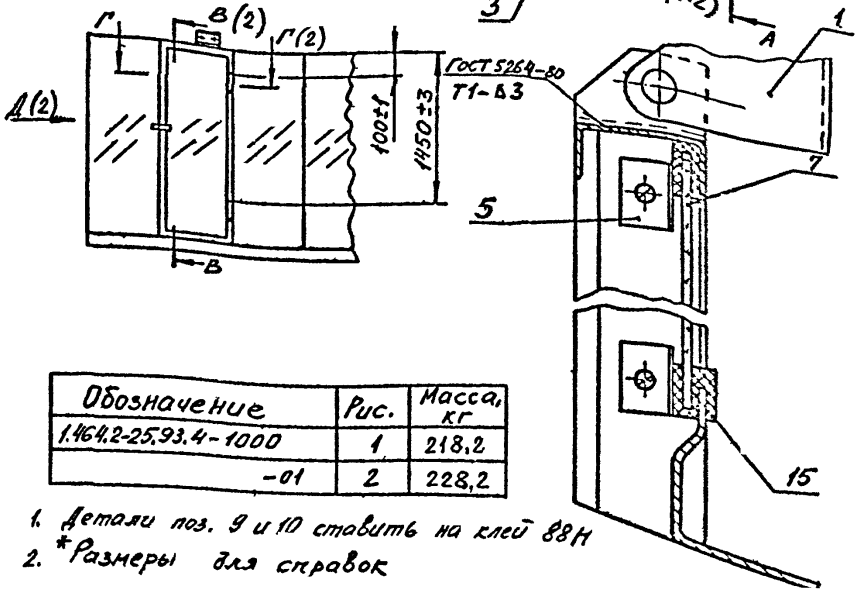

Обозначение	Рис.	Масса, кг
1.464.2-25.93.4-1000	1	218,2
-01	2	228,2

1. Детали поз. 9 и 10 ставить на клей 88Н
2. *Размеры для справок

Зав. отд.	Александров		
ГИП	Артамонов		
Н. контр.	Мягков		
Пров.	Артамонов		
Исполн.	Мансфельд		

1.464.2-25.93.4-1000 СБ

Переплет стальной ПП. 6×1,8 Сборочный чертеж

Стадия	Масса	Масштаб
КМ	см. табл.	1:40
Лист	Листов 2	

АП ЦНИИПромзданий

Инв. № подл. | Подп. и дата | Взам. инв. №

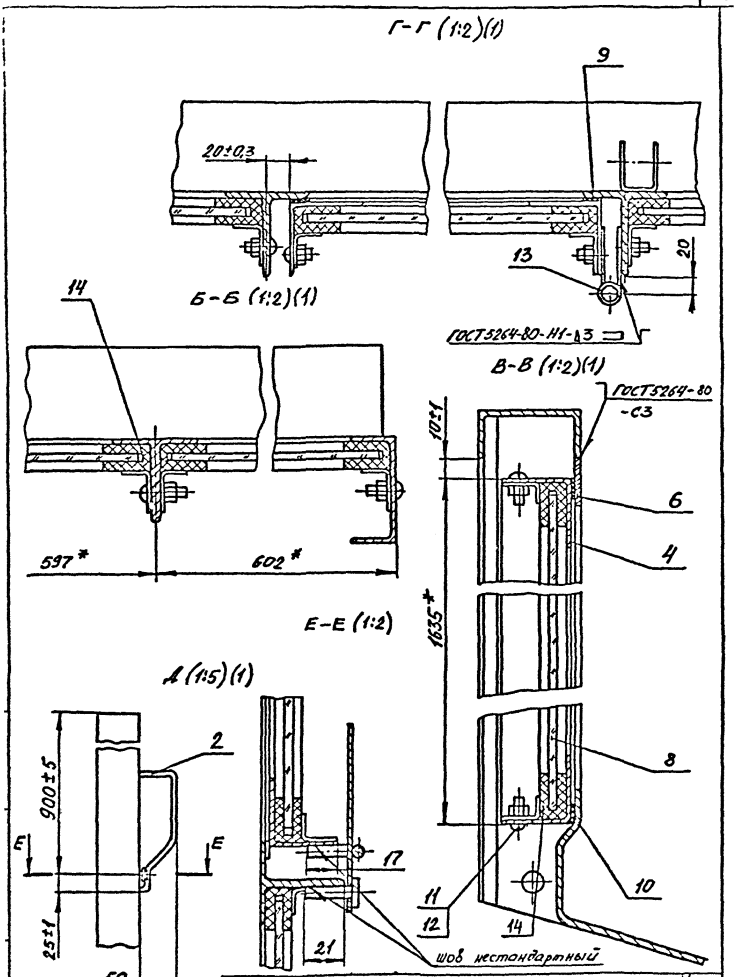

*Размеры для справок

1.464.2-25.93.4-1000СБ

Лист 2

Формат	Зона	Поз.	Обозначение	Наименование	Кол.	Прим.
				Документация		
А4			1.464.2-25.93.4-1100СБ	Сборочный чертеж		
				Детали		
А4		1	1.464.2-25.93.4-1101	Стойка	1	
		2	-01	Стойка	1	
А4		3	1.464.2-25.93.4-1102	Горбылек	9	
А4		4	1.464.2-25.93.4-1103	Скоба	2	
БЧ		5	1.464.2-25.93.4-1104	Ригель		
				Профиль №21 ГОСТ 7511-73		
				L = 5980 Л14	1	18,24 кг
БЧ		6	1.464.2-25.93.4-1105	Связь		
				Профиль №8 ГОСТ 7511-73		
				L = 5970 Л14	1	25,85 кг

		1.464.2-25.93.4-1100	
ГИП	Артамонов	Рама переплета ПП 6×1,8	Стадия: КМ; Лист: ; Листов: 1
Н.контр.	Мазков		АП ЦНИИПРОМЗДАНИЙ
Пров.	Артамонов		
Исполн.	Нансфельд		

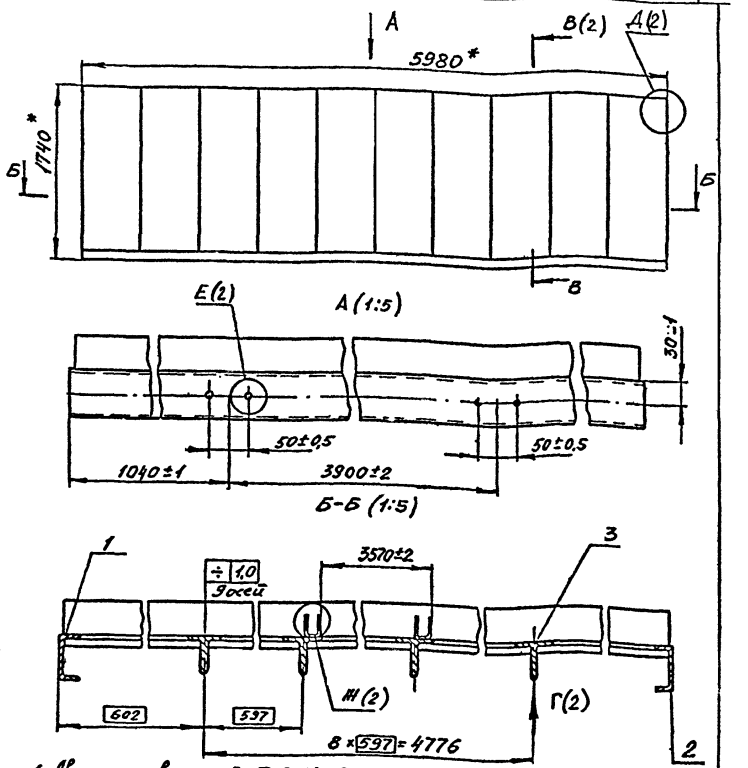

1. Сварные швы по ГОСТ 5264-80
2. * Размеры для справок.

		1.464.2-25.93.4-1100 СБ	
		Рама переплета ПП 6 × 1,8 Сборочный чертеж	Стадия: КМ; Масса: 96,4; Масштаб: 1:40
			Лист 1; Листов 2
			АП ЦНИИПРОМЗДАНИЙ

ГИП	Артамонов	Арт
Н.контр.	Мягков	
Пров.	Артамонов	Арт
Исполн.	Мансфельд	

Инв. № подл. | Подп. и дата | Взам. инв. №

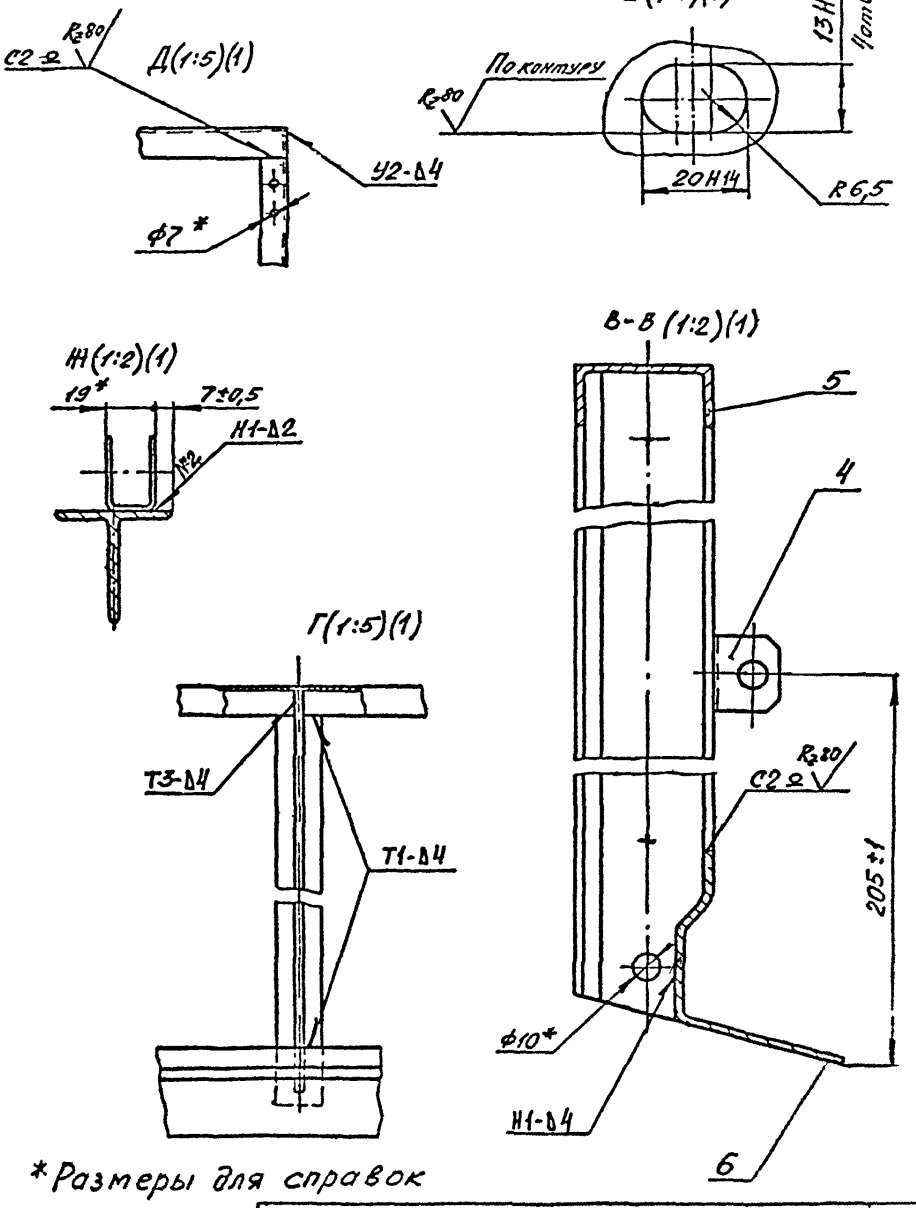

*Размеры для справок

	1.464.2-25.93.4-1100 СБ	Лист 2

Инв. № подл. | Подп. и дата | Взам. инв. №

1.464.2-25.93.4-1101

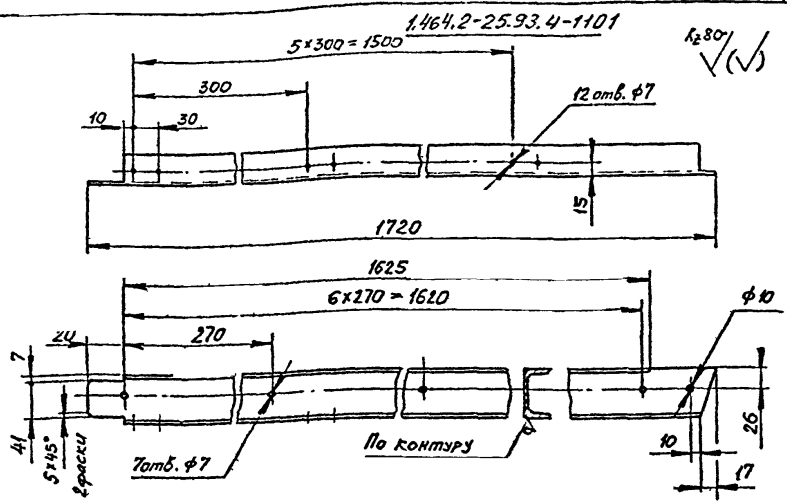

1.464.2-25.93.4-1104-01 Зеркальное отражение
Остальное см. 1.464.2-25.93.4-1101

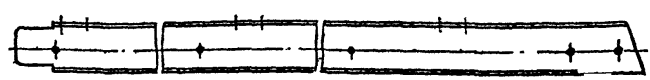

Неуказанные, предельные отклонения размеров: H14; h14; $\pm \frac{IT14}{2}$

			1.464.2-25.93.4-1101			
ГИП	Артамонов		Стойка	Стадия	Масса	Масштаб
Н. контр.	Мягков			КМ	4,96	1:5
Пров.	Артамонов			Лист	Листов 1	
Исполн.	Мансфельд		Профиль №1 ГОСТ ...511-73	АП ЦНИИПРОМЗДАНИЙ		

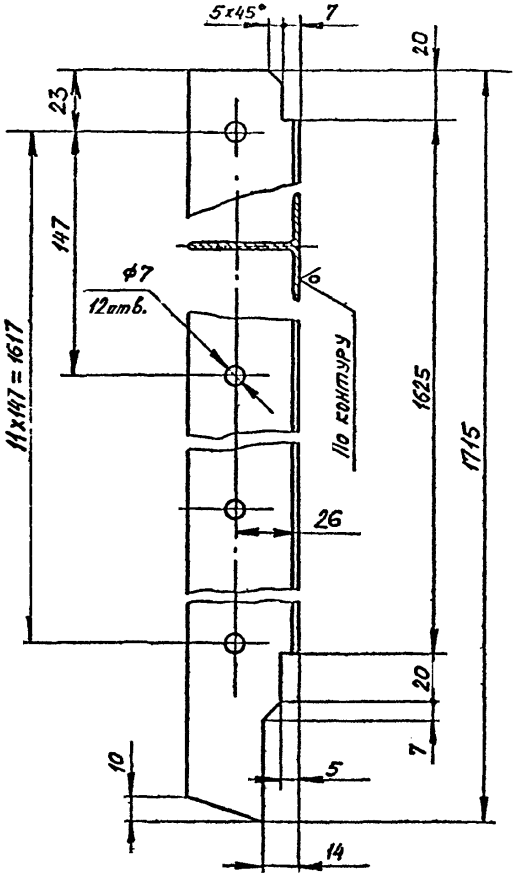

Неуказанные предельные отклонения размеров: H14; h14; $\pm \frac{IT14}{2}$

				1.464.2-25.93.4-1102			
				Горбылёк	Стадия	Масса	Масштаб
					КМ	4,7	1:2
ГИП	Артамонов				Лист	Листов 1	
Н.контр.	Мягков			Профиль №5 ГОСТ 7511-73	АП ЦНИИПРОМЗДАНИЙ		
Пров.	Артамонов						
Исполн.	Мансфельд						

Инв. № подл. | Подп. и дата | Взам. инв. №

Rz80 (√)

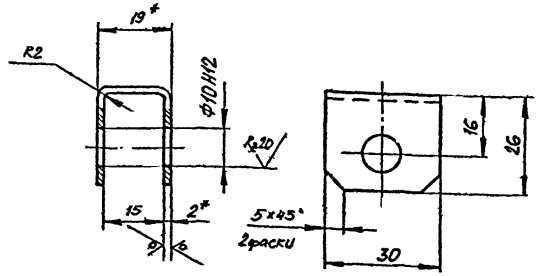

1. Неуказанные предельные отклонения размеров. Н14; h14; $\pm \frac{IT14}{2}$
2. *Размеры для справок

				1.464.2-25.93.4-1103			
				Скоба.	Стадия	Масса	Масштаб
					КМ	0,02	1:1
ГИП	Артамонов				Лист	Листов 1	
Н.контр.	Мячков			Лист Б-ПН-2,0 ГОСТ 19903-74	АП ЦНИИПРОМЗДАНИЙ		
Пров.	Артамонов			Ст3 пс2 ГОСТ 16523-89			
Исполн.	Мансфельд						

Ц00099-02 35

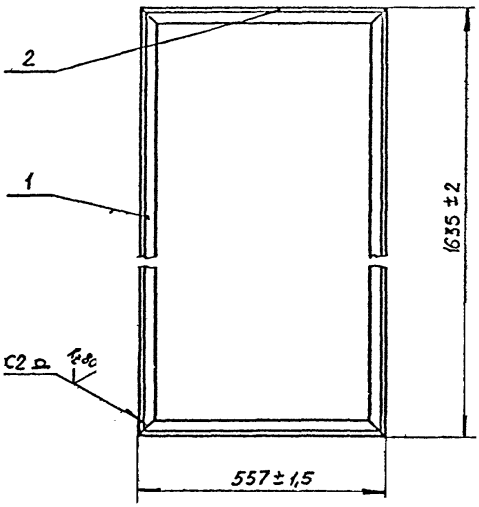

Сварные швы по ГОСТ 5264-80

Формат	Зона	Поз.	Обозначение	Наименование	Кол.	Прим.
А4		1	1.464.2-25.93.4-1201	Стойка	2	
		2	-01	Стойка	2	

ГИП	Артамонов		
Н. контр.	Мухов		
Разраб.	Артамонов		
Исполн.	Менсфельд		

1.464.2-25.93.4-1200

Рама

Стадия	Масса	Масштаб
КМ	8,6	1:10
Лист	Листов 1	

АП ЦНИИПРОМЗДАНИЙ

Взам. инв. № | Подп. и дата | Инв. № подл.

Ц00099-02 36

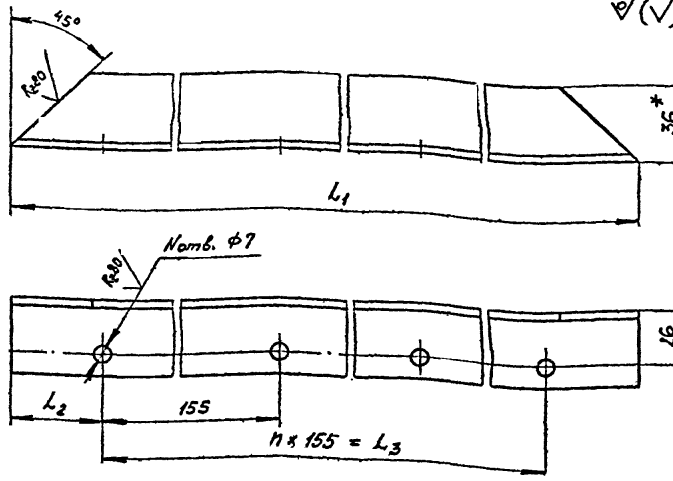

Обозначение	n	N	L_1, мм	L_2, мм	L_3, мм	Масса, кг
1.464.2-25.93.4-1201	10	11	1635	42	1550	3,2
-01	3	4	557	46	465	1,1

1. Неуказанные предельные отклонения размеров: $H14; h14; \pm \frac{IT14}{2}$
2. * Размер для справок

			1.464.2-25.93.4-1201			
			Стойка	Стадия	Масса	Масштаб
				КМ	см. табл.	1:2
ГИП	Артамонов			Лист	Листов 1	
Н. контр.	Мягков		Уголок Б-36×36×4 ГОСТ 8509-86 / Ст3пс2 ГОСТ 535-88	АП ЦНИИПРОМЗДАНИЙ		
Пров.	Артамонов					
Испол.	Мансфельд					

$R_z 80$ (√)

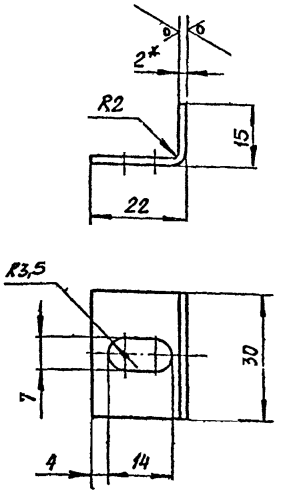

1. Неуказанные предельные отклонения размеров: $H14, h14, \pm \frac{IT14}{2}$
2. * Размер для справок

			1.464.2-25.93.4-1001		
			Кляммера	Стадия: КМ; Масса: 0,01; Масштаб: 1:1	
				Лист; Листов 1	
ГИП	Артамонов		Лист Б-ПН-2,0 ГОСТ 19903-74 / Ст3пс2 ГОСТ 16523-89	АП ЦНИИПРОМЗДАНИЙ	
Н.контр.	Мягков				
Пров.	Артамонов				
Исполн.	Инсфельд				

Взам. инв. № | Подп. и дата | Инв. № подл.

Рис. 1

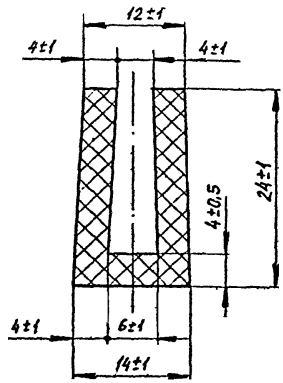

Рис. 1

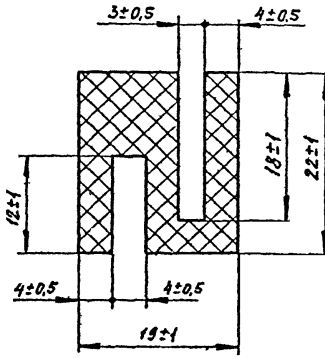

Обозначение	Марка	Рис.	масса, кг/м
1.464.2-25.93.4-1007	Р3	1	0,324
-01	Р4	2	0,473

Взам. инв. №

Подп. и дата

Инв. № подл.

ГИП	Артамонов		
Н. контр.	Мягков		
Пров.	Артамонов		
Исполн.	Манефелов		

1.464.2-25.93.4-1007

Профиль резиновый

Резина по ТУ 38-105376-82 гр. ВС

Стадия	Масса	Масштаб
КМ	см. табл.	2:1
Лист	Листов 1	

АП ЦНИИПРОМЗДАНИЙ

Формат	Зона	Поз.	Обозначение	Наименование	Кол.	Прим.
				Документация		
А4			1.464.2-25.93.4-2000СБ	Сборочный чертеж		
				Детали		
А4		1	1.464.2-25.93.4-2001	Поручень	2	
А4		2	1.464.2-25.93.4-2002	Ступень	11	
А4		3	1.464.2-25.93.4-2003	Кронштейн	2	
				Стандартные изделия		
		4		Болт М8-8g×75.58.01.20 ГОСТ 7798-70	4	
		5		Гайка М8-7Н.5.01.20 ГОСТ 5915-70	4	
		6		Шайба 8.65Г.02.9 ГОСТ 6402-70	4	

				1.464.2-25.93.4-2000			
ГИП	Артамонов			Лестница пожарная ЛП	Стадия	Лист	Листов
Н.контр.	Мясков				КМ		1
Пров.	Артамонов				АП ЦНИИПРОМЗДАНИЙ		
Исполн	Мансфельд						

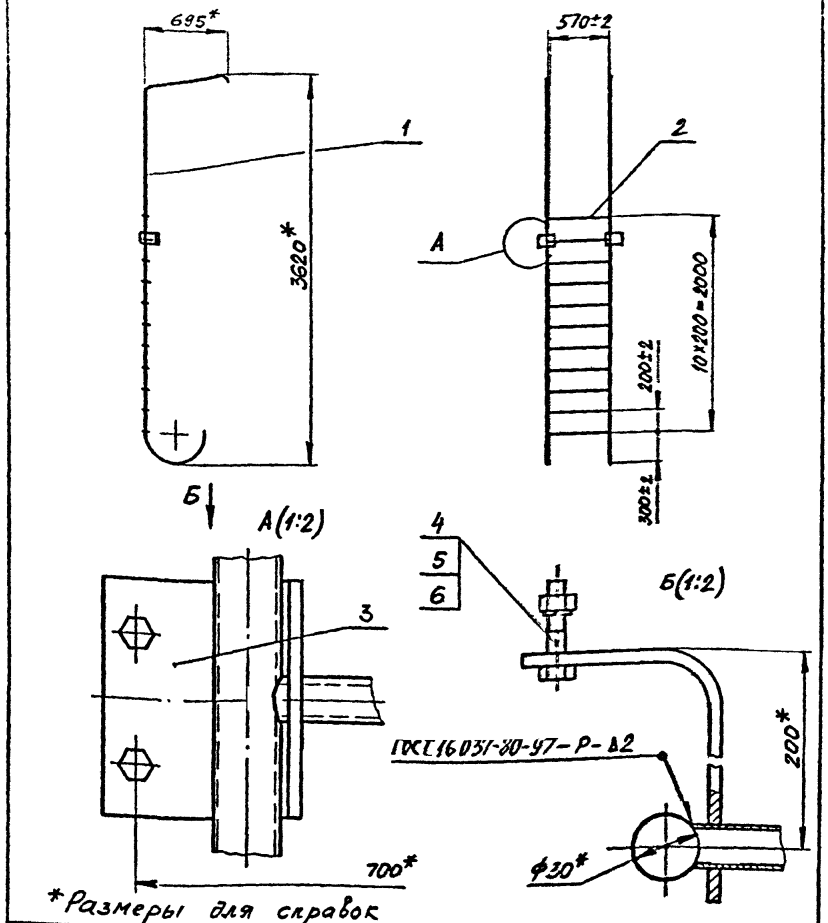

*Размеры для справок

1.464.2-25.93.4-2000 СБ

Лестница пожарная ЛП
Сборочный чертеж

Стадия	Масса	Масштаб
КМ	22,5	1:40
Лист	Листов 1	

АП ЦНИИПРОМЗДАНИЙ

ГИП	Артамонов	
Н.контр.	Мзеков	
Пров.	Артамонов	
Исполн.	Мансфельд	

$R_z 80$ $\sqrt{(\sqrt{})}$

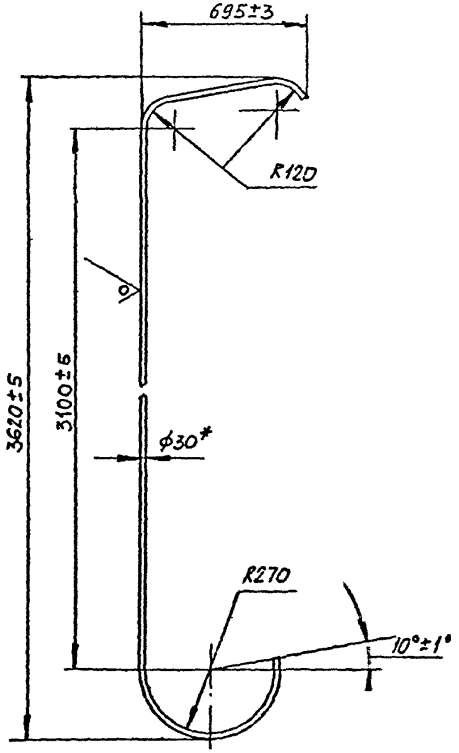

1. Длина развертки $L = 4350$ мм
2. *Размер для справок

				1.464.2-25.93.4-2001		
				Поручень	Стадия: КМ	Масса: 6,0	Масштаб: 1:20
					Лист	Листов 1
	ГИП.	Артамонов		Труба 30×2 ГОСТ 8734-75 / В20 ГОСТ 8733-74	АП ЦНИИПромзданий	
	Н.контр.	Мягков				
	Пров.	Артамонов				
	Исполн.	Минсфельд				

Инв № подл. | Подп. и дата | Взам. инв. №

$R_z 80$ √(√)

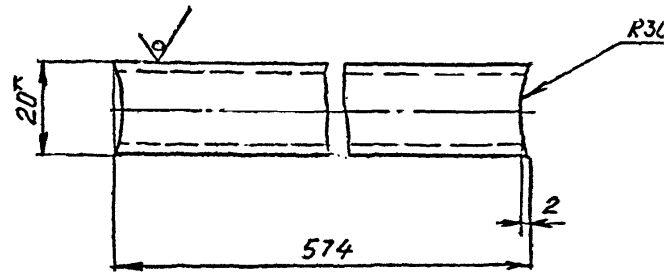

*Размер для справок

				1.464.2-25.93.4-2002		
				Ступень	Стадия: КМ	Масса: 0,73	Масштаб: 1:1
					Лист	Листов 1
ГИП	Артамонов			Труба 20х3 ГОСТ 8734-75 / 820 ГОСТ 8733-74	АП ЦНИИПРОМЗДАНИЙ	
Н.контр.	Мэлков					
Пров.	Артамонов					
Исполн.	Нансфельц					

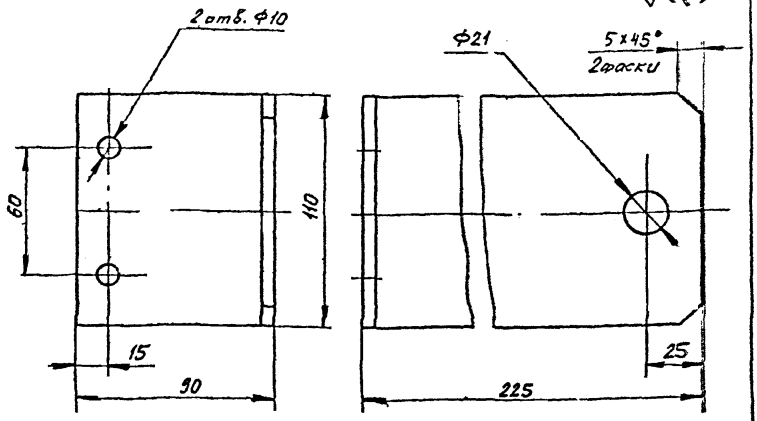

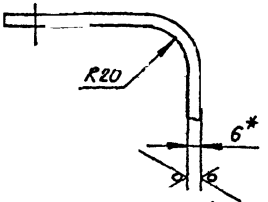

1. Длина развертки $L = 300$ мм.
2. Неуказанные предельные отклонения размеров: $H14$; $h14$; $\pm \frac{IT14}{2}$
3. * Размер для справок

			1.464.2-25.93.4-2003			
			Кронштейн	Стадия	Масса	Масштаб
				КМ	1,5	1:2
				Лист	Листов 1	
ГИП	Артамонов		Лист Б-ПН-6 ГОСТ 19903-74	АП ЦНИИПРОМЗДАНИЙ		
Н. контр.	Мясоед		Ст3пс2 ГОСТ 14637-79			
Прсв.	Артамонов					
Исполн.	Инсфельд					

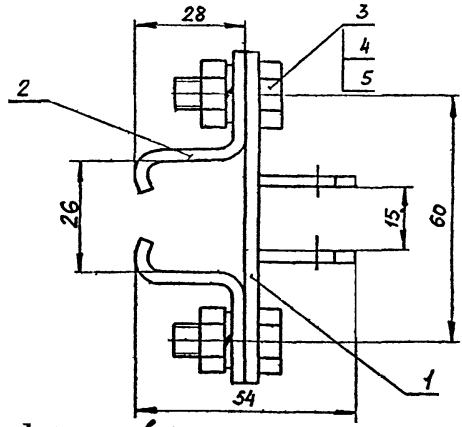

Размеры для справок

Формат	Зона	Поз.	Обозначение	Наименование	Кол.	Прим.
				Сборочные единицы		
А4		1	1.464.2-25.93.4-3100	Скоба	1	
				Детали		
А4		2	1.464.2-25.93.4-3001	Скоба	2	
				Стандартные изделия		
		3		Болт М8-8g×20.58.01.20		
				ГОСТ 7798-70	4	
		4		Гайка М8-7Н.5.01.20		
				ГОСТ 5915-70	4	
		5		Шайба 8 65Г.02.9		
				ГОСТ 6402-70	4	

		1.464.2-25.93.4-3000	
		Держатель рейки	Стадия: КМ; Масса: 0.37; Масштаб: 1:1
			Лист; Листов 1
ГИП	Артамонов		АП ЦНИИПРОМЗДАНИЙ
Н. контр	Мусков		
Пров.	Артамонов		
Испол.	Канфельд		

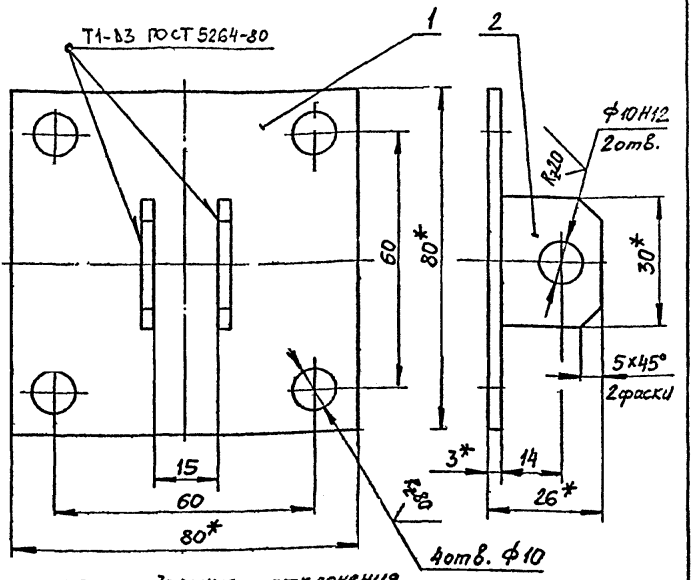

1. Неуказанные предельные отклонения размеров: $H14$; $h14$; $\pm \frac{IT14}{2}$
2. * Размеры для справок

Формат	Зона	Поз.	Обозначение	Наименование	Кол.	Прим.
				Детали		
				Лист Б-ПН-3,0 ГОСТ 19903-74		
				Ст3пс2 ГОСТ 16523-89		
БЧ		1	1.464.2-25.93.4-3101	(80×80) h14	1	0,15 кг
БЧ		2	1.464.2-25.93.4-3102	(23×30) h14	2	0,016 кг

Взам. инв. №

Подп. и дата

Инв. № подл.

1.464.2-25.93.4-3100

			Стадия	Масса	Масштаб
		Скоба	КМ	0,17	1:1
ГИП	Артамонов		Лист	Листов 1	
Н. контр.	Мясков		АП ЦНИИПРОМЗДАНИЙ		
Пров.	Артамонов				
Исполн.	Нансфелд				

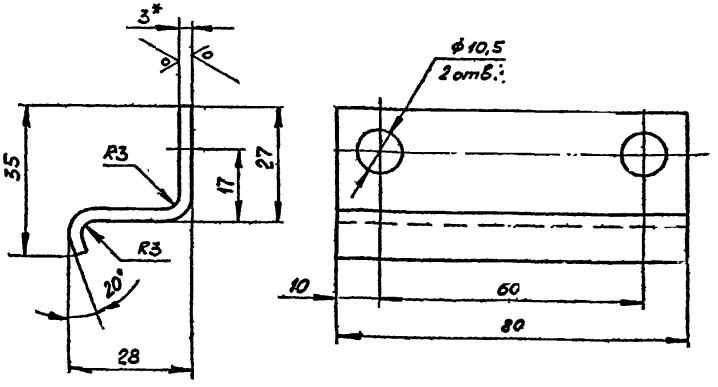

1. Неуказанные предельные отклонения размеров H14; h14; $\pm \frac{JT14}{2}$
2. *Размер для справок

				1.464.2-25.93.4-3001			
				Скоба	Стадия	Масса	Масштаб
					КМ	0,11	1:1
					Лист	Листов 1	
ГИП	Артамонов			Лист Б-ПН-3,0 ГОСТ 19903-74 / Ст3пс2 ГОСТ 16523-89	АП ЦНИИПРОМЗДАНИЙ		
Н. контр	Мягков						
Пров.	Артамонов						
Исполн	Мансфельд						

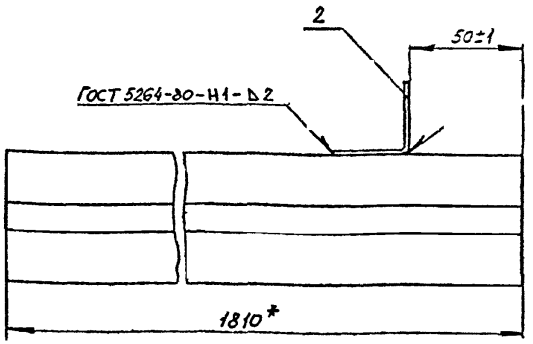

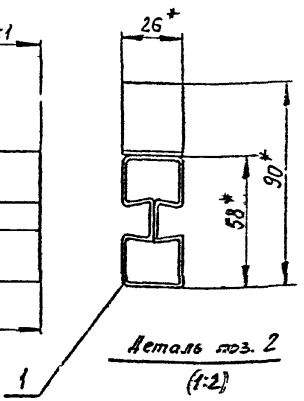

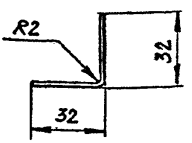

*Размеры для справок

Формат	Зона	Поз.	Обозначение	Наименование	Кол.	Прим.
				Детали		
БЧ		1	1.464.2-25.93.4-4001	Стойка L=1810 h14		
				Профиль стальной		
				замкнутый 58х26х1,8		
				см. 1.464.2-25.93.4-0003	1	5,03 кг
БЧ		2	1.464.2-25.93.4-4002	Уголок		
				Лист Б-ПН-2,0 ГОСТ 19903-74		
				Сз3кп2 ГОСТ 16523-89		
				(26х66) h14	1	0,027 кг

Инв. № подл. | Подп. и дата | Взам. инв. №

ГИП	Артамочов		
Н контр	Мягков		
Пров.	Артамонов		
Исполн.	Нижфельд		

1.464.2-25.93.4-4000

Стойка угловая

Стадия	Масса	Масштаб
КМ	5,06	1:2

Лист | Листов 1

АП ЦНИИПРОМЗДАНИЙ

Рис. 1

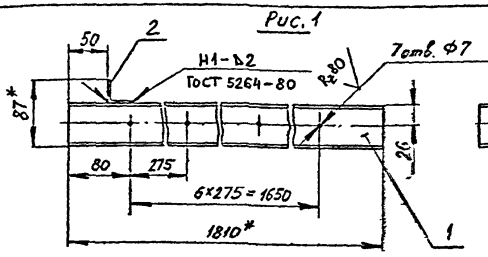

Рис. 2

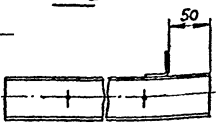

Обозначение	Рис.
1.464.2-25.93.4-4500	1
-01	2

Деталь поз. 2
(1:2)

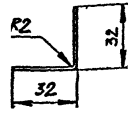

1. Неуказанные предельные отклонения размеров: Н14; h14, $\pm \frac{JT14}{2}$
2. *Размеры для справок

Формат	Зона	Поз.	Обозначение	Наименование	Кол.	Прим.
				Детали		
Б4		1	1.464.2-25.93.4-4501	Стойка		
				Профиль №1 ГОСТ 7511-73		
				L = 1810 h14	1	5,52кг
Б4		2	1.464.2-25.93.4-4502	Уголок		
				Лист Б-ПН-2,0 ГОСТ 19903-74		
				Ст3пс2 ГОСТ 16523-89		
				(26×66) h14	1	0,027кг

ГИП	Артамонов		
Н.контр.	Мягков		
Исполн.	Мансфельд		

1.464.2-25.93.4-4500

Стойка угловая

Стадия	Масса	Масштаб
КМ	5,55	1:5

Лист | Листов 1

АП ЦНИИПРОМЗДАНИЙ

gost.e-ecolog.ru