ТИПОВЫЕ КОНСТРУКЦИИ, ИЗДЕЛИЯ И УЗЛЫ ЗДАНИЙ И СООРУЖЕНИЙ

СЕРИЯ 1.464-13/82

СВЕТОАЭРАЦИОННЫЕ ФОНАРИ С ДВУМЯ ЯРУСАМИ ПЕРЕПЛЕТОВ

ВЫПУСК 3

СТАЛЬНЫЕ ПЕРЕПЛЕТЫ И ПОЖАРНЫЕ ЛЕСТНИЦЫ РАБОЧИЕ ЧЕРТЕЖИ

18245-02
ЦЕНА 0-84

gost.e-ecolog.ru

ЦЕНТРАЛЬНЫЙ ИНСТИТУТ ТИПОВОГО ПРОЕКТИРОВАНИЯ
ГОССТРОЯ СССР

Москва, А-445, Смольная ул., 22

Сдано в печать X 1982 года

Заказ № 10678 Тираж 4680 экз

ТИПОВЫЕ КОНСТРУКЦИИ, ИЗДЕЛИЯ И УЗЛЫ ЗДАНИЙ И СООРУЖЕНИЙ

СЕРИЯ 1.464-13/82

СВЕТОАЭРАЦИОННЫЕ ФОНАРИ С ДВУМЯ ЯРУСАМИ ПЕРЕПЛЕТОВ

ВЫПУСК 3

СТАЛЬНЫЕ ПЕРЕПЛЕТЫ И ПОЖАРНЫЕ ЛЕСТНИЦЫ РАБОЧИЕ ЧЕРТЕЖИ

РАЗРАБОТАНЫ
ЦНИИПРОМЗДАНИЙ

Зам. директора института С.М. Гликин

Рук. лаборатории светопрозрачных ограждений Ю.П. Александров

Гл. инженер проекта В.И. Брыкин

Утверждены

и введены в действие с 01.01.1983г.

Постановлением Госстроя СССР

от 08.09.1982 г. № 213

Содержание

Обозначение	Наименование	Стр.
1.464-13/82.3 1000	Переплет стальной ПТ.6х1,2	4-5
1.464-13/82.3 1000 СБ	Переплет стальной ПТ.6х1,2 Сборочный чертёж	6
1.464-13/82.3 1100	Рама переплета и рама-ревизия	7
1.464-13/82.3 1200	Устройство запорное	8
1.464-13/82.3 1300	Подвеска	9
1.464-13/82.3 1300 СБ	Подвеска Сборочный чертёж	10
1.464-13/82.3 1301	Скоба	11
1.464-13/82.3 1302	Кронштейн	12
1.464-13/82.3 2000	Переплет стальной ПП.6х1,2	13-15
1.464-13/82.3 2000 СБ	Переплет стальной ПП.6х1,2 Сборочный чертёж	16-17
1.464-13/82.3 2001	Клямпер	18
1.464-13/82.3 2100	Рама переплета	19
1.464-13/82.3 2100 СБ	Рама переплета Сборочный чертёж	20-21
1.464-13/82.3 2101	Стойка	22
1.464-13/82.3 2102	Горбылёк	23
1.464-13/82.3 2103	Скоба	24
1.464-13/82.3 2200	Рама-ревизия	25
1.464-13/82.3 2201	Стойка	26
1.464-13/82.3 3000	Лестница пожарная	27
1.464-13/82.3 3000 СБ	Лестница пожарная Сборочный чертеж	28
1.464-13/82.3 3001	Поручень	29
1.464-13/82.3 3002	Ступень	30
1.464-13/82.3 3003	Кронштейн	31
1.464-13/82.3 4000	Держатель рейки	32
1.464-13/82.3 4001	Скоба	33
1.464-13/82.3 4010	Скоба	34

Обозначение	Наименование	Стр.
1.464-13/82.3 5000	Стойка угловая	35
1.464-13/82.3 5100	Стойка угловая	36
1.464-13/82.3 0001	Вставка	37
1.464-13/82.3 0002	Костыль	38
1.464-13/82.3 0003	Нащельник	39
1.464-13/82.3 0004	Профиль трубчатый ПТ-1	40
1.464-13/82.3 0005	Профиль резиновый	41
1.464-13/82.3 0006	Профиль резиновый	42

Инв. N подл.	Подпись и дат.	Взам. инв.

Формат	Зона	Поз.	Обозначение	Наименование	Кол. на испол. 1.464-13/82.3 1000-									Примечание
					–	01								
				Документация										
А4			1.464-13/82.3 1000СБ	Сборочный чертёж	X	X								
А4			1.464-13/82.0 0000ПЗ	Пояснительная										
				записка	X	X								
				Сборочные единицы										
А4		1	1.464-13/82.3 1100	Рама переплета	1	1								
А4		2	-01	Рама-ревизия		1								
А4		3	1.464-13/82.3 1200	Устройство запорное		1								
А4		4	1.464-13/82.3 1300	Подвеска	2	2								
				Шифр	ПТ.6х1,2	ПТ.6х1,2*								

1.464-13/82.3 1000-01-
переплет стальной из трубчатого профиля с рамкой-ревизией

ГИП	Брыкин	[signature]	
Н.контр.	Дубинин	[signature]	
Пров.	Брыкин	[signature]	
Исполн.	Мансфельд	[signature]	

1.464-13/82.3 1000

Переплёт стальной ПТ.6х1,2

Стадия	Лист	Листов
Р	1	2

ЦНИИПРОМЗДАНИЙ

Инв. N подл. | Подпись и дата | Взам. инв. N

Формат	Зона	Поз.	Обозначение	Наименование	Кол. на испол. 1.464-13/82.3 1000- —	01									Приме-чание
				Детали											
				Стекло оконное δ=4мм											
				ГОСТ 111-78											
54		7	1.464-13/82.3 1001	$1060^{+2}_{-3} \times 1150^{+2}_{-3}$	5	4									12,9 кг
54		8	1.464-13/82.3 1002	$1060^{+2}_{-3} \times 990^{+2}_{-3}$		1									10,9 кг
				Стандартные изделия											
		9		Петля ПН1-150Л											
				ГОСТ 5088-78		2									
				Материалы											
		10		Профиль резиновый Р18	48	38									м
				см. 1.464-13/82.3 0006	7,2	5,7									кг
		11		Профиль резиновый Р43а		10									м
				см. 1.464-13/82.3 0006		2,7									кг

18245-02 6

1.464-13/82.3 1000

Лист 2

5

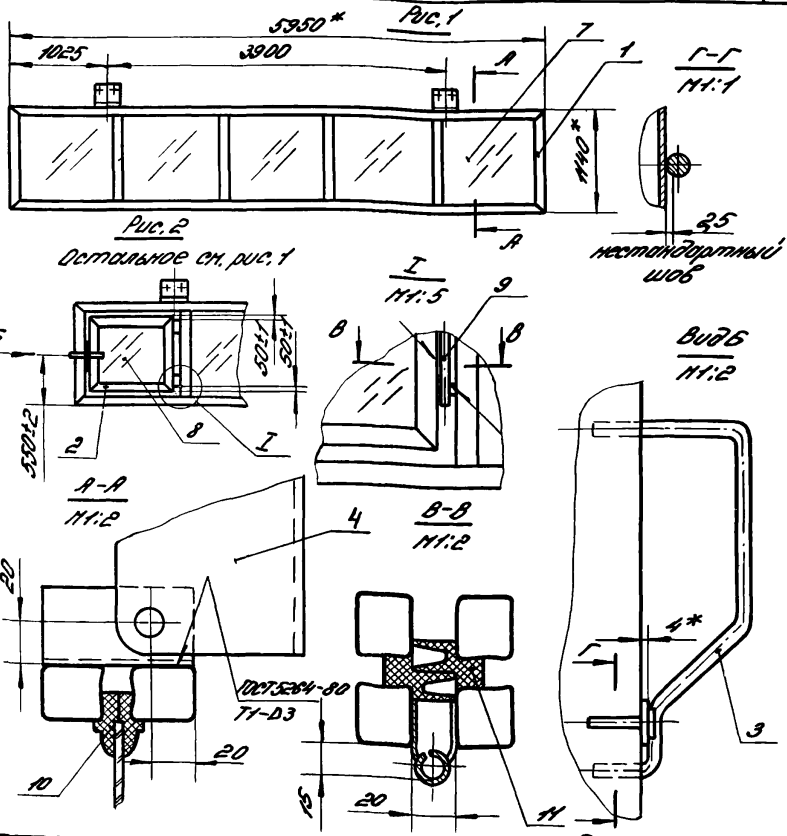

Обозначение	Рис.	Масса, кг
1.464-13/82.3 1000	1	129
-01	2	141

Инв.№ подл. | Подпись и дата | Взам.инв.№

ГИП	Брыкин		
Н.контр.	Рубинин		
Пров.	Брыкин		
Исполн.	Консорель		

1.464-13/82.3 1000 СБ

Переплет стальной ПТ. 6х1,2 Сборочный чертёж

Стадия	Масса	Масштаб
Р	см. табл.	1:50
Лист	Листов 1	

ЦНИИПромзданий

Рис.1

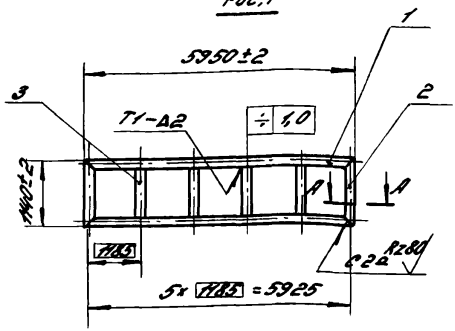

Рис.2

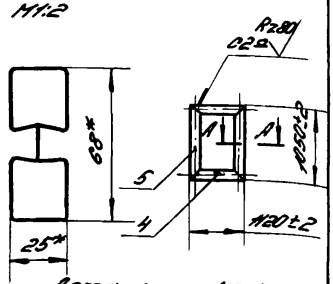

Детали поз. 1, 2, 4 и 5

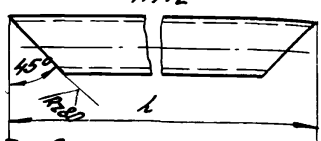

Обозначение	Рис.	Масса, кг
1.464-13/82.3 1100	1	55,5
-01	2	12,9

1. * Размеры для справок.
2. Сварные швы по ГОСТ 14771-76. Способ сварки Нп или Уп.

Формат	Зона	Поз.	Обозначение	Наименование	Кол.	Примечание
				1.464-13/82.3 1100		
				Детали		
64		1	1.464-13/82.3 1101	Балка l = 5950 Вт	2	17,85 кг
64		2	-01	Балка l = 1140 Вт	2	3,30 кг
64		3	-02	Балка l = 1090 Вт	4	3,27 кг
				1.464-13/82.3 1100-01		
				Детали		
64		4	1.464-13/82.3 1102	Балка l = 1120 Вт	2	3,36 кг
64		5	-01	Балка l = 1050 Вт	2	3,07 кг

Инв. № подл. | Подпись и дата | Взам. инв. №

1.464-13/82.3 1100

Рама переплета и рама-ревизия

				Стадия	Масса	Масштаб
				Р	см. табл.	1:100
ГИП	Брыкин			Лист	Листов 1	
Н.контр.	Дубинин					
Пров.	Брыкин			ЦНИИПромзданий		
Исполн.	Консарева					

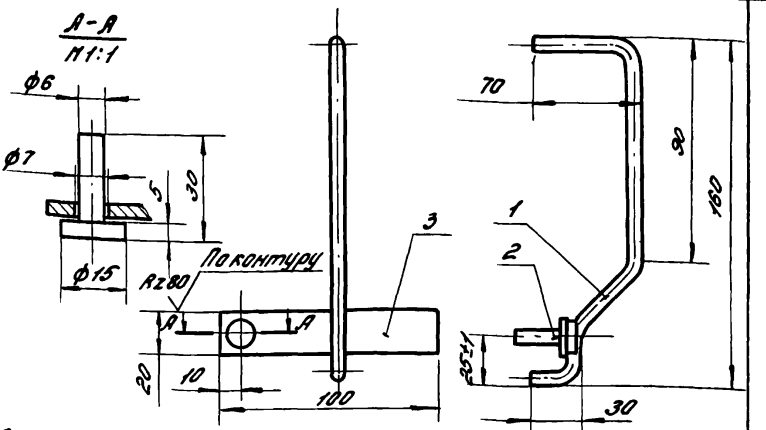

1. *Размер для справок
2. Предельные отклонения размеров по СМ7.

Формат	Зона	Поз.	Обозначение	Наименование	Кол.	Примеч.
				Детали		
Б.4		1	1.464-13/82.3 1201	Ручка		
				Круг В6 ГОСТ 2590-71 / Ст3 ГОСТ 535-79	1	0,079 кг
Б.4		2	1.464-13/82.3 1202	Стержень		
				Круг В16 ГОСТ 2590-71 / Ст3 ГОСТ 535-79	1	0,016 кг
Б.4		3	1.464-13/82.3 1203	Планка		
				Лист Б-ПН-3,0 ГОСТ 19903-74 / Б-II Ст3 ГОСТ 16523-70	1	0,045 кг

1.464-13/82.3 1200

Устройство запорное

Стадия	Масса	Масштаб
Р	0,14	1:2

Лист | Листов 1

ЦНИИПРОМЗДАНИЙ

ГИП	Брыкин	[signature]
Н.контр.	Дубинин	[signature]
Пров.	Брыкин	[signature]
Исполн.	Мансфельд	[signature]

Инв.№ подл. | Подпись и дата | Взам.инв.№

Формат	Зона	Поз.	Обозначение	Наименование	Кол.	Примечание
				Документация		
А4			1.464-13/82.3 1300 СБ	Сборочный чертёж		
				Детали		
А4		1	1.464-13/82.3 1301	Скоба	1	
				Стандартные изделия		
		2		Болт М16х35.58.09		
				ГОСТ 7798-70	2	
		3		Гайка М16.5.09		
				ГОСТ 5915-70	2	
		4		Ось 22-10Х3 х 140		
				40Х ГОСТ 9650-80	1	
		5		Шайба 10.01.05		
				ГОСТ 11371-78	3	
		6		Шайба 16.65Г.029		
				ГОСТ 6402-70	2	
		7		Шплинт 2,5х20		
				ГОСТ 397-79	1	
			Переменные данные для исполнения			
				1.464-13/82.3 1300		
А4		8	1.464-13/82.3 1302	Кронштейн	1	
				1.464-13/82.3 1300-01		
А4		8	1.464-13/82.3 1302-01	Кронштейн	1	

Инв. № подл. | Подп. и дата | Взам. инв. №

1.464-13/82.3 1300

ГИП	Брыкин		
Н.контр.	Дубинин		
Пров.	Брыкин		
Исполн.	Новгородцев		

Подвеска

Стадия	Лист	Листов
Р		1

ЦНИИПромзданий

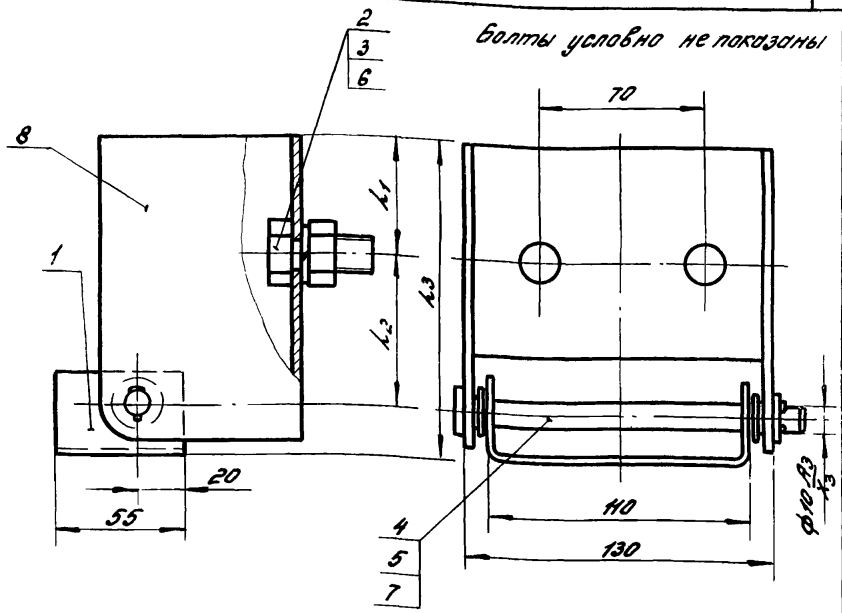

Обозначение	h1 мм	h2 мм	h3 мм	Масса, кг
1.464-13/82.3 1300	50	65	135	0,56
-01	35	45	100	0,50

1. Подвеска 1.464-13/82.3 1300 применяется только для верхнего яруса в фонаре с покрытием из профилированного настила
2. Размеры для справок

Инв. № подл. | Подпись и дата | Взам. инв. №

ГИП	Брыкин		
Н.контр.	Дубинин		
Пров.	Брыкин		
Исполн.	Манофелы		

1.464-13/82.3 1300 СБ

Подвеска

Сборочный чертёж

Стадия	Масса	Масштаб
Р	см. табл.	1:2
Лист	Листов 1	

ЦНИИПромзданий

Rz80 (√)

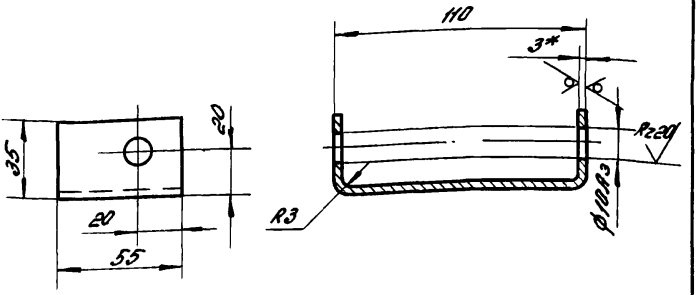

1. * Размер для справок.
2. Предельные отклонения размеров по СМ1.

				1.464-13/82.3 1301			
				Скоба	Стадия	Масса	Масштаб
					Р	0,2	1:2
ГИП	Брыкин				Лист	Листов 1	
Н.контр.	Дубинин			Лист Б-ПН-3,0 ГОСТ 19903-74 / Б-II Ст3 ГОСТ 16523-70	ЦНИИПРОМЗДАНИЙ		
Пров.	Брыкин						
Исполн.	Манстельд						

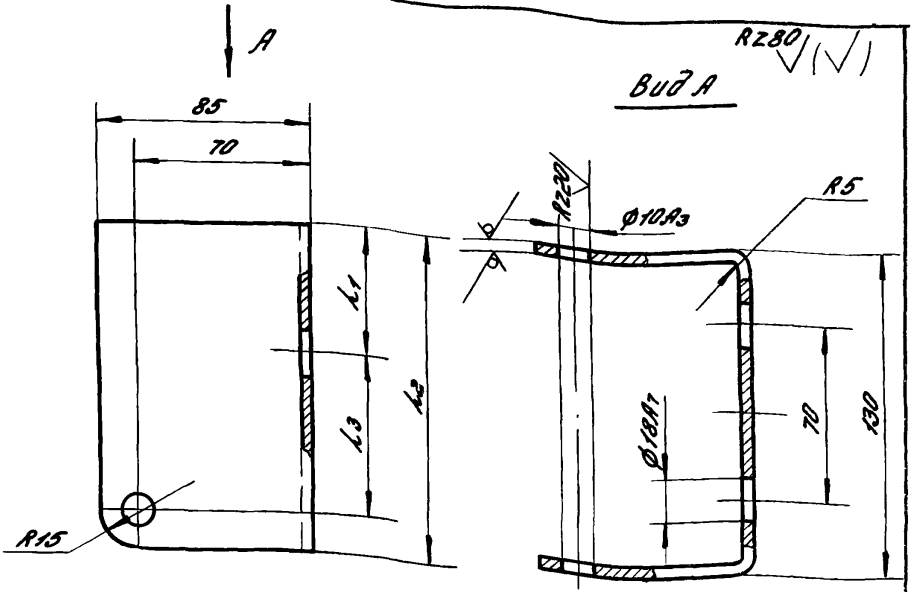

Обозначение	h_1 мм	h_2 мм	h_3 мм		Масса, кг
1.464-13/82.3 1302	50	130	65		0,27
-01	35	95	45		0,21

1. *Размер для справок
2. Неуказанные предельные отклонения размеров по СМ1.

				1.464-13/82.3 1302			
				Кронштейн	Стадия	Масса	Масштаб
					Р	см. табл.	1:2
ГИП	Брыкин				Лист	Листов 1	
Н. контр.	Дубинин			Лист Б-ПН-5 ГОСТ 19903-74 / ВСт3пс2 ГОСТ 14637-79	ЦНИИПРОМЗДАНИЙ		
Пров.	Брыкин						
Исполн.	Мансфельд						

Инв. № подл. | Подпись и дата | Взам. инв. №

Формат	Зона	Поз.	Обозначение	Наименование	Кол. на испол. 1.464-13/82.3 2000 -										Примечание
					—	01									
				Документация											
А4			1.464-13/82.3 2000 СБ	Сборочный чертеж	X	X									
А4			1.464-13/82.0 0000 ПЗ	Пояснительная											
				записка	X	X									
				Сборочные единицы											
А4		1	1.464-13/82.3 1200	Устройство запорное		1									
А4		2	1.464-13/82.3 1300	Подвеска	2	2									
А4		3	1.464-13/82.3 2100	Рама переплета	1	1									
А4		4	-01	Рама-ревизия		1									
				Шифр	пп.6х1,2	пп.6х1,2*									

* 1.464-13/82.3 2000-01 - переплет стальной из прокатных профилей с рамкой-ревизией

ГИП	Брыкин	[signature]
Н.контр.	Дубинин	[signature]
Пров.	Брыкин	[signature]
Испол.	Мансфельд	[signature]

1.464-13/82.3 2000

Переплет стальной пп.6х1,2

Стадия	Лист	Листов
Р	1	3

ЦНИИПРОМЗДАНИЙ

Инв.№ подл.	Подпись и дата	Взам. инв.№

Формат	Зона	Поз.	Обозначение	Наименование	Кол. на испол. 1.464-13/82.3 2000- —	01								Примечание
				Детали										
А4		5	1.464-13/82.3 2001	Климмеры	262	258								
Б4		6	1.464-13/82.3 2002	Полоса										
				Лист Б-ПН-4,0 ГОСТ 19903-74 Ст3пс2 ГОСТ 14637-79										
				125х40/В7		1								0,42кг
				Стекло оконное δ=4мм										
				ГОСТ 111-78										
Б4		7	1.464-13/82.3 2003	575^{+2}_{-3} х 1080^{+2}_{-3}	10	9								6,43кг
Б4		8	1.464-13/82.3 2004	540^{+2}_{-3} х 1050^{+2}_{-3}		1								5,7кг
				Резина рулонная										
				ЗМБ-А-М ГОСТ 7338-77										
Б4		9	1.464-13/82.3 2005	110х1070/В7		2								0,05кг
Б4		10	1.464-13/82.3 2006	110х535/В7		2								0,024кг

Формат	Зона	Поз.	Обозначение	Наименование	Кол. на испол. 1.464-13/82.3 2000-										Примечание
					—	.01									
				Стандартные изделия											
		11		Винт М6х16.58.05											
				ГОСТ 17473-72	131	153									
		12		Гайка М6.5.09											
				ГОСТ 5915-70	131	153									
		13		Петля ПН1-150Л											
				ГОСТ 5088-78		2									
				Материалы											
		14		Профиль резиновый Р1	30	31									м
				см. 1.464-13/82.3 0005	9,8	10,1									кг
		15		Профиль резиновый Р2	6	4,8									м
				см. 1.464-13/82.3 0005	2,84	2,1									кг

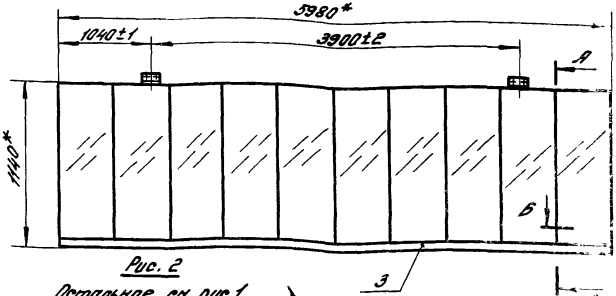

Рис. 2

Остальное см. рис. 1

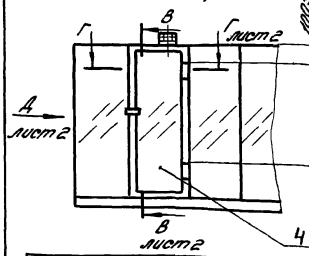

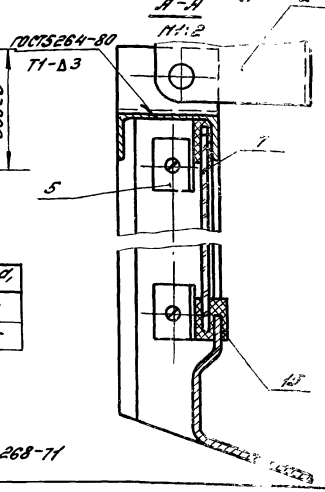

Обозначение	Рис.	Масса, кг
1.464-13/82.3 2000	1	160
-01	2	165

1. *Размеры для справок.
2. Детали поз. 9 и 10 ставить на клей №88-НГ ТУ-38-105-268-71

ГИП	Брыкин		
Н. контр.	Дубинин		
Пров.	Брыкин		
Исполн.	Никифоров		

1.464-13/82.3 2000 СБ

Переплёт стальной ПП. 6×1,2

Сборочный чертёж

Стадия	Масса	Масштаб
Р	см. табл.	1:40
Лист 1	Листов 2	

ЦНИИПромзданий

Инв. № подл. | Подпись и дата | Взам. инв. №

18245-02 17

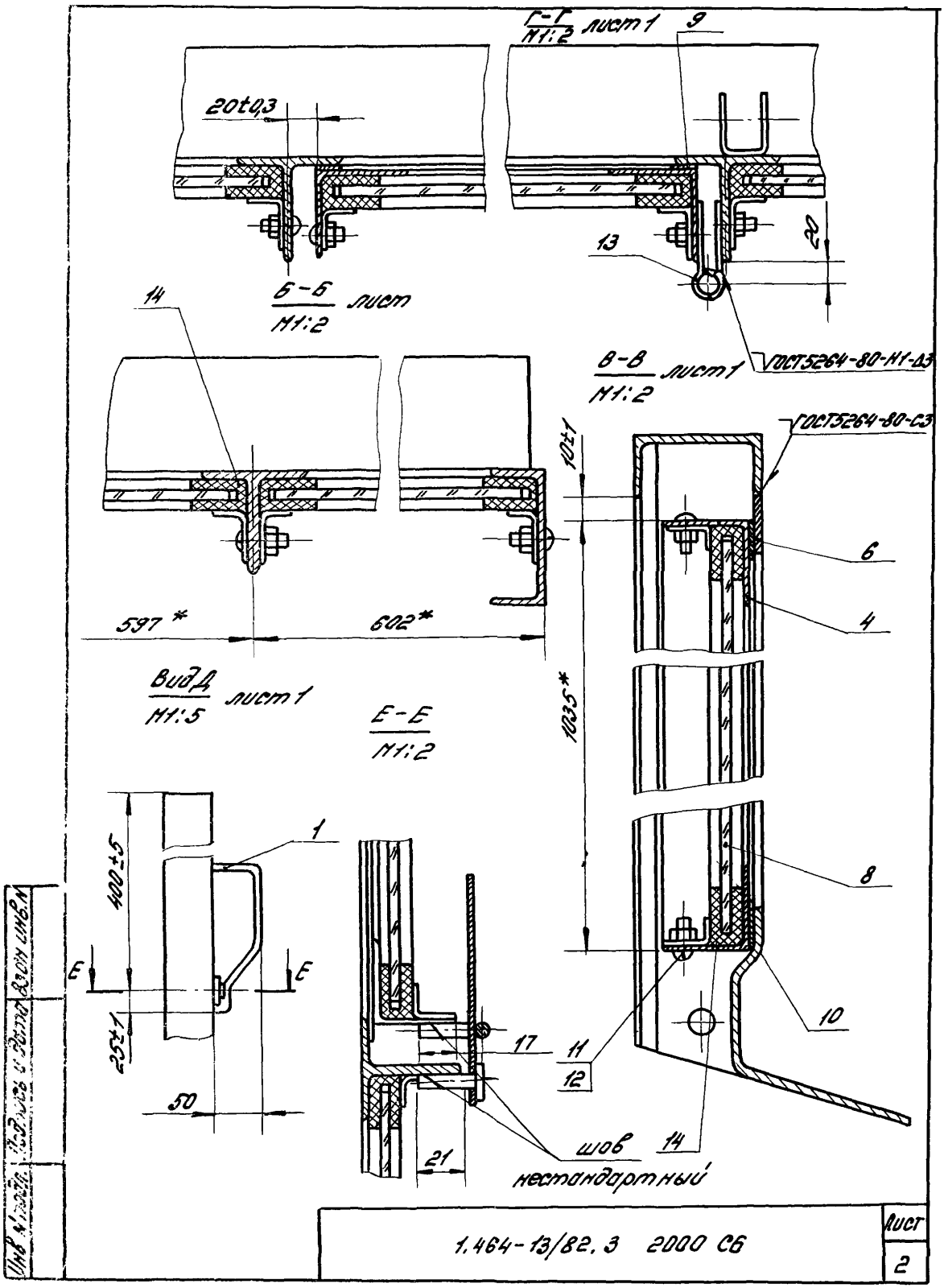

	1.464-13/82.3 2000 СБ	Лист 2

R280 √(√)

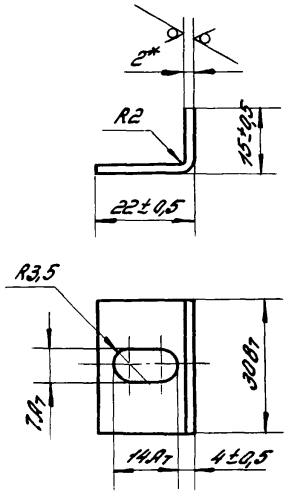

* Размер для справок

				1.464-13/82. Э 2001		
				Клямпера	Стадия: Р	Масса: 0,01	Масштаб: 1:1
					Лист	Листов 1
ГИП	Брыкин			Лист Б-ПН-20 ГОСТ 19903-74 / Б-Ст3 ГОСТ 16523-70	ЦНИИПРОМЗДАНИЙ	
Н.контр.	Дубинин					
Пров.	Брыкин					
Исполн.	Мансфельд					

Инв.№ подл. | Подпись и дата | Взам.инв.№

Формат	Зона	Поз.	Обозначение	Наименование	Кол.	Примечание
				Документация		
А4			1.464-13/82.3 2100 СБ	Сборочный чертеж		
				Детали		
А4		1	1.464-13/82.3 2101	Стойка	1	
А4		2	-01	Стойка	1	
А4		3	1.464-13/82.3 2102	Горбылек	9	
А4		4	1.464-13/82.3 2103	Скоба	2	
Б4		5	1.464-13/82.3 2104	Ригель		
				Профиль №1		
				ГОСТ 7511-73 l = 5980 В7	1	18,24 кг
Б4		6	1.464-13/82.3 2105	СВ 93б		
				Профиль №8 ГОСТ 7511-73		
				l = 5970 В7	1	25,85 кг

Инв. № подл. | Подпись и дата | Взам. инв. №

1.464-13/82.3 2100

ГИП	Брыкин		
Н. контр.	Лубинин		
Пров.	Брыкин		
Исполн.	Инженер		

Рама переплета

Стадия	Лист	Листов
Р		1

ЦНИИПромзданий

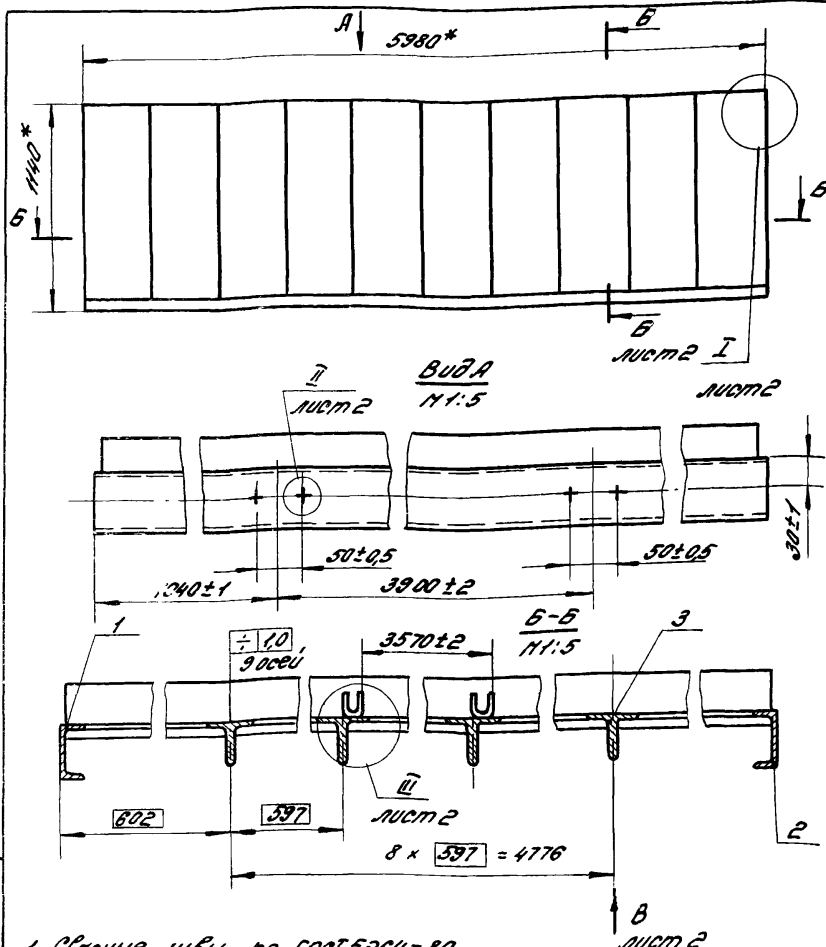

1. Сварные швы по ГОСТ 5264-80
2.* Размеры для справок.

				1.464-13/82.3 2100 СБ			
				Рама переплёта	Стадия	Масса	Масштаб
					Р	77,5	1:40
ГИП	Брыкин			Сборочный чертёж	Лист 1	Листов 2	
Н.контр.	Дубинин						
Пров.	Брыкин				ЦНИИПРОМЗДАНИЙ		
Исполн.	Мансфельд						

Инв. N подл. | Подпись и дата | Взам. инв. N

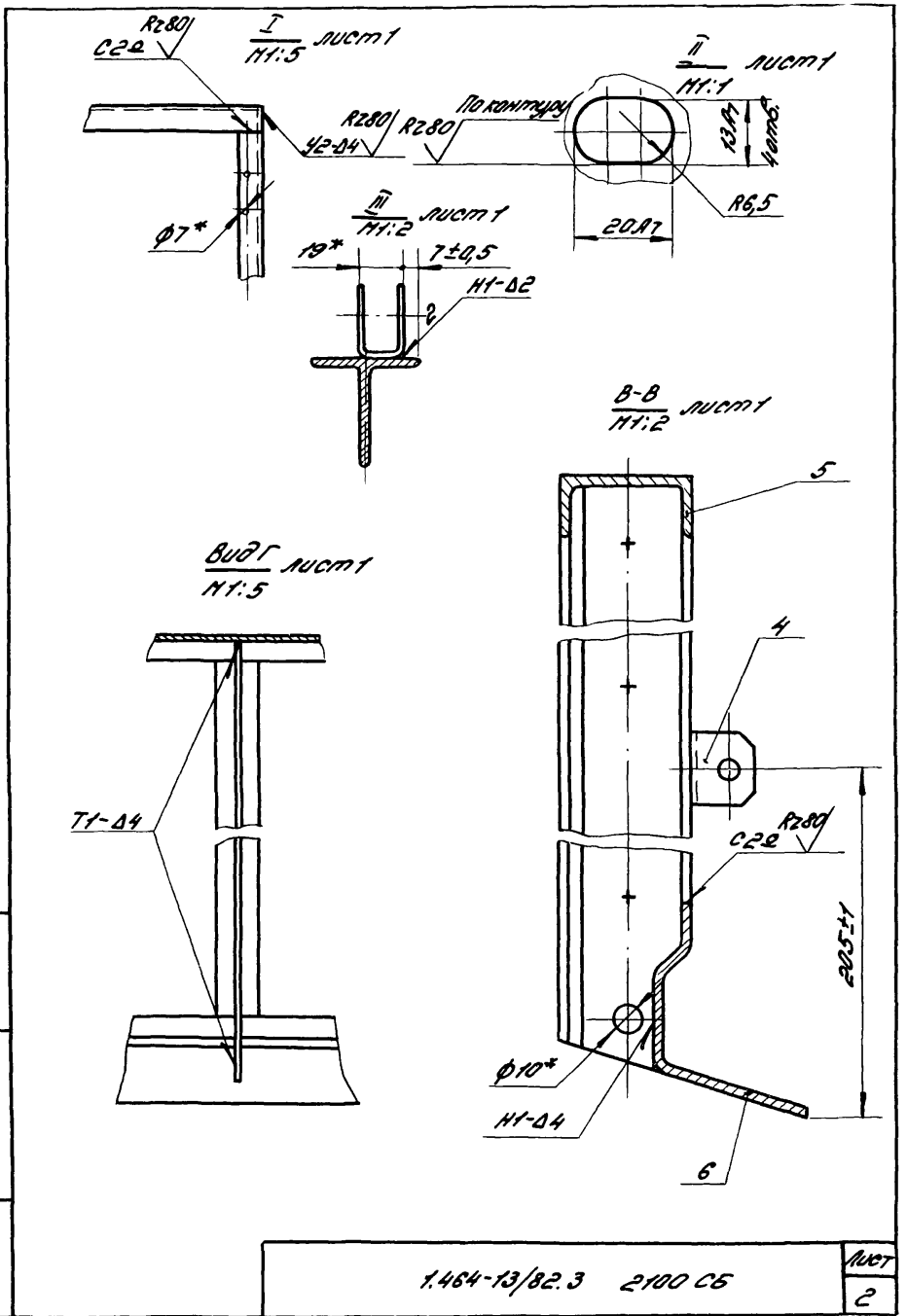
I
М1:5
лист 1
Rz80
С2Ω
У2-Δ4
Ф7*
II
М1:1
лист 1
По контуру
Rz80
Rz80
13А7
4 отв.
R6,5
20А7
III
М1:2
лист 1
19*
7±0,5
Н1-Δ2
2
В-В
М1:2
лист 1
5
4
Вид Г
М1:5
лист 1
Т1-Δ4
Rz80
С2Ω
205±1
Ф10*
Н1-Δ4
6
1.464-13/82.3 2100 СБ
Лист
2

Rz80

1.464-13/82.3 2101

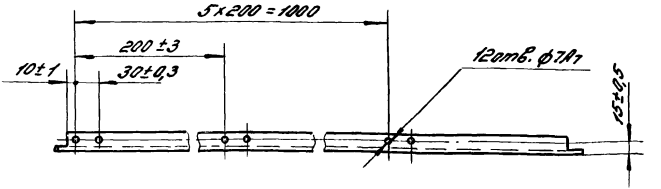

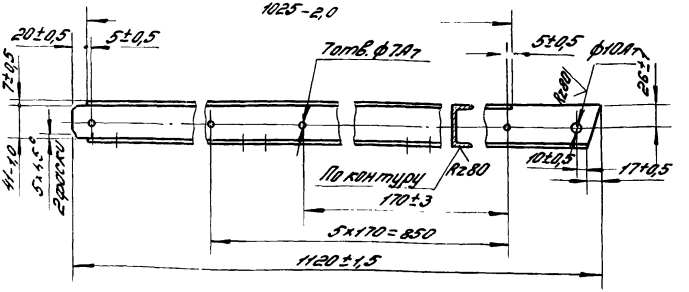

1.464-13/82.3 2101-01 - зеркальное отражение
Остальное - см. 1.464-13/82.3 2101

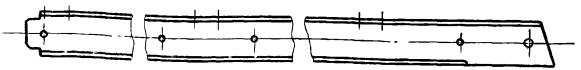

			1.464-13/82.3 2101			
			Стойка	Стадия	Масса	Масштаб
				Р	3,15	1:5
ГИП	Брыкин			Лист	Листов 1	
Н.контр.	Дубинин		Профиль №1 ГОСТ 7511-73	ЦНИИПРОМЗДАНИЙ		
Пров.	Брыкин					
Исполн.	Мансфельд					

Инв. № подл. | Подпись и дата | Взам. инв. №

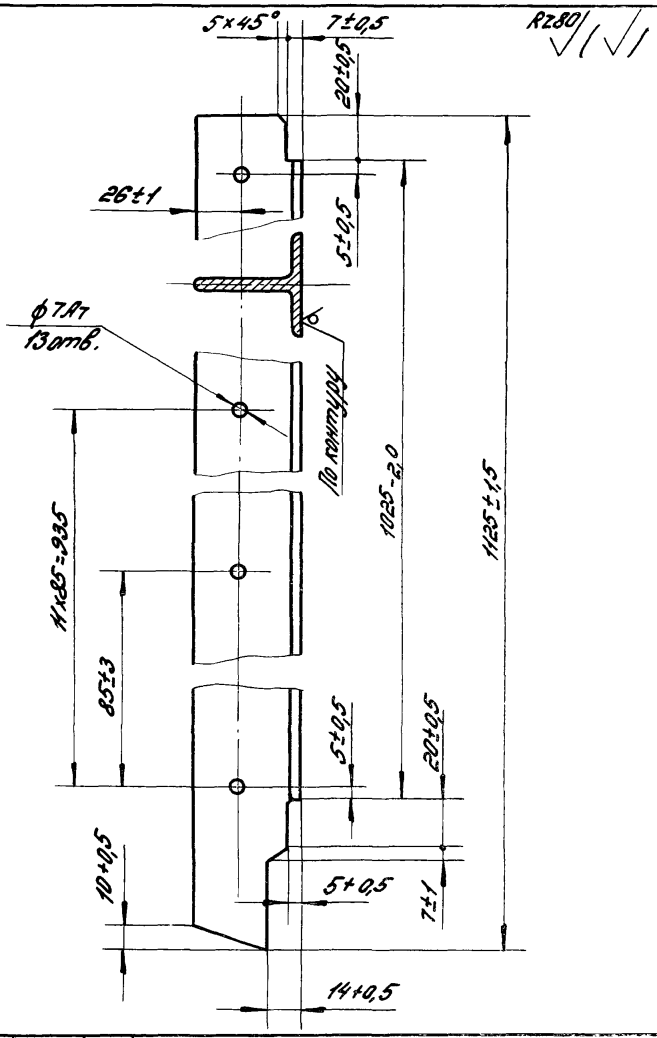

				1.464-13/82.3 2102		
				Горбылёк	Стадия	Масса	Масштаб
					Р	3,0	1:2
ГИП	Брыкин				Лист	Листов 1
Н.контр.	Дубинин			Профиль №5 ГОСТ 7511-73	ЦНИИПРОМЗДАНИЙ	
Пров.	Брыкин					
Исполн.	Мансфельд					

Rz80 √(√)

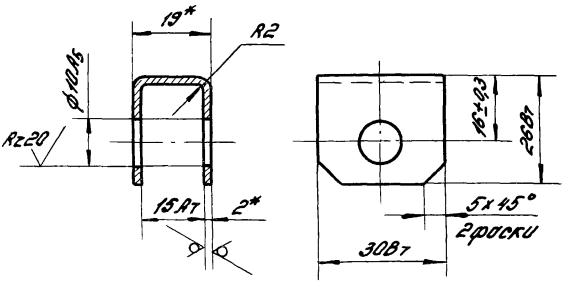

*Размеры для справок

				1.464-13/82.3 2103	
				Скоба	Стадия: Р; Масса: 0,025; Масштаб: 1:1
					Лист; Листов 1
ГИП	Брыкин			Лист Б-ПН-2,0 ГОСТ 19903-74 / Б-IV Ст3 ГОСТ 16523-70	ЦНИИПромзданий
Н.контр.	Дубинин				
Пров.	Брыкин				
Исполн.	Минфельд				

Инв.№ подл. | Подпись и дата | Взам. инв.№

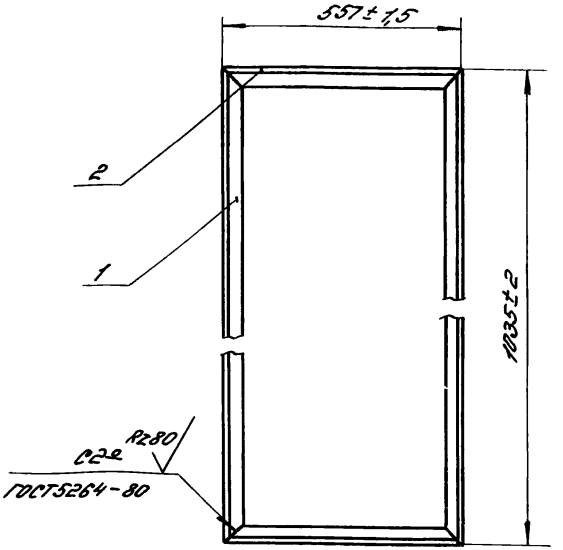

Формат	Зона	Поз.	Обозначение	Наименование	Кол.	Примеч.
				Детали		
А4		1	1.464-13/82.3 2201	Стойка	2	
А4		2	1.464-13/82.3 2201-01	Стойка	2	

1.464-13/82.3 2200

Рама - ревизия

Стадия	Масса	Масшт.
Р	6,3	1:10

Лист | Листов 1

ЦНИИПРОМЗДАНИЙ

ГИП	Брыкин	
Н.контр.	Дубинин	
Пров.	Брыкин	
Исполн.	Мансфельд	

Инв.№ подл. | Подпись и дата | Взам. инв.№

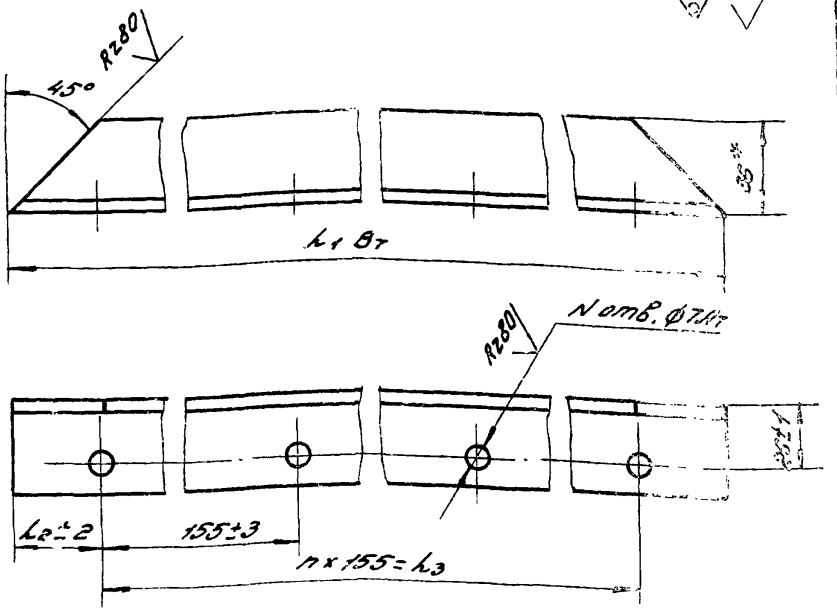

Обозначение	n	N	L_1, мм	L_2 мм	L_3 мм	Масса, кг
1.464-13/82.3 2201	6	7	1035	52	930	2,04
-01	3	4	557	46	465	1,10

* Размер для справок

				1.464-13/82.3 2201			
				Стойка	Стадия	Масса	Масштаб
					Р	см. табл.	1:2
ГИП	Брыкин				Лист	Листов 1	
Н.контр.	Дубинин			Уголок 5-36x36x4 ГОСТ 8509-72 / Ст. 3 ГОСТ 535-79	ЦНИИПРОМЗДАНИИ		
Пров.	Брыкин						
Исполн.	Мансфельд						

Инв. N подл. | Подпись и дата | Взам. инв. N

Формат	Зона	Поз	Обозначение	Наименование	Кол.	Приме-чание
				Документация		
А4			1.464-13/82.3 3000 СБ	Сборочный чертёж		
				Детали		
А4		1	1.464-13/82.3 3001	Поручень	2	
А4		2	1.464-13/82.3 3002	Ступень	11	
А4		3	1.464-13/82.3 3003	Кронштейн	2	
				Стандартные изделия		
		4		Болт М8х25.58.09		
				ГОСТ 7798-70	4	
		5		Гайка М8.5.09		
				ГОСТ 5915-70	4	
		6		Шайба 8.65Г.029		
				ГОСТ 6402-70	4	

Инв. № подл. | Подпись и дата | Взам. инв. №

1.464-13/82.3 3000

ГИП	Брыкин		
Н.контр.	Лубянин		
Пров.	Брыкин		
Испол.	Корнеева		

Лестница пожарная

Стадия	Лист	Листов
Р		1

ЦНИИПромзданий

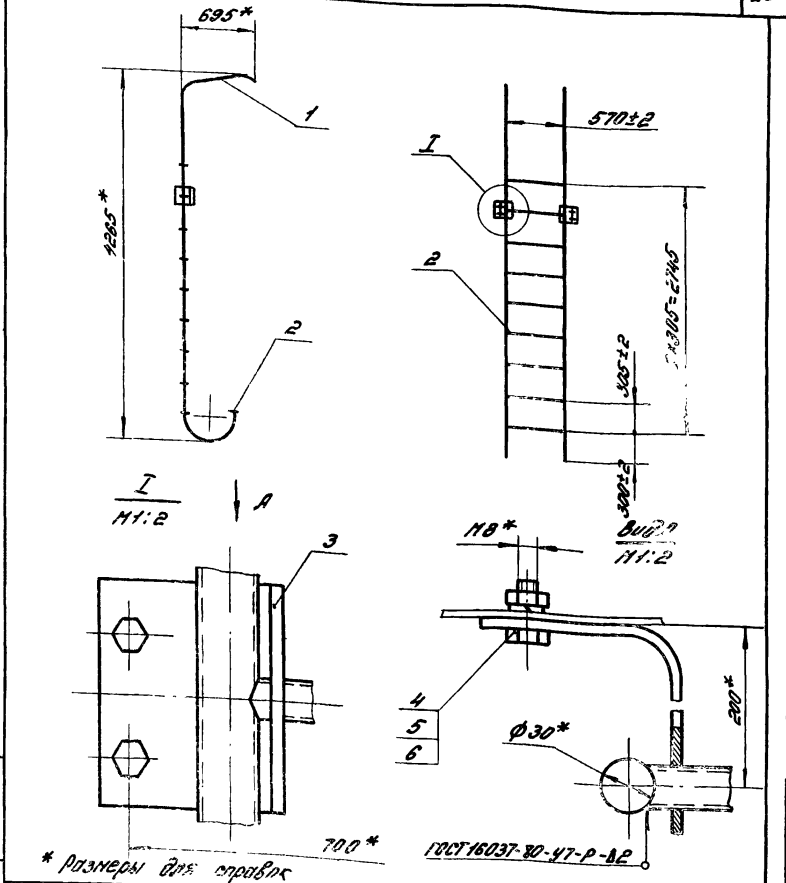

* Размеры для справок

				1.464-13/82.3 3000 СБ			
				Лестница пожарная Сборочный чертёж	Стадия	Масса	Масштаб
					Р	25,2	1:40
ГИП	Брыкин				Лист	Листов 1	
Н.контр.	Дубинин				ЦНИИПРОМЗДАНИЙ		
Пров.	Брыкин						
Исполн.	Мансфельд						

Инв. N подл. | Подпись и дата | Взам. инв. N

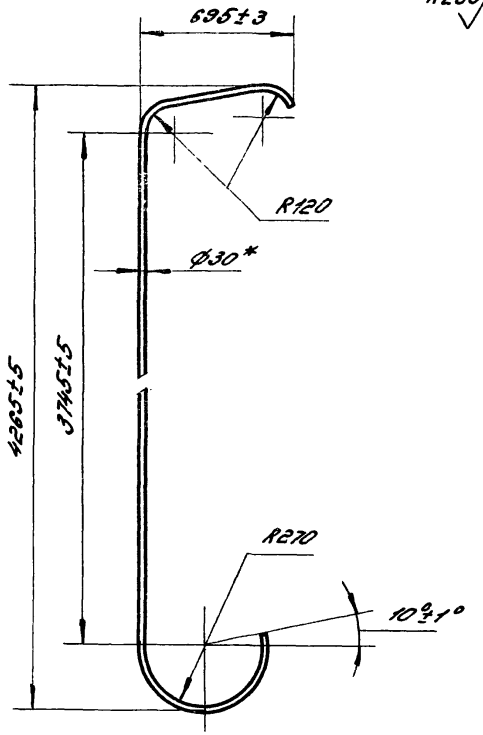

*размер для справок

				1.464-13/82.3 3001		
				Поручень	Стадия: Р	Масса: 6,9	Масшт.: 1:20
					Лист	Листов 1
ГИП	Брыкин			Труба 30×2 ГОСТ 8734-75 / В10 ГОСТ 8733-74	ЦНИИПромзданий	
Н.контр.	Дубинин					
Пров.	Брыкин					
Исполн.	Консультант					

Инв.№ подл. | Подпись и дата | Взам.инв.№

Rz80

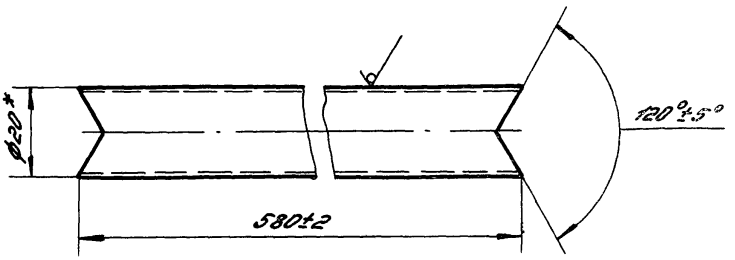

* Размер для справок

Инв.№ подл. | Подпись и дата | Взам.инв.№

				1.464-13/82.3 3002		
				Ступень	Стадия: Р	Масса: 0,73
						Масш.: 1:1
ГИП	Брыкин				Лист	Листов 1
Н.контр.	Дубинин			Труба 20х3 ГОСТ 8734-75 / В10 ГОСТ 8733-74	ЦНИИПРОМЗДАНИЙ	
Пров.	Брыкин					
Исполн.	Мотерелова					

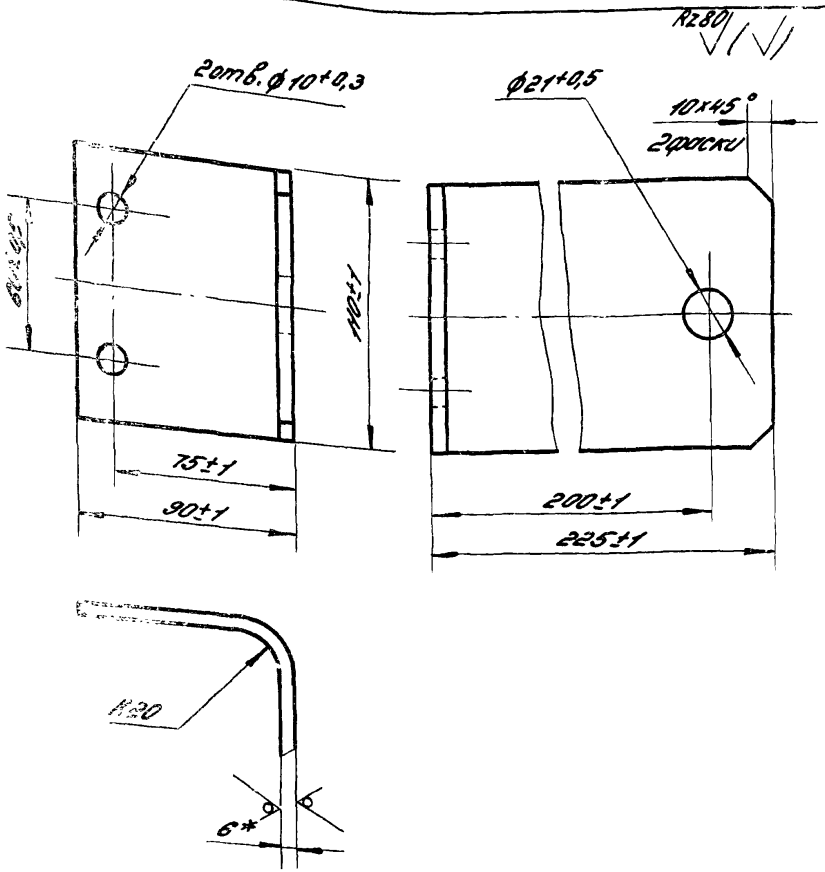

* Размер для справок

				1.464-13/82.3 3003			
				Кронштейн	Стадия	Масса	Масштаб
					Р	1,5	1:2
					Лист	Листов 1	
ГИП	Брыкин			Лист 6-ПН-6 ГОСТ 19903-74 / ВСТ3КП2 ГОСТ 14637-69	ЦНИИПРОМЗДАНИЙ		
Н.контр.	Дубинин						
Пров.	Брыкин						
Исполн.	Мансфельд						

Инв. N подл. | Подпись и дата | Взам. инв. N

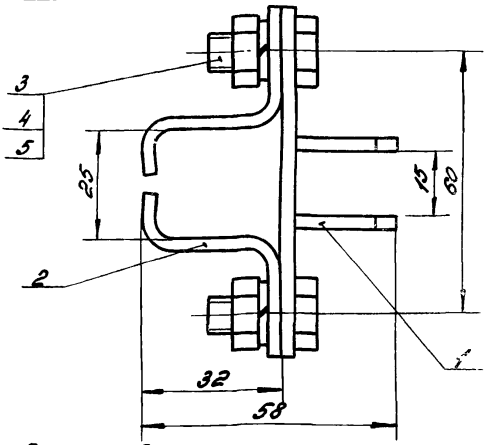

Размеры для справок

Формат	Зона	Поз	Обозначение	Наименование	Кол.	Примечание
				Сборочные единицы		
А4		1	1.464-13/82.3 4010	Скоба	1	
				Детали		
А4		2	1.464-13/82.3 4001	Скоба	2	
				Стандартные изделия		
		3		Болт М8х20.58.09		
				ГОСТ 7798-70	4	
		4		Гайка М8.5.09		
				ГОСТ 5915-70	4	
		5		Шайба 8.65Г.029		
				ГОСТ 6402-70	4	

1.464-13/82.3 4000

Держатель рейки

Стадия	Масса	Масштаб
Р	0,26	1:1
Лист	Листов 1	

ЦНИИПромзданий

ГИП	Брыкин	
Н. контр.	Дубинин	
Пров.	Брыкин	
Исполн.	Нинсфелы	

Инв. № подл. | Подпись и дата | Взам. инв. №

Rz 80

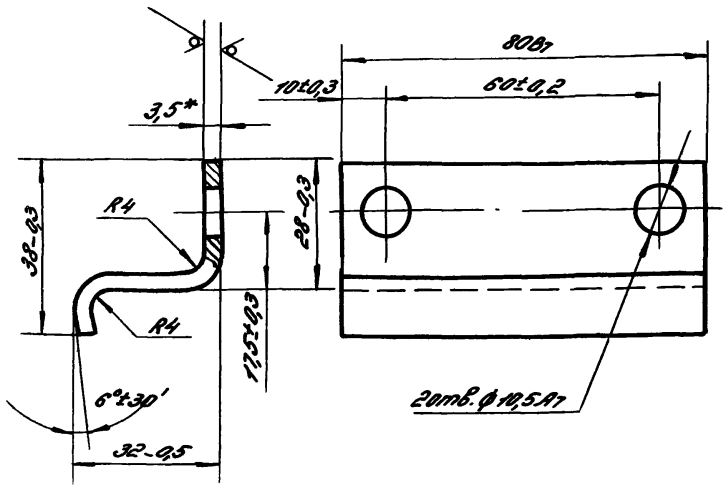

*Размер для справок

				1.464-13/82.3 4001		
				Скоба	Стадия: Р	Масса: 0,03	Масштаб: 1:1
					Лист	Листов 1
Гип	Брыкин			Лист 6-АН-3,5 ГОСТ 19903-74 6-Б Ст 3 ГОСТ 16523-70	УНИИПРОИЗДАНИЙ	
Н.контр.	Дубинин					
Пров.	Брыкин					
Испол.	Макарева					

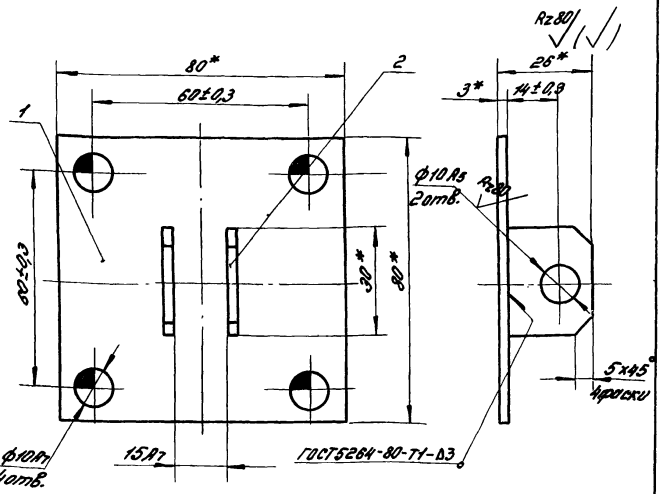

* Размеры для справок

Формат	Зона	Поз.	Обозначение	Наименование	Кол.	Примеч.
				Детали		
				Лист Б-ПН-3.0 ГОСТ 19903-74 Б-Ст3 ГОСТ 16523-70		
Б4		1	1.464-13/82.3 4011	/80×80/ Вт	1	0,151 кг
Б4		2	1.464-13/82.3 4012	/23×30/ Вт	2	0,016 кг

Инв. № подл. | Подп. и дата | Взам. инв. №

1.464-13/82.3 4010

Скоба

Стадия	Масса	Масштаб
Р	0,2	1:1
Лист	Листов 1	

ЦНИИПромзданий

ГИП	Брыкин	
Н. контр.	Лубимин	
Пров.	Брыкин	
Испол.	Макарель	

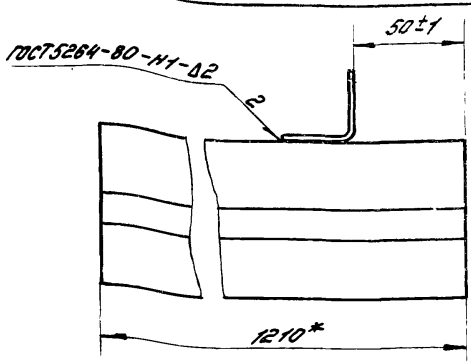

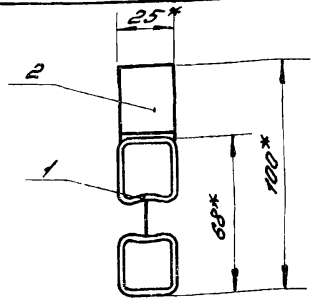

Деталь поз. 2

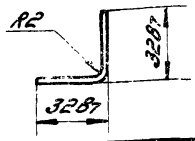

*Размеры для справок

Формат	Зона	Поз.	Обозначение	Наименование	Кол.	Примеч.
				Детали		
6.4		1	1.464-13/82.3 5001	Стойка		
				Профиль трубчатый		
				ПТ-1 l = 1210 Вт		
				СМ.1.464-13/82.3 0004	1	3,63кг
6.4		2	1.464-13/82.3 5002	Уголок		
				Лист $\frac{Б-ПН-2,0\ ГОСТ19903-74}{Б-II\ Ст3\ ГОСТ16523-70}$		
				(25×66)Вт	1	0,04кг

ГИП	Брыкин	[signature]	
Н.контр.	Дубинин	[signature]	
Пров	Брыкин	[signature]	
Исполн.	Мансфель	[signature]	

1.464-13/82.3 5000

Стойка угловая

Стадия	Масса	Масштаб
Р	3,7	1:2

Лист | Листов 1

ЦНИИПРОМЗДАНИЙ

Рис. 1

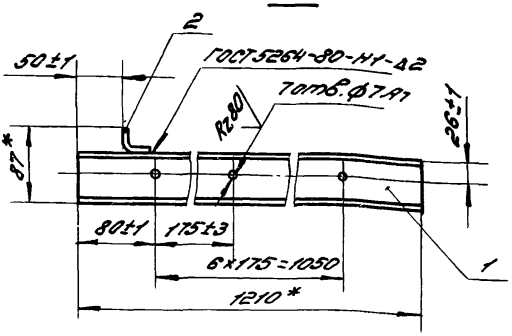

Рис. 2

Остальное см. рис. 1

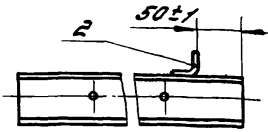

Деталь поз. 2

М 1:2

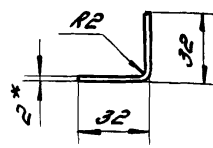

Обозначение	Рис.
1.464-13/82.3 5100	1
-01	2

*Размеры для справок

Формат	Зона	Поз.	Обозначение	Наименование	Кол.	Примеч.
				Детали		
А4		1	1.464-13/82.3 5101	Стойка		
				Профиль №8 ГОСТ 7511-73		
				L = 1210 В7	1	3,68 кг
А4		2	1.464-13/82.3 5102	Уголок		
				Лист $\frac{\text{Б-ПН-2,0 ГОСТ 19903-74}}{\text{Б-Д Ст3 ГОСТ 16523-70}}$		
				(25×66) В7	1	0,04 кг

Инв. № подл. | Подпись и дата | Взам. инв. №

		1.464-13/82.3 5100	
ГИП	Брыкин	Стойка угловая	Стадия: Р; Масса: 3,72; Масштаб: 1:5
Н. контр.	Дубинин		Лист; Листов 1
Пров.	Брыкин		ЦНИИпромзданий
Испол.	Комсделькова		

Rz80 √(√)

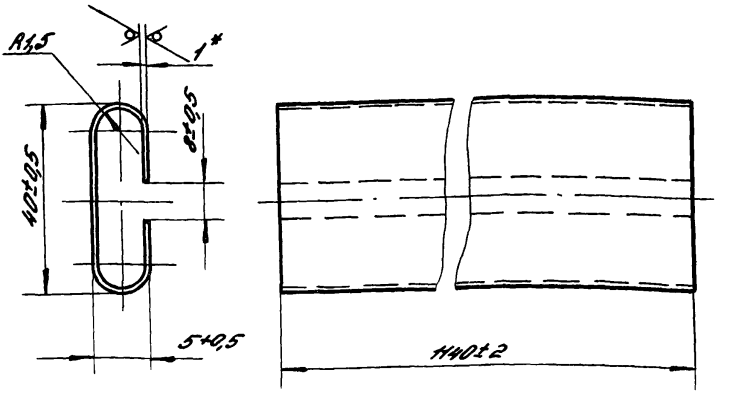

*Размер для справок

				1.464-13/82.3 0001			
				Вставка	Стадия	Масса	Масшт.
					Р	0,7	1:1
ГИП	Брыкин				Лист	Листов 1	
Н.контр.	Дубинин			Лист Б-ПН-1,0 ГОСТ 19903-74	ЦНИИПРОМЗДАНИЙ		
Пров.	Брыкин			Б-II Ст3 ГОСТ 16523-70			
Исполн.	Мансфельд						

Инв. № подл. | Подпись и дата | Взам. инв. №

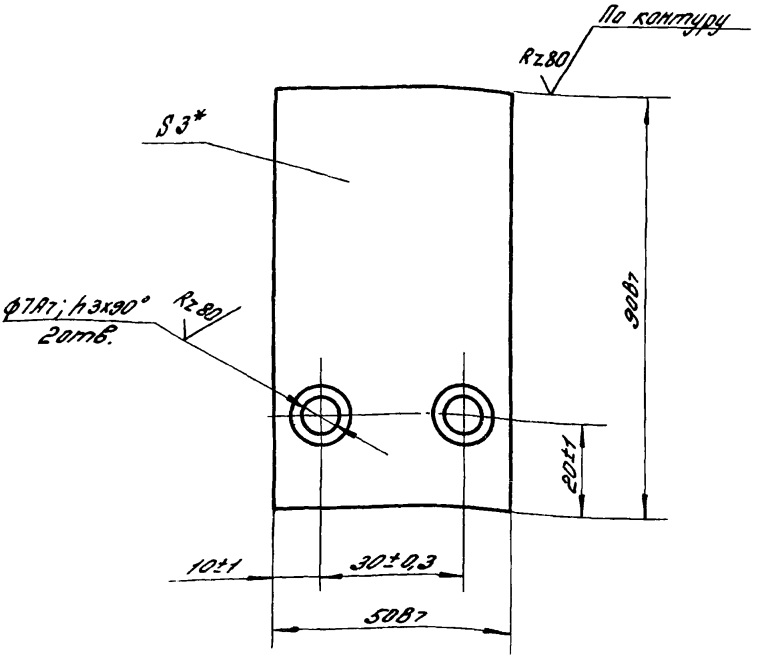

*Размер для справок

				1.464-13/82.3 0002			
				Костыль	Стадия	Масса	Масштаб
					Р	0,1	1:1
ГИП	Брыкин				Лист	Листов 1	
Н.контр.	Дубинин			Лист Б-ПН-3,0 ГОСТ 19903-74 / Б-II Ст3 ГОСТ 16523-70	ЦНИИПРОМЗДАНИЙ		
Пров.	Брыкин						
Исполн.	Мансфельд						

Инв.№ подл. | Подпись и дата | Взам.инв.№

Rz 80

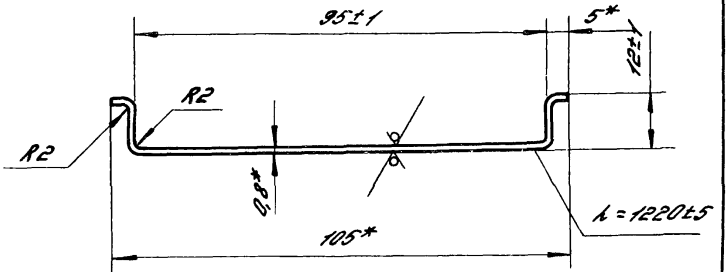

*Размер для справок

				1.464-13/82.3 0003		
				Нащельник	Стадия: Р	Масса: 0,95
						Масштаб: 1:1
ГИП	Быкин				Лист	Листов 1
Н.контр.	Дубинин			Лист оцинков. 0,8 ГОСТ 14918-80	ЦНИИПромзданий	
Пров.	Быкин					
Исполн.	Понсарелл					

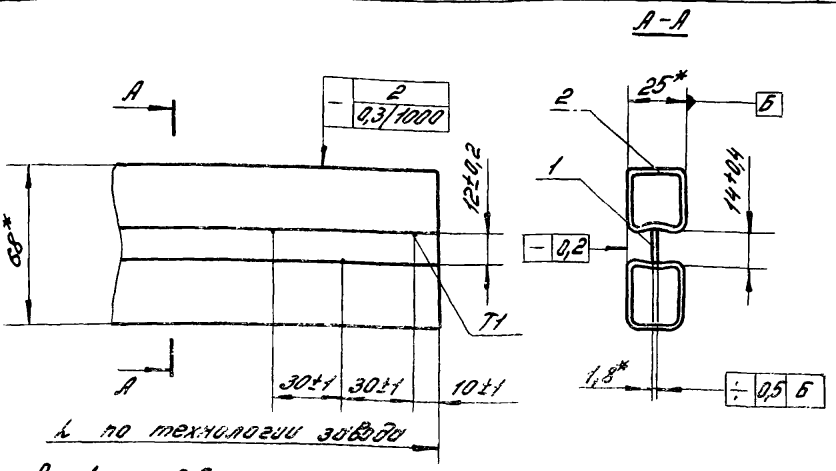

Вес 1п.м – 3,0 кг

Сварные швы по ГОСТ 14771-76. Способ сварки Нп или Уп

*Размеры для справок

Формат	Зона	Поз.	Обозначение	Наименование	Кол.	Примеч.
				Материалы		
		1		Лента 10пс		
				ПН-НГ-4-О-1,8х14		
				ГОСТ 503-81	0,2	кг на 1п.м.
		2		Труба стальная		
				электросварная		
				профильная с вогну-		
				той полкой		
				28х25х1,8		
				ТУ-14-3-194-73	2,8	кг на 1п.м.

Инв.№ подл. | Подпись и дата | Взам.инв.№

1.464-13/82.3 0004

Профиль трубчатый ПТ-1

Стадия	Масса	Масшт.
Р	–	1:2
Лист	Листов 1	

ЦНИИПромзданий

ГИП	Брыкин	
Н.контр.	Дубинин	
Пров.	Брыкин	
Исполн.	Чайсфельд	

Рис.1

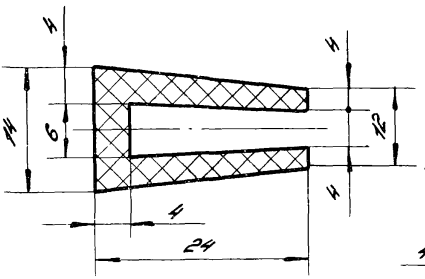

Рис.2

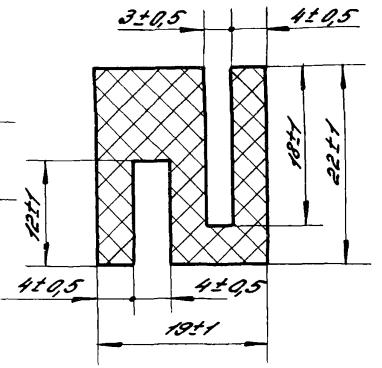

Наименование	Рис.	Масса 1 п.п., кг
Профиль резиновый Р1	1	0,324
Профиль резиновый Р2	2	0,473

Инв. № подл. | Подпись и дата | Взам. инв. №

				1.464-13/82.3 0005	
				Профиль резиновый	Стадия: Р; Масса: сн. табл.; Масштаб: 2:1
					Лист; Листов 1
ГИП	Брыкин			Резина ед. 8С ТУ 38 105376-72	ЦНИИПромзданий
Н.контр.	Дубинин				
Пров.	Брыкин				
Исполн.	Матарель				

Рис.1

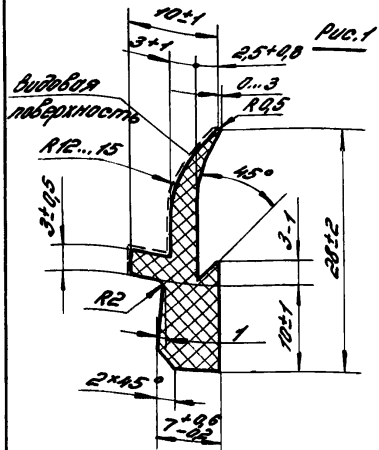

Рис.2

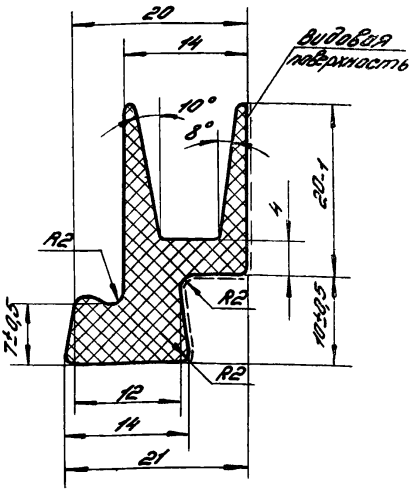

Наименование	Рис.	Масса 1м.п., кг
Профиль резиновый Р16	1	0,15
Профиль резиновый Р43,Я	2	0,27

Изготовить неформовым способом. Длина отрезков 3,0 м. Допускается поставка 20% от общего количества профиля отрезками не менее 1,5 м. Резина озоностойкая, морозостойкая, светостойкая, черного цвета.
Температура среды ± 40 °С.
Предел прочности при разрыве не менее 35 кгс/см².
Твердость по Шору 55... 70.
Неуказанные радиусы – 0,5 мм.

		1.484-13/82.3 0006	
		Профиль резиновый	Стадия: Р; Масса: см. табл.; Масштаб: 2:1
			Лист; Листов 1
Гип	Быкин	Резиновая смесь 7-НО-68-1 ТУ 38-005-204-71	ЦНИИПромзданий
Н.контр.	Дубинин		
Пров.	Быкин		
Испол.	Консорель		

Инв.№ подл. | Подпись и дата | Взам.инв.№

gost.e-ecolog.ru