ТИПОВЫЕ СТРОИТЕЛЬНЫЕ КОНСТРУКЦИИ, ИЗДЕЛИЯ И УЗЛЫ

# СЕРИЯ 1.464-11/82

# СВЕТОАЭРАЦИОННЫЕ ФОНАРИ С ОДНИМ ЯРУСОМ ПЕРЕПЛЕТОВ

## ВЫПУСК 8

## ПЕРЕПЛЕТЫ ИЗ ГНУТОСВАРНЫХ ПРОФИЛЕЙ

## УКАЗАНИЯ ПО ПРИМЕНЕНИЮ

## РАБОЧИЕ ЧЕРТЕЖИ


РАЗРАБОТАНЫ:

ЦНИИПРОМЗДАНИЙ

ЗАМ. ДИРЕКТОРА ИНСТИТУТА С.М. ЛИКИН

ЗАВ. ОТДЕЛОМ СВЕТОПРОЗРАЧНЫХ ОГРАЖДЕНИЙ Ю.П. АЛЕКСАНДРОВ

ГЛАВНЫЙ ИНЖЕНЕР ПРОЕКТА А.В. АРТАМОНОВ



УТВЕРЖДЕНЫ:
ГОССТРОЕМ СССР
ПИСЬМО ОТ 04.10.91
№ 5/4-31

ВВЕДЕНЫ В ДЕЙСТВИЕ
ЦНИИПРОМЗДАНИЙ
ПРИКАЗ ОТ 14.10.91 № 103

25298
ЦЕНА 4-41

ОТПУСКНАЯ ЦЕНА
НА МОМЕНТ РЕАЛИЗАЦИИ
УКАЗАНА
-НАКЛАДНОЙ


gost.e-ecolog.ru

ТИПОВЫЕ СТРОИТЕЛЬНЫЕ КОНСТРУКЦИИ, ИЗДЕЛИЯ И УЗЛЫ

# СЕРИЯ 1.464-11/82

# СВЕТОАЭРАЦИОННЫЕ ФОНАРИ С ОДНИМ ЯРУСОМ ПЕРЕПЛЕТОВ

## ВЫПУСК 8

## ПЕРЕПЛЕТЫ ИЗ ГНУТОСВАРНЫХ ПРОФИЛЕЙ

УКАЗАНИЯ ПО ПРИМЕНЕНИЮ

РАБОЧИЕ ЧЕРТЕЖИ

© АПП ЦИТП, 1992г.

25298 2

| Обозначение документа | Наименование | Стр |
|---|---|---|
| 1 464-11/82.8 ОООПЗ | Пояснительная записка | 3 |
| 1. 464-11/82.8 1000 | Переплет стальной | 5 |
| 1 464-11/82.8.1000СБ | Переплет стальной Сборочный чертеж | 6 |
| 1 464-11/82.8.1100 | Рама переплета | 8 |
| 1. 464-11/82.8 1150 | Рама ревизия | 9 |
| 1. 464-11/82.8 1101 | Балка | 10 |
| 1 464-11/82 8 1200 | Подвеска | 11 |
| 1. 464-11/82 8. 1200СБ | Подвеска Сборочный чертеж | 12 |
| 1. 464-11/82.8. 1201 | Скоба | 13 |
| 1.464-11/82.8. 1202 | Кронштейн | 14 |
| 1. 464-11/82.8 1300 | Устройство запорное | 15 |
| 1. 464-11/82.8 1400 | Шарнир | 16 |
| 1. 464-11/82.8 1400СБ | Шарнир Сборочный чертеж | 17 |
| 1 464-11/82.8. 1401 | Петля | 18 |
| 1. 464-11/82 8. 1402 | Петля средняя | 19 |
| 1. 464-11/82 8. 1403 | Ось | 20 |
| 1 464-11/82.8. 2000 | Держатель рейки | 21 |
| 1 464-11/82.8. 2100 | Скоба | 22 |
| 1. 464-11/82.8. 2001 | Скоба | 23 |
| 1 464-11/82 8. 3000 | Стойка угловая | 24 |
| 1. 464-11/82 8. 0001 | Профиль стальной замкнутый 58х28х1,8 | 25 |
| 1 464-11/82.8. 0002 | Профиль резиновый р16 | 26 |
| 1 464-11/82.8. 0003 | Профиль резиновый р43а | 27 |


1.464-11/82.8

| | | | |
|---|---|---|---|
| ГИП | Атаманов | | |
| Н.контр. | Радионова | | |
| Пров. | Атаманов | | |
| Исполн. | Мансфельд | | |

Содержание

| Стадия | Лист | Листов |
|---|---|---|
| Р | | 1 |

ЦНИИПРОМЗДАНИЙ

1. Настоящий выпуск разработан в дополнение к выпуску 3 серии 1.464-11/82 и содержит указания по применению и рабочие чертежи переплетов фонарей с использованием гнутосварного стального профиля, производство которого освоено промышленностью.

2. Переплеты из гнутосварного стального профиля являются модернизацией переплетов марки ПТ6х1,8 (из спаренных прямоугольных труб) и взаимозаменяемы с ними.

3. Область применения указания по монтажу переплетов, конструктивные решения узлов примыкания переплетов к несущим конструкциям светоаэрационных фонарей, представленные в выпуске 0 и относящиеся к переплетам марки ПТ6х1,8, действительны для переплетов из гнутосварного стального профиля.

4. Переплеты запроектированы двух видов:

-без створок - марки П6х1,8;

- с одной открывающейся створкой - марки ПС6х1,8.

5. Створка (рама - ревизия) предназначена для обслуживания электропривода механизмов открывания и ее местоположение (в крайней ячейке переплета) соответствует схеме размещения электропривода механизмов

| | | | | | | |
|---|---|---|---|---|---|---|
| | | | | 1.464-11/82.8 | | |
| ГИП | Артамонов | | Пояснительная записка | Стадия | Лист | Листов |
| Н.контр. | Родионова | | | Р | 1 | 2 |
| Пров. | Артамонов | | | ЦНИИПРОМЗДАНИЙ | | |
| Исполн. | Макарова | | | | | |

Инв.№ подл. | Подпись и дата | Взам.инв.№

открывания.

6. Технические требования к изготовлению конструкций переплетов из гнутосварного стального профиля:

6.1. Переплеты должны изготавливаться по рабочим чертежам этого выпуска в соответствии с требованиями технических условий ТУ36.26.11.01-06-91.

6.2. Профили (черт. 1.464-11/82.8.0001) должны быть изготовлены из рулонной холоднокатанной стали толщиной 1,8мм с требованиями к сортаменту по ГОСТ 19904-74 из стали марки ВСт.3кп по ГОСТ 16523-89.

6.3. Соединение элементов фонарных переплетов должно производиться преимущественно посредством механизированной дуговой сварки в защитном газе.

6.4. При изготовлении фонарных переплетов допускается применение контактной стыковой сварки с использованием специализированного оборудования.

6.5. Сварные соединения фонарных переплетов, выполненные контактной сваркой, должны быть равнопрочными основному металлу по сопротивлению статическим нагрузкам. Грат, образующийся при сварке, не должен иметь высоту более 2 мм.

6.6. Защитное покрытие фонарных переплетов: глифталевыми грунтами или пентафталевыми эмалями толщиной не менее 25мкм с окончательной окраской при монтаже пентафталевыми эмалями толщиной не менее 25 мкм



25298

| Формат | Зона | Поз. | Обозначение | Наименование | Кол. на - | 01 | 02 | Примечание |
|---|---|---|---|---|---|---|---|---|
| | | | | **Документация** | | | | |
| А4 | | | 1.464-11/82.8.1000СБ | Сборочный чертеж | X | X | | |
| | | | | **Сборочные единицы** | | | | |
| А4 | | 1 | 1.464-11/82.8.1100 | Рама переплета | 1 | 1 | | |
| А4 | | 2 | 1.464-11/82.8.1150 | Рама ревизии | | 1 | | |
| А4 | | 3 | 1.464-11/82.8.1200 | Подвеска | 2 | 2 | | |
| А4 | | 4 | 1.464-11/82.8.1300 | Устройство запорное | | 1 | | |
| А4 | | 5 | 1.464-11/82.8.1400 | Шарнир | | 2 | | |
| | | | | **Детали** | | | | |
| | | | | Стекло оконное | | | | |
| | | | | $\delta$=4мм ГОСТ 111-78 | | | | |
| Б4 | | 8 | 1.464-11/82.8.1001 | $1155^{+2}_{-3} \times 1735^{+2}_{-3}$ | 5 | 4 | | 19,2кг |
| Б4 | | 9 | 1.464-11/82.8.1002 | $1060^{+2}_{-3} \times 1640^{+2}_{-3}$ | | 1 | | 17,2кг |
| | | | | **Материалы** | | | | |
| | | 11 | | Профиль резиновый Р16 | 59 | 47 | | м |
| | | | | см. 1.464-11/82.8.0002 | 8,8 | 7,1 | | кг |
| | | 12 | | Профиль резиновый Р43А | | 12 | | м |
| | | | | см. 1.464-11/82.8.0003 | | 3,5 | | кг |

| | | | |
|---|---|---|---|
| Зав.отд. | Александров | | |
| ГИП | Артамонов | | |
| Н.контр. | Радионова | | |
| Пров. | Артамонов | | |
| Исполн. | Максфельд | | |

1.464-11/82.8.1000

Переплет стальной

| Стадия | Лист | Листов |
|---|---|---|
| Р | | 1 |

ЦНИИПРОМЗДАНИЙ

Инв.№ подл. | Подпись и дата | Взам. инв.№

25298 6

Рис. 1

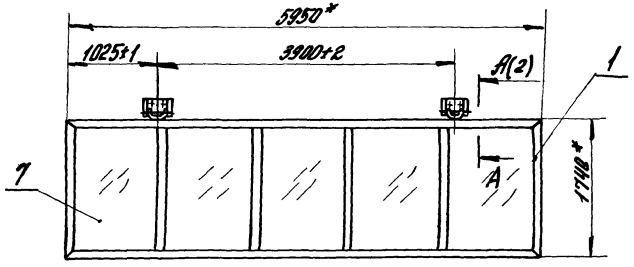


Рис. 2

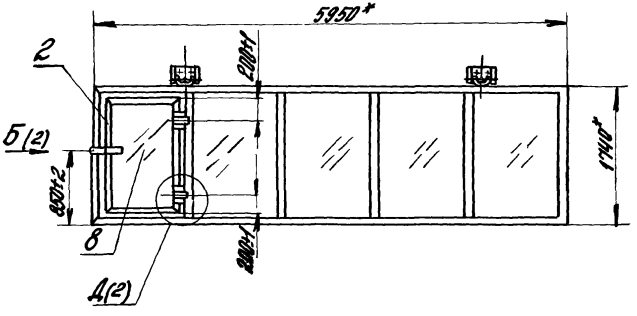


| Марка | Обозначение | Рис. | Масса, кг |
|---|---|---|---|
| ПБ×1.8 | 1.464-11/82.8.1000 | 1 | 173 |
| ПСБ×1.8 | -01 | 2 | 188 |

Размеры для справок

| | | | |
|---|---|---|---|
| Зав.отд. | Александров | | |
| ГИП | Артамонов | | |
| Н.контр. | Радионова | | |
| Пров. | Артамонов | | |
| Исполн. | Мансфельд | | |

1.464-11/82.8.1000СБ

Переплет стальной. Сборочный чертеж

| Стадия | Масса | Масштаб |
|---|---|---|
| Р | см. табл. | 1:50 |
| Лист 1 | Листов 2 | |

ЦНИИПРОМЗДАНИЙ

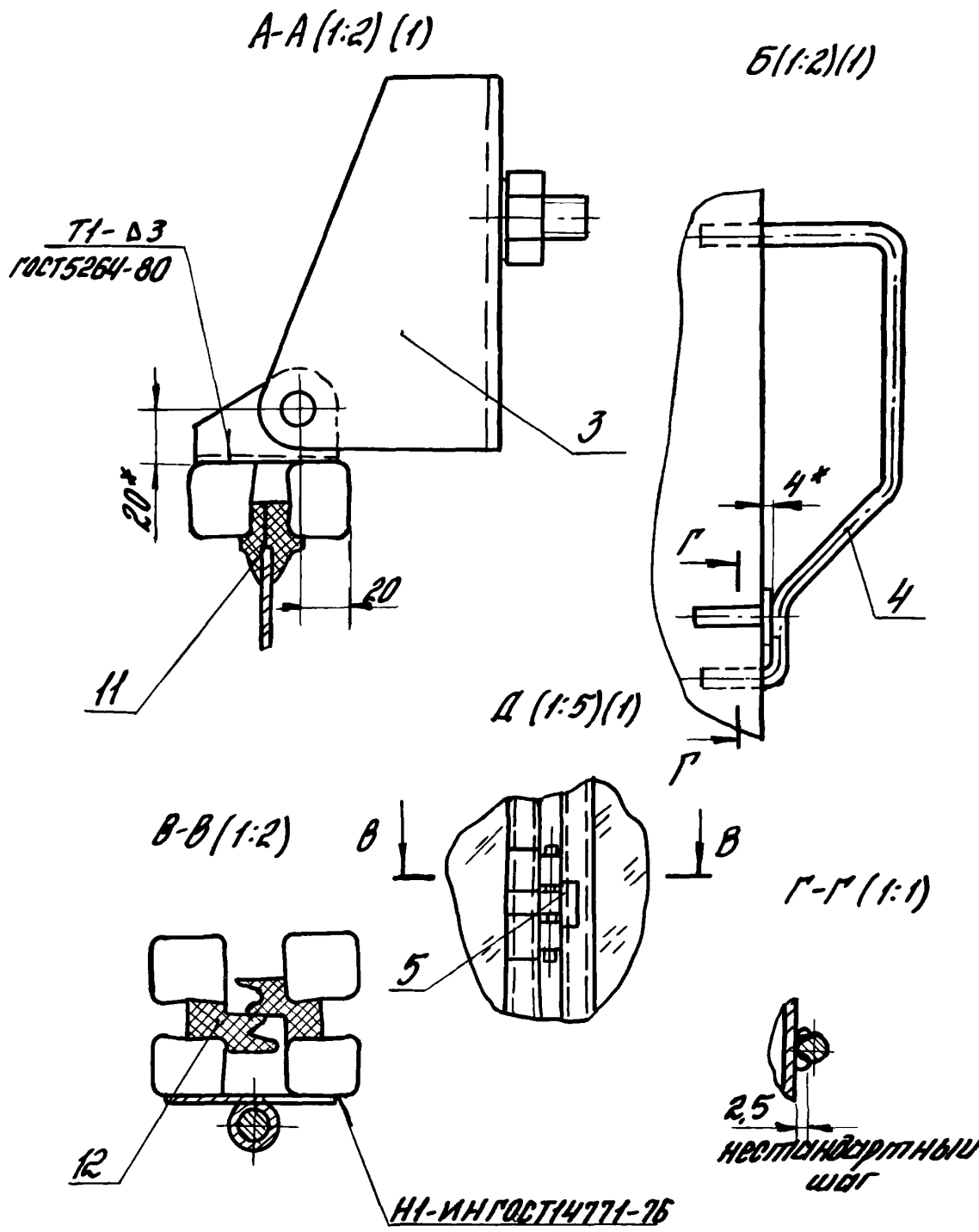


Инв.№ подл. | Подпись и дата | Взам.инв.№

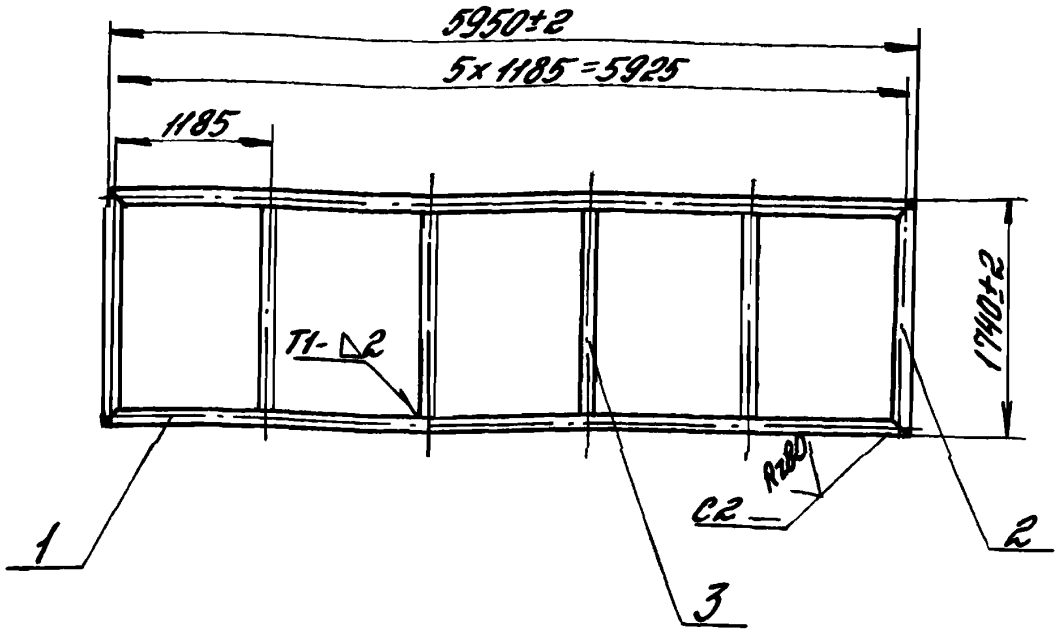


Сварные швы по ГОСТ 14771-76. Способ сварки НН

| Формат | Зона | Поз. | Обозначение | Наименование | Кол. | Примечание |
|---|---|---|---|---|---|---|
| | | | | Детали | | |
| А4 | | 1 | 1.464-11/82.8.1101 | Балка | 2 | |
| | | 2 | -01 | Балка | 2 | |
| Б4 | | 3 | 1.464-11/82.8.1102 | Балка | | |
| | | | | Профиль стальной | | |
| | | | | замкнутый 58×25×1,8 | | |
| | | | | L=1688 НН | | |
| | | | | см. 1.464-11/82.8 0001 | 4 | 4,7 кг |

1.464-11/82.8.1100

| | | | |
|---|---|---|---|
| ГИП | Атаманов | | |
| Н.контр. | Родионов | | |
| Пров. | Атаманов | | |
| Исполн. | Мансурель | | |

Рама переплета

| Стадия | Масса | Масштаб |
|---|---|---|
| Р | 612 | 1:50 |
| Лист | Листов 1 | |

ЦНИИПромзданий

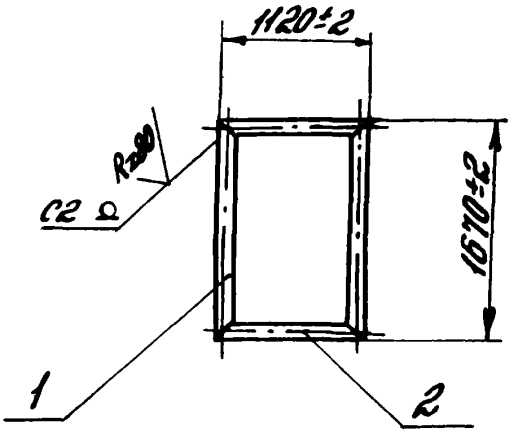


Сварные швы по ГОСТ14771-76. Способ сварки ИН

| Формат | Зона | Поз. | Обозначение | Наименование | Кол. | Примечание |
|---|---|---|---|---|---|---|
| | | | | Детали | | |
| А4 | | 1 | 1.464-11/82.8.1101-02 | Балка | 2 | |
| | | 2 | -03 | Балка | 2 | |

| | | | |
|---|---|---|---|
| ГИП | Артамонов | | |
| Н. контр. | Родионова | | |
| Пров. | Артамонов | | |
| Исполн. | Манефельд | | |

1.464-11/82.8.1150

Рама ревизии

| Стадия | Масса | Масштаб |
|---|---|---|
| Р | 15,2 | 1:50 |

Лист | Листов 1

ЦНИИПРОМЗДАНИЙ

Взам. инв. №

Подпись и дата

Инв. № подл.

25298 10

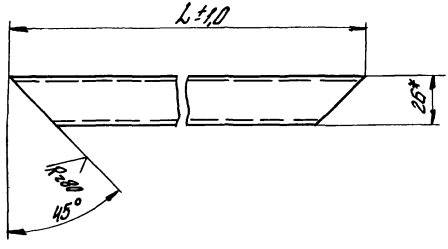


| Обозначение | L, мм | Масса, кг |
|---|---|---|
| 1464-11/82.8 1101 | 5950 | 16,47 |
| -01 | 1740 | 4,76 |
| -02 | 1670 | 4,57 |
| -03 | 1120 | 3,04 |

*Размер для справок

| | | | |
|---|---|---|---|
| ГИП | Артамонов | | |
| Н.контр | Радионова | | |
| Пров | Артамонов | | |
| Ц.полн | Мансфельд | | |

1.464-11/82.8.1101

Балка

| Стадия | Масса | Масштаб |
|---|---|---|
| Р | см табл. | 1:2 |

Лист | Листов 1

Профиль стальной замкнутый 58×26×1,8

ЦНИИПРОМЗДАНИЙ

25298 11

| Формат | Зона | Поз. | Обозначение | Наименование | Кол. | Прим. |
|---|---|---|---|---|---|---|
| | | | | Документация | | |
| А4 | | | 1.464-11/82.8.1200СБ | Сборочный чертеж | | |
| | | | | Детали | | |
| А4 | | 1 | 1.464-11/82.8.1201 | Скоба | 1 | |
| | | | | Стандартные изделия | | |
| | | 3 | | Болт М16-8g×35.58.01.20 | | |
| | | | | ГОСТ 7798-70 | 2 | |
| | | 4 | | Гайка М16-7Н.5.01.20 | | |
| | | | | ГОСТ 5915-70 | 2 | |
| | | 5 | | Ось 22-10f9×140.40Х | | |
| | | | | ГОСТ 9650-80 | 1 | |
| | | | | Шайбы по ГОСТ 11371-78 | | |
| | | 6 | | 10.01.пс 2.01.20 | 3 | |
| | | 7 | | 16.01.пс 2.01.20 | 2 | |
| | | 8 | | Шплинт 2,5×20 ГОСТ 397-79 | 1 | |
| | | | Переменные данные для исполнения | | | |
| | | | | 1.464-11/82.8.1200 | | |
| | | | | Детали | | |
| А4 | | 2 | 1.464-11/82.8.1202 | Кронштейн | 1 | |
| | | | | 1.464-11/82.8.1200-01 | | |
| | | | | Детали | | |
| А4 | | 2 | 1.464-11/82.8.1202-01 | Кронштейн | 1 | |

Инв.№подл. | Подп. и дата | Взам.инв.№

1.464-11/82.8.1200

| | | | |
|---|---|---|---|
| ГИП | Артамонов | | |
| Н.контр. | Радионова | | |
| Провер. | Артамонов | | |
| Исполн. | Минсфелы | | |

Подвеска

| Стадия | Лист | Листов |
|---|---|---|
| Р | | 1 |

ЦНИИПРОМЗДАНИЙ

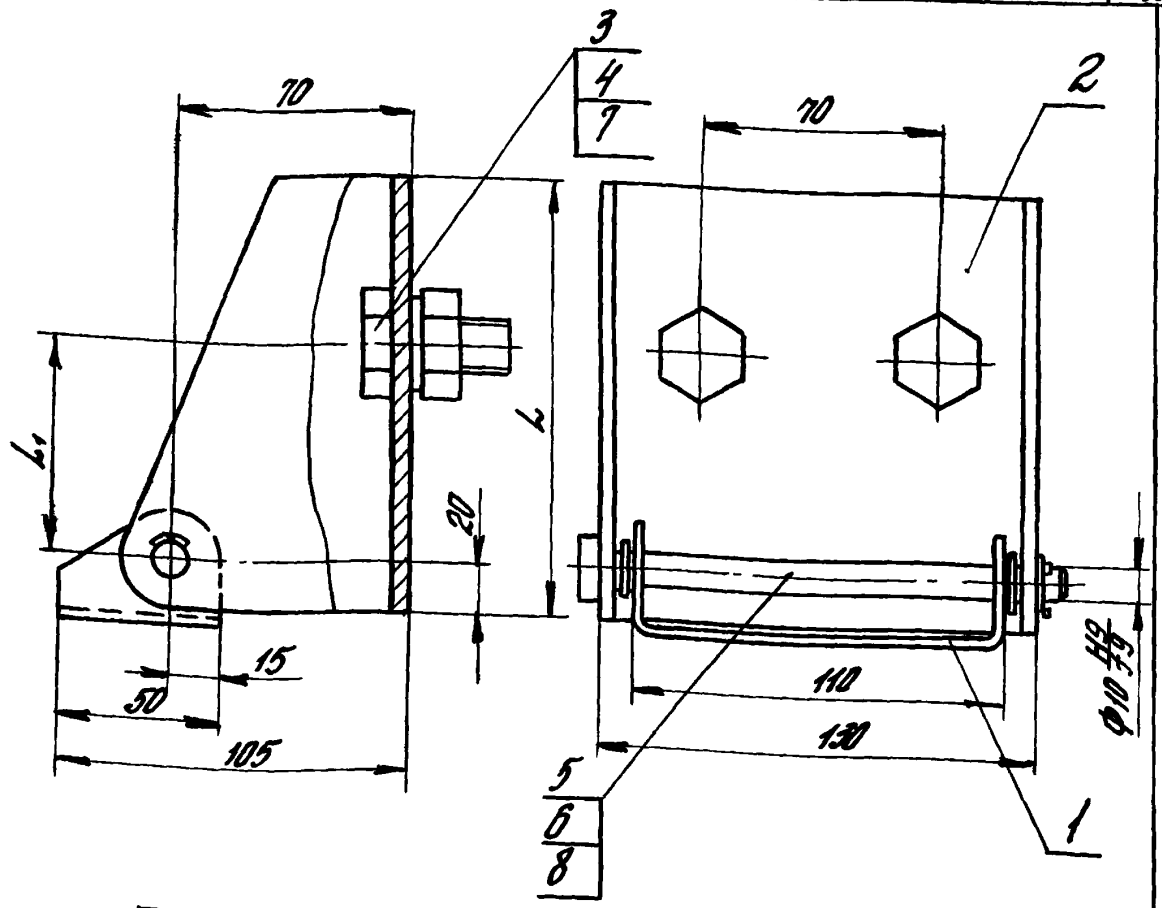


| Обозначение | L мм | L1 мм | Масса кг |
|---|---|---|---|
| 1.464-11/82.8.1200 | 130 | 65 | 1,66 |
| -01 | 95 | 45 | 1,38 |

1. Подвеска 1.464-11/82.8.1200- применяется в фонаре с покрытием из профилированного настила
2. Размеры для справок

| | | | |
|---|---|---|---|
| | | | 1.464-11/82.8.1200СБ |
| | | Подвеска Сборочный чертеж | Стадия: Р; Масса: см. табл.; Масштаб: 1:2 |
| | | | Лист; Листов 1 |
| ГИП | Артамонов | | ЦНИИПРОМЗДАНИЙ |
| Н.контр | Радионова | | |
| Пров | Артамонов | | |
| Исполн. | Мансфельд | | |

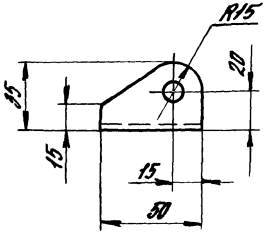


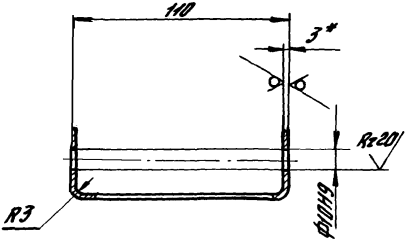


1. Неуказанные предельные отклонения размеров: Н14; h14; $\pm\frac{\text{Т}14}{2}$
2.* Размер для справок

| | | | | | | | |
|---|---|---|---|---|---|---|---|
| | | | | 1.464-11/82.В.1201 | | | |
| | | | | Скоба | Стадия | Масса | Масштаб |
| | | | | | Р | 0,2 | 1:2 |
| ГИП | Артамонов | | | | Лист | Листов | |
| Н.контр. | Радионова | | | Лист Б-ПН-3,0 ГОСТ 19903-74 / ВСт 3пс2 ГОСТ 16523-89 | ЦНИИПРОМЗДАНИЙ | | |
| Пров. | Артамонов | | | | | | |
| Исполн. | Мансфельд | | | | | | |

Инв. № подл. | Подпись и дата | Взам. инв. №

25298 14

Rz80 √(√)

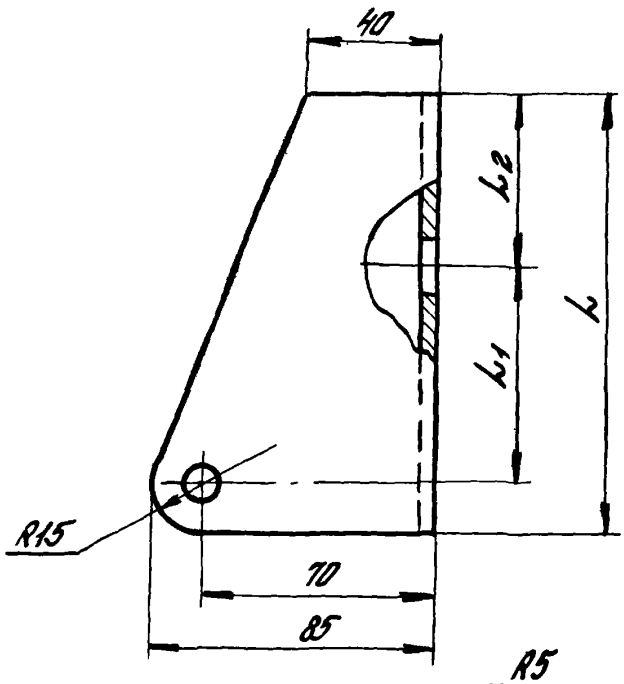


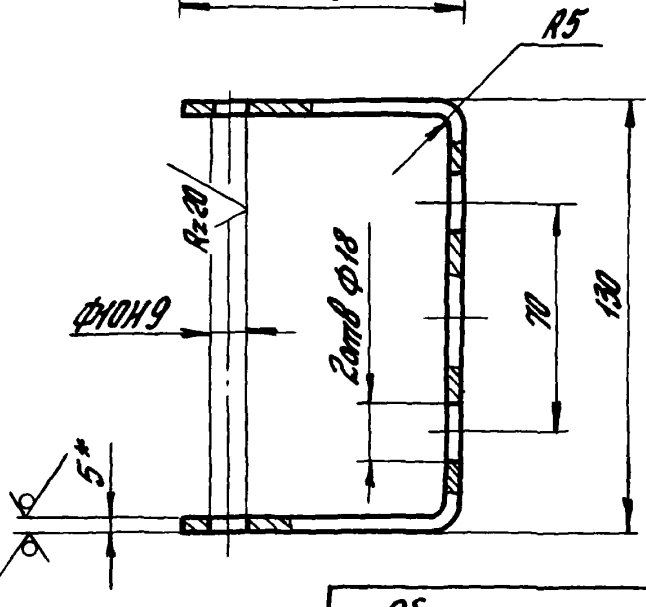


1 Неуказанные предельные отклонения размеров: H14; h14; $\pm\frac{IT14}{2}$

2.* Размер для справок

| Обозначение | L мм | L1 мм | L2 мм | Масса кг |
|---|---|---|---|---|
| 1.464-11/82.8.1202 | 130 | 65 | 50 | 1,08 |
| -01 | 95 | 45 | 35 | 0,80 |

| | | |
|---|---|---|
| ГИП | Артаманов | |
| Н.контр | Радионова | |
| Пров | Артаманов | |
| Исполн | Манфельд | |

1 464 - 11/82.8 1202

Кронштейн

| Стадия | Масса | Масштаб |
|---|---|---|
| Р | см табл | 1:2 |
| Лист | Листов 1 | |

Лист 6-ПН-5 ГОСТ 19903-74
Вст 3пс 2 ГОСТ 14637-79

ЦНИИПРОМЗДАНИЙ

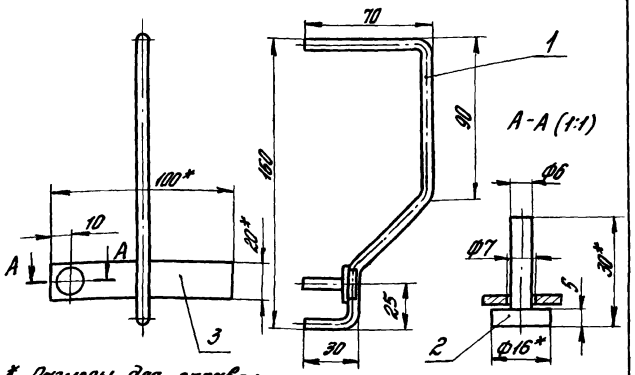


1.* Размеры для справок.

2. Неуказанные предельные отклонения размеров: Н14; h14; $\pm\frac{IT14}{2}$

| Формат | Зона | Поз. | Обозначение | Наименование | Кол. | Прим. |
|---|---|---|---|---|---|---|
| | | | | Детали | | |
| Б4 | | 1 | 1.464-11/82.В.1301 | Ручка $l$=210h14 | 1 | 0,046кг |
| | | | | Круг В6 ГОСТ2590-88 / ВСт3пс2 ГОСТ535-88 | | |
| Б4 | | 2 | 1.464-11/82.В.1302 | Стержень $l$=30h14 | 1 | 0,013кг |
| | | | | Круг В16 ГОСТ 2590-88 / ВСт 3пс 2 ГОСТ535-88 | | |
| Б4 | | 3 | 1.464-11/82.В.1303 | Планка (20х100) h14 | 1 | 0,047кг |
| | | | | Лист Б-ПН3,0 ГОСТ19903-74 / ВСт 3пс 2 ГОСТ16523-89 | | |

| | | | |
|---|---|---|---|
| ГИП | Артамонов | А.Арт | |
| Н.контр. | Радионова | [illegible] | |
| Пров. | Артамонов | А.Арт | |
| Исполн. | Мансфельд | [illegible] | |

1.464-11/82.В.1300

Устройство запорное

| Стадия | Масса | Масштаб |
|---|---|---|
| Р | 0,1 | 1:2 |
| Лист | Листов 1 | |

ЦНИИПРОМЗДАНИЙ

Инв. № подл. | Подпись и дата | Взам. инв. №

25298 16

| Формат | Зона | Поз. | Обозначение | Наименование | Кол. | Прим. |
|---|---|---|---|---|---|---|
| | | | | | | |
| | | | | Документация | | |
| | | | | | | |
| А4 | | | 1.464-11/82.В.1400СБ | Сборочный чертеж | | |
| | | | | | | |
| | | | | Детали | | |
| | | | | | | |
| А4 | | 1 | 1.464-11/82.В.1401 | Петля | 2 | |
| А4 | | 2 | 1.464-11/82.В.1402 | Петля средняя | 1 | |
| А4 | | 3 | 1.464-11/82.В.1403 | Ось | 1 | |
| | | | | | | |
| | | | | Стандартные изделия | | |
| | | | | | | |
| | | 4 | | Шплинт 3,2×18-001 | | |
| | | | | ГОСТ 397-79 | 1 | |

| | | | | | | | |
|---|---|---|---|---|---|---|---|
| | | | | 1.464-11/82.В.1400 | | | |
| ГИП | Артамонов | | | Шарнир | Стадия | Лист | Листов |
| Н.контр. | Радионова | | | | Р | | 1 |
| Провер. | Артамонов | | | | ЦНИИПРОМЗДАНИЙ | | |
| Исполн. | Мансфельд | | | | | | |

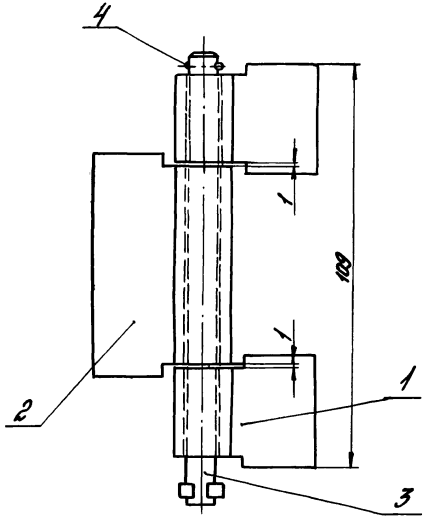


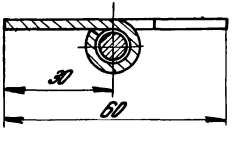


Размеры для справок

| | | | | | | | |
|---|---|---|---|---|---|---|---|
| | | | | 1.464-11/82.В.1400СБ | | | |
| | | | | Шарнир. Сборочный чертеж | Стадия | Масса | Масштаб |
| | | | | | Р | 0,21 | 1:1 |
| | | | | | Лист | Листов 1 | |
| ГИП | Артамонов | | | | ЦНИИПРОМЗДАНИЙ | | |
| Н.контр. | Радионова | | | | | | |
| Пров. | Артамонов | | | | | | |
| Исполн | Мансфельд | | | | | | |

Инв.№ подл. | Подп. и дата | Взам.инв.№

25298 18

Rz80

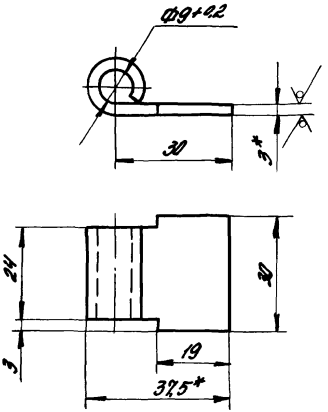


1. Длина развертки L = 64 мм
2. Неуказанные предельные отклонения размеров: h14; H14; ± IT14/2
3. * Размеры для справок.

| | | | | | | |
|---|---|---|---|---|---|---|
| | | | | 1.464-1/82.В.1401 | | |
| | | | | Петля | Стадия: Р | Масса: 0,036 | Масштаб: 1:1 |
| | | | | | Лист | Листов 1 |
| ГИП | Артюманов | | | Лист Б-1ПН-30 ГОСТ 19903-74<br>ВСт 3пс 2 ГОСТ 16523-89 | ЦНИИПРОМЗДАНИЙ | |
| Н.контр. | Романова | | | | | |
| Пров. | Артюманов | | | | | |
| Испол. | Масафельд | | | | | |

$R_z 80$ $\sqrt{(\sqrt{})}$

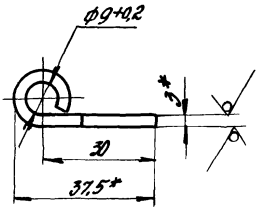


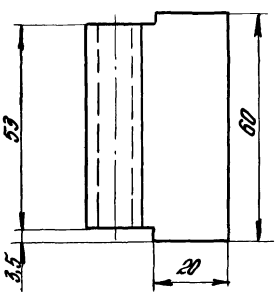


1. Длина развертки L = 64 мм.
2. Неуказанные предельные отклонения размеров: $H14; h14; \pm \frac{IT14}{2}$
3.* Размеры для справок.

Инв. № подл. | Подпись и дата | Взам. инв. №

| | | | | | |
|---|---|---|---|---|---|
| | | | | 1.464-11/82.В.1402 | |
| | | | | Петля средняя | Стадия: Р; Масса: 0,08; Масштаб: 1:1 |
| | | | | | Лист; Листов 1 |
| ГИП | Артамонов | | | 1.464-11/82.В.1402 | |
| Н.контр. | Родионова | | | Лист 6-ПН-30 ГОСТ 19903-74 | ЦНИИПромзданий |
| Пров. | Артамонов | | | ВСт 3пс2 ГОСТ 16523-89 | |
| Испол. | Мондрелев | | | | |

25298 20

Rz80 √(√)

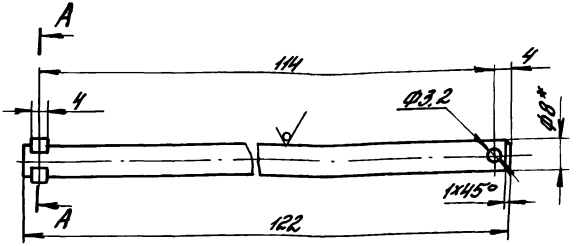


A - A (2:1)

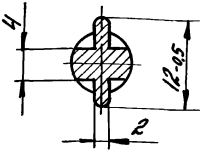


1. Неуказанные предельные отклонения размеров: H14; h14; $\pm \frac{JT14}{2}$.
2.* Размер для справок

| | | | | | | | |
|---|---|---|---|---|---|---|---|
| | | | | 1.464-11/82.В.1403 | | | |
| | | | | Ось | Стадия | Масса | Масштаб |
| | | | | | Р | 0,05 | 1:1 |
| ГИП | Артамонов | | | | Лист | Листов 1 | |
| Н.контр. | Радионова | | | Круг 88 ГОСТ2590-88 / ВСт3пс2 ГОСТ535-88 | ЦНИИПРОМЗДАНИЙ | | |
| Пров. | Артамонов | | | | | | |
| Исполн. | Мансфельд | | | | | | |

25298 21

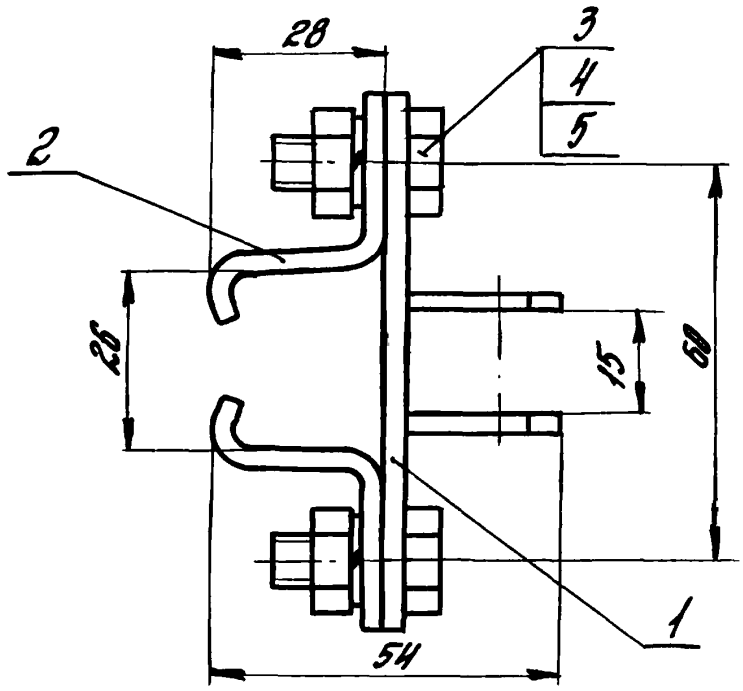


Размеры для справок

| Формат | Зона | Поз. | Обозначение | Наименование | Кол. | Прим. |
|---|---|---|---|---|---|---|
| | | | | Сборочные единицы | | |
| А4 | | 1 | 1.464-11/82.8.2100 | Скоба | 1 | |
| | | | | Детали | | |
| А4 | | 2 | 1.464-11/82.8.2001 | Скоба | 2 | |
| | | | | Стандартные изделия | | |
| | | 3 | | Болт М8-8g×20.58.01.20 | | |
| | | | | ГОСТ 7798-70 | 4 | |
| | | 4 | | Гайка М8-7Н.5.01.20 | | |
| | | | | ГОСТ 5915-70 | 4 | |
| | | 5 | | Шайба 8 65Г.02.9 | | |
| | | | | ГОСТ 6402-70 | 4 | |

| | | | |
|---|---|---|---|
| ГИП | Артамонов | | |
| Н. контр. | Радионова | | |
| Пров. | Артамонов | | |
| Исполн. | Минеева | | |

1.464-11/82.8.2000

Держатель рейки

| Стадия | Масса | Масштаб |
|---|---|---|
| Р | 0,37 | 1:1 |
| Лист | Листов 1 | |

ЦНИИПромзданий

Инв. № подл. | Подпись и дата | Взам. инв. №

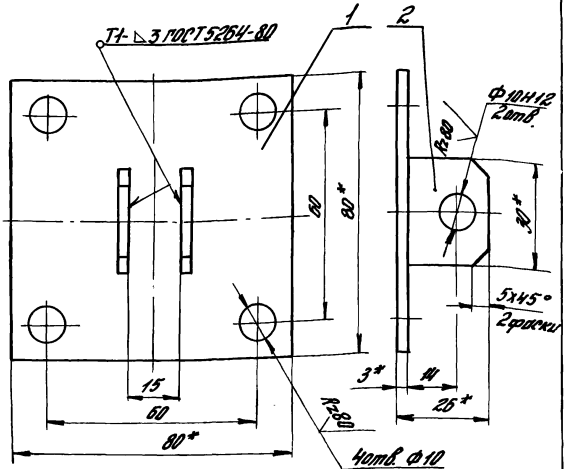


1. Неуказанные предельные отклонения размеров: H14; h14; $\pm \frac{IT14}{2}$
2. * Размеры для справок

| Формат | Зона | Поз. | Обозначение | Наименование | Кол. | Прим. |
|---|---|---|---|---|---|---|
| | | | | Детали | | |
| | | | | Лист Б-ПН-3.0 ГОСТ19903-74 | | |
| | | | | ВСт 3пс 2 ГОСТ16523-89 | | |
| Б4 | | 1 | 1.464-11/82.В. 2101 | (80×80) h14 | 1 | 0,15 кг |
| Б4 | | 2 | 1.464-11/82.В. 2102 | (23×30) h14 | 2 | 0,016 кг |

| | | | |
|---|---|---|---|
| ГИП | Артамонов | | |
| Н. контр. | Радионова | | |
| Пров. | Артамонов | | |
| Исполн. | Мансфельд | | |

1.464-11/82.В. 2100

Скоба

| Стадия | Масса | Масштаб |
|---|---|---|
| Р | 0,17 | 1:1 |
| Лист | Листов 1 | |

ЦНИИПРОМЗДАНИЙ

25298 23

Rz80 √(√)

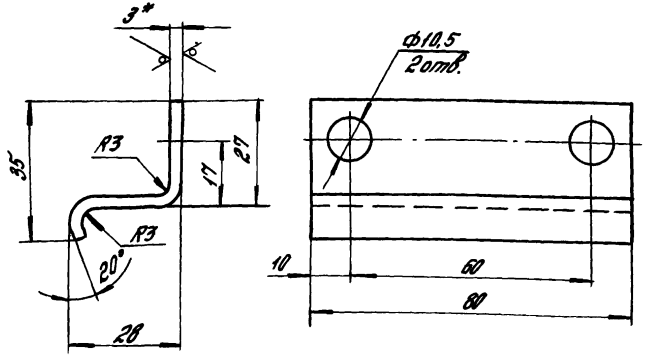


1. Неуказанные предельные отклонения размеров: H14; h14; $\pm \frac{IT14}{2}$
2.* Размер для справок.

| | | | | | | | |
|---|---|---|---|---|---|---|---|
| | | | | 1.464-11/82.8.2001 | | | |
| | | | | Скоба | Стадия | Масса | Масштаб |
| | | | | | Р | 0,11 | 1:1 |
| | | | | | Лист | Листов 1 | |
| ГИП | Артамонов | | | Лист Б-ПН-3,0 ГОСТ 19903-74 / ВСт 3пс 2 ГОСТ 16523-89 | ЦНИИПРОМЗДАНИЙ | | |
| Н.контр. | Радионова | | | | | | |
| Пров. | Артамонов | | | | | | |
| Исполн. | Мансфельд | | | | | | |

Инв. № подл. | Подпись и дата | Взам. инв. №

25298 24

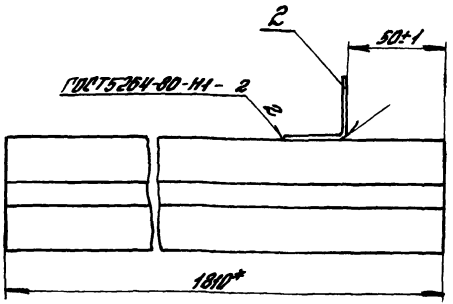


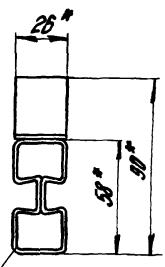


Деталь поз. 2
М1:2

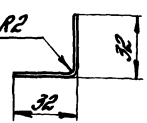


* Размеры для справок

| Формат | Зона | Поз | Обозначение | Наименование | Кол. | Прим. |
|---|---|---|---|---|---|---|
| | | | | Детали | | |
| А4 | | 1 | 1.464.-11/82.8.3001 | Стойка L=1810 h14 | | |
| | | | | Профиль стальной | | |
| | | | | замкнутый 58х26х4,8 | | |
| | | | | см 1.464-11/82.8.0001 | 1 | 5,03кг |
| А4 | | 2 | 1.464-11/82.8.3002 | Уголок | | |
| | | | | Б-ПН-2.0 ГОСТ 19903-74 | | |
| | | | | Лист ВСт3пс2 ГОСТ 16523-89 | | |
| | | | | (26х66) h14 | 1 | 0,027кг |

| | | | | | | |
|---|---|---|---|---|---|---|
| | | | | 1.464-11/82.8.3000 | | |
| | | | | Стойка угловая | Стадия | Масса | Масштаб |
| | | | | | Р | 5,06 | 1:2 |
| | | | | | Лист | Листов 1 |
| ГИП | Артамонов | | | | ЦНИИПРОМЗДАНИЙ | |
| Н.контр. | Романова | | | | | |
| Пров. | Артамонов | | | | | |
| Условн. | Макарова | | | | | |

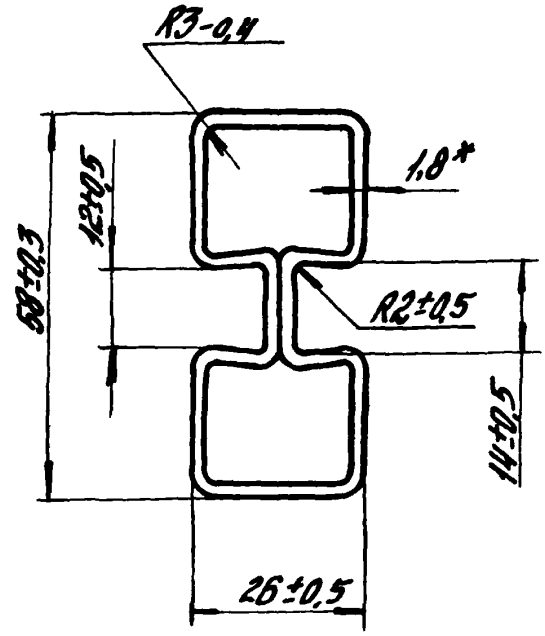


*Размер для справок

| | | | | | | |
|---|---|---|---|---|---|---|
| | | | | 1.464-11/82.8.001 | | |
| | | | | Профиль стальной замкнутый 58х26х1,8 | Стадия: Р | Масса: 1 п.м. 2,78 |
| | | | | | Масштаб: 1:1 | |
| ГИП | Артамонов | | | | Лист | Листов 1 |
| Н. контр. | Фабионова | | | Лист Б-ПН-1,8 ГОСТ 19903-74 | | |
| Пров. | Артамонов | | | Ст 3пс 2 ГОСТ 8523-89 | ЦНИИПРОМЗДАНИЙ | |
| Исполн. | Монсеева | | | | | |

Инв.№ подл. | Подп. и дата | Взам. инв.№

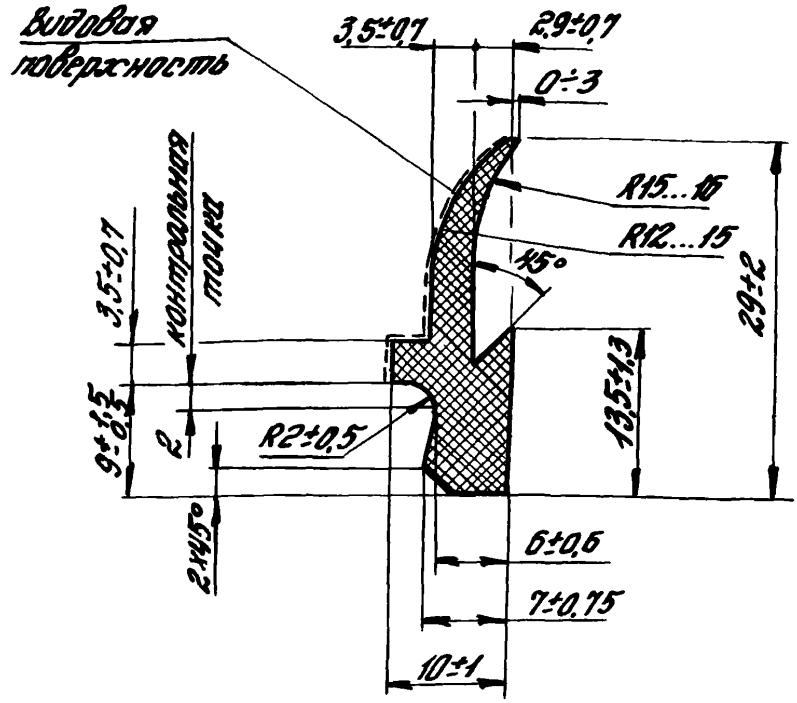


1. Условия работы: давление — атмосферное
   рабочая среда - воздух
   температура - -40°С ÷ +70°С
2. Поставка в бухтах
3. Остальные технические требования разбраковка по внешнему виду по ТУ38-105376-82.
4. Маркировка на ярлыках по ТУ38-105376-82, тип II

| | | | |
|---|---|---|---|
| | | | 1.464-11/82.В.0002 |
| | | | Профиль резиновый Р16 |
| ГИП | Антонов | | Стадия: Р; Масса: 1 п.м 0,15; Масштаб: 2:1 |
| Н.контр. | Робинова | | Лист; Листов 1 |
| Пров. | Антонова | | Резина по ТУ38-105376-82 гр. ВП (6190) |
| Исполн. | Менделева | | ЦНИИПромзданий |

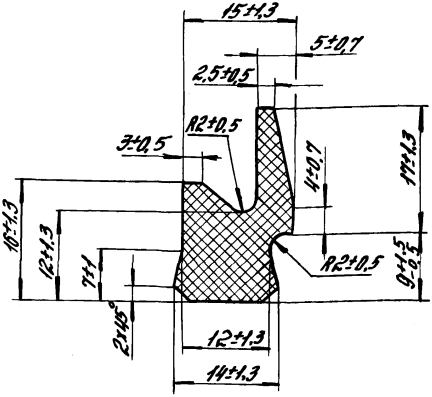


1. Условия работы: давление - атмосферное
рабочая среда - воздух
температура - -40°С ÷ +70°С
2. Поставка в бухтах.
3. Остальные технические требования и разбраковка по внешнему виду по ТУ38-105376-82
4. Маркировка на ярлыках по ТУ38-105376-82 тип II.

| | | | | | | | |
|---|---|---|---|---|---|---|---|
| | | | | 1.464-11/82.В.0003 | | | |
| | | | | Профиль резиновый РЧЗА | Стадия | Масса | Масштаб |
| | | | | | Р | 1п.м. 0,29 | 2:1 |
| | | | | | Лист | Листов 1 | |
| ГИП | Артамонов | Д.Арт | | Резина по ТУ38-105376-82 гр. ВП (6190) | ЦНИИПРОМЗДАНИЙ | | |
| Н.контр. | Радионова | | | | | | |
| Пров. | Артамонова | Д.Арт | | | | | |
| Исполн. | Мансфельд | | | | | | |

Инв. № подл. | Подпись и дата | Взам. инв. №

gost.e-ecolog.ru