ТИПОВЫЕ СТРОИТЕЛЬНЫЕ КОНСТРУКЦИИ, ИЗДЕЛИЯ И УЗЛЫ

СЕРИЯ 1.464-11/82

СВЕТОАЭРАЦИОННЫЕ ФОНАРИ С ОДНИМ ЯРУСОМ ПЕРЕПЛЕТОВ

ВЫПУСК 8

ПЕРЕПЛЕТЫ ИЗ ГНУТОСВАРНЫХ ПРОФИЛЕЙ

УКАЗАНИЯ ПО ПРИМЕНЕНИЮ

РАБОЧИЕ ЧЕРТЕЖИ

РАЗРАБОТАНЫ:

ЦНИИПРОМЗДАНИЙ

ЗАМ. ДИРЕКТОРА ИНСТИТУТА С.М. ЛИКИН

ЗАВ. ОТДЕЛОМ СВЕТОПРОЗРАЧНЫХ ОГРАЖДЕНИЙ Ю.П. АЛЕКСАНДРОВ

ГЛАВНЫЙ ИНЖЕНЕР ПРОЕКТА А.В. АРТАМОНОВ

УТВЕРЖДЕНЫ:
ГОССТРОЕМ СССР
ПИСЬМО ОТ 04.10.91
№ 5/4-31

ВВЕДЕНЫ В ДЕЙСТВИЕ
ЦНИИПРОМЗДАНИЙ
ПРИКАЗ ОТ 14.10.91 № 103

25298
ЦЕНА 4-41

ОТПУСКНАЯ ЦЕНА
НА МОМЕНТ РЕАЛИЗАЦИИ
УКАЗАНА
-НАКЛАДНОЙ

gost.e-ecolog.ru

ТИПОВЫЕ СТРОИТЕЛЬНЫЕ КОНСТРУКЦИИ, ИЗДЕЛИЯ И УЗЛЫ

СЕРИЯ 1.464-11/82

СВЕТОАЭРАЦИОННЫЕ ФОНАРИ С ОДНИМ ЯРУСОМ ПЕРЕПЛЕТОВ

ВЫПУСК 8

ПЕРЕПЛЕТЫ ИЗ ГНУТОСВАРНЫХ ПРОФИЛЕЙ

УКАЗАНИЯ ПО ПРИМЕНЕНИЮ

РАБОЧИЕ ЧЕРТЕЖИ

© АПП ЦИТП, 1992г.

25298 2

Обозначение документа	Наименование	Стр
1 464-11/82.8 ОООПЗ	Пояснительная записка	3
1. 464-11/82.8 1000	Переплет стальной	5
1 464-11/82.8.1000СБ	Переплет стальной Сборочный чертеж	6
1 464-11/82.8.1100	Рама переплета	8
1. 464-11/82.8 1150	Рама ревизия	9
1. 464-11/82.8 1101	Балка	10
1 464-11/82 8 1200	Подвеска	11
1. 464-11/82 8. 1200СБ	Подвеска Сборочный чертеж	12
1. 464-11/82.8. 1201	Скоба	13
1.464-11/82.8. 1202	Кронштейн	14
1. 464-11/82.8 1300	Устройство запорное	15
1. 464-11/82.8 1400	Шарнир	16
1. 464-11/82.8 1400СБ	Шарнир Сборочный чертеж	17
1 464-11/82.8. 1401	Петля	18
1. 464-11/82 8. 1402	Петля средняя	19
1. 464-11/82 8. 1403	Ось	20
1 464-11/82.8. 2000	Держатель рейки	21
1 464-11/82.8. 2100	Скоба	22
1. 464-11/82.8. 2001	Скоба	23
1 464-11/82 8. 3000	Стойка угловая	24
1. 464-11/82 8. 0001	Профиль стальной замкнутый 58х28х1,8	25
1 464-11/82.8. 0002	Профиль резиновый р16	26
1 464-11/82.8. 0003	Профиль резиновый р43а	27

1.464-11/82.8

ГИП	Атаманов		
Н.контр.	Радионова		
Пров.	Атаманов		
Исполн.	Мансфельд		

Содержание

Стадия	Лист	Листов
Р		1

ЦНИИПРОМЗДАНИЙ

1. Настоящий выпуск разработан в дополнение к выпуску 3 серии 1.464-11/82 и содержит указания по применению и рабочие чертежи переплетов фонарей с использованием гнутосварного стального профиля, производство которого освоено промышленностью.

2. Переплеты из гнутосварного стального профиля являются модернизацией переплетов марки ПТ6х1,8 (из спаренных прямоугольных труб) и взаимозаменяемы с ними.

3. Область применения указания по монтажу переплетов, конструктивные решения узлов примыкания переплетов к несущим конструкциям светоаэрационных фонарей, представленные в выпуске 0 и относящиеся к переплетам марки ПТ6х1,8, действительны для переплетов из гнутосварного стального профиля.

4. Переплеты запроектированы двух видов:

-без створок - марки ПБ6х1,8;

- с одной открывающейся створкой - марки ПСБ6х1,8.

5. Створка (рама - ревизия) предназначена для обслуживания электропривода механизмов открывания и ее местоположение (в крайней ячейке переплета) соответствует схеме размещения электропривода механизмов

				1.464-11/82.8		
ГИП	Артамонов		Пояснительная записка	Стадия	Лист	Листов
Н.контр.	Родионова			Р	1	2
Пров.	Артамонов			ЦНИИПРОМЗДАНИЙ		
Исполн.	Макарова					

Инв.№ подл. | Подпись и дата | Взам.инв.№

открывания.

6. Технические требования к изготовлению конструкций переплетов из гнутосварного стального профиля:

6.1. Переплеты должны изготавливаться по рабочим чертежам этого выпуска в соответствии с требованиями технических условий ТУ36.26.11.01-06-91.

6.2. Профили (черт. 1.464-11/82.8.0001) должны быть изготовлены из рулонной холоднокатанной стали толщиной 1,8мм с требованиями к сортаменту по ГОСТ 19904-74 из стали марки ВСт.3кп по ГОСТ 16523-89.

6.3. Соединение элементов фонарных переплетов должно производиться преимущественно посредством механизированной дуговой сварки в защитном газе.

6.4. При изготовлении фонарных переплетов допускается применение контактной стыковой сварки с использованием специализированного оборудования.

6.5. Сварные соединения фонарных переплетов, выполненные контактной сваркой, должны быть равнопрочными основному металлу по сопротивлению статическим нагрузкам. Грат, образующийся при сварке, не должен иметь высоту более 2 мм.

6.6. Защитное покрытие фонарных переплетов: глифталевыми грунтами или пентафталевыми эмалями толщиной не менее 25мкм с окончательной окраской при монтаже пентафталевыми эмалями толщиной не менее 25 мкм

25298

Формат	Зона	Поз.	Обозначение	Наименование	Кол. на -	01	02	Примечание
				Документация				
А4			1.464-11/82.8.1000СБ	Сборочный чертеж	X	X		
				Сборочные единицы				
А4		1	1.464-11/82.8.1100	Рама переплета	1	1		
А4		2	1.464-11/82.8.1150	Рама ревизии		1		
А4		3	1.464-11/82.8.1200	Подвеска	2	2		
А4		4	1.464-11/82.8.1300	Устройство запорное		1		
А4		5	1.464-11/82.8.1400	Шарнир		2		
				Детали				
				Стекло оконное				
				δ=4мм ГОСТ 111-78				
Б4		8	1.464-11/82.8.1001	$1155^{+2}_{-3} \times 1735^{+2}_{-3}$	5	4		19,2кг
Б4		9	1.464-11/82.8.1002	$1060^{+2}_{-3} \times 1640^{+2}_{-3}$		1		17,2кг
				Материалы				
		11		Профиль резиновый Р16	59	47		м
				см. 1.464-11/82.8.0002	8,8	7,1		кг
		12		Профиль резиновый Р43А		12		м
				см. 1.464-11/82.8.0003		3,5		кг

Зав.отд.	Александров		
ГИП	Артамонов		
Н.контр.	Радионова		
Пров.	Артамонов		
Исполн.	Максфельд		

1.464-11/82.8.1000

Переплет стальной

Стадия	Лист	Листов
Р		1

ЦНИИПРОМЗДАНИЙ

Инв.№ подл. | Подпись и дата | Взам. инв.№

25298 6

Рис. 1

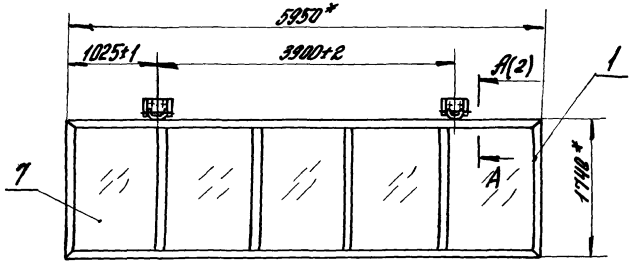

Рис. 2

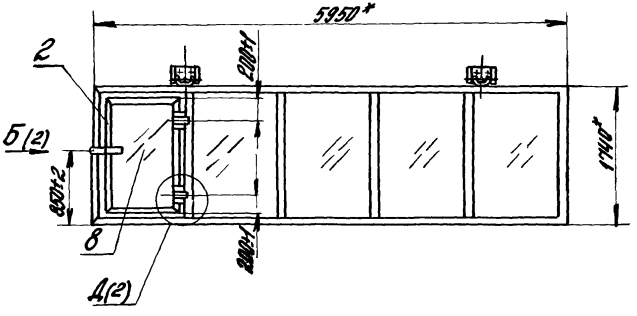

Марка	Обозначение	Рис.	Масса, кг
ПБ×1.8	1.464-11/82.8.1000	1	173
ПСБ×1.8	-01	2	188

Размеры для справок

Зав. отд.	Александров		
ГИП	Артамонов		
Н. контр.	Радионова		
Пров.	Артамонов		
Исполн.	Мансфельд		

1.464-11/82.8.1000СБ

Переплет стальной. Сборочный чертеж

Стадия	Масса	Масштаб
Р	см. табл.	1:50
Лист 1	Листов 2	

ЦНИИПРОМЗДАНИЙ

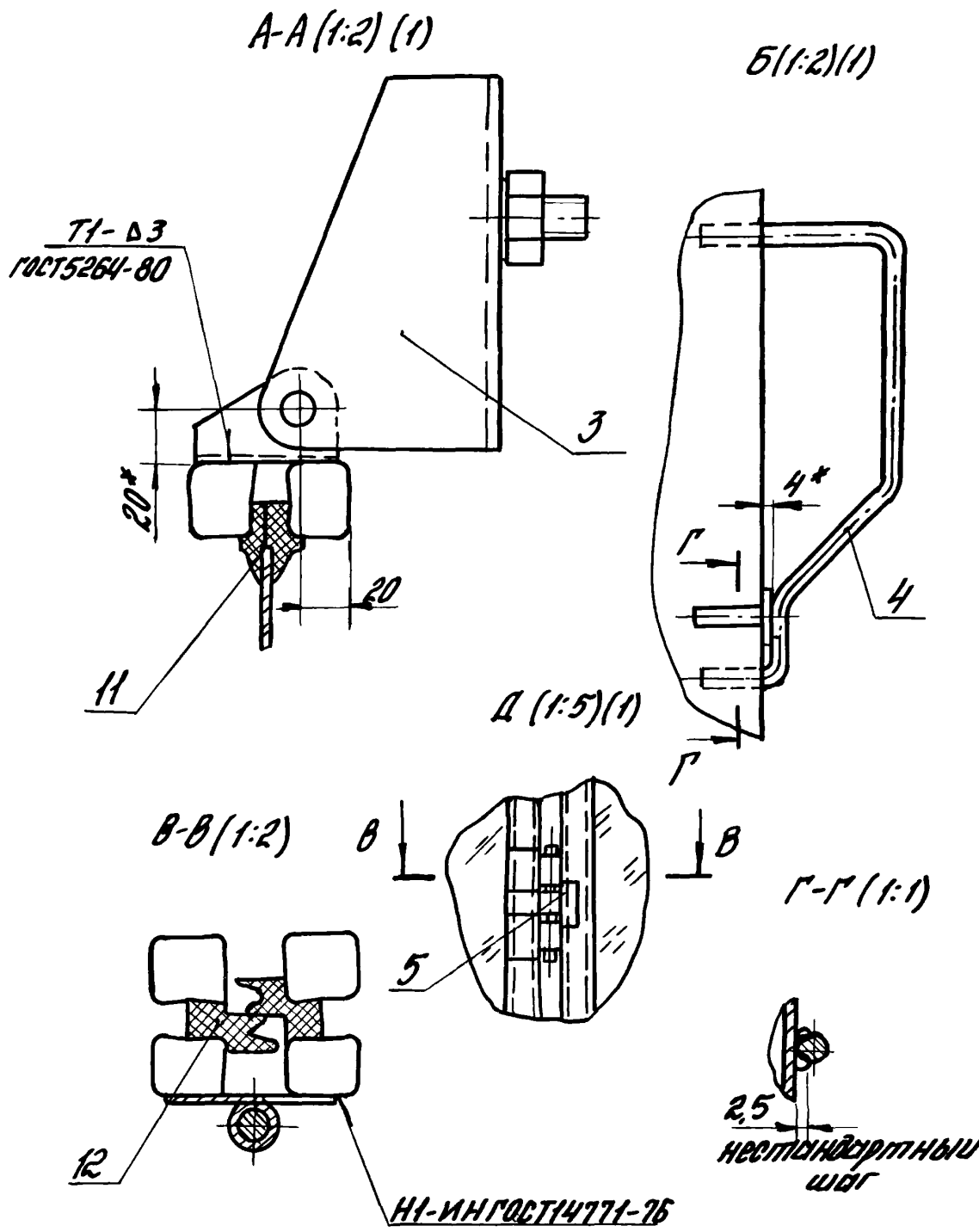

Инв.№ подл. | Подпись и дата | Взам.инв.№

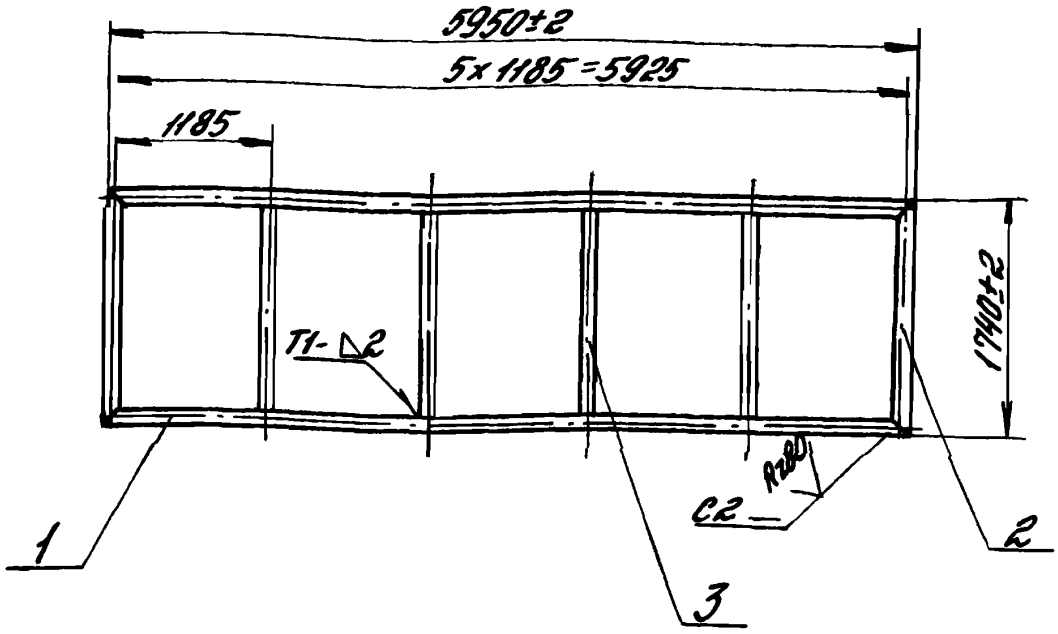

Сварные швы по ГОСТ 14771-76. Способ сварки НН

Формат	Зона	Поз.	Обозначение	Наименование	Кол.	Примечание
				Детали		
А4		1	1.464-11/82.8.1101	Балка	2	
		2	-01	Балка	2	
Б4		3	1.464-11/82.8.1102	Балка		
				Профиль стальной		
				замкнутый 58×25×1,8		
				L=1688 НН		
				см. 1.464-11/82.8 0001	4	4,7 кг

1.464-11/82.8.1100

ГИП	Атаманов		
Н.контр.	Родионов		
Пров.	Атаманов		
Исполн.	Мансурель		

Рама переплета

Стадия	Масса	Масштаб
Р	612	1:50
Лист	Листов 1	

ЦНИИПромзданий

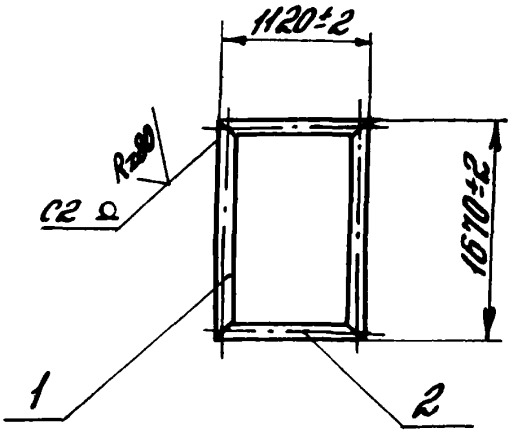

Сварные швы по ГОСТ14771-76. Способ сварки ИН

Формат	Зона	Поз.	Обозначение	Наименование	Кол.	Примечание
				Детали		
А4		1	1.464-11/82.8.1101-02	Балка	2	
		2	-03	Балка	2	

ГИП	Артамонов		
Н. контр.	Родионова		
Пров.	Артамонов		
Исполн.	Манефельд		

1.464-11/82.8.1150

Рама ревизии

Стадия	Масса	Масштаб
Р	15,2	1:50

Лист | Листов 1

ЦНИИПРОМЗДАНИЙ

Взам. инв. №

Подпись и дата

Инв. № подл.

25298 10

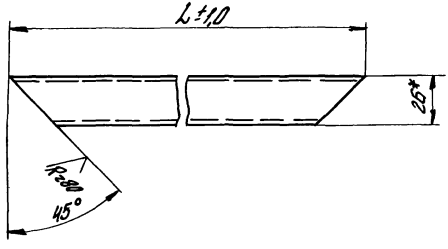

Обозначение	L, мм	Масса, кг
1464-11/82.8 1101	5950	16,47
-01	1740	4,76
-02	1670	4,57
-03	1120	3,04

*Размер для справок

ГИП	Артамонов		
Н.контр	Радионова		
Пров	Артамонов		
Ц.полн	Мансфельд		

1.464-11/82.8.1101

Балка

Стадия	Масса	Масштаб
Р	см табл.	1:2

Лист | Листов 1

Профиль стальной замкнутый 58×26×1,8

ЦНИИПРОМЗДАНИЙ

25298 11

Формат	Зона	Поз.	Обозначение	Наименование	Кол.	Прим.
				Документация		
А4			1.464-11/82.8.1200СБ	Сборочный чертеж		
				Детали		
А4		1	1.464-11/82.8.1201	Скоба	1	
				Стандартные изделия		
		3		Болт М16-8g×35.58.01.20		
				ГОСТ 7798-70	2	
		4		Гайка М16-7Н.5.01.20		
				ГОСТ 5915-70	2	
		5		Ось 22-10f9×140.40Х		
				ГОСТ 9650-80	1	
				Шайбы по ГОСТ 11371-78		
		6		10.01.пс 2.01.20	3	
		7		16.01.пс 2.01.20	2	
		8		Шплинт 2,5×20 ГОСТ 397-79	1	
			Переменные данные для исполнения			
				1.464-11/82.8.1200		
				Детали		
А4		2	1.464-11/82.8.1202	Кронштейн	1	
				1.464-11/82.8.1200-01		
				Детали		
А4		2	1.464-11/82.8.1202-01	Кронштейн	1	

Инв.№подл. | Подп. и дата | Взам.инв.№

1.464-11/82.8.1200

ГИП	Артамонов		
Н.контр.	Радионова		
Провер.	Артамонов		
Исполн.	Минсфелы		

Подвеска

Стадия	Лист	Листов
Р		1

ЦНИИПРОМЗДАНИЙ

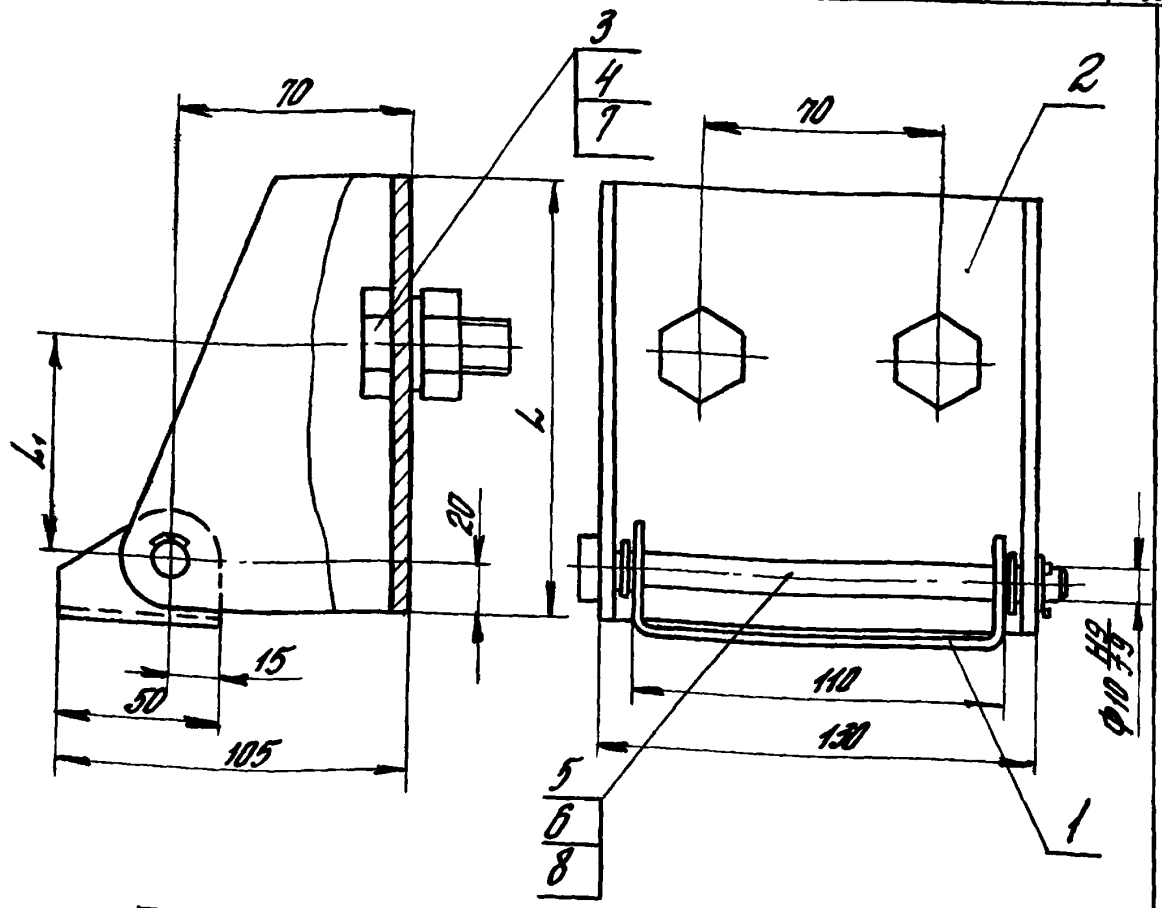

Обозначение	L мм	L1 мм	Масса кг
1.464-11/82.8.1200	130	65	1,66
-01	95	45	1,38

1. Подвеска 1.464-11/82.8.1200- применяется в фонаре с покрытием из профилированного настила
2. Размеры для справок

			1.464-11/82.8.1200СБ
		Подвеска Сборочный чертеж	Стадия: Р; Масса: см. табл.; Масштаб: 1:2
			Лист; Листов 1
ГИП	Артамонов		ЦНИИПРОМЗДАНИЙ
Н.контр	Радионова		
Пров	Артамонов		
Исполн.	Мансфельд		

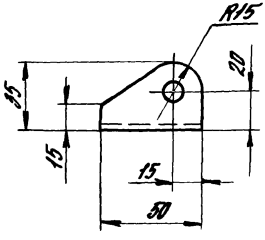

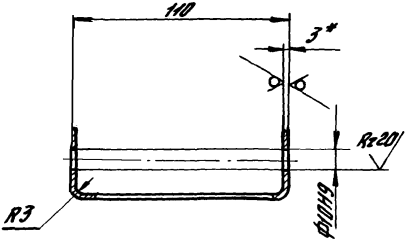

1. Неуказанные предельные отклонения размеров: Н14; h14; $\pm\frac{IT14}{2}$
2.* Размер для справок

				1.464-11/82.В.1201			
				Скоба	Стадия	Масса	Масштаб
					Р	0,2	1:2
ГИП	Артамонов				Лист	Листов	
Н.контр.	Радионова			Лист Б-ПН-3,0 ГОСТ 19903-74 / ВСт 3пс2 ГОСТ 16523-89	ЦНИИПРОМЗДАНИЙ		
Пров.	Артамонов						
Исполн.	Мансфельд						

Инв. № подл. | Подпись и дата | Взам. инв. №

25298 14

Rz80 √(√)

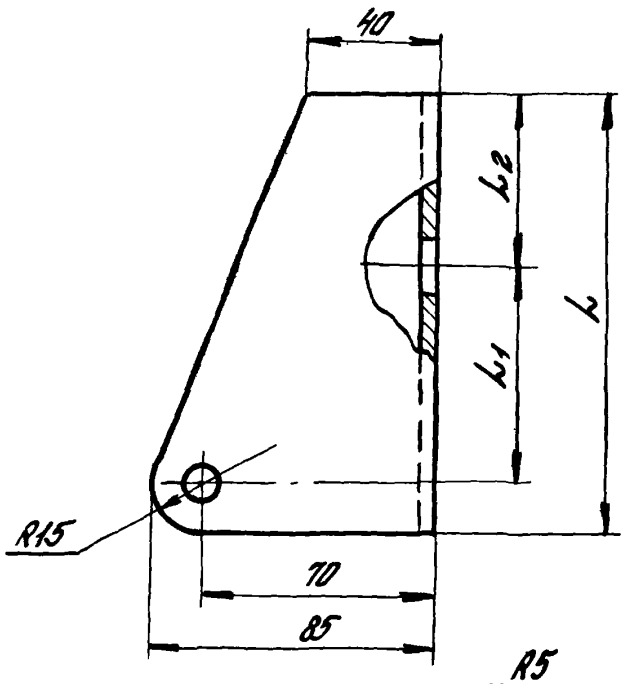

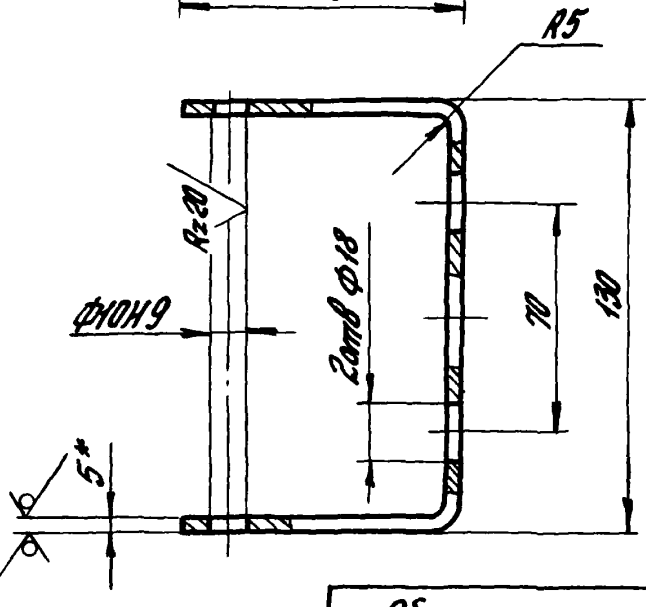

1 Неуказанные предельные отклонения размеров: H14; h14; $\pm\frac{IT14}{2}$

2.* Размер для справок

Обозначение	L мм	L1 мм	L2 мм	Масса кг
1.464-11/82.8.1202	130	65	50	1,08
-01	95	45	35	0,80

ГИП	Артаманов	
Н.контр	Радионова	
Пров	Артаманов	
Исполн	Манфельд	

1 464 - 11/82.8 1202

Кронштейн

Стадия	Масса	Масштаб
Р	см табл	1:2
Лист	Листов 1	

Лист 6-ПН-5 ГОСТ 19903-74
Вст 3пс 2 ГОСТ 14637-79

ЦНИИПРОМЗДАНИЙ

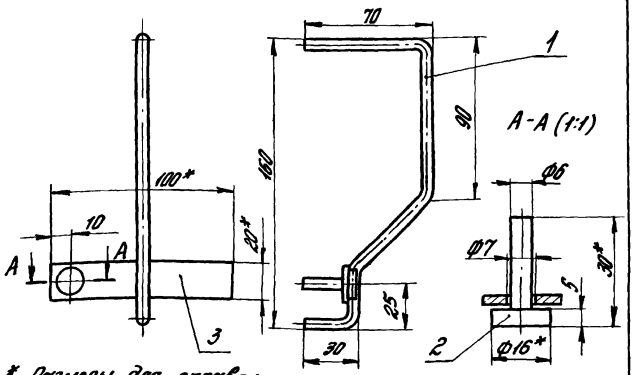

1.* Размеры для справок.

2. Неуказанные предельные отклонения размеров: Н14; h14; $\pm\frac{IT14}{2}$

Формат	Зона	Поз.	Обозначение	Наименование	Кол.	Прим.
				Детали		
Б4		1	1.464-11/82.В.1301	Ручка l=210h14	1	0,046кг
				Круг В6 ГОСТ2590-88 / ВСт3пс2 ГОСТ535-88		
Б4		2	1.464-11/82.В.1302	Стержень l=30h14	1	0,013кг
				Круг В16 ГОСТ 2590-88 / ВСт 3пс 2 ГОСТ535-88		
Б4		3	1.464-11/82.В.1303	Планка (20х100) h14	1	0,047кг
				Лист Б-ПН3,0 ГОСТ19903-74 / ВСт 3пс 2 ГОСТ16523-89		

ГИП	Артамонов	А.Арт	
Н.контр.	Радионова	[illegible]	
Пров.	Артамонов	А.Арт	
Исполн.	Мансфельд	[illegible]	

1.464-11/82.В.1300

Устройство запорное

Стадия	Масса	Масштаб
Р	0,1	1:2
Лист	Листов 1	

ЦНИИПРОМЗДАНИЙ

Инв. № подл. | Подпись и дата | Взам. инв. №

25298 16

Формат	Зона	Поз.	Обозначение	Наименование	Кол.	Прим.
				Документация		
А4			1.464-11/82.В.1400СБ	Сборочный чертеж		
				Детали		
А4		1	1.464-11/82.В.1401	Петля	2	
А4		2	1.464-11/82.В.1402	Петля средняя	1	
А4		3	1.464-11/82.В.1403	Ось	1	
				Стандартные изделия		
		4		Шплинт 3,2×18-001		
				ГОСТ 397-79	1	

				1.464-11/82.В.1400			
ГИП	Артамонов			Шарнир	Стадия	Лист	Листов
Н.контр.	Радионова				Р		1
Провер.	Артамонов				ЦНИИПРОМЗДАНИЙ		
Исполн.	Мансфельд						

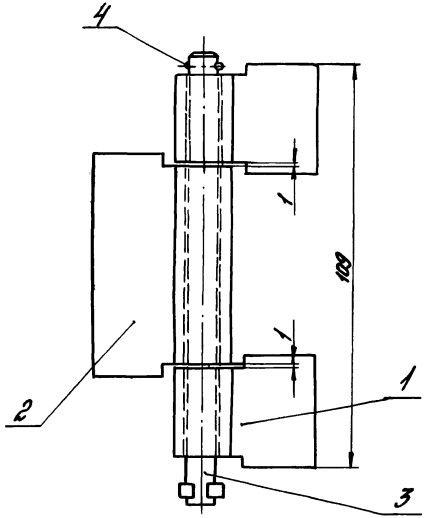

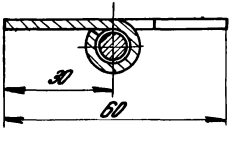

Размеры для справок

				1.464-11/82.В.1400СБ			
				Шарнир. Сборочный чертеж	Стадия	Масса	Масштаб
					Р	0,21	1:1
					Лист	Листов 1	
ГИП	Артамонов				ЦНИИПРОМЗДАНИЙ		
Н.контр.	Радионова						
Пров.	Артамонов						
Исполн	Мансфельд						

Инв.№ подл. | Подп. и дата | Взам.инв.№

25298 18

Rz80

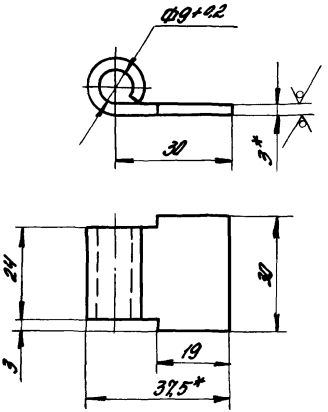

1. Длина развертки L = 64 мм
2. Неуказанные предельные отклонения размеров: h14; H14; ± IT14/2
3. * Размеры для справок.

				1.464-1/82.В.1401		
				Петля	Стадия: Р	Масса: 0,036	Масштаб: 1:1
					Лист	Листов 1
ГИП	Артюманов			Лист Б-1ПН-30 ГОСТ 19903-74 ВСт 3пс 2 ГОСТ 16523-89	ЦНИИПРОМЗДАНИЙ	
Н.контр.	Романова					
Пров.	Артюманов					
Испол.	Масафельд					

$R_z 80$ $\sqrt{(\sqrt{})}$

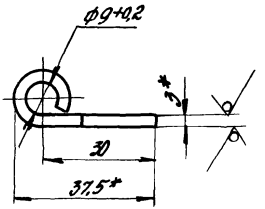

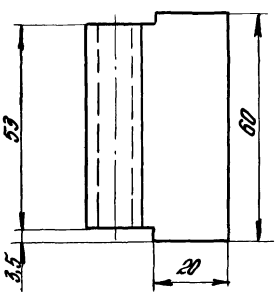

1. Длина развертки L = 64 мм.
2. Неуказанные предельные отклонения размеров: $H14; h14; \pm \frac{IT14}{2}$
3.* Размеры для справок.

Инв. № подл. | Подпись и дата | Взам. инв. №

				1.464-11/82.В.1402	
				Петля средняя	Стадия: Р; Масса: 0,08; Масштаб: 1:1
					Лист; Листов 1
ГИП	Артамонов			1.464-11/82.В.1402	
Н.контр.	Родионова			Лист 6-ПН-30 ГОСТ 19903-74	ЦНИИПромзданий
Пров.	Артамонов			ВСт 3пс2 ГОСТ 16523-89	
Испол.	Мондрелев				

25298 20

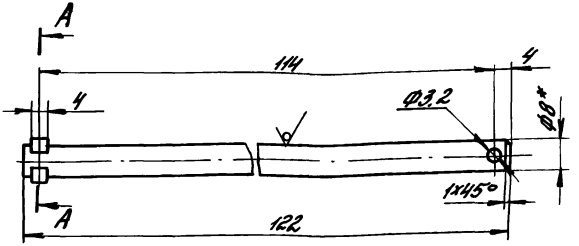

А - А (2:1)

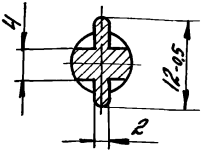

1. Неуказанные предельные отклонения размеров: H14; h14; $\pm \frac{JT14}{2}$.
2.* Размер для справок

				1.464-11/82.В.1403			
				Ось	Стадия	Масса	Масштаб
					Р	0,05	1:1
ГИП	Артамонов				Лист	Листов 1	
Н.контр.	Радионова			Круг 88 ГОСТ2590-88 / ВСт3пс2 ГОСТ535-88	ЦНИИПРОМЗДАНИЙ		
Пров.	Артамонов						
Исполн.	Мансфельд						

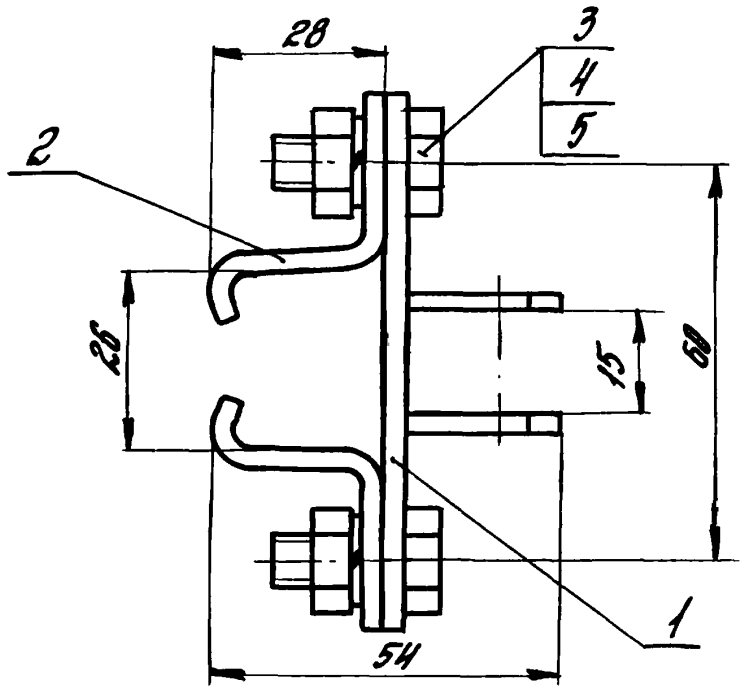

Размеры для справок

Формат	Зона	Поз.	Обозначение	Наименование	Кол.	Прим.
				Сборочные единицы		
А4		1	1.464-11/82.8.2100	Скоба	1	
				Детали		
А4		2	1.464-11/82.8.2001	Скоба	2	
				Стандартные изделия		
		3		Болт М8-8g×20.58.01.20		
				ГОСТ 7798-70	4	
		4		Гайка М8-7Н.5.01.20		
				ГОСТ 5915-70	4	
		5		Шайба 8 65Г.02.9		
				ГОСТ 6402-70	4	

ГИП	Артамонов		
Н. контр.	Радионова		
Пров.	Артамонов		
Исполн.	Минеева		

1.464-11/82.8.2000

Держатель рейки

Стадия	Масса	Масштаб
Р	0,37	1:1
Лист	Листов 1	

ЦНИИПромзданий

Инв. № подл. | Подпись и дата | Взам. инв. №

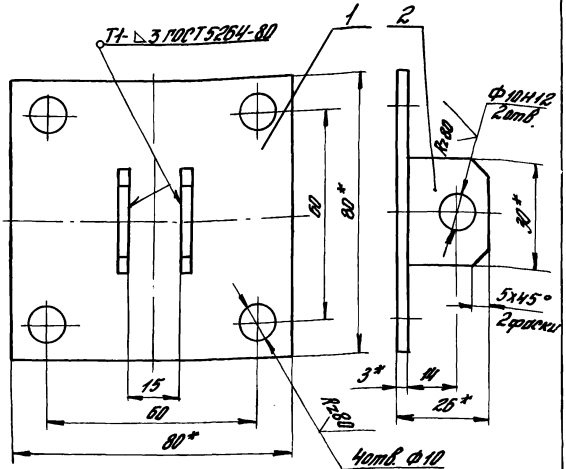

1. Неуказанные предельные отклонения размеров: H14; h14; $\pm \frac{IT14}{2}$
2. * Размеры для справок

Формат	Зона	Поз.	Обозначение	Наименование	Кол.	Прим.
				Детали		
				Лист Б-ПН-3.0 ГОСТ19903-74		
				ВСт 3пс 2 ГОСТ16523-89		
Б4		1	1.464-11/82.В. 2101	(80×80) h14	1	0,15 кг
Б4		2	1.464-11/82.В. 2102	(23×30) h14	2	0,016 кг

ГИП	Артамонов		
Н. контр.	Радионова		
Пров.	Артамонов		
Исполн.	Мансфельд		

1.464-11/82.В. 2100

Скоба

Стадия	Масса	Масштаб
Р	0,17	1:1
Лист	Листов 1	

ЦНИИПРОМЗДАНИЙ

25298 23

Rz80 √(√)

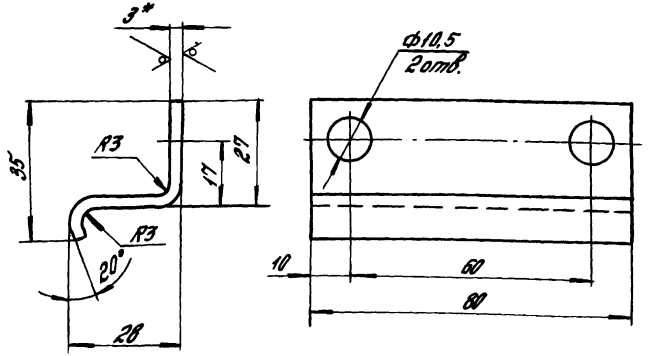

1. Неуказанные предельные отклонения размеров: H14; h14; $\pm \frac{IT14}{2}$
2.* Размер для справок.

				1.464-11/82.8.2001			
				Скоба	Стадия	Масса	Масштаб
					Р	0,11	1:1
					Лист	Листов 1	
ГИП	Артамонов			Лист Б-ПН-3,0 ГОСТ 19903-74 / ВСт 3пс 2 ГОСТ 16523-89	ЦНИИПРОМЗДАНИЙ		
Н.контр.	Радионова						
Пров.	Артамонов						
Исполн.	Мансфельд						

Инв. № подл. | Подпись и дата | Взам. инв. №

25298 24

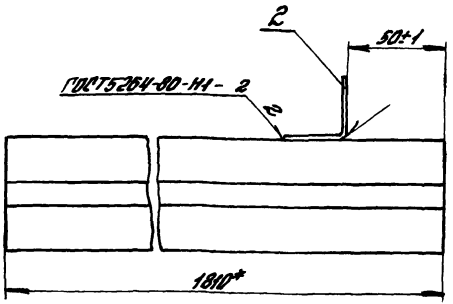

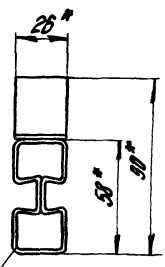

Деталь поз. 2
М1:2

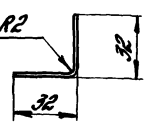

* Размеры для справок

Формат	Зона	Поз	Обозначение	Наименование	Кол.	Прим.
				Детали		
А4		1	1.464.-11/82.8.3001	Стойка L=1810 h14		
				Профиль стальной		
				замкнутый 58х26х4,8		
				см 1.464-11/82.8.0001	1	5,03кг
А4		2	1.464-11/82.8.3002	Уголок		
				Б-ПН-2.0 ГОСТ 19903-74		
				Лист ВСт3пс2 ГОСТ 16523-89		
				(26х66) h14	1	0,027кг

				1.464-11/82.8.3000		
				Стойка угловая	Стадия	Масса	Масштаб
					Р	5,06	1:2
					Лист	Листов 1
ГИП	Артамонов				ЦНИИПРОМЗДАНИЙ	
Н.контр.	Романова					
Пров.	Артамонов					
Условн.	Макарова					

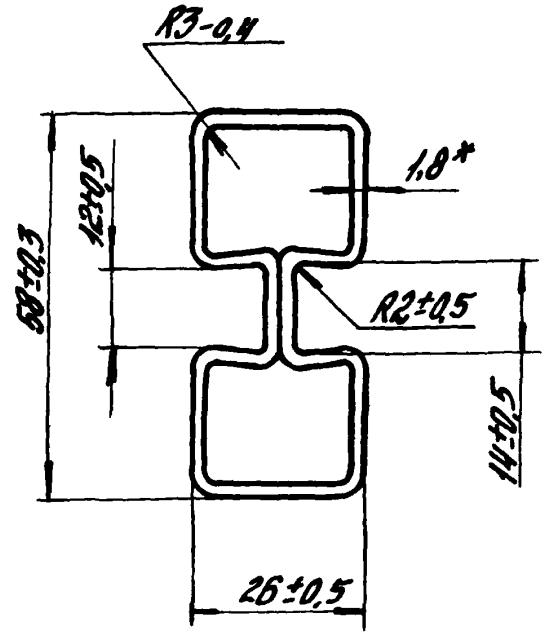

*Размер для справок

				1.464-11/82.8.001		
				Профиль стальной замкнутый 58х26х1,8	Стадия: Р	Масса: 1 п.м. 2,78
					Масштаб: 1:1	
ГИП	Артамонов				Лист	Листов 1
Н. контр.	Фабионова			Лист Б-ПН-1,8 ГОСТ 19903-74		
Пров.	Артамонов			Ст 3пс 2 ГОСТ 8523-89	ЦНИИПРОМЗДАНИЙ	
Исполн.	Монсеева					

Инв.№ подл. | Подп. и дата | Взам. инв.№

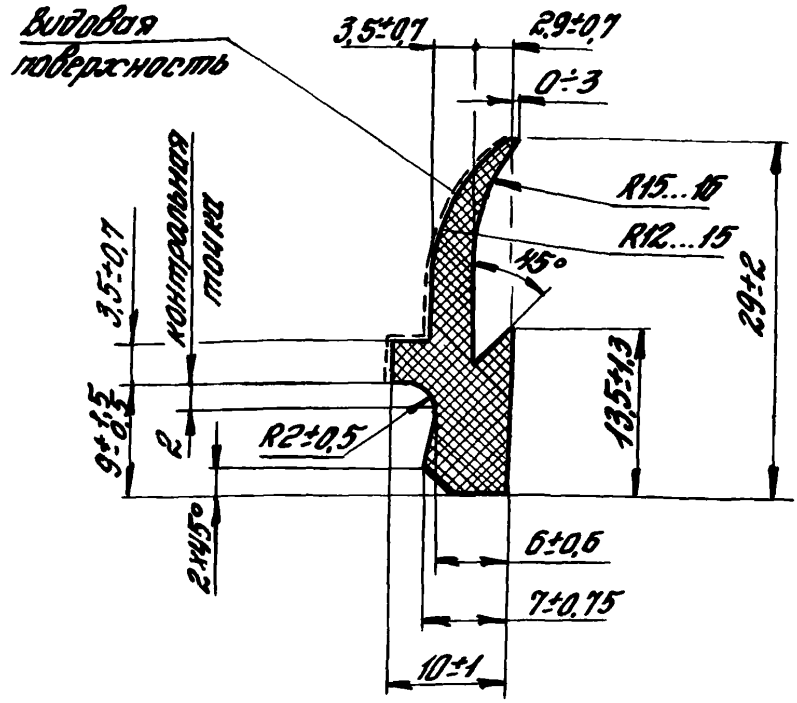

1. Условия работы: давление — атмосферное
   рабочая среда - воздух
   температура - -40°С ÷ +70°С
2. Поставка в бухтах
3. Остальные технические требования разбраковка по внешнему виду по ТУ38-105376-82.
4. Маркировка на ярлыках по ТУ38-105376-82, тип II

			1.464-11/82.В.0002
			Профиль резиновый Р16
ГИП	Антонов		Стадия: Р; Масса: 1 п.м 0,15; Масштаб: 2:1
Н.контр.	Робинова		Лист; Листов 1
Пров.	Антонова		Резина по ТУ38-105376-82 гр. ВП (6190)
Исполн.	Менделева		ЦНИИПромзданий

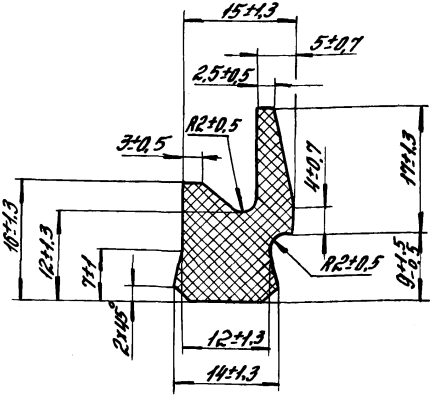

1. Условия работы: давление - атмосферное
рабочая среда - воздух
температура - -40°С ÷ +70°С
2. Поставка в бухтах.
3. Остальные технические требования и разбраковка по внешнему виду по ТУ38-105376-82
4. Маркировка на ярлыках по ТУ38-105376-82 тип II.

				1.464-11/82.В.0003			
				Профиль резиновый РЧЗА	Стадия	Масса	Масштаб
					Р	1п.м. 0,29	2:1
					Лист	Листов 1	
ГИП	Артамонов	Д.Арт		Резина по ТУ38-105376-82 гр. ВП (6190)	ЦНИИПРОМЗДАНИЙ		
Н.контр.	Радионова						
Пров.	Артамонова	Д.Арт					
Исполн.	Мансфельд						

Инв. № подл. | Подпись и дата | Взам. инв. №

gost.e-ecolog.ru