ТИПОВЫЕ КОНСТРУКЦИИ, ИЗДЕЛИЯ, И УЗЛЫ ЗДАНИЙ И СООРУЖЕНИЙ

СЕРИЯ 1.266.1-2

УНИФИЦИРОВАННЫЕ КОНСТРУКЦИИ ВОЛНИСТЫХ СВОДОВ ПРОЛЕТАМИ ДО 42 М ИЗ АРМОЦЕМЕНТНЫХ ЭЛЕМЕНТОВ ДЛЯ ОБЩЕСТВЕННЫХ ЗДАНИЙ

ВЫПУСК 2

АРМАТУРНЫЕ, ЗАКЛАДНЫЕ И СОЕДИНИТЕЛЬНЫЕ ИЗДЕЛИЯ, ЗАТЯЖКИ И ПОДВЕСКИ

РАБОЧИЕ ЧЕРТЕЖИ

18823-03
ЦЕНА 0-67

gost.e-ecolog.ru

ЦЕНТРАЛЬНЫЙ ИНСТИТУТ ТИПОВОГО ПРОЕКТИРОВАНИЯ
ГОССТРОЯ СССР

Москва, А-445, Смольная ул., 22

Сдано в печать X 1985 года

Заказ № 11357 Тираж 3.280 экз.

ТИПОВЫЕ КОНСТРУКЦИИ, ИЗДЕЛИЯ, И УЗЛЫ ЗДАНИЙ И СООРУЖЕНИЙ

СЕРИЯ 1.266.1-2

УНИФИЦИРОВАННЫЕ КОНСТРУКЦИИ ВОЛНИСТЫХ СВОДОВ ПРОЛЕТАМИ ДО 42 М ИЗ АРМОЦЕМЕНТНЫХ ЭЛЕМЕНТОВ ДЛЯ ОБЩЕСТВЕННЫХ ЗДАНИЙ

ВЫПУСК 2

АРМАТУРНЫЕ, ЗАКЛАДНЫЕ И СОЕДИНИТЕЛЬНЫЕ ИЗДЕЛИЯ, ЗАТЯЖКИ И ПОДВЕСКИ

РАБОЧИЕ ЧЕРТЕЖИ

РАЗРАБОТАНЫ ЛЕНЗНИИЭП

ГЛ ИНЖ ИНСТИТУТА НИКИФОРОВ Е.Б.

НАЧ ОТДЕЛА КУРБАТОВ О.А.

ГЛ КОНСТР. ОТДЕЛА ЖИРОНКОВ Б.А.

ГЛ ИНЖ ПРОЕКТА НЕОФИТОВ Б.К.

УТВЕРЖДЕНЫ ГОСГРАЖДАНСТРОЕМ

ПРИКАЗ ОТ 26.05.83 № 160

ВВЕДЕНЫ В ДЕЙСТВИЕ С 01.08.83

18823-03 2

Обозначение	Наименование	Стр.
I.266.I-2.2-0000ТО	Техническое описание	4
I.266.I-2.2-0I00	Сетка СI	5
I.266.I-2.2-0200	Сетка С2	6
I.266.I-2.2-0300	Сетка С3	7
I.266.I-2.2-0400	Каркас КрI	8,9
I.266.I-2.2-0400СБ	Каркас КрI. Сборочный чертеж	I0,II
I.266.I-2.2-0500	Каркас Кр2	I2,I3
I.266.I-2.2-0500СБ	Каркас Кр2. Сборочный чертеж	I4
I.266.I-2.2-0600	Изделие закладное МI	I5
I.266.I-2.2-0700	Изделие закладное М2	I6
I.266.I-2.2-0800	Изделие закладное М3	I7
I.266.I-2.2-0900	Накладка МСI...МС24	I8
I.266.I-2.2-I000	Прокладка МС25, МС26	I9
I.266.I-2.2-II00	Распорка СРI	20
I.266.I-2.2-I200	Затяжка ЗТ	2I,22,23
I.266.I-2.2-I200СБ	Затяжка ЗТ. Сборочный чертеж	24,25
I.266.I-2.2-I300	Талреп МС27, МС28, МС29	26
I.266.I-2.2-I400	Шайба МС30, МС3I, МС32	27
I.266.I-2.2-I500	Подвеска П42-I, П42-2, П42-3, П36-I, П36-2, П30-I, П30-2, П24-I	28,29
I.266.I-2.2-I500СБ	Подвеска П42-I, П42-2, П42-3, П36-I, П36-2, П30-I, П30-2, П24-I. Сборочный чертеж	30

Обозначение	Наименование	Стр.
I.266.I-2.2-I600	Подвеска П42-4, П42-5, П42-6, П36-3, П36-4, П30-3, П30-4, П24-2	3I,32
I.266.I-2.2-I600СБ	Подвеска П42-4, П42-5, П42-6, П36-3, П36-4, П30-3, П30-4, П24-2. Сборочный чертеж	33

18823-03 4
Формат А4

I.I. Плоские арматурные каркасы и сетки должны изготовляться при помощи контактной точечной электросварки в соответствии с ГОСТ I0922-75 и СН 393-78. Сварку каркасов и сеток производить во всех точках пересечения стержней. Объединение плоских каркасов и сеток в пространственные производить при помощи электросварочных клещей.

I.2. Для изготовления закладных изделий и соединительных изделий марок МСI÷МС25 должна применяться углеродистая сталь марки ВСт3кп2.

Для изготовления концевиков затяжек, талрепов и гаек для затяжек должна применяться легированная конструкционная сталь марок I2ХН3А или I8ХГТ по ГОСТ 4543-7I*.

Сварку выполнять в соответствии с "Указаниями по сварке соединений арматуры и закладных деталей железобетонных конструкций" (СН 393-78).

I.3. Арматурные, закладные и соединительные изделия, затяжки и подвески должны быть приняты техническим контролем предприятия-изготовителя (поштучно) по ГОСТ I0922-75.

I.4. Антикоррозионную защиту закладных изделий, затяжек и подвесок выполнять по указаниям, приведенным в составе проекта здания.

I.5. Каждое готовое арматурное, закладное и соединительное изделие, каждая затяжка и подвеска должны иметь бирку с указанием их марки.

Инв.№ подл. | Подпись и дата | Взам. инв.№

				I.266.I-2.2-0000ТО		
Нач. СКО	Курбатов			Техническое описание	Стадия: Р	Лист	Листов: 1
Н. контр.	Неофитов				ЛенЗНИИЭП		
Гл. констр.	Ронков						
ГИП	Фитов						

ГОСТ 14098-68 · КТ-2

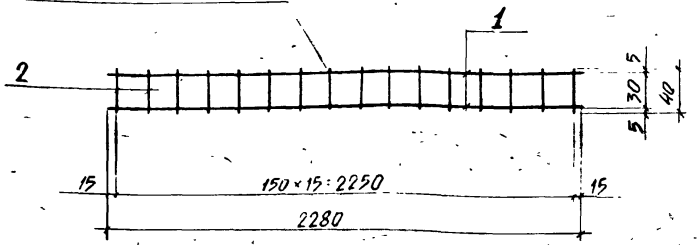

Формат	Зона	Поз.	Обозначение	Наименование	Кол.	Примечание
				Документация		
А4			1.266.1-2.2-0000ТО	Техническое описание		
				Детали		
Б4		1	1.266.1-2.2-0101	ф5 Вр-I ГОСТ 6727-80 ℓ=2280	2	0,35 кг
Б4		2	1.266.1-2.2-0102	ф5 Вр-I ГОСТ 6727-80 ℓ=40	16	0,006 кг

Нач. СКО	Курбатов		
Н. контр.	Неофитов		
Гл. констр.	Миронков		
ГИП	Неофитов		
Рук. гр.	Романцев		
Ст. инж.	Минина		
Ст. техн.	Снарская		

I.266.I-2.2-0100

Сетка С1

Стадия	Масса	Масштаб
Р	0,8	1:20
Лист	Листов 1	

ЛенЗНИИЭП

18823-03 6

Инв. № подл. | Подпись и дата | Взам. инв. №

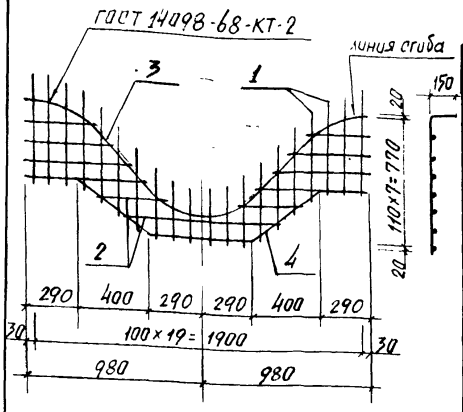

Ведомость деталей

Поз	Эскиз
3	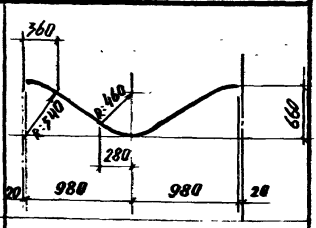
4	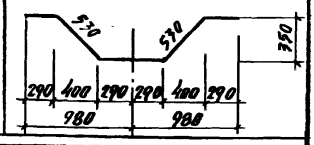

Формат	Зона	Поз.	Обозначение	Наименование	Кол.	Примечание
				Документация		
А4			1.266.1-2.2-0000ТО	Техническое описание		
				Детали		
Б4		1	1.266.1-2.2-0201	ф5 Вр I ГОСТ 6727-80 $l_{ср}$=580	20	0.089 кг
Б4		2	1.266.1-2.2-0202	ф5 Вр I ГОСТ 6727-80 $l_{ср}$=550	12	0.085 кг
		3*	1.266.1-2.2-0203	ф5 Вр I ГОСТ 6727-80 l=2490	1	0.38 кг
		4*	1.266.1-2.2-0204	ф5 Вр I ГОСТ 6727-80 l=2220	1	0.34 кг

*) позиции 3 и 4 - см. ведомость деталей

Нач СКО	Курбатов		
Н. контр.	Нефитов		
Гл. констр	Мирсков		
ГИП	Нефитов		
Рук. гр	Романцев		
Ст. инж.	Минина		
Ст. техн.	Сидрская		

I.266.I-2.2-0200

Сетка С2

Стадия	Масса	Масштаб
Р	3.5	1:25
Лист	Листов 1	

ЛенЗНИИЭП

Инв № подл | Подпись и дата | Взам. инв №

18823-03 7

Формат А4

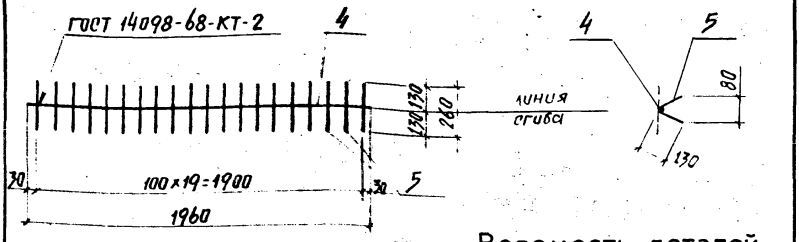

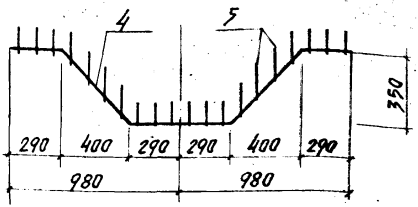

Ведомость деталей

Поз	Эскиз
4	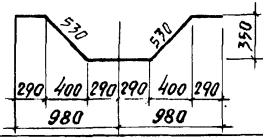

Формат	Зона	Поз.	Обозначение	Наименование	Кол.	Примечание
				Документация		
А4			1.266.1-2.2-0000ТО	Техническое описание		
				Детали		
		4*	1.266.1-2.2-0301	ф5 Вр I ГОСТ 6727-80 ℓ=2220	1	0.34 кг
Б4		5	1.266.1-2.2-0302	ф5 Вр I ГОСТ 6727-80 ℓ=260	20	0.04 кг

*) поз. 4 - см. ведомость деталей

Нач СКО	Курбатов		30.11.88
Н. контр.	Нефитов		30.11.88
Гл. констр	Миренков		30.11.88
ГИП	Нефитов		30.11.88
Рук. гр.	Романцев		30.11.88
Ст. инж.	Минина		30.11.88
Ст. техн.	Сидрская		30.11.88

I.266.I-2.2-0300

Сетка С3

Стадия	Масса	Масштаб
Р	1.14	1:25
Лист	Листов 1	

ЛенЗНИИЭП

188-3-03 8

Инв.№ подл. | Подп. и дата | Взам. инв.№

Формат	Зона	Поз.	Обозначение	Наименование	Кол.	Примечание
				Документация		
А4			1.266.1-2.2-0400СБ	Сборочный чертеж		
А4			1.266.1-2.2-0000ТО	Техническое описание		
				Детали		
Б4		1	1.266.1-2.2-0401	ф10А III ГОСТ 5781-82 ℓ=5950	1	3,68кг
		2*	1.266.1-2.2-0402	ф10АI ГОСТ 5781-82 ℓ=1000	2	0,62 кг
Б4		3	1.266.1-2.2-0403	L125×80×12 ГОСТ 8510-72 ℓ=60	2	1,10 кг
Б4		4	1.266.1-2.2-0404	-90×20 ГОСТ 103-76 ℓ=150	2	2,12 кг
			Переменные данные для исполнений:			
				1.266.1-2.2-0400		
				Детали		
Б4		5	1.266.1-2.2-0405	ф20А III ГОСТ 5781-82 ℓ=5920	1	14,62кг
Б4		6	1.266.1-2.2-0406	ф6А III ГОСТ 5781-82 ℓ=670	32	0,15 кг
				1.266.1-2.2-0400-01		
				Детали		
Б4		5	1.266.1-2.2-0407	ф22А III ГОСТ 5781-82 ℓ=5920	1	17,64 кг
Б4		6	1.266.1-2.2-0408	ф8А III ГОСТ 5781-82 ℓ=670	32	0,26 кг

*) Позицию 2 см. Ведомость деталей на листе 2

Инв.№ подл. | Подпись и дата | Взам. инв.№

Нач.СКО	Курбатов		30.11.82
Н.контр	Неофитов		30.11.82
Гл.констр	Миронков		30.11.82
ГИП	Неофитов		30.11.82
Рук.гр	Романцев		30.11.82
Ст.инж	Минина		30.11.82
Инженер	Савенкова		30.11.82

1.266.1-2.2-0400

Каркас КрI

Стадия	Лист	Листов
Р	1	2

ЛенЗНИИЭП

Формат	Зона	Поз.	Обозначение	Наименование	Кол.	Примечание
				1.266.1-2.2-0400-02		
				Детали		
БЧ		5	1.266.1-2.2-0409	ф25А III ГОСТ 5781-82 ℓ=5920	1	22,79кг
БЧ		6	1.266.1-2.2-0408	ф8А III ГОСТ 5781-82 ℓ=670	32	0,26кг
				1.266.1-2.2-0400-03		
				Детали		
БЧ		5	1.266.1-2.2-0410	ф28А III ГОСТ 5781-82 ℓ=5920	1	28,59кг
БЧ		6	1.266.1-2.2-0411	ф10А III ГОСТ 5781-82 ℓ=670	32	0,41кг
				1.266.1-2.2-0400-04		
				Детали		
БЧ		5	1.266.1-2.2-0412	ф32А III ГОСТ 5781-82 ℓ=5920	1	37,36кг
БЧ		6	1.266.1-2.2-0411	ф10А III ГОСТ 5781-82 ℓ=670	32	0,41кг

Ведомость деталей

Поз.	Эскиз
2	

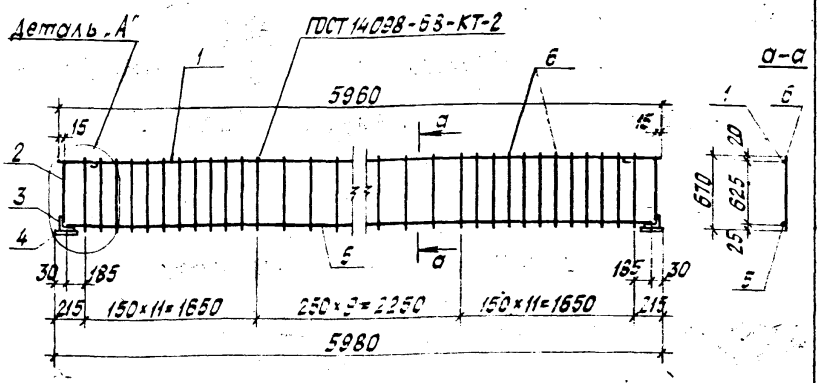

Обозначение	Марка	Масса кг
1.266.1-2.2-0400	Кр1-1	30,8
-01	Кр1-2	37,3
-02	Кр1-3	42,5
-03	Кр1-4	53,1
-04	Кр1-5	61,8

Нач СКО	Курбатов		3.11.82
Н контр	Неофитов		3.11.82
Гл конст	Миронков		3.11.82
ГИП	Неофитов		3.11.82
Рук гр.	Романцев		30.11.82
Ст инж.	Минина		3.11.82
Инженер	Савенкова		30.11.82

I.266.I-2.2-0400СБ

Каркас КрI
Сборочный чертеж

Стадия	Масса	Масштаб
Р		
Лист 1	Листов 2	

ЛенЗНИИЭП

Взам. инв.№ | Подпись и дата | Инв.№ подл.

18823-03 11
Формат А4

Деталь „А"

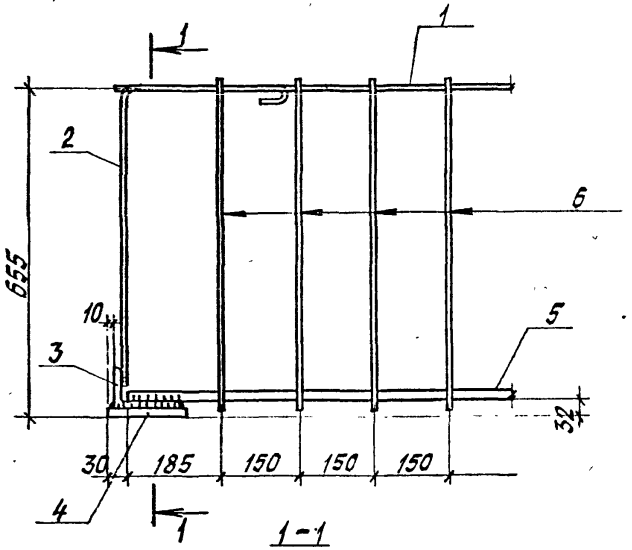
1
1
2
6
655
10
5
3
32
30
185
150
150
150
4
1

1-1

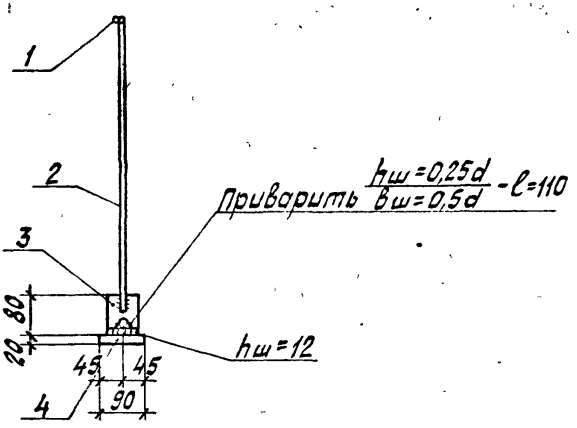
1
2
hш=0,25d
Приварить bш=0,5d
ℓ=110
3
80
20
hш=12
45
45
90
4

Формат	Зона	Поз.	Обозначение	Наименование	Кол.	Примечание
				Документация		
А4			1.266.1-2.2-0500СБ	Сборочный чертеж		
А4			1.266.1-2.2-0000ТО	техническое описание		
				Детали		
БЧ		1	1.266.1-2.2-0501	ф10А III ГОСТ 5781-82 ℓ=5960	1	3,68 кг
			Переменные данные для исполнений:			
				1.266.1-2.2-0500		
				Детали		
БЧ		2	1.266.1-2.2-0502	ф20А III ГОСТ 5781-82 ℓ=5960	1	14,72 кг
БЧ		3	1.266.1-2.2-0503	ф6А III ГОСТ 5781-82 ℓ=670	34	0,15 кг
				1.266.1-2.2-0500-01		
				Детали		
БЧ		2	1.266.1-2.2-0504	ф22А III ГОСТ 5781-82 ℓ=5960	1	17,76 кг
БЧ		3	1.266.1-2.2-0505	ф8А III ГОСТ 5781-82 ℓ=670	34	0,26 кг
				1.266.1-2.2-0500-02		
				Детали		
БЧ		2	1.266.1-2.2-0506	ф25А III ГОСТ 5781-82 ℓ=5960	1	22,95 кг
БЧ		3	1.266.1-2.2-0505	ф8А III ГОСТ 5781-82 ℓ=670	34	0,26 кг

Нач.СКО	Курбатов	[signature]	30.11.82
Н.контр.	Неофитов	[signature]	30.11.82
Гл.констр.	Миронков	[signature]	30.11.82
ГИП	Неофитов	[signature]	30.11.82
Рук.гр.	Романцев	[signature]	30.11.82
Ст.инж.	Минина	[signature]	30.11.82
Инженер	[illegible]енкова	[signature]	30.11.82

I.266.I-2.2-0500

Каркас Кр2

Стадия	Лист	Листов
Р	1	2

ПенЗНИИЭП

1882-03 15

Формат А4

Инв. № подл. | Подпись и дата | Взам. инв. №

Формат	Зона	Поз.	Обозначение	Наименование	Кол.	Примечание
				1.266.1-2.2-0500-03		
				Детали		
Б4		2	1.266.1-2.2-0507	ф28А III ГОСТ 5781-82 ℓ=5960	1	28,78кг
Б4		3	1.266.1-2.2-0508	ф10А III ГОСТ 5781-82 ℓ=670	34	0,41кг
				1.266.1-2.2-0500-04		
				Детали		
Б4		2	1.266.1-2.2-0509	ф32А III ГОСТ 5781-82 ℓ=5960	1	37,61кг
Б4		3	1.266.1-2.2-0508	ф10А III ГОСТ 5781-82 ℓ=670	34	0,41кг

Инв № подл. | Подпись и дата | Взам. инв №

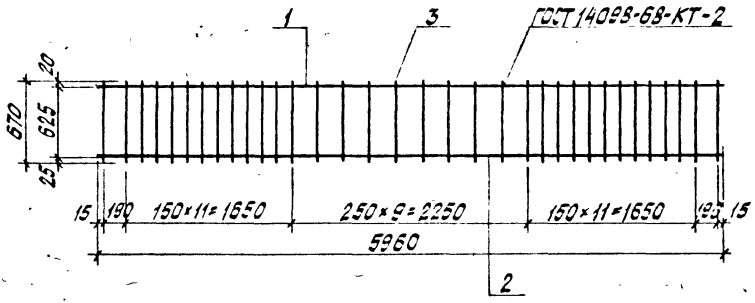

Обозначение	Марка	Масса кг
1.266.1-2.2-0500	Кр2-1	23,5
-01	Кр2-2	30,3
-02	Кр2-3	35,5
-03	Кр2-4	46,4
-04	Кр2-5	55,2

Взам. инв. №

Подпись и дата

Инв. № подл.

Нач. СКО	Курбатов		30.11.82
Н. контр.	Неофитов		30.11.82
Гл. констр.	Миронков		30.11.82
ГИП	Неофитов		30.11.82
Рук. гр.	Романцев		30.11.82
Ст. инж.	Минина		30.11.82
Инженер	Савенкова		30.11.82

I.266.I-2.2-0500СБ

Каркас Кр2
Сборочный чертеж

Стадия	Масса	Масштаб
Р	см. табл.	
Лист	Листов 1	

ЛенЗНИИЭП

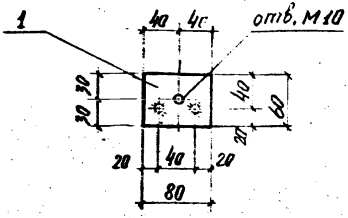

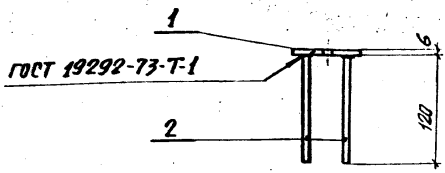

Формат	Зона	Поз.	Обозначение	Наименование	Кол.	Примечание
				Документация		
А4			1.266.1-2.2-0000ТО	Техническое описание		
				Детали		
Б4		1	1.266.1-2.2-0601	-60×6 ГОСТ 103-76 ℓ=80	1	0.226кг
Б4		2	1.266.1-2.2-0602	⌀8 А III ГОСТ 5781-82 ℓ=120	2	0.047кг

Инв. № подл. | Подп. и дата | Взам. инв. №

Нач. СКО	Курбатов		30.11.82
Н. контр.	Неофитов		30.11.82
Рук. гр.	Миронков		30.11.82
ГИП	Неофитов		30.11.82
Рук. гр.	Романцев		30.11.82
Ст. инж.	Минина		30.11.82
Ст. техн.	Сидрская		30.11.82

I.266.I-2.2-0600

Изделие закладное МI

Стадия	Масса	Масштаб
Р	0.32	1:5
Лист	Листов 1	

ЛенЗНИИЭП

18823-03 16

Формат А4

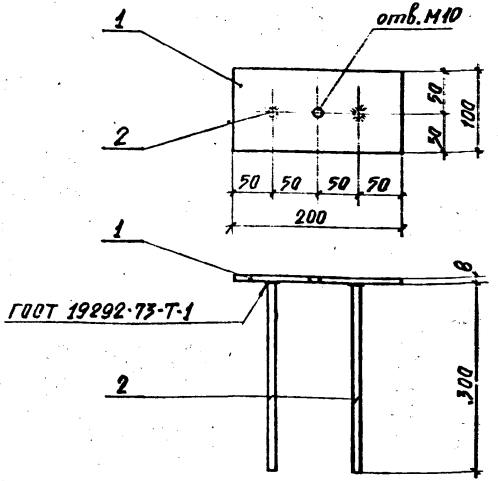

Формат	Зона	Поз.	Обозначение	Наименование	Кол.	Примечание
				Документация		
А4			1.266.1-2.2-0000ТО	Техническое описание		
				Детали		
Б4		1	1.266.1-2.2-0701	-100×8 ГОСТ 103-76 ℓ=282	1	1.25 кг
Б4		2	1.266.1-2.2-0702	⌀10А-Ⅲ ГОСТ 5781-82 ℓ=300	2	0.18 кг

Инв.№ подл. | Подпись | Дата | Взам. инв.№

Нач.СКО	Курбатов		
Н.контр.	Неофитов		
Гл.констр.	Миронков		
ГИП	Неофитов		
Рук.гр.	Романцев		
Ст.инж.	Минина		
Ст.техн.	Снарская		

1.266.1-2.2-0700

Изделие закладное №2

Стадия	Масса	Масштаб
Р	1.6	1:5
Лист	Листов 1	

ЛенЗНИИЭП

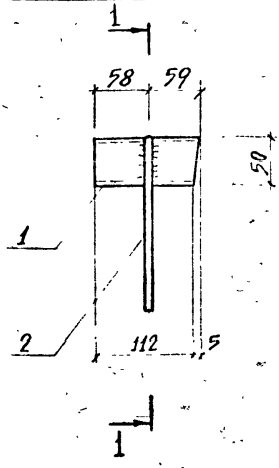

1-1

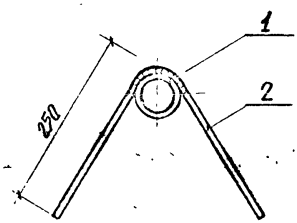

Ведомость деталей

Поз.	Эскиз
2	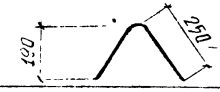

Формат	Зона	Поз.	Обозначение	Наименование	Кол.	Примечание
А4			1.266.1-2.2-0000ТО	Документация Техническое описание		
Б4		1	1.266.1-2.2-0801	Детали Труба 50×2 ГОСТ 10704-76* ℓ=117	1	0.28
		2*	1.266.1-2.2-0802	ф8АI ГОСТ 5781-82 ℓ=500	1	0.19

*) позицию 2 - см ведомость деталей

Нач. СКО	Курбатов		
Н.контр	Неофитов		
Гл.констр	Миронков		
ГИП	Неофитов		
Рук. гр	Романцев		
Ст.инж.	Минина		
Ст.техн.	Снарская		

I.266.I-2.2-0800

Изделие закладное М3

Стадия	Масса	Масштаб
Р	0.47	1:5
Лист	Листов 1	

ЛенЗНИИЭП

18823-03 18

Формат А4

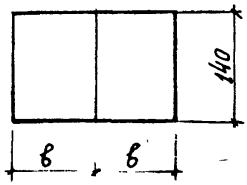

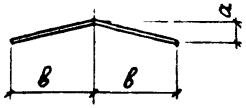

Обозначение	Марка	δ мм	Размеры, мм а	Размеры, мм в	Длина, мм	Масса, кг	Примечание
1.266.1-2.2-0900	МС1	6	0	80	160	1.0	
-01	МС2	6	3	80	160	1.0	
-02	МС3	6	5	80	160	1.0	
-03	МС4	6	7	80	160	1.0	
-04	МС5	6	12	79	160	1.0	
-05	МС6	6	15	79	160	1.0	
-06	МС7	6	17	78	160	1.0	
-07	МС8	6	20	76	160	1.0	
-08	МС9	8	0	90	180	1.6	
-09	МС10	8	3	90	180	1.6	
-10	МС11	8	6	90	180	1.6	
-11	МС12	8	8	90	180	1.6	
-12	МС13	8	14	89	180	1.6	
-13	МС14	8	17	88	180	1.6	
-14	МС15	8	19	88	180	1.6	
-15	МС16	8	22	87	180	1.6	
-16	МС17	10	0	100	200	2.2	
-17	МС18	10	3	100	200	2.2	
-18	МС19	10	6	100	200	2.2	
-19	МС20	10	9	100	200	2.2	
-20	МС21	10	15	99	200	2.2	
-21	МС22	10	18	98	200	2.2	
-22	МС23	10	22	98	200	2.2	
-23	МС24	10	25	97	200	2.2	

Взам. инв. №

Подпись и дата

Инв. № подл.

I.266.I-2.2-0900

Нач. СКО	Курбатов		3.11.82
Н. контр.	Неофитов		3.11.82
Гл. констр.	Миронков		3.11.82
ГИП	Неофитов		3.11.82
Рук. гр.	Романцев		3.11.82
Ст. инж.	Минина		3.11.82
Ст. техн.	Снарская		3.11.82

Накладка МС1...МС24

Стадия	Масса	Масштаб
Р	см. таблицу	—
Лист	Листов 1	

Сталь полосовая ГОСТ103-76
ВСт3кп2

ЛенЗНИИЭП

18823-03 19

Формат А4

МС 25

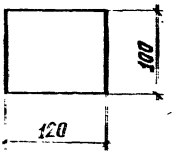

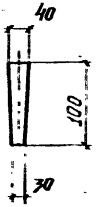

Формат	Зона	Поз.	Обозначение	Наименование	Кол.	Примечание
				1.266.1-2.2-1000		МС25
				Детали		
		-	1.266.1-2.2-1001	-100×40 ГОСТ 103-76 ℓ=120	1	3.3
				1.266.1-2.2-1000-01		МС26
				Детали		
БЧ		-	1.266.1-2.2-1002	ф20А III ГОСТ 5781-82 ℓ=80	1	0.2

Нач СКО	Курбатов		
Н.контр.	Неофитов		
Гл.констр	Миронков		
ГИП	Неофитов		
Рук.гр	Романцев		
Ст.инж.	Минина		
Ст.техн.	Снарская		

I.266.I-2.2-I000

Прокладка МС25,МС26

Стадия	Масса	Масштаб
Р	см. таблицу	1:5

Лист | Листов 1

ЛенЗНИИЭП

18823-03 20

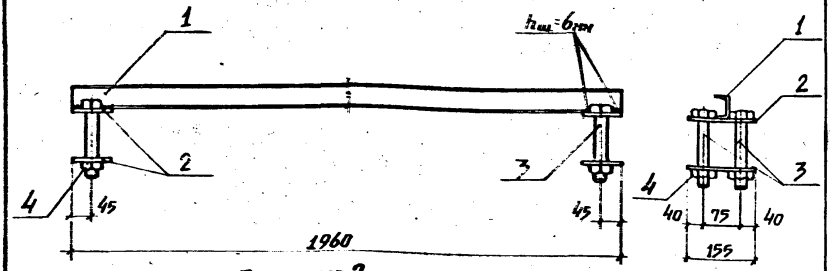

Планка поз.2

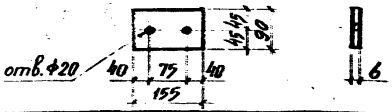

Формат	Зона	Поз.	Обозначение	Наименование	Кол.	Примечание
				Документация		
			1.266.1-2.2-0000 ТО	Техническое описание		
				Детали		
БЧ		1	1.266.1-2.2-1101	Г5 ГОСТ 8240-72 ℓ=1960	1	9.48 кг
А4		2	1.266.1-2.2-1102	-90×6 ГОСТ 103-76 ℓ=155	4	0.65 кг
				Стандартные изделия		
БУ		3		Болт М18 ГОСТ 7798-70*		
				ℓ=120	4	0.29 кг
БУ		4		Гайка М18 ГОСТ 5915-70*	4	0.05 кг

Нач. СКО	Курбатов		
Н. контр.	Неофитов		
Гл. конст.	Миронков		
ГИП	Неофитов		
Рук. гр.	Манцев		
Ст. инж.	Ина		
Ст. техн.	ск		

I.266.1-2.2-1100

Распорка СРI

Стадия	Масса	Масштаб
Р	13.44	1:10

Т Листов 1

ЛенЗНИИЭП

Инв.№ подл. | Подпись и дата | Взам. инв.№

Формат	Зона	Поз.	Обозначение	Наименование	Кол.	Примечание
				Документация		
А4			1.266.1-2.2-1200СБ	Сборочный чертеж		
А4			1.266.1-2.2-0000ТО	Техническое описание		
			Переменные данные	для исполнении		
				1.266.1-2.2-1200		
				Детали		
БЧ		1	1.266.1-2.2-1201	ф28А III ГОСТ 5781-82 ℓ=13230	1	64.0 кг
А4		2	1.266.1-2.2-1202	ф36 ГОСТ 2590-71 ℓ=400	1	3.2 кг
А4		3	1.266.1-2.2-1203	ф36 ГОСТ 2590-71 ℓ=400	1	3.2 кг
				1.266.1-2.2-1200-01		
				Детали		
БЧ		1	1.266.1-2.2-1204	ф32А III ГОСТ 5781-82 ℓ=13230	1	83.5 кг
А4		2	1.266.1-2.2-1202	ф36 ГОСТ 2590-71 ℓ=400	1	3.2 кг
А4		3	1.266.1-2.2-1203	ф36 ГОСТ 2590-71 ℓ=400	1	3.2 кг
				1.266.1-2.2-1200-02		
				Детали		
БЧ		1	1.266.1-2.2-1205	ф25А III ГОСТ 5781-82 ℓ=11230	1	43.2 кг
А4		2	1.266.1-2.2-1206	ф30 ГОСТ 2590-71 ℓ=400	1	2.2 кг
А4		3	1.266.1-2.2-1207	ф30 ГОСТ 2590-71 ℓ=400	1	2.2 кг

Взам. инв. №

Подп. и дата

Нач. СКО	Курбатов		
Н. контр.	Неофитов		
Гл. констр.	Миронков		
ГИП	Неофитов		
Рук. гр.	Романцев		
Ст. инж.	Минина		
Ст. техн.	Снарская		

I.266.I-2.2-I200

Затяжка 3Т

Стадия	Лист	Листов
Р	1	3

ЛенЗНИИЭП

18823-03 22

Формат А4

Формат	Зона	Поз.	Обозначение	Наименование	Кол.	Примечание
				1.266.1-2.2-1200-03		
				Детали		
БЧ		1	1.266.1-2.2-1208	ф28 AIII ГОСТ 5781-82 ℓ=11230	1	54.3 кг
А4		2	1.266.1-2.2-1202	ф36 ГОСТ 2590-71 ℓ=400	1	3.2 кг
А4		3	1.266.1-2.2-1203	ф36 ГОСТ 2590-71 ℓ=400	1	3.2 кг
				1.266.1-2.2-1200-04		
				Детали		
БЧ		1	1.266.1-2.2-1209	ф22 AIII ГОСТ 5781-82 ℓ=9230	1	27.5 кг
А4		2	1.266.1-2.2-1206	ф30 ГОСТ 2590-71 ℓ=400	1	2.2 кг
А4		3	1.266.1-2.2-1207	ф30 ГОСТ 2590-71 ℓ=400	1	2.2 кг
				1.266.1-2.2-1200-05		
				Детали		
БЧ		1	1.266.1-2.2-1210	ф25 AIII ГОСТ 5781-82 ℓ=9230	1	35.6 кг
А4		2	1.266.1-2.2-1206	ф30 ГОСТ 2590-71 ℓ=400	1	2.2 кг
А4		3	1.266.1-2.2-1207	ф30 ГОСТ 2590-71 ℓ=400	1	2.2 кг
				1.266.1-2.2-1200-06		
				Детали		
БЧ		1	1.266.1-2.2-1211	ф28 AIII ГОСТ 5781-82 ℓ=9230	1	44.6 кг
А4		2	1.266.1-2.2-1202	ф36 ГОСТ 2590-71 ℓ=400	1	3.2 кг
А4		3	1.266.1-2.2-1203	ф36 ГОСТ 2590-71 ℓ=400	1	3.2 кг

Инв.№ подл. | Подпись и дата | Взам. инв.№

Формат	Зона	Поз.	Обозначение	Наименование	Кол.	Примечание
				1.266.1-2.2-1200-07		
				Детали		
Б4		1	1.266.1-2.2-1212	ф20 А III ГОСТ 5781-82 ℓ=11325	1	27.9 кг
А4		2	1.266.1-2.2-1213	ф28 ГОСТ 2590-71 ℓ=400	1	1.9 кг
А4		3	1.266.1-2.2-1214	ф28 ГОСТ 2590-71 ℓ=400	1	1.9 кг
				1.266.1-2.2-1200-08		
				Детали		
Б4		1	1.266.1-2.2-1215	ф22 А III ГОСТ 5781-82 ℓ=11325	1	33.7 кг
А4		2	1.266.1-2.2-1206	ф30 ГОСТ 2590-71 ℓ=400	1	2.2 кг
А4		3	1.266.1-2.2-1207	ф30 ГОСТ 2590-71 ℓ=400	1	2.2 кг

Инв. № подл. | Подпись и дата | Взам. инв. №

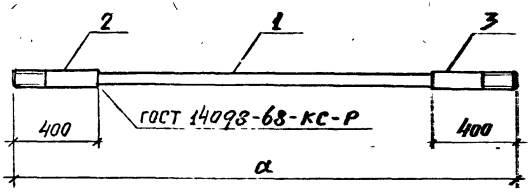

Обозначение	Марка	a мм	Масса кг
1.266.1-2.2-1200	3т1	14030	70.4
-01	3т2	14030	89.9
-02	3т3	12030	42.6
-03	3т4	12030	60.7
-04	3т5	10030	31.9
-05	3т6	10030	40.0
-06	3т7	10030	51.0
-07	3т8	12125	31.7
-08	3т9	12125	38.1

				1.266.1-2.2-1200СБ	
Нач СКО	Курбатов			Затяжка 3Т. Сборочный чертеж	Стадия: Р; Масса: см.; Масштаб: 1:20
Н. контр.	Несфитов				
Гл. констр	Мирошков				
ГИП	Несфитов				Лист 1; Листов 2
Рук. гр.	Романцев				ПенЗНИИЭП
Ст. инж.	Минина				
Ст. техн.	Снарская				

Инв. № подл. | Подпись и дата | Взам. инв. №

18823-03 25

Формат А4

Позиции 2 и 3

резьба левая для позиции 2

резьба правая для позиции 3

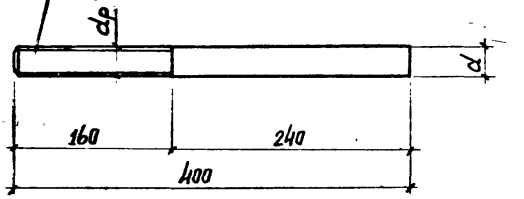

Обозначение	Размеры мм		Масса, кг	Примеч.
	d	dр		
1.266.1-2.2-1200	36	М36	3.2	Сталь 12ХН3А или 18ХГТ по ГОСТ 4543-71
-01				
-03				
-06				
-02	30	М30	2.2	
-04				
-05				
-08				
-07	28	М27	1.9	

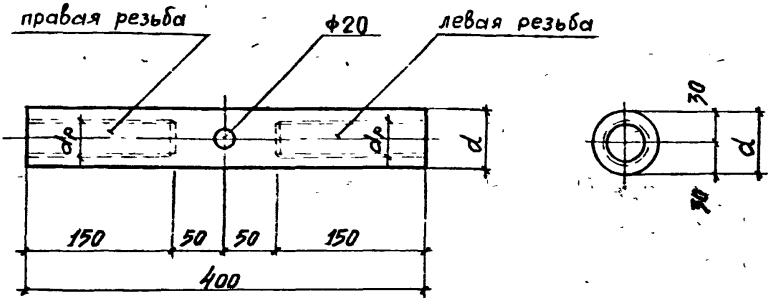

Обозначение	Марка	Размеры мм		Масса, кг
		d	dр	
1.266.1-2.2-1300	МС27	60	М36	8.9
-01	МС28	50	М30	6.2
-02	МС29	50	М27	6.2

Нач.СКО	Курбатов		
Н.контр.	Неофитов		
Гл.конст.	Миронков		
ГИП	Неофитов		
Рук. гр.	Романцев		
Ст. инж.	Минина		
Ст. техн.	Снарская		

I.266.I-2.2-I300

Тальреп МС27, МС28, МС29

Стадия	Масса	Масштаб
Р	см. таблицу	1:5
Лист	Листов 1	

Сталь круглая
ГОСТ 2590-71 I2ХН3А
или I8ХГТ ГОСТ 4543-71

ЛенЗНИИЭП

18823-03 27

Формат А4

Взам. инв. № | Подпись и дата | Инв. № подл.

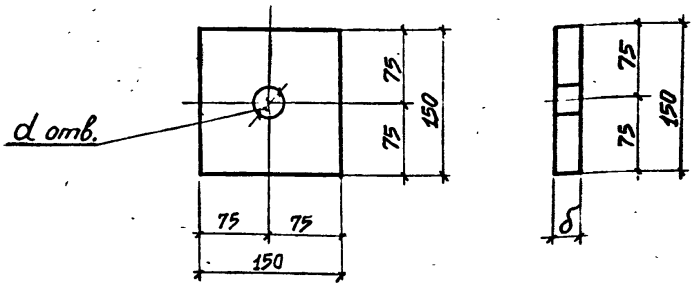

Обозначение	Марка	Размеры мм		Масса кг
		δ	d отв	
1.266.1-2.2-1400	МС30	25	38	4.4
-01	МС31	25	32	4.4
-02	МС32	20	30	3.5

Нач. СКО	Курбатов		30.11.8
Н. контр.	Неофитов		30.11.8
Гл. констр.	Миронков		30.11.8
ГИП	Неофитов		30.11.8
Рук. гр.	Ро[illegible]анцев		30.11.8
Ст. инж.	[illegible]ина		30.11.8
Ст. техн	[illegible]ка		30.11.8

I.266.I-2.2-I400

Шайба МС30, МС3I, МС32

Стадия	Масса	Масштаб
Р	см. таблицу	1:5

ст | Листов 1

Сталь полосовая ГОСТ103-76 ВСт3кп2

ЛенЗНИИЭП

1[illegible]3-03 28

Инв № подл | Подпись и дата | Взам. инв №

Формат	Зона	Поз.	Обозначение	Наименование	Кол.	Примечание
				Документация		
А4			1.266.1-2.2-1500СБ	Сборочный чертеж		
А4			1.266.1-2.2-0000ТО	Техническое описание		
				Детали		
А4		1*	1.266.1-2.2-1501	L75×5 ГОСТ 8509-72* l=550	1	3.19 кг
А4		2*	1.266.1-2.2-1502	ф12AI ГОСТ 5781-82 l=185	2	0.16 кг
А4		3	1.266.1-2.2-1503	-50×6 ГОСТ 103-76 l=130	1	0.3 кг
				Стандартные изделия		
БУ		4		Гайка М12 ГОСТ 5915-70*	4	0.015 кг
			Переменные данные для исполнений			
				1.266.1-2.2-1500		
				Детали		
БУ		5	1.266.1-2.2-1504	ф12AI ГОСТ 5781-82 l=4720	1	4.19 кг
				1.266.1-2.2-1500-01		
				Детали		
БУ		5	1.266.1-2.2-1505	ф12AI ГОСТ 5781-82 l=4308	1	3.82 кг
				1.266.1-2.2-1500-02		
				Детали		
БУ		5	1.266.1-2.2-1506	ф12AI ГОСТ 5781-82 l=2895	1	2.57 кг

*) позиции 1 и 2 см. докум. 1.266.1-2.2-1500СБ

Взам. инв. №

Подпись и дата

Инв. № подл.

Нач. СКО	Курбатов		
Н. контр	Неофитов		
Гл. констр	Миронков		
ГИП	Неофитов		
Рук. гр.	Романцев		
Ст. инж.	Минина		
Ст. техн.	Снарская		

1.266.1-2.2-1500

Подвеска П42-1, П42-2, П42-3 П36-1, П36-2, П30-1, П30-2, П24-1

Стадия	Лист	Листов
Р	1	2

ЛенЗНИИЭП

18823-03 29

Формат А4

Формат	Зона	Поз.	Обозначение	Наименование	Кол.	Примечание
				1.266.1-2.2-1500-03		
				Детали		
БУ		5	1.266.1-2.2-1507	ф12AI ГОСТ 5781-82 ℓ=4325	1	3.84 кг
				1.266.1-2.2-1500-04		
				Детали		
БУ		5	1.266.1-2.2-1508	ф12AI ГОСТ 5781-82 ℓ=3424	1	3.04 кг
				1.266.1-2.2-1500-05		
				Детали		
БУ		5	1.266.1-2.2-1509	ф12AI ГОСТ 5781-82 ℓ=3550	1	3.15 кг
				1.266.1-2.2-1500-06		
				Детали		
БУ		5	1.266.1-2.2-1510	ф12AI ГОСТ 5781-82 ℓ=2494	1	2.21 кг
				1.266.1-2.2-1500-07		
				Детали		
БУ		5	1.266.1-2.2-1511	ф12AI ГОСТ 5781-82 ℓ=2556	1	2.26 кг

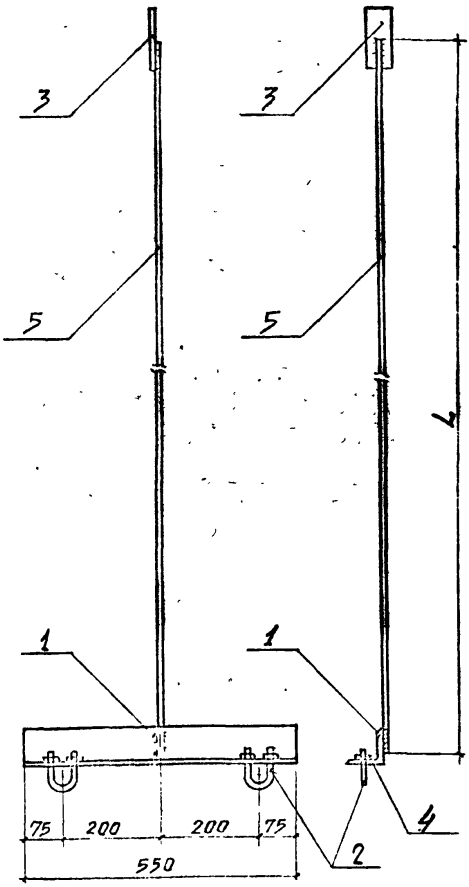

поз. 1

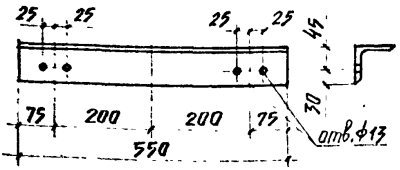

поз. 2

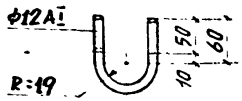

Обозначение	Марка	Длина, мм	Масса, кг
1.266.1-2.2-1500	П42-1	4720	8.0
-01	П42-2	4308	7.7
-02	П42-3	2895	6.4
-03	П36-1	4325	7.7
-04	П36-2	3424	6.9
-05	П30-1	3550	7.0
-06	П30-2	2494	6.0
-07	П24-1	2556	6.1

Взам. инв. №

Подпись и дата

Инв. № подл.

Нач. СКО	Курбатов		
Н. контр.	Неофитов		
Гл. конструктор	Мироненков		
ГИП	Неофитов		
Рук. гр.	Родищев		
Ст. инж.	Мунина		
Ст. техн.	Снарская		

I.266.I-2.2-I500СБ

Подвеска П42-I, 42-2, 42-3, П36-I, П36-2, П30-I, П30-2, П24-I. Сборочный чертеж

Стадия	Масса	Масштаб
Р	см. таблицу	1:10
Лист	Листов 1	

ЛенЗНИИЭП

18823-03 31

Формат А4

Формат	Зона	Поз.	Обозначение	Наименование	Кол.	Примечание
				Документация		
А4			1.266.1-2.2-1600СБ	Сборочный чертеж		
А4			1.266.1-2.2-0000ТО	Техническое описание		
				Детали		
БУ		1*	1.266.1-2.2-1601	L75×5 ГОСТ 8509-72* ℓ=200	1	1.16 кг
БУ		2*	1.266.1-2.2-1502	ф12А I ГОСТ 5781-82 ℓ=185	1	0.16 кг
БУ		3	1.266.1-2.2-1503	-50×6 ГОСТ 103-76 ℓ=130	1	0.3 кг
				Стандартные изделия		
БУ		4		Гайка М12 ГОСТ 5915-70*	2	0.015 кг
				Переменные данные для исполнений		
				1.266.1-2.2-1600		
				Детали		
БУ		5	1.266.1-2.2-1602	ф12А I ГОСТ 5781-82 ℓ=4664	1	4.14 кг
				1.266.1-2.2-1600-01		
				Детали		
БУ		5	1.266.1-2.2-1603	ф12А I ГОСТ 5781-82 ℓ=4252	1	3.77 кг
				1.266.1-2.2-1600-02		
				Детали		
БУ		5	1.266.1-2.2-1604	ф12А I ГОСТ 5781-82 ℓ=2842	1	2.52 кг

*) поз. 1 см. докум. 1.266.1-2.2-1600СБ
поз. 2 см. докум. 1.266.1-2.2-1500СБ

Нач.СКО	Курбатов		8.11.85
Н.контр.	Неофитов		8.11.85
Гл.конст.	Миронков		8.11.85
ГИП	Неофитов		8.11.85
Рук. гр.	Романцев		8.11.85
Ст. инж.	Минина		8.11.85
Ст. техн.	Снарская		8.11.85

I.266.I-2.2-I600

Подвеска П42-4, П42-5, П42-6 П36-3, П36-4, П30-3, П30-4, П24-2

Стадия	Лист	Листов
Р	1	—

ЛенЗНИИЭП

Формат	Зона	Поз.	Обозначение	Наименование	Кол.	Примечание
				1.266.1-2.2-1600-03		
				Детали		
БЧ		5	1.266.1-2.2-1605	ф12Аi ГОСТ 5781-82 ℓ=4269	1	3.79 кг
				1.266.1-2.2-1600-04		
				Детали		
БЧ		5	1.266.1-2.2-1606	ф12Аi ГОСТ 5781-82 ℓ=3369	1	2.99 кг
				1.266.1-2.2-1600-05		
				Детали		
БЧ		5	1.266.1-2.2-1607	ф12Аi ГОСТ 5781-82 ℓ=3495	1	3.10 кг
				1.266.1-2.2-1600-06		
				Детали		
БЧ		5	1.266.1-2.2-1608	ф12Аi ГОСТ 5781-82 ℓ=2442	1	2.16 кг
				1.266.1-2.2-1600-07		
				Детали		
БЧ		5	1.266.1-2.2-1609	ф12Аi ГОСТ 5781-82 ℓ=2504	1	2.22 кг

Инв № подл | Подпись и дата | Взам инв №

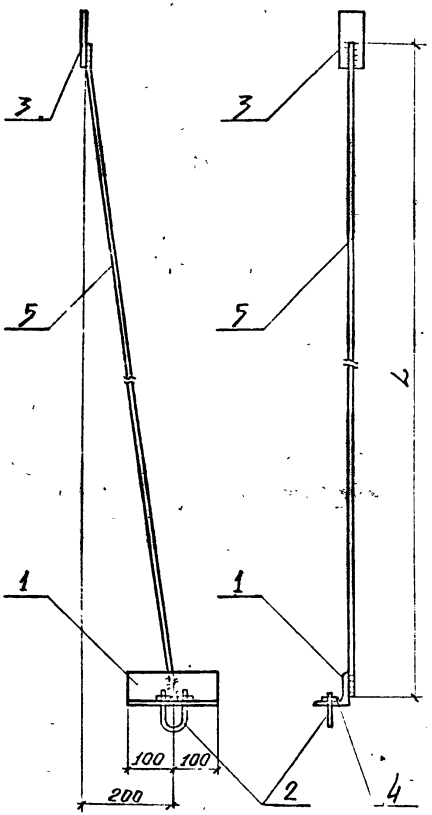

поз. 1

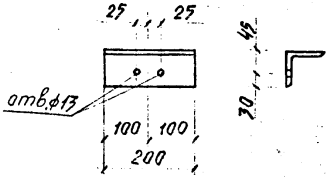

Обозначение	Марка	Длина мм	Масса кг
1.266.1-2.2-1600	П42-4	4664	5,8
-01	П42-5	4252	5,4
-02	П42-6	2842	4,2
-03	П36-3	4269	5,4
-04	П36-4	3369	4,6
-05	П30-3	3495	4,7
-06	П30-4	2442	3,8
-07	П24-2	2504	3,9

Нач. СКО	Курбатов		
ГИП	Нефитов		
Рук. гр.	Ромлицев		
Ст. инж.	Минина		
Ст. техн.	Снарская		

I.266.1-2.2-1600СБ

Подвески П42-4, П42-5, П42-6 П36-3, П36-4, П30-3, П30-4, П24-2. Сборочный чертеж

Стадия	Масса	Масштаб
Р	см. таблицу	1:10
Лист	Листов 1	

ЛенЗНИИЭП

gost.e-ecolog.ru