ТИПОВЫЕ КОНСТРУКЦИИ, ИЗДЕЛИЯ И УЗЛЫ ЗДАНИЙ И СООРУЖЕНИЙ

СЕРИЯ 1.266.1-2

УНИФИЦИРОВАННЫЕ КОНСТРУКЦИИ ВОЛНИСТЫХ СВОДОВ ПРОЛЕТАМИ ДО 42 М ИЗ АРМОЦЕМЕНТНЫХ ЭЛЕМЕНТОВ ДЛЯ ОБЩЕСТВЕННЫХ ЗДАНИЙ

ВЫПУСК 1

АРМОЦЕМЕНТНЫЕ И ЖЕЛЕЗОБЕТОННЫЕ ИЗДЕЛИЯ

РАБОЧИЕ ЧЕРТЕЖИ

18823-02
gost.e-ecolog.ru

ЦЕНТРАЛЬНЫЙ ИНСТИТУТ ТИПОВОГО ПРОЕКТИРОВАНИЯ
ГОССТРОЯ СССР

Москва, А-445, Смольная ул., 22

Сдано в печать X 1983 года

Заказ № 11354 Тираж 3.280 экз.

ТИПОВЫЕ КОНСТРУКЦИИ, ИЗДЕЛИЯ И УЗЛЫ ЗДАНИЙ И СООРУЖЕНИЙ

СЕРИЯ 1.266.1-2

УНИФИЦИРОВАННЫЕ КОНСТРУКЦИИ ВОЛНИСТЫХ СВОДОВ ПРОЛЕТАМИ ДО 42 М ИЗ АРМОЦЕМЕНТНЫХ ЭЛЕМЕНТОВ ДЛЯ ОБЩЕСТВЕННЫХ ЗДАНИЙ

ВЫПУСК 1

АРМОЦЕМЕНТНЫЕ И ЖЕЛЕЗОБЕТОННЫЕ ИЗДЕЛИЯ

РАБОЧИЕ ЧЕРТЕЖИ

РАЗРАБОТАНЫ ЛЕНЗНИИЭП

ГЛ. ИНЖ. ИНСТИТУТА — НИКИФОРОВ Е.Б.

НАЧ. ОТДЕЛА — КУРБАТОВ О.А.

ГЛ. КОНСТРУКТОР ОТДЕЛА — МИРОНКОВ Б.А.

ГЛ. ИНЖ. ПРОЕКТА — НЕОФИТОВ Б.К.

УТВЕРЖДЕНЫ ГОСГРАЖДАНСТРОЕМ

ПРИКАЗ ОТ 26.05.83 № 160

ВВЕДЕНЫ В ДЕЙСТВИЕ С 01.08.83.

18823-02 2

Обозначение	Наименование	Стр.
I.266.I-2.I-000ТО	Техническое описание	3,4
I.266.I-2.I-0I0	Элемент свода ЭС42	5
I.266.I-2.I-0I0СБ	Элемент свода ЭС42. Сборочный чертеж	6,7
I.266.I-2.I-020	Элемент свода ЭС36	8
I.266.I-2.I-020СБ	Элемент свода ЭС36. Сборочный чертеж	9,I0
I.266.I-2.I-030	Элемент свода ЭС30	II
I.266.I-2.I-030СБ	Элемент свода ЭС30. Сборочный чертеж	I2,I3
I.266.I-2.I-040	Элемент свода ЭС24	I4
I.266.I-2.I-040СБ	Элемент свода ЭС24. Сборочный чертеж	I5,I6
I.266.I-2.I-050	Узлы I,2	I7,I8
I.266.I-2.I-060	Сечение 5-5	I9
I.266.I-2.I-070	Узлы 3,4	20,2I
I.266.I-2.I-080	Элемент свода ЭР42	22
I.266.I-2.I-080СБ	Элемент свода ЭР42. Сборочный чертеж	23,24
I.266.I-2.I-090	Элемент свода ЭР36	25
I.266.I-2.I-090СБ	Элемент свода ЭР36. Сборочный чертеж	26,27
I.266.I-2.I-I00	Элемент свода ЭР30	28
I.266.I-2.I-I00СБ	Элемент свода ЭР30. Сборочный чертеж	29,30
I.266.I-2.I-II0	Элемент свода ЭР24	3I
I.266.I-2.I-II0СБ	Элемент свода ЭР24. Сборочный чертеж	32,33
I.266.I-2.I-I20	Сечение 2-2, узлы 5,6	34
I.266.I-2.I-I30	Сечение 4-4, узел 7	35
I.266.I-2.I-I40	Балка БI	36,37
I.266.I-2.I-I40СБ	Балка БI. Сборочный чертеж	38,39,40

Взам. инв.№ | Подпись и дата | Инв.№ подл.

			I.266.I-2.I-000
Нач. СКО	Курбатов		Содержание выпуска
Н. контр	Неофитов		
Гл. констр	Миронков		
ГИП	Неофитов		

Стадия	Лист	Листов
Р		1

ЛенЗНИИЭП

18823-02 3

ОБЩИЕ ПОЛОЖЕНИЯ

Область и условия применения армоцементных сводов для покрытий общественных зданий, справочные материалы по расходу бетона и стали, нагрузки и расчетные положения и другие руководящие материалы, предназначенные для использования при проектировании, приведены в выпуске 0 настоящей серии. Арматурные и закладные изделия см. выпуск 2 настоящей серии.

В ссылках на документы по выпуску условно опущены обозначения серии и выпуска.

I. ТЕХНИЧЕСКИЕ ТРЕБОВАНИЯ

I.I. Бетон.

I.I.I. Для изготовления армоцементных элементов сводов применяется мелкозернистый бетон М300. Состав бетона рассчитывается на основании "Инструкции по приготовлению мелкозернистых (песчаных) бетонов" СН 488-76.

Для изготовления железобетонных опорных балок БI применяется тяжелый бетон М300.

I.I.2. Материалы, применяемые для приготовления бетона, должны соответствовать действующим стандартам или техническим условиям на эти материалы.

I.I.3. Прочность бетона должна соответствовать проектной марке бетона по прочности на сжатие.

I.I.4. Бетон по морозостойкости и водонепроницаемости должен соответствовать маркам, назначаемым в проектах зданий согласно главе СНиП II-2I-75 в зависимости от режима эксплуатации и климатических условий района строительства.

I.2. Арматура.

I.2.I. В качестве рабочей арматуры и сеток предусмотрены: стержневая арматура класса А-III по ГОСТ 578I-82, арматурная проволока периодического профиля класса Вр-I по ГОСТ 6727-80 и тканые сетки по ГОСТ I2I84-66*. Тканые сетки должны быть оцинкованными.

I.3. Арматурные и закладные изделия.

I.3.I. Сварные арматурные и закладные изделия должны удовлетворять требованиям ГОСТ I0922-75.

I.3.2. Открытые поверхности закладных деталей должны быть защищены антикоррозионными покрытиями согласно требованиям главы СНиП II-28-73*. Конкретные указания по антикоррозионной защите должны быть приведены в составе проекта здания.

I.3.3. Стержни, превышающие длину проката, стыковать контактной стыковой сваркой в соответствии с ГОСТ I4098-68.

I.4. Изготовление армоцементных и железобетонных элементов.

I.4.I. Армоцементные элементы сводов изготовляются по машинной технологии методом виброформования. Рабочая документация формооснастки для изготовления армоцементных элементов разработана СКО ЛенЗНИИЭП.

I.4.2. Опорные железобетонные балки изготовляются в стальных формах, удовлетворяющих требованиям ГОСТ I8886-73*.

I.4.3. Проектное положение арматурных изделий и установленную толщину защитного слоя бетона следует обеспечивать прокладками из плотного цементно-песчаного раствора. Применение стальных фиксаторов не допускается.

I.5. Точность изготовления элементов.

I.5.I. Отклонения от номинальных проектных размеров армоцементных элементов сводов не должны превышать в мм:

по длине ± I5
по ширине и высоте ± 5
по толщине сечения ± 2

I.5.2. Отклонения от номинальных проектных размеров железобетонных опорных балок не должны превышать в мм:

по длине ± 5
по ширине и высоте ± 5

I.5.3. Отклонения от номинального положения стальных закладных изделий не должны превышать в мм:

в плоскости изделия ± 5
из плоскости изделия ± 2

I.5.4. Отклонения от номинального положения отдельных стержней рабочей арматуры не должно превышать 3 мм.

I.5.5. На поверхностях изделий не допускаются жировые и ржавые пятна.

I.5.6. Отклонения фактической массы изделий не должны превышать 7%.

				I.266.I-2.I-000ТО			
НАЧ СКО	КУРБАТОВ	[signature]	30.11.82	Техническое описание	СТАДИЯ	ЛИСТ	ЛИСТОВ
Н.КОНТР.	НЕОФИТОВ	[signature]	30.11.82		Р	1	2
ГЛ.КОНСТР	МИРОНКОВ	[signature]	30.11.82		ЛенЗНИИЭП		
ГИП	НЕОФИТОВ	[signature]	30.11.82				

ИНВ.№ ПОДЛ. | ПОДПИСЬ И ДАТА | ВЗАМ. ИНВ №

2. ПРАВИЛА ПРИЕМКИ

2.I. Армоцементные и железобетонные изделия должны быть приняты техническим контролем предприятия-изготовителя. Приемку изделий следует производить поштучно. Результаты приемочного контроля и испытаний должны быть записаны в журналах ОТК или заводской лаборатории.

2.2. Геометрические размеры, форму, расположение закладных изделий, качество поверхностей и вес изделий следует проверять осмотром, измерением и взвешиванием.

2.3. Отпускная прочность бетона, прочность бетона по морозостойкости и водонепроницаемости проверяются по данным лабораторных журналов. Армирование проверяется по данным актов контрольных испытаний.

2.4. Потребитель имеет право производить выборочный или поштучный приемочный контроль на предприятии-изготовителе.

3. ПРАВИЛА ПРИЕМКИ, МЕТОДЫ КОНТРОЛЯ, МАРКИРОВКА

3.I. Приемку готовых изделий осуществлять в соответствии с общими требованиями ГОСТ I30I5.I-8I.

3.2. Испытания сварных соединений арматурных и закладных изделий и оценка их прочности и качества изготовления производятся по ГОСТ I0922-75.

3.3. Прочность бетона на сжатие определяется по ГОСТ I0I80-78.

3.4. Отбор проб бетона и оценка его прочности на сжатие производится по ГОСТ I8I05.0-80, I8I05.I-80.

3.5. Морозостойкость бетона определяется по ГОСТ I0060-76, а водонепроницаемость по ГОСТ I9426-74.

3.6. Испытание изделий и оценка их прочности, жесткости и трещиностойкости производится по ГОСТ 8829-77 в соответствии с нагрузками, приведенными в чертежах.

3.7. На наружной грани опорного ребра каждого армоцементного элемента и боковой поверхности каждой опорной балки должны быть нанесены несмываемой краской при помощи трафаретов или штампов следующие маркировочные знаки: товарный знак предприятия-изготовителя или его краткое наименование, марка изделия, дата изготовления и порядковый номер, штамп технического контроля, вес изделия в т.

3.8. Предприятие-изготовитель должно сопровождать каждое принятое техническим контролем отдельное изделие или партию изделий, изготовляемых втечение суток, паспортом, в котором указываются: наименование и адрес предприятия-изготовителя, номер и дата выдачи паспорта, номер партии, наименование, марка и количество изделий каждой партии, дата изготовления каждого изделия, проектная марка, отпускная прочность бетона, номер серии рабочих чертежей, гарантии изготовителя. Паспорт должен быть подписан лицом, ответственным за технический контроль предприятия-изготовителя.

4. ХРАНЕНИЕ, ТРАНСПОРТИРОВАНИЕ, МОНТАЖ

4.I. Армоцементные элементы сводов должны храниться в рабочем положении на инвентарных двухярусных опорах-подставках. Железобетонные опорные балки должны храниться в рабочем положении с опиранием на подкладки, размещаемые по концам балок.

4.2. Транспортирование армоцементных элементов сводов производить по одному элементу в их рабочем положении специальными автотранспортными средствами, оборудованными опорными устройствами.

Транспортирование железобетонных опорных балок производить в их рабочем положении, как при складировании.

4.3. Строповку армоцементных элементов сводов осуществлять за восемь точек, используя балансирную траверсу.

4.4. Монтаж армоцементных элементов сводов производить с применением монтажной опоры-кондуктора, перемещаемой по середине пролета.

4.5. Армоцементные элементы сводов на время транспортирования, кладирования и монтажа необходимо оснастить временными поперечными распорками.

Инв.№ подл. | Подпись и дата | Взам. инв.№

Формат	Зона	Поз.	Обозначение	Наименование	Кол.	Примечание
				Документация		
А3			1.266.1-2.1-010СБ	Сборочный чертеж		
А3			1.266.1-2.1-000ТО	Техническое описание		
				Сборочные единицы		
А4		1	1.266.1-2.2-0100	Сетка С1	1	
А4		2	1.266.1-2.2-0200	Сетка С2	2	
А4		3	1.266.1-2.2-0300	Сетка С3	1	
А4		4	1.266.1-2.2-0600	Изделие закладное М1	30	
А4		5	1.266.1-2.2-0700	Изделие закладное М2	2	
А4		6	1.266.1-2.2-0800	Изделие закладное М3	2	
				Детали		
БЧ		7*	1.266.1-2.1-011	ф48 Вр I ГОСТ 6727-80 ℓ=2388	150	0.23 кг
БЧ		8	1.266.1-2.1-012	ф48 Вр I ГОСТ 6727-80 ℓ=22760	12	2.23 кг
БЧ		9	1.266.1-2.1-013	ф5 Вр I ГОСТ 6727-80 ℓ=80	18	0.012 кг
				Стандартные изделия		
				Тканая сетка №8-0.7 ГОСТ 12184-66*	126,6	м²
				Материалы		
				Бетон М300	1,91	м³

*) позицию 7 - см. ведомость деталей

Нач. СКО	Курбатов		11.87
Н. контр.	Неофитов		11.87
Гл. констр.	Миронков		11.87
ГИП	Неофитов		11.87
Рук. гр.	Романцев		11.87
Ст. инж.	Минина		11.87
Ст. техн.	Снарская		11.87

I.266.I-2.I-0I0

Элемент свода ЗС42

Стадия	Лист	Листов
Р	1	2

ЛенЗНИИЭП

Взам. инв. № | Подпись и дата | Инв. № подл.

Формат	Зона	Поз.	Обозначение	Наименование	Кол.	Примечание
				Переменные данные для исполнений		
				1.266.1-2.1-010		
				Детали		
БЧ		10	1.266.1-2.1-014	ф14 AIII ГОСТ 5781-82 ℓ=22560	6	27.29 кг
БЧ		11	1.266.1-2.1-015	ф14 AIII ГОСТ 5781-82 ℓ=22580	6	27.32 кг
				1.266.1-2.1-010-01		
				Детали		
БЧ		10	1.266.1-2.1-016	ф16 AIII ГОСТ 5781-82 ℓ=22560	6	35.64 кг
БЧ		11	1.266.1-2.1-017	ф16 AIII ГОСТ 5781-82 ℓ=22580	6	35.67 кг
				1.266.1-2.1-010-02		
				Детали		
БЧ		10	1.266.1-2.1-018	ф18 AIII ГОСТ 5781-82 ℓ=22560	6	45.12 кг
БЧ		11	1.266.1-2.1-019	ф18 AIII ГОСТ 5781-82 ℓ=22580	6	45.15 кг

Ведомость деталей

Поз	Эскиз
7	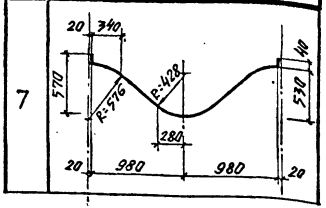

Взам. инв. № | Подпись и дата | Инв. № подл.

I.266.I-2.I-0I0

Лист 2

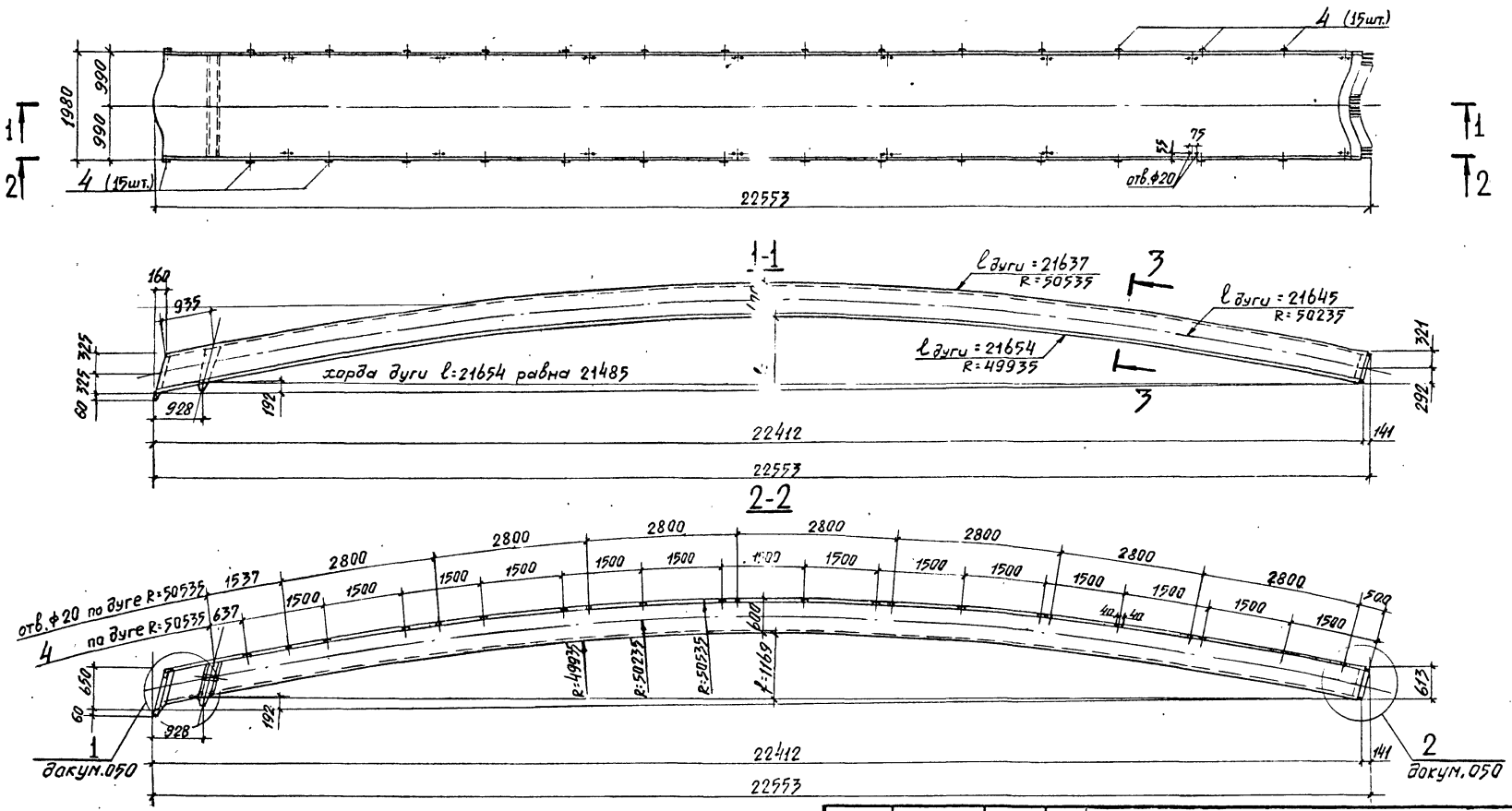

Обозначение	Марка
1.266.1-2.1-010	ЭС 42-1
- 01	ЭС 42-2
- 02	ЭС 42-3

Сечение 3-3 см. докум. 050, лист 2

Нач.СКО	Курбатов		30.11.82
Н.контр	Неофитов		30.11.82
Гл.констр.	Миронков		30.11.82
ГИП	Неофитов		30.11.82
Рук.гр.	Романцев		30.11.82
Ст.инж.	Минина		30.11.82
Ст.техн.	Снарская		30.11.82

I.266.I-2.I-0IOCБ

Элемент свода ЭС42
Сборочный чертеж

Стадия	Масса	Масштаб
Р	4600	1:75
Лист 1	Листов 2	

ЛенЗНИИЭП

18823-02 7

Инв.№ подл. | Подпись и дата | Взам. инв.№

Схема армирования

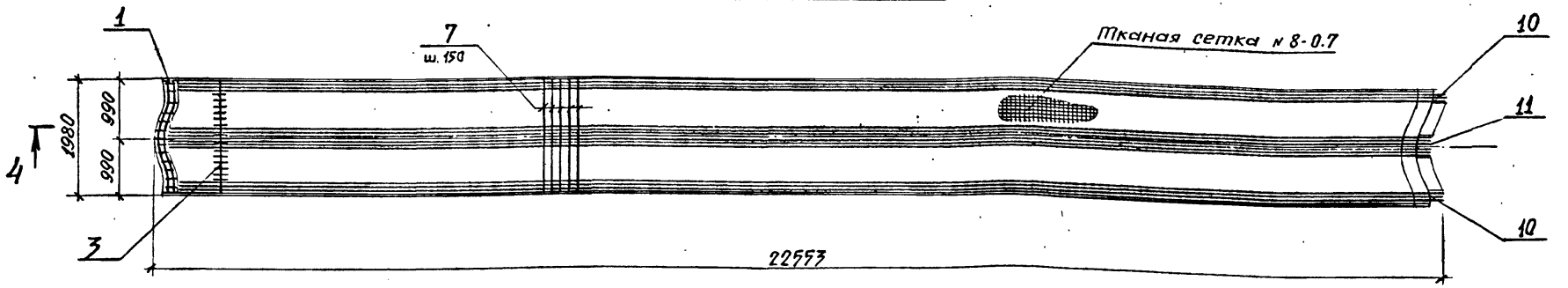

4-4

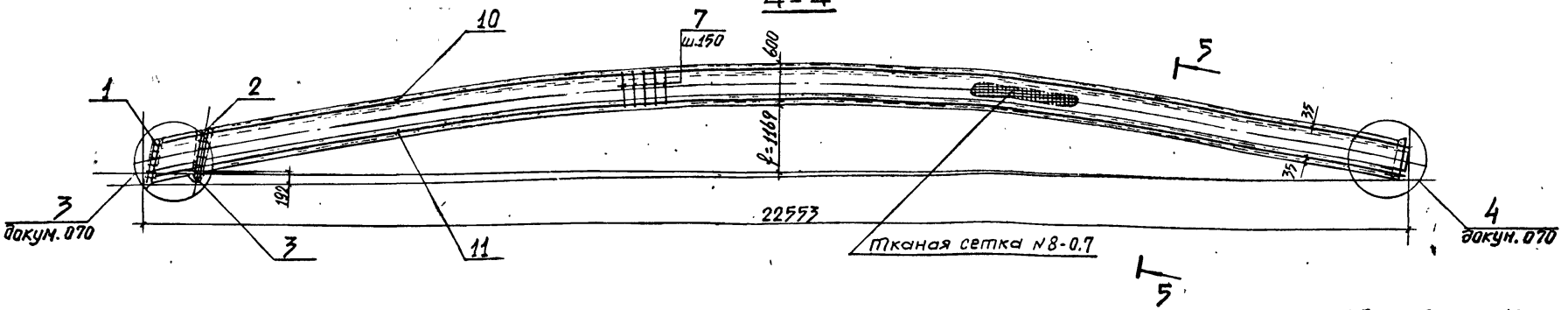

Сечение 5-5 см. докум. 060

Ведомость расхода стали на элемент, кг

Марка элемента	Изделия арматурные									Тканая сетка №8-0.7 ГОСТ 12184-66*	Изделия закладные									Общий расход
	Арматура класса								Всего		Арматура класса				Прокат марки				Всего	
	Вр-I				A-III						A-III				ВСт3кп2					
	ГОСТ 6727-80				ГОСТ 5781-82						ГОСТ 5781-82				ГОСТ 103-76		ГОСТ 10704-76*			
	ф4	ф5		Итого	ф14	ф16	ф18	Итого			ф8	ф10		Итого	-δ=6	-δ=8	Труба 50х2		Итого	
ЭС42-1	61.3	9.1		70.4	327.8			327.8	398.2	88.6	3.2	0.74		3.94	6.78	2.5	0.56		9.84	13.78	500.58
ЭС42-2	61.3	9.1		70.4		427.8		427.8	498.2	88.6	3.2	0.74		3.94	6.78	2.5	0.56		9.84	13.78	600.58
ЭС42-3	61.3	9.1		70.4			541.6	541.6	612.0	88.6	3.2	0.74		3.94	6.78	2.5	0.56		9.84	13.78	714.38

Инв.№ подл. | Подпись и дата | Взам. инв.№

Формат	Зона	Поз.	Обозначение	Наименование	Кол.	Примечание
				Документация		
А3			1.266.1-2.1-020СБ	Сборочный чертеж		
А3			1.266.1-2.1-000ТО	Техническое описание		
				Сборочные единицы		
А4		1	1.266.1-2.2-0100	Сетка С1	1	
А4		2	1.266.1-2.2-0200	Сетка С2	2	
А4		3	1.266.1-2.2-0300	Сетка С3	1	
А4		4	1.266.1-2.2-0600	Изделие закладное М1	26	
А4		5	1.266.1-2.2-0700	Изделие закладное М2	2	
А4		6	1.266.1-2.2-0800	Изделие закладное М3	2	
				Детали		
БЧ		7*	1.266.1-2.1-011	ф4 Вр.I ГОСТ 6727-80 ℓ=2388	130	0.23 кг
БЧ		8	1.266.1-2.1-021	ф4 Вр.I ГОСТ 6727-80 $\ell_{ср}$=19440	12	1.9 кг
БЧ		9	1.266.1-2.1-013	ф5 Вр.I ГОСТ 6727-80 ℓ=80	18	0.012 кг
				Стандартные изделия		
				Тканая сетка №8-0.7 ГОСТ 12184-66*	109.5	м^2
				Материалы		
				Бетон М300	1.66	м^3

*) поз. 7 - см. ведомость деталей на листе 1.266.1-2.1-010

Нач. СКО	Курбатов		30.11.82
Н. контр.	Нефритов		30.11.82
Гл. констр.	Мирошков		30.11.82
ГИП	Нефритов		30.11.82
Рук. гр.	Романцев		30.11.82
Ст. инж.	Минина		30.11.82
Ст. техн.	Сидорская		30.11.82

I.266.I-2.I-020

Элемент свода ЭС36

Стадия	Лист	Листов
Р	1	2

ЛенЗНИИЭП

Взам. инв.№ | Подпись и дата | Инв.№ подл.

Формат	Зона	Поз.	Обозначение	Наименование	Кол.	Примечание
				Переменные данные для исполнений		
				1.266.1-2.1-020		
				Детали		
БЧ		10	1.266.1-2.1-022	ф14 AIII ГОСТ 5781-82 ℓ=19440	6	23.52 кг
БЧ		11	1.266.1-2.1-023	ф14 AIII ГОСТ 5781-82 ℓ=19450	6	23.53 кг
				1.266.1-2.1-020-01		
				Детали		
БЧ		10	1.266.1-2.1-024	ф16 AIII ГОСТ 5781-82 ℓ=19440	6	30.71 кг
БЧ		11	1.266.1-2.1-025	ф16 AIII ГОСТ 5781-82 ℓ=19450	6	30.73 кг
				1.266.1-2.1-020-02		
				Детали		
БЧ		10	1.266.1-2.1-026	ф18 AIII ГОСТ 5781-82 ℓ=19440	6	38.88 кг
БЧ		11	1.266.1-2.1-027	ф18 AIII ГОСТ 5781-82 ℓ=19450	6	38.9 кг

Взам. инв.№ | Подпись и дата | Инв.№ подл.

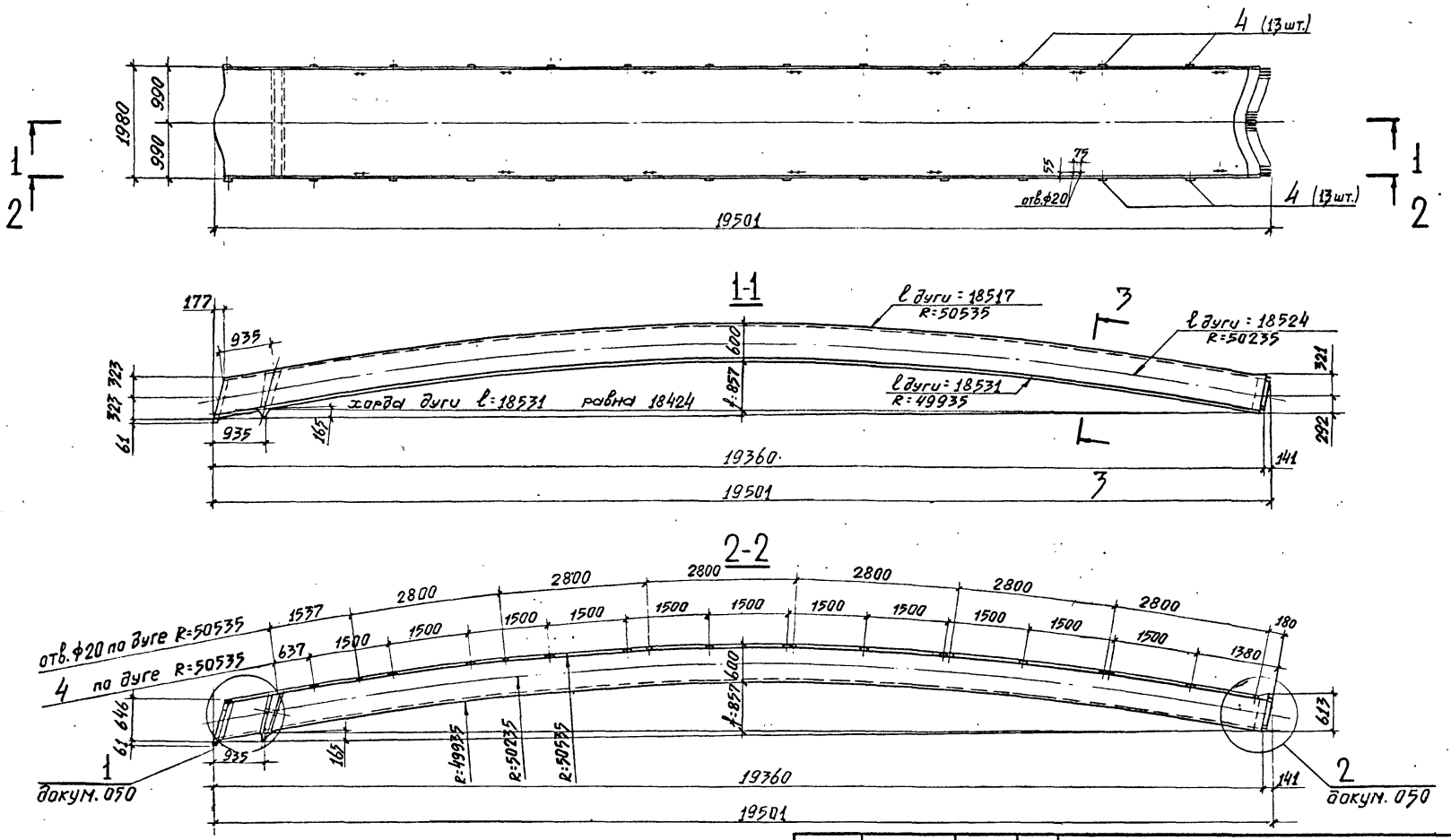

Сечение 3-3 см. докум. 050, лист 2

Обозначение	Марка
1.266.1-2.1-020	ЭС36-1
-01	ЭС36-2
-02	ЭС36-3

Нач.СКО	Курбатов		30.11.82
Н.контр.	Неофитов		30.11.82
Гл.конст.	Миронков		30.11.82
ГИП	Неофитов		30.11.82
Рук. гр.	Романцев		30.11.82
Ст. инж.	Минина		30.11.82
Ст. техн.	Снарская		30.11.82

I.266.I-2.I-020СБ

Элемент свода ЭС36
Сборочный чертеж

Стадия	Масса	Масштаб
Р	7910	1:75
Лист 1	Листов 2	

ЛенЗНИИЭП

Инв.№ подл. | Подпись и дата | Взам. инв.№

Схема армирования

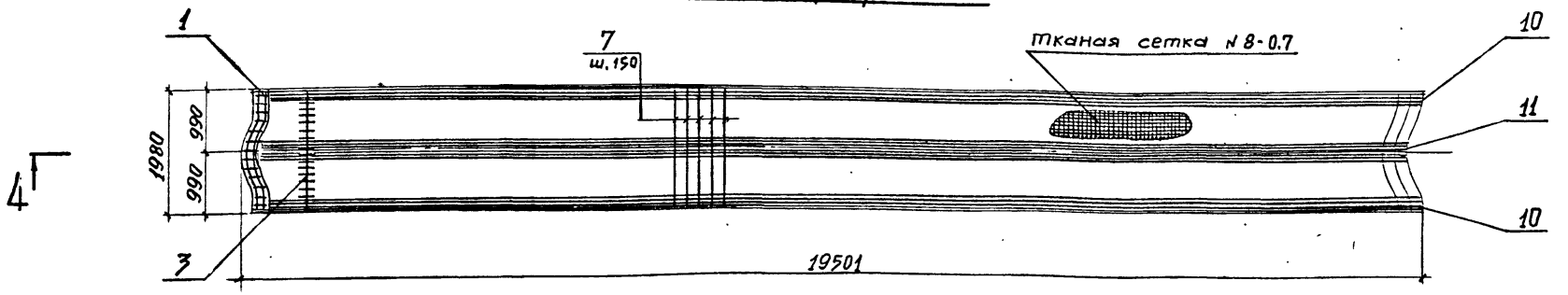

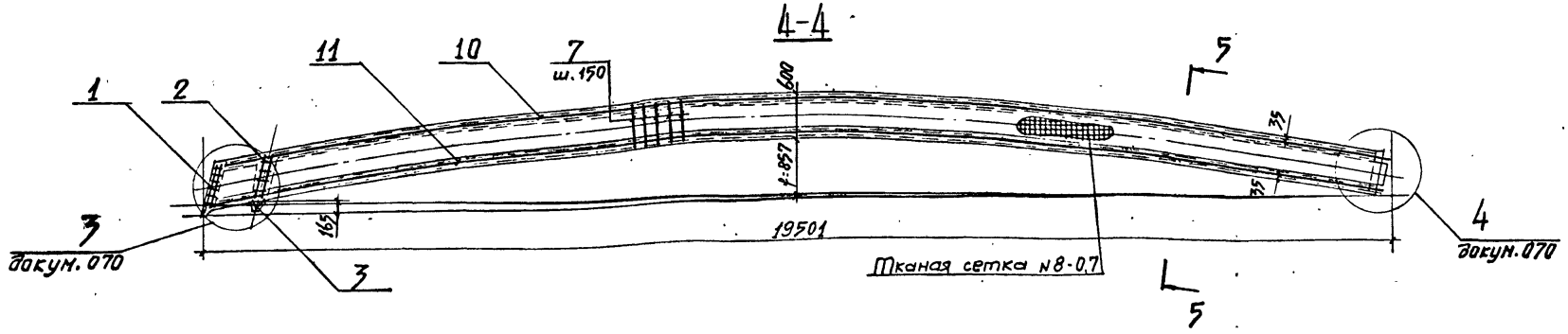

Сечение 5-5 см. докум. 060

Ведомость расхода стали на элемент, кг

Марка элемента	Изделия арматурные									Тканая сетка №8-0.7 ГОСТ 12184-66*	Изделия закладные										Общий расход
	Арматура класса								Всего		Арматура класса				Прокат марки					Всего	
	Вр-I ГОСТ 6727-80				А-III ГОСТ 5781-82						А-III ГОСТ 5781-82				ВСт3кп2 ГОСТ 103-76			ГОСТ 10704-76*			
	ф4	ф5		Итого	ф14	ф16	ф18	Итого			ф8	ф10		Итого	-δ=6	-δ=8		Труба 50×2		Итого		
ЭС36-1	52.7	9.1		61.8	282.3			282.3	344.1	76.6	2.82	0.74		3.56	5.87	2.5		0.56		8.93	12.49	433.2
ЭС36-2	52.7	9.1		61.8		368.6		368.6	430.4	76.6	2.82	0.74		3.56	5.87	2.5		0.56		8.93	12.49	519.5
ЭС36-3	52.7	9.1		61.8			466.7	466.7	528.5	76.6	2.82	0.74		3.56	5.87	2.5		0.56		8.93	12.49	617.6

Формат	Зона	Поз.	Обозначение	Наименование	Кол.	Примечание
				Документация		
А3			1.266.1-2.1-030СБ	Сборочный чертеж		
А3			1.266.1-2.1-000ТО	Техническое описание		
				Сборочные единицы		
А4		1	1.266.1-2.2-0100	Сетка С1	1	
А4		2	1.266.1-2.2-0200	Сетка С2	2	
А4		3	1.266.1-2.2-0300	Сетка С3	1	
А4		4	1.266.1-2.2-0600	Изделие закладное М1	22	
А4		5	1.266.1-2.2-0700	Изделие закладное М2	2	
А4		6	1.266.1-2.2-0800	Изделие закладное М3	2	
				Детали		
БУ		7*	1.266.1-2.1-011	ф4 Вр-I ГОСТ 6727-80 ℓ=2388	110	0.23 кг
БУ		8	1.266.1-2.1-031	ф4 Вр-I ГОСТ 6727-80 ℓ=16320	12	1.62 кг
БУ		9	1.266.1-2.1-013	ф5 Вр-I ГОСТ 6727-80 ℓ=80	18	0.012 кг
				Стандартные изделия		
				Тканая сетка №8-0.7 ГОСТ 12184-66*	92.2	м²
				Материалы		
				Бетон М300	1.41	м³

*) поз. 7 - см. ведомость деталей на листе 1.266.1-2.1-010

Нач.СКО	Курбатов		30.11.83
Н.контр	Неофитов		30.11.83
Гл.констр	Миронков		30.11.83
ГИП	Неофитов		30.11.83
Рук.гр.	Романцев		30.11.83
Ст.инж.	Минина		30.11.83
Ст.техн.	Снарская		30.11.83

I.266.I-2.I-030

Элемент свода ЗС30

Стадия	Лист	Листов
Р	1	2

ЛенЗНИИЭП

Формат	Зона	Поз.	Обозначение	Наименование	Кол.	Примечание
				Переменные данные для исполнений		
				1.266.1-2.1-030		
				Детали		
БУ		10	1.266.1-2.1-032	ф14 AIII ГОСТ 5781-82 ℓ=16310	6	19.73 кг
БУ		11	1.266.1-2.1-033	ф14 AIII ГОСТ 5781-82 ℓ=16320	6	19.74 кг
				1.266.1-2.1-030-01		
				Детали		
БУ		10	1.266.1-2.1-034	ф16 AIII ГОСТ 5781-82 ℓ=16310	6	25.77 кг
БУ		11	1.266.1-2.1-035	ф16 AIII ГОСТ 5781-82 ℓ=16320	6	25.78 кг
				1.266.1-2.1-030-02		
				Детали		
БУ		10	1.266.1-2.1-036	ф18 AIII ГОСТ 5781-82 ℓ=16310	6	32.62 кг
БУ		11	1.266.1-2.1-037	ф18 AIII ГОСТ 5781-82 ℓ=16320	6	32.64 кг

I.266.I-2.I-030

Лист 2

Инв.№ подл. | Подпись и дата | Взам. инв.№

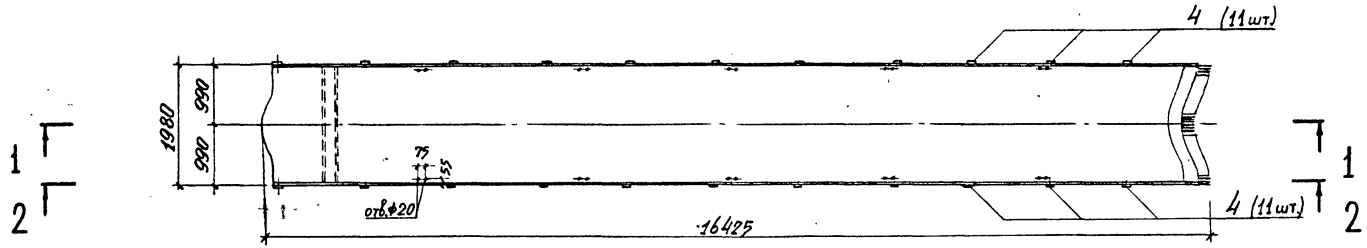

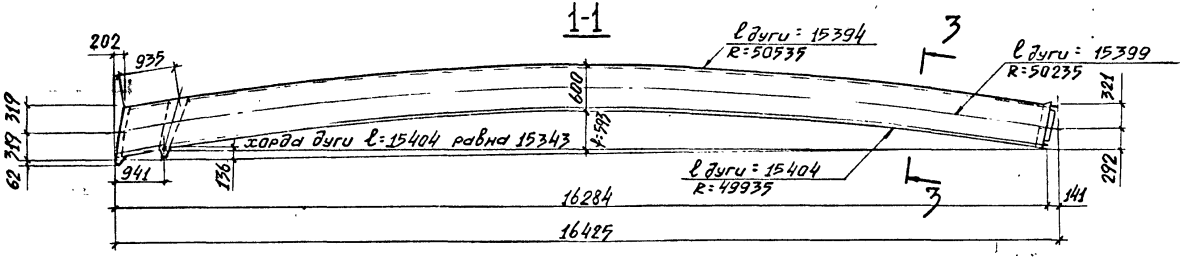

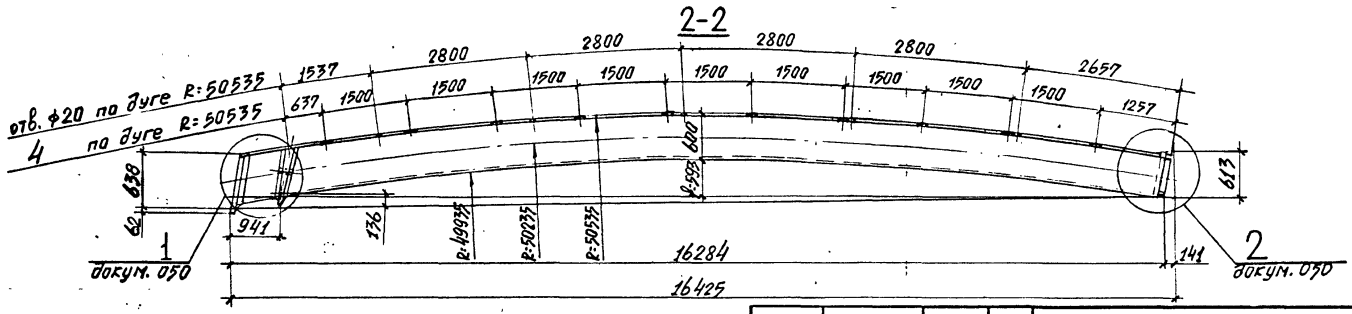

Сечение 3-3 см. докум. 050, лист 2

Обозначение	Марка
1.266.1-2.1-030	ЭС30-1
-01	ЭС30-2
-02	ЭС30-3

Нач. СКО	Курбатов		30.11.2
Н.контр	Неофитов		30.11.8
Гл.констр	Миронков		30.11.8
ГИП	Неофитов		30.11.8
Рук. гр.	Романцев		30.11.8
Ст. инж.	Минина		30.11.8
Ст. техн.	Снарская		30.11.8

I.266.I-2.I-030СБ

Элемент свода ЭС30
Сборочный чертеж

Стадия	Масса	Масштаб
Р	3390	1:75
Лист 1	Листов 2	

ЛенЗНИИЭП

18823-02 12

Инв.№ подл. | Подпись и дата | Взам. инв.№

Схема армирования

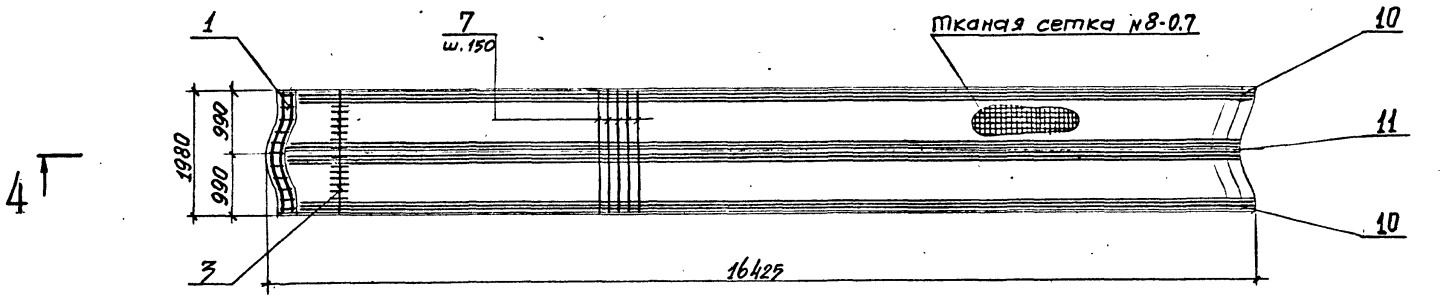

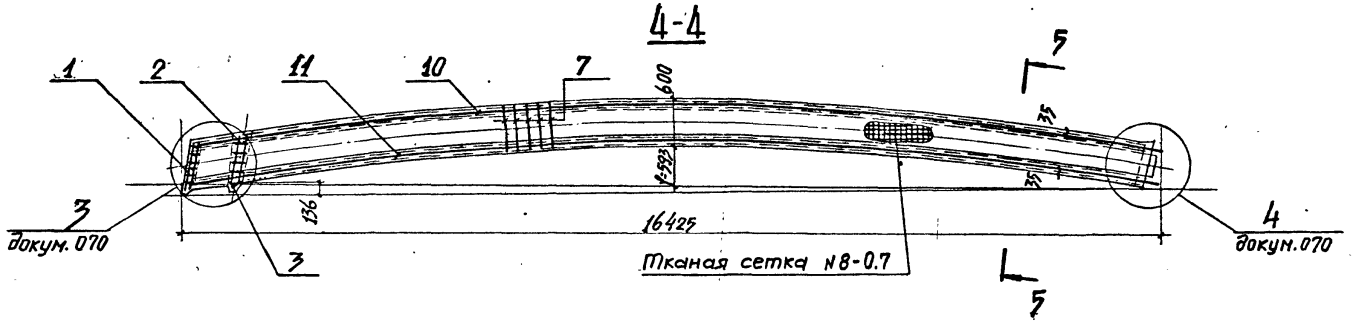

Сечение 5-5 см. докум. 060

Ведомость расхода стали на элемент, кг

Марка элемента	Изделия арматурные									Тканая сетка №8-0.7 ГОСТ 12184-66*	Изделия закладные										Общий расход
	Арматура класса								Всего		Арматура класса				Прокат марки					Всего	
	Вр-I				A-III						A-III				ВСт3кп2						
	ГОСТ 6727-80				ГОСТ 5781-82						ГОСТ 5781-82				ГОСТ 103-76			ГОСТ 10704-76*			
	ф4	ф5		Итого	ф14	ф16	ф18	Итого			ф8	ф10		Итого	-б-6	-б-8		Труба 50х2		Итого		
ЭС30-1	44.7	9.1		53.8	236.8			236.8	290,6	64.5	2.5	0.74		3.24	5,0	2.5		0.56		8.1	11,34	366,46
ЭС30-2	44.7	9.1		53.8		309.3		309.3	363,1	64.5	2.5	0.74		3.24	5.0	2.5		0.56		8,1	11.34	438,96
ЭС30-3	44.7	9.1		53.8			391.6	391.6	445,4	64.5	2.5	0.74		3.24	5.0	2.5		0.56		8,1	11.34	521.26

Взам. инв.№ | Подпись и дата | Инв.№ подл.

Формат	Зона	Поз.	Обозначение	Наименование	Кол.	Примечание
				Документация		
А3			1.266.1-2.1-040СБ	Сборочный чертеж		
А3			1.266.1-2.1-00070	Техническое описание		
				Сборочные единицы		
А4		1	1.266.1-2.2-0100	Сетка С1	1	
А4		2	1.266.1-2.2-0200	Сетка С2	2	
А4		3	1.266.1-2.2-0300	Сетка С3	1	
А4		4	1.266.1-2.2-0600	Изделие закладное М1	18	
А4		5	1.266.1-2.2-0700	Изделие закладное М2	2	
А4		6	1.266.1-2.2-0800	Изделие закладное М3	2	
				Детали		
БУ		7*	1.266.1-2.1-011	ф4 Вр-I ГОСТ 6727-80 ℓ=2388	89	0.23 кг
БУ		8	1.266.1-2.1-041	ф4 Вр-I ГОСТ 6727-80 $\ell_{ср}$=13220	12	1.32 кг
БУ		9	1.266.1-2.1-013	ф5 Вр-I ГОСТ 6727-80 ℓ=80	18	0.012 кг
				Стандартные изделия		
				Тканая сетка №8-0,7	74,9	м^2
				ГОСТ 12184-66*		
				Материалы		
				Бетон М300	1.16	м^3

*) поз. 7 - см. ведомость деталей на листе 1.266.1-2.1-010

Нач. СКО	Курбатов		30.11.83
Н. контр.	Неофитов		30.11.83
Гл. констр.	Мирончков		30.11.83
ГИП	Неофитов		30.11.83
Рук. гр.	Романцев		30.11.83
Ст. инж.	Минина		30.11.83
Ст. техн.	Снарская		30.11.83

I.266.I-2.I-040

Элемент свода ЗС24

Стадия	Лист	Листов
Р	1	2

ЛенЗНИИЭП

Формат	Зона	Поз.	Обозначение	Наименование	Кол.	Примечание
				Переменные данные для исполнений		
				1.266.1-2.1-040		
				Детали		
БУ		10	1.266.1-2.1-042	ф14 AIII ГОСТ 5781-82 ℓ=13210	6	15.98 кг
БУ		11	1.266.1-2.1-043	ф14 AIII ГОСТ 5781-82 ℓ=13220	6	16.0 кг
				1.266.1-2.1-040-01		
				Детали		
БУ		10	1.266.1-2.1-044	ф16 AIII ГОСТ 5781-82 ℓ=13210	6	20.87 кг
БУ		11	1.266.1-2.1-045	ф16 AIII ГОСТ 5781-82 ℓ=13220	6	20.88 кг
				1.266.1-2.1-040-02		
				Детали		
БУ		10	1.266.1-2.1-046	ф18 AIII ГОСТ 5781-82 ℓ=13210	6	26.42 кг
БУ		11	1.266.1-2.1-047	ф18 AIII ГОСТ 5781-82 ℓ=13220	6	26.44 кг

Инв.№ подл. | Подпись и дата | Взам. инв. №

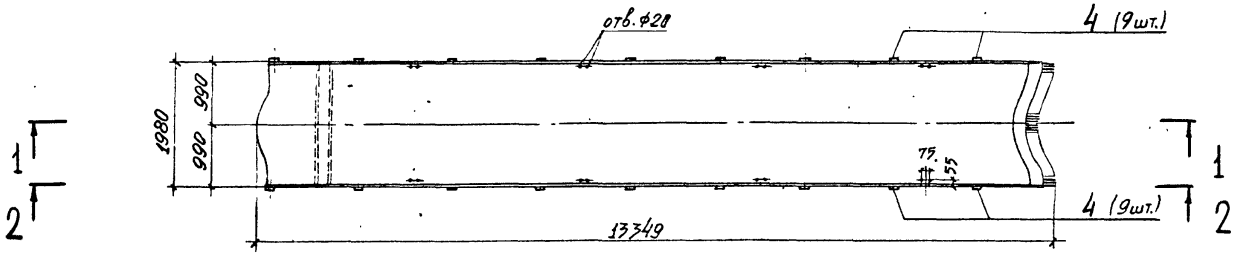

1-1

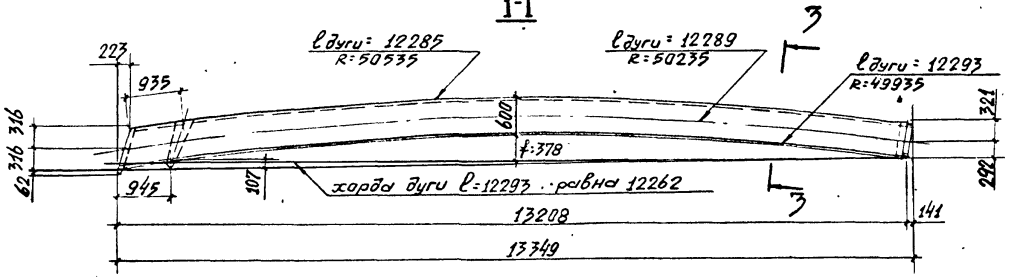

2-2

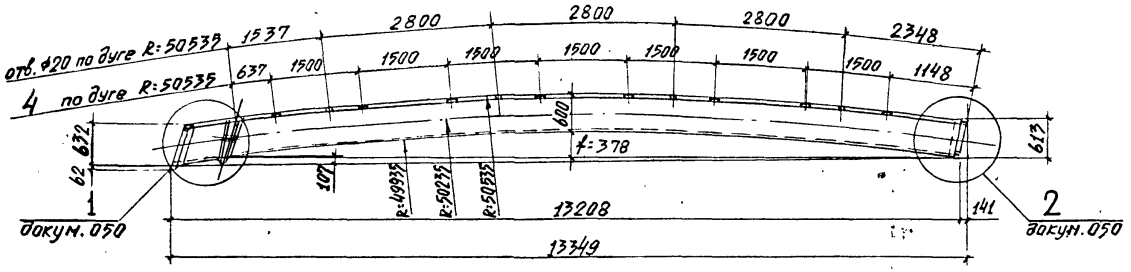

Сечение 3-3 см. докум. 050, лист 2

Обозначение	Марка
1.266.1-2.1-040	ЭС24-1
-01	ЭС24-2
-02	ЭС24-3

Нач. СКО	Курбатов		30.11.87
Н. контр.	Нефритов		30.11.87
Гл. констр.	Миронков		30.11.87
ГИП	Нефритов		30.11.87
Рук. гр.	Романцев		30.11.87
Ст. инж.	Минина		30.11.87
Ст. техн.	Снарская		30.11.87

I.266.I-2.I-040СБ

Элемент свода ЭС24
Сборочный чертеж

Стадия	Масса	Масштаб
Р	2790	1:75

Лист 1 Листов 2

ЛенЗНИИЭП

18823-02 16

Инв. № подл. | Подпись и дата | Взам. инв. №

Схема армирования

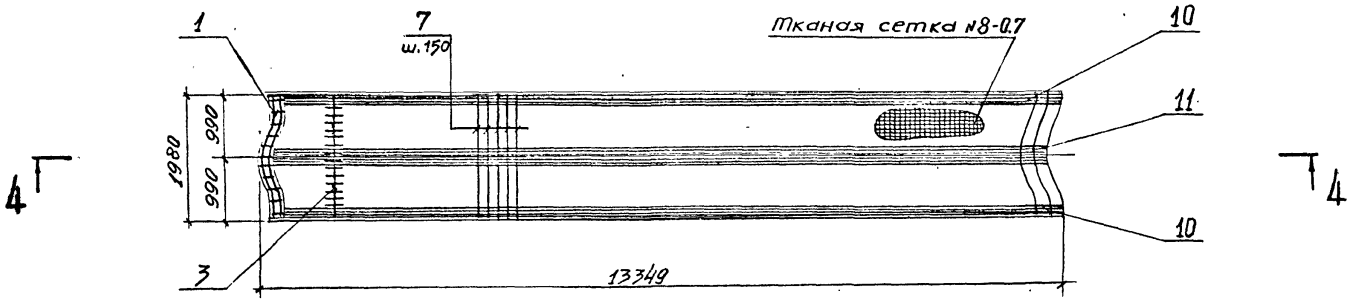

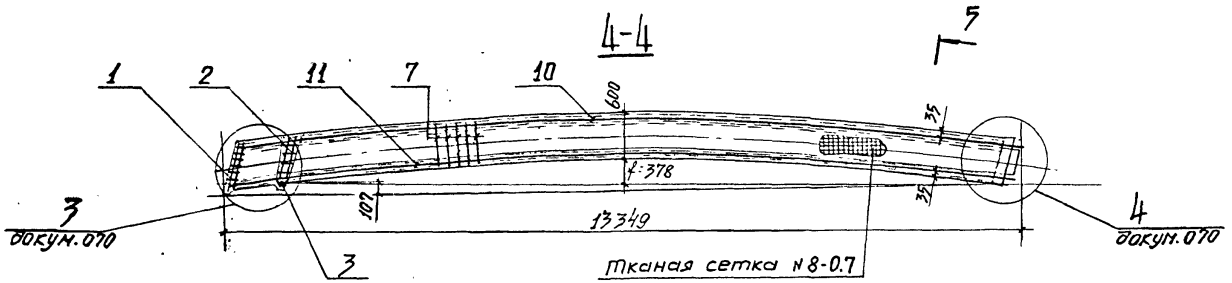

Сечение 5-5 см. докум. 060

Ведомость расхода стали на элемент, кг

Марка элемента	Изделия арматурные								Тканая сетка №8-0.7 ГОСТ 12184-66*	Изделия закладные								Общий расход
	Арматура класса							Всего		Арматура класса			Прокат марки				Всего	
	Вр-I ГОСТ 6727-80			A-III ГОСТ 5781-82						A-III ГОСТ 5781-82			ВСт3кп2 ГОСТ 103-76		ГОСТ 10704-76*			
	ф4	ф5	Итого	ф14	ф16	ф18	Итого			ф8	ф10	Итого	δ=6	δ=8	трубо 50х2		Итого	
эс 24-1	36.3	9,1	45.4	191,9			191,9	237,3	52.5	2,1	0.74	2,84	4,1	2.5	0.56		7,16	10.0	299,8
эс 24-2	36.3	9,1	45.4		250,5		250,5	295,9	52.5	2.1	0.74	2.84	4,1	2.5	0.56		7,16	10.0	358.4
эс 24-3	36.3	9,1	45.4			317.2	317.2	362.6	52,5	2.1	0.74	2.84	4,1	2.5	0.56		7,16	10,0	425,6

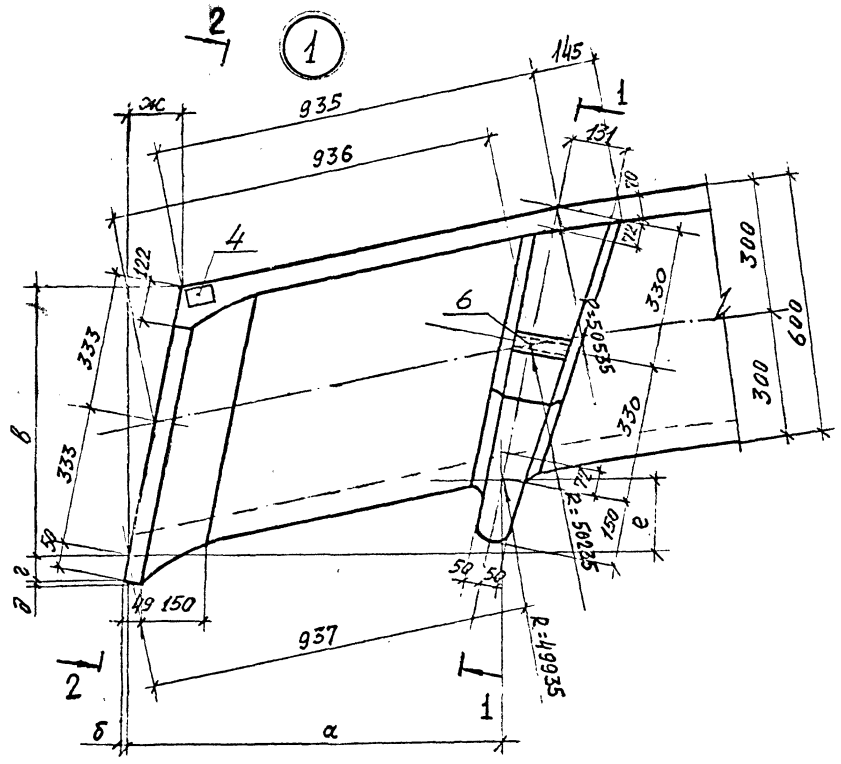

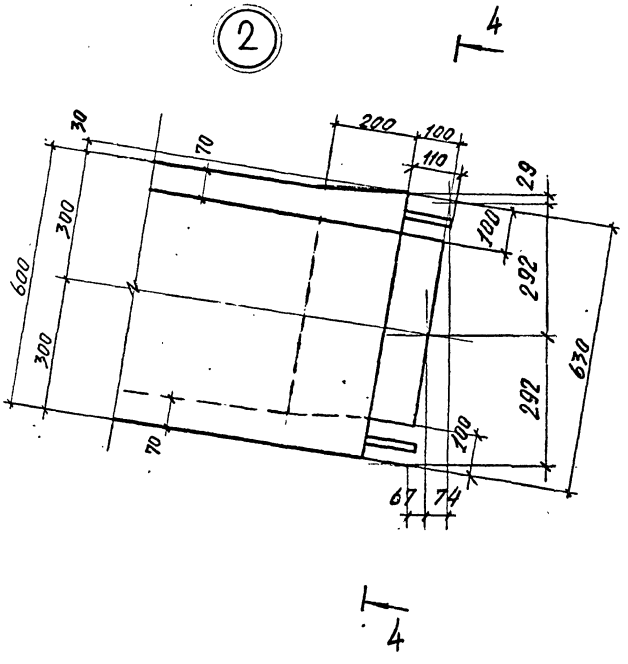

Обозначение	Марка	Размеры, мм						
		а	б	в	г	д	е	ж
1.266.1-2.1-010	ЭС42	917	11	650	49	11	192	149
-020	ЭС36	922	13	646	48	13	165	164
-030	ЭС30	927	14	638	48	14	136	188
-040	ЭС24	930	15	632	47	15	107	208

Нач.СКО	Курбатов		
Н.контр.	Неофитов		
Гл.конст.	Миронков		
ГИП	Неофитов		
Рук.гр.	Романцев		
Ст.инж.	Минина		
Ст.техн.	Снарская		

I.266.I-2.I-050

Узлы I,2

Стадия	Лист	Листов
Р	1	2

ЛенЗНИИЭП

18823-09 18

Инв.№ подл. | Подпись и дата | Взам. инв.№

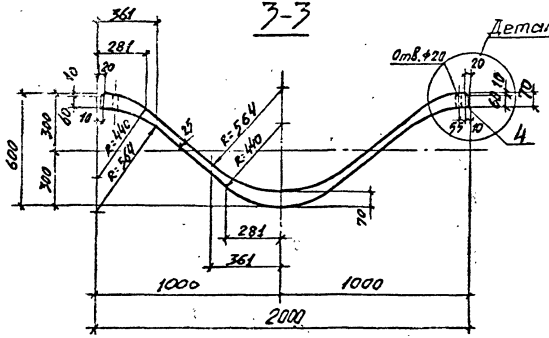

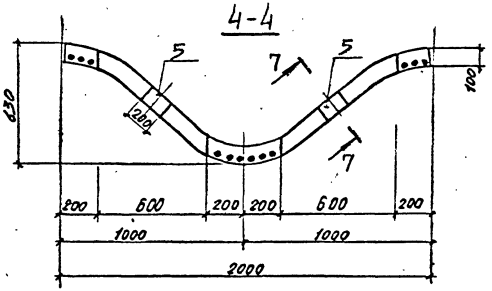

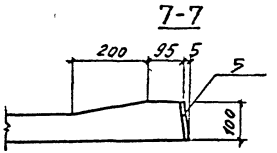

6-6

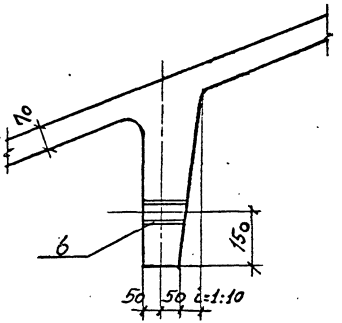

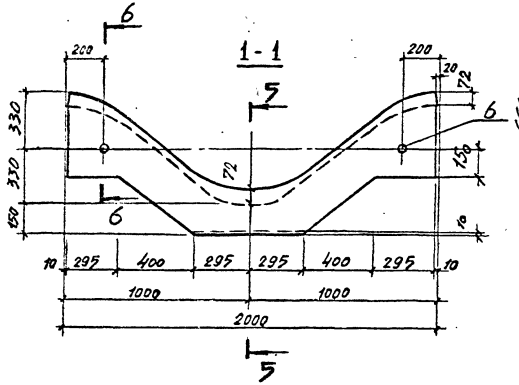

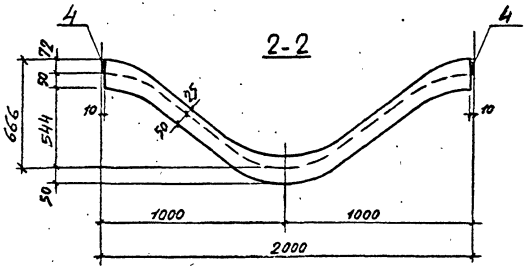

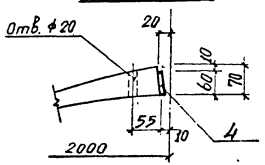

Сечение 3-3 замаркировано на документах 010СБ, 020СБ, 030СБ, 040СБ

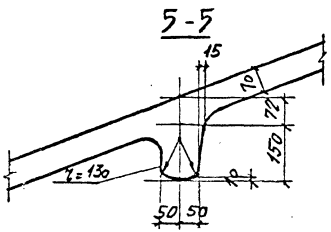

5-5

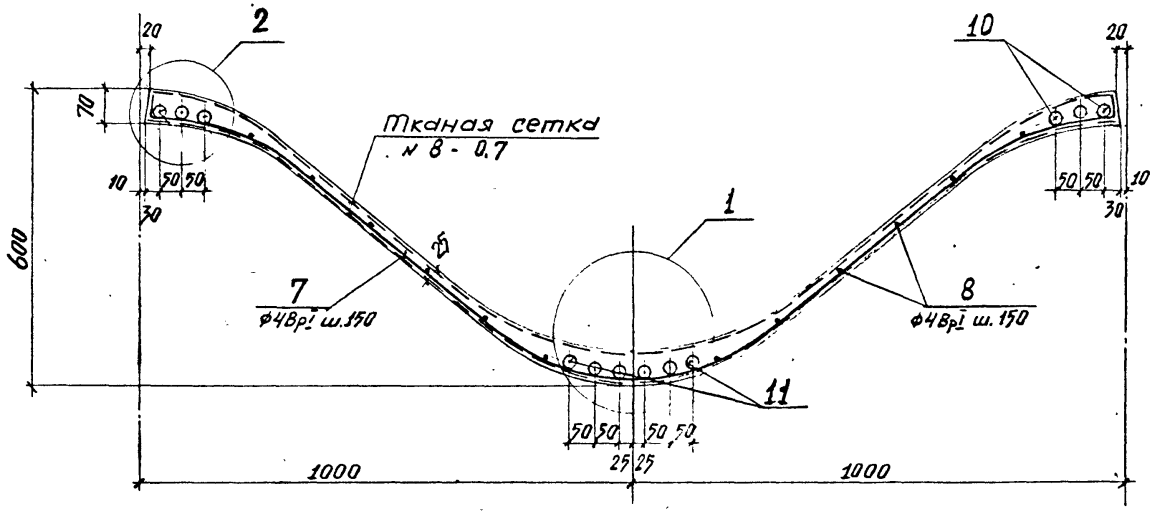

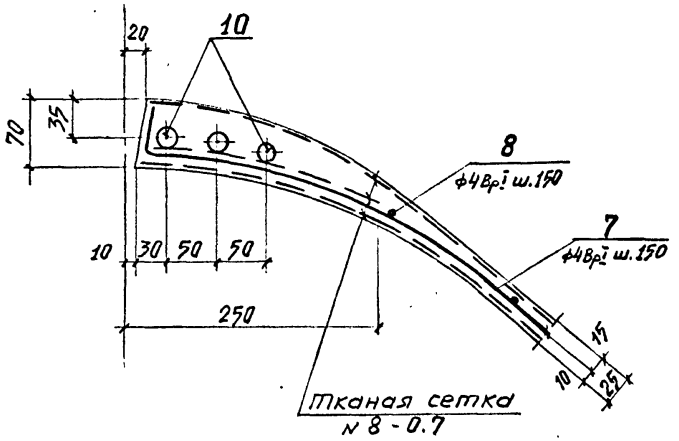

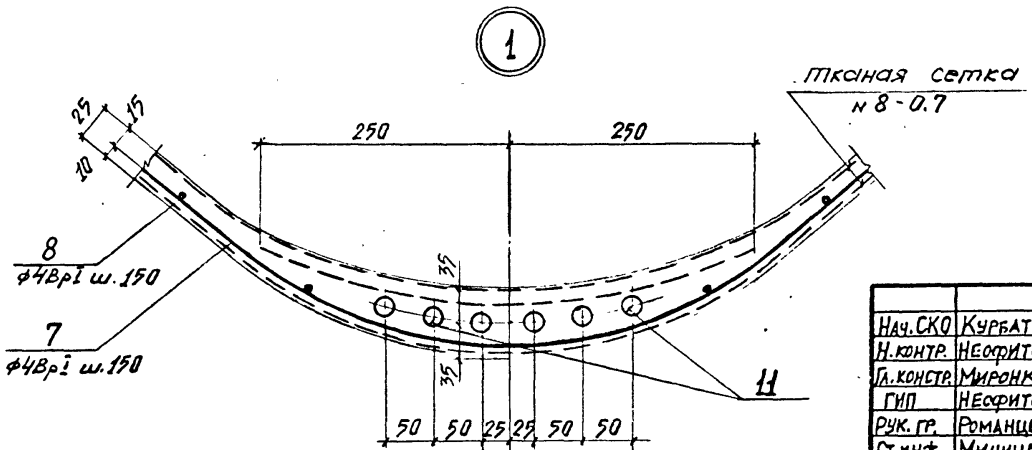

Нач.СКО	Курбатов		30.11.82
Н.контр.	Неофитов		30.11.82
Гл.констр.	Миронков		30.11.82
ГИП	Неофитов		30.11.82
Рук.гр.	Романцев		30.11.82
Ст.инж.	Минина		30.11.82
Ст.техн.	Снарская		30.11.82

I.266.I-2.I-060

Сечение 5-5

Стадия	Лист	Листов
Р		1

ЛенЗНИИЭП

18823-02 20

Инв.№ подл. | Подпись и дата | Взам. инв.№

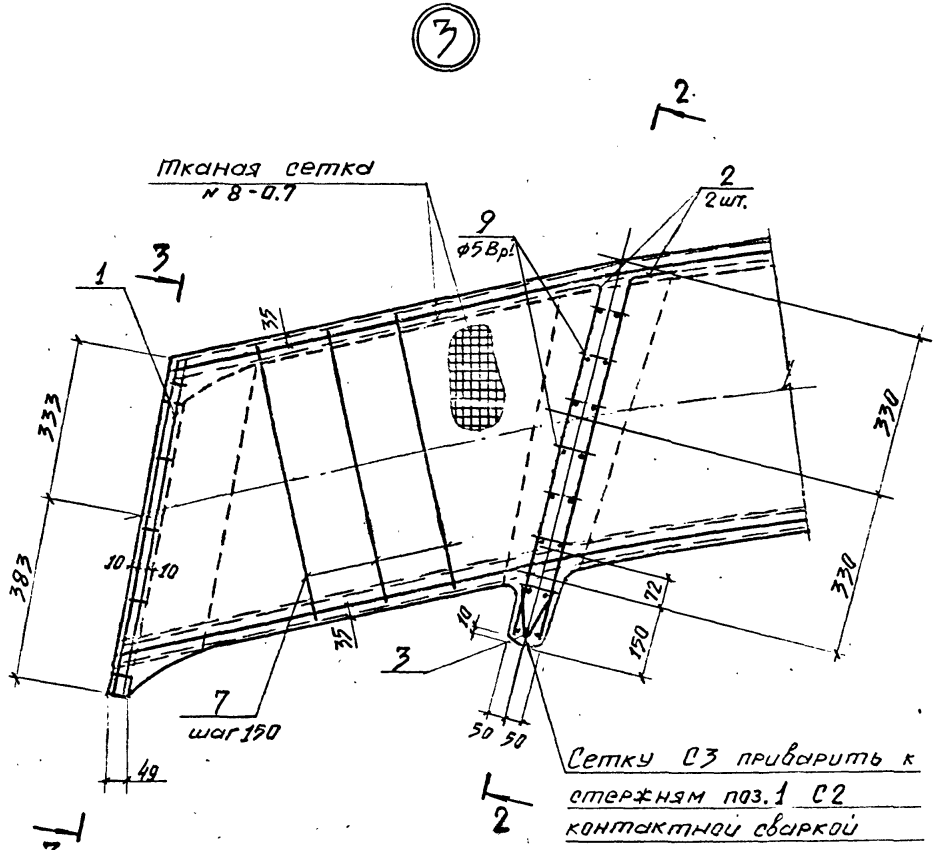

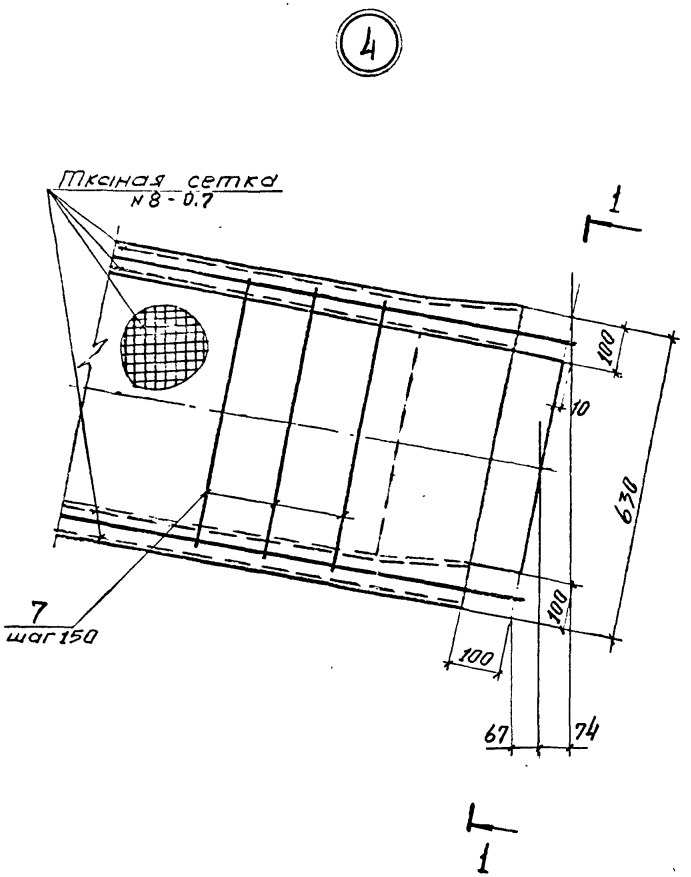

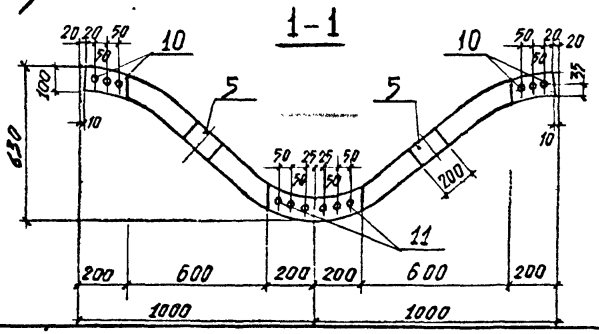

Нач. СКО	Курбатов		30.11.8
Н. контр.	Неофитов		30.11.82
Гл. констр.	Миронков		30.11.82
ГИП	Неофитов		30.11.82
Рук. гр.	Романцев		30.11.82
Ст. инж.	Минина		30.11.8
Ст. техн.	Снарская		30.11.8

I.266.I-2.I-070

Узлы 3,4

Стадия	Лист	Листов
Р	1	2

ЛенЗНИИЭП

18823-02 21

Инв. № подл.	Подпись и дата	Взам. инв. №

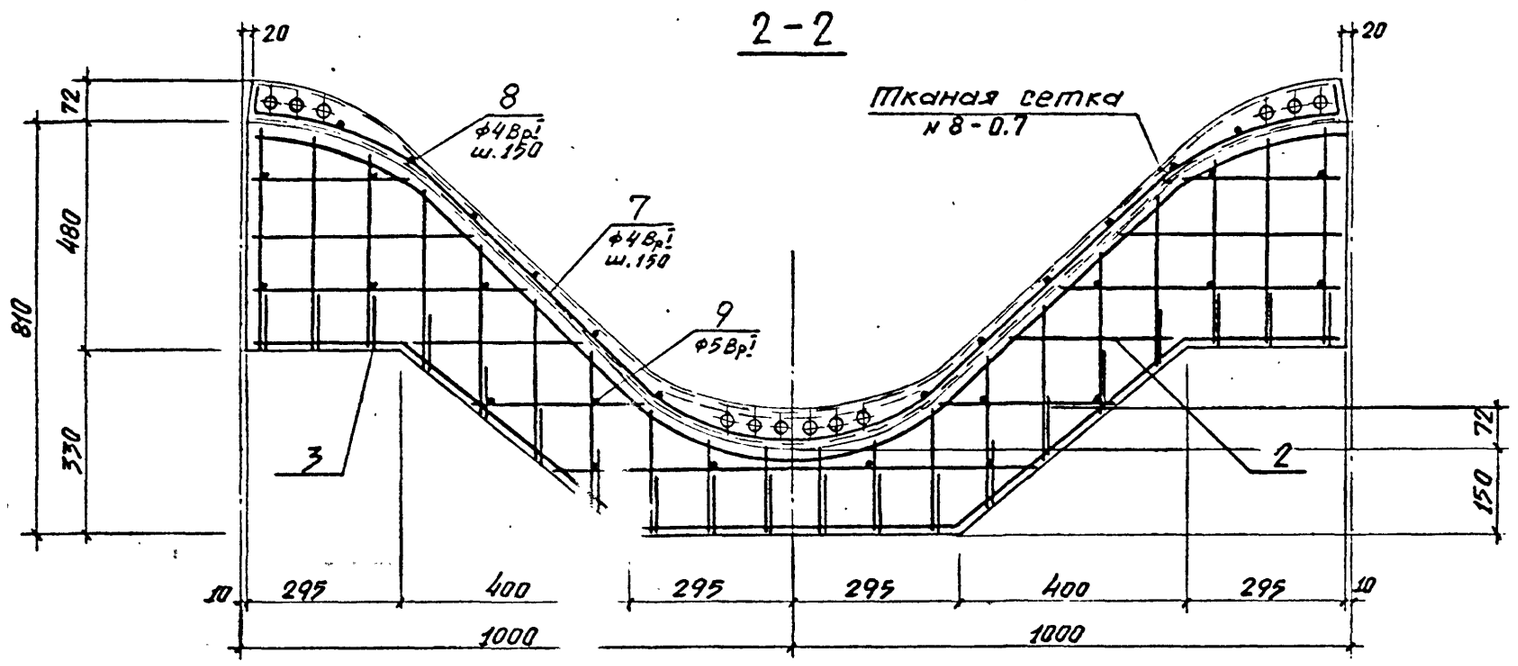

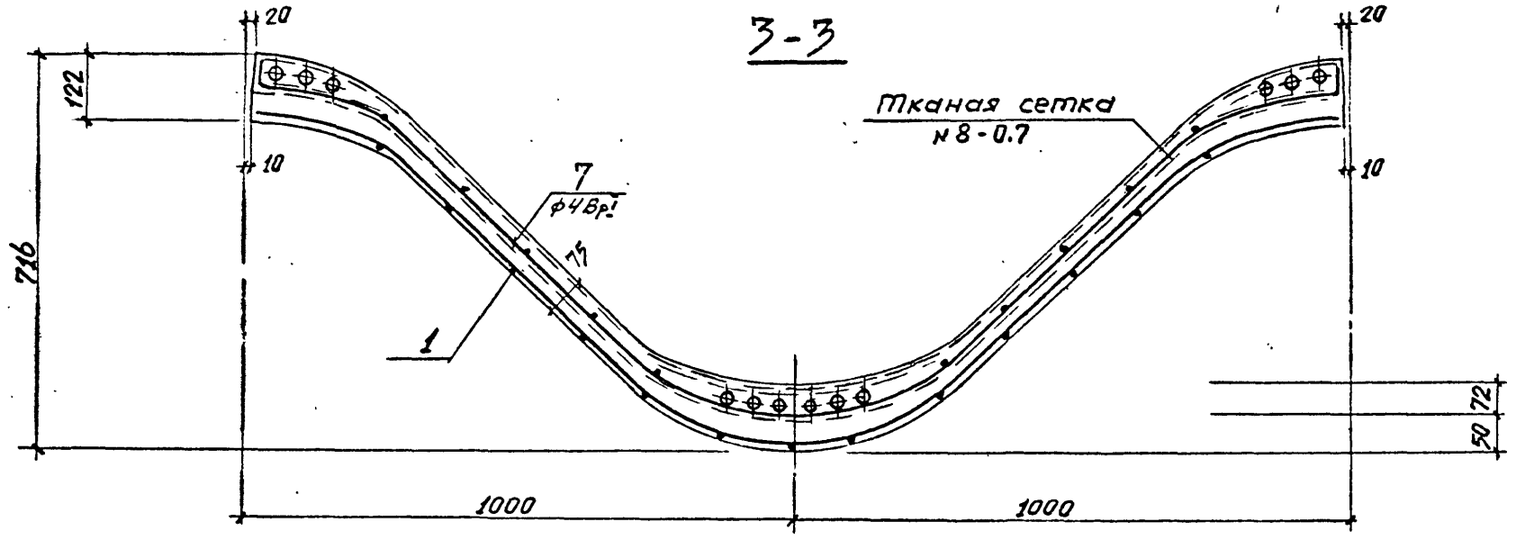

Инв.№ подл.	Подпись и дата	Взам. инв.№

	Лист
I.266.I-2.I-070	2

Формат	Зона	Поз.	Обозначение	Наименование	Кол.	Примечание
				Документация		
А3			1.266.1-2.1-080СБ	Сборочный чертеж		
А3			1.266.1-2.1-000ТО	Техническое описание		
				Сборочные единицы		
А4		4	1.266.1-2.2-0600	Изделие закладное М1	30	
А4		5	1.266.1-2.2-0700	Изделие закладное М2	2	
				Детали		
БЧ		7*	1.266.1-2.1-011	ф4 Вр I ГОСТ 6727-80 l=2388	150	0.23 кг
БЧ		1	1.266.1-2.1-081	ф4 Вр I ГОСТ 6727-80 $l_р$=22800	12	2.25 кг
				Стандартные изделия		
				Тканая сетка №8-0.7 ГОСТ 12184-66*	128	м^2
				Материалы		
				Бетон М300	1.85	м^3

*) поз. 7 - см. ведомость деталей на листе 1.266.1-2.1-010

Нач. СКО	Курбатов		30.11.8
Н. контр.	Неофитов		30.11.8
Гл. констр	Миронков		30.11.8
ГИП	Неофитов		30.11.8
Рук. гр.	Романцев		30.11.8
Ст. инж.	Минина		30.11.8
Ст. техн.	Сидрская		30.11.8

I.266.I-2.I-080

Элемент свода ЭР42

Стадия	Лист	Листов
Р	1	2

ЛенЗНИИЭП

Формат	Зона	Поз.	Обозначение	Наименование	Кол.	Примечание
				Переменные данные для исполнений		
				1.266.1-2.1-080		
				Детали		
БЧ		2	1.266.1-2.1-082	ф14 AIII ГОСТ 5781-82 l=22960	6	27.8 кг
БЧ		3	1.266.1-2.1-083	ф14 AIII ГОСТ 5781-82 l=22600	6	27.3 кг
				1.266.1-2.1-080-01		
				Детали		
БЧ		2	1.266.1-2.1-084	ф16 AIII ГОСТ 5781-82 l=22960	6	36.3 кг
БЧ		3	1.266.1-2.1-085	ф16 AIII ГОСТ 5781-82 l=22600	6	35.7 кг
				1.266.1-2.1-080-02		
				Детали		
БЧ		2	1.266.1-2.1-086	ф18 AIII ГОСТ 5781-82 l=22960	6	45.9 кг
БЧ		3	1.266.1-2.1-087	ф18 AIII ГОСТ 5781-82 l=22600	6	45.2 кг

I.266.I-2.I-080

Лист 2

Взам. инв.№ | Подпись и дата | Инв.№ подл.

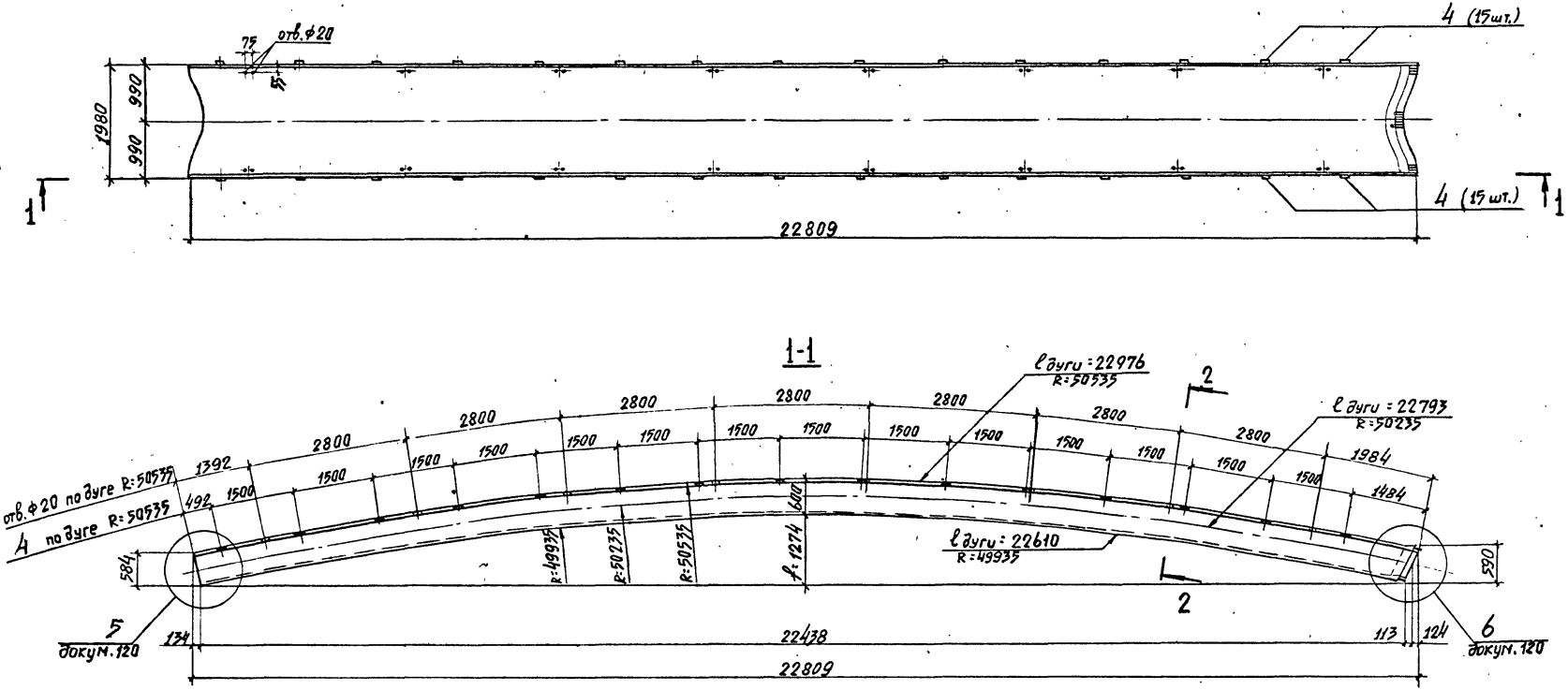

Обозначение	Марка
1.266.1-2.1-080	ЭР42-1
-01	ЭР42-2
-02	ЭР42-3

Сечение 2-2 см. докум. 120

Нач.СКО	Курбатов		30.11.82
Н.контр.	Нефитов		30.11.82
Гл.констр.	Миронков		30.11.82
ГИП	Нефитов		30.11.82
Рук.гр.	Романцев		30.11.82
Ст.инж.	Минина		30.11.82
Ст.техн.	Сидрская		30.11.82

I.266.I-2.I-080СБ

Элемент свода ЭР42
Сборочный чертеж

СТАДИЯ	МАССА	МАСШТАБ
Р	4436	1:75
ЛИСТ 1	ЛИСТОВ 2	

ЛенЗНИИЭП

18823-02 24

Инв.№ подл. | Подпись и дата | Взам. инв.№

Схема армирования

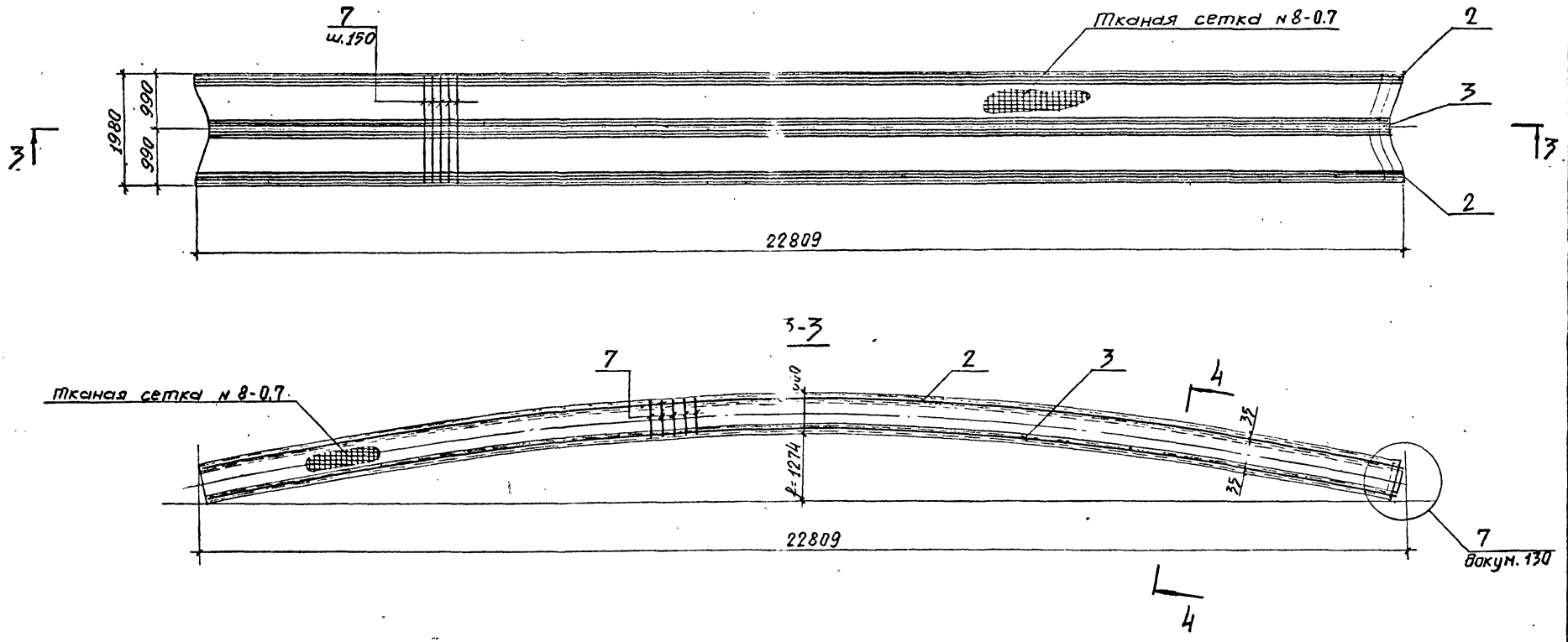

Ведомость расхода стали на элемент, кг

Сечение 4-4 см. докум. 130

Марка элемента	Изделия арматурные									Тканая сетка №8.0.7 ГОСТ 12184-66*	Изделия закладные										Общий расход
	Арматура класса								Всего		Арматура класса				Прокат марки					Всего	
	Вр-I				A-III						A-III				ВСт3кп2						
	ГОСТ 6727-80				ГОСТ 5781-82						ГОСТ 5781-82				ГОСТ 103-76						
	ф4			Итого	ф14	ф16	ф18	Итого			ф8	ф10		Итого	-δ=6	-δ=8				Итого		
ЭР 42-1	61.5			61.5	330.6			330.6	392.1	89.6	2.82	0.74		3.56	6.78	2.5				9.28	12.84	494.54
ЭР 42-2	61.5			61.5		432.0		432.0	493.5	89.6	2.82	0.74		3.56	6.78	2.5				9.28	12.84	595.94
ЭР 42-3	61.5			61.5			546.6	546.6	608.1	89.6	2.82	0.74		3.56	6.78	2.5				9.28	12.84	710.54

Формат	Зона	Поз.	Обозначение	Наименование	Кол.	Примечание
				Документация		
А3			1.266.1-2.1-090СБ	Сборочный чертеж		
А3			1.266.1-2.1-000ТО	Техничческое описание		
				Сборочные единицы		
А4		4	1.266.1-2.2-0600	Изделие закладное М1	26	
А4		5	1.266.1-2.2-0700	Изделие закладное М2	2	
				Детали		
БЧ		7*	1.266.1-2.1-011	ф4Вр I ГОСТ 6727-80 ℓ=2388	130	0,23 кг
БЧ		1	1.266.1-2.1-091	ф4Вр I ГОСТ 6727-80 ℓ=19540	12	1,93 кг
				Стандартные изделия		
				Тканая сетка М8-0,7 ГОСТ 12184-66*	110	м²
				Материалы		
				Бетон М300	1,58	м³

*) поз. 7 - см. ведомость деталей на листе 1.266.1-2.1-010

Нач. СКО	Курбатов		3.11.82
Н. контр.	Нефитов		3.11.82
Гл. констр.	Миронков		30.11.82
ГИП	Нефитов		3.11.82
Рук. гр.	Романцев		30.11.82
Ст. инж.	Минина		30.11.82
Ст. техн.	Сидорская		30.11.82

1.266.1-2.1-090

Элемент свода ЗР36

Стадия	Лист	Листов
Р	1	2

ЛенЗНИИЭП

Инв.№ подл. | Подпись и дата | Взам. инв.№

Формат	Зона	Поз.	Обозначение	Наименование	Кол.	Примечание
				Переменные данные для исполнений		
				1.266.1-2.1-090		
				Детали		
БЧ		2	1.266.1-2.1-092	ф14А III ГОСТ 5781-82 ℓ=19650	6	23,8 кг
БЧ		3	1.266.1-2.1-093	ф14А III ГОСТ 5781-82 ℓ=19300	6	23,3 кг
				1.266.1-2.1-090-01		
				Детали		
БЧ		2	1.266.1-2.1-094	ф16А III ГОСТ 5781-82 ℓ=19650	6	31,0 кг
БЧ		3	1.266.1-2.1-095	ф16А III ГОСТ 5781-82 ℓ=19300	6	30,5 кг
				1.266.1-2.1-090-02		
				Детали		
БЧ		2	1.266.1-2.1-096	ф18А III ГОСТ 5781-82 ℓ=19650	6	39,3 кг
БЧ		3	1.266.1-2.1-097	ф18А III ГОСТ 5781-82 ℓ=19300	6	38,6 кг

Инв.№ подл. | Подпись и дата | Взам. инв.№

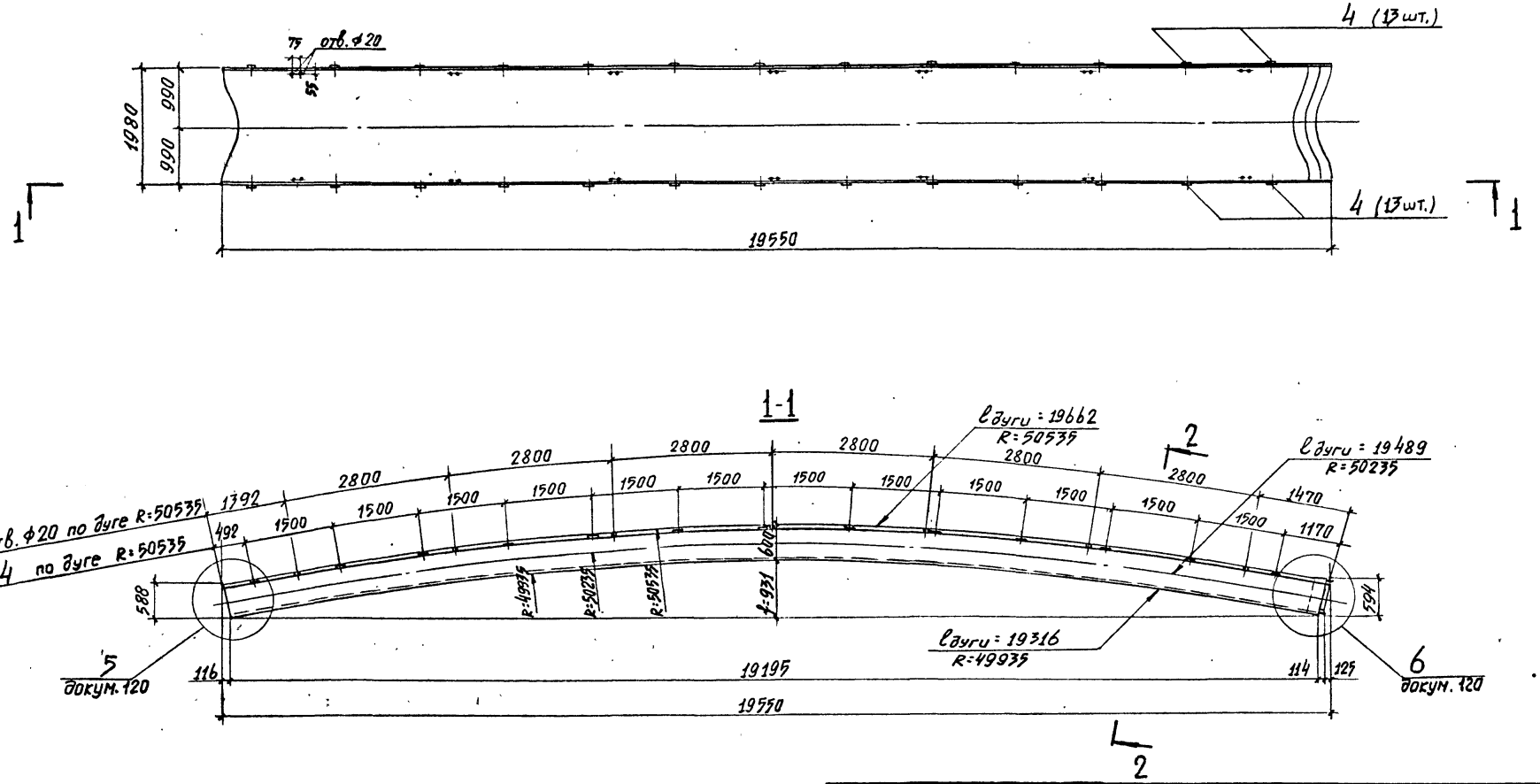

Обозначение	Марка
1.266.1-2.1-090	ЭР36-1
-01	ЭР36-2
-02	ЭР36-3

Сечение 2-2 см. докум. 120

Нач.СКО	Курбатов		30.11.82
Н.контр	Неофитов		30.11.82
Гл.конструктор	Миронков		30.11.82
ГИП	Неофитов		30.11.82
Рук.гр.	Романцев		30.11.82
Ст.инж.	Минина		30.11.82
Ст.техн.	Снарская		30.11.82

I.266.I-2.I-090СБ

Элемент свода ЭР36
Сборочный чертеж

Стадия	Масса	Масштаб
Р	3797	1:75

Лист 1 Листов 2

ЛенЗНИИЭП

Инв.№ подл. | Подпись и дата | Взам. инв.№

Схема армирования

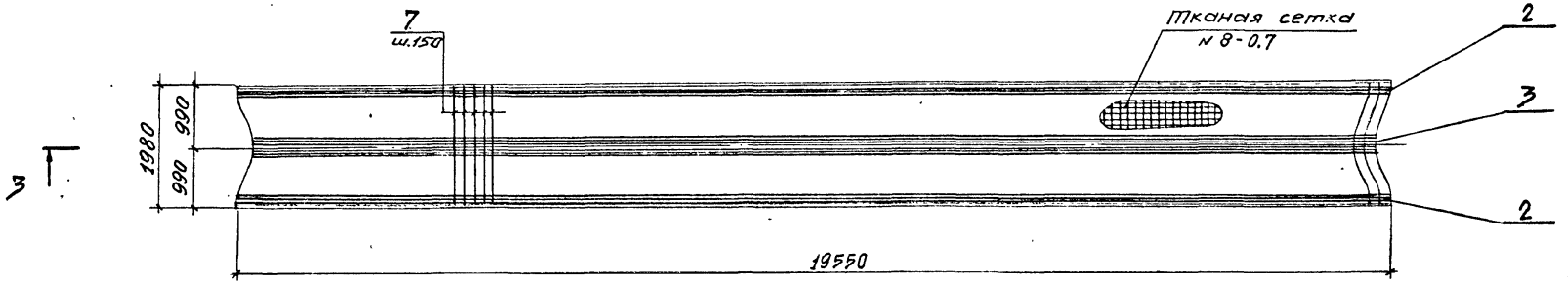

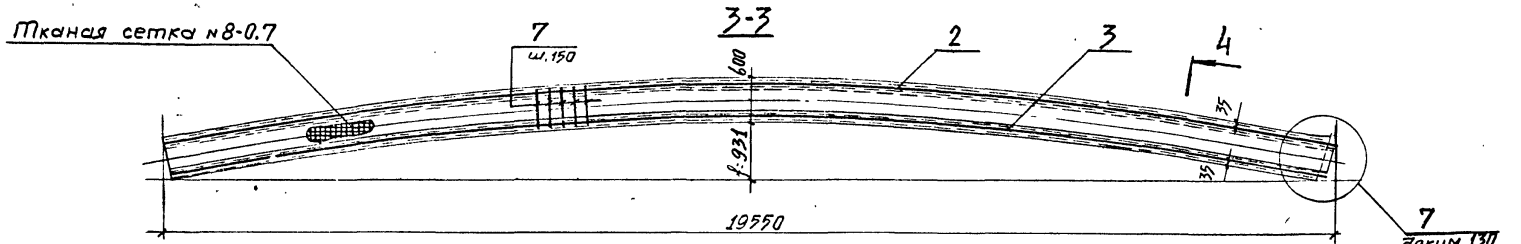

Сечение 4-4 см.докум.130

Ведомость расхода стали на элемент, кг

Марка элемента	Изделия арматурные									Тканая сетка №8-0.7 ГОСТ 12184-66*	Изделия закладные									Общий расход
	Арматура класса								Всего		Арматура класса				Прокат марки				Всего	
	Вр-I				A-III						A-III				ВСт3кп2					
	ГОСТ 6727-80				ГОСТ 5781-82						ГОСТ 5781-82				ГОСТ 103-76					
	ф4			Итого	ф14	ф16	ф18	Итого			ф8	ф10		Итого	δ=6	δ=8			Итого		
ЭР36-1	53.0			53.0	282.6			282.6	335.6	76.8	2.44	0.74		3.18	5.87	2.5			8.37	11.55	423.95
ЭР36-2	53.0			53.0		369.0		369.0	422.0	76.8	2.44	0.74		3.18	5.87	2.5			8.37	11.55	510.35
ЭР36-3	53.0			53.0			467.4	467.4	520.4	76.8	2.44	0.74		3.18	5.87	2.5			8.37	11.55	608.75

Формат	Зона	Поз.	Обозначение	Наименование	Кол.	Примечание
				Документация		
А3			1.266.1-2.1-100СБ	Сборочный чертеж		
А3			1.266.1-2.1-000ТО	Техническое описание		
				Сборочные единицы		
А4		4	1.266.1-2.2-0600	Изделие закладное М1	22	
А4		5	1.266.1-2.2-0700	Изделие закладное М2	2	
				Детали		
БУ		7*	1.266.1-2.1-011	ф4 Вр.I ГОСТ 6727-80 ℓ=2388	110	0.23 кг
БУ		1	1.266.1-2.1-101	ф4 Вр.I ГОСТ 6727-80 ℓ=16300	12	1.6 кг
				Стандартные изделия		
				Тканая сетка №8-0.7 ГОСТ 12184-66*	92	м²
				Материалы		
				Бетон М300	1.32	м³

*) поз. 7 - см. ведомость деталей на листе 1.266.1-2.1-100

Нач.СКО	Курбатов		
Н.контр.	Неофитов		
Гл.констр.	Миронков		
ГИП	Неофитов		
Рук.гр.	Романцева		
Ст.инж.	Минина		
Ст.техн.	Сидрская		

I.266.I-2.I-I00

Элемент свода ЭРЗО

Стадия	Лист	Листов
Р	1	2

ЛенЗНИИЭП

Формат	Зона	Поз.	Обозначение	Наименование	Кол.	Примечание
				Переменные данные для исполнений		
				1.266.1-2.1-100		
				Детали		
БУ		2	1.266.1-2.1-102	ф14 AIII ГОСТ 5781-82 ℓ=16350	6	19.8 кг
БУ		3	1.266.1-2.1-103	ф14 AIII ГОСТ 5781-82 ℓ=16030	6	19.4 кг
				1.266.1-2.1-100-01		
				Детали		
БУ		2	1.266.1-2.1-104	ф16 AIII ГОСТ 5781-82 ℓ=16350	6	25.8 кг
БУ		3	1.266.1-2.1-105	ф16 AIII ГОСТ 5781-82 ℓ=16030	6	25.3 кг
				1.266.1-2.1-100-02		
				Детали		
БУ		2	1.266.1-2.1-106	ф18 AIII ГОСТ 5781-82 ℓ=16350	6	32.7 кг
БУ		3	1.266.1-2.1-107	ф18 AIII ГОСТ 5781-82 ℓ=16030	6	32.0 кг

Инв.№ подл. | Подпись и дата | Взам. инв.№

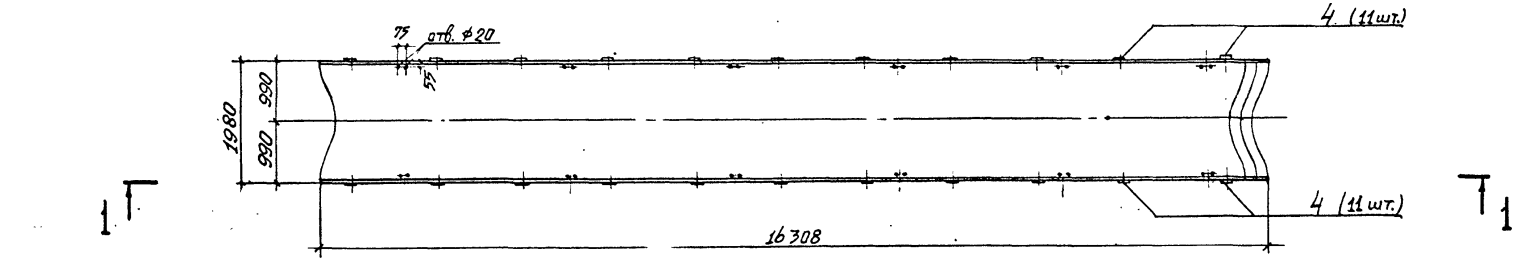

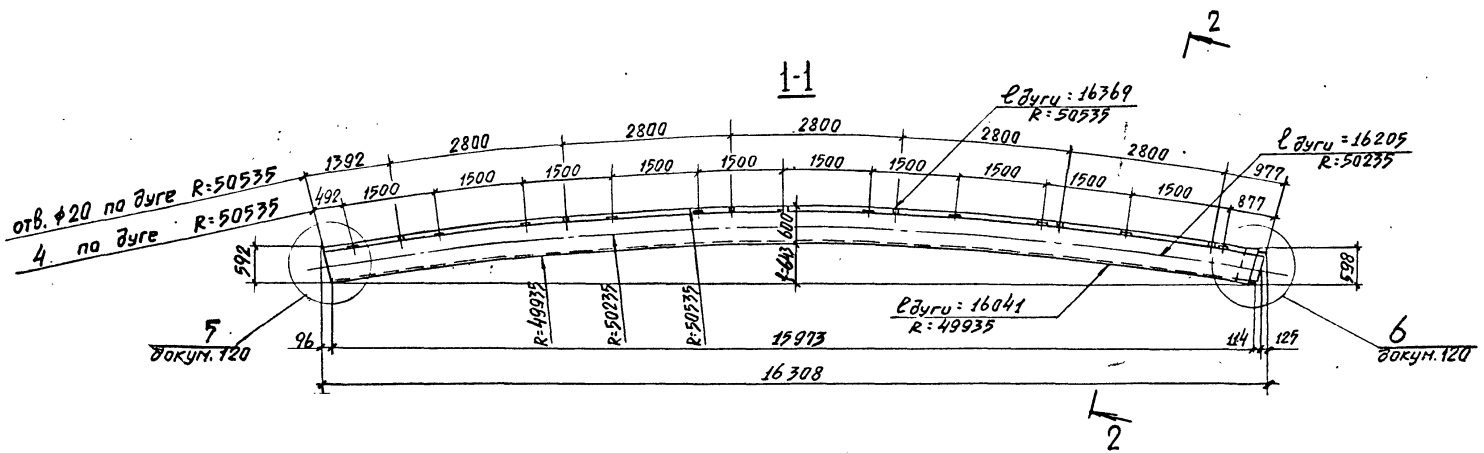

Обозначение	Марка
1.266.1-2.1-100	ЭР30-1
-01	ЭР30-2
-02	ЭР30-3

Сечение 2-2 см. докум. 120

Нач. СКО	Курбатов		30.11.87
Н. контр.	Неофитов		30.11.87
Гл. констр.	Миронков		30.11.87
ГИП	Неофитов		30.11.87
Рук. гр.	Романцев		30.11.87
Ст. инж.	Минина		30.11.87
Ст. техн.	Снарская		30.11.87

I.266.I-2.I-I00СБ

Элемент свода ЭР30
Сборочный чертеж

Стадия	Масса	Масштаб
Р	3163	1:75
Лист 1	Листов 2	

ЛенЗНИИЭП

18823-02 30

Инв.№ подл. | Подпись и дата | Взам. инв.№

Схема армирования

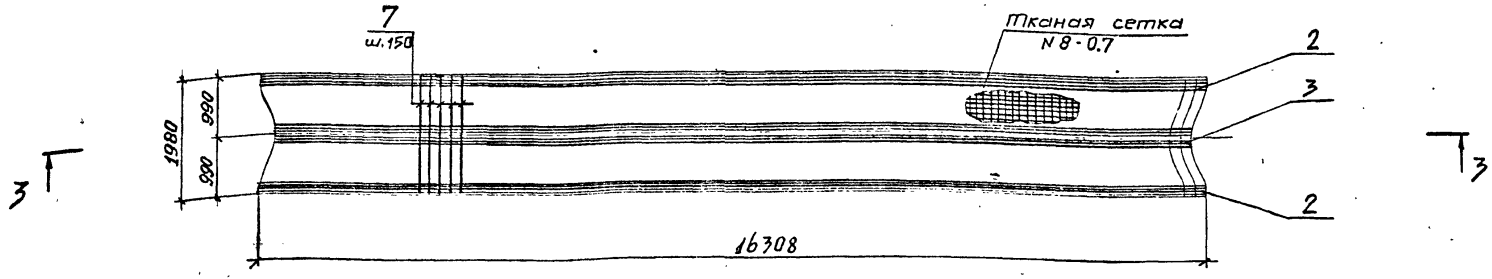

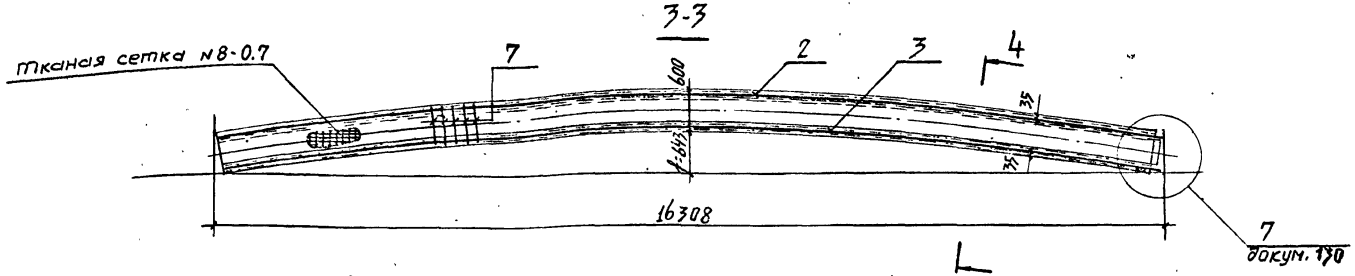

Сечение 4-4 см. докум. 130

Ведомость расхода стали на элемент, кг

Марка элемента	Изделия арматурные									Тканая сетка N8-0,7 ГОСТ 12184-66*	Изделия закладные										Общий расход
	Арматура класса								Всего		Арматура класса				Прокат марки					Всего	
	Вр-I				A-III						A-III				ВСт3кп2						
	ГОСТ 6727-80				ГОСТ 5781-82						ГОСТ 5781-82				ГОСТ 103-76						
	ф4			Итого	ф14	ф16	ф18	Итого			ф8	ф10		Итого	-б=6	-б=8			Итого		
ЭР30-1	44.5			44.5	235.2			235.2	279.7	64.4	2.1	0.74		2.84	4.97	2.5			7.47	10.3	354.4
ЭР30-2	44.5			44.5		306.6		306.6	351.1	64.4	2.1	0.74		2.84	4.97	2.5			7.47	10.3	425.8
ЭР30-3	44.5			44.5			388.2	388.2	432.7	64.4	2.1	0.74		2.84	4.97	2.5			7.47	10.3	507.4

Инв.№ подл. | Подпись и дата | Взам. инв.№

Формат	Зона	Поз.	Обозначение	Наименование	Кол.	Примечание
				Документация		
А3			1.266.1-2.1-110СБ	Сборочный чертеж		
А3			1.266.1-2.1-000ТО	Техническое описание		
				Сборочные единицы		
А4		4	1.266.1-2.2-0600	Изделие закладное М1	18	
А4		5	1.266.1-2.2-0700	Изделие закладное М2	2	
				Детали		
БЧ		7*	1.266.1-2.1-011	ф4Вр I ГОСТ 6727-80 ℓ=2388	89	0.23 кг
БЧ		1	1.266.1-2.1-111	ф4Вр I ГОСТ 6727-80 ℓр=13050	12	1.3 кг
				Стандартные изделия		
				Тканая сетка №8-0.7	73.0	м²
				ГОСТ 12184-66*		
				Материалы		
				Бетон М300	1.11	м³

*) поз. 7 - см. ведомость деталей на листе 1.266.1-2.1-010

Нач.СКО	Курбатов		30.11.8
Н.контр.	Неофитов		30.11.8
Гл.конст.	Миронков		30.11.8
ГИП	Неофитов		30.11.8
Рук. гр.	Романцев		30.11.8
Ст. инж.	Минина		30.11.8
Ст. техн.	Снарская		30.11.8

I.266.I-2.I-II0

Элемент свода ЭР24

Стадия	Лист	Листов
Р	1	2

ЛенЗНИИЭП

Инв.№ подл. | Подпись и дата | Взам. инв.№

Формат	Зона	Поз.	Обозначение	Наименование	Кол.	Примечание
				Переменные данные для исполнений		
				1.266.1-2.1-110		
				Детали		
БЧ		2	1.266.1-2.1-112	ф14А III ГОСТ 5781-82 ℓ=13080	6	15.8 кг
БЧ		3	1.266.1-2.1-113	ф14А III ГОСТ 5781-82 ℓ=12770	6	15.4 кг
				1.266.1-2.1-110-01		
				Детали		
БЧ		2	1.266.1-2.1-114	ф16А III ГОСТ 5781-82 ℓ=13080	6	20.6 кг
БЧ		3	1.266.1-2.1-115	ф16А III ГОСТ 5781-82 ℓ=12770	6	20.1 кг
				1.266.1-2.1-110-02		
				Детали		
БЧ		2	1.266.1-2.1-116	ф18А III ГОСТ 5781-82 ℓ=13080	6	26.2 кг
БЧ		3	1.266.1-2.1-117	ф18А III ГОСТ 5781-82 ℓ=12770	6	25.5 кг

Инв.№ подл. | Подпись и дата | Взам. инв.№

I.266.I-2.I-II0

Лист 2

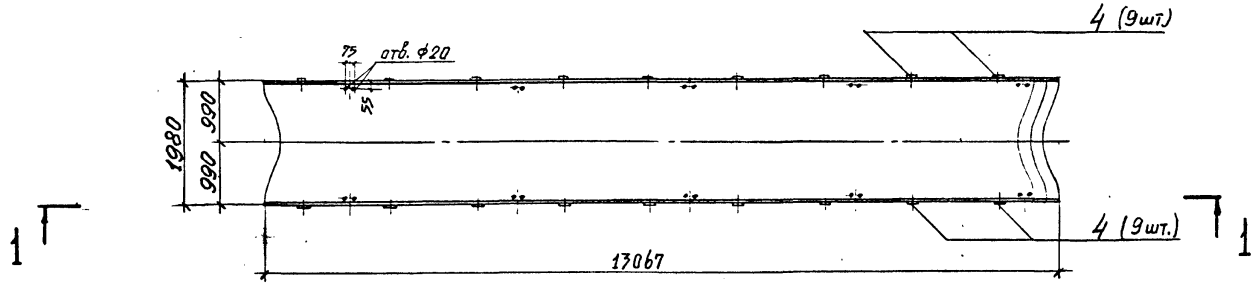

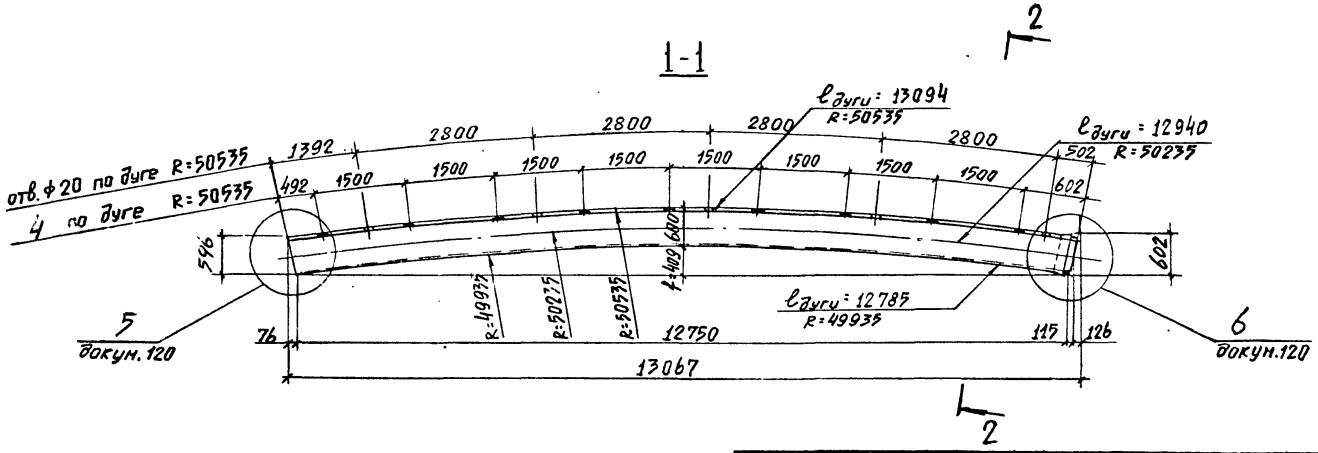

Обозначение	Марка
1.266.1-2.1-110	ЭР24-1
-01	ЭР24-2
-02	ЭР24-3

Сечение 2-2 см. докум. 120

Нач. СКО	Курбатов		30.11.8
Н. контр.	Нефитов		30.11.8
Гл. констр.	Мирончков		30.11.8
ГИП	Нефитов		30.11.8
Рук. гр.	Романцев		30.11.8
Ст. инж.	Минина		30.11.8
Ст. техн.	Сидерская		30.11.8

I.266.I-2.I-IIОСБ

Элемент свода ЭР24. Сборочный чертеж

Стадия	Масса	Масштаб
Р	2672	1:75
Лист 1	Листов 2	

ЛенЗНИИЭП

Инв.№ подл. | Подпись и дата | Взам. инв.№

Схема армирования

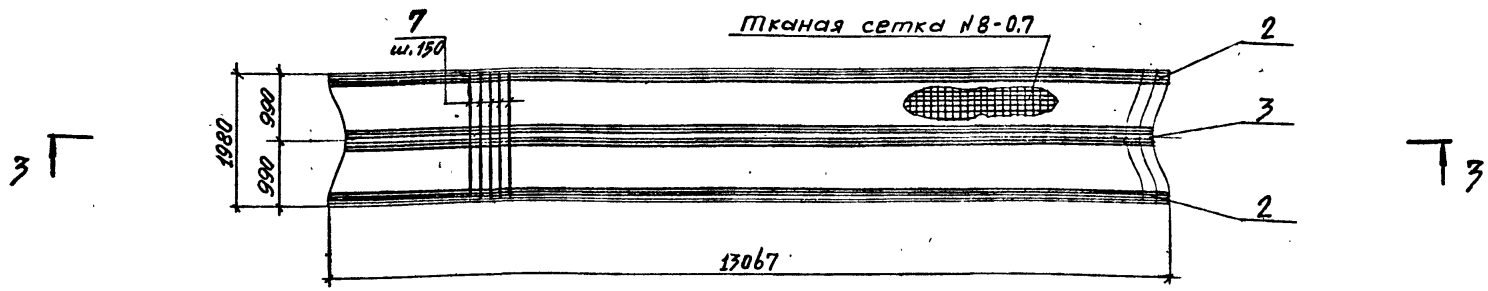

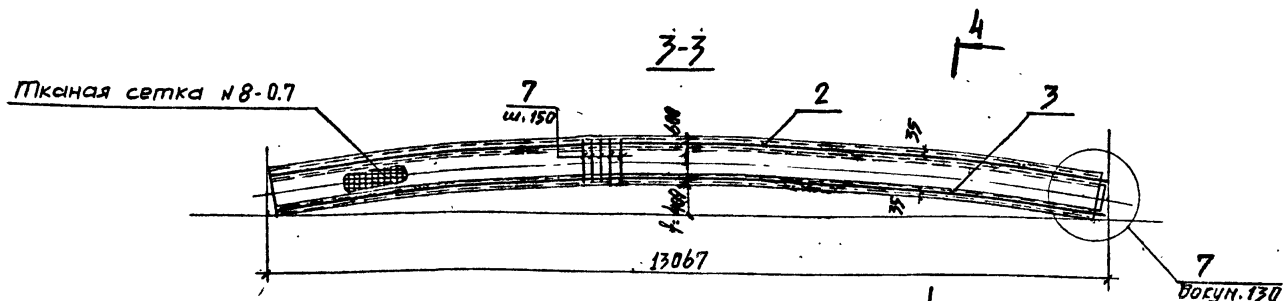

Сечение 4-4 см. докум. 130

Ведомость расхода стали на элемент, кг

Марка элемента	Изделия арматурные									Тканая сетка №8-0.7 ГОСТ 12184-66*	Изделия закладные										Общий расход
	Арматура класса								Всего		Арматура класса				Прокат марки					Всего	
	Вр-I ГОСТ 6727-80				A-III ГОСТ 5781-82						A-III ГОСТ 5781-82				ВСт3кп2 ГОСТ 103-76						
	ф4			Итого	ф14	ф16	ф18	Итого			ф8	ф10		Итого	-б=6	-б=8				Итого	
ЭР 24-1	36.1			36.1	187.2			187.2	223.3	51.0	1.69	0.74		2.43	4.1	2.5				6.6	9.0	283.3
ЭР 24-2	36.1			36.1		244.2		244.2	280.3	51.0	1.69	0.74		2.43	4.1	2.5				6.6	9.0	340.3
ЭР 24-3	36.1			36.1			310.2	310.2	346.3	51.0	1.69	0.74		2.43	4.1	2.5				6.6	9.0	406.3

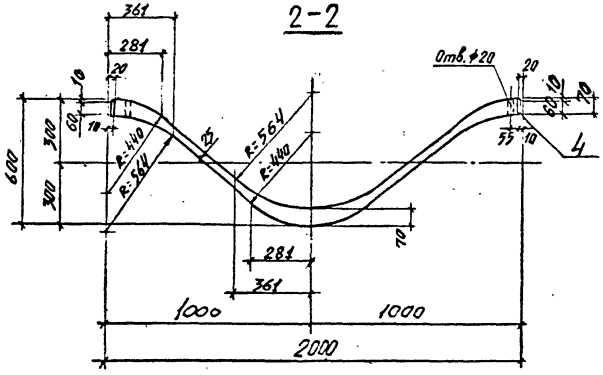

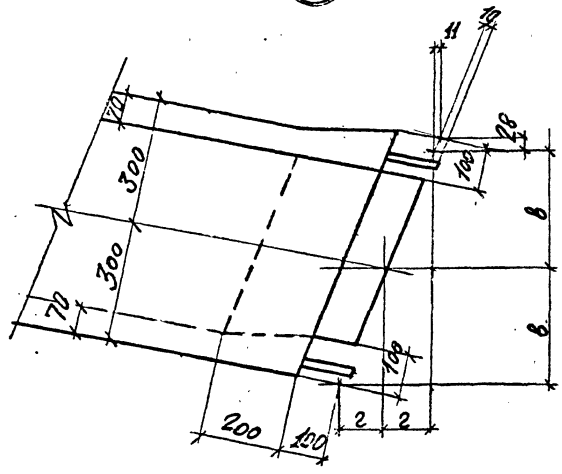

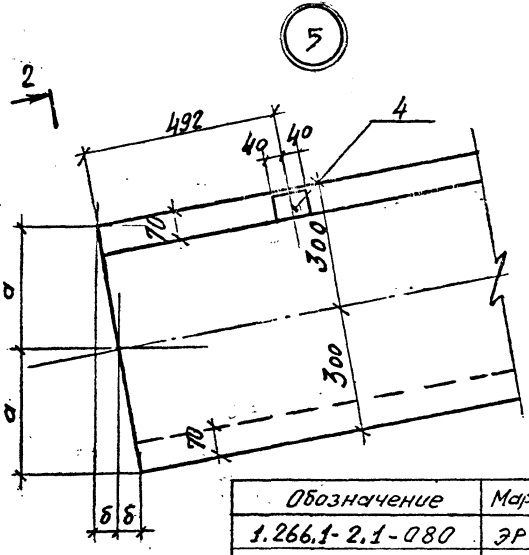

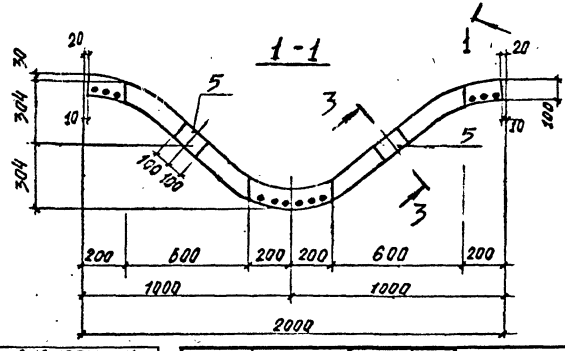

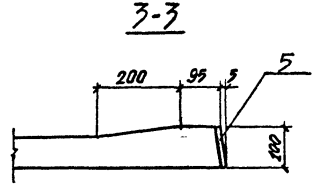

Обозначение	Марка	размеры, мм а	б	в	г
1.266.1-2.1-080	ЭР42	292	67	281	113
-090	ЭР36	294	58	283	114
-100	ЭР30	296	48	285	114
-110	ЭР24	298	38	287	115

Нач.СКО	Курбатов		20.11.8
Н.контр.	Неофитов		20.11.83
Гл.конструктор	Миронков		20.11.83
ГИП	Неофитов		20.11.83
Рук.гр.	Романцев		20.11.83
Ст.инж.	Минина		20.11.83
Ст.техн.	Сидрская		20.11.83

I.266.I-2.I-I20

Сечение 2-2.
Узлы 5,6

Стадия	Лист	Листов
Р		1

ЛенЗНИИЭП

18823-03 35

Инв.№ подл. | Подпись и дата | Взам. инв.№

4-4

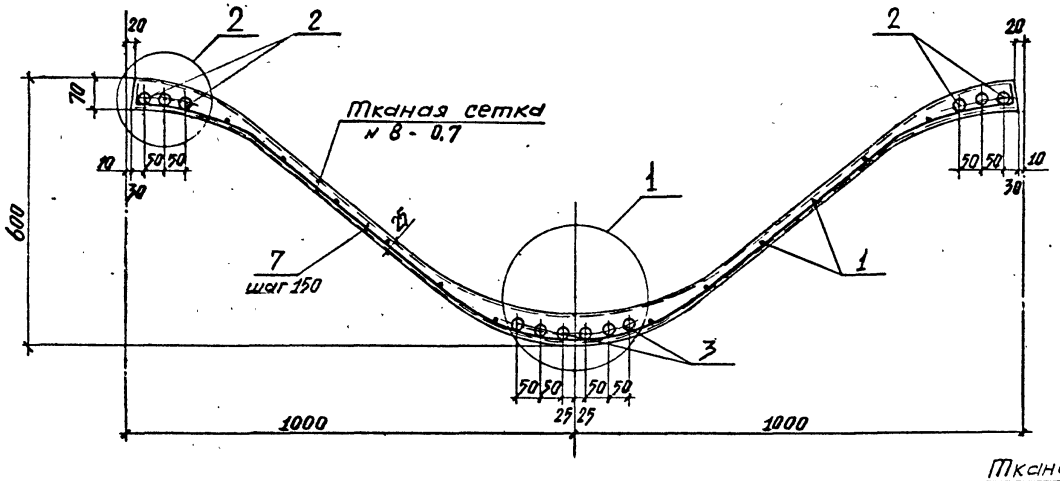

2

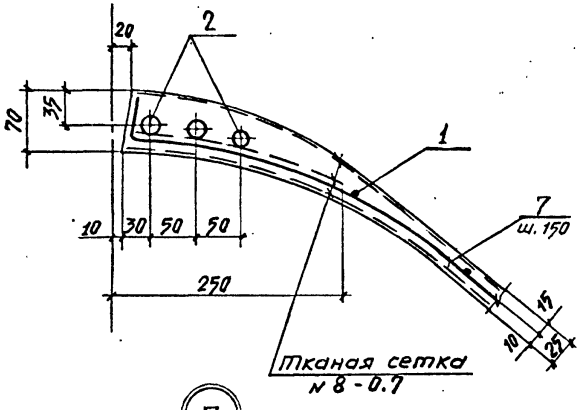

7

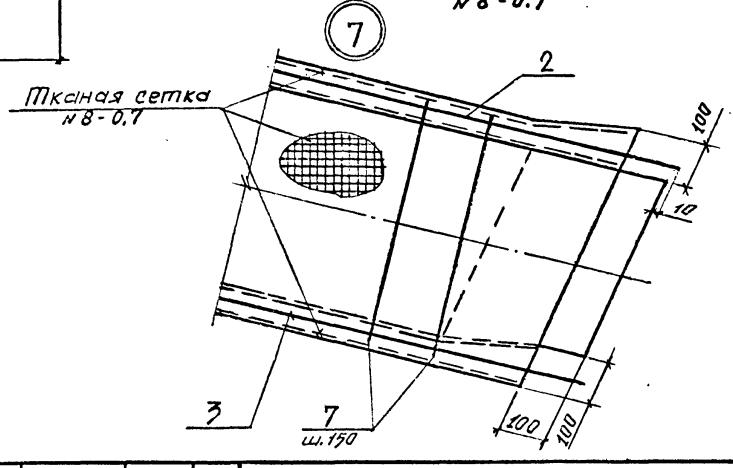

1

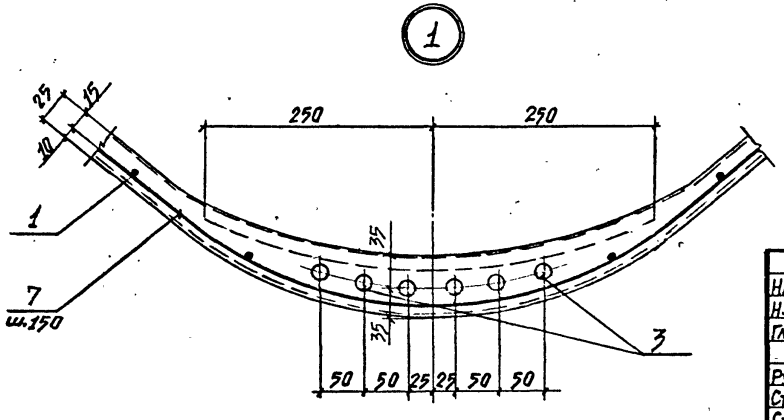

Нач. СКО	Курбатов		
Н. контр	Неофитов		
Гл. констр	Миронков		
ГИП	Неофитов		
Рук. гр.	Романцев		
Ст. инж.	Минина		
Ст. техн.	Снарская		

I.266.I-2.I-I30

Сечение 4-4
Узел 7

Стадия	Лист	Листов
Р		1

ЛенЗНИИЭП

18823-02 25

Инв.№ подл. | Подпись и дата | Взам. инв.№

Формат	Зона	Поз.	Обозначение	Наименование	Кол.	Примечание
				Документация		
А3			1.266.1-2.1-140СБ	Сборочный чертеж		
			1.266.1-2.1-000ТО	Техническое описание		
				Детали		
А4		1*	1.266.1-2.1-141	ф10А-III ГОСТ 5781-82 ℓ=2220	4	1,37кг
А4		2*	1.266.1-2.1-142	то же ℓ=1890	4	1,17кг
А4		3*	1.266.1-2.1-143	ф8АI ГОСТ 5781-82 ℓ=2550	10	1,00кг
А4		4*	1.266.1-2.1-144	то же ℓ=2225	12	0,88кг
А4		5*	1.266.1-2.1-145	ф16АI ГОСТ 5781-82 ℓ=1400	2	2,21кг
				Материалы		
				Бетон М300	1,506	м³
				Переменные данные для исполнений:		
				1.266.1-2.1-140		
				Сборочные единицы		
А4		6	1.266.1-2.2-0400-02	Каркас Кр1-3	2	
А4		7	1.266.1-2.2-0500-02	" Кр2-3	2	
				Детали		
Б4		8	1.266.1-2.1-146	ф8А-III ГОСТ 5781-82 ℓ=290	28	0,11кг

*) Позиции 1, 2, 3, 4, 5 см. ведомость деталей на листе 4

Нач. СКО	Курбатов		30.11.82
Н. контр.	Неофитов		30.11.82
Гл. констр.	Миронков		30.11.82
ГИП	Неофитов		30.11.82
Рук. гр.	Романцев		30.11.82
Ст. инж.	Минина		30.11.82
Инженер	Савенкова		30.11.82

I.266.I-2.I-I40

Балка БI

Стадия	Лист	Листов
Р	1	4

ЛенЗНИИЭП

Взам. инв.№ | Подпись и дата | Инв.№ подл.

Формат	Зона	Поз.	Обозначение	Наименование	Кол.	Примечание
				1.266.1-2.1-140-01		
				Сборочные единицы		
А4		6	1.266.1-2.2-0400-03	Каркас Кр1-4	2	
А4		7	1.266.1-2,2-0500-03	" Кр2-4	2	
				Детали		
Б4		8	1.266.1-2.1-147	ф10А-III ГОСТ 5781-82 ℓ=290	28	0,18кг
				1.266.1-2.1-140-02		
				Сборочные единицы		
А4		6	1.266.1-2.2-0400-04	Каркас Кр1-5	2	
А4		7	1.266.1-2.2-0500-04	" Кр2-5	2	
				Детали		
Б4		8	1.266.1-2.1-147	ф10А-III ГОСТ 5781-82 ℓ=290	28	0,18кг
				1.266.1-2.1-140-03		
				Сборочные единицы		
А4		6	1.266.1-2.2-0400-03	Каркас Кр1-4	2	
А4		7	1.266.1-2.2-0500-02	" Кр2-3	2	
				Детали		
Б4		8	1.266.1-2.1-147	ф10А-III ГОСТ 5781-82 ℓ=290	28	0,18кг

Взам. инв.№ | Подпись и дата | Инв.№ подл.

I.266.I-2.I-I40

Лист 2

Формат	Зона	Поз.	Обозначение	Наименование	Кол.	Примечание
				1.266.1-2.1-140-04		
				Сборочные единицы		
А4		6	1.266.1-2.2-0400-01	Каркас Кр1-2	2	
А4		7	1.266.1-2.2-0500-01	" Кр2-2	2	
				Детали		
БЧ		8	1.266.1-2.1-146	ф8А-III ГОСТ 5781-82 ℓ=290	28	0,11кг
				1.266.1-2.1-140-05		
				Сборочные единицы		
А4		6	1.266.1-2.2-0400-02	Каркас Кр1-3	2	
А4		7	1.266.1-2.2-0500-01	" Кр2-2	2	
				Детали		
БЧ		8	1.266.1-2.1-146	ф8А-III ГОСТ 5781-82 ℓ=290	28	0,11кг
				1.266.1-2.1-140-06		
				Сборочные единицы		
А4		6	1.266.1-2.2-0400	Каркас Кр1-1	2	
А4		7	1.266.1-2.2-0500	" Кр2-1	2	
				Детали		
БЧ		8	1.266.1-2.1-148	ф6А-III ГОСТ 5781-82 ℓ=290	28	0,06кг

Взам. инв. № | Подпись и дата | Инв. № подл.

Формат	Зона	Поз.	Обозначение	Наименование	Кол.	Примечание
				1.266.1-2.1-140-07		
				Сборочные единицы		
А4		6	1.266.1-2.2-0400-04	Каркас Кр1-5	2	
А4		7	1.266.1-2.2-0500-03	" Кр2-4	2	
				Детали		
БЧ		8	1.266.1-2.1-147	ф10А-III ГОСТ 5781-82 ℓ=290	28	0,18кг

Ведомость деталей

Поз	Эскиз
1	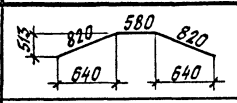
2	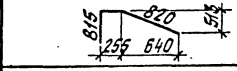
3	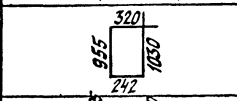
4	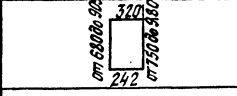
5	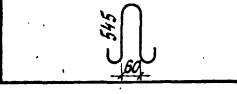

Взам. инв. № | Подпись и дата | Инв. № подл.

Балка Б1

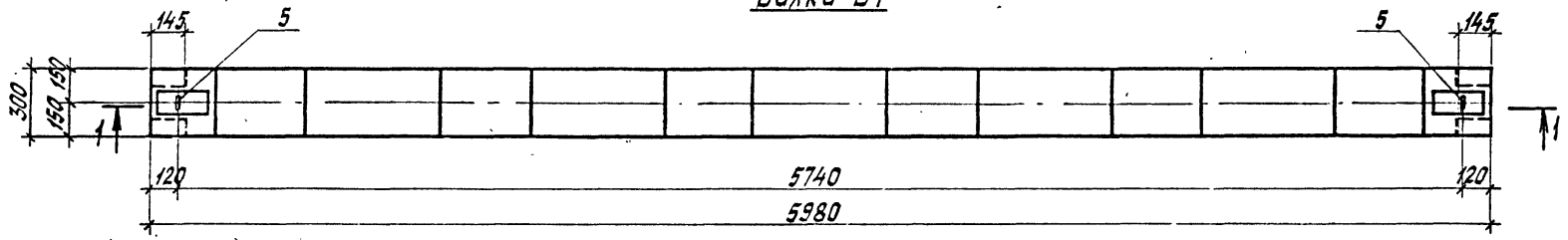

1–1

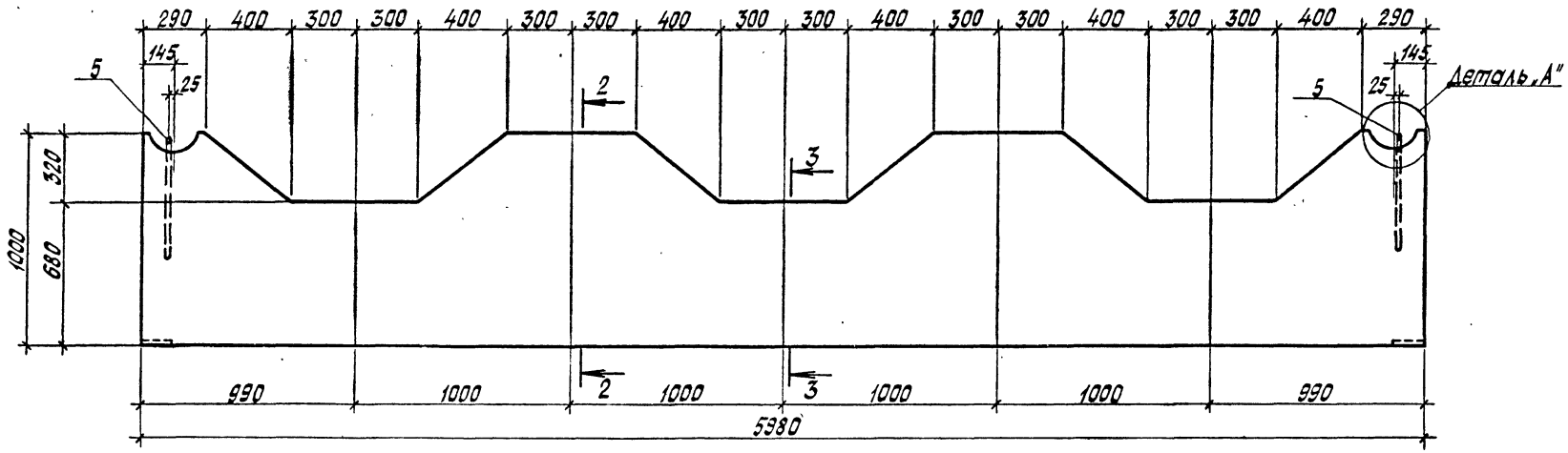

Обозначение	Марка
1.266.1-2.1-140	Б1-1
-01	Б1-2
-02	Б1-3
-03	Б1-4
-04	Б1-5
-05	Б1-6
-06	Б1-7
-07	Б1-8

Нач СКО	Курбатов		30.11.82
Н.контр	Неофитов		30.11.82
Гл.констр	Миронков		30.11.82
ГИП	Неофитов		30.11.82
Рук.гр.	Романцев		30.11.82
Ст.инж	Минина		30.11.82
Инженер	Савенкова		30.11.82

1.266.1-2.1-140СБ

Балка Б1
Сборочный чертеж

Стадия	Масса	Масштаб
Р	3765	1:20

Лист 1 Листов 3

ЛенЗНИИЭП

Инв.№ подл | Подпись и дата | Взам. инв.№

2-2

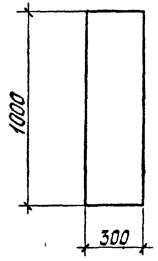

3-3

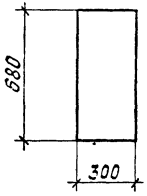

Деталь „А"

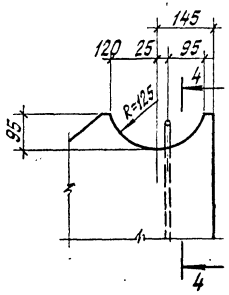

4-4

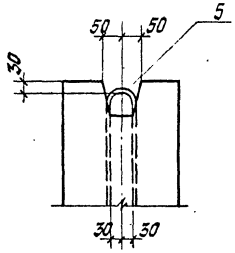

Ведомость расхода стали на элемент, кг

Марка элемента	Изделия арматурные													Изделия закладные								Общий расход
	Арматура класса												Всего	Арматура класса		Прокат марки					Всего	
	A-I			A-III										A-I		B ст 3 кп 2						
	ГОСТ 5781-82			ГОСТ 5781-82										ГОСТ 5781-82		ГОСТ 8510-72*		ГОСТ 103-76				
	ф8	ф10	Итого	ф6	ф8	ф10	ф20	ф22	ф25	ф28	ф32	Итого		ф16	Итого	∠125×80 ×12		-δ=20		Итого		
Б1-1	20,6	2,3	22,9		37,4	24,9			91,5			153,8	176,7	4,4	4,4	4,4		8,5		12,9	17,3	194,0
Б1-2	20,6	2,3	22,9			83,9				114,7		198,6	221,5	4,4	4,4	4,4		8,5		12,9	17,3	238,8
Б1-3	20,6	2,3	22,9			83,9					149,9	233,8	256,7	4,4	4,4	4,4		8,5		12,9	17,3	274,0
Б1-4	20,6	2,3	22,9		17,7	56,0			45,9	57,2		176,8	199,7	4,4	4,4	4,4		8,5		12,9	17,3	217,0
Б1-5	20,6	2,3	22,9		37,4	24,9		70,8				133,1	156,0	4,4	4,4	4,4		8,5		12,9	17,3	173,3
Б1-6	20,6	2,3	22,9		37,4	24,9		35,5	45,6			143,4	166,3	4,4	4,4	4,4		8,5		12,9	17,3	183,6
Б1-7	20,6	2,3	22,9	21,5		24,9	58,7					105,1	128,0	4,4	4,4	4,4		8,5		12,9	17,3	145,3
Б1-8	20,6	2,3	22,9			83,9				57,6	74,7	216,2	239,1	4,4	4,4	4,4		8,5		12,9	17,3	256,4

Схема армирования (по 5-5)

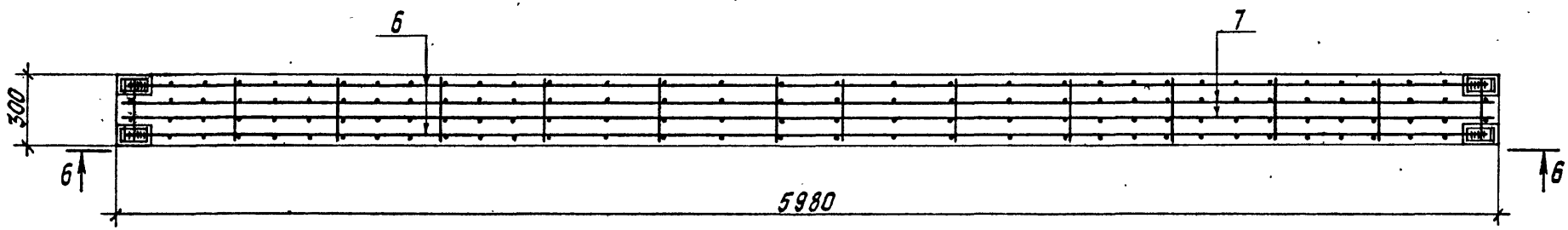

6-6

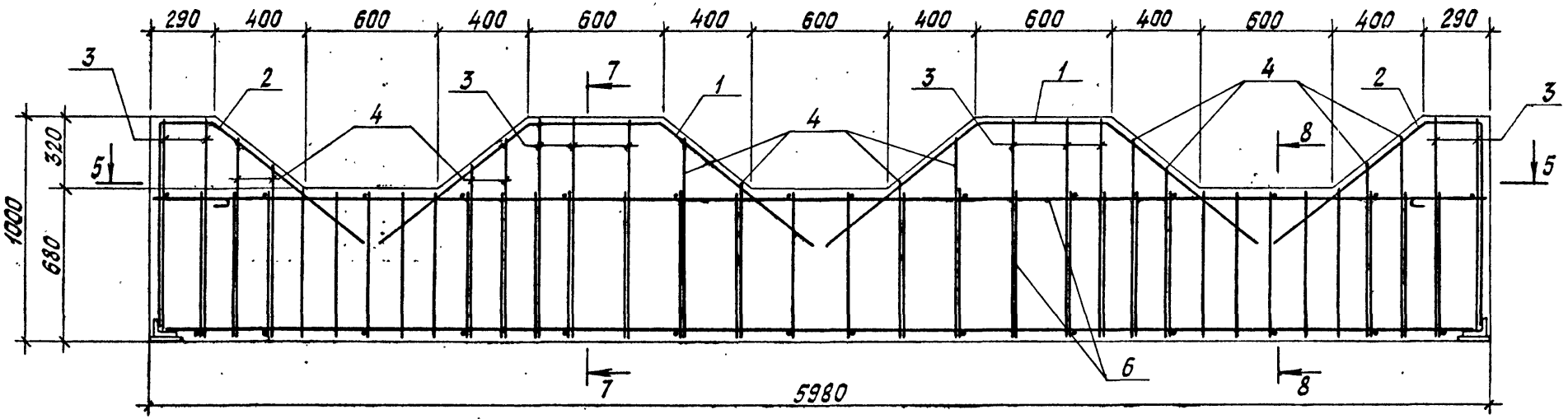

7-7

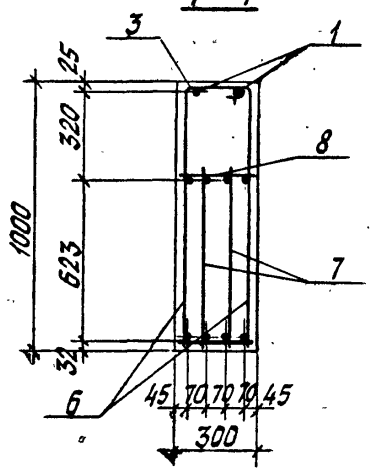

8-8

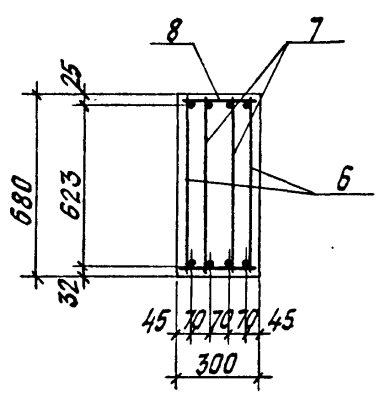

gost.e-ecolog.ru