ТИПОВЫЕ КОНСТРУКЦИИ, ИЗДЕЛИЯ И УЗЛЫ ЗДАНИЙ И СООРУЖЕНИЙ

СЕРИЯ 1.263.5-5

# ДЕРЕВЯННЫЕ КЛЕЕНЫЕ АРКИ ДЛЯ ОБЩЕСТВЕННЫХ ЗДАНИЙ

ВЫПУСК 5

## ТРЕХШАРНИРНЫЕ КРУГОВЫЕ АРКИ ПРОЛЕТОМ 21, 24, 36, 42 м, ШАГ 3,0 м и 4,5 м

РАБОЧИЕ ЧЕРТЕЖИ

gost.e-ecolog.ru

24.

ЦЕНА 5-02

ЦЕНТРАЛЬНЫЙ ИНСТИТУТ ТИПОВОГО ПРОЕКТИРОВАНИЯ
ГОССТРОЯ СССР

Москва. А-445. Смольная ул. 22

Сдано в печать VII 1990 года

Заказ № 6604 Тираж 3470 экз

ТИПОВЫЕ КОНСТРУКЦИИ ИЗДЕЛИЯ И УЗЛЫ
ЗДАНИЙ И СООРУЖЕНИЙ

СЕРИЯ 1.263.5-5

# ДЕРЕВЯННЫЕ КЛЕЕНЫЕ АРКИ ДЛЯ ОБЩЕСТВЕННЫХ ЗДАНИЙ

## ВЫПУСК 5

## ТРЕХШАРНИРНЫЕ КРУГОВЫЕ АРКИ ПРОЛЕТОМ 21, 24, 36, 42 м, ШАГ 3,0 м и 4,5 м

РАБОЧИЕ ЧЕРТЕЖИ


РАЗРАБОТАНЫ
ЦНИИЭП им. Б.С. Мезенцева

Главный инженер института — М. Глинкин
Заведующий отделом строительных конструкций — В. Травуш
Главный инженер проекта — С. Строганова



УТВЕРЖДЕНЫ
Государственным комитетом по архитектуре и градостроительству при Госстрое СССР

ПРИКАЗ ОТ 30.03 1990 г. N 26
ВВЕДЕНЫ В ДЕЙСТВИЕ ЦНИИЭП им. Б.С. Мезенцева
С 01.10 1990 г.


© ЦИТП Госстроя СССР, 1990

| Обозначение документа | Наименование | Стр. |
|---|---|---|
| 1.263.5-5.5 -ТО | Техническое описание | 4 |
| -1.0.0 | Арка АД-21-3-100, АД-21-3-150, | |
| | АД-21-4,5-100, АД-21-4,5-150 | 10 |
| -1.0.0СБ | Арка-АД-21-3-100, АД-21-3-150, | |
| | АД-21-4,5-100, АД-21-4,5-150, Сборочный чертеж | 12 |
| -1.1.0 | Полуарка ПА-1... ПА-4 | 14 |
| -1.0.1 | Шойбо Ш-1 ... Ш-3 | 16 |
| -1.0.2 | Подвеска П-1... П-5 | 16 |
| -1.0.3 | Хомут Х-1, Х-2 | 17 |
| -1.0.4 | Накладка Н-1... Н-4 | 17 |
| -1.0.5 | Опора О-1... О-3 | 18 |
| -1.2.0 | Башмак БМ-1... БМ-3 | 18 |
| -1.2.0СБ | Башмак БМ-1...БМ-3. Сборочный чертеж | 19 |
| -1.2.1 | Стенка боковая СБ-1, СБ-2 | 19 |
| -1.2.2 | Стенка задняя СТ-1, СТ-2, СТ-3 | 20 |
| -1.2.3 | Пластина опорная ПО-1...ПО-3 | 20 |
| 1.3.0 | Серьга С-1, С-2, С-3, С-4 | 21 |

| Обозначение документа | Наименование | Стр. |
|---|---|---|
| 1.263.5-5.5-1.3.0СБ | Серьга С-1 ... С-4. Сборочный чертеж | 22 |
| -1.3.1 | Стержень гнутый Сг-1... Сг-4 | 22 |
| -1.3.3 | Стержень нарезной Сн-1л... Сн-4л, Сн-1п ... Сн-4п | 23 |
| -1.4.0 | Затяжка 3-1 ... 3-6 | 23 |
| -1.4.0СБ | Затяжка 3-1 ... 3-6. Сборочный чертеж | 25 |
| -1.5.0 | Муфта стяжная Мф-1... Мф-4 | 26 |
| -1.5.0СБ | Муфта стяжная Мф-1... Мф-4. Сборочный чертеж | 27 |
| -1.5.1 | Корпус муфты КМ-1... КМ-4 | 28 |
| -1.5.2 | Гайка муфты Г-1п... Г-4п, Г-1л... Г-4л | 28 |
| -2.0.0 | Арка АД-24-3-100, АД-24-3-150, | |
| | АД-24-4,5-100, АД-24-4,5-150 | 29 |
| -2.0.0СБ | Арка АД-24-3-100, АД-24-3-150, | |
| | АД-24-4,5-100, АД-24-4,5-150. Сборочный чертеж | 31 |
| -2.1.0 | Полуарка ПА-5 ... ПА-7 | 32 |
| -3.0.0 | Арка АД-36-3-100, АД-36-3-150, | |
| | АД-36-4,5-100, АД-36-4,5-150 | 34 |


| | | |
|---|---|---|
| Зав. ОСК | Трабуш | |
| Н. контр. | Шошина | |
| ГИП | Строгонова | |
| Вед. инж. | Шошина | |

1.263.5-5.5

Содержание

| Стадия | Лист | Листов |
|---|---|---|
| Р | 1 | 2 |

ЦНИИЭП им. Б.С. Мезенцева

| Обозначение документа | Наименование | стр. |
|---|---|---|
| 1.263.5-5.5-30.00СБ | Арка АД-36-3-100, АД-36-3-150. | |
| | АД-36-4,5-100, АД-36-4,5-150 Сборочный чертеж | 36 |
| -3.1.0 | Полуарка ПА-8, ПА-9, ПА-10 | 38 |
| -3.2.0 | Марка М-1... М-7 | 40 |
| -3.2.1 | Уголок У-1 | 41 |
| -3.2.0СБ | Марка М-1... М-7. Сборочный чертеж | 42 |
| -3.2.4 | Пластина П-1...П-4 | 43 |
| -3.2.5 | Пластина П-5...П-8 | 43 |
| -3.2.6 | Пластина П-9, П-10 | 44 |
| -3.0.1 | Шпилька ШП-1 | 44 |
| -3.3.0 | Деталь закладная Д3-1, Д3-2, Д3-3 | 45 |
| -3.3.0СБ | Деталь закладная Д3-1, Д3-2, Д3-3. Сборочный чертеж | 46 |
| -3.3.1 | Пластина П-11, П-12, П-13 | 46 |
| -4.0.0 | Арка АД-42-3-100, АД-42-3-150, АД-42-4,5-100 | 47 |
| | | |
| -5.0.0 | Арка АД-42-4,5-150 | 48 |

| Обозначение документа | Наименование | Стр. |
|---|---|---|
| 1.263.5-5.5-4.0.00СБ | Арка АД-42-3-100, АД-42-3-150, АД-42-4,5-100. | |
| | Сборочный чертеж | 49 |
| -4.1.0 | Полуарка ПА-11, ПА-12, ПА-12' | 50 |
| -5.0.0СБ | Арка АД-42-4,5-150. Сборочный чертеж | 52 |
| -5.1.0 | Полуарка ПА-13 | 53 |
| -6.0.0 | Связь СД-1, СД-2 | 55 |
| -6.0.0СБ | Связь СД-1, СД-2. Сборочный чертеж | 56 |
| -6.1.0 | Упор нижний УН-1 | 57 |
| -6.1.0СБ | Упор нижний УН-1. Сборочный чертеж | 57 |
| -6.1.1 | Пластина задняя | 58 |
| -6.2.0 | Упор верхний УВ-1 | 58 |
| -6.3.0 | Пакет клееный ПК-1, ПК-2 | 59 |
| В.Р.М.С | Ведомость расхода материалов на | |
| | элемент связи | 60 |
| В.Р.М | Ведомость расхода материалов | 61 |

## 1. Общая часть

1.1 Настоящий выпуск содержит рабочие чертежи трехшарнирных арок кругового очертания пролетом 21, 24, 36, 42 м, шаг 3 м и 1,5 м.

1.2. В номенклатуру включены 4 типа арок (4 пролета) под 2 вида нагрузки для каждого типа - всего 16 марок.

1.3. Арки предназначены для залов общественных зданий различного назначения (спортивных, зрелищных, торговых и т.п.)

1.4. Арки имеют предел огнестойкости 0,75 часа

1.5. Каждая арка состоит из $2^{x}$ полуарок, крепление которых в коньке и на опорах осуществляется при помощи металлических элементов. Для восприятия распора в арках пролетом 21 и 24м предусмотрены затяжки. В арках пролетом 36 и 42м распор передается непосредственно на нижележащие несущие конструкции, затяжки не устанавливаются, а опорная часть арок соответственно изменяется.

1.6. Сечение арок прямоугольное, постоянное по всей длине.

1.7. Арки применяются в неагрессивной среде.

1.8. Покрытие по аркам предполагается из утепленных плит.

1.9. Арки применяются в отапливаемых помещениях с относительной влажностью воздуха до 70%.

## 2. Расчет и конструирование

2.1. Расчет и конструирование арок выполнены в соответствии с требованиями СНиП II-25-80 „Нормы проектирования. Деревянные конструкции," „Пособие по проектированию деревянных конструкций" ЦНИИСК им. Кучеренко 1986 г., СНиП 2.01.07-85 „Нагрузки и воздействия," 3.03.01-87 „Несущие и ограждающие конструкции."

2.2. Арки разработаны для I...III ветрового района по нормативному значению ветрового давления, А (38 кгс/м²).

2.3. Арки рассчитаны на постоянную нагрузку (собственный вес арок, вес плит покрытия, кровли и подвесного оборудования весом до 15 кгс/м²) и временную нагрузку - вес снегового покрова $S_0$ = 100 и 150 кгс/м² (III, IV снеговые районы)

2.4 Расчетные сопротивления древесины приняты, как для сосны и ели по СНиП II-25-80 для второго и третьего сортов.

2.5. Расчетные характеристики и усилия в арках приведены в таблице 1.

2.6. Плотность древесины - 500 кг/м³

## 3. Общие указания по изготовлению

3.1. При изготовлении арок необходимо руководствоваться следующими нормативными документами:

| | | | | | |
|---|---|---|---|---|---|
| | | | 1.263.5-5.5-Т.О | | |
| Зав. ОСК | Травуш | | Техническое описание | Стадия | Лист | Листов |
| Н. контр. | Шашина | | | Р | 1 | 6 |
| ГИП | Строганова | | | ЦНИИЭП им. Б.С. Мезенцева | | |
| Вед. инж. | Шашина | | | | | |

„Руководство по изготовлению и контролю качества деревянных клееных конструкций" ЦНИИСК им. Кучеренко 1982г.; „Методические рекомендации по применению прозрачных лаковых покрытий при комплексной защите клееных деревянных конструкций для сельского хозяйства" ЦНИИСК им. В.А. Кучеренко, г.Москва 1976г.

3.2. Арки должны изготавливаться на специализированных деревообрабатывающих предприятиях, обеспеченных необходимым оборудованием, квалифицированными кадрами и технической документацией.

3.3. Сортность древесины послойно указана на чертежах.

3.4. Клееные пакеты выполняются из пиломатериалов хвойных пород 2,3 сортов по ГОСТ 8486-86 Е, ГОСТ 2454-80Е, S = 25мм. Для склеивания заготовок по длине на зубчатый шип следует применять клей Фр-12 по ТУ6-05-1748-81, ФРФ-50 по ТУ6-05-1880-79.

3.5. В приопорные и коньковые участки рам вклеивают-ся на эпоксидной смоле арматурные стержни ф 12 AII.

3.6. Объем древесины указан без припусков на отходы, объем заготовок определяется предприятием-изготовителем.

3.7. Максимальная влажность древесины для конструкций 12%.

3.8. Металлические элементы, применяемые для опорных и коньковых узлов и подвески, изготавливаются из стали марки ВСт3кп2-1 (ТУ-14-1-3023-80), 09Г2С-6 и 09Г2С-15 (ГОСТ 19282-73*)

3.9. Элементы затяжек выполняются из круглой стали класса AIII ГОСТ 5781-82.

3.10. Рабочие поверхности металлических деталей не должны иметь заусенцев, задиров, забоин и других механических повреждений. Острые кромки не допускаются. Предельные отклонения металлических элементов от формы и номинальных размеров должны соответствовать требованиям СНиП III-18-75.

3.11. Сварные соединения должны выполняться ручной дуговой сваркой по ГОСТ 5264-80.

3.12. В заводских условиях производится опиловка концов, сверление отверстий, подгонка металлических монтажных элементов, антисептическая обработка мест контакта древесины с металлом, навеска опорных и соединительных элементов. Защитная обработка выполняется шпатлевкой ЭП-0010 по ГОСТ 10277-76, тиоколовым герметиком У-30М по ГОСТ 13489-79. Все наружные плоскости клееных элементов должны быть защищены прозрачными лакокрасочными материалами.

3.13. Поверхности металлических элементов, соприкасающихся с древесиной рам, обработать резинобитумной мастикой „Изол" (ТУ 81-27-37-74).



Инв.№ подл. | Подпись и дата | Взам.инв.№

## 4. Маркировка

4.1. Арки имеют маркировку, состоящую из буквенных и цифровых индексов. Буквенные индексы „АД" обозначают - арка деревоклеенная. Первое число после буквенного индекса обозначает пролет арки в метрах, второе - шаг арок, третье - вес снегового покрова в кгс/м², на который рассчитана арка. Например: АД-21-3-100. Арка деревоклеенная пролетом 21м; шаг 3м, нормативный вес снегового покрова - 100 кгс/м²

## 5. Транспортировка, складирование.

5.1. Габаритные размеры полуарок позволяют осуществлять их транспортировку обычными транспортными средствами.

5.2. При транспортировке, хранении и монтаже арок должны соблюдаться требования СНиП 3.03.01-87 „Несущие и ограждающие конструкции" и СНиП III-4-80 „Техника безопасности в строительстве."

5.3. Древесину полуарок при хранении и монтаже необходимо предохранять от воздействия атмосферных осадков, солнечных лучей и механических повреждений.

5.4. Поставку арок рекомендуется осуществлять комплектно.

5.5 При поставке изделий должен прилагаться паспорт с указанием завода-изготовителя и марки изделия.

## 6. Указания к применению

6.1 Подбор арок по несущей способности следует производить в зависимости от веса снегового покрова в районе строительства объекта.

6.2. Устойчивость и пространственная неизменяемость покрытия обеспечивается металлическими связевыми фермами и ребрами плит покрытия.

6.3. Связи деревянные (СД-1, СД-2) предназначены для обеспечения устойчивости арок из плоскости и связывают арки попарно (табл. 1, 3).

6.4. Порядок монтажа арок и обеспечение устойчивости их во время монтажа определяется проектом организации работ.

## 7. Контроль качества и методы испытаний.

7.1. Пооперационный контроль качества и методов испытаний производятся в соответствии с „Руководством по изготовлению и контролю качества деревянных клееных конструкций" ЦНИИСК им. В.А. Кучеренко, 1982г.

7.2. Оценку прочности клееных элементов производят по результатам механических испытаний на послойное скалывание образцов, вырезанных из торцевых частей заготовок элементов при доведении их до проектных размеров. Испытание образов на послойное скалывание осуществляют в соответствии с ГОСТ 25884-83.

7.3. Результаты испытаний заносят в лабораторный журнал, хранящийся в архивах предприятия-изготовителя.

7.4. На каждую партию конструкций, принятых ОТК, составляют паспорт.

Схема загружения 1

$\mu = 0,75$ $f/L = \frac{1}{6}$

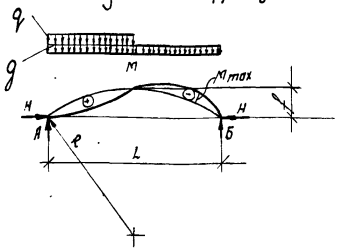


Схема загружения 2

$\mu = 2,0$ , $f/L = \frac{1}{6}$

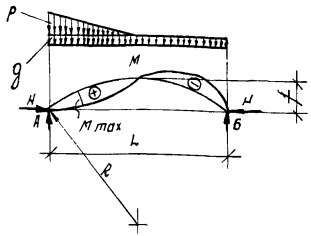


Схема загружения 3

$\mu = 0,75$ , $f/L = \frac{1}{6}$

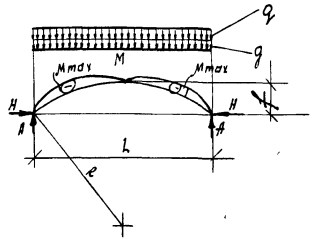


Таблица 1

| Марка | L, м | R, м | f, м | So, кгс/м² | g, кгс/м | q, кгс/м | P, кгс/м | Расчетные усилия: Схема загружения 1 -M, тсм | Схема загружения 1 N, тс | Схема загружения 2 +M, тсм | Схема загружения 2 N тс | Схема 3 H, тс | Схема загруж. 2 A, тс | Схема загруж. 2 H, тс | В коньке Qк, тс | Марка связи |
|---|---|---|---|---|---|---|---|---|---|---|---|---|---|---|---|---|
| АД-21-3-100 | 21,0 | 17,5 | 3,5 | 100 | 400 | 315 | 840 | 2,84 | 9,70 | 3,34 | 9,60 | 11,26 | 7,88 | 8,5 | 0,83 | — |
| АД-21-3-150 | | | | 150 | 400 | 540 | 1440 | 4,48 | 10,77 | 5,92 | 11,30 | 14,81 | 10,50 | 10,1 | 1,42 | — |
| АД-21-4,5-100 | | | | 100 | 590 | 470 | 1260 | 4,24 | 13,51 | 5,02 | 14,23 | 16,70 | 11,70 | 12,6 | 1,24 | — |
| АД-21-4,5-150 | | | | 150 | 650 | 810 | 2160 | 6,10 | 17,18 | 9,10 | 17,85 | 23,00 | 16,28 | 15,91 | 2,13 | — |
| АД-24-3-100 | 24,0 | 20,0 | 4,0 | 100 | 400 | 315 | 840 | 3,71 | 11,10 | 4,35 | 11,00 | 12,87 | 9,0 | 9,72 | 0,95 | — |
| АД-24-3-150 | | | | 150 | 380 | 540 | 1440 | 5,82 | 12,19 | 8,02 | 12,51 | 16,56 | 11,76 | 11,16 | 1,62 | — |
| АД-24-4,5-100 | | | | 100 | 620 | 480 | 1260 | 5,68 | 16,10 | 6,50 | 16,92 | 19,80 | 13,74 | 14,94 | 1,44 | — |
| АД-24-4,5-150 | | | | 150 | 620 | 810 | 2160 | 8,83 | 18,93 | 11,94 | 19,82 | 25,74 | 18,24 | 17,64 | 2,43 | — |

1. Схема загружения 1 для определения max отрицательных моментов, который необходим для расчета устойчивости плоской формы изгиба.
2. Схема загружения 2 для определения max положительных моментов. Расчет на прочность производим на совместное действие нормальной силы и положительного момента.
3. Схема загружения 3 для определения максимального распора, который необходим для расчета затяжки.

Инв.№ подл. | Подпись и дата | Взам.инв.№

продолжение табл. 1

| Марка | L, м | R, м | f, м | $S_0$, кгс/м² | g, кгс/м | q, кгс/м | p, кгс/м | Расчетные усилия: Схема загружения 1 -M, тсм | Схема загружения 1 N, тс | Схема загружения 2 +M, тсм | Схема загружения 2 N, тс | Схема 3 H, тс | На опоре $N_{оп}$, тс | На опоре $Q_{оп}$, тс | В коньке $Q_к$, тс | Марка связи |
|---|---|---|---|---|---|---|---|---|---|---|---|---|---|---|---|---|
| АД-36-3-100 | 36,0 | 30,0 | 6,0 | 100 | 420 | 320 | 840 | 8,54 | 17,38 | 9,72 | 17,20 | 19,98 | 23,98 | -1,33 | 1,44 | — |
| АД-36-3-150 | | | | 150 | 450 | 540 | 1440 | 13,39 | 20,22 | 17,76 | 21,04 | 26,73 | 32,08 | -1,78 | 2,43 | — |
| АД-36-4,5-100 | | | | 100 | 650 | 473 | 1260 | 12,75 | 26,72 | 14,51 | 26,43 | 30,32 | 36,39 | -2,02 | 2,13 | — |
| АД-36-4,5-150 | | | | 150 | 700 | 810 | 2160 | 20,18 | 31,21 | 26,54 | 32,34 | 40,77 | 48,93 | -2,72 | 3,65 | СД-2 |
| АД-42-3-100 | 42,0 | 35,0 | 7,0 | 100 | 450 | 320 | 840 | 11,80 | 21,51 | 13,07 | 21,19 | 24,26 | 29,11 | -1,62 | 1,68 | — |
| АД-42-3-150 | | | | 150 | 450 | 540 | 1440 | 18,22 | 23,59 | 24,18 | 24,57 | 31,19 | 37,42 | -2,08 | 2,84 | СД-1 |
| АД-42-4,5-100 | | | | 100 | 700 | 500 | 1260 | 18,42 | 33,48 | 19,48 | 32,70 | 37,80 | 45,36 | -2,52 | 2,625 | СД-2 |
| АД-42-4,5-150 | | | | 150 | 700 | 810 | 2160 | 27,47 | 36,41 | 36,13 | 37,77 | 47,57 | 57,08 | -3,17 | 4,25 | — |

$S_0$ - нормативное значение веса снегового покрова

g - расчетная суммарная нагрузка от веса плит покрытия, кровли подвесного оборудования и собственного веса арок

q, p - расчетное значение веса снегового покрова

Инв.№ подл. | Подпись и дата | Взам.инв.№

## Номенклатура арок

Таблица 2

| Обозначение | Марка | Эскиз | Сечение 1-1 | Габаритные размеры, мм R | B | h | f | Расход материалов: сталь, кг | Расход материалов: древесина, м³ | Масса, кг |
|---|---|---|---|---|---|---|---|---|---|---|
| 1.263.5-5.5-1.0.0 | АД-21-3-100 | 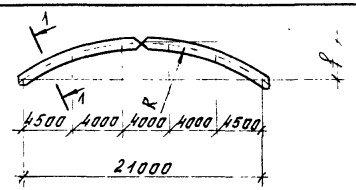 | 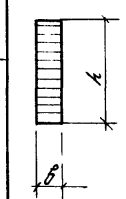 | 17500 | 115 | 500 | 3500 | 203,10 | 1,296 | 851,1 |
| -01 | АД-21-3-150 | | | | 115 | 600 | | 207,00 | 1.554 | 984.0 |
| -02 | АД-21-4,5-100 | | | | 140 | 500 | | 237,00 | 1.573 | 1023,5 |
| -03 | АД-21-4,5-150 | | | | 140 | 700 | | 302,80 | 2.208 | 1406,8 |
| -2.0.0 | АД-24-3-100 | 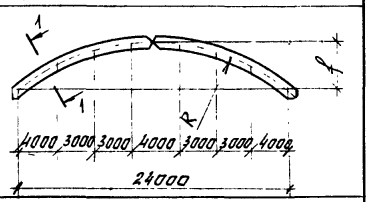 | | 20000 | 140 | 500 | 4000 | 260,80 | 1,802 | 1161,8 |
| -01 | АД-24-3-150 | | | | | 600 | | 265,10 | 2,162 | 1346,1 |
| -02 | АД-24-4,5-100 | | | | | 600 | | 328,40 | 2,162 | 1409,4 |
| -03 | АД-24-4,5-150 | | | | | 800 | | 389,20 | 2.884 | 1831,2 |
| -3.0.0 | АД-36-3-100 | 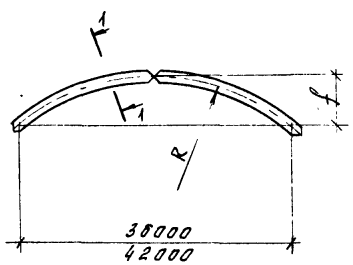 | | 30000 | 140 | 800 | 6000 | 123,40 | 4.328 | 2287,4 |
| -01 | АД-36-3-150 | | | | 160 | 900 | | 133,30 | 5.560 | 2913,3 |
| -02 | АД-36-4,5-100 | | | | | 900 | | 133,30 | 5.560 | 2913,3 |
| -03 | АД-36-4,5-150 | | | | | 1100 | | 188,20 | 6.794 | 3585,2 |
| -4.0.0 | АД-42-3-100 | | | 35000 | 160 | 900 | 7000 | 131,40 | 6,486 | 3374,4 |
| -01 | АД-42-3-150 | | | | | 1100 | | 164.20 | 7,928 | 4128,7 |
| -02 | АД-42-4,5-100 | | | | | 1100 | | 248,50 | 7,928 | 4212,5 |
| -5.0.0 | АД-42-4,5-150 | | 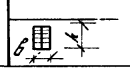 | | 280 | 1000 | | 276,20 | 12.610 | 6581,2 |

## Номенклатура связей

Таблица 3

| Обозначение | Марка | Эскиз | Сечение 1-1 | Длина l, мм | Расход материалов: сталь, кг | Расход материалов: древесина, м³ | Масса, кг |
|---|---|---|---|---|---|---|---|
| 1.263.5-5.5-6.0.0 | СД-1 | 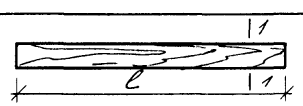 |  | 2800 | 15,37 | 0,41 | 219,17 |
| -01 | СД-2 | | | 4300 | 15,37 | 0,624 | 327,17 |



Инв.№ подл. | Подпись и дата | Взам.инв.№

| Форм. | Зона | Позиц. | Обозначение | Наименование | Кол. | Примеч. |
|---|---|---|---|---|---|---|
| | | | | | | |
| | | | | Документация | | |
| А3 | | | 1.263.5 - 5.5 - 1.0.0СБ | Сборочный чертеж | | |
| А3 | | | - ТО | Техническое описание | | |
| А3 | | | - ВРМ | Ведомость расхода материалов | | |
| | | | | | | |
| | | | | Детали | | |
| | | 1 | 1.263.5 - 5.5 - 1.0.1 | Шайба Ш-1 | 4 | |
| | | 2 | - 1.01-02 | Шайба Ш-2 | 4 | |
| | | 3 | - 10.2 | Подвеска П-1 | 2 | |
| | | 4 | - 1.0.2-01 | Подвеска П-2 | 2 | |
| | | | | | | |
| | | | | Стандартные изделия | | |
| | | 7 | | Гайка М12 ГОСТ 5915-70* | 8 | |
| | | 8 | | Шайба М12 ГОСТ 11371-78* | 4 | |
| | | 9 | | Шуруп 12×60 | | |
| | | | | ГОСТ 11473-75* - | 8 | |
| | | 10 | | Болт М 12×190 | | |
| | | | | ГОСТ 7798-70* | 2 | |
| | | | | | | |
| | | | | | | |
| | | | Перемен. | данные для исполнений | | |
| | | | | 1.263.5-5.5-1.0.0 | АД-21-3-100 | |
| | | | | Сборочные единицы | | |
| А3 | | 11 | 1263.5-5.5-1.1.0 | Полуарка ПА-1 | 2 | |

| | | | | | | |
|---|---|---|---|---|---|---|
| | | | | | | |
| | | | | | | |
| | | | | | | |

| Форм. | Зона | Позиц. | Обозначение | Наименование | кол. | Прим. |
|---|---|---|---|---|---|---|
| | | | | Детали | | |
| А4 | | 16 | 1.263.5-5.5-1.0.4-02 | Накладка Н-3 | 2 | |
| А4 | | 17 | -1.05 | Опора О-1 | 4 | |
| А4 | | 18 | -1.0.3 | Хомут Х-1 | 4 | |
| Б4 | | 19 | | Стержень опорный ф12 А II | | |
| | | | | ГОСТ 5781-82, $l$ = 550 | 4 | |
| Б4 | | 20 | | Стержень опорный ф12 А II | | |
| | | | | ГОСТ 5781-82, $l$ = 800 | 12 | |
| | | | | | | |
| | | | | Стандартные изделия | | |
| | | 21 | | Болт М16×170, ГОСТ 7798-70* | 6 | |
| | | 22 | | Гайка М16, ГОСТ 5915-70* | 6 | |
| | | 23 | | Шайба М16, ГОСТ 11371-78* | 6 | |
| | | | | | | |
| | | | | | | |
| | | | | 1.263.5-5.5-1.0.0-02 АД-21-4,5-100 | | |
| | | | | Сборочные единицы | | |
| А3 | | 11 | 1.263.5-5.5-1.1.0-02 | Полуарка ПА-3 | 2 | |
| А4 | | 12 | -12.0-01 | Башмак БМ-2 | 2 | |
| А4 | | 13 | -13.0-01 | Серьга С-2 | 2 | |
| А3 | | 14 | -1.4.0-01 | Затяжка З-2 | 1 | |
| А3 | | 15 | -1.5.0-01 | Муфта стяжная Мф-2 | 2 | |
| | | | | Детали | | |
| А4 | | 16 | -1.0.4-02 | Накладка Н-3 | 2 | |
| А4 | | 17 | -1.0.5-01 | Опора О-2 | 4 | |
| А4 | | 18 | -1.0.3-01 | Хомут Х-2 | 4 | |
| Б4 | | 19 | | Стержень опорный ф12 А II | | |
| | | | | ГОСТ 5781-82, $l$ = 450 | 4 | 0,4 кг |
| Б4 | | 20 | | Стержень опорный ф12 А II | | |
| | | | | ГОСТ 5781-82, $l$ = 650 | 12 | 0,58 кг |

Инв.№ подл. | Подпись и дата | Взам. инв.№



| Форм. | Зона | Позиц. | Обозначение | Наименование | кол. | Прим. |
|---|---|---|---|---|---|---|
| | | | | Стандартные изделия | | |
| | | 21 | | Болт М16×190 ГОСТ 7798-70* | 6 | |
| | | 22 | | Гайка М16 ГОСТ 5915-70* | 6 | |
| | | 23 | | Шайба М16 ГОСТ 11371-78* | 6 | |
| | | | | | | |
| | | | | 1.263.5-5.5-1.0.0-03 АД-21-4,5-150 | | |
| | | | | Сборочные единицы | | |
| А3 | | 11 | 1.263.5-5.5-1.1.0-03 | Полуарка ПА-4 | 2 | |
| А4 | | 12 | -1.2.0-02 | Башмак БМ-3 | 2 | |
| А4 | | 13 | -1.3.0-02 | Серьга С-3 | 2 | |
| А3 | | 14 | -1.4.0-02 | Затяжка З-3 | 1 | |
| А3 | | 15 | -1.5.0-02 | Муфта стяжная Мф-3 | 2 | |
| | | | | | | |
| | | | | Детали | | |
| | | 16 | 1.263.5-5.5-1.0.4-03 | Накладка Н-4 | 2 | |
| | | 17 | -1.0.5-01 | Опора О-2 | 4 | |
| | | 18 | -1.0.3-01 | Хомут Х-2 | 4 | |
| | | 19 | | Стержень опорный ф12 А II | | |
| | | | | ГОСТ 5781-82, $l$ = 650 | 4 | 0,58 кг |
| | | 20 | | Стержень опорный ф12 А II | | |
| | | | | ГОСТ 5781-82, $l$ = 950 | 12 | 0,85 кг |
| | | | | | | |
| | | | | Стандартные изделия | | |
| | | 21 | | Болт М20×190, ГОСТ 7798-70* | 6 | |
| | | 22 | | Гайка М20, ГОСТ 5915-70* | 6 | |
| | | 23 | | Шайба М20, ГОСТ 11371-78* | 6 | |

Инв.№ подл. | Подпись и дата | Взам. инв.№

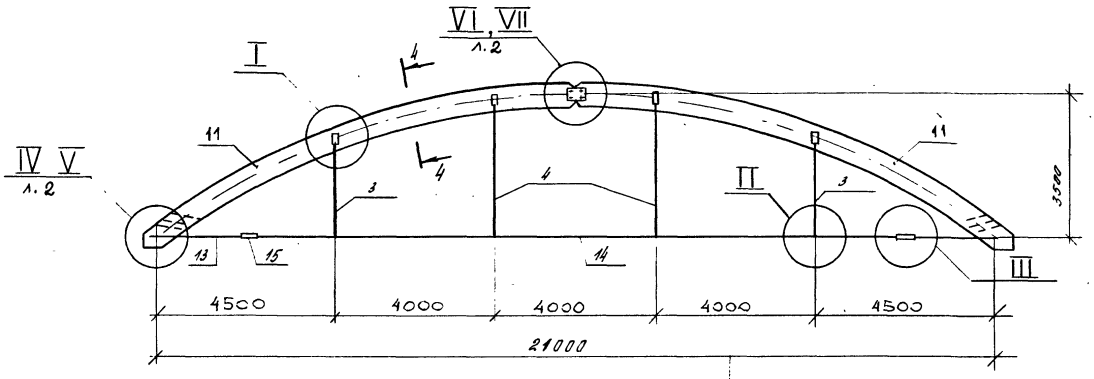


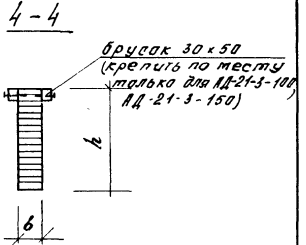


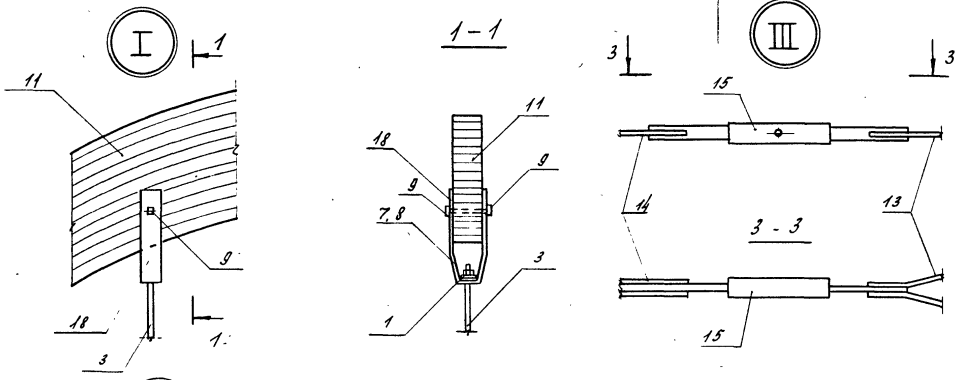


| Обозначение | Марка | Размеры, мм | | Масса, кг | N узла |
|---|---|---|---|---|---|
| | | h | b | | |
| 1.263.5-5.5-1.0.0 | АД-21-3-100 | 500 | 115 | 851,10 | IV, VI |
| -01 | АД-21-3-150 | 600 | 115 | 984,00 | IV, VII |
| -02 | АД-21-4,5-100 | 500 | 140 | 1023,50 | IV, VII |
| -03 | АД-21-4,5-150 | 700 | 140 | 1406,08 | V, VII |

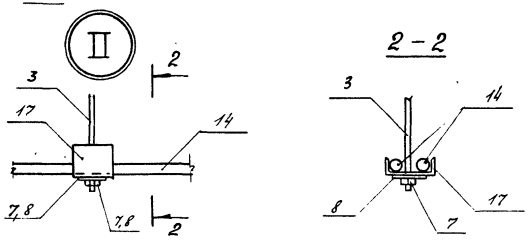


| | | | |
|---|---|---|---|
| Зав. ОСК | Травуш | | |
| Н. конт. | Шашина | | |
| ГИП | Строганова | | |
| Вед. инж. | Шашина | | |

1.263.5-5.5-1.0.0 СБ

Арка АД-21-3-100, АД-21-3-150, АД-21-4,5-100, АД-21-4,5-150. Сборочный чертеж

| Стадия | Масса | Масшт |
|---|---|---|
| Р | см. табл. | 1:100 |

Лист 1 Листов 2

ЦНИИЭП им. Б.С. Мезенцева

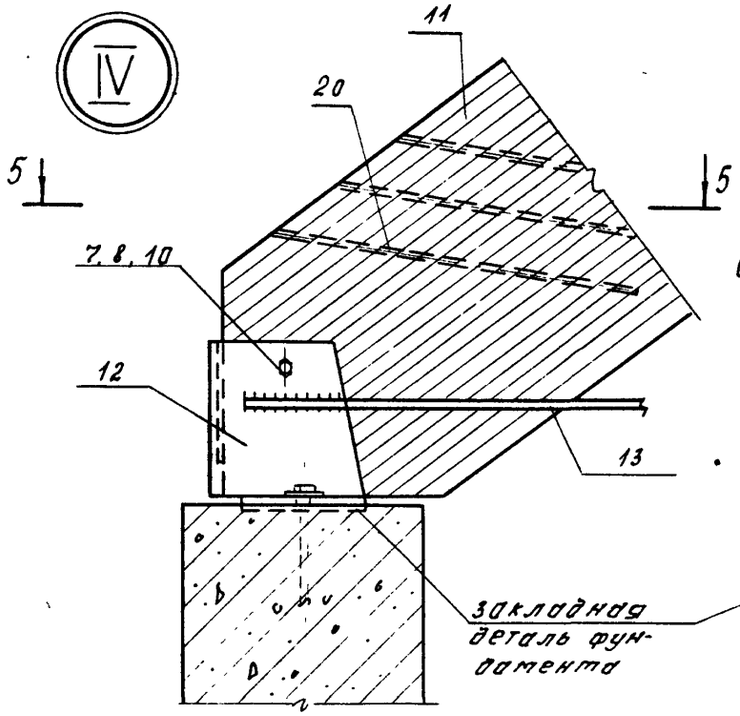


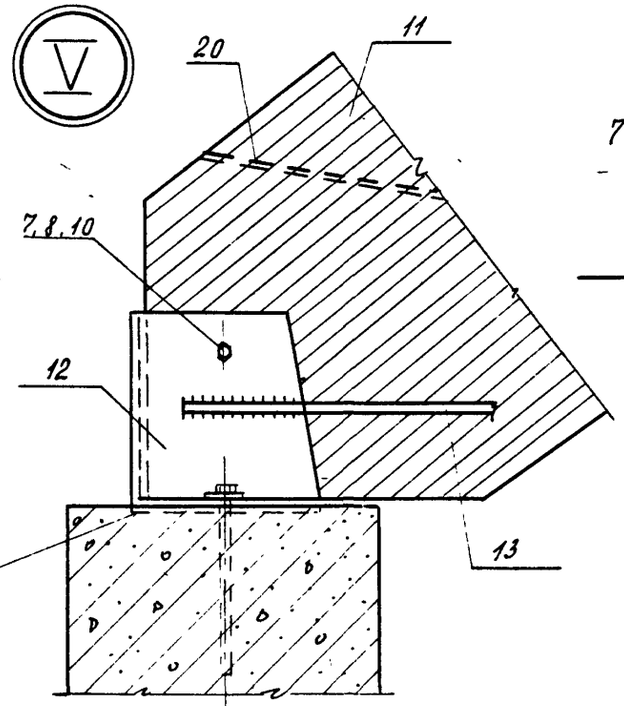


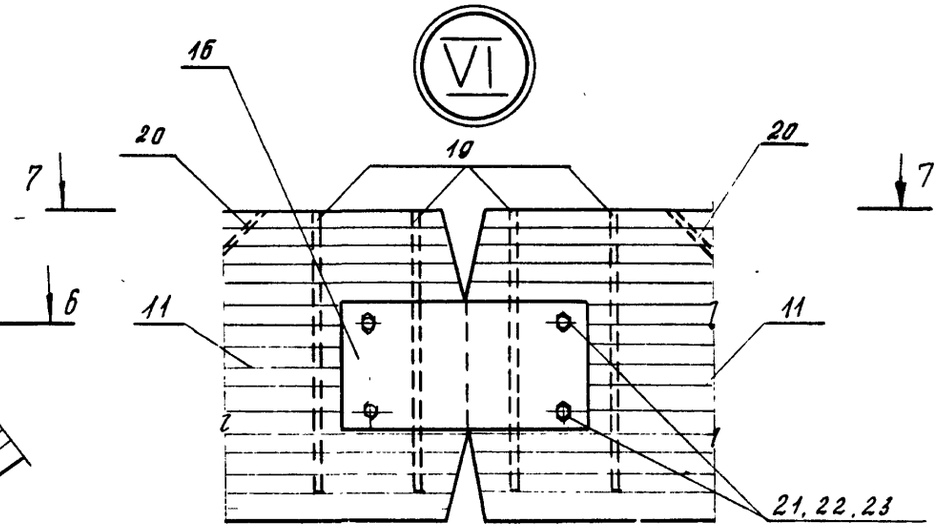


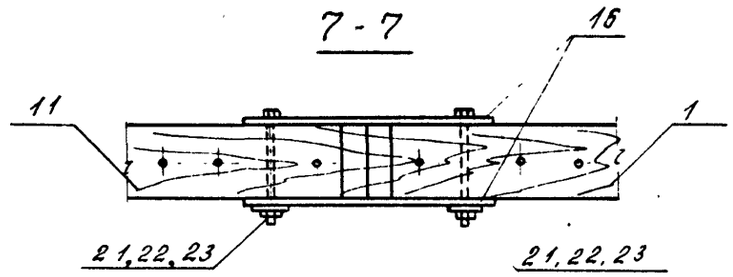


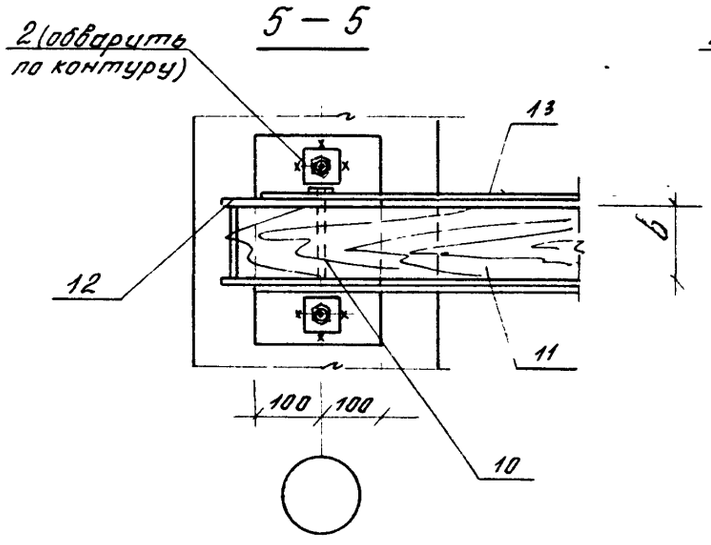


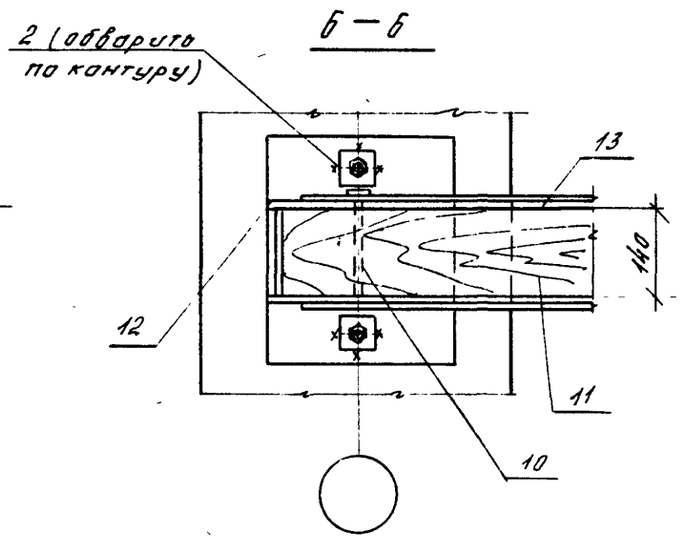


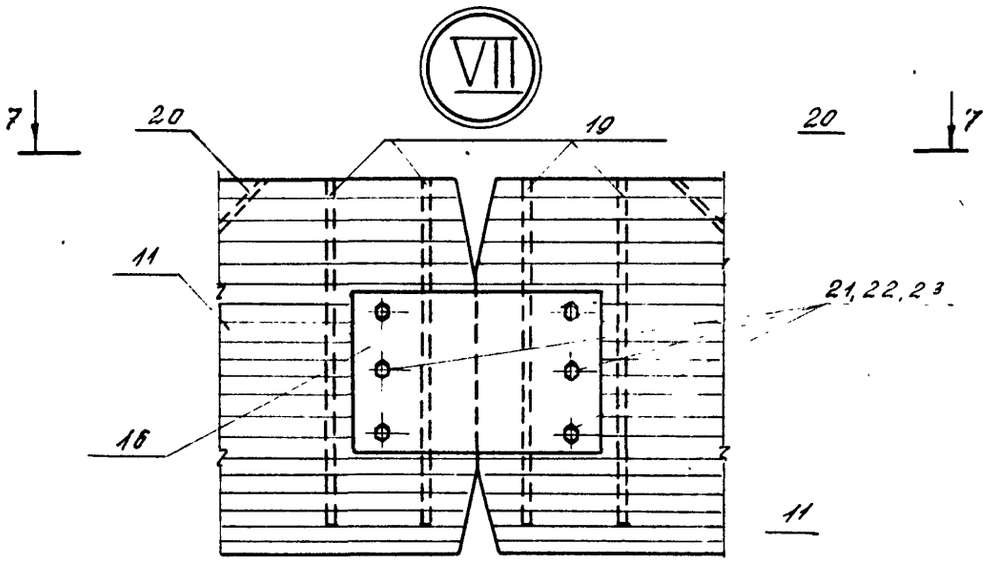


Инв.№ подл. | Подпись и дата | Взам. инв.№

1.263.5 - 5.5 - 1.00

Лист 2

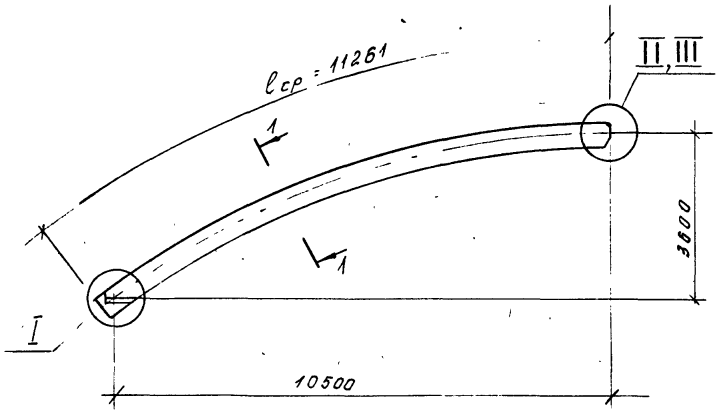


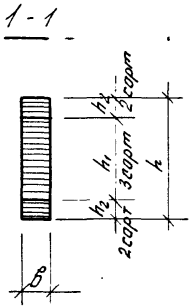


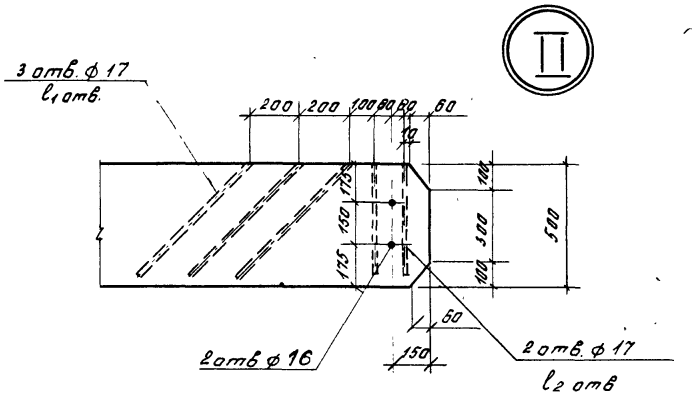


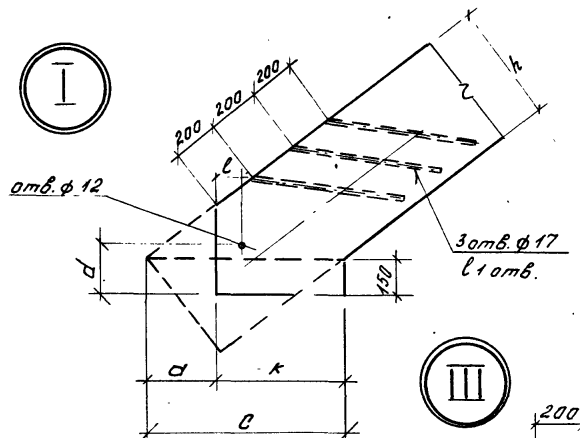


| Обозначение | Марка | Размеры, мм | | | | | | | | | | | Объем древесины, м³ | | Масса, кг | N узла |
|---|---|---|---|---|---|---|---|---|---|---|---|---|---|---|---|---|
| | | $h_1$ | $h_2$ | a | k | c | d | l | h | в | $l_1$ отв | $l_2$ отв | 2 сорт | 3 сорт | | |
| 1263.5-5.5-1.1.0 | ПА-1 | 350 | 75 | 284 | 550 | 834 | 210 | 98 | 500 | 115 | 650 | 450 | 0,194 | 0,454 | 324,0 | I, II |
| -01 | ПА-2 | 420 | 90 | 366 | 634 | 1000 | 210 | 98 | 600 | 115 | 800 | 550 | 0,233 | 0,544 | 388,5 | I, III |
| -02 | ПА-3 | 350 | 75 | 286 | 548 | 834 | 210 | 96 | 500 | 140 | 650 | 450 | 0,238 | 0,550 | 394,0 | I, III |
| -03 | ПА-4 | 490 | 105 | 448 | 720 | 1168 | 240 | 126 | 700 | 140 | 950 | 650 | 0,331 | 0,773 | 552,0 | I, III |

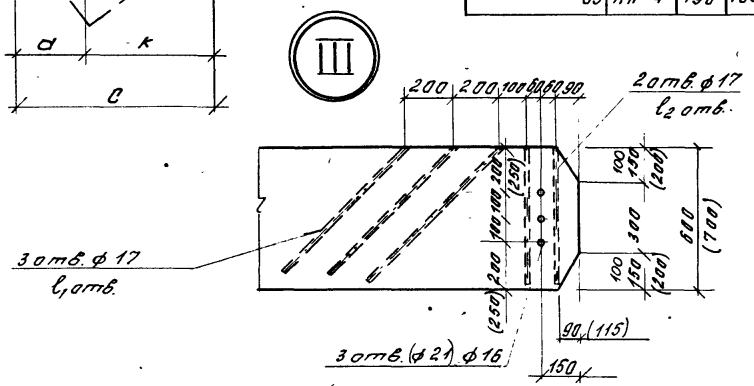


Размеры в скобках относятся к ПА-4

| | | | |
|---|---|---|---|
| Зав. ОСК | Травуш | | |
| Н. конт. | Шашина | | |
| ГИП | Строганова | | |
| Вед. инж | Шашина | | |

1.263.5 - 5.5 - 1.1.0

Полуарка ПА-1.. ПА-4

| Стадия | Масса | Масшт |
|---|---|---|
| Р | см. табл | |

Лист 1 | Листов 2

Пиломатериалы хвойных пород ГОСТ 8486-86Е, ГОСТ 2454-80Е

ЦНИИЭП им. Б.С. Мезенцева

## Геометрические схемы полуферм

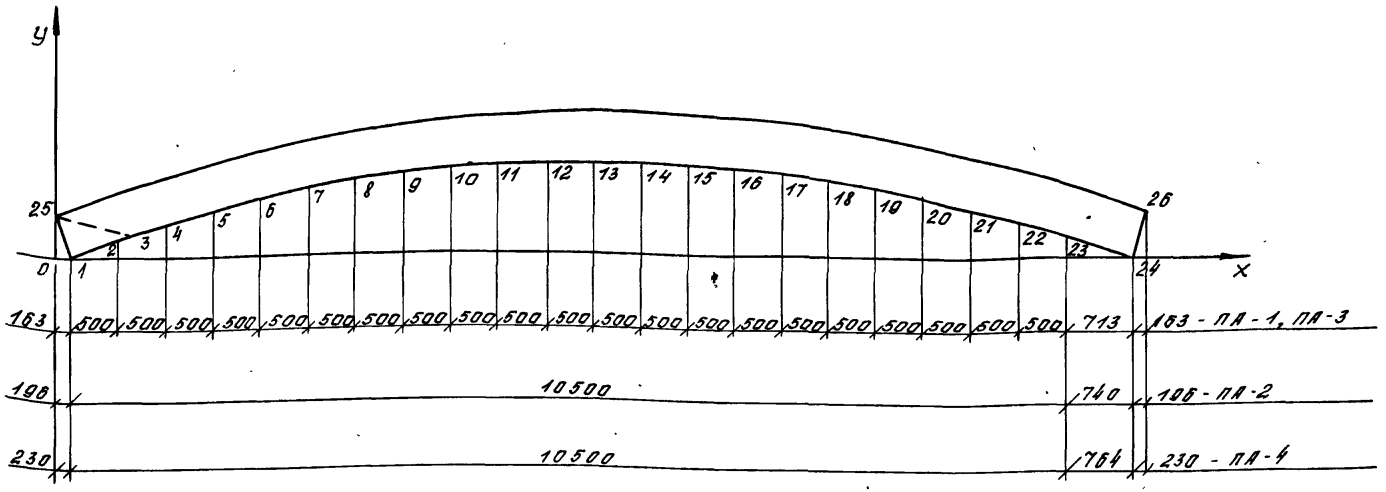


| координаты точек, мм | | $X_1$ | $X_2$ | $X_3$ | $X_4$ | $X_5$ | $X_6$ | $X_7$ | $X_8$ | $X_9$ | $X_{10}$ | $X_{11}$ | $X_{12}$ | $X_{13}$ | $X_{14}$ | $X_{15}$ | $X_{16}$ | $X_{17}$ | $X_{18}$ | $X_{19}$ | $X_{20}$ | $X_{21}$ | $X_{22}$ | $X_{23}$ | $X_{24}$ | $X_{25}$ | $X_{26}$ |
|---|---|---|---|---|---|---|---|---|---|---|---|---|---|---|---|---|---|---|---|---|---|---|---|---|---|---|---|
| | | $Y_1$ | $Y_2$ | $Y_3$ | $Y_4$ | $Y_5$ | $Y_6$ | $Y_7$ | $Y_8$ | $Y_9$ | $Y_{10}$ | $Y_{11}$ | $Y_{12}$ | $Y_{13}$ | $Y_{14}$ | $Y_{15}$ | $Y_{16}$ | $Y_{17}$ | $Y_{18}$ | $Y_{19}$ | $Y_{20}$ | $Y_{21}$ | $Y_{22}$ | $Y_{23}$ | $Y_{24}$ | $Y_{25}$ | $Y_{26}$ |
| ПА-1 | | 163 | 663 | 790 | 1163 | 1663 | 2163 | 2663 | 3163 | 3663 | 4163 | 4663 | 5163 | 5663 | 6163 | 6663 | 7163 | 7663 | 8163 | 8663 | 9163 | 9663 | 10163 | 10663 | 11376 | 0 | 11539 |
| ПА-3 | | 0 | 163 | 202 | 310 | 440 | 555 | 655 | 740 | 807 | 862 | 900 | 926 | 936 | 932 | 913 | 880 | 832 | 770 | 700 | 600 | 490 | 368 | 228 | 0 | 473 | 473 |
| ПА-2 | | 196 | 696 | 750 | 1196 | 1696 | 2196 | 2696 | 3196 | 3696 | 4196 | 4696 | 5196 | 5696 | 6196 | 6696 | 7196 | 7696 | 8196 | 8696 | 9196 | 9696 | 10196 | 10696 | 11436 | 0 | 11632 |
| | | 0 | 164 | 240 | 312 | 443 | 560 | 660 | 743 | 813 | 868 | 907 | 933 | 944 | 940 | 921 | 888 | 840 | 778 | 701 | 608 | 500 | 377 | 237 | 0 | 567 | 567 |
| ПА-4 | | 230 | 730 | 1103 | 1230 | 1730 | 2230 | 2730 | 3230 | 3730 | 4230 | 4730 | 5230 | 5730 | 6230 | 6730 | 7230 | 7730 | 8230 | 8730 | 9230 | 9730 | 10230 | 10730 | 11494 | 0 | 11724 |
| | | 0 | 165 | 278 | 314 | 446 | 562 | 663 | 748 | 818 | 873 | 914 | 940 | 950 | 947 | 930 | 896 | 850 | 787 | 710 | 617 | 510 | 390 | 246 | 0 | 660 | 660 |

Инв. № подл. | Подпись и дата | Взам. инв. №

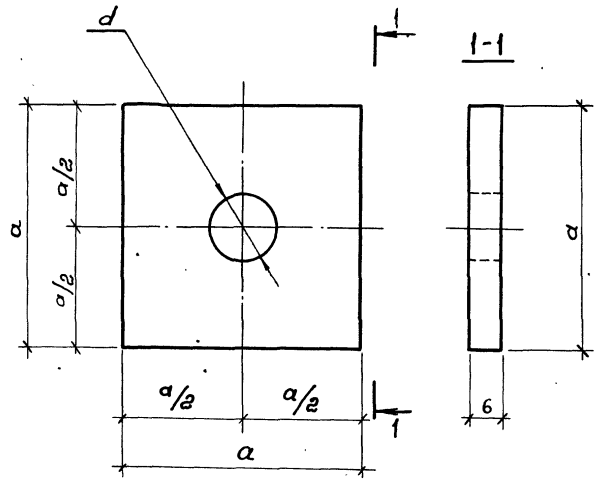


| Обозначение | Марка | d, мм | a, мм | Масса, кг |
|---|---|---|---|---|
| 1.263.5-5.5- 1.0.1 | Ш-1 | 13 | 50 | 0,12 |
| -01 | Ш-2 | 17 | 60 | 0,17 |
| -02 | Ш-3 | 21 | 70 | 0,19 |
| -03 | Ш-4 | 13 | 60 | 0,17 |

1.263.5-5.5 - 1.0.3

Шайба Ш-1... Ш-3 | Стадия: Р | Масса: см. табл. | Масштаб: 1:1 | Лист | Листов 1

Зов. ОСК Травуш; Н. контр. Шашина; ГИП Строгонова; Вед. инж. Шашина

Лист 6-Б-ПН ГОСТ 19903-74* Вст3кп2-1ТУ14-1-3023-80

ЦНИИЭП им. Б.С. Мезенцева

Инв. № подл. | Подпись и дата | Взам. инв. №

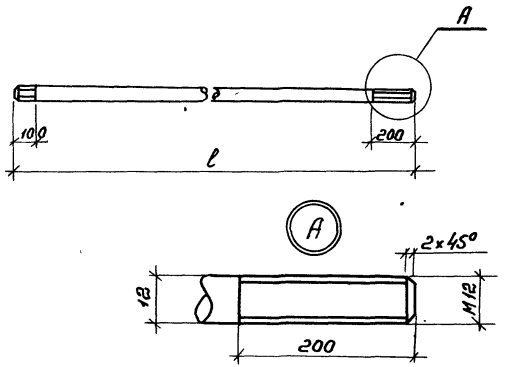


| Обозначение | Марка | l, мм | Масса, кг | Примечан. |
|---|---|---|---|---|
| 1.263.5-5.5- 1.0.2 | П-1 | 2170 | 1,93 | |
| -01 | П-2 | 3130 | 2,78 | |
| -02 | П-3 | 2050 | 1,82 | |
| -03 | П-4 | 3100 | 2,75 | |
| -04 | П-5 | 3650 | 3,24 | |

1.263.5-5.5 - 1.0.2

Подвеска П-1...П-5 | Стадия: Р | Масса: см. табл. | Масштаб | Лист | Листов 1

Зов. ОСК Тровуш; Н. контр. Шашина; ГИП Строгонова; Вед. инж. Шашина

Круг 12-В-ГОСТ2590-71* Вст3кп2-1ТУ14-1-3023-80

ЦНИИЭП им. Б.С. Мезенцева

Инв. № подл. | Подпись и дата | Взам. инв. №

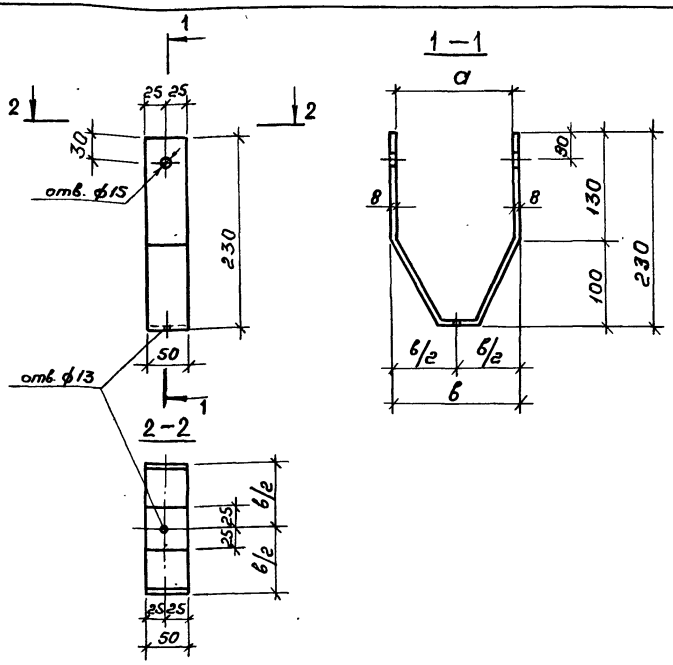


| Обозначение | Марка | а, мм | в, мм | Масса кг | Примечание |
|---|---|---|---|---|---|
| 1.263.5-5.5-1.03 | Х-1 | 115 | 131 | 1,65 | |
| -01 | Х-2 | 140 | 156 | 1,68 | |

| | | | | | |
|---|---|---|---|---|---|
| Зав. ОСК | Травуш | | 1.263.5-5.5-1.03 | | |
| Н. контр. | Шашина | | | | |
| ГИП | Строгонова | | Хомут Х-1, Х-2 | Стадия: Р | Масса: см. табл. | Масштаб: 1:5 |
| Вед. инж. | Шашина | | | Лист | Листов: 1 |
| | | | Лист 8-Б-ПН ГОСТ 19903-74* ВСТ3кп2-1 ГОСТ 14-1-3023-80 | ЦНИИЭП им. Б.С. Мезенцева | |

Инв. № подл. | Подпись и дата | Взам. инв. №

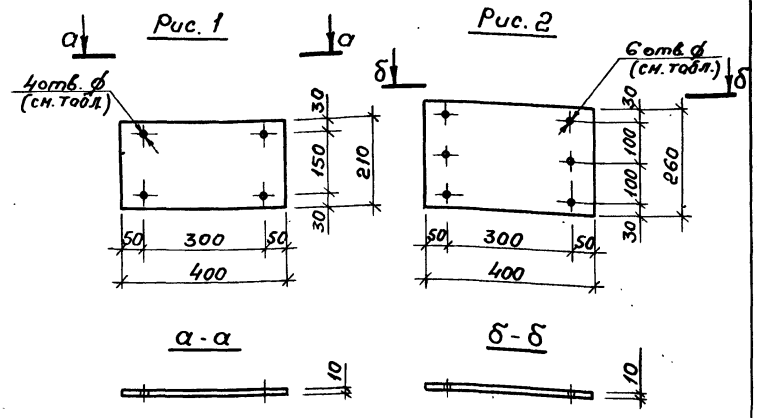


| Обозначение | Марка | ф отверстия мм | Масса, кг | Рис. |
|---|---|---|---|---|
| 1.263.5-5.5-1.04 | Н-1 | 17 | 6,6 | 1 |
| -01 | Н-2 | 21 | 6,6 | 1 |
| -02 | Н-3 | 17 | 8,2 | 2 |
| -03 | Н-4 | 21 | 8,2 | 2 |

| | | | | | |
|---|---|---|---|---|---|
| Зав. ОСК | Травуш | | 1.263.5-5.5-1.04 | | |
| Н. контр. | Шашина | | | | |
| ГИП | Строгонова | | Накладка Н-1...Н-4 | Стадия: Р | Масса: см. табл. | Масштаб: 1:10 |
| Вед. инж. | Шашина | | | Лист | Листов: 1 |
| | | | Лист 10-Б-ПН ГОСТ 19903-74* 09Г2с-6 ГОСТ 19282-73* | ЦНИИЭП им. Б.С. Мезенцева | |

Инв. № подл. | Подпись и дата | Взам. инв. №

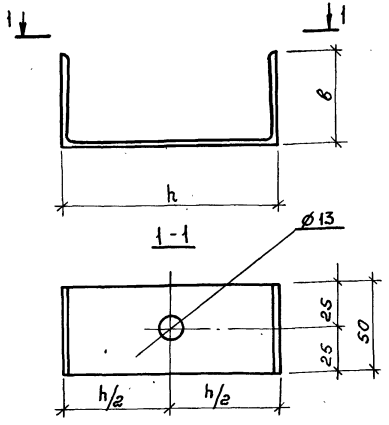


| Обозначение | Марка | h мм | в мм | Масса кг | Примечание |
|---|---|---|---|---|---|
| 1.263.5-5.5 - 1.0.5 | 0-1 | 100 | 46 | 0,43 | |
| -01 | 0-2 | 120 | 52 | 0,52 | |
| -02 | 0-3 | 140 | 58 | 0,62 | |

1.263.5-5.5 - 1.0.5

| | | | |
|---|---|---|---|
| Зав.ОСК | Травуш | | |
| Н.контр | Шашина | | |
| ГИП | Строгонова | | |
| Гл.инж. | Шашина | | |

Опора 0-1...0-3

| Стадия | Масса | Масштаб |
|---|---|---|
| Р | см. табл. | 1:2 |
| Лист | Листов: 1 | |

Швеллер ГОСТ 8240-72 / 8Ст3кп2-1ТУ14-1-3023-80

ЦНИИЭП им. Б.С. Мезенцева

| Формат | Зона | Позиц. | Обозначение | Наименование | Кол. | Примеч. |
|---|---|---|---|---|---|---|
| | | | | Документация | | |
| А4 | | | 1.263.5-5.5-1.2.0СБ | Сборочный чертеж | | |
| А3 | | | ТО | Техническое описание | | |
| | | | | Переменные данные для исполнений | | |
| | | | | 1.263.5-5.5 - 1.2.0 | | БМ-1 |
| | | | | Детали | | |
| А4 | | 1 | 1.263.5-5.5 - 1.2.1 | Стенка боковая СБ-1 | 2 | |
| А4 | | 2 | - 1.2.2 | Стенка задняя СТ-1 | 1 | |
| А4 | | 3 | - 1.2.3 | Пластина опорная ПО-1 | 1 | |
| | | | | 1.263.5-5.5-1.2.0-01 | | БМ-2 |
| | | | | Детали | | |
| А4 | | 1 | 1.263.5-5.5 - 1.2.1 | Стенка боковая СБ-1 | 2 | |
| А4 | | 2 | - 1.2.2 | Стенка задняя СТ-2 | 1 | |
| А4 | | 3 | - 1.2.3 | Пластина опорная ПО-2 | 1 | |
| | | | | 1.263.5-5.5 - 1.2.0-02 | | БМ-3 |
| | | | | Детали | | |
| А4 | | 1 | 1.263.5-5.5-1.2.1 | Стенка боковая СБ-2 | 2 | |
| А4 | | 2 | - 1.2.2 | Стенка задняя СТ-3 | 1 | |
| А4 | | 3 | - 1.2.3 | Пластина опорная ПО-3 | 1 | |

Инв. N подл. | Подпись и дата | Вз. инв. N

1.263.5-5.5 - 1.2.0

| | | | |
|---|---|---|---|
| Зав.ОСК | Травуш | | |
| Н.контр. | Шашина | | |
| ГИП | Строгонова | | |
| Вед.инж. | Шашина | | |

Башмак БМ-1... БМ-3

| Стадия | Лист | Листов |
|---|---|---|
| Р | | 1 |

ЦНИИЭП им. Б.С. Мезенцева

24341 19

Рис. 1

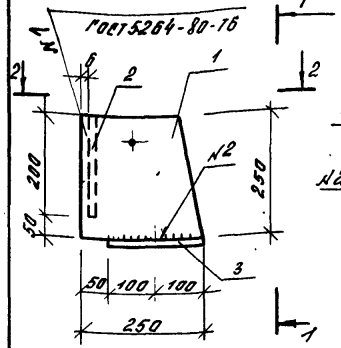


1-1

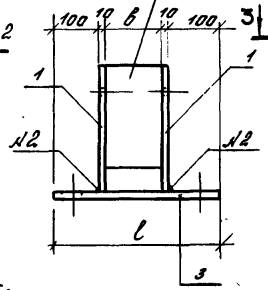


Рис. 2

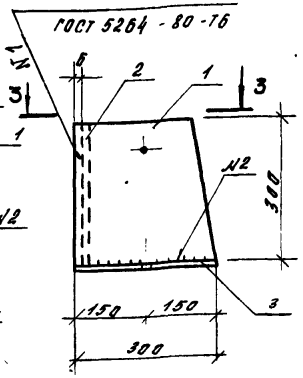


2-2

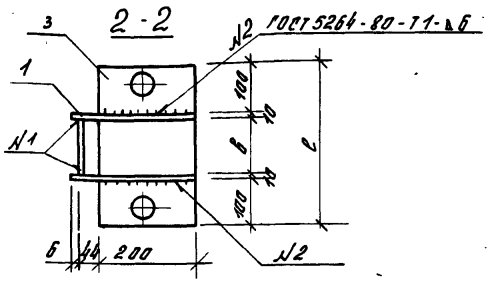


3-3

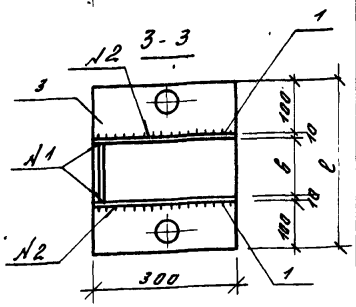


| Обозначение | Марка | Размеры, мм | | Рис. | Масса, кг |
|---|---|---|---|---|---|
| | | б | l | | |
| 1.263.5-5.5-1.2.0 | БМ-1 | 115 | 335 | 1 | 21,2 |
| -01 | БМ-2 | 140 | 360 | 1 | 22,9 |
| -02 | БМ-3 | 140 | 360 | 2 | 33,8 |

1.263.5-5.5-1.2.0СБ

| | | | |
|---|---|---|---|
| Зав.ОСК | Грабуш | | |
| Н.контр. | Шашина | | |
| ГИП | Строганова | | |
| Вед.инж. | Шашина | | |

Башмак БМ-1... БМ-3. Сборочный чертеж

| Стадия | Масса | Масшт. |
|---|---|---|
| Р | см. табл. | 1:10 |
| Лист | Листов 1 | |

ЦНИИЭП им. Б.С. Мезенцева

Инв.№ подл. | Подпись и дата | Взам. инв.№

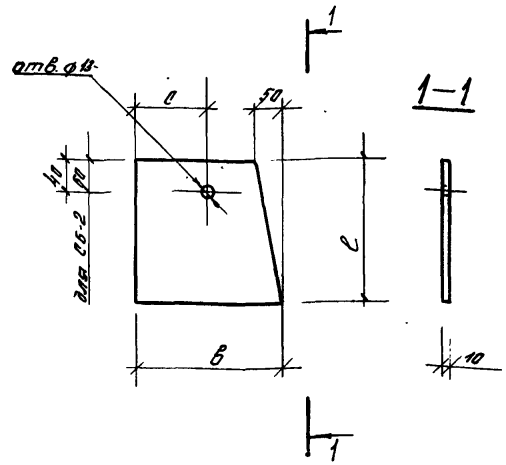


| Обозначение | Марка | Размеры, мм | | | Масса, кг |
|---|---|---|---|---|---|
| | | l | б | c | |
| 1.263.5-5.5-1.2.1 | СБ-1 | 250 | 250 | 120 | 4,9 |
| -01 | СБ-2 | 300 | 300 | 150 | 7,1 |

1.263.5-5.5-1.2.1

| | | | |
|---|---|---|---|
| Зав.ОСК | Грабуш | | |
| Н.контр. | Шашина | | |
| ГИП | Строганова | | |
| Вед.инж. | Шашина | | |

Стенка боковая СБ-1, СБ2

| Стадия | Масса | Масшт. |
|---|---|---|
| Р | см. табл. | 1:10 |
| Лист | Листов 1 | |

Лист 10-Б-ЛН ГОСТ 19905-74* 09Г2С-6 ГОСТ 19282-73*

ЦНИИЭП им. Б.С. Мезенцева

Инв.№ подл. | Подпись и дата | Взам. инв.№

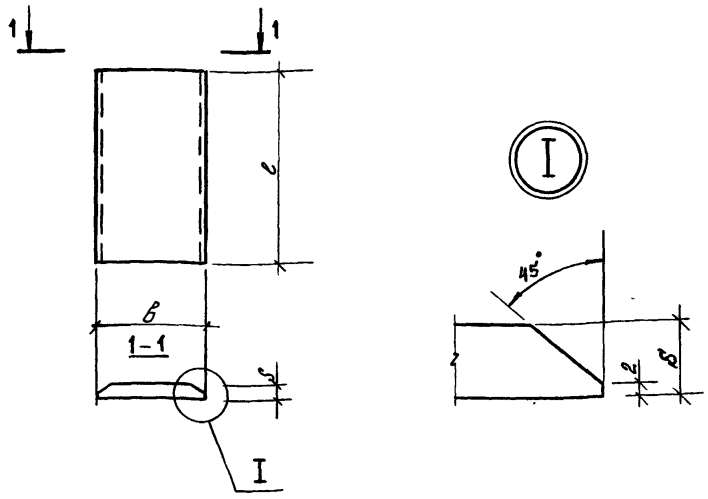


| Обозначение | Марка | Размеры, мм | | | Масса, кг |
|---|---|---|---|---|---|
| | | l | b | s | |
| 1.263.5-5.5-1.2.2 | СТ-1 | 200 | 115 | 16 | 2,9 |
| -01 | СТ-2 | 200 | 140 | 18 | 4,0 |
| -02 | СТ-3 | 300 | 140 | 18 | 6,0 |

Инв.№ подл. | Подпись и дата | Взам. инв.№

| | | | |
|---|---|---|---|
| Зав. ОСК | Грабуш | | |
| Н. контр. | Шашина | | |
| ГИП | Строганова | | |
| Вед. инж. | Шашина | | |

1.263.5-5.5-1.2.2

Стенка задняя
СТ-1, СТ-2, СТ-3

| Стадия | Масса | Масшт. |
|---|---|---|
| Р | см. табл. | 1:5 |
| Лист | Листов 1 | |

Лист 5-ЛН ГОСТ 19903-74*
09Г2С-6 ГОСТ 19282-73*

ЦНИИЭП им. Б.С. Мезенцева

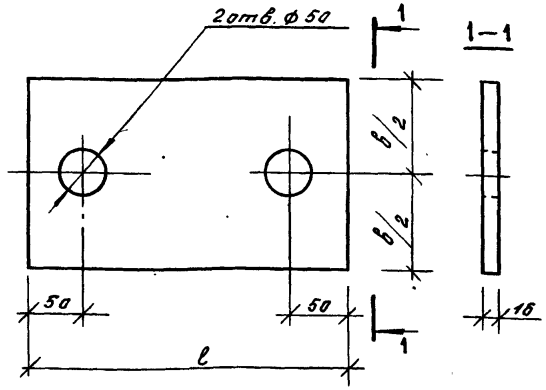


| Обозначение | Марка | Размеры, мм | | Масса, кг |
|---|---|---|---|---|
| | | l | b | |
| 1.263.5-5.5-1.2.3 | ПО-1 | 335 | 200 | 8,5 |
| -01 | ПО-2 | 360 | 200 | 9,1 |
| -02 | ПО-3 | 360 | 300 | 13,6 |

Инв.№ подл. | Подпись и дата | Взам. инв.№

| | | | |
|---|---|---|---|
| Зав. ОСК | Грабуш | | |
| Н. контр. | Шашина | | |
| ГИП | Строганова | | |
| Вед. инж. | Шашина | | |

1.263.5-5.5-1.2.3

Пластина опорная
ПО-1 ... ПО-3

| Стадия | Масса | Масшт. |
|---|---|---|
| Р | см. табл. | 1:5 |
| Лист | Листов 1 | |

Лист 16-6-ЛН ГОСТ 19903-74*
09Г2С-6 ГОСТ 19282-73*

ЦНИИЭП им. Б.С. Мезенцева

| Форм. | Зона | Позиц. | Обозначение | Наименование | кол. | Примеч. |
|---|---|---|---|---|---|---|
| | | | | | | |
| | | | | Документация | | |
| А4 | | | 1.263.5-5.5-1.3.0 СБ | Сборочный чертеж | | |
| А3 | | | ТО | Техническое описание | | |
| | | | | | | |
| | | | Переменные данные для исполнений | | | |
| | | | | 1.263.5-5.5-1.3.0 | | С-1 |
| | | | | Детали | | |
| А4 | | 1 | 1.263.5-5.5-1.3.1 | Стержень гнутый $С_г$-1 | 2 | |
| Б.ч | | 2 | -1.3.2 | Стержень соединительный | | |
| | | | | круг $\frac{В\,12\ ГОСТ\ 2590-71^*}{ВСт3кп2\ ТУ\ 14-1-3023-80}$ $l=200$ | 2 | 0,2 кг |
| А4 | | 3 | -1.3.3 | Стержень нарезной $С_н$-1л | 1 | |
| | | | | | | |
| | | | | | | |
| | | | | 1.263.5-5.5-1.3.0-01 | | С-2 |
| | | | | Детали | | |
| А4 | | 1 | 1.263.5-5.5-1.3.1-01 | Стержень гнутый $С_г$-2 | 2 | |
| Б.ч | | 2 | -1.3.2-01 | Стержень соединительный | | |
| | | | | круг $\frac{В\,12\ ГОСТ\ 2590-71^*}{ВСт3кп2\ ТУ\ 14-1-3023-80}$ | 2 | |
| | | | | $l=230$ | | 0,2 кг |
| А4 | | 3 | -1.3.3-02 | Стержень нарезной $С_н$-2л | 1 | |

| Инв.№ подл. | Подпись и дата | Взам. инв.№ |
|---|---|---|
| | | |

1.263.5-5.5-1.3.0

| Зав.ОСК | Трабуш | |
|---|---|---|
| Н.контр. | Шашина | |
| ГИП | Строганова | |
| Вед.инж. | Шашина | |

Серьга С-1, С-2, С-3, С-4

| Стадия | Лист | Листов |
|---|---|---|
| Р | 1 | 2 |

ЦНИИЭП им. Б.С. Мезенцева

| Форм. | Зона | Позиц. | Обозначение | Наименование | кол | Примеч. |
|---|---|---|---|---|---|---|
| | | | | | | |
| | | | | 1.263.5-5.5-1.3.0-02 | | С-3 |
| | | | | Детали | | |
| А4 | | 1 | 1.263.5-5.5-1.3.1-02 | Стержень гнутый $С_г$-3 | 2 | |
| Б.ч | | 2 | -1.3.2-01 | Стержень соединительный | | |
| | | | | круг $\frac{В\,12\ ГОСТ\ 2590-71^*}{ВСт3кп2\ ТУ\ 14-1-3023-80}$ | | |
| | | | | $l=230$ | 2 | 0,2 кг |
| А4 | | 3 | -1.3.3-04 | Стержень нарезной $С_н$-3 | 1 | |
| | | | | | | |
| | | | | | | |
| | | | | 1.263.5-5.5-1.3.0-03 | | С-4 |
| | | | | Детали | | |
| А4 | | 1 | 1.263.5-5.5-1.3.1-03 | Стержень гнутый $С_г$-4 | 2 | |
| Б.ч | | 2 | -1.3.2-01 | Стержень соединит. | | |
| | | | | круг $\frac{В\,12\ ГОСТ\ 2590-71^*}{ВСт3кп2\ ТУ\ 14-1-3023-80}$ | | |
| | | | | $l=230$ | 2 | 0,2 кг |
| 14 | | 3 | -1.3.3-06 | Стержень нарезной $С_н$-4л | 1 | |

| Инв.№ подл. | Подпись и дата | Взам. инв.№ |
|---|---|---|
| | | |

1.263.5-5.5-1.3.0

Лист 2

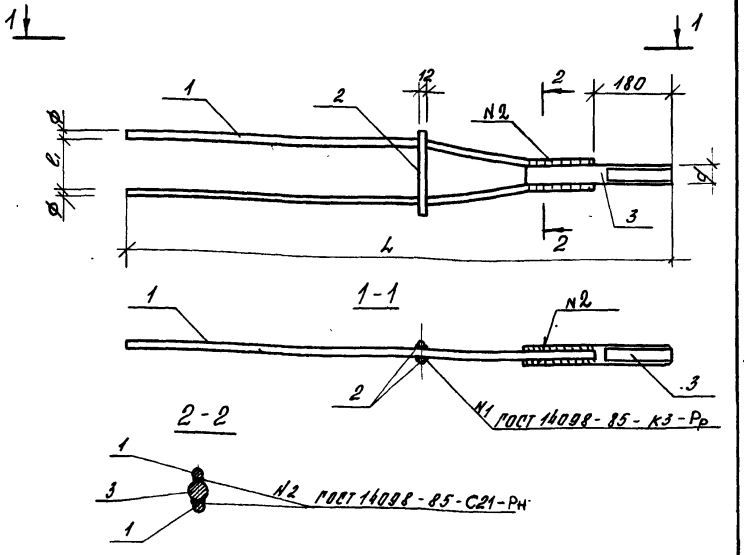


| Обозначение | Марка | Габаритные размеры, мм | | | | | Масса, кг |
|---|---|---|---|---|---|---|---|
| | | L | $l_1$ | $l_2$ | ф | d | |
| 1.263.5-5.5-1.3.0 | С-1 | 1260 | 115 | 200 | 18 | 45 | 8,9 |
| -01 | С-2 | 1260 | 140 | 230 | 20 | 50 | 10,9 |
| -02 | С-3 | 1440 | 140 | 230 | 22 | 56 | 15,4 |
| -05 | С-4 | 1440 | 140 | 230 | 25 | 60 | 18,6 |

| | | | |
|---|---|---|---|
| Зав.отд. | Грабуш | | |
| Н.контр. | Шашина | | |
| ГИП | Строганова | | |
| Вед.инж. | Шашина | | |

1.263.5-5.5-1.3.0 СБ

Серьга С-1...С-4
Сварочный чертеж

| Стадия | Масса | Масштаб |
|---|---|---|
| Р | см. табл. | 1:10 |
| Лист | Листов 1 | |

ЦНИИЭП им. Б.С. Мезенцева

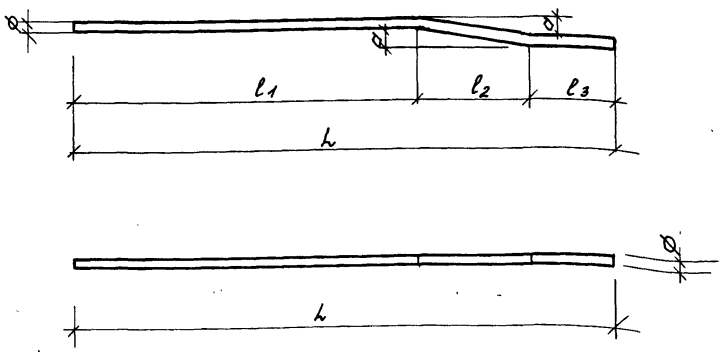


| Обозначение | Марка | Габаритные размеры, мм | | | | | | Масса, кг |
|---|---|---|---|---|---|---|---|---|
| | | L | $l_1$ | $l_2$ | $l_3$ | a | ф | |
| 1.263.5-5.5-1.3.1 | Сг-1 | 1260 | 700 | 230 | 150 | 35 | 18 | 2,2 |
| -01 | Сг-2 | 1260 | 700 | 230 | 150 | 45 | 20 | 2,7 |
| -02 | Сг-3 | 1440 | 800 | 260 | 200 | 42 | 22 | 3,8 |
| -03 | Сг-4 | 1440 | 800 | 260 | 200 | 40 | 25 | 4,9 |

Инв.№ подл. | Подпись и дата | Взам.инв.№

| | | | |
|---|---|---|---|
| Зав.ОСК | Грабуш | | |
| Н.контр. | Шашина | | |
| ГИП | Строганова | | |
| Вед.инж. | Шашина | | |

1.263.5-5.5-1.3.1

Стержень гнутый
Сг-1...Сг-4

| Стадия | Масса | Масштаб |
|---|---|---|
| Р | см. табл. | 1:10 |
| Лист | Листов 1 | |

А III ГОСТ 5781-82

ЦНИИЭП им. Б.С. Мезенцева

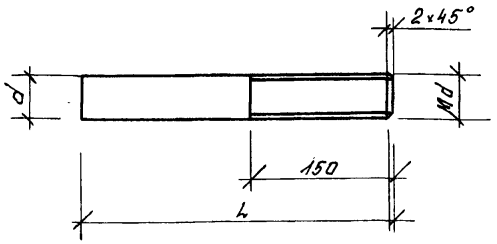


| Обозначение | Марка | d, мм | L, мм | Масса, кг | Примечание |
|---|---|---|---|---|---|
| 1.263.5-5.5-13.3 | Сн-1л | 45 | 330 | 4,1 | Левая резьба |
| -01 | Сн-1п | | | | Правая резьба |
| -02 | Сн-2л | 50 | 330 | 5,1 | Левая резьба |
| -03 | Сн-2п | | | | Правая резьба |
| -04 | Сн-3л | 56 | 380 | 7,4 | Левая резьба |
| -05 | Сн-3п | | | | Правая резьба |
| -06 | Сн-4л | 60 | 380 | 8,4 | Левая резьба |
| -07 | Сн-4п | | | | Правая резьба |

1.263.5-5.5-1.3.3

Стержень нарезной Сн-1л... Сн-4л, Сн-1п... Сн-4п

| Стадия | Масса | Масшт |
|---|---|---|
| Р | см. табл. | 1:5 |

Лист | Листов 1

круг В ГОСТ 2590-71* / В Ст3кп2 ТУ 14-1-3023-80

ЦНИИЭП им. Б.С. Мезенцева

| | | |
|---|---|---|
| Зав. ОСК | Травуш | |
| Н. конт | Шашина | |
| ГИП | Строганова | |
| Вед. инж | Шашина | |

Взам. инв. № | Подпись и дата | Инв. № подл.

| Форм | Зона | Позиц. | Обозначение | Наименование | Кол | Примеч. |
|---|---|---|---|---|---|---|
| | | | | Документация | | |
| А3 | | | 1.263.5-5.5-14.0СБ | Сборочный чертеж | | |
| А3 | | | -ТО | Техническое описание | | |
| | | | | | | |
| | | | Переменные данные для исполнения | | | |
| | | | | 1263.5-5.5-1.4.0 | | 3-1 |
| | | | | Детали | | |
| БУ | | 1 | 1.263.5-5.5-1.4.1 | Стержень Сз-1 | | |
| | | | | ф18 А III ГОСТ 5781-82 | | |
| | | | | l = 9010 | 4 | 18,0 кг |
| БУ | | 2 | -1.4.2 | Стержень соединительный | | |
| | | | | круг В45 ГОСТ 2590-71* / В Ст3кп2 ТУ 14-1-3023-80 | | |
| | | | | l = 300 | 1 | 3,8 кг |
| А4 | | 3 | -1.3.3-02 | Стержень нарезной Сн-1п | 2 | |
| | | | | | | |
| | | | | | | |
| | | | | 1263.5-5.5-1.4.0-01 | | 3-2 |
| | | | | Детали | | |
| БУ | | 1 | 1.263.5-5.5-1.4.1-01 | Стержень Сз-2 | | |
| | | | | ф20 А III ГОСТ 5781-82 | | |
| | | | | l = 9010 | 4 | 22,3 кг |
| БУ | | 2 | -1.4.2-01 | Стержень соединительный | | |
| | | | | круг В50 ГОСТ 2590-71* / В Ст3кп2 ТУ 14-1-3023-80 | | |
| | | | | l = 300 | 1 | 4,6 кг |
| А4 | | 3 | -1.3.3-03 | Стержень нарезной Сн-2п | 2 | |

1.263.5-5.5-1.4.0

Затяжка 3-1... 3-6

| Стадия | Лист | Листов |
|---|---|---|
| Р | 1 | 3 |

ЦНИИЭП им. Б.С. Мезенцева

| | | |
|---|---|---|
| Зав. ОСК | Травуш | |
| Н. конт | Шашина | |
| ГИП | Строганова | |
| Вед. инж. | Шашина | |

Взам. инв. № | Подпись и дата | Инв. № подл.

| Формат | Зона | Позиц | Обозначение | Наименование | Кол | Примеч |
|---|---|---|---|---|---|---|
| | | | | 1263.5-5.5-1.40-02 | | 3-3 |
| | | | | Детали | | |
| БЧ | | 1 | 1.263.5-55-1.41-02 | Стержень $С_3$-3 | | |
| | | | | ф22 А III ГОСТ 5781-82 | | |
| | | | | $\ell$ = 8820 | 4 | 26,3 кг |
| БЧ | | 2 | -1.42-02 | Стержень соединит. | | |
| | | | | круг В56 ГОСТ 2590-71* Вст3кп2 ТУ14-1-3023-80 | | |
| | | | | $\ell$ = 400 | 1 | 7,7 кг |
| А4 | | 3 | -133-05 | Стержень нарезной $С_н$-3п | 2 | |
| | | | | 1263.5-55-1.40-03 | | 3-4 |
| | | | | Детали | | |
| БЧ | | 1 | 1.263.5-55-1.41-03 | Стержень $С_3$-4 | | |
| | | | | ф20 А III ГОСТ 5781-82 | | |
| | | | | $\ell$ = 10510 | 4 | 26,0 кг |
| БЧ | | 2 | -142-01 | Стержень соединительн | | |
| | | | | круг В50 ГОСТ 2590-71* Вст3кп2 ТУ14-1-3023-80 | | |
| | | | | $\ell$ = 300 | | 4,6 кг |
| А4 | | 3 | -133-03 | Стержень нарезной $С_н$-2п | | |
| | | | | 1.263.5-55-1.40-04 | | 3-5 |
| | | | | Детали | | |
| БЧ | | 1 | 1253.5-55-1.41-04 | Стержень $С_3$-5 | | |
| | | | | с 22 А III ГОСТ 5781-82 | | |
| | | | | $\ell$ = 10330 | 4 | 30,8 кг |

Инв.№ подл. | Подпись и дата | Взам.инв.№

1263 5-55-140 Лист 2

| Формат | Зона | Позиц | Обозначение | Наименование | Кол | Примеч |
|---|---|---|---|---|---|---|
| БЧ | | 2 | 1263 5-55-1.42-02 | Стержень соединительный | | |
| | | | | круг В56 ГОСТ 2590-71* Вст3кп2 ТУ14-1-3023-80 | | 7,7 кг |
| | | | | $\ell$ = 400 | | |
| А4 | | 3 | -133-05 | Стержень нарезной $С_н$-3п | 2 | |
| | | | | 1263 5-55-1.40-05 | | 3-6 |
| | | | | Детали | | |
| БЧ | | 1 | 1.263 5-55-1.41-05 | Стержень $С_3$-6 | | |
| | | | | ф25 А III ГОСТ 5781-82 | | |
| | | | | $\ell$ = 10330 | 4 | 39,8 |
| БЧ | | 2 | -142-03 | Стержень соединительный | | |
| | | | | круг В50 ГОСТ 2590-71* Вст3кп2 ТУ14-1-3023-80 | | |
| | | | | $\ell$ = 400 | | |
| А4 | | 3 | -133-07 | Стержень нарезной $С_н$-4п | 2 | |

Инв.№ подл. | Подпись и дата | Взам.инв.№

1263.5-55-1.40 Лист 3

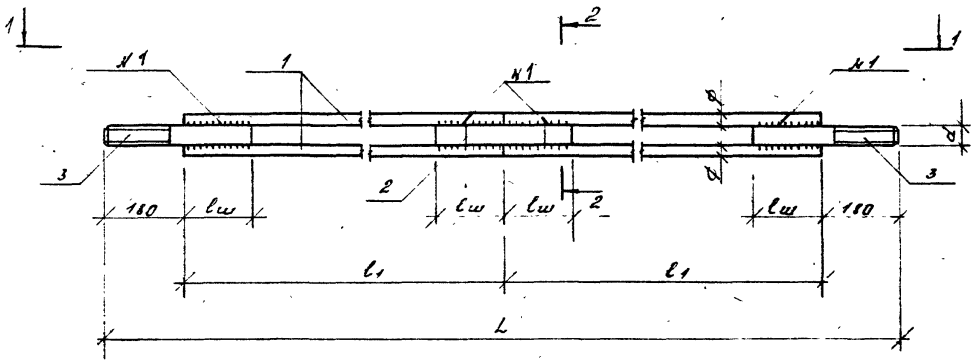


1 - 1

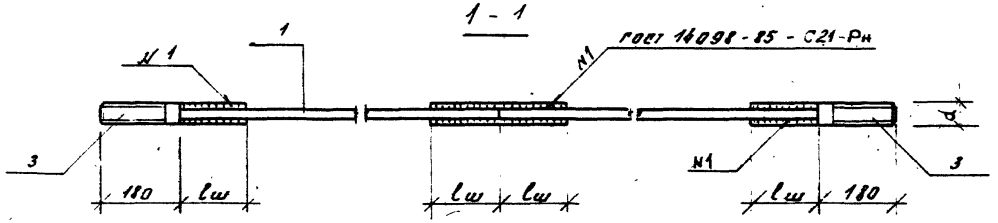


2 - 2

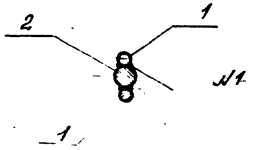


| Обозначение | Марка | Габаритные размеры, мм | | | | | Масса, кг |
|---|---|---|---|---|---|---|---|
| | | L | $l_1$ | $l_ш$ | ф | d | |
| 1.263.5-5.5 - 1.4.0 | 3-1 | 18380 | 9010 | 150 | 16 | 45 | 84,0 |
| -01 | 3-2 | 18380 | 9010 | 150 | 20 | 50 | 93,7 |
| -02 | 3-3 | 18000 | 8820 | 200 | 22 | 56 | 127,7 |
| -03 | 3-4 | 21380 | 10510 | 150 | 20 | 50 | 116,7 |
| -04 | 3-5 | 21020 | 10330 | 200 | 22 | 56 | 145,7 |
| -05 | 3-6 | 21020 | 10330 | 200 | 25 | 60 | 184,8 |

| | | | | |
|---|---|---|---|---|
| | | | 1.263.5 - 5.5 - 1.4.0 СБ | |
| | | | Затяжка 3-1...3-6 | Стадия: Р; Масса: см. табл.; Масштаб: 1:10 |
| | | | Сборочный чертеж | Лист; Листов 1 |
| Зав.ОСК | Грабовы | | | ЦНИИЭП им. Б.С. Мезенцева |
| Н.контр. | Шашина | | | |
| ГИП | Строганова | | | |
| Вед.инж. | Шашина | | | |

| Формат | Зона | Позиц. | Обозначение | Наименование | кол | Примеч |
|---|---|---|---|---|---|---|
| | | | | Документация | | |
| А3 | | | 1.263.5-5.5-15.ОСБ | Сборочный чертеж | | |
| А4 | | | -ТО | Техническое описание | | |
| | | | | Переменные данные для исполнений | | |
| | | | | 1.263.5-55-150 | | Мф-1 |
| | | | | Детали | | |
| А4 | | 1 | 1.263.5-5.5-151 | Корпус муфты КМ-1 | 1 | |
| А4 | | 2 | -152 | Гайка муфты Г-1п | 1 | |
| А4 | | 3 | -152.04 | Гайка муфты Г-1л | 1 | |
| | | | | 1.263.5-5.5-150-01 | | Мф-2 |
| | | | | Детали | | |
| А4 | | 1 | 1.263.5-55-151-01 | Корпус муфты КМ-2 | 1 | |
| А4 | | 2 | -152-02 | Гайка муфты Г-2п | 1 | |
| А4 | | 3 | -152-05 | Гайка муфты Г-2л | 1 | |

Инв.№подл. | Подпись и дата | Взам.инв.№

| | | | |
|---|---|---|---|
| Зав.ОСК | Грабуш | | |
| Н.контр | Шашина | | |
| ГИП | Строганова | | |
| Ведущий | Шашина | | |

1.263.5-5.5-150

Муфты стяжная
Мф-1... Мф-4

| Стадия | Лист | Листов |
|---|---|---|
| Р | 1 | 2 |

ЦНИИЭП им. Б.С. Мезенцева



| Формат | Зона | Позиц. | Обозначение | Наименование | кол | Примеч |
|---|---|---|---|---|---|---|
| | | | 1.263.5-5.5-150-02 | | | Мф-3 |
| | | | | Детали | | |
| А4 | | 1 | 1.263.5-55-151-02 | Корпус муфты КМ-3 | 1 | |
| А4 | | 2 | -152-02 | Гайка муфты Г-3п | 1 | |
| А4 | | 3 | -152-08 | Гайка муфты Г-3л | 1 | |
| | | | 1.263.5-5.5-150-03 | | | Мф-4 |
| | | | | Детали | | |
| А4 | | 1 | 1.263.5-5.5-151-03 | Корпус муфты КМ-4 | 1 | |
| А4 | | 2 | -152-03 | Гайка муфты Г-4п | 1 | |
| А4 | | 3 | -152-07 | Гайка муфты Г-4л | 1 | |

Инв.№подл. | Подпись и дата | Взам.инв.№

1.263.5-5.5-150

Лист 2

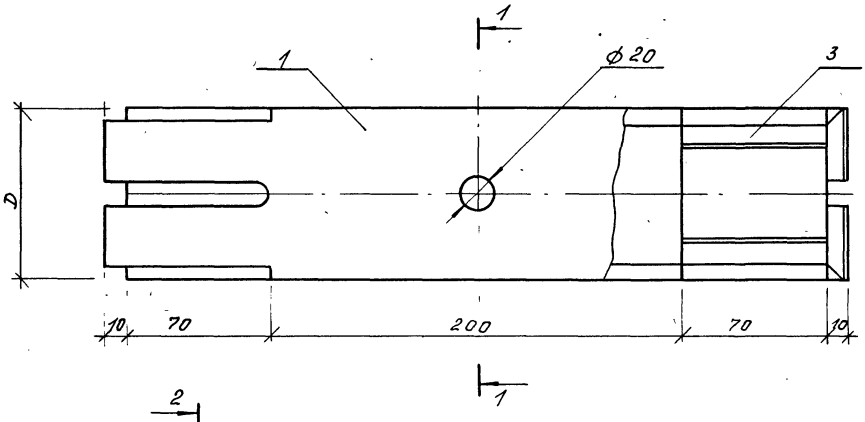


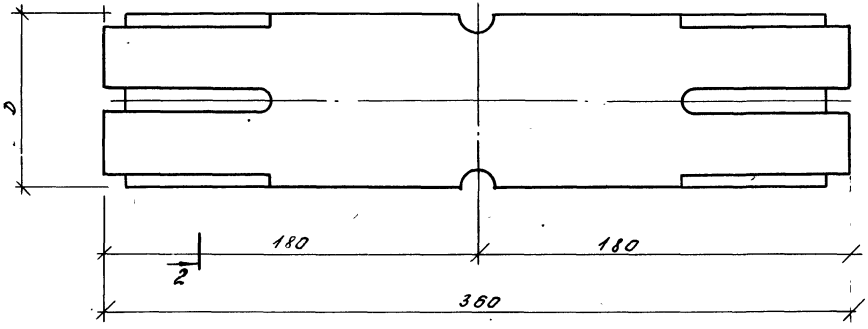


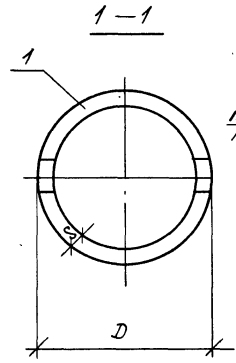


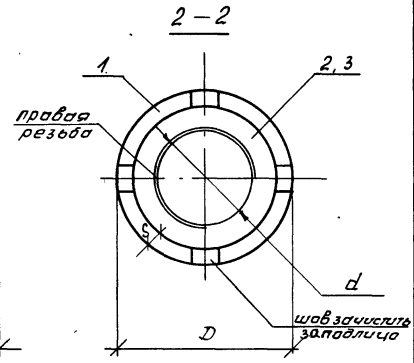


| Обозначение | Марка | D, мм | d, мм | S, мм | масса, кг |
|---|---|---|---|---|---|
| 1.263.5-5.5-1.5.0 | Мф-1 | 83 | 45 | 8 | 8,9 |
| -01 | Мф-2 | 89 | 50 | 8 | 10,0 |
| -02 | Мф-3 | 102 | 55 | 8 | 12,9 |
| -03 | Мф-4 | 102 | 60 | 10 | 13,8 |

| | | | |
|---|---|---|---|
| | | | 1.263.5-5.5-1.5.0СБ |
| Зав.ОСК | Травуш | | Муфта стяжная Мф-1...Мф-4 |
| Н.контр. | Шашина | | Сборочный чертеж |
| ГИП | Строганова | | |
| Вед.инж. | Шашина | | |

| Стадия | Масса | Масшт. |
|---|---|---|
| Р | см. табл. | 1:2 |
| Лист | Листов 1 | |

ЦНИИЭП им. Б.С. Мезенцева

Инв.№ подл. | Подпись и дата | Взам.инв.№

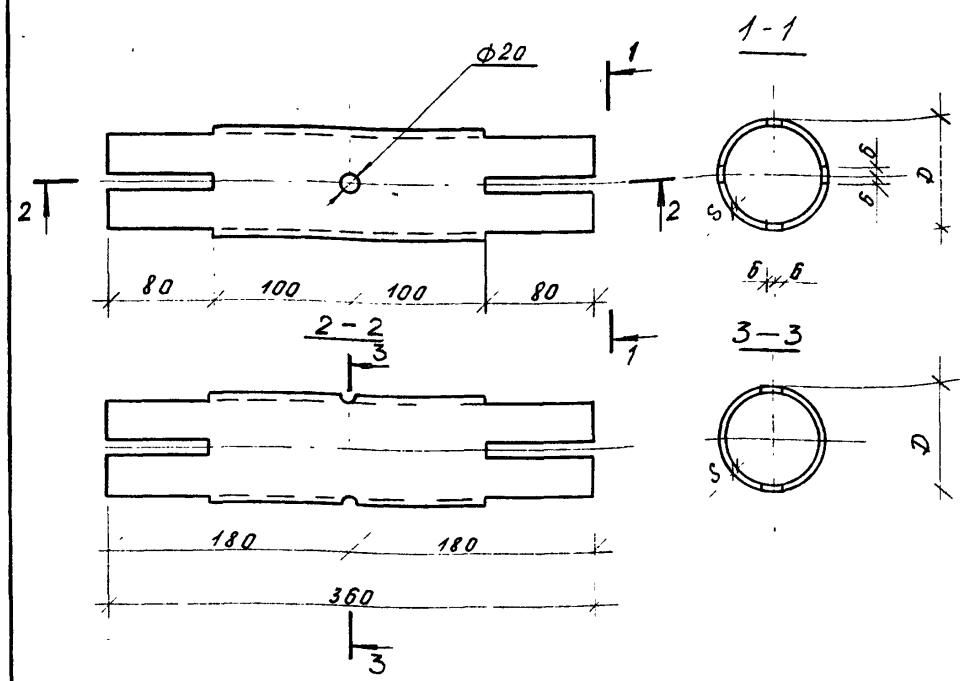


| Обозначение | Марка | D, мм | S, мм | Масса, кг | Примечан |
|---|---|---|---|---|---|
| 1.263.5-55-1.5.1 | КМ-1 | 83 | 8 | 5,3 | |
| -01 | КМ-2 | 89 | 8 | 5,8 | |
| -02 | КМ-3 | 102 | 8 | 6,7 | |
| -03 | КМ-4 | 102 | 10 | 8,2 | |

| | | | |
|---|---|---|---|
| Зав.ОСК | Грабуш | | |
| Н.контр | Шашина | | |
| ГИП | Страганова | | |
| Вед.инж | Шашина | | |

1263.5-55-1.5.1

Корпус муфты КМ-1, КМ-4

| Стадия | Масса | Масшт. |
|---|---|---|
| Р | см табл. | 1:4 |
| Лист | Листов 1 | |

Труба ГОСТ 8732-78* / ВСт3кп2-1 ГОСТ 10705-80

ЦНИИЭП им. Б.С. Мезенцева

Инв.№ подл. | Подпись и дата | Взам. инв.№

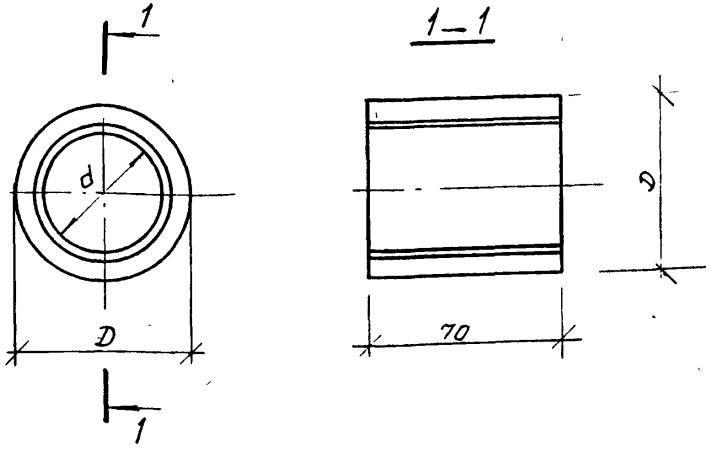


| Обозначение | Марка | D, мм | d, мм | Масса, кг | Примеч. |
|---|---|---|---|---|---|
| 1.263.5-55-1.5.2 | Г-1п | 65 | 45 | 1,8 | Правая резьба |
| -01 | Г-2п | 70 | 50 | 2,1 | то же |
| -02 | Г-3п | 85 | 55 | 3,1 | " |
| -03 | Г-4п | 80 | 60 | 2,8 | " |
| -04 | Г-1л | 65 | 45 | 1,8 | Левая резьба |
| -05 | Г-2л | 70 | 50 | 2,1 | то же |
| -06 | Г-3л | 85 | 55 | 3,1 | " |
| -07 | Г-4л | 80 | 60 | 2,8 | " |

| | | | |
|---|---|---|---|
| Зав.ОСК | Грабуш | | |
| Н.контр | Шашина | | |
| ГИП | Страганова | | |
| Вед.инж | Шашина | | |

1263.5-55-15.2

Гайка муфты Г-1п, Г-4п, Г-1л, Г-4л

| Стадия | Масса | Масшт. |
|---|---|---|
| Р | см табл. | 1:2 |
| Лист | Листов 1 | |

Круг В ГОСТ 2590-71* / ВСт3кп2-1 ГОСТ 14-1-3023-80

ЦНИИЭП им. Б.С. Мезенцева

Инв.№ подл. | Подпись и дата | Взам. инв.№

| Форм | Зона | Позиц | Обозначение | Наименование | Кол | Прим |
|---|---|---|---|---|---|---|
| | | | | | | |
| | | | | Документация | | |
| А3 | | | 1.263.5-5.5-2.00 СБ | Сборочный чертеж | | |
| А3 | | | - ТО | Техническое описание | | |
| А3 | | | - ВРМ | Ведомость расхода материалов | | |
| | | | | | | |
| | | | | Детали | | |
| А4 | | 1 | 1.263.5-5.5-10.1 | Шайба Ш-1 | 6 | |
| А4 | | 2 | - 10.1-02 | Шайба Ш-2 | 4 | |
| А4 | | 3 | - 1.0.2-02 | Подвеска П-3 | 2 | |
| А4 | | 4 | - 1.0.2-03 | Подвеска П-4 | 2 | |
| А4 | | 5 | - 1.0.2-04 | Подвеска П-5 | 2 | |
| А4 | | 6 | - 1.03-01 | Хомут Х-2 | 6 | |
| | | | | Стандартные изделия | | |
| | | 7 | | Гайка М12 ГОСТ 5915-70* | 12 | |
| | | 8 | | Шайба М12 ГОСТ 11371-78* | 6 | |
| | | 9 | | Шуруп 12×60 ГОСТ 11473-75* | 12 | |
| | | 10 | | Болт М12×190 ГОСТ 7798-70* | 2 | |
| | | | | | | |
| | | | | Переменные данные для исполнений | | |
| | | | | 1.263.5-5.5-2.0.0 | АД-24-3-100 | |
| | | | | Сборочные единицы | | |
| А3 | | 11 | 1.263.5-5.5-2.1.0 | Полуарка ПА-5 | 2 | |

Инв.№ подл. | Подпись и дата | Взам. инв.№

| | | | |
|---|---|---|---|
| Зав.отд. | Гравуш | | |
| Н.контр. | Шашина | | |
| ГИП | Страгачева | | |
| Вед.инж. | Шашина | | |

1.263.5-5.5-2.0.0

Арка АД-24-3-100, АД-24-3-150
АД-24-4,5-100, АД-24-4,5-150

| Стадия | Лист | Листов |
|---|---|---|
| Р | 1 | 4 |

ЦНИИЭП им. Б.С. Мезенцева

| Форм | Зона | Позиц | Обозначение | Наименование | Кол. | Примеч |
|---|---|---|---|---|---|---|
| | | | | | | |
| А4 | | 12 | 1.263.5-5.5-1.2.0-01 | Башмак БМ-2 | 2 | |
| А4 | | 13 | - 1.3.0-01 | Серьга С-2 | 2 | |
| А3 | | 14 | - 1.4.0-03 | Затяжка З-4 | 1 | |
| А3 | | 15 | - 1.5.0-01 | Муфта стяжная Мф2 | 2 | |
| | | | | | | |
| | | | | Детали | | |
| А4 | | 16 | 1.263.5-5.5-1.0.4-01 | Накладка Н-2 | 2 | |
| А4 | | 17 | - 1.0.5-01 | Опора О-2 | 6 | |
| Бч | | 19 | | Стержень опорный ф12 АII | | |
| | | | | ℓ = 450, ГОСТ 5781-82 | 4 | 0,4 кг |
| Бч | | 20 | | Стержень опорный ф12 АII | | |
| | | | | ГОСТ 5781-82, ℓ = 600 | 12 | 0,45 кг |
| | | | | | | |
| | | | | Стандартные изделия | | |
| | | 21 | | Болт М20×190, ГОСТ 7798-70* | 4 | |
| | | 22 | | Гайка М20, ГОСТ 5915-70* | 4 | |
| | | 23 | | Шайба М20, ГОСТ 11371-78* | 4 | |
| | | | | | | |
| | | | | 1.263.5-5.5-2.0.0-01 | АД-24-3-150 | |
| | | | | Сборочные единицы | | |
| А3 | | 11 | 1.263.5-5.5-2.1.0-01 | Полуарка ПА-5 | 2 | |
| А4 | | 12 | - 1.2.0-01 | Башмак БМ-2 | 2 | |
| А4 | | 13 | - 1.3.0-01 | Серьга С-2 | 2 | |
| А3 | | 14 | - 1.4.0-03 | Затяжка З-4 | 1 | |
| А3 | | 15 | - 1.5.0-01 | Муфта стяжная Мф-2 | 2 | |
| | | | | | 2 | |

Инв.№ подл. | Подпись и дата | Взам. инв.№

1.263.5-5.5-2.0.0

Лист 2

| Формат | Зона | Позиц. | Обозначение | Наименование | Кол. | Прим. |
|---|---|---|---|---|---|---|
| | | | | | | |
| | | | | Детали | | |
| А4 | | 16 | 1.263.5-5.5-1.0.4-02 | Накладка Н-3 | 6 | |
| А4 | | 17 | -1.0.5-01 | Опора О-2 | 6 | |
| | | | | Стержень опорный ф12АII | | |
| БУ | | 19 | | ГОСТ 5781-82, ℓ=550 | 4 | 0,49кг |
| БУ | | 20 | | Стержень опорный ф12АII | | |
| | | | | ГОСТ 5781-82, ℓ=600 | 12 | 0,53кг |
| | | | | | | |
| | | | | Стандартные изделия | | |
| | | 21 | | Болт М16×190, ГОСТ 7798-70* | 6 | |
| | | 22 | | Гайка М16, ГОСТ 5915-70* | 6 | |
| | | 23 | | Шайба М16, ГОСТ 11371-78* | 6 | |
| | | | | | | |
| | | | | 1.263.5-5.5-2.0.0-02 | АД-24-4,5-100 | |
| | | | | Сборочные единицы | | |
| А3 | | 11 | 1.263.5-5.5-2.1.0-01 | Полуарка ПА-6 | 2 | |
| А4 | | 12 | -1.2.0-02 | Башмак БМ-3 | 2 | |
| А4 | | 13 | -1.3.0-02 | Серьга С-3 | 2 | |
| А3 | | 14 | -1.4.0-04 | Затяжка З-5 | 1 | |
| А3 | | 15 | -1.5.0-02 | Муфта стяжная Мф-3 | 2 | |
| | | | | Детали | | |
| А4 | | 16 | 1.263.5-5.5-1.0.4-02 | Накладка Н-3 | 2 | |
| А4 | | 17 | -1.0.5-01 | Опора О-2 | 6 | |
| БУ | | 19 | | Стержень опорный ф12АII | | |
| | | | | ГОСТ 5781-82, ℓ=550 | 4 | 0,49кг |
| БУ | | 20 | | Стержень опорный ф12АII | | |
| | | | | ГОСТ 5781-82, ℓ=600 | 12 | 0,53кг |

Взам. инв. № | Подпись и дата | Инв. № подл.

1.263.5-5.5-2.0.0 | Лист 3



| Форм. | Зона | Позиц. | Обозначение | Наименование | Кол. | Примеч |
|---|---|---|---|---|---|---|
| | | | | | | |
| | | | | Стандартные изделия | | |
| | | 21 | | Болт М16×190, ГОСТ 7798-70* | 6 | |
| | | 22 | | Гайка М16, ГОСТ 5915-70* | 6 | |
| | | 23 | | Шайба М16, ГОСТ 11371-78* | 6 | |
| | | | | | | |
| | | | | 1.263.5-5.5-2.0.0-03 | АД-24-4,5-150 | |
| | | | | Сборочные единицы | | |
| А3 | | 11 | 1.263.5-5.5-2.1.0-02 | Полуарка ПА-7 | 2 | |
| А4 | | 12 | -1.2.0-02 | Башмак БМ-3 | 2 | |
| А4 | | 13 | -1.3.0-03 | Серьга С-4 | 2 | |
| А3 | | 14 | -1.4.0-05 | Затяжка З-6 | 1 | |
| А3 | | 15 | -1.5.0-03 | Муфта стяжная Мф-4 | 2 | |
| | | | | | | |
| | | | | Детали | | |
| А4 | | 16 | 1.263.5-5.5-1.0.4-03 | Накладка Н-4 | 2 | |
| А4 | | 17 | -1.0.4-02 | Опора О-3 | 6 | |
| БУ | | 19 | | Стержень опорный ф12АII | | |
| | | | | ГОСТ 5781-82, ℓ=750 | 4 | 0,67 кг |
| БУ | | 20 | | Стержень опорный ф12АII | | |
| | | | | ГОСТ 5781-82, ℓ=800 | 24 | 0,71 кг |
| | | | | | | |
| | | | | Стандартные изделия | | |
| | | 21 | | Болт М20×190 ГОСТ 7798-70* | 6 | |
| | | 22 | | Гайка М20, ГОСТ 5915-70* | 6 | |
| | | 23 | | Шайба М20, ГОСТ 11371-78* | 6 | |

Взам. инв. № | Подпись и дата | Инв. № подл.

1.263.5-5.5-2.0.0 | Лист 4

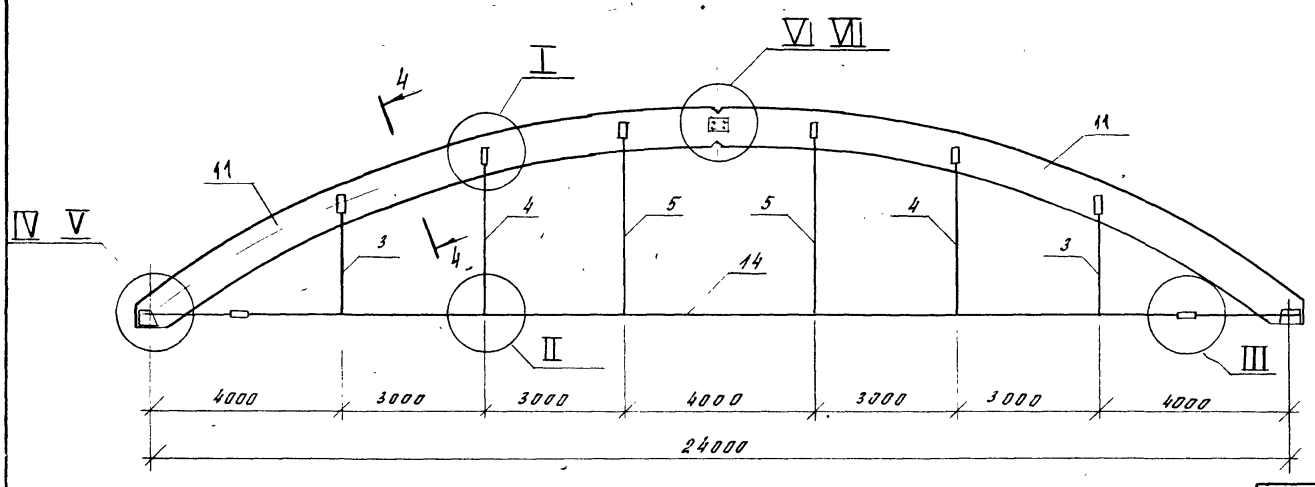


4 - 4

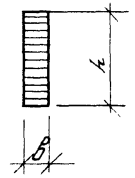


| Обозначение | Марка | Размеры, мм | | Масса, кг | № узла |
|---|---|---|---|---|---|
| | | B | h | | |
| 1.263.5-5.5-2.0.0 | АД-24-3-100 | 140 | 500 | 1161,8 | IV, VI |
| -01 | АД-24-3-150 | 140 | 600 | 1346,1 | IV, VI |
| -02 | АД-24-4,5-100 | 140 | 600 | 1409,4 | V, VII |
| -03 | АД-24-4,5-150 | 140 | 800 | 1631,2 | V, VII |

Узлы IV ... VII см докум. 1.263.5-5.5-1.0.0 СБ

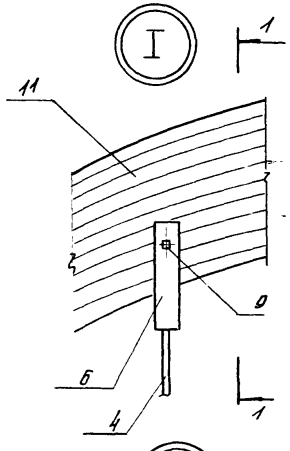


1 - 1

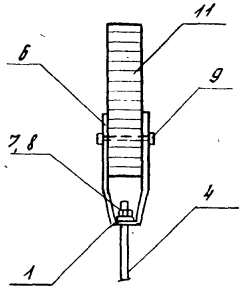


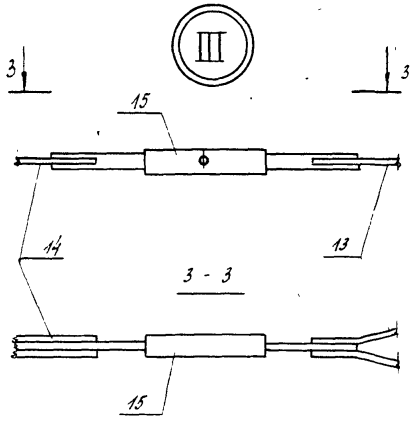


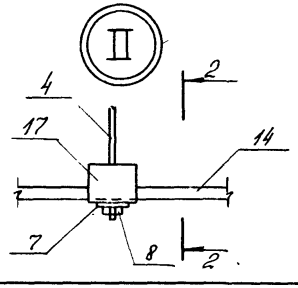


2 - 2

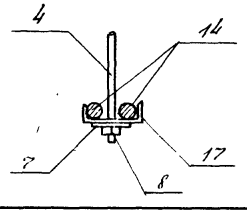


| | | | |
|---|---|---|---|
| Зав.ОСК | Травуш | | |
| Н.контр | Шашина | | |
| ГИП | Строганова | | |
| Вед.инж. | Шашина | | |

1.263.5-55-2.0.0

Арка АД-24-3-100, АД-24-3-150, АД-24-4,5-100, АД-24-4,5-150
Сборочный чертеж

| Стадия | Масса | Масштаб |
|---|---|---|
| Р | см табл. | 1:100 |
| Лист | Листов 1 | |

ЦНИИЭП им. Б.С. Мезенцева

Инв.№ подл. | Подпись и дата | Взам.инв.№

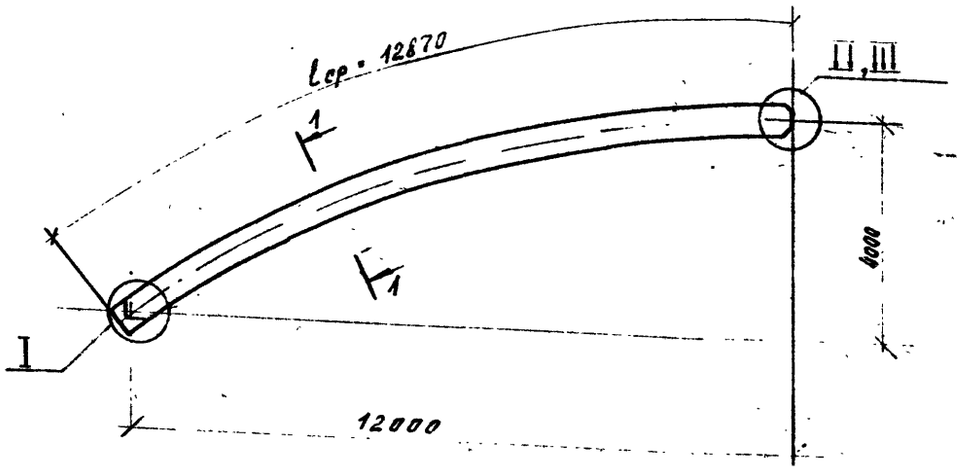


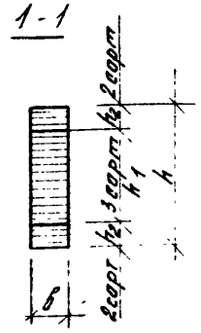


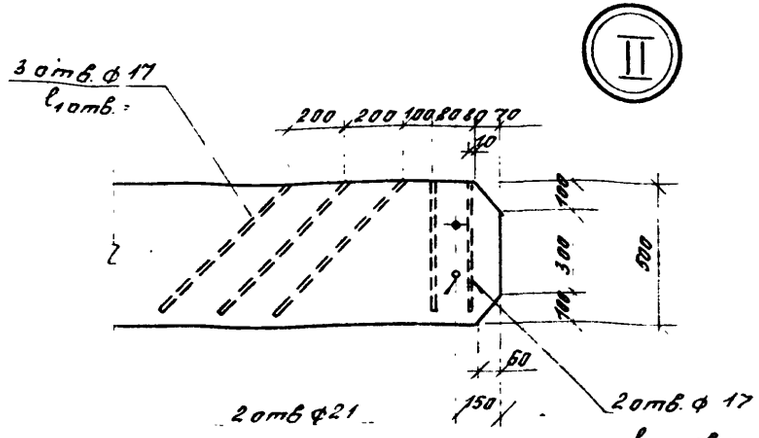


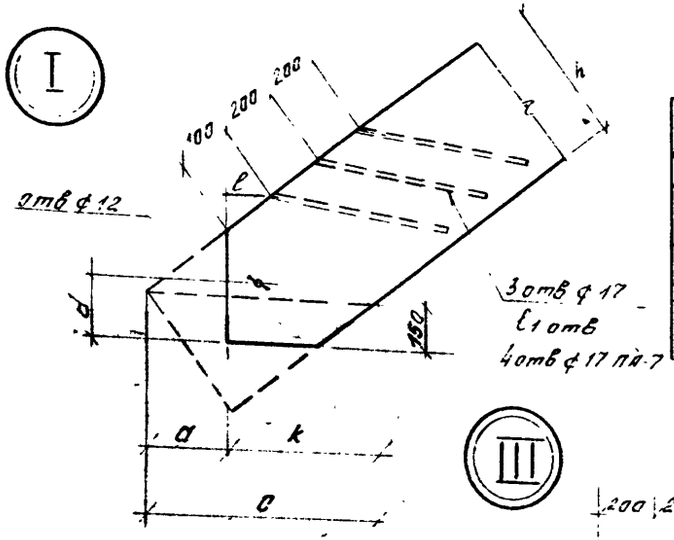


| Обозначение | Марка | Размеры, мм | | | | | | | | | | | Объем древесины, м³ | | Масса, кг | № узла |
|---|---|---|---|---|---|---|---|---|---|---|---|---|---|---|---|---|
| | | $h_1$ | $h_2$ | a | k | c | d | l | h | в | $l_{1отв}$ | $l_{2отв}$ | 2сорт | 3сорт | | |
| -210 | ПА-5 | 350 | 75 | 286 | 548 | 834 | 210 | 96 | 500 | 140 | 550 | 450 | 0,270 | 0,631 | 450,5 | I, II |
| -01 | ПА-6 | 420 | 90 | 368 | 632 | 1000 | 210 | 95 | 500 | 140 | 600 | 550 | 0,324 | 0,757 | 533,5 | I, III |
| -02 | ПА-7 | 560 | 120 | 529 | 806 | 1335 | 240 | 126 | 800 | 140 | 800 | 750 | 0,432 | 1,010 | 711,2 | II, III |

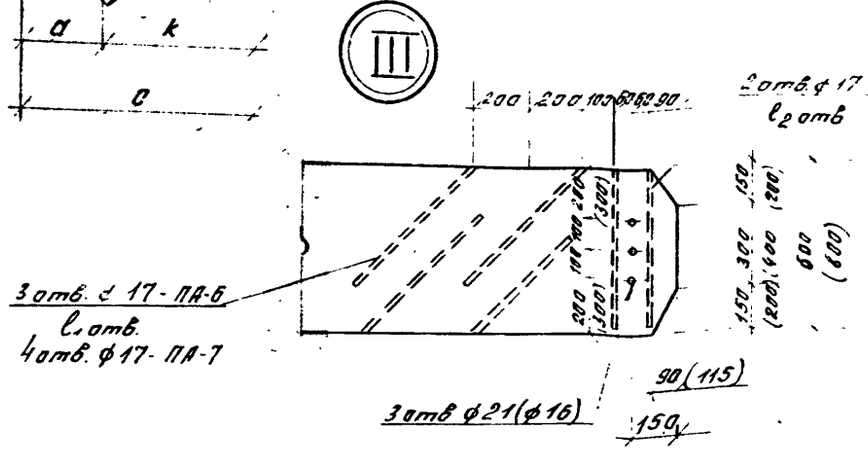


Размеры в скобках относятся к ПА-7

| | | | |
|---|---|---|---|
| Зав. оск | Травуш | | |
| Н конт | Шашина | | |
| ГИП | Строганова | | |
| Вед. инж. | Шашина | | |

1.263.5-5.5-2.1.0

Полуарка ПА-5... ПА-7

| Стадия | Масса | Масшт. |
|---|---|---|
| Р | см табл | |

Лист 1 | Листов 2

Пиломатериалы хвойных пород ГОСТ 8486-86 Е, ГОСТ 2454-80 Е

ЦНИИЭП им. Б.С. Мезенцева

Инв. № подл. | Подпись и дата | Взам. инв. №

# Геометрические схемы полуарок

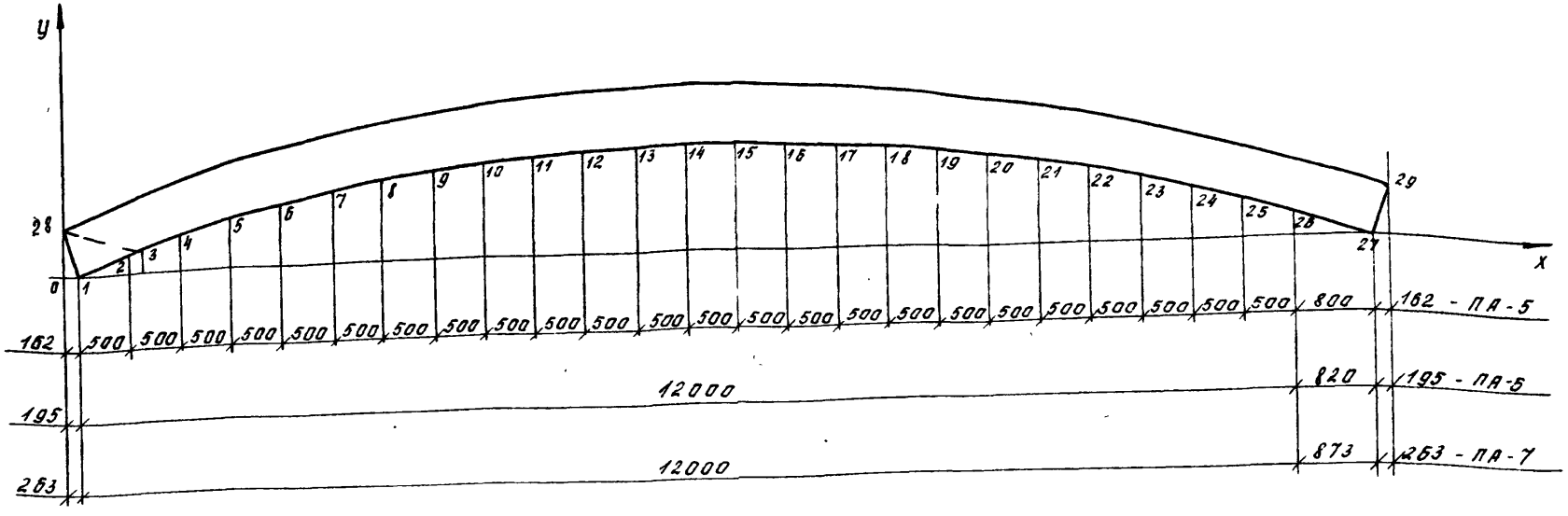


| координаты точек, мм | | $x_1$ | $x_2$ | $x_3$ | $x_4$ | $x_5$ | $x_6$ | $x_7$ | $x_8$ | $x_9$ | $x_{10}$ | $x_{11}$ | $x_{12}$ | $x_{13}$ | $x_{14}$ | $x_{15}$ | $x_{16}$ | $x_{17}$ | $x_{18}$ | $x_{19}$ | $x_{20}$ | $x_{21}$ | $x_{22}$ | $x_{23}$ | $x_{24}$ | $x_{25}$ | $x_{26}$ | $x_{27}$ | $x_{28}$ | $x_{29}$ |
|---|---|---|---|---|---|---|---|---|---|---|---|---|---|---|---|---|---|---|---|---|---|---|---|---|---|---|---|---|---|---|
| | | $y_1$ | $y_2$ | $y_3$ | $y_4$ | $y_5$ | $y_6$ | $y_7$ | $y_8$ | $y_9$ | $y_{10}$ | $y_{11}$ | $y_{12}$ | $y_{13}$ | $y_{14}$ | $y_{15}$ | $y_{16}$ | $y_{17}$ | $y_{18}$ | $y_{19}$ | $y_{20}$ | $y_{21}$ | $y_{22}$ | $y_{23}$ | $y_{24}$ | $y_{25}$ | $y_{26}$ | $y_{27}$ | $y_{28}$ | $y_{29}$ |
| ПА-5 | | 162 | 662 | 789 | 1162 | 1662 | 2162 | 2662 | 3162 | 3662 | 4162 | 4662 | 5162 | 5662 | 6162 | 6662 | 7162 | 7662 | 8162 | 8662 | 9162 | 9662 | 10162 | 10662 | 11162 | 11662 | 12162 | 12962 | 0 | 13124 |
| | | 0 | 164 | 203 | 313 | 448 | 570 | 677 | 770 | 850 | 920 | 974 | 1015 | 1045 | 1060 | 1065 | 1055 | 1034 | 1000 | 953 | 890 | 820 | 734 | 634 | 520 | 395 | 254 | 0 | 474 | 474 |
| ПА-6 | | 195 | 695 | 945 | 1195 | 1695 | 2195 | 2695 | 3195 | 3695 | 4195 | 4695 | 5195 | 5695 | 6195 | 6695 | 7195 | 7695 | 8195 | 8695 | 9195 | 9695 | 10195 | 10695 | 11195 | 11695 | 12195 | 13015 | 0 | 13210 |
| | | 0 | 165 | 240 | 315 | 450 | 570 | 680 | 775 | 856 | 924 | 980 | 1020 | 1050 | 1060 | 1070 | 1064 | 1040 | 1010 | 960 | 900 | 830 | 743 | 640 | 530 | 404 | 263 | 0 | 567 | 567 |
| ПА-7 | | 263 | 763 | 1261 | 1263 | 1763 | 2263 | 2763 | 3263 | 3763 | 4263 | 4763 | 5263 | 5763 | 6263 | 6763 | 7263 | 7763 | 8263 | 8763 | 9263 | 9763 | 10263 | 10763 | 11263 | 11763 | 12263 | 13136 | 0 | 13399 |
| | | 0 | 166 | 317 | 320 | 455 | 580 | 690 | 783 | 866 | 935 | 990 | 1034 | 1065 | 1080 | 1087 | 1080 | 1060 | 1025 | 980 | 920 | 845 | 750 | 650 | 550 | 420 | 280 | 0 | 755 | 755 |

Инв. № подл. | Подпись и дата | Взам. инв. №

| Формат | Зона | Позиц. | Обозначение | Наименование | Кол | Примеч |
|---|---|---|---|---|---|---|
| | | | | Документация | | |
| А3 | | | 1.263 5 - 55 - 3.0 ОСБ | Сборочный чертеж | | |
| | | | - ТО | Техническое описание | | |
| | | | - ВРМ | Ведомость расхода материалов | | |
| | | | | Детали | | |
| А4 | | 1 | 12635-55 - 10.1-01 | Шайба Ш-2 | 8 | |
| | | | | Переменные данные для исполнений | | |
| | | | | 12635-55-30.0 | | АД-36-3-100 |
| | | | | Сборочные единицы | | |
| А3 | | 2 | 12635-55-310 | Полуарка ПА-8 | 2 | |
| А3 | | 3 | - 320 | Марка М-1 | 2 | |
| | | 6 | - 330 | Деталь закладная Д3-1 | 2 | |
| | | | | Детали | | |
| БЧ | | 7 | | Стержень опорный | | |
| | | | | ф 12 AII ГОСТ 5781 - 82 | | |
| | | | | ℓ = 600 | 4 | 0,54кг |
| БЧ | | 8 | | Стержень ф 16 AII | | |
| | | | | ГОСТ 5781-82, ℓ = 330 | 4 | 0,82кг |

| | | | |
|---|---|---|---|
| Зав ОСК | Травуш | | 1.263 5 - 55 - 3 0.0 |
| Н контр | Шашина | | |
| ГИП | Строганова | | Арка АД-36-3-100, АД-35-3-150 |
| Вед инж | Шашина | | АД-36-4,5-100, АД-36-4,5-150 |

| Стадия | Лист | Листов |
|---|---|---|
| Р | 1 | 4 |

ЦНИИЭП им БС Мезенцева

| Формат | Зона | Позиц. | Обозначение | Наименование | Кол | Примеч |
|---|---|---|---|---|---|---|
| БЧ | | 9 | | Стержень ф 12 AII | | |
| | | | | ГОСТ 5781-82, ℓ = 750 | 16 | 0,70кг |
| А4 | | 10 | 1263.5 - 55 - 1.0.4 - 02 | Накладка Н-3 | 2 | |
| | | | | Стандартные изделия | | |
| | | 12 | | Болт М16×200 | | |
| | | | | ГОСТ 7798 - 70* | 6 | |
| | | 14 | | Гайка М16 ГОСТ 5915-70* | 6 | |
| | | 15 | | Шайба М16 ГОСТ 11371-78 | 6 | |
| | | | | 12635-55-300-01 | | АД-36-3-150 |
| | | | | Сборочные единицы | | |
| А3 | | 2 | 1.263.5 - 55 - 3.1.0 - 01 | Полуарка ПА-9 | 2 | |
| А3 | | 3 | 3.2 0 - 02 | Марка М-3 | 1 | |
| А4 | | 6 | 3 3 0 | Деталь закладная Д3-1 | 2 | |
| | | | | Детали | | |
| БЧ | | 7 | | Стержень опорный | | |
| | | | | ф 12 AII ГОСТ 5781-82 | | |
| | | | | ℓ = 600 | 4 | 0,54кг |
| БЧ | | 8 | | Стержень ф 20 AII | | |
| | | | | ГОСТ 5781-82, ℓ = 330 | 4 | 0,82кг |
| БЧ | | 9 | | Стержень ф 12 AII | | |
| | | | | ГОСТ 5781-82, ℓ = 800 | 16 | 0,71кг |
| А4 | | 10 | 1263.5 - 5.5 - 1.0 4 - 03 | Накладка Н-4 | 2 | |
| | | | | Стандартные изделия | | |
| | | 12 | | Болт М20×220 | | |
| | | | | ГОСТ 7798 - 70* | 6 | |

Инв № подл. | Подпись и дата | Взам инв №

1263.5 - 55 - 3.0 0

Лист 2

| Формат | Зона | Позиц. | Обозначение | Наименование | Кол | Прим |
|---|---|---|---|---|---|---|
| | | 14 | | Гайка М20, ГОСТ 5915-70* | 6 | |
| | | 15 | | Шайба М20, ГОСТ 11371-78 | 6 | |
| | | | | | | |
| | | | | 1.263.5-5.5-3.00-02 | АД-36-4,5-100 | |
| | | | | Сборочные единицы | | |
| А3 | | 2 | 1.263.5-5.5-3.1.0-01 | Полуарка ПА-9 | 2 | |
| А3 | | 3 | -3.2.0-02 | Марка М-3 | 2 | |
| А4 | | 6 | -3.3.0 | Деталь закладная Д3-1 | 2 | |
| | | | | | | |
| | | | | Детали | | |
| Б4 | | 7 | | Стержень опорный | | |
| | | | | ф12 А-II ГОСТ 5781-82 | | |
| | | | | ℓ = 600 | 4 | 0,54 кг |
| Б4 | | 8 | | Стержень ф20 А-II | | |
| | | | | ГОСТ 5781-82, ℓ = 330 | 4 | 0,82 кг |
| Б4 | | 9 | | Стержень ф12 А-II | | |
| | | | | ГОСТ 5781-82, ℓ = 800 | 16 | 0,71 кг |
| А4 | | 10 | 1.263.5-5.5-104-03 | Накладка Н-4 | 2 | |
| | | | | | | |
| | | | | Стандартные изделия | | |
| | | 12 | | Болт М20×220, ГОСТ 7798-70* | 6 | |
| | | 14 | | Гайка М20, ГОСТ 5915-70* | 6 | |
| | | 15 | | Шайба М20, ГОСТ 11371-78 | 12 | |
| | | | | | | |
| | | | | 1.263.5-5.5-3.00-03 | АД-36-4,5-150 | |
| | | | | Сборочные единицы | | |
| А3 | | 2 | 1.263.5-5.5-3.1.0-02 | Полуарка ПА-10 | 2 | |
| А3 | | 3 | -3.2.0-02 | Марка М-3 | 1 | |
| А3 | | 4 | -3.2.0-01 | Марка М-2 | 1 | |

Инв.№ подл. | Подпись и дата | Взам. инв.№





| Формат | Зона | Позиц. | Обозначение | Наименование | Кол | Примеч. |
|---|---|---|---|---|---|---|
| | | | | | | |
| А3 | | 5 | 1.263.5-5.5-320-04 | Марка М-5 | 2 | |
| А4 | | 6 | -33.0-01 | Деталь закладная | | |
| | | | | Д3-2 | 2 | |
| | | | | | | |
| | | | | Детали | | |
| Б4 | | 7 | | Стержень опорный | | |
| | | | | ф12 А-II ГОСТ 5781-82 | | |
| | | | | ℓ = 620 | 4 | 0,55 кг |
| Б4 | | 8 | | Стержень ф20 А-II | | |
| | | | | ГОСТ 5781-82 ℓ = 330 | 4 | 0,82 кг |
| Б4 | | 9 | | Стержень опорный | | |
| | | | | ф12 А-II ГОСТ 5781-82 | | |
| | | | | ℓ = 900 | 16 | 0,80 кг |
| Б4 | | 11 | | Стержень ф25 А-II | | |
| | | | | ГОСТ 5781-82 ℓ = 330 | 4 | 1,27 кг |
| | | | | | | |
| | | | | Стандартные изделия | | |
| | | 13 | | Болт М16×70 ГОСТ 7798-70* | 2 | |
| | | 14 | | Гайка М16 ГОСТ 5915-70* | 2 | |
| | | 15 | | Шайба М16 ГОСТ 11371-72 | 2 | |

Инв.№ подл. | Подпись и дата | Взам. инв.№

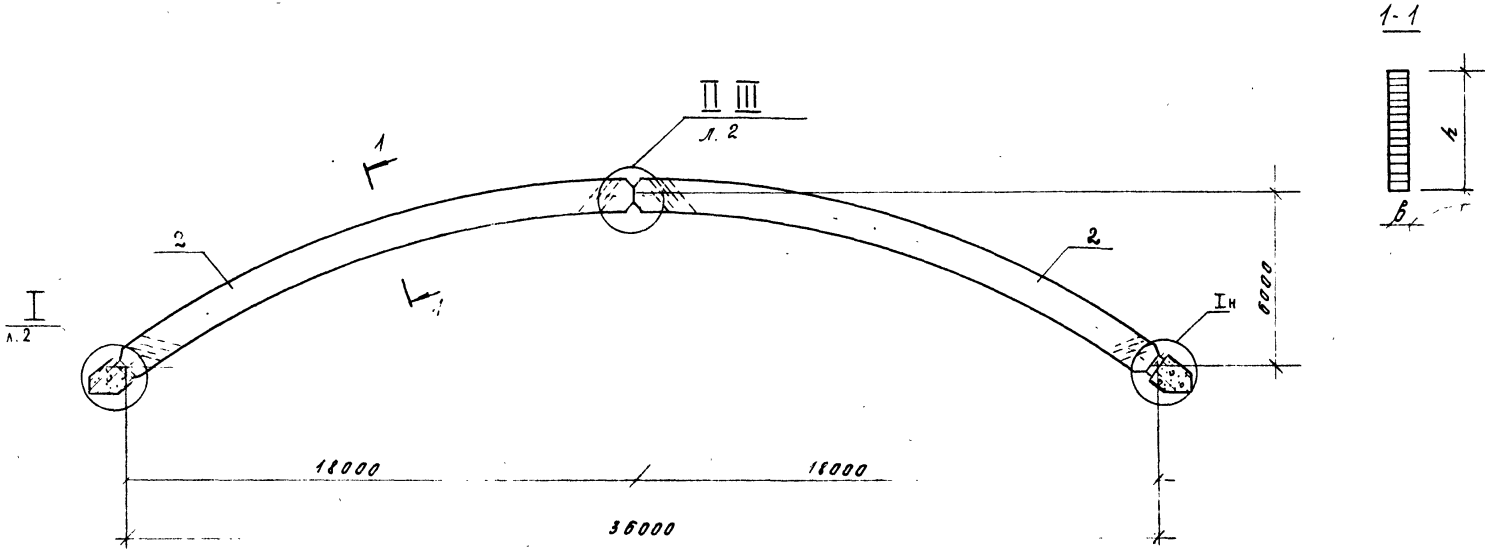


| Обозначение | Марка | Размеры, мм | | Узел № | Масса, кг |
|---|---|---|---|---|---|
| | | в | h | | |
| 1263.5 - 5.5 - 30.0 | АД-36-3-100 | 140 | 800 | I, II | 2287,4 |
| -01 | АД-36-3-150 | 160 | 900 | I, II | 2913,3 |
| -02 | АД-36-4,5-100 | 160 | 900 | I, II | 2913,3 |
| -03 | АД-36-4,5-150 | 160 | 1100 | I, II | 3585,2 |

| | | | |
|---|---|---|---|
| Зав. ОСК | Травуш | | |
| Н. конт | Шашина | | |
| ГИП | Строганова | | |
| Ведущ. | Шашина | | |

1.263.5 - 5.5 - 30.0 СБ

Арка АД-36-3-100, АД-36-3-150
АД-36-4,5-100, АД-36-4,5-150.
Сборочный чертеж

| Стадия | Масса | Масшт |
|---|---|---|
| Р | см табл | |

Лист 1 Листов 2

ЦНИИЭП им. Б.С. Мезенцева

Подпись и дата | Взам. инв. №

24341 37 Формат А3

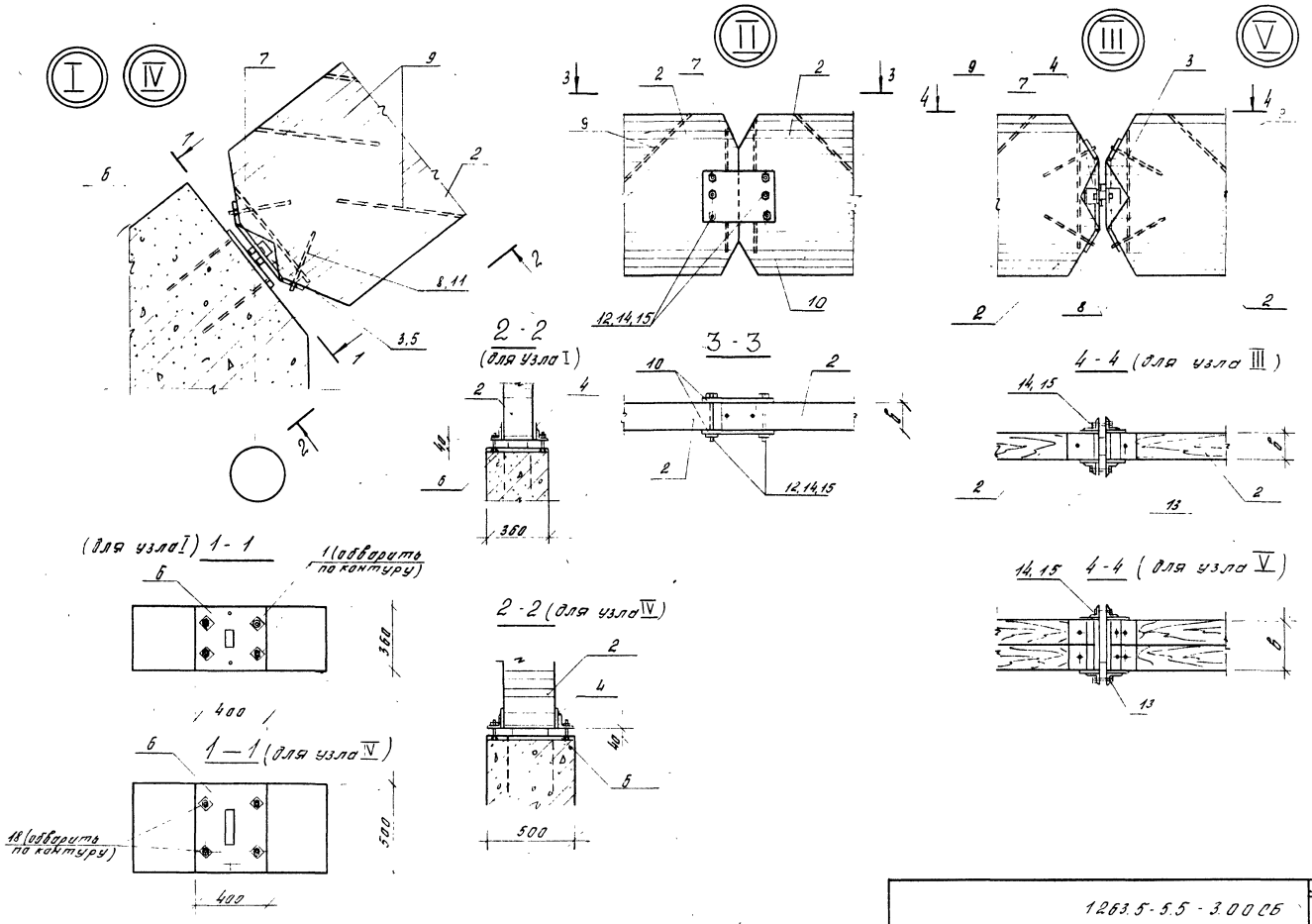


| | | |
|---|---|---|
| Инв.№ подл. | Подпись и дата | Взам.инв.№ |

1263.5-5.5-3.00 СБ

Лист 2

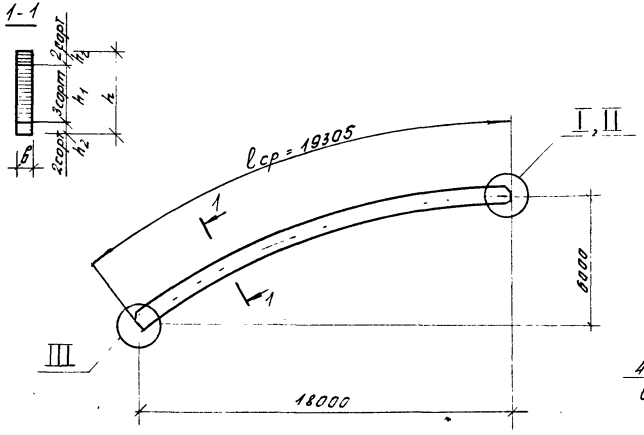


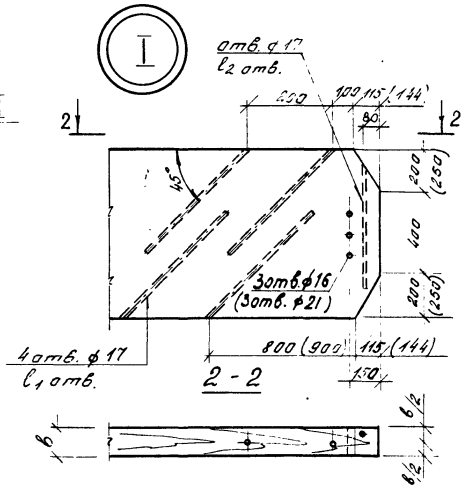


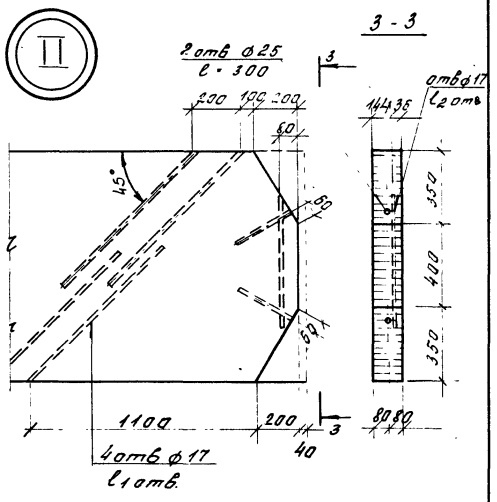


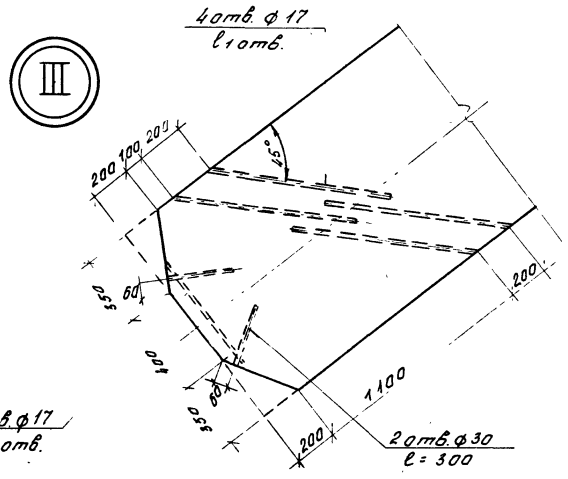


| Обозначение | Марка | Размеры, мм | | | | | | Объем древесины, м³ | | Масса, кг | Узла |
|---|---|---|---|---|---|---|---|---|---|---|---|
| | | $h_1$ | $h_2$ | h | в | $l_{отв}$ | $l_{1отв}$ | 2 сорт | 3 сорт | | |
| 1.263.5-5.5-3.1.0 | ПА-8 | 560 | 120 | 800 | 140 | 750 | 600 | 0,650 | 1,514 | 1082,0 | I, III |
| -01 | ПА-9 | 630 | 135 | 900 | 160 | 800 | 600 | 0,834 | 1,946 | 1390,0 | I, III |
| -02 | ПА-10 | 770 | 165 | 1100 | 160 | 900 | 620 | 1,019 | 2,378 | 1698,0 | II, III |

Размеры в скобках относятся к ПА-9

| | | | | | |
|---|---|---|---|---|---|
| | | | | 1.263.5-5.5-3.1.0 | |
| | | | | Полуарка ПА-8, ПА-9, ПА-10 | Стадия: Р; Масса: см. табл.; Масштаб: |
| Зав. ОСК | Трабуш | | | | Лист 1; Листов 2 |
| Н. конт | Шашина | | | | |
| ГИП | Страганова | | | Пиломатериалы хвойных пород ГОСТ 24454-80Е, ГОСТ 24454-80Е | ЦНИИЭП им. Б.С. Мезенцева |
| Вед. инж | Шашина | | | | |

# Геометрические схемы полуарок

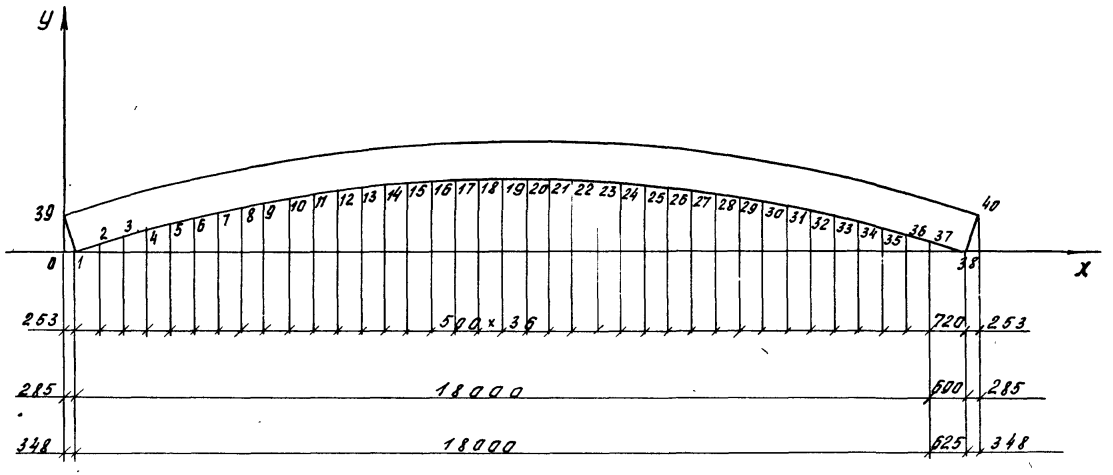


| Координаты точек, мм | | |

| Формат | Зона | Позиц. | Обозначение | Наименование | Кол. | Примеч. |
|---|---|---|---|---|---|---|
| | | | | Документация | | |
| А3 | | | 1.263.5-5.5-3.2.ОСБ | Сборочный чертеж | | |
| А3 | | | ТО | Техническое описание | | |
| | | | | Детали | | |
| А4 | | 1 | 1.263.5-5.5-3.2.1 | Уголок У-1 | 2 | |
| | | | | Переменные данные для исполнений | | |
| | | | | 1.263.5-5.5-3.2.0 | | М-1 |
| | | | | Детали | | |
| БЧ | | 2 | 1.263.5-5.5-3.2.2 | Пластина | | |
| | | | | лист 30-Б-ПН ГОСТ 19903-74* / 09Г2С-15 ГОСТ 19282-73* | | |
| | | | | 30×100 | 2 | 0,7 кг |
| А4 | | 4 | -3.2.4 | Пластина П-1 | 1 | |
| А4 | | 5 | -3.2.5 | Пластина П-5 | 2 | |
| А4 | | 6 | -3.2.6 | Пластина П-9 | 2 | |
| | | | | 1.263.5-5.5-3.2.0-01 | | М-2 |
| | | | | Детали | | |
| БЧ | | 3 | 1.263.5-5.5-3.2.3 | Пластина | | |
| | | | | лист 40-Б-ПН ГОСТ 19903-74* / 09Г2С-15 ГОСТ 19282-73* | | |
| | | | | 40×100 | 1 | 1,3 кг |
| А4 | | 4 | -3.2.4-01 | Пластина П-2 | 1 | |
| А4 | | 5 | -3.2.5-02 | Пластина П-6 | 2 | |
| А4 | | 6 | -3.2.6 | Пластина П-9 | 2 | |

| | | | |
|---|---|---|---|
| Зав.ОСК | Грабчик | | 1.263.5-5.5-3.2.0 |
| Н.контр. | Шашина | | |
| ГИП | Строганова | | Марка М-1 ... М-7 |
| Вед.инж. | Шашина | | Стадия Р; Лист 1; Листов 3 |
| | | | ЦНИИЭП им. Б.С. Мезенцева |

| Формат | Зона | Позиц. | Обозначение | Наименование | кол. | Примеч. |
|---|---|---|---|---|---|---|
| | | | | 1.263.5-5.5-3.2.0-02 | | М-3 |
| | | | | Детали | | |
| БЧ | | 2 | 1.263.5-5.5-3.2.2 | Пластина | | |
| | | | | лист 30-Б-ПН ГОСТ 19903-74* / 09Г2С-15 ГОСТ 19282-73* | | |
| | | | | 30×100 | 2 | 0,7 кг |
| А4 | | 4 | 1.263.5-5.5-3.2.4-01 | Пластина П-2 | 1 | |
| А4 | | 5 | -3.2.5-01 | Пластина П-6 | 2 | |
| А4 | | 6 | -3.2.6 | Пластина П-9 | 2 | |
| | | | | 1.263.5-5.5-3.2.0-03 | | М-4 |
| | | | | Детали | | |
| БЧ | | 3 | 1.263.5-5.5-3.2.3 | Пластина | | |
| | | | | лист 40-Б-ПН ГОСТ 19903-74* / 09Г2С-15 ГОСТ 19282-73* | | |
| | | | | 40×100 | 1 | 1,3 кг |
| А4 | | 4 | -3.2.4-02 | Пластина П-3 | 1 | |
| А4 | | 5 | -3.2.5-02 | Пластина П-7 | 2 | |
| А4 | | 6 | -3.2.6-01 | Пластина П-10 | 2 | |
| | | | | 1.263.5-5.5-3.2.0-04 | | М-5 |
| | | | | Детали | | |
| БЧ | | 2 | 1.263.5-5.5-3.2.2 | Пластина | | |
| | | | | лист 30-Б-ПН ГОСТ 19903-74* / 09Г2С-15 ГОСТ 19282-73* | | |
| | | | | 30×100 | 2 | 0,7 кг |
| А4 | | 4 | -3.2.4-02 | Пластина П-3 | 1 | |
| А4 | | 5 | -3.2.5-01 | Пластина П-7 | 2 | |
| А4 | | 6 | -3.2.6-01 | Пластина П-10 | 2 | |

Инв.№ подл. | Подпись и дата | Взам.инв.№

1.263.5-5.5-3.2.0 Лист 2

Копировал Формат А4

| Форм. | Зона | Позиц. | Обозначение | Наименование | Кол. | Примеч |
|---|---|---|---|---|---|---|
| | | | | | | |
| | | | | 1.263.5-5.5-3.2.0-05 | | М-6 |
| | | | | | | |
| | | | | Детали | | |
| БЧ | | 3 | 1.263.5-5.5-3.2.3 | Пластина | | |
| | | | | лист 40-Б-ПН ГОСТ 19903-74* / 092с-15 ГОСТ 19282-73* | | |
| | | | | 40×200 | 1 | 2,6 кг |
| А4 | | 4 | -3.2.4-03 | Пластина П-4 | 1 | |
| А4 | | 5 | -3.2.5-03 | Пластина П-8 | 2 | |
| А4 | | 6 | -3.2.6 | Пластина П-9 | 2 | |
| | | | | | | |
| | | | | 1.263.5-5.5-3.2.0-06 | | М-7 |
| | | | | | | |
| | | | | Детали | | |
| БЧ | | 2 | 1.263.5-5.5-3.2.2 | Пластина | | |
| | | | | лист 30-Б-ПН ГОСТ 19903-74* / 092с-15 ГОСТ 19282-73* | | |
| | | | | 30×200 | 2 | 1,4 кг |
| А4 | | | -3.2.4-03 | Пластина П-4 | 1 | |
| А4 | | | -3.2.5-03 | Пластина П-8 | 2 | |
| А4 | | | -3.2.6 | Пластина П-9 | 2 | |



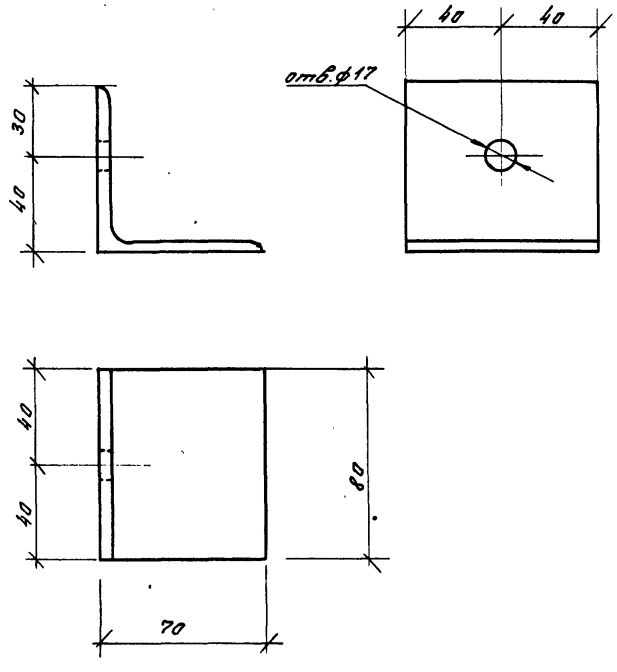


| | | | |
|---|---|---|---|
| Зав.отд. | Травуш | | |
| Н.контр. | Шашина | | |
| ГИП | Строганов | | |
| Вед.инж. | Шашина | | |

1.263.5-5.5-3.2.1

Уголок У-1

| Стадия | Масса | Масштаб |
|---|---|---|
| Р | 0,5 | 1:2 |

Лист | Листов 1

Уголок 70×5-Б ГОСТ 8509-86 / В Ст3кп 2-17 ТУ14-1-3023-80

ЦНИИЭП им. Б.С. Мезенцева

Подпись и дата | Взам. инв. № | Инв. № подл.

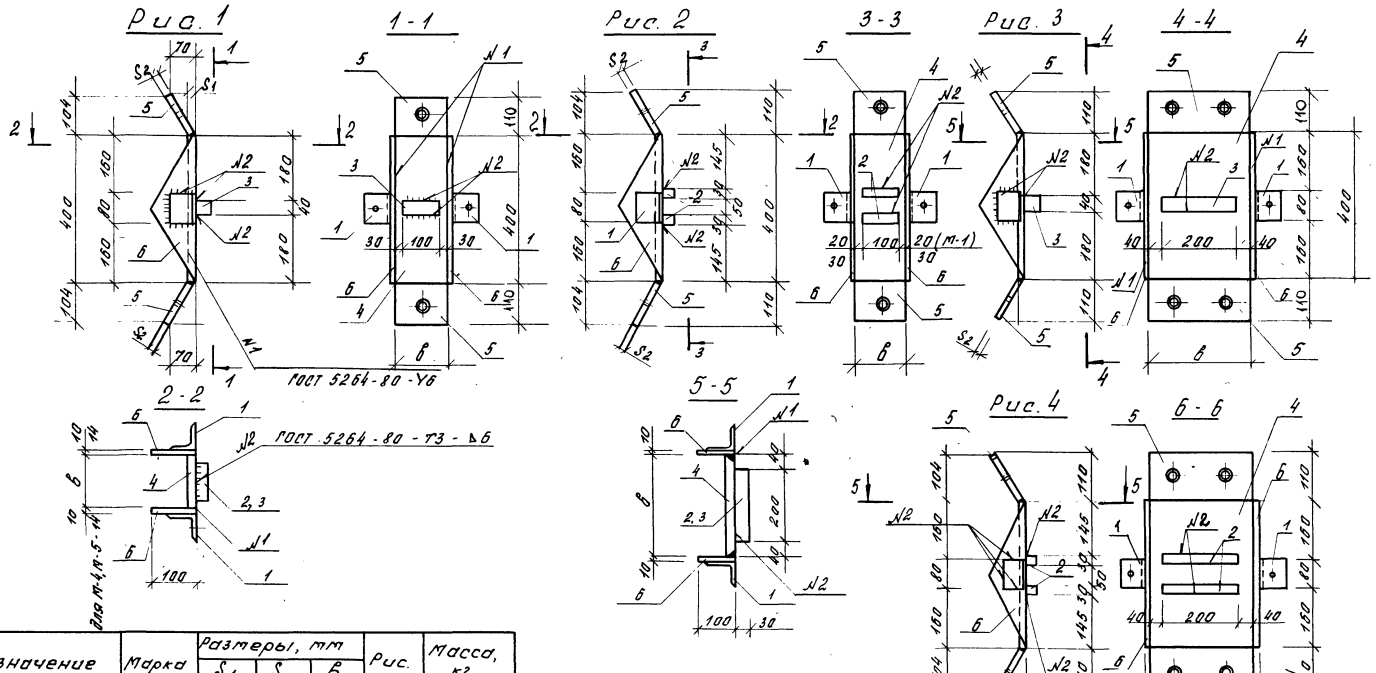


| Обозначение | Марка | Размеры, мм $S_1$ | $S_2$ | B | Рис. | Масса, кг |
|---|---|---|---|---|---|---|
| 1.263.5-5.5-3.2.0 | М-1 | 20 | 14 | 140 | 2 | 21,4 |
| -01 | М-2 | 20 | 14 | 160 | 1 | 23,0 |
| -02 | М-3 | 20 | 14 | 160 | 2 | 23,1 |
| -03 | М-4 | 25 | 16 | 160 | 1 | 28,5 |
| -04 | М-5 | 25 | 16 | 160 | 2 | 28,6 |
| -05 | М-6 | 20 | 14 | 280 | 3 | 35,0 |
| -06 | М-7 | 20 | 14 | 280 | 4 | 35,3 |

| | | | |
|---|---|---|---|
| Зав.отд. | Гробуш | | |
| Н.контр. | Шашина | | |
| ГИП | Строганова | | |
| Разраб. | Шашина | | |

1.263.5-5.5-3.2.0СБ

Марка М-1...М-7
Сборочный чертеж

| Стадия | Масса | Масштаб |
|---|---|---|
| Р | см. табл. | 1:10 |
| Лист | Листов 1 | |

ЦНИИЭП им. Б.С. Мезенцева

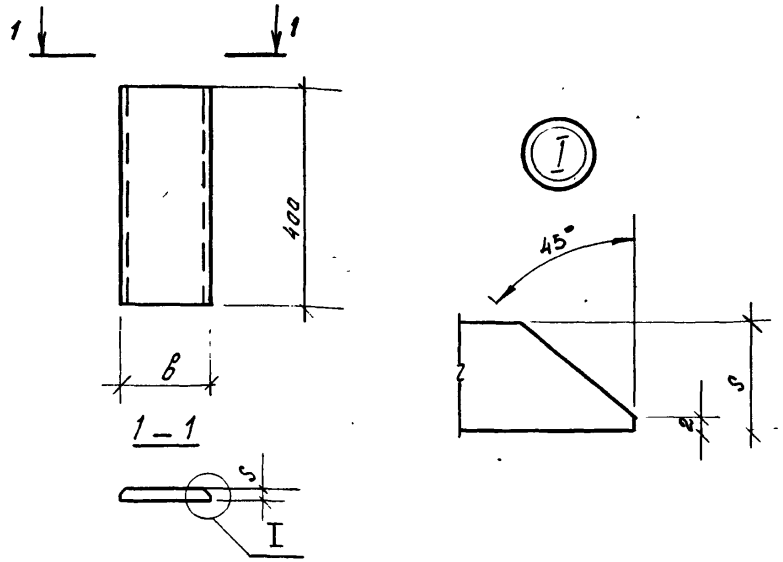


| Обозначение | Марка | Размеры, мм | | Масса, кг |
|---|---|---|---|---|
| | | в | S | |
| 1.263.5 - 5.5 - 3.2.4 | П-1 | 140 | 20 | 8,8 |
| -01 | П-2 | 160 | 20 | 10,1 |
| -02 | П-3 | 160 | 25 | 12,6 |
| -03 | П-4 | 280 | 20 | 17,6 |

1.263.5 - 5.5 - 3.2.4

Пластина П-1...П-4

| Стадия | Масса | Масшт. |
|---|---|---|
| Р | см. табл. | 1:10 |

Лист | Листов 1

Лист Б-ПН ГОСТ 19903-74* / 09Г2С-15 ГОСТ 19282-73*

ЦНИИЭП им. Б.С. Мезенцева

| | | |
|---|---|---|
| Зав. оск | Травуш | |
| Н. конт. | Шашина | |
| ГИП | Строганов | |
| Вед. инж. | Шашина | |

Взам. инв. № | Подпись и дата | Инв. № подл.

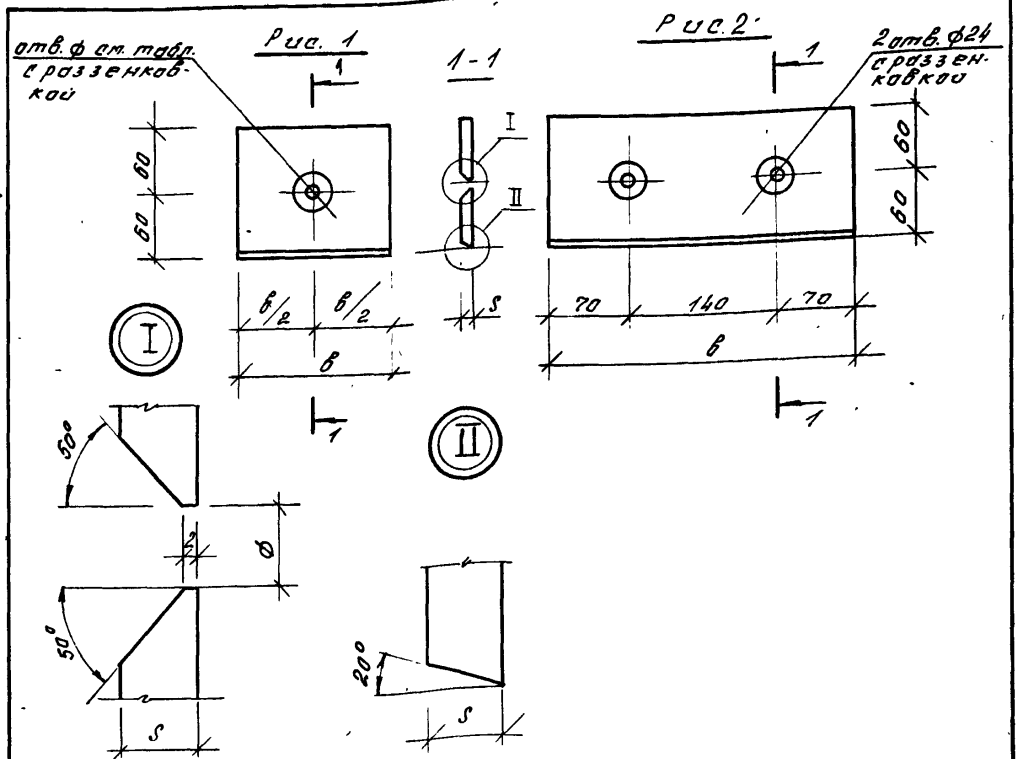


| Обозначение | Марка | Размеры, мм | | | Рис. | Масса, кг |
|---|---|---|---|---|---|---|
| | | в | S | ф | | |
| 1.263.5-5.5 - 3.2.5 | П-5 | 140 | 14 | 20 | 1 | 1,9 |
| -01 | П-6 | 160 | 14 | 24 | 1 | 2,1 |
| -02 | П-7 | 160 | 16 | 29 | 1 | 2,4 |
| -03 | П-8 | 280 | 14 | 24 | 2 | 3,7 |

1.263.5 - 5.5 - 3.2.5

Пластина П-5...П-8

| Стадия | Масса | Масшт. |
|---|---|---|
| Р | см. табл. | 1:5 |

Лист | Листов 1

Лист Б-ПН ГОСТ 19903-74* / ВСт3кп2-17У14-1-3023-80

ЦНИИЭП им. Б.С. Мезенцева

| | | |
|---|---|---|
| Зав. оск | Травуш | |
| Н. конт. | Шашина | |
| ГИП | Строганова | |
| Вед. инж. | Шашина | |

Взам. инв. № | Подпись и дата | Инв. № подл.

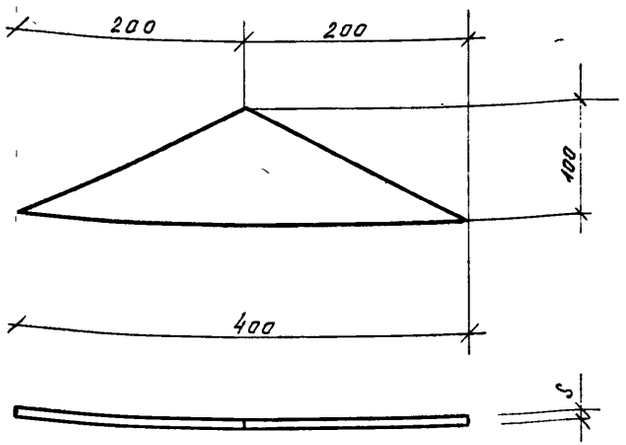


| Обозначение | Марка | S, мм | Масса, кг |
|---|---|---|---|
| 1.263.5-5.5 - 3.2.6 | П-9 | 10 | 3,2 |
| -01 | П-10 | 14 | 4,4 |

| | | | | | |
|---|---|---|---|---|---|
| | | | 1.263.5-55 - 3.2.6 | | |
| Зав. ОСК | Грабуш | | Пластина П-9, П-10 | Стадия: Р | Масса: см табл | Масштаб: 1:5 |
| Н. контр | Шашина | | | Лист | Листов 1 |
| ГИП | Страганова | | Лист 6-ПН ГОСТ 19903-74* ВСт3кп2-1ТУ14-1-3023-80 | ЦНИИЭП им. Б.С. Мезенцева | |
| Вед. инж | Шашина | | | | |

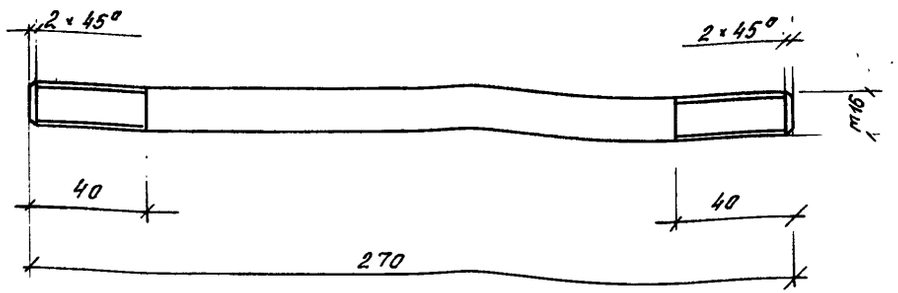


| | | | | | |
|---|---|---|---|---|---|
| | | | 1.263.5-55 - 3.0.1 | | |
| Зав. ОСК | Грабуш | | Шпилька ШП-1 | Стадия: Р | Масса: 0,43 | Масштаб: 1:2 |
| Н. контр | Шашина | | | Лист | Листов 1 |
| ГИП | Страганова | | Круг 16-В ГОСТ 2590-71* / В Ст3кп2-1ТУ14-1-3023-80 | ЦНИИЭП им. Б.С. Мезенцева | |
| Вед. инж | Шашина | | | | |

Инв. № подл. | Подпись и дата | Взам. инв. №

| Формат | Зона | Позиц. | Обозначение | Наименование | Кол. | Примеч |
|---|---|---|---|---|---|---|
| | | | | **Документация** | | |
| А4 | | | 1.263.5-5.5-3.3.0 СБ | Сборочный чертеж | | |
| А3 | | | ТО | Техническое описание | | |
| | | | | **Переменные данные для исполнений** | | |
| | | | | 1.263.5-5.5-3.3.0 | | Д3-1 |
| | | | | **Детали** | | |
| А4 | | 1 | 1.263.5-5.5-3.3.1 | Пластина П-11 | 1 | |
| Б4 | | 2 | -3.3.2 | Пластина П-14 | | |
| | | | | лист 40-Б-ПА ГОСТ 19903-74* / 09Г2С ГОСТ 19282-73* | | |
| | | | | 40×100 | 1 | 1,3 кг |
| Б4 | | 3 | -3.3.3 | Стержень ф14 А II | | |
| | | | | ГОСТ 5781-82, ℓ=150 | 2 | 0,2 кг |
| | | | | 1.263.5-5.5-3.3.0-01 | | Д3-2 |
| | | | | **Детали** | | |
| А4 | | 1 | 1.263.5-5.5-3.3.1-01 | Пластина П-12 | 1 | |
| Б4 | | 2 | -3.3.2 | Пластина П-14 | | |
| | | | | лист 40-Б-ПН ГОСТ 19903-74* / 09Г2С-15 ГОСТ 19282-73* | | |
| | | | | 40×100 | 1 | 1,3 кг |

Инв.№ подл. | Подпись и дата | Взам. инв.№

1.263.5-5.5-3.3.0

| | | |
|---|---|---|
| Зав.отд. | Грабуш | |
| Н.контр. | Шашина | |
| ГИП | Строганова | |
| Стинж. | Шашина | |

Деталь закладная Д3-1, Д3-2, Д3-3

| Стадия | Лист | Листов |
|---|---|---|
| Р | 1 | 2 |

ЦНИИЭП им. Б.С. Мезенцева

| Формат | Зона | Позиц. | Обозначение | Наименование | Кол. | Примеч |
|---|---|---|---|---|---|---|
| Б4 | | 3 | 1.263.5-5.5-3.3.3 | Стержень ф14 А II | | |
| | | | | ГОСТ 5781-82, ℓ=150 | 2 | 0,2 кг |
| | | | | 1.263.5-5.5-3.3.0-02 | | Д3-3 |
| | | | | **Детали** | | |
| А4 | | 1 | 1.263.5-5.5-3.3.1-02 | Пластина П-13 | 1 | |
| Б4 | | 2 | -3.3.2-01 | Пластина 7-15 | | |
| | | | | лист 40-Б-ПН ГОСТ 19903-74* / 09Г2С-15 ГОСТ 19282-73* | | |
| | | | | 40×200 | 1 | 2,6 кг |
| Б4 | | 3 | -3.3.3 | Стержень ф16 А II | | |
| | | | | ГОСТ 5781-82, ℓ=150 | 2 | 0,24 кг |

Инв.№ подл. | Подпись и дата | Взам. инв.№

1.263.5-5.5-3.3.0 | Лист 2

Рис. 1

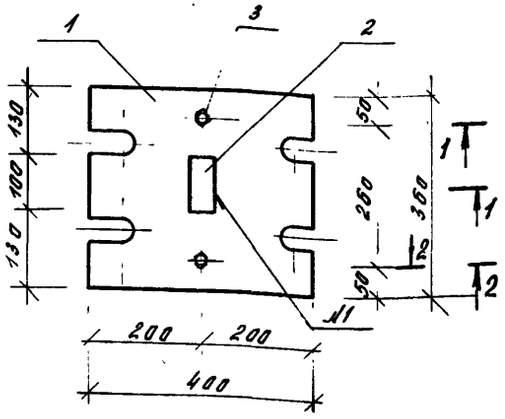


Рис. 2

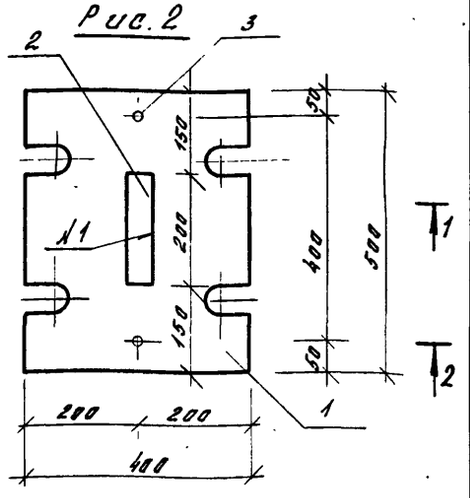


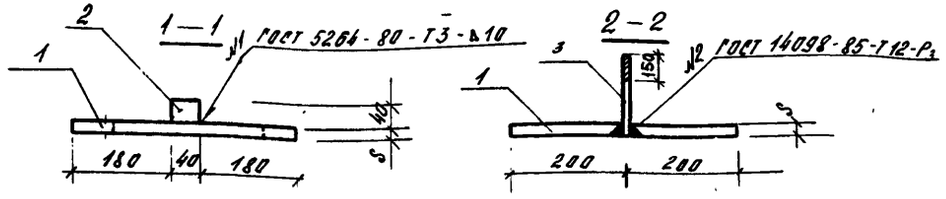


| Обозначение | Марка | S, мм | Рис | Масса, кг |
|---|---|---|---|---|
| 1.263.5-5.5-3.3.0 | Д3-1 | 20 | 1 | 24,3 |
| -01 | Д3-2 | 25 | 1 | 30,0 |
| -02 | Д3-3 | 20 | 2 | 34,5 |

| | | | |
|---|---|---|---|
| Зав. отд | Травуш | | |
| Н. контр. | Шашина | | |
| ГИП | Строганова | | |
| Вед. инж. | Шашина | | |

1.263.5-5.5-3.3.0СБ

Деталь закладная Д3-1, Д3-2, Д3-3. Сборочный чертеж

| Стадия | Масса | Масшт. |
|---|---|---|
| Р | см. табл. | 1:10 |
| Лист | Листов 1 | |

ЦНИИЭП им. Б.С. Мезенцева

Рис. 1

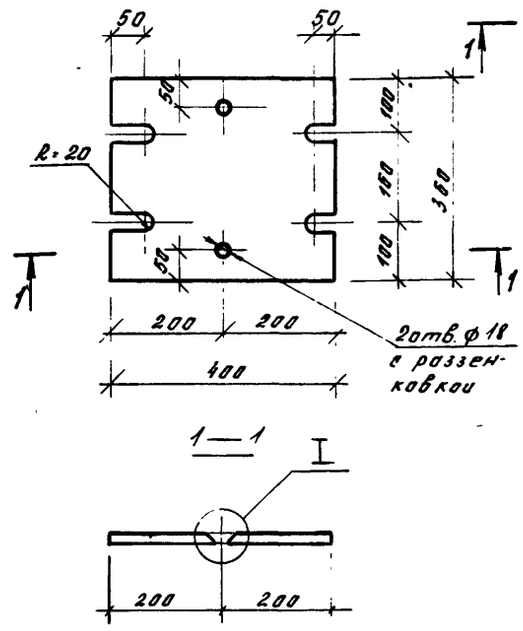


Рис. 2

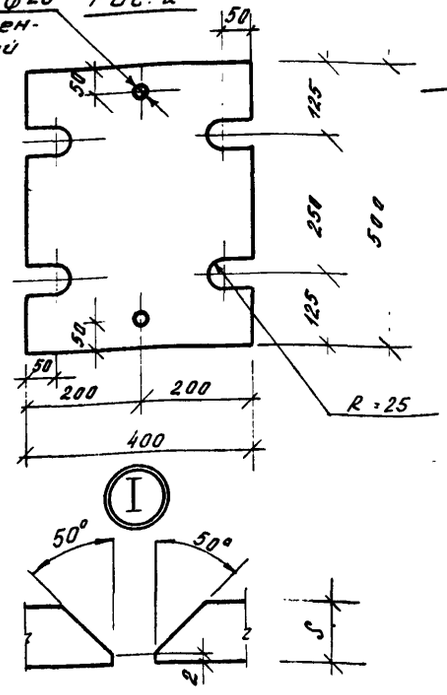


| Обозначение | Марка | S, мм | Рис. | Масса, кг |
|---|---|---|---|---|
| 1.263.5-5.5-3.3.1 | П-11 | 20 | 1 | 22,6 |
| -01 | П-12 | 25 | 1 | 28,3 |
| -02 | П-13 | 20 | 2 | 31,4 |

Инв. № подл. | Подпись и дата | Взам. инв. №

| | | | |
|---|---|---|---|
| Зав. отд | Травуш | | |
| Н. контр. | Шашина | | |
| ГИП | Строганова | | |
| Вед. инж. | Шашина | | |

1.263.5-5.5-3.3.1

Пластина П-11, П-12, П-13

| Стадия | Масса | Масшт. |
|---|---|---|
| Р | см. табл. | 1:10 |
| Лист | Листов 1 | |

Лист 5-ПН ГОСТ 19903-74*
09Г2С-15 ГОСТ 19282-73*

ЦНИИЭП им. Б.С. Мезенцева

| Форм. | Зона | Позиц. | Обозначение | Наименование | Кол. | Примеч. |
|---|---|---|---|---|---|---|
| | | | | **Документация** | | |
| А3 | | | 1.263.5-5.5-4.0.0 ОБ | Сборочный чертеж | | |
| А3 | | | - ТО | Техническое описание | | |
| А3 | | | - ВРМ | Ведомость расхода материалов | | |
| | | | | **Детали** | | |
| А4 | | 1 | 1.263.5-5.5-1.01.01 | Шайба Ш-2 | 8 | |
| | | | | **Переменные данные для исполнения** | | |
| | | | | 1.263.5-5.5-4.0.0 | АД-42-3-100 | |
| | | | | **Сборочные единицы** | | |
| А3 | | 2 | 1.263.5-5.5-4.10 | Полуарка ПА-11 | 2 | |
| А3 | | 3 | - 3.2.0-02 | Марка М-3 | 2 | |
| А4 | | 6 | - 3.3.0 | Деталь закладная Д3-1 | 2 | |
| | | | | **Детали** | | |
| БУ | | 7 | | Стержень опорный ф12 А II ГОСТ 5781-82 l=600 | 4 | 0,54кг |

Инв.№ подл. | Подпись и дата | Взам. инв.№

| | | | |
|---|---|---|---|
| Зав. ОСК | Трабуш | | 1.263.5-5.5-4.0.0 |
| Н. конт. | Шашина | | Арка АД-42-3-100, АД-42-3-150, АД-42-4,5-100 |
| ГИП | Строганова | | Стадия: Р; Лист: 1; Листов: 3 |
| Вед. инж. | Шашина | | ЦНИИЭП им. Б.С. Мезенцева |

| Форм. | Зона | Позиц. | Обозначение | Наименование | Кол. | Примеч. масса (кг) |
|---|---|---|---|---|---|---|
| БУ | | 8 | | Стержень ф20 А II ГОСТ 5781-82, l=330 | 4 | 0,82кг |
| БУ | | 9 | | Стержень ф12 А II ГОСТ 5781-82, l=800 | 10 | 0,71кг |
| А4 | | 10 | 1.263.5-5.5-1.04-03 | Накладка Н4 | 2 | |
| | | | | **Стандартные изделия** | | |
| | | | | Болт М20×220 | | |
| | | 12 | | ГОСТ 7798-70* | 6 | |
| | | 14 | | Гайка М16 ГОСТ 5915-70* | 6 | |
| | | 15 | | Шайба М16 ГОСТ 11371-78 | 6 | |
| | | | | 1.263.5-5.5-4.0.0-01 | АД-42-3-150 | |
| | | | | **Сборочные единицы** | | |
| А3 | | 2 | 1.263.5-5.5-4.10-01 | Полуарка ПА-12 | 2 | |
| А3 | | 3 | - 3.2.0-02 | Марка М-3 | 3 | |
| А3 | | 4 | - 3.2.0-01 | Марка М-2 | 1 | |
| А4 | | 6 | - 3.3.0 | Деталь закладная Д3-1 | 2 | |
| | | | | **Детали** | | |
| БУ | | 7 | | Стержень опорный ф12 А II ГОСТ 5781-82, l=620 | 4 | 0,62кг |
| БУ | | 8 | | Стержень ф20 А II ГОСТ 5781-82, l=330 | 8 | 0,82кг |
| БУ | | 9 | | Стержень опорный ф12 А II ГОСТ 5781-82, l=900 | 16 | 0,80кг |
| | | | | **Стандартные изделия** | | |
| | | 13 | | Болт М16×70 ГОСТ 7798-70* | 2 | |
| | | 14 | | Гайка М16 ГОСТ 5915-70 | 2 | |

Инв.№ подл. | Подпись и дата | Взам. инв.№

1.263.5-5.5-4.0.0 — Лист 2

| Формат | Зона | Позиция | Обозначение | Наименование | кол | Примеч |
|---|---|---|---|---|---|---|
| | | 15 | | Шайба М16 ГОСТ 11371-78 | 2 | |
| | | | | 12635-55-400-02 | АД | 42-4,5-100 |
| | | | | Сборочные единицы | | |
| А3 | | 2 | 1263.5-55-410-01 | Полуарка ПА-12' | 2 | |
| А3 | | 4 | -320-04 | Марка М-5 | 3 | |
| А3 | | 5 | -320-03 | Марка М-4 | 1 | |
| А4 | | 6 | -330-01 | Деталь закладная Д3-2 | 2 | |
| | | | | Детали | | |
| Бч | | 7 | | Стержень опорный | | |
| | | | | ф12 А-II ГОСТ 5781-82 | | |
| | | | | $\ell$ = 620 | 4 | 0,62 кг |
| Бч | | 8 | | Стержень ф25 А-II | | |
| | | | | ГОСТ 5781-82, $\ell$ = 330 | 8 | 1,27 кг |
| Бч | | 9 | | Стержень опорный | | |
| | | | | ф12 А-II ГОСТ 5781-82, | | |
| | | | | $\ell$ = 900 | 16 | 0,80 кг |
| | | | | Стандартные изделия | | |
| | | 13 | | Болт М16х70 | | |
| | | | | ГОСТ 7798-70* | 2 | |
| | | 14 | | Гайка М16 ГОСТ 5915-70* | 2 | |
| | | 15 | | Шайба М16 ГОСТ 11371-78 | 2 | |

| | | | |
|---|---|---|---|
| | | 1263.5-55 - 4.0.0 | Лист 3 |



| Формат | Зона | Позиция | Обозначение | Наименование | кол | Примеч |
|---|---|---|---|---|---|---|
| | | | | Документация | | |
| А3 | | | 12635-55-500 СБ | Сборочный чертеж | | |
| А3 | | | - ТО | Техническое описание | | |
| А3 | | | - ВРМ | Ведомость расхода материалов | | |
| | | | | Сборочные единицы | | |
| А3 | | 2 | 1263.5-55-5.1.0 | Полуарка ПА-13 | 4 | |
| А3 | | 4 | -320-06 | Марка М-7 | 3 | |
| А3 | | 5 | -320-05 | Марка М-6 | 1 | |
| А4 | | 6 | -330-02 | Деталь закладная Д3-3 | 2 | |
| | | | | Детали | | |
| Бч | | 7 | | Стержень опорный | | |
| | | | | ф12 А-II ГОСТ 5781-82, $\ell$=620 | 8 | 0,62 кг |
| Бч | | 8 | | Стержень ф20 А-II | | |
| | | | | ГОСТ 5781-82, $\ell$ = 330 | 16 | 0,82 кг |
| Бч | | 9 | | Стержень опорный | | |
| | | | | ф12 А-II ГОСТ 5781-82 | | |
| | | | | $\ell$ = 800 | 32 | 0,71 кг |
| А4 | | 17 | 1.263.5-5.5 - 1.0.1-01 | Шайба Ш-2 | 56 | |
| А4 | | 18 | -1.01-02 | Шайба Ш-3 | 8 | |
| А4 | | 19 | -3.0.1 | Шпилька ШП-1 | 28 | |
| | | | | Стандартные изделия | | |
| | | 13 | | Болт М16х70 ГОСТ 7798-70* | 2 | |
| | | 14 | | Гайка М16 ГОСТ 5915-70* | 58 | |
| | | 15 | | Шайба М16 ГОСТ 11371-78 | 2 | |

Инв.№ подл. | Подпись и дата | Взам. инв.№

| | | |
|---|---|---|
| Зав. отд. | Грабуш | |
| Н. контр. | Шашина | |
| ГИП | Строганова | |
| Вед. инж. | Шашина | |

1263.5-55-500

Арка АД-42-4,5-150

| Стадия | Лист | Листов |
|---|---|---|
| Р | | 1 |

ЦНИИЭП им. Б.С. Мезенцева

1–1

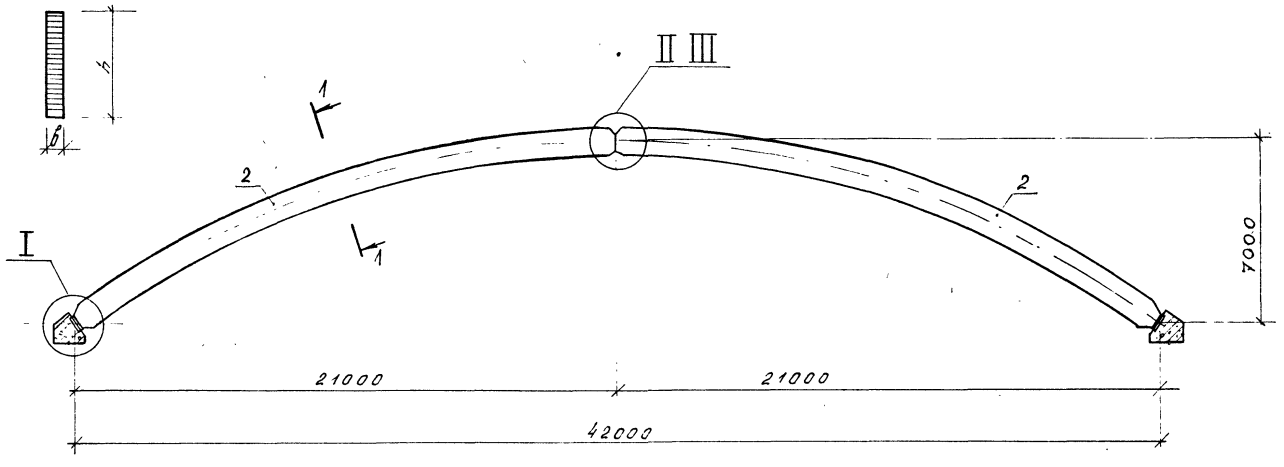


| Обозначение | Марка | Размеры, мм | | Узел № | Масса, кг |
|---|---|---|---|---|---|
| | | в | h | | |
| 1.263.5 - 5.5 - 40.0 | АД-42-3-100 | 160 | 900 | I, II | 3374,4 |
| -01 | АД-42-3-150 | | 1100 | I, III | 4128,7 |
| -02 | АД-42-4,5-100 | | 1100 | I, III | 4212,5 |

Узлы I ... III см документ 1.263.5 - 5.5 - 3.0.0 СБ

| | | | |
|---|---|---|---|
| Зав. отд. | Гравуш | | |
| Н. конт. | Шашина | | |
| ГИП | Строганова | | |
| Без. инж. | Шашина | | |

1 263 5 - 5.5 - 4.0.0 СБ

Арка АД-42-3-100, АД-42-3-150, АД-42-4,5-100. Сборочный чертеж

| Стадия | Масса | Масштаб |
|---|---|---|
| Р | см табл | |
| Лист | Листов 1 | |

ЦНИИЭП им. Б.С. Мезенцева

Инв. № подл. | Подпись и дата | Взам. инв. №

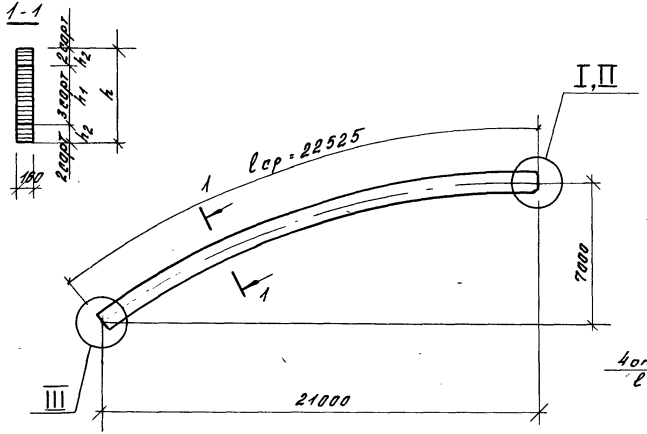


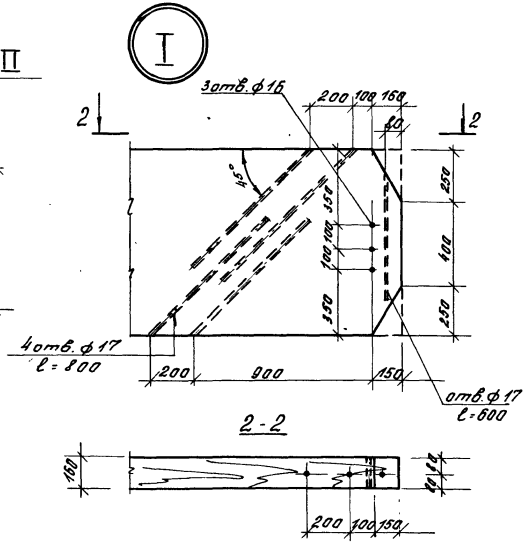


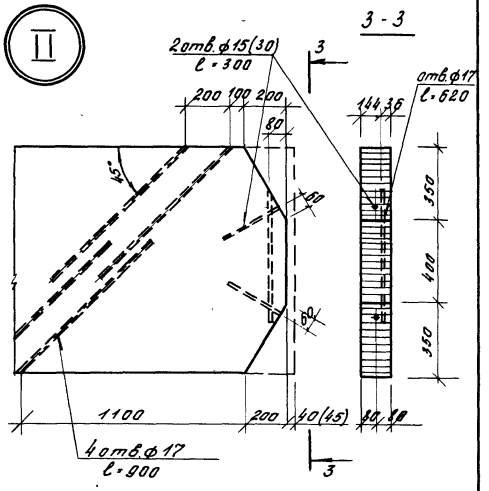


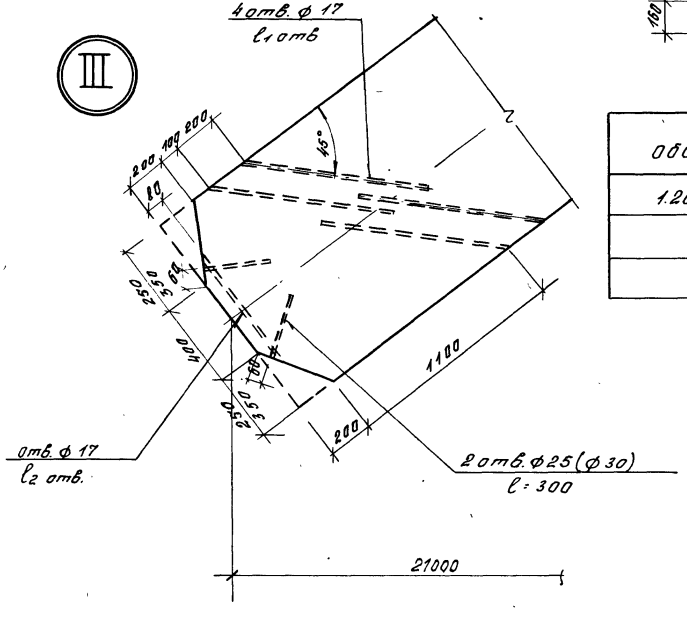


| Обозначение | Марка | Размеры, мм | | | | | Объем древесины, м³ | | Масса, кг | № узла |
|---|---|---|---|---|---|---|---|---|---|---|
| | | $h_1$ | $h_2$ | $h$ | $l_{1отв}$ | $l_{2отв}$ | 2 сорт | 3 сорт | | |
| 1.263.5-5.5-4.1.0 | ПА-11 | 630 | 135 | 900 | 800 | 600 | 0,973 | 2,270 | 1621,5 | I, III |
| -01 | ПА-12 | 770 | 165 | 1100 | 900 | 620 | 1,189 | 2,770 | 1980,0 | II, III |
| -02 | ПА-12 | 770 | 165 | 1100 | 900 | 620 | 1,189 | 2,770 | 1980,0 | II, III |

Размеры в скобках относятся к ПА-12'

| | | | |
|---|---|---|---|
| Зав.отд. | Грабуш | | |
| Н. контр. | Шашина | | |
| ГИП | Строганова | | |
| Вед. инж. | Шашина | | |

1.263.5-5.5-4.1.0

Полуарка ПА-11, ПА-12, ПА-12'

| Стадия | Масса | Масштаб |
|---|---|---|
| Р | см. табл. | |
| Лист 1 | Листов 2 | |

Пиломатериалы хвойных пород ГОСТ 8486-86Е, ГОСТ 2454-80Е

ЦНИИЭП им. Б.С. Мезенцева

# Геометрические схемы полуарок

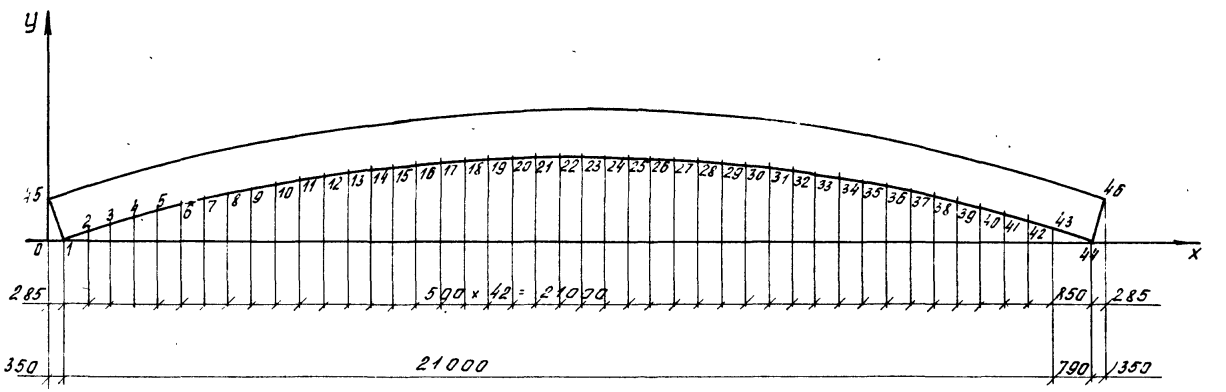


| координаты точек, мм | | $x_1$ | $x_2$ | $x_3$ | $x_4$ | $x_5$ | $x_6$ | $x_7$ | $x_8$ | $x_9$ | $x_{10}$ | $x_{11}$ | $x_{12}$ | $x_{13}$ | $x_{14}$ | $x_{15}$ | $x_{16}$ | $x_{17}$ | $x_{18}$ | $x_{19}$ | $x_{20}$ | $x_{21}$ | $x_{22}$ | $x_{23}$ | $x_{24}$ | $x_{25}$ | $x_{26}$ | $x_{27}$ | $x_{28}$ | $x_{29}$ | $x_{30}$ | $x_{31}$ | $x_{32}$ | $x_{33}$ | $x_{34}$ | $x_{35}$ | $x_{36}$ | $x_{37}$ | $x_{38}$ | $x_{39}$ | $x_{40}$ | $x_{41}$ | $x_{42}$ | $x_{43}$ | $x_{44}$ | $x_{45}$ | $x_{46}$ |
|---|---|---|---|---|---|---|---|---|---|---|---|---|---|---|---|---|---|---|---|---|---|---|---|---|---|---|---|---|---|---|---|---|---|---|---|---|---|---|---|---|---|---|---|---|
| | | $y_1$ | $y_2$ | $y_3$ | $y_4$ | $y_5$ | $y_6$ | $y_7$ | $y_8$ | $y_9$ | $y_{10}$ | $y_{11}$ | $y_{12}$ | $y_{13}$ | $y_{14}$ | $y_{15}$ | $y_{16}$ | $y_{17}$ | $y_{18}$ | $y_{19}$ | $y_{20}$ | $y_{21}$ | $y_{22}$ | $y_{23}$ | $y_{24}$ | $y_{25}$ | $y_{26}$ | $y_{27}$ | $y_{28}$ | $y_{29}$ | $y_{30}$ | $y_{31}$ | $y_{32}$ | $y_{33}$ | $y_{34}$ | $y_{35}$ | $y_{36}$ | $y_{37}$ | $y_{38}$ | $y_{39}$ | $y_{40}$ | $y_{41}$ | $y_{42}$ | $y_{43}$ | $y_{44}$ | $y_{45}$ | $y_{46}$ |
| ПА-11 | | 285 | 785 | 1285 | 1785 | 2285 | 2785 | 3285 | 3785 | 4285 | 4785 | 5285 | 5785 | 6285 | 6785 | 7285 | 7785 | 8285 | 8785 | 9285 | 9785 | 10285 | 10785 | 11285 | 11785 | 12285 | 12785 | 13285 | 13785 | 14285 | 14785 | 15285 | 15785 | 16285 | 16785 | 17285 | 17785 | 18285 | 18785 | 19285 | 19785 | 20285 | 20785 | 21135 | 0 | 22420 |
| | | 0 | 160 | 320 | 460 | 600 | 730 | 850 | 965 | 1070 | 1170 | 1260 | 1345 | 1420 | 1490 | 1550 | 1600 | 1650 | 1690 | 1720 | 1745 | 1760 | 1770 | 1775 | 1770 | 1760 | 1740 | 1710 | 1680 | 1640 | 1590 | 1530 | 1470 | 1400 | 1320 | 1235 | 1140 | 1040 | 935 | 820 | 700 | 560 | 420 | 270 | 0 | 835 | 835 |
| ПА-12 (ПА-12') | | 350 | 850 | 1350 | 1850 | 2350 | 2850 | 3350 | 3850 | 4350 | 4850 | 5350 | 5850 | 6350 | 6850 | 7350 | 7850 | 8350 | 8850 | 9350 | 9850 | 10350 | 10850 | 11350 | 11850 | 12350 | 12850 | 13350 | 13850 | 14350 | 14850 | 15350 | 15850 | 16350 | 16850 | 17350 | 17850 | 18350 | 18[illegible]0 | 19350 | 19850 | 20350 | 20250 | 21350 | 22140 | 0 | 22490 |
| | | 0 | 180 | 320 | 460 | 600 | 730 | 850 | 965 | 1070 | 1170 | 1260 | 1345 | 1420 | 1490 | 1550 | 1600 | 1650 | 1690 | 1715 | 1740 | 1760 | 1765 | 1770 | 1765 | 1750 | 1730 | 1705 | 1670 | 1630 | 1580 | 1520 | 1460 | 1390 | 1310 | 1225 | 1130 | 1030 | 920 | 800 | 680 | 545 | 400 | 250 | 0 | 1045 | 1045 |



Инв. № подл. | Подпись и дата | Взам. инв. №

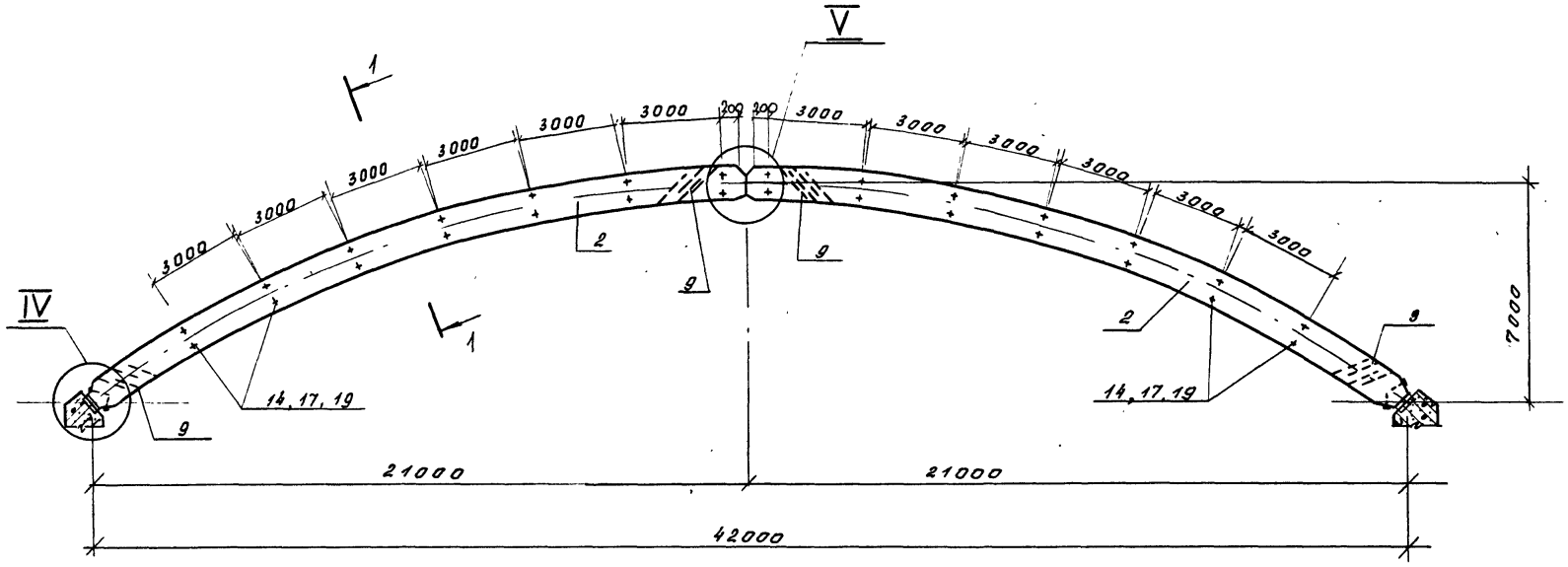


1 1

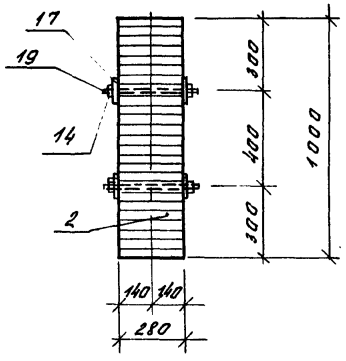


Узлы IV, V см. документ 1.263.5-5.5-3.0.0СБ

| | | | | | |
|---|---|---|---|---|---|
| | | | | 1.263.5-5.5-5.0.0СБ | |
| | | | | | Стадия: Р; Масса: 6581,2; Масшт.: |
| Зав.отд | Трубуш | | | Арка АД-42-4,5-150. Сборочный чертеж | Лист; Листов 1 |
| Н.контр. | Шашина | | | | ЦНИИЭП им. Б.С. Мезенцева |
| ГИП | Строганова | | | | |
| Вед.инж. | Шашина | | | | |



Инв.№ подл. | Подпись и дата | Взам. инв.№

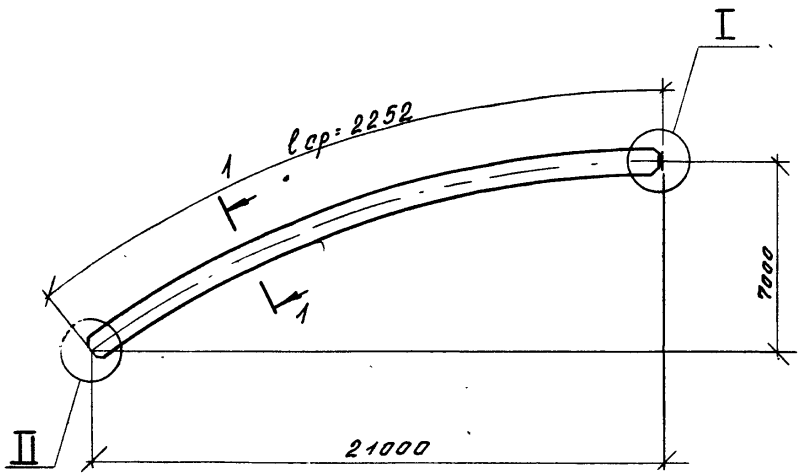


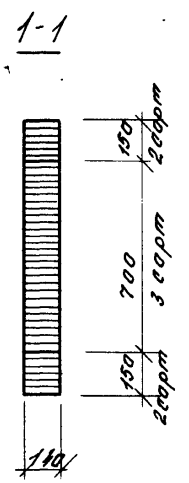


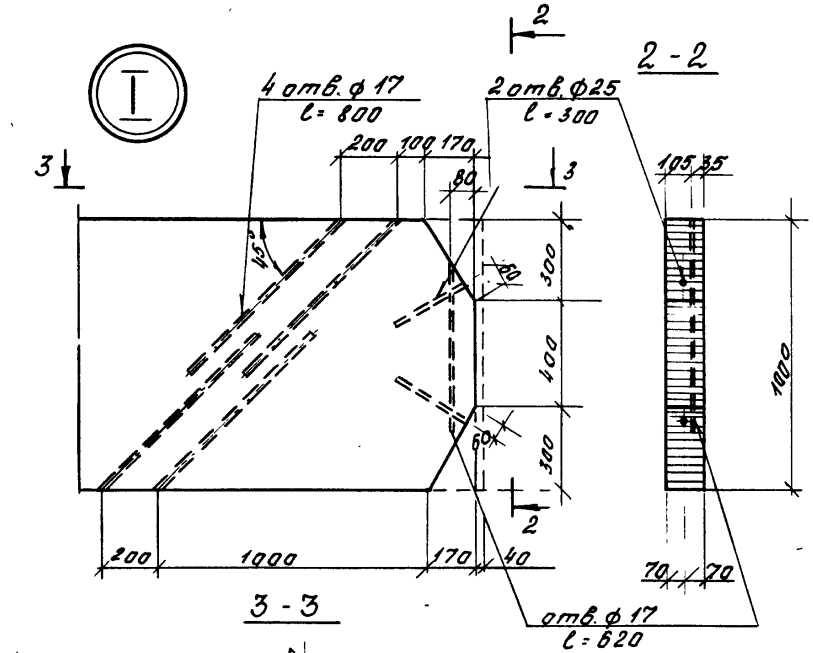


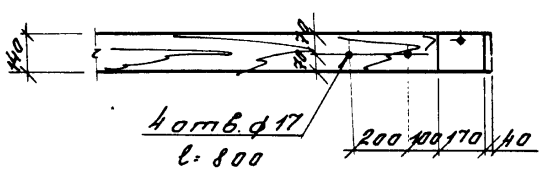


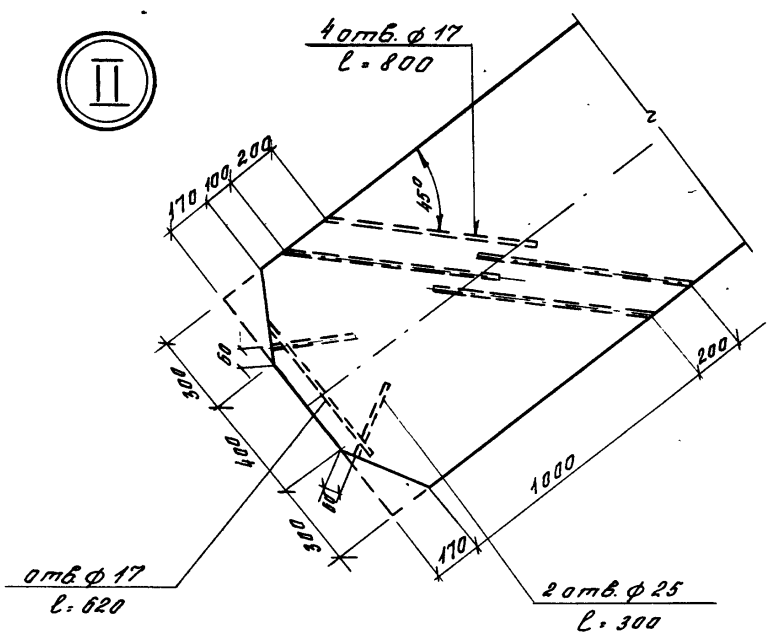


| Обозначение | Марка | Объем древесины, 2 сорт | Объем древесины, 3 сорт | Масса, кг |
|---|---|---|---|---|
| 1.263.5-5.5-5.1.0 | ПА-13 | 0,046 | 2,207 | 1576,5 |

| | | | |
|---|---|---|---|
| | | | 1.263.5-5.5-5.1.0 |
| Зав.отд. | Грабуш | | Полуарка ПА-13 |
| Н.контр. | Шошина | | |
| ГИП | Строганова | | |
| Вед.инж. | Шошина | | |

| Стадия | Масса | Масштаб |
|---|---|---|
| Р | см. табл. | |
| Лист 1 | Листов 2 | |

Лесоматериалы хвойных пород ГОСТ 8486-86Е, ГОСТ 24454-80Е

ЦНИИЭП им. Б.С. Мезенцева

Инв.№ подл. | Подпись и дата | Взам. инв.№

# Геометрическая схема полуарки

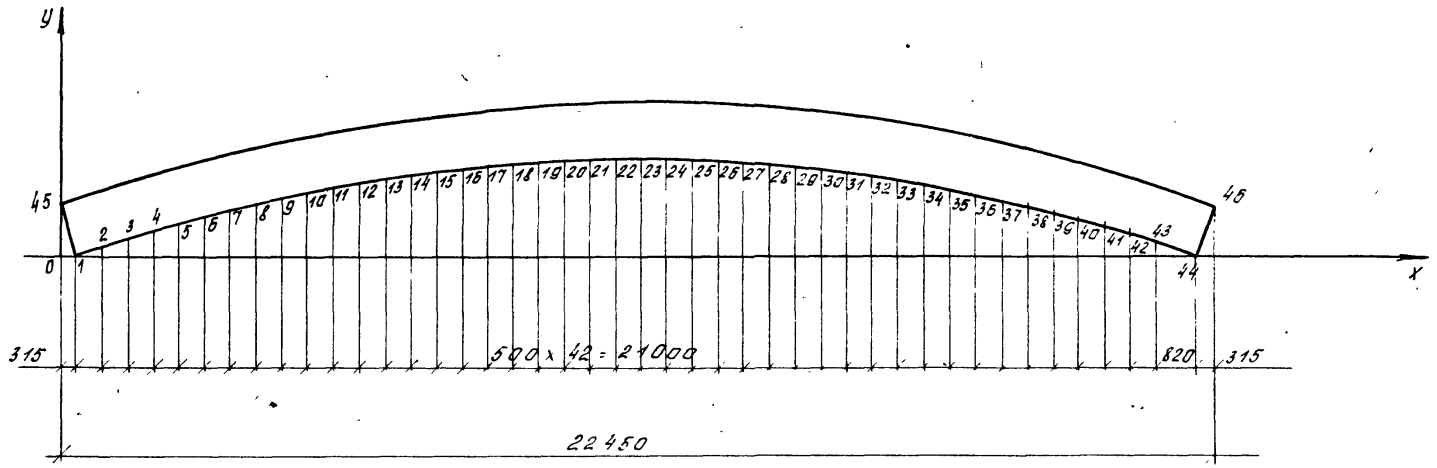


| координаты точек, мм | | |

| Формат | Зона | Позиция | Обозначение | Наименование | кол. | Примеч. |
|---|---|---|---|---|---|---|
| | | | | **Документация** | | |
| А3 | | | 1.263.5-5.5-6.0.0 СБ | Сборочный чертеж | | |
| А3 | | | -Т.О | Техническое описание | | |
| А3 | | | | Ведомость расхода материалов на элемент связи | | |
| | | | | **Сборочные единицы** | | |
| А4 | | 1 | 1.263.5-5.5-6.1.0 | Упор нижний УН-1 | 2 | |
| | | | | **Детали** | | |
| А4 | | 2 | 1.263.5-55-1.0.1 | Шайба Ш-4 | 6 | |
| А4 | | 3 | 6.2.0 | Упор верхний УВ-1 | 2 | |
| | | | | *Стандартные изделия* | | |
| | | 4 | | Болт М12×190 ГОСТ 7798-70* | 6 | |
| | | 5 | | Болт М16×200 ГОСТ 7798-70* | 2 | |
| | | 6 | | Гайка М12 ГОСТ 5915-70 | 6 | |
| | | 7 | | Гайка М16 ГОСТ 5915-70 | 8 | |
| | | 8 | | Шайба М12 ГОСТ 11371-78 | 6 | |
| | | 9 | | Шайба М16 ГОСТ 11371-78 | 2 | |
| | | 10 | | Шуруп 12×100 ГОСТ 11473-75* | 2 | |

Инв.№ подл. | Подпись и дата | Взам.инв.№

| | | | |
|---|---|---|---|
| Зав.ОСК | Травуш | | |
| Н.контр. | Шашина | | |
| ГИП | Строганова | | |
| Вед.инж. | Шашина | | |

1.263.5-5.5-6.0.0

Связь СД-1, СД-2

| Стадия | Лист | Листов |
|---|---|---|
| Р | 1 | 2 |

ЦНИИЭП им. Б.С. Мезенцева

| Формат | Зона | Позиция | Обозначение | Наименование | кол. | Прим. |
|---|---|---|---|---|---|---|
| | | | | Переменные данные для исполнений | | |
| | | | | **Сборочные единицы** | | |
| | | | | 1.263.5-5.5-6.0.0 | | |
| А4 | | 11 | 1.263.5-5.5-6.3.0 | Пакет клееный ПК-1 | 1 | |
| | | | | 1.263.5-5.5-6.0.0-01 | | |
| А4 | | 11 | -6.3.0-01 | Пакет клееный ПК-2 | 1 | |

Инв.№ подл. | Подпись и дата | Взам.инв.№

1.263.5-5.5-6.0.0

Лист 2

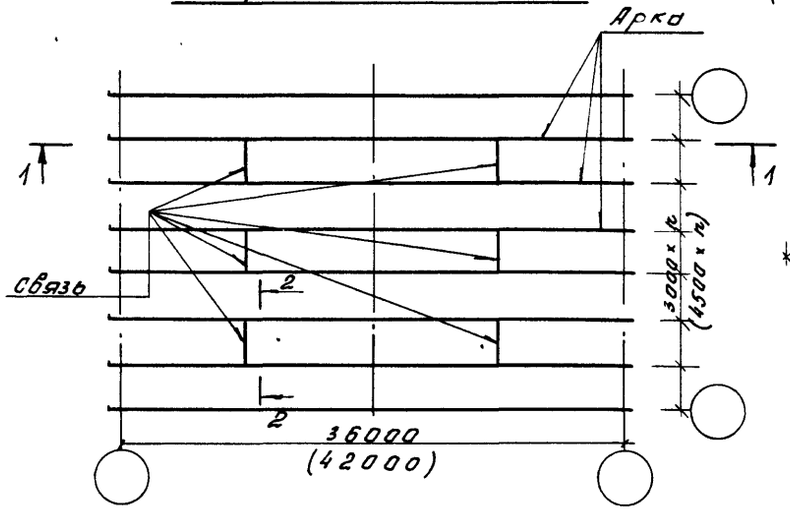
План расположения связей



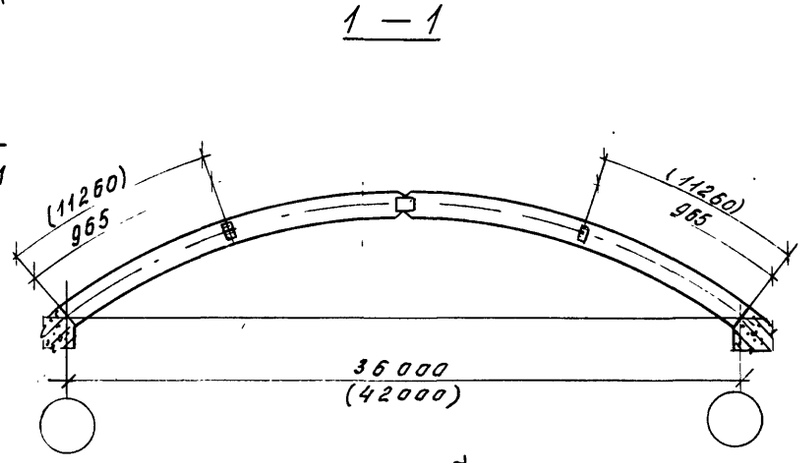
1 — 1



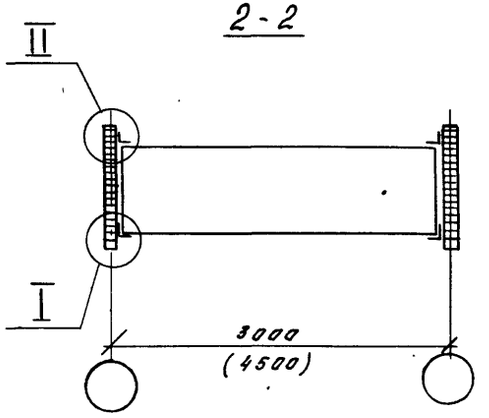
2 - 2



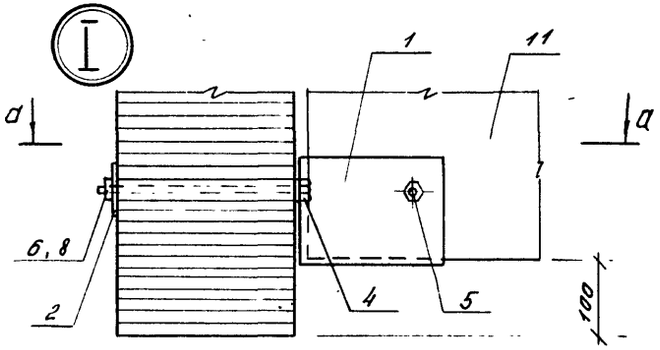


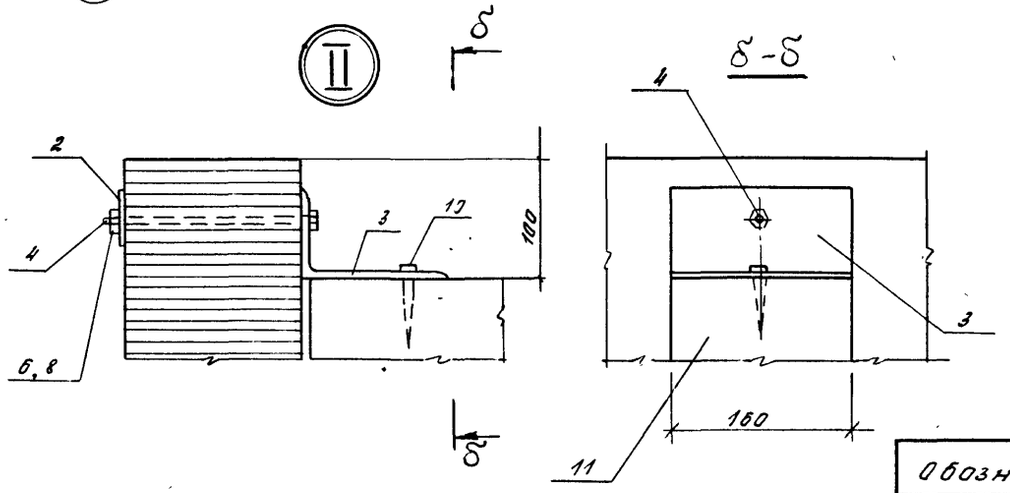


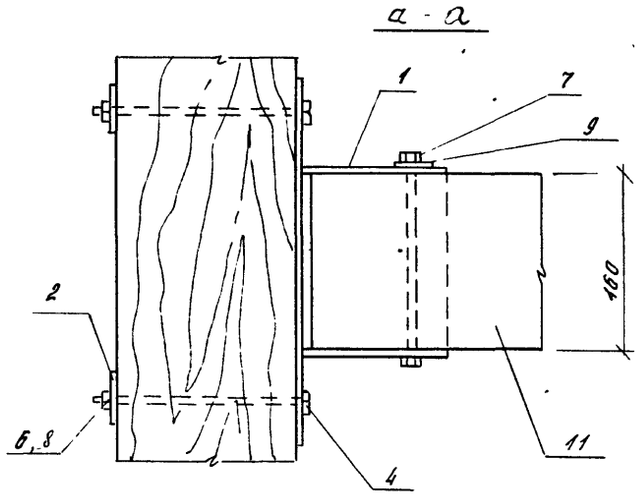
а - а



| Обозначение | Марка | Масса, кг |
|---|---|---|
| 1.263.5-5.5-6.0.0 | СД-1 | 219,17 |
| -01 | СД-2 | 327,17 |

Размеры в скобках относятся к АД-42-3-150 и АД-42-4,5-100

| | | | | |
|---|---|---|---|---|
| Зав. ОСК | Травуш | | | 1263.5-5.5-6.0.0 СБ |
| Н. конт | Шашина | | | Связь СД-1, СД-2 |
| ГИП | Строганова | | | Сборочный чертеж |
| Вед. инж. | Шашина | | | |

| Стадия | Масса | Масшт |
|---|---|---|
| Р | см. табл. | |
| Лист | Листов 1 | |

ЦНИИЭП им. Б.С. Мезенцева

| Форм. | Зона | Позиц. | Обозначение | Наименование | Кол. | Примеч. |
|---|---|---|---|---|---|---|
| | | | | **Документация** | | |
| А4 | | | 1.263.5-5.5-6.1.0 СБ | Сборочный чертеж | | |
| А3 | | | - ТО | Техническое описание | | |
| А3 | | | - ВРМС | Ведомость расхода материалов на элемент связи | | |
| | | | | **Детали** | | |
| А4 | | 1 | 1.263.5-5.5-6.1.1 | Пластина задняя | 1 | 1,43 кг |
| БУ | | 2 | | Пластина боковая | | |
| | | | | лист ПН-6 Б ГОСТ 19903-74 / В Ст 3 кп2-1ТУ14-1-3023-80 | | |
| | | | | 90 × 130 мм | 2 | 0,55 кг |
| БУ | | 3 | | Пластина нижняя | | |
| | | | | лист ПН-6 Б ГОСТ 19903-74 / В Ст 3 кп2-1ТУ14-1-3023-80 | | |
| | | | | 130 × 165 | 1 | 1,00 кг |

Взам. инв. №

Подпись и дата

Инв. № подл.

1.263.5-5.5-6.1.0

| | | |
|---|---|---|
| Зав. оск | Травуш | |
| Н. конт. | Шашина | |
| ГИП | Строганова | |
| Вед. инж. | Шашина | |

Упор нижний УН-1

| Стадия | Лист | Листов |
|---|---|---|
| Р | | 1 |

ЦНИИЭП им. Б.С. Мезенцева

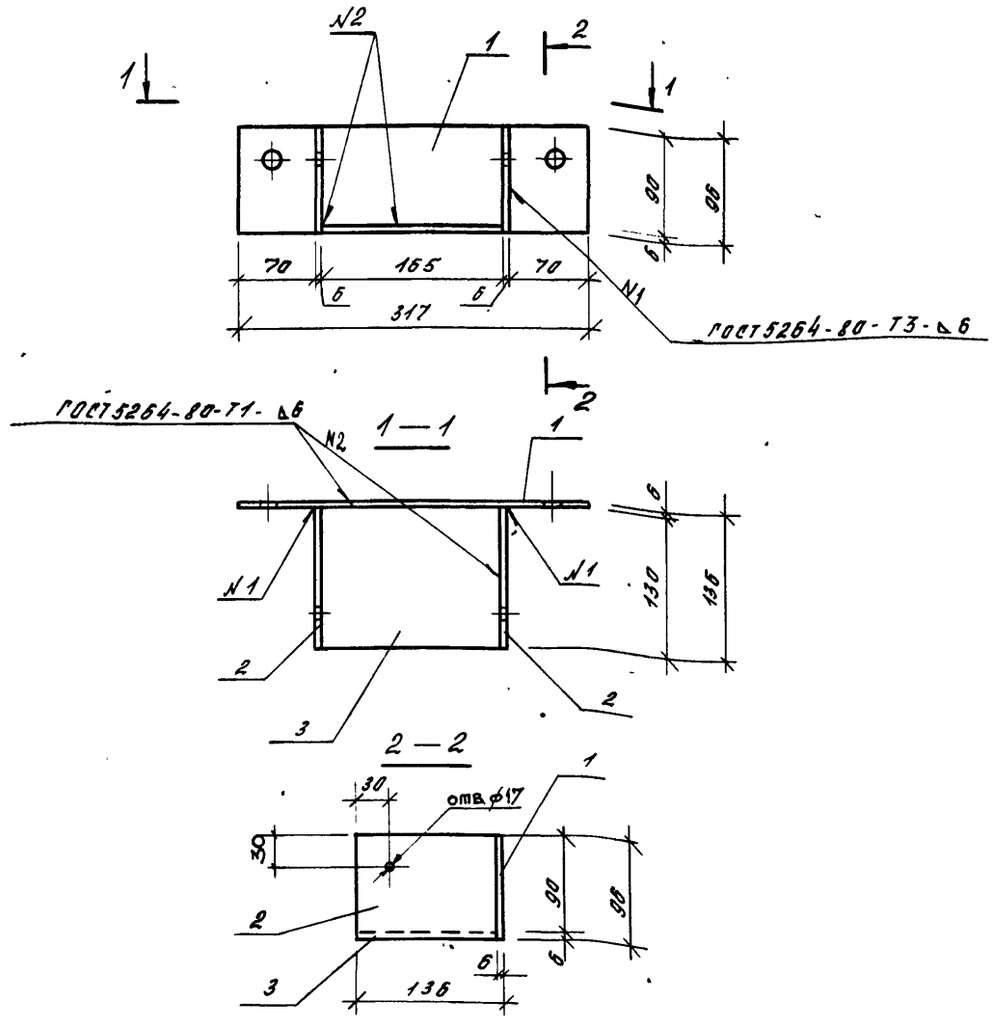


Взам. инв. №

Подпись и дата

Инв. № подл.

1263.5-5.5-6.1.0 СБ

Упор нижний УН-1. Сборочный чертеж

| Стадия | Масса | Масштаб |
|---|---|---|
| Р | 4,6 | 1:5 |

Лист | Листов 1

| | | |
|---|---|---|
| Зав. оск | Травуш | |
| Н. конт. | Шашина | |
| ГИП | Строганова | |
| Вед. инж. | Шашина | |

ЦНИИЭП им. Б.С. Мезенцева

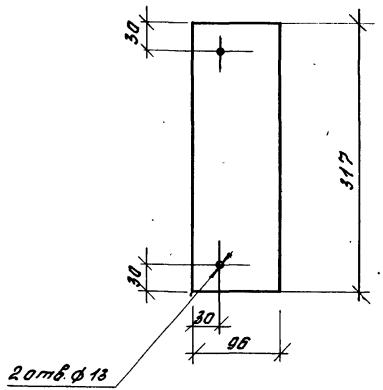


| | | | | | | |
|---|---|---|---|---|---|---|
| | | | 1.263.5-5.5-6.1.1 | | | |
| Зав. отд. | Грабуш | | Пластина звёздная | Стадия | Масса | Масшт. |
| Н. контр. | Шашина | | | Р | 1,43 | 1:5 |
| ГИП | Строганова | | | Лист | Листов 1 | |
| Вед. инж. | Шашина | | Лист ПН-6 Б ГОСТ 19903-74 / В Ст3кп2-ГТУ14-1-3023-80 | ЦНИИЭП им. Б.С. Мезенцева | | |

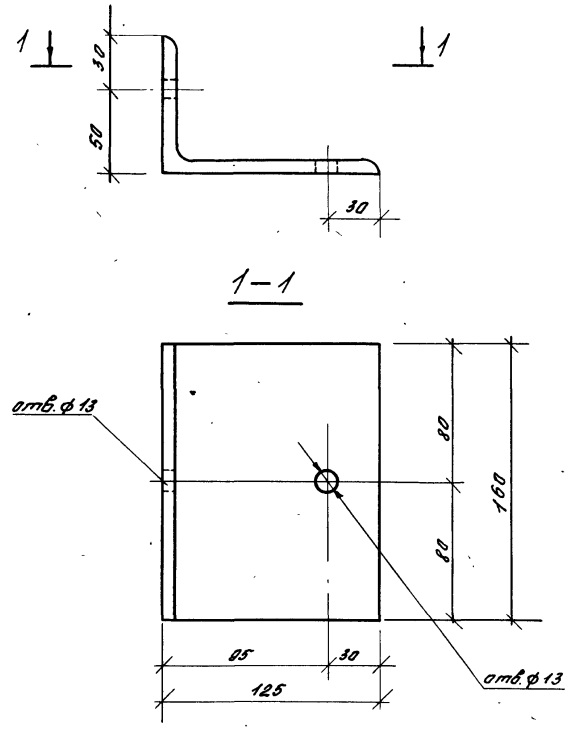


Подпись и дата | Взам. инв. №

| | | | | | | |
|---|---|---|---|---|---|---|
| | | | 1.263.5-5.5-6.2.0 | | | |
| Зав. отд. | Грабуш | | Упор верхний УВ-1 | Стадия | Масса | Масшт. |
| Н. контр. | Шашина | | | Р | 2,0 | 1:2,5 |
| ГИП | Строганова | | | Лист | Листов 1 | |
| Вед. инж. | Шашина | | Уголок 125×80×8 Б ГОСТ 8510-86 / В Ст3кп2-ГТУ14-1-3023-80 | ЦНИИЭП им. Б.С. Мезенцева | | |

Инв. № подл.

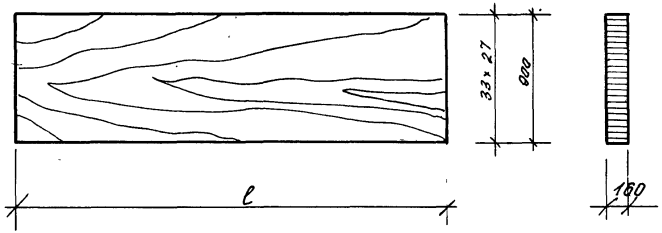


| Обозначение | Марка | Длина ℓ, мм | Объем древесины, м³ | Масса, кг | Примечание |
|---|---|---|---|---|---|
| 1.263.5-5.5 - 6.3.0 | ПК-1 | 2800 | 0,41 | 203,8 | |
| . - 01 | ПК-2 | 4300 | 0,624 | 311,8 | |

Инв.№ подл. | Подпись и дата | Взам. инв.№

| | | | |
|---|---|---|---|
| Зав.отд. | Грабуш | | |
| Н.контр. | Шашина | | |
| ГИП | Строганова | | |
| Ведущ. | Шашина | | |

1.263.5-5.5-6.3.0

Пакет клеевый ПК-1, ПК2

| Стадия | Масса | Масшт. |
|---|---|---|
| Р | см. табл. | |
| Лист | Листов 1 | |

Пиломатериалы ГОСТ 8486-86Е, ГОСТ 24454-80Е

ЦНИИЭП им. Б.С. Мезенцева

Инв.№ подл. | Подпись и дата | Взам. инв.№

Таблица 1

| Марка | Древесина, м³ | Изделия металлические | | | | | | | | | | | | | | | |
|---|---|---|---|---|---|---|---|---|---|---|---|---|---|---|---|---|---|
| | Сосна | Прокат марки ВСт3кп2-1 ТУ14-1-3023-80 | | | Шурупы | | Болт | | | Гайка | | | Шайба | | | Общий расход стали, кг |
| | ГОСТ 8486-86Е | ГОСТ 8510-86* | ГОСТ 19903-74 | Итого | ГОСТ 11473-75* | | ГОСТ 7798-70* | | | ГОСТ 5915-70* | | | ГОСТ 11371-78 | | | |
| | 3 сорт | L125×80×8 | S=6 | | 12×100 | Итого | М12×190 | М16×200 | Итого | М12 | М16 | Итого | М12 | М16 | Итого | |
| СД-1 | 0,410 | 4,00 | 9,20 | 13,20 | 0,16 | 0,16 | 1,12 | 0,70 | 1,82 | 0,09 | 0,07 | 0,16 | 0,01 | 0,02 | 0,03 | 15,37 |
| СД-2 | 0,624 | 4,00 | 9,20 | 13,20 | 0,16 | 0,16 | 1,12 | 0,70 | 1,82 | 0,09 | 0,07 | 0,16 | 0,01 | 0,02 | 0,03 | 15,37 |

Таблица 2

| Наименование материала | Код | | Количество на марку, код изделия | |
|---|---|---|---|---|
| | Материала | Ед. изм. | СД-1 | СД-2 |
| Пиломатериалы хвойных пород, м³ | 531441 | 113 | 0,410 | 0,624 |
| Сталь толстолистовая (толстолистовой прокат от 4 мм), кг | 090205 | 166 | 9,20 | 9,20 |
| Сталь сортовая конструкционная углеродистая, кг | 095030 | 166 | 4,00 | 4,00 |
| Изделия крепежные (всего), кг | 128001 | 166 | 2,17 | 2,17 |

| | | | | | | | |
|---|---|---|---|---|---|---|---|
| | | | | 1.263.5-55 - В.Р.М.С | | | |
| Зав. ОСК | Травуш | | | Ведомость расхода материалов на элемент связи | Стадия | Лист | Листов |
| Н. конт. | Шашина | | | | Р | | 1 |
| ГИП | Строганова | | | | ЦНИИЭП им. Б.С. Мезенцева | | |
| Вед. инж. | Шашина | | | | | | |

24341 61 Формат А3

Таблица 1

| Марка | Древесина, м³ хвойных пород ГОСТ 8486-86Е | | | Изделия металлические, кг. Прокат марки: ВСт3кп2-1 ТУ14-1-3023-80 ГОСТ 8240-72 | | | | 09Г2С-6 ГОСТ 19282-73* ГОСТ 19903-74* | | | | | | ВСт3кп2-1 ТУ14-1-3023-80 ГОСТ 2590-71* | | | | | | | | |
|---|---|---|---|---|---|---|---|---|---|---|---|---|---|---|---|---|---|---|---|---|---|---|
| | 2 сорт | 3 сорт | Всего | [ 10 | [ 12 | [ 14 | Всего | -6 | -8 | -10 | -16 | -18 | Всего | Ø12 | Ø45 | Ø50 | Ø56 | Ø60 | Ø65 | Ø70 | Ø80 | Ø85 | Всего |
| АД-21-3-100 | 0,388 | 0,908 | 1,296 | 1,72 | — | — | 1,72 | 1,16 | 6,6 | 32,8 | 22,8 | — | 63,36 | 8,22 | 20,15 | — | — | — | 7,2 | — | — | — | 35,57 |
| АД-21-3-150 | 0,466 | 1,088 | 1,554 | 1,72 | — | — | 1,72 | 1,16 | 6,6 | 36,0 | 22,8 | — | 66,56 | 8,22 | 20,15 | — | — | — | 7,2 | — | — | — | 35,57 |
| АД-21-4,5-100 | 0,476 | 1,100 | 1,573 | — | 2,08 | — | 2,08 | 1,16 | 6,72 | 36,0 | 18,2 | 8,0 | 70,08 | 8,22 | — | 25,03 | — | — | — | 5,4 | — | — | 41,65 |
| АД-21-4,5-150 | 0,662 | 1,546 | 2,208 | — | 2,08 | — | 2,08 | 1,16 | 6,72 | 44,8 | 27,2 | 12,0 | 91,88 | 8,22 | — | — | 37,33 | — | — | — | — | 12,4 | 57,95 |

Продолжение табл.1

| Изделия металлические, кг. ВСт3кп2-1 ГОСТ 10705-80 ГОСТ 8732-78* | | | | | Болты ГОСТ 7798-70* | | | | | Гайки ГОСТ 5915-70* | | | | Шайбы ГОСТ 11371-78* | | | | Шурупы ГОСТ 11473-75* | | Изделия арматурные. Арматура класса AII ГОСТ 5781-82 | | | | | | Общий расход стали, кг |
|---|---|---|---|---|---|---|---|---|---|---|---|---|---|---|---|---|---|---|---|---|---|---|---|---|---|---|
| 83×8 | 89×8 | 102×8 | 102×10 | Всего | М12×190 | М16×170 | М16×190 | М20×190 | Всего | М12 | М16 | М20 | Всего | М12 | М16 | М20 | Всего | 12×60 | Всего | Ø12 | Ø18 | Ø20 | Ø22 | Ø25 | Всего | |
| 10,6 | — | — | — | 10,6 | 0,37 | 1,22 | — | — | 1,60 | 0,12 | 0,13 | — | 0,25 | 0,02 | 0,05 | — | 0,07 | 0,45 | 0,45 | 8,56 | 80,88 | — | — | — | 89,44 | 203,10 |
| 10,6 | — | — | — | 10,6 | 0,37 | 1,82 | — | — | 2,20 | 0,12 | 0,20 | — | 0,32 | 0,02 | 0,07 | — | 0,09 | 0,45 | 0,45 | 8,56 | 80,88 | — | — | — | 89,44 | 207,00 |
| — | 11,6 | — | — | 11,6 | 0,37 | — | 2,00 | — | 2,37 | 0,12 | 0,20 | — | 0,32 | 0,02 | 0,07 | — | 0,09 | 0,45 | 0,45 | 8,56 | — | 99,82 | — | — | 108,38 | 237,00 |
| — | — | — | 13,4 | 13,4 | 0,37 | — | — | 3,24 | 3,60 | 0,12 | — | 0,37 | 0,49 | 0,02 | — | 0,14 | 0,16 | 0,45 | 0,45 | 12,43 | — | — | 120,33 | — | 132,76 | 302,80 |

| | | | |
|---|---|---|---|
| Зав.отд. | Трабуш | | |
| Н.контр. | Шашина | | |
| ГИП | Строганова | | |
| Вед.инж. | Шашина | | |

1.263.5-5.5 - В.РМ

Ведомость расхода материалов

| Стадия | Лист | Листов |
|---|---|---|
| Р | 1 | 3 |

ЦНИИЭП им. Б.С. Мезенцева

Инв.№ подл. | Подпись и дата | Взам. инв.№

Таблица 2

| Марка | Древесина, м³ | | | Изделия металлические, кг | | | | | | | | | | | | | | | | | | | | |
|---|---|---|---|---|---|---|---|---|---|---|---|---|---|---|---|---|---|---|---|---|---|---|---|---|
| | хвойных пород | | | Прокат марки | | | | | | | | | | | | | | | | | | | | |
| | ГОСТ 8486-86Е | | | ВСт3кп2-1 ТУ14-1-3023-80 | | | | 09Г2С-6 ГОСТ 19282-73* | | | | | | ВСт3кп2-1 ТУ14-1-3023-80 | | | | | | | | | | |
| | | | | ГОСТ 8240-72 | | | | ГОСТ 19903-74* | | | | | | ГОСТ 2590-71* | | | | | | | | | | |
| | 2 сорт | 3 сорт | Всего | [10 | [12 | [14 | Всего | -6 | -8 | -10 | -16 | -18 | Всего | ⌀12 | ⌀45 | ⌀50 | ⌀56 | ⌀60 | ⌀65 | ⌀70 | ⌀80 | ⌀85 | Всего |
| АД-24-3-100 | 0,540 | 1,262 | 1,802 | — | 3,12 | — | 3,12 | 1,4 | 10,1 | 32,8 | 18,2 | 8,0 | 70,5 | 16,42 | — | 25,3 | — | — | | 8,4 | — | — | 50,12 |
| АД-24-3-150 | 0,648 | 1,514 | 2,162 | — | 3,12 | — | 3,12 | 1,4 | 10,1 | 36,0 | 18,2 | 8,0 | 73,7 | 16,42 | — | 25,3 | — | — | | 8,4 | — | — | 50,12 |
| АД-24-4,5-100 | 0,648 | 1,514 | 2,162 | — | 3,12 | — | 3,12 | 1,4 | 10,1 | 44,8 | 27,2 | 12,0 | 95,5 | 16,42 | — | — | 37,33 | — | | — | — | 12,4 | 66,15 |
| АД-24-4,5-150 | 0,864 | 2,020 | 2,884 | — | — | 3,72 | 3,72 | 1,4 | 10,1 | 44,8 | 27,2 | 12,0 | 95,5 | 16,42 | — | — | — | 42,48 | | | 11,2 | — | 70,10 |

Продолжение табл. 2

| Изделия металлические, кг | | | | | | | | | | | | | | | | | | | Изделия арматурные | | | | | | Общий расход стали, кг |
|---|---|---|---|---|---|---|---|---|---|---|---|---|---|---|---|---|---|---|---|---|---|---|---|---|---|
| ВСт3кп2-1 ГОСТ 10705-80 | | | | | Болты | | | | | Гайки | | | | Шайбы | | | | Шурупы | Арматура класса | | | | | | |
| ГОСТ 8732-78* | | | | | ГОСТ 7798-70* | | | | | ГОСТ 5915-70* | | | | ГОСТ 11371-78* | | | | ГОСТ 11473-75* | A-II | A-III | | | | | |
| | | | | | | | | | | | | | | | | | | | ГОСТ 5781-82 | | | | | | |
| 83×8 | 89×8 | 102×8 | 102×10 | Всего | М12×190 | М16×170 | М16×190 | М20×190 | Всего | М12 | М16 | М20 | Всего | М12 | М16 | М20 | Всего | 12×60 | Всего | ⌀12 | ⌀18 | ⌀20 | ⌀22 | ⌀25 | Всего | |
| — | 11,6 | — | — | 11,6 | 0,37 | — | — | 2,16 | 2,53 | 0,18 | — | 0,25 | 0,43 | 0,04 | — | 0,10 | 0,14 | 0,68 | 0,68 | 7,00 | — | 114,64 | — | — | 121,64 | 260,8 |
| — | 11,6 | — | — | 11,6 | 0,37 | — | 2,00 | — | 2,37 | 0,18 | 0,2 | — | 0,38 | 0,04 | 0,07 | — | 0,11 | 0,68 | 0,68 | 8,32 | — | 114,64 | — | — | 122,96 | 265,1 |
| — | — | 13,4 | — | 13,4 | 0,37 | — | 2,00 | — | 2,37 | 0,18 | 0,2 | — | 0,38 | 0,04 | 0,07 | — | 0,11 | 0,68 | 0,68 | 8,32 | — | — | 138,33 | — | 146,65 | 328,4 |
| — | — | — | 16,4 | 16,4 | 0,37 | — | — | 3,24 | 3,60 | 0,18 | — | 0,38 | 0,56 | 0,04 | — | 0,138 | 0,18 | 0,68 | 0,68 | 19,71 | — | — | — | 178,7 | 198,41 | 380,2 |

Таблица 3

| Марка | Древесина, м³ | | | Изделия металлические, кг | | | | | | | | | | | | | | | | | | | | Изделия арматурные | | | | | | Общий расход стали, кг |
|---|---|---|---|---|---|---|---|---|---|---|---|---|---|---|---|---|---|---|---|---|---|---|---|---|---|---|---|---|---|---|
| | хвойных пород | | | Прокат марки | | | | | | | | | | | Болты | | | | Гайки | | | Шайбы | | | Арматура класса | | | | | | |
| | ГОСТ 8486-86 Е | | | ВСт3кп2-1 ГУ14-1-3023-80 | | 09Г2С-15 ГОСТ 19282-73* | | | | | | | ВСт3кп2-1 ГУ14-1-3023-80 | | | | | | | | | | | | А-II | | | | | | |
| | 2 сорт | 3 сорт | Всего | ГОСТ 8509-86 | | ГОСТ 19903-74* | | | | | | | ГОСТ 2590-71* | | ГОСТ 7798-70* | | | | ГОСТ 5915-70* | | | ГОСТ 11371-78* | | | ГОСТ 5781-82 | | | | | | |
| | | | | ∠ 70×5 | Всего | -6 | -10 | -14 | -16 | -20 | -25 | -30 | -40 | Всего | ф16 | Всего | М16×70 | М16×200 | М20×220 | Всего | М16 | М20 | Всего | М16 | М20 | Всего | ф12 | ф14 | ф16 | ф20 | ф25 | Всего | |
| АД-36-3-100 | 1,300 | 3,028 | 4,328 | 2,00 | 2,00 | 1,4 | 25,76 | 7,40 | — | 62,8 | — | 2,8 | 2,6 | 102,8 | — | — | — | 2,1 | — | 2,1 | 0,2 | — | 0,2 | 0,07 | — | 0,07 | 13,36 | 0,8 | 2,08 | — | — | 16,24 | 123,40 |
| АД-36-3-150 | 1,668 | 3,892 | 5,560 | 2,00 | 2,00 | 1,4 | 28,96 | 8,44 | — | 65,3 | — | 2,8 | 2,6 | 109,5 | — | — | — | — | 3,7 | 3,7 | — | 0,4 | 0,4 | — | 0,14 | 0,14 | 13,52 | 0,8 | — | 3,28 | — | 17,6 | 133,30 |
| АД-36-4,5-100 | 1,668 | 3,892 | 5,560 | 2,00 | 2,00 | 1,4 | 28,96 | 8,44 | — | 65,3 | — | 2,8 | 2,6 | 109,5 | — | — | — | — | 3,7 | 3,7 | — | 0,4 | 0,4 | — | 0,14 | 0,14 | 13,52 | 0,8 | — | 3,28 | — | 17,6 | 133,30 |
| АД-36-4,5-150 | 2,038 | 4,756 | 6,794 | 4,00 | 4,00 | 1,4 | 12,56 | 26,04 | 9,60 | 20,1 | 81,76 | 4,2 | 3,9 | 153,6 | — | — | 0,30 | — | — | 0,3 | 0,07 | — | 0,07 | 0,02 | — | 0,02 | 15,0 | 0,8 | — | 3,28 | 5,1 | 24,18 | 188,20 |
| АД-42-3-100 | 1,946 | 4,540 | 6,486 | 2,00 | 2,00 | 1,4 | 22,60 | 12,56 | — | 65,3 | — | 2,8 | 2,6 | 107,3 | — | — | — | — | 3,7 | 3,7 | 0,2 | 0,4 | 0,60 | 0,01 | 0,14 | 0,15 | 13,52 | 0,8 | — | 3,28 | — | 17,6 | 131,40 |
| АД-42-3-150 | 2,378 | 5,550 | 7,928 | 4,00 | 4,00 | 1,4 | 25,12 | 16,88 | — | 85,4 | — | 4,2 | 3,9 | 136,9 | — | — | 0,30 | — | — | 0,30 | 0,07 | — | 0,37 | 0,02 | — | 0,02 | 15,28 | 0,8 | — | 5,56 | — | 22,64 | 164,20 |
| АД-42-4,5-100 | 2,378 | 5,550 | 7,928 | 4,00 | 4,00 | 1,4 | 6,28 | 30,62 | 14,40 | 62,85 | 94,28 | 4,2 | 3,9 | 217,9 | — | — | 0,30 | — | — | 0,30 | 0,07 | — | 0,07 | 0,02 | — | 0,02 | 15,28 | 0,8 | — | — | 10,16 | 26,24 | 248,50 |
| АД-42-4,5-150 | 3,784 | 8,826 | 12,610 | 4,00 | 4,00 | 11,04 | 25,12 | 29,6 | 0,96 | 133,2 | — | 8,4 | 7,8 | 216,1 | 12,10 | 12,10 | 0,30 | — | — | 0,30 | 1,92 | — | 1,92 | 0,02 | — | 0,02 | 27,68 | — | 0,96 | 13,12 | — | 41,76 | 276,20 |

Инв. № подл. | Подпись и дата | Взам. инв. №

| Наименование материала и единица измерения | код материала | код ед. изм. | Количество на марку АД, код изделия АД-21-3-100 | АД-21-3-150 | АД-21-4,5-100 | АД-21-4,5-150 | АД-24-3-100 | АД-24-3-150 | АД-24-4,5-100 | АД-24-4,5-150 | АД-36-3-100 | АД-36-3-150 | АД-36-4,5-100 | АД-36-4,5-150 | АД-42-3-100 | АД-42-3-150 | АД-42-4,5-100 | АД-42-4,5-150 |
|---|---|---|---|---|---|---|---|---|---|---|---|---|---|---|---|---|---|---|
| Пиломатериалы хвойных пород, $м^3$ | 531441 | 113 | 1,296 | 1,554 | 1,573 | 2,208 | 1,852 | 2,162 | 2,162 | 2,884 | 4,328 | 5,560 | 5,560 | 6,794 | 6,486 | 7,928 | 7,928 | 12,610 |
| Сталь сортовая конструкционная углеродистая, кг | 095030 | 166 | 126,77 | 126,78 | 152,10 | 192,82 | 174,92 | 176,26 | 215,96 | 272,28 | 18,23 | 19,56 | 19,56 | 28,18 | 19,6 | 26,61 | 30,24 | 57,86 |
| Сталь толстолистовая (толстолистовой прокат от 4 мм), кг | 090205 | 166 | 63,36 | 66,56 | 70,08 | 91,88 | 70,5 | 73,7 | 95,5 | 95,5 | 102,8 | 109,5 | 109,5 | 159,6 | 107,3 | 136,9 | 217,9 | 216,1 |
| Трубы стальные горячедеформированные гладкие (кроме нарезных), кг | 131000 | 166 | 10,6 | 10,6 | 11,6 | 13,4 | 11,6 | 11,6 | 13,4 | 16,4 | — | — | — | — | — | — | — | — |
| Изделия крепежные (всего), кг | 128001 | 166 | 2,37 | 3,06 | 3,23 | 4,7 | 3,78 | 3,54 | 3,54 | 5,02 | 2,37 | 4,24 | 4,24 | 0,42 | 4,50 | 0,69 | 0,36 | 2,24 |

gost.e-ecolog.ru