Контрольный экз.

ТИПОВЫЕ КОНСТРУКЦИИ, ИЗДЕЛИЯ И УЗЛЫ ЗДАНИЙ И СООРУЖЕНИЙ

№ 238/1

I35.00.00.00.00

СТАЛЬНЫЕ РАМНЫЕ КОНСТРУКЦИИ (КОРОБЧАТОГО СЕЧЕНИЯ) КАРКАСА ПРОИЗВОДСТВЕННЫХ ЗДАНИЙ ТИПА "ОРСК"

Чертежи КМД.

gost.e-ecolog.ru

ТИПОВЫЕ КОНСТРУКЦИИ, ИЗДЕЛИЯ И УЗЛЫ ЗДАНИЙ И СООРУЖЕНИЙ

I35.00.00.00-00

СТАЛЬНЫЕ РАМНЫЕ КОНСТРУКЦИИ (КОРОБЧАТОГО СЕЧЕНИЯ) КАРКАСА ПРОИЗВОДСТВЕННЫХ ЗДАНИЙ ТИПА "ОРСК"

Чертежи КМД

РАЗРАБОТАН

"Гипроспецлегконструкция"
Минмонтажспецстроя СССР
Гл.архитектор института
Ю.Л.Галустян
Заведующий ОЭАСП
А.Н.Усанов

УТВЕРЖДЕН

Госстрой СССР
Протокол № ИИ-23 от 30 августа I984 г.
Введен в действие институтом "Гипроспецлегконструкция" приказ № 45А от I5 октября I984г.

Министерство монтажных и специальных строительных работ СССР

Всесоюзный государственный проектно-конструкторский и технологический институт

"Гипроспецлегконструкция"

УТВЕРЖДАЮ

Главный инженер
ЕПО "Союзспецлегконструкция"

_____ А.М. Каминский

09.02 1984г.

Стальные рамные конструкции (коробчатого сечения) каркаса производственных зданий

Чертежи КМД

135.00.00.00.00

СОГЛАСОВАНО

Главный инженер Орского завода металлоконструкций

_____ В.Н. Хохлов

9.02 1984г.

Главный инженер института "Гипроспецлегконструкция"

_____ Б.И. Шилов

_____ 1984г.

Заведующий ОЭАСП

_____ А.Н. Усанов

_____ 1984г.

489/15 9 IV-84г.

Настоящий проект КМД стальных рамных конструкций (коробчатого сечения) типа "Орск" каркаса производственных зданий разработан с применением рам коробчатого сечения типа "Плауэн", разработанных институтом ЦНИИпроектстальконструкция в шифрах I0076 КМ и I0I07 КМ с ограничением области применения.

Рамы прошли предусмотренные ГОСТ I5.00I-73 заводские и приемочные испытания и поставлены на производство на Орском заводе легких металлоконструкций Минмонтажспецстроя СССР (акт приемки продукции от 2 апреля I976г. и протокол приемочных испытаний от I7 марта I976г.

Схемы расположения и узлы сопряжения элементов каркасов в данном проекте приняты по утвержденным Госстроем СССР протоколом ИИ 23 от 30 августа I984г. сериям: 400-0-26.84 "Унифицированные здания (секции) из легких металлических конструкций. Здания из рамных конструкций коробчатого сечения типа "Орск" и 2.420-4 выпуск 3 "Типовые детали каркасов унифицированных одноэтажных промышленных зданий (секций) из легких металлических конструкций. Детали каркасов зданий с рамными конструкциями коробчатого сечения типа "Орск".

Материалы названных серий разработаны на стадии КМД и содержат все необходимые сведения для проектирования, изготовления и монтажа конструкций, поэтому промежуточная стадия разработки - чертежи I0I07 КМ отменены протоколом Госстроя СССР ИИ 23 от 30 августа I984г.

Инв.№ подл. | Подп. и дата | Взам.инв.№ | Инв.№ дубл. | Подп. и дата

Изм.	Лист	№ докум.	Подп.	Дата	I35.00.00.00.00			
Разраб.		Яковлева			Стальные рамные конструкции (коробчатого сечения) каркаса производственных зданий Техническое описание	Лит.	Лист	Листов
Пров.		Тарасова					I	7
Рук.		Усанов						
Н.контр.		Веневцева						
Утв.		Усанов						

I. НАЗНАЧЕНИЕ

I.I. Рамные конструкции предназначены для применения в зданиях отапливаемых:

пролетом I8,0 и 24,0 с шагом рам 6,0 м;
высотой 6,98 м и бескрановых;
высотой 8,I8 м с мостовыми электрическими кранами, грузоподъемностью 5 т по ГОСТ 22045-82;
без перепадов высот;
бесфонарных или с зенитными фонарями;
с расчетной сейсмичностью до 9 баллов;
возводимых в I-III по весу снегового покрова и I-IУ по скоростному напору ветра (крановые рамы L =I8,0 для I-III районов по скоростному напору ветра);
с расчетной температурой наружного воздуха до минус 65° С.

I.2. В качестве несущего элемента кровли принят стальной профилированный настил, укладываемый по прогонам. Для крепления прогонов к рамам привариваются ребра из швеллера I8. Пространственная жесткость здания обеспечивается настилом покрытия и вертикальными связями по колоннам. Профилированный настил играет роль горизонтальных связевых панелей. При этом, ширина связевых панелей для зданий с расчетной сейсмичностью до 7 баллов равна 6,0 м; для зданий с расчетной сейсмичностью до 9 баллов пролетом I8,0 м - I2,0 м; пролетом 24,0 м - I8,0м. Расположение связевых панелей дано в приложении I на схемахI и 2.

Настил на этих участках крепится к прогонам в каждой волне.

6

1.3. Торцы зданий решаются путем установки угловых стоек, заделанных в уровне верха фундамента и ряда фахверковых стоек с балками по ним (см. приложение 2).

2. ТЕХНИЧЕСКИЕ ДАННЫЕ

2.1. Рамные конструкции каркаса имеют коробчатое сечение, образованное двумя швеллерами и листами с продольными гофрами.

2.2. Рамные конструкции собираются из стоек (колонн) и ригелей; соединения фланцевые на болтах М20х60-6g.110ХЛ1 по ГОСТ 22353-77, с гайками М20-6н.110ХЛ1 по ГОСТ 22354-77 и шайбами 20 по ГОСТ 22355-77.

2.3. Рамные конструкции каркаса выполнены из двух марок сталей: из низколегированной стали класса С 46/33 - сталь марки 09Г2С-6 или 14Г2-6 по ГОСТ 19281-73;
и углеродистая сталь класса С 38/23 - сталь ВСт3кп2 по ГОСТ 380-71.

2.4. Условное обозначение рам принято по следующей схеме:

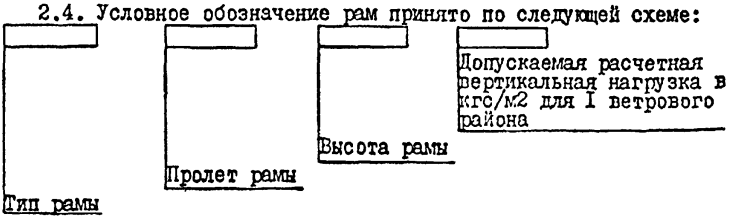

РР - рама бескрановая рядовая
РК - рама крановая рядовая
РС - рама бескрановая связевая
РКС- рама крановая связевая

Например:
РС 18-7-305 - Рама бескрановая связевая пролетом 18 м высотой 6,98 м под расчетную нагрузку 305 $\frac{кгс}{м2}$. Схему расположения рам в здании см. приложение 1.

2.5. Маркировка колонн бескрановых рядовых рам пролетом 24 м принята К1,
пролетом 18 м — К4.

Маркировка колонн бескрановых связевых рам пролетом 24 м принята К2 и К3 (для зеркального изображения), для рам пролетом I8 м —— К5, К6.
Соответственно маркировка колонн крановых рам пролетом 24 м: ККI; КК2; КК3, пролетом I8 м: КК4; КК5; КК6.
Маркировка ригелей рам в зависимости от пролета рамы принята РI8 и Р24.

2.6. Кроме чертежей рамных конструкций, стоек и ригелей в проект включены чертежи связей по рамам, прогонов и элементов торцов зданий.
Элементам каркаса даны следующие условные буквенные обозначения:
П – прогоны
СВ – связи
КУ – угловые колонны
С – стойки фахверка
Б – балки покрытия
Цифровые индексы в маркировке элементов указывают на их положение в здании.

3. ИЗГОТОВЛЕНИЕ, МОНТАЖ КОНСТРУКЦИЙ И ПОСТАВКА

3.I. Изготовление и монтаж стальных рамных конструкций должны производиться в соответствии с ТУ 36-2282-80 "Каркасы одноэтажных производственных зданий с рамными конструкциями (коробчатого сечения)", с главой СНиП Ш-I8-75 "Металлические конструкции. Правила производства и приемки работ", а также "Инструкции по монтажу одноэтажных промышленных зданий с каркасами из рамных конструкций коробчатого сечения" ВСН 357-80 ММСС СССР разработанной институтом Промстальконструкция.

3.2. Монтаж каркаса должен начинаться со связевого пролета с обязательной укладкой профнастила (см. требование п. I.2.) и установкой постоянных или временных вертикальных связей по колоннам в данном пролете.

3.3. Комплектность поставки каркаса производственных зданий с рамными конструкциями зависит от площади проектируемого здания.

В комплект поставки входят:
рамы (колонны и ригели);
вертикальные связи;
прогоны;
стойки фахверка;
элементы торцов зданий;
подкрановые балки, тормозные площадки (для зданий с кранами);
стальной профилированный настил;
крепежные изделия (для каркаса, настила);

В комплект поставки также должны входить следующие сопроводительные документы:
паспорт конструкций;
ведомость отправочных элементов;
сертификат на стальные конструкции.

3.4. Элементы каркаса поставляются огрунтованными грунтом ГФ-021 по ГОСТ 25129-82 и покрытыми одним слоем эмали ПФ-133 по ГОСТ 926-82 или другими равноценными по качеству материалами.

По соглашению сторон на заводе-изготовителе может наноситься второй слой эмали.

Приложение 3

Шифр	Обозначение	Страница
	Рамы	
РР 24-7-277	I35.0I.00.00.00	9
РС 24-7-277	- 0I	
РР I8-7-305	- 02	
РС I8-7-305	- 03	
РК 24-8-268	I35.02.00.00.00	37
РКС 24-8-268	- 0I	
РК I8-8-279	- 02	
РКС I8-8-279	- 03	
	Колонны и стойки	
КУ I	I35.03.00.00.00	
КУ Iн	- 0I	
КУ 2	- 02	
КУ 2н	- 03	
С I	I35.04.00.00.00	5I
С 2	- 0I	
СК I	I35.05.00.00.00	56
СК Iн	- 0I	
	Связи	
Св I-7-I	I35.07.00.00.00	6I
Св I-7-2	- 0I	
Св I-7-3	- 02	
Св 2-8-I	I35.08.00.00.00	65
Св 2-8-2	- 0I	
Св 2-8-3	- 02	
Св 3-8-I	I35.09.00.00.00	69
Св 3-8-2	- 0I	
Св 3-8-3	- 02	
	Прогоны	
П I	I35.00.00.00.0I	83
П 2	I35.I0.00.00.00	73
П 3	I35.00.00.00.02	84
П 3н	- 0I	
П 4	I35.II.00.00.00	76
П 4н	- 0I	

Изм	Лист	№ докум.	Подп.	Дата	I35.00.00.00.00 ТО	Лист 6

Балки		
Б I	I35.I2.00.00.00	78
Б Iн	- 0I	
Б 2	I35.I3.00.00.00	8I
Б 2н	- 0I	
Б 5	I35.00.00.00.03	
Б 6	I35.I3.00.00.00 - 02	
Б 6н	- 03	
Б 7	I35.I2.00.00.00 - 02	
Б 7н	- 03	
Стойки рамы		
К I	I35.0I.0I.00.00	
К 2	- 0I	
К 3	- 02	
К 4	I35.0I.02.00.00	
К 5	- 0I	
К 6	- 02	
КК I	I35.02.0I.00.00	
КК 2	- 0I	
КК 3	- 02	
КК 4	I35.02.02.00.00	
КК 5	- 0I	
КК 6	- 02	
Ригели рам		
Р I8	I35.0I.05.00.00	
Р 24	I35.0I.06.00.00	

инв. 489/7 9 IV 84

Приложение 1 11

Для зданий с расчетной сейсмичностью до 7 баллов

Схема размещения связевых панелей №1

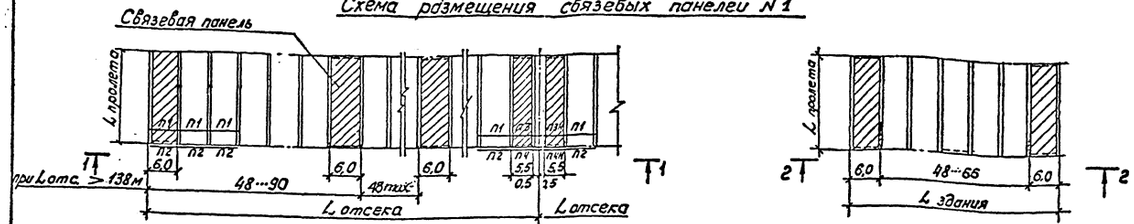

Схема размещения вертикальных связей

Для бескрановых зданий с расчетной сейсмичностью до 6 баллов

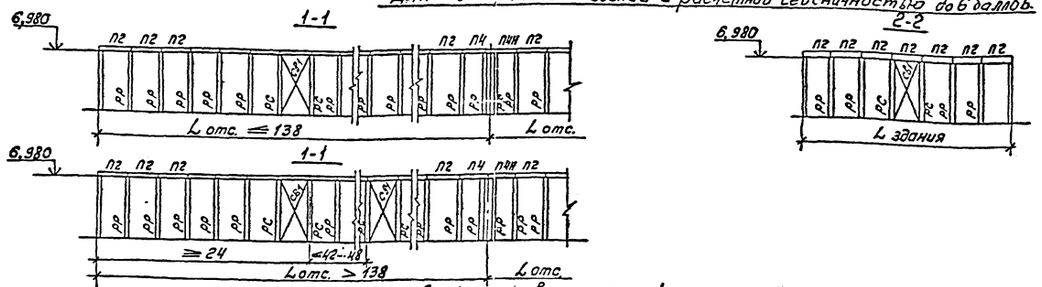

Для крановых зданий с расчетной сейсмичностью до 6 баллов

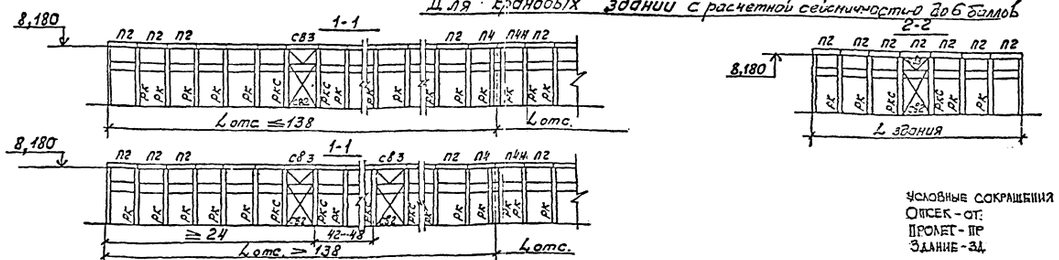

Условные сокращения
Отсек - от:
Пролет - пр
Здание - зд

Для зданий с расчетной сейсмичностью 8,9 баллов

Схема размещения горизонтальных связей №2

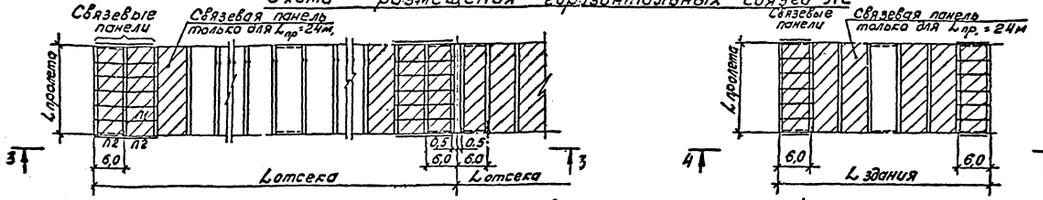

Схема размещения вертикальных связей

Для бескрановых зданий с расчетной сейсмичностью 7,8,9 баллов

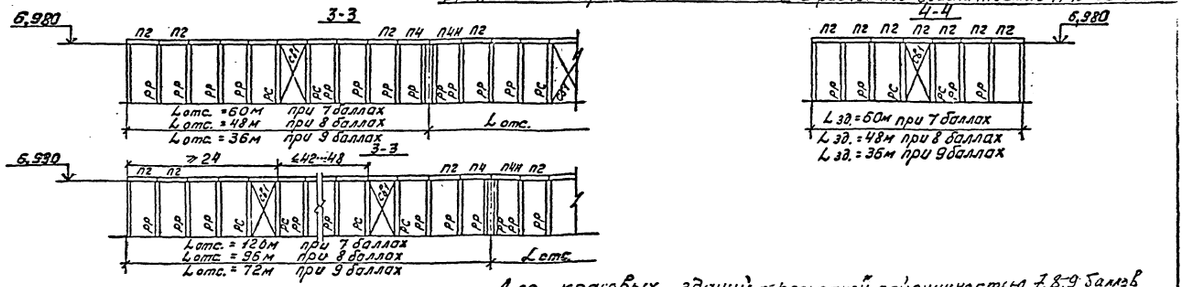

Для крановых зданий с расчетной сейсмичностью 7,8,9 баллов

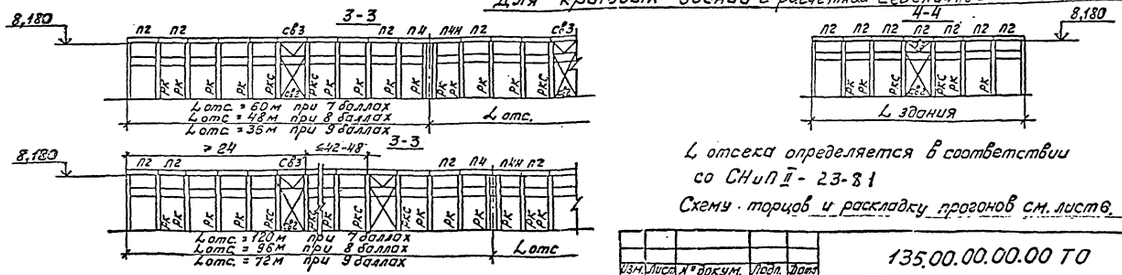

L отсека определяется в соответствии со СНиП II - 23-81

Схему торцов и раскладку прогонов см. лист 6.

Изм.	Лист	№ докум.	Подп.	Дата	135.00.00.00.00 ТО	Лист 5

Копировал: Тарасова Формат: А4×4

Инв. № подл. 489/8 | Подпись и дата | Взам. инв. №

СХЕМА ТОРЦОВ ЗДАНИЙ И РАСКЛАДКИ ПРОГОНОВ

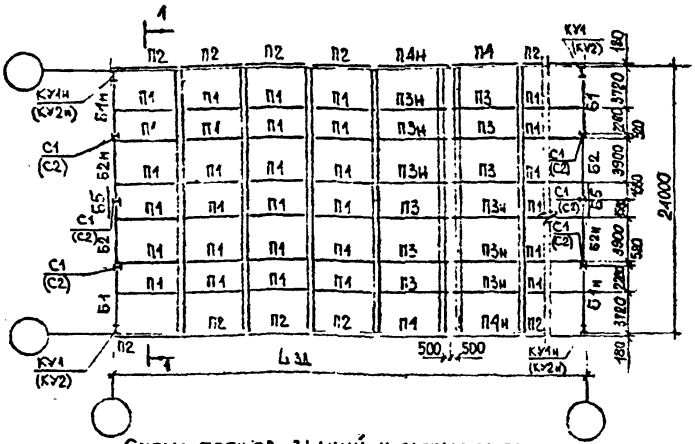

СХЕМА ТОРЦОВ ЗДАНИЙ И РАСКЛАДКИ ПРОГОНОВ

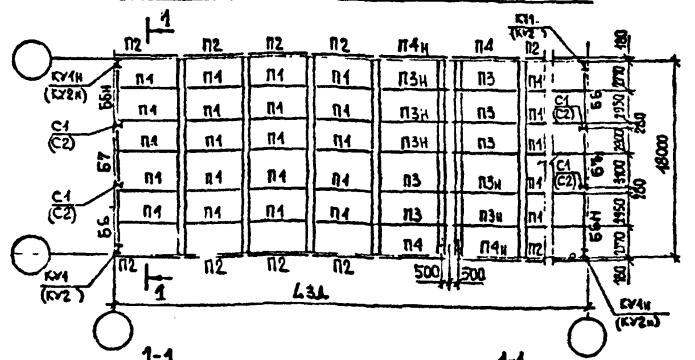

1-1
ДЛЯ БЕСКРАНОВЫХ ЗДАНИЙ

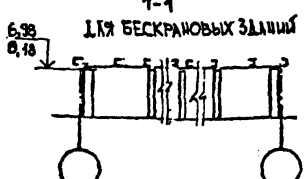

1-1
ДЛЯ КРАНОВЫХ ЗДАНИЙ



В СКОБКАХ ДАНЫ МАРКИ СТОЕК ДЛЯ РАМ ВЫСОТОЙ 8,18М.

					135.00.00.00.00 ТО	Т
ИЗМ	ЛИСТ	№ ДОКУМ	ПОДП	ДАТА		Б

Копировал: Тарасова Формат: А4

инв. 483/9 [signature] 9.IV.84к

Рис. 1

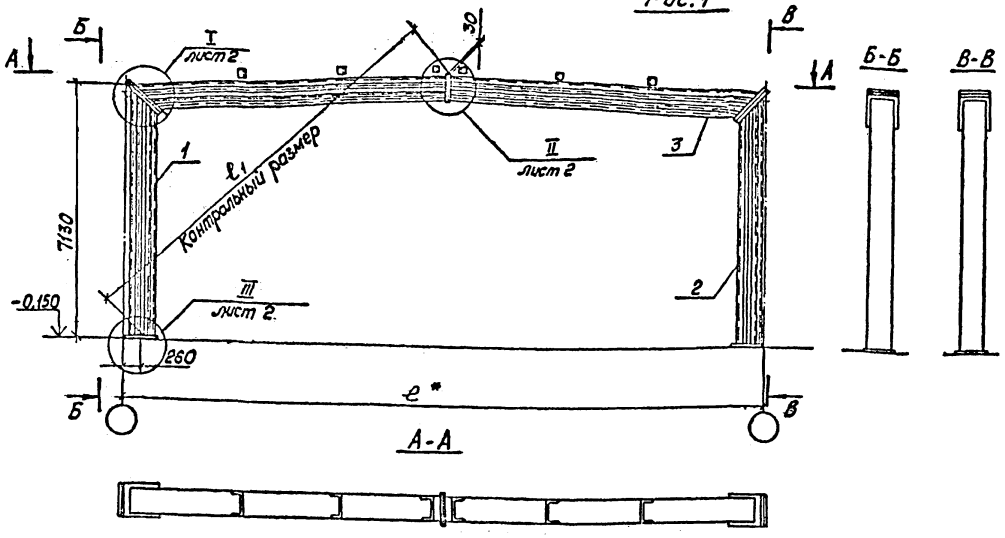

Рис. 2

Остальное-см. рис.1

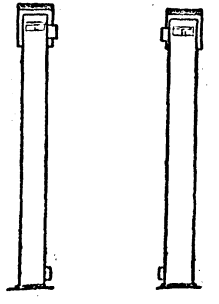

Обозначение	Шифр	Рис	Рис. для узлов	ℓ, мм	ℓ1, мм	Масса, кг
135.01.00.00.00	РР24-7-277	1	1	24000	13830	3391
-01	РС24-7-277	2	1	24000	13830	3401
-02	РР18-7-305	1	3	18000	11365	2156
-03	РС18-7-305	2	3	18000	11365	2179

1. * Размеры для справок.
2. Сборку и монтаж конструкций производить в соответствии с „Инструкцией по монтажу одноэтажных промышленных зданий с каркасами из рамных конструкций коробчатого сечения" ВСН 357-80 / ММСС СССР
3. Усилия предварительного натяжения болтов во фланцевых соединениях рам 15 тс.

Формат	Зона	Поз.	Обозначение	Наименование	Кол на испол. 135.01.00.00.00 –	01	02	03		Примечание
				Документация						
А4			135.00.00.00.00 ТО	Техническое описание	Х	Х	Х	Х		
				Сборочные единицы						
*)		1	135.01.01.00.00	Стойка К1	1					*) А4×3
			-01	Стойка К2		1				
*)			135.01.02.00.00	Стойка К4			1			*) А4, А2
			-01	Стойка К5				1		
		2	135.01.01.00.00	Стойка К1	1					
			-02	Стойка К3		1				
А2			135.01.02.00.00	Стойка К4			1			
			-02	Стойка К6				1		
*)		3	135.01.05.00.00	Ригель Р18			2	2		*) А3×3
*)			135.01.06.00.00	Ригель Р24	2	2				*) А3×3
				Стандартные изделия						
		4		Болт М20×60-6g 110ХЛ1						
				ГОСТ 22353-77	55	55	46	46		
		5		Гайка М20-6Н.110ХЛ1						
				ГОСТ 22354-77	55	55	46	46		
		6		Шайба 20						
				ГОСТ 22355-77	110	110	92	92		

Шифр: РР24-7-277 | РС24-7-277 | РР18-7-305 | РС18-7-305

135.01.00.00.00			
Рама бескрановая	Стадия: Р	Масса: См. табл.	Масштаб: 1:100
	Лист 1	Листов 2	
Гипроспецсельхозконструкция			

Гл. инженер: Тарасова

Формат А4×3

Инв. № подл. | Подпись и дата | Взам. инв. №

Рис. 3

I лист 1

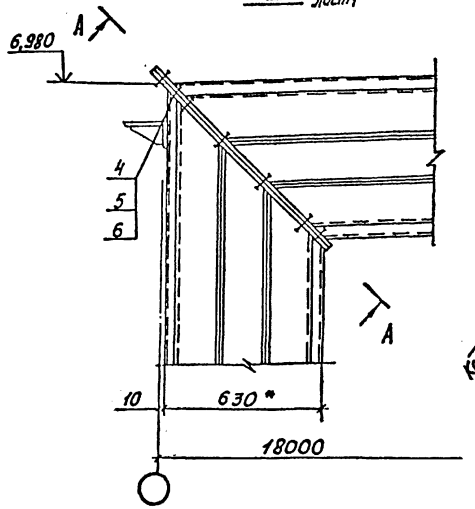

II лист 1

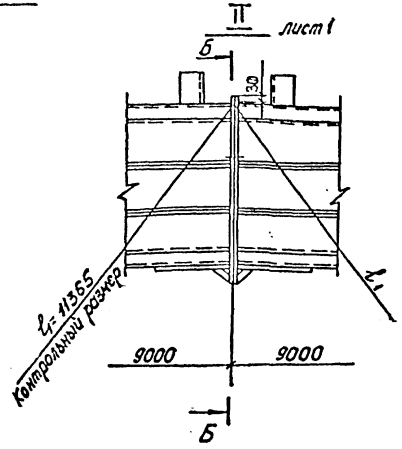

Б-Б

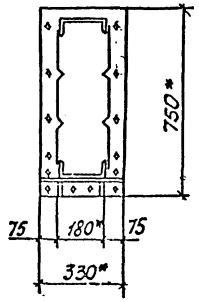

А-А

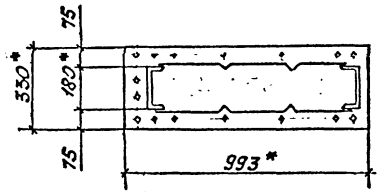

III лист 1

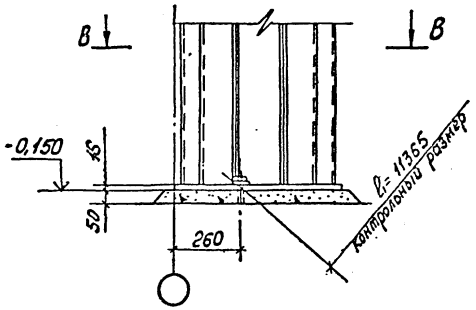

В-В

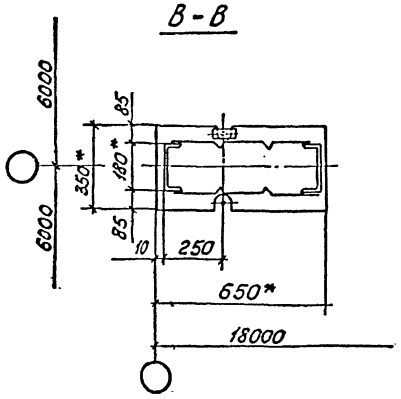

Рис. 1

I лист 1

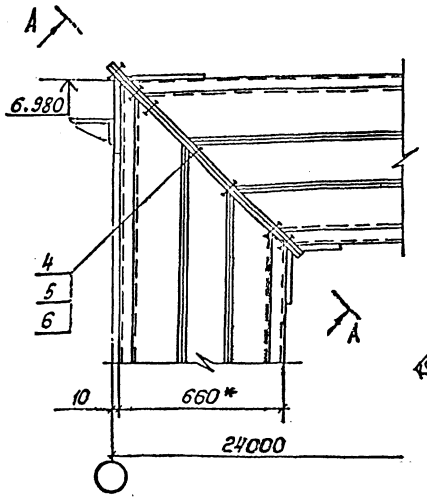

II лист 1

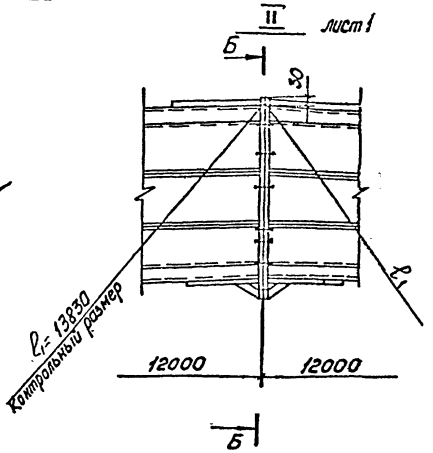

Б-Б

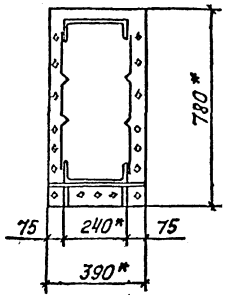

А-А

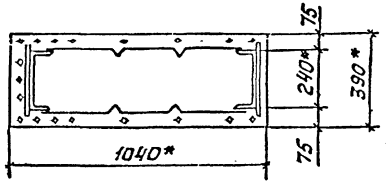

В-В

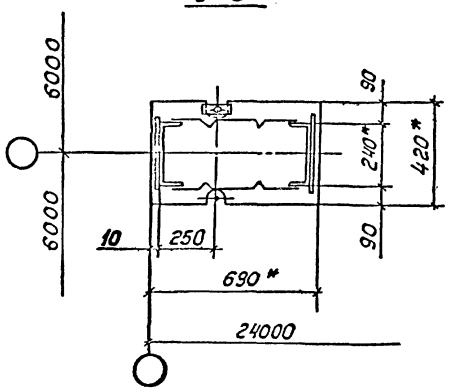

III лист 1

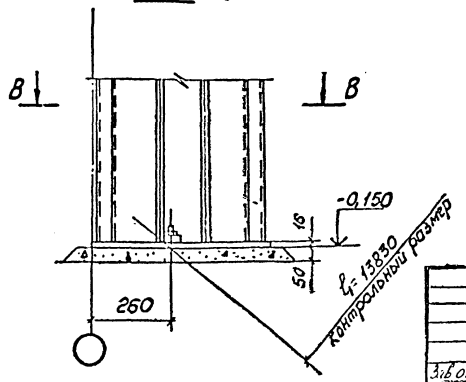

				135.01.00.00.00		9
				Рама бескрановая	Стадия: Р	Масса: См. табл.	Масштаб: 1:15
					Лист 2	Листов
Зав.отд	Усанов				Гипроспецтяжконструкция	
Гл.п	Тарасова					
Т.контр						
Н.контр	Горячева					
Ст.инж.	Ковалева					
Инж	Нечипорук					

Инв.№ подл. | Подпись и дата | Инв.№ дубл. | Взам.инв.№

Копировал: Тарасова

Формат А2

Рис. 1

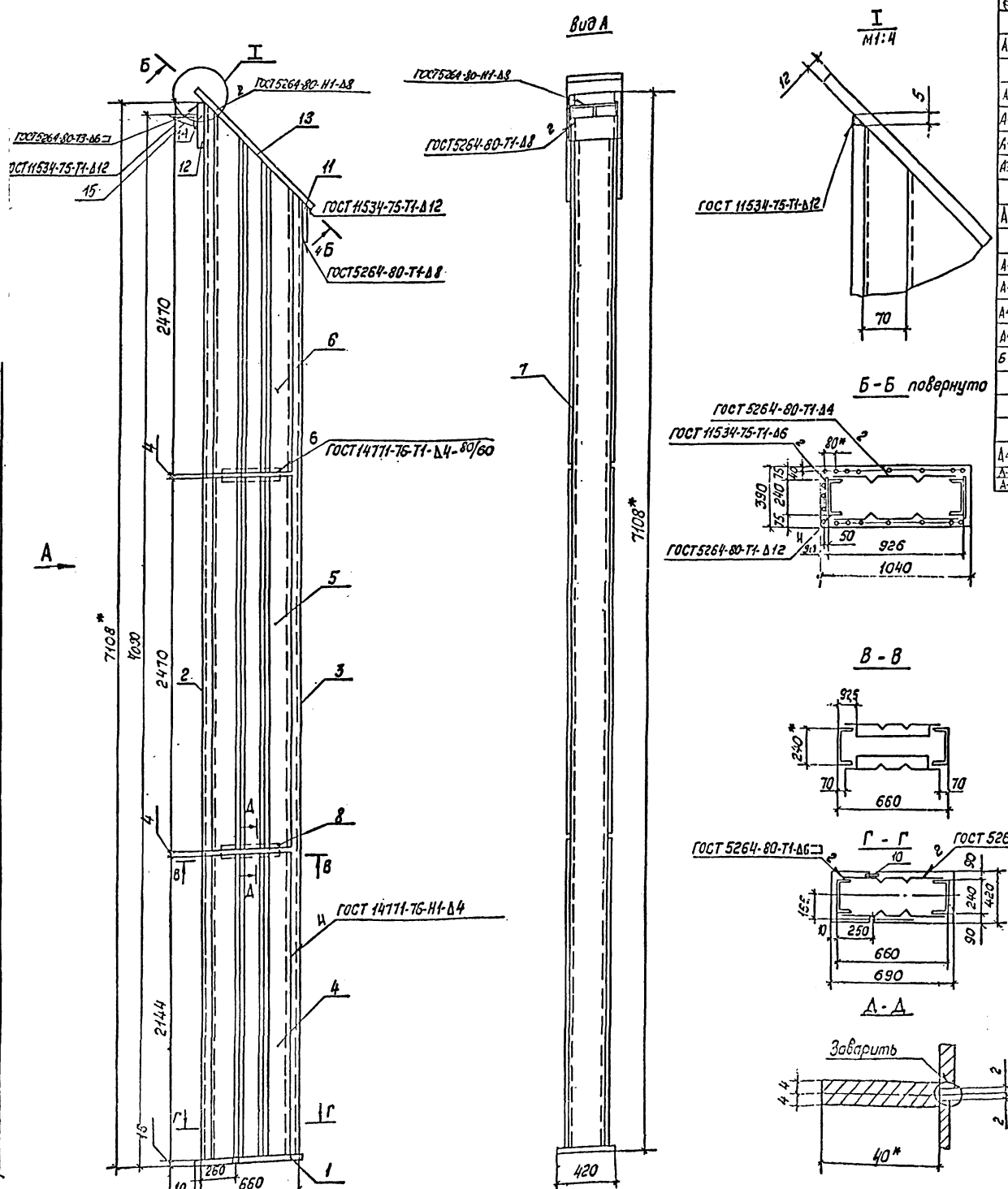

Формат	Зона	Поз.	Обозначение	Наименование	Кол. на исп. 135.01.01.00.00 –	01	02			Примечан.
				Документация						
А4			135.00.00.00.00 ТО	Техническое описание	x	x	x			
				Детали						
А4		1	135.01.01.00.01-01	Основание	1	1	1			
А4		2	135.01.01.00.02-02	Швеллер	1	1	1			
А4		3	135.01.01.00.03-02	Швеллер	1	1	1			
А3		4	135.01.01.00.04-03	Лист	2	2	2			
		5	-05	Лист	2	2	2			
А3		6	135.01.01.00.05-06	Лист	1	1	1			
		7	-07	Лист	1	1	1			
А4		8	135.01.01.00.06	Ребро	4	4	4			
А4		9	135.01.01.00.08-01	Фасонка		2	2			
А4		10	135.01.01.00.09	Шайба	2	2	2			
А4		11	135.01.01.00.10	Лист	1	1	1			
Б4	–	12	135.01.01.00.11	Лист						
				Лист Б-ПН-12 ГОСТ 19903-74						
				09Г2С-6 ГОСТ 19282-73						
				260 × 300 мм	1	1	1			
А4		13	135.01.01.00.12	Фланец	1	1	1			
А4		14	135.01.01.00.14	Уголок	1	1	1			
А4		15	135.01.01.00.15	Ребро	1	1	1			
				Лит.						
				Шифр	К1	К2	К3			

Обозначение	Шифр	Рис.	Масса, кг
135.01.01.00.00	К1	1	639.0.
-01	К2	2	644.0
-02	К3	3	644.0

1. Автоматическую сварку выполнять в углекислом газе. Проволока 1.2 Сь-08 Г2С по ГОСТ 2246-70. Для ручной электродуговой сварки применять электроды Э50 по ГОСТ 9467-75.
2.* Размеры для справок.
3. Шероховатость поверхности в местах реза деталей без чертежа R=320

				135.01.01.00.00			
Зав. отд.	Усанов			Стойка	Стадия	Масса	Масштаб
Г.к.п.	Тарасова				Р	См. табл.	1:20
Т.контр.					Лист 1	Листов 2	
Н.контр.	Веневцева				Гипроспецлегконструкция		
Ст.инж.	Яковлева						
Инж.	Нечепорук						

Копировал Тарасова

Формат А2

Рис. 2
Остальное - см. рис. 1

Вид А

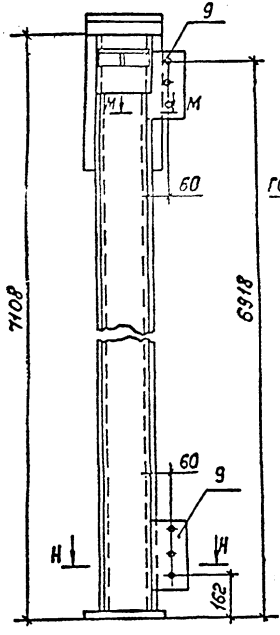

М - М

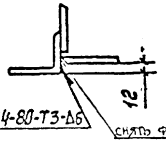

ГОСТ 5264-80-Т3-Δ6

Снять фаску

Н - Н

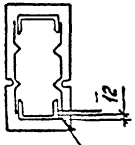

ГОСТ 5264-80-Т3-Δ6

Рис. 3
Остальное - см. рис. 1

Вид А

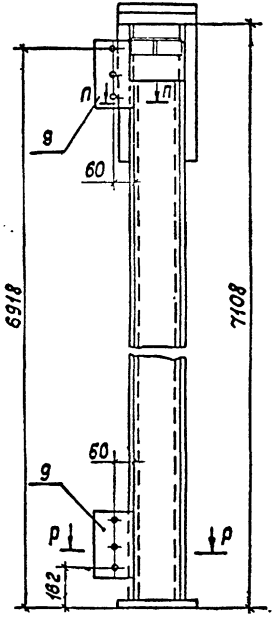

П - П

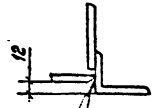

Снять фаску

ГОСТ 5264-80-Т3-Δ6

Заварить односторонним швом

Р - Р

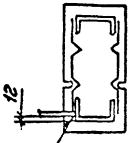

ГОСТ 5264-80-Т3-Δ6

			135.01.01.00.00		11
Зав.отд.	Усанов		Стойка	Стадия	Масса	Масштаб
Гл.к.п.	Тарасова			Р		1:10
Т.контр.				Лист 2	Листов	
Н.контр.	Веневцева			Гипроспецлегконструкция		
Гл.инж.	Яковлева					
Инж.	Науглорик					

Инв.№ подл. | Подп. и дата | Взам.инв.№

Копировал: Тарасова Формат А3

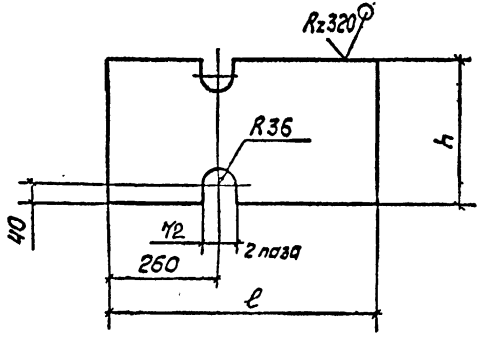

Обозначение	l, мм	h, мм	Материал	Масса, кг
135.01.01.00.01	650	350	Лист Б-ПН-16ГОСТ19903-74 ВСт3кп2ГОСТ14637-79	27.3
-01	690	420	Лист Б-ПН-16ГОСТ19903-74 ВСт3кп2ГОСТ14637-79	35.2

Предельные отклонения размеров: отверстий H14, валов h14, остальных: $\frac{\pm IT14}{2}$.

				135.01.01.00.01			
Зав. отд.	Усанов			Основание	Стадия	Масса	Масштаб
Г.к.п.	Тарасова				Р	См. табл.	1:10
Т.контр.					Лист	Листов 1	
Н.контр.	Зеневцева			См. табл.	Гипроспецлегконструкция		
Ст. инж.	Яковлева						
Инж.	Наигрорик						

Инв. № подл. | Подп. и дата | Взам. инв. №

Копировал Тарасова Формат А4

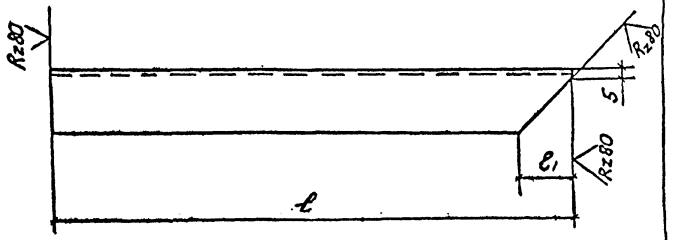

Обозначение	l_1, мм	l_1, мм	Материал.	Масса, кг
135.01.01.00.02	7092±2	64	Швеллер 18ГОСТ 8240-72	115,6
-01	8292±2		09Г2С-6ГОСТ19281-73	136,0
-02	7086±2	84	Швеллер 24ГОСТ 8240-72	169.5
-03	8286±2		09Г2С-6ГОСТ19281-73	198.3

				135.01.01.00.02			
							13
Зав.отд	Усанов			Швеллер	Стадия	Масса	Масштаб
Г.к.п.	Тарасова				Р	См. табл.	1:10
Т.контр					Лист	Листов 1	
Н.контр	Веневцева			См. табл.	Гипроспецлегконструкция		
Инж.	Яковлева						
Инж.	Некерсук						

Копировал Тарасова Формат А4

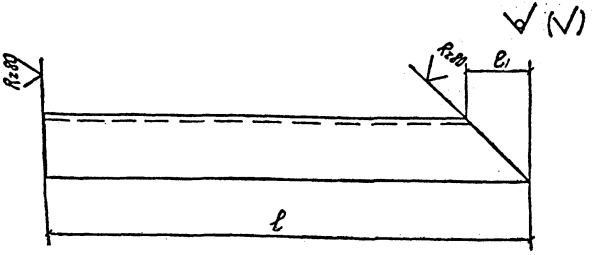

Обозначение	l, мм	e_1, мм	Материал	Масса, кг
135.01.01.00.03	6476±2	68	Швеллер 18ГОСТ8240-72	104,9
-01	7676±2		09Г2С-6ГОСТ19281-73	124,4
-02	6530±2	87	Швеллер 24ГОСТ8240-72	155,2
-03	7730±2		09Г2С-6ГОСТ19281-73	184,0

				135.01.01.00.03			
				Швеллер	Стадия	Масса	Масштаб
					Р	См. табл.	1:10
					Лист	Листов 1	
Зав. отд.	Усанов			См. табл.	Гипроспецлегконструкция		
Г.к.п.	Тарасова						
Т.контр.							
Н.контр.	Веневцева						
Ст. инж.	Яковлева						
Инж.							

Инв.№ подл. 489/16 | Подп. и дата 9.IV.84 | Взам. инв.№

Копировал Тарасова Формат А4

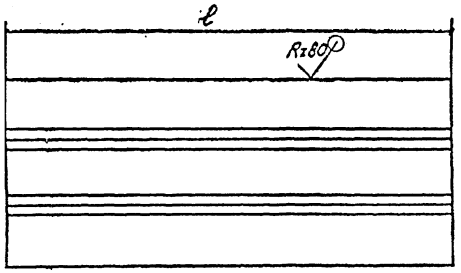

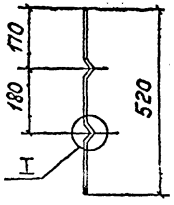

I повернуто

М1:1

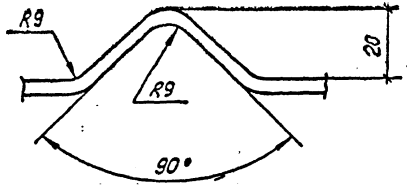

Обозначение	ℓ, мм	Материал	Масса, кг
135.01.01.00.04	1501	Лист Б-ПН-3ГОСТ19903-74 / ВСт3кп2ГОСТ14637-79	19.8
-01	1692		22,32
-02	2056		27,1
-03	2144		28.3
-04	2317		30.6
-05	2470		32,6
-06	2470	Лист Б-ПН-4ГОСТ19903-74 / 09Г2С-6ГОСТ19282-73	42,32

Длина развертки 560мм.

				135.01.01.00.04			
Зав.отд.	Усанов			Лист	Стадия	Масса	Масштаб
Г.к.п.	Тарасова				Р	См. табл.	1:10
Т.контр.					Лист	Листов 1	
Н.контр.	Всневцева			См. табл.	Гипроспецлегконструкция		
Ст.инж.	Яковлева						
Инж.	Неуспорук						

Инв.№ подл. 498/17 | Подп. и дата | Взам. инв.№

Копировал: Тарасова Формат А3

Рис. 1

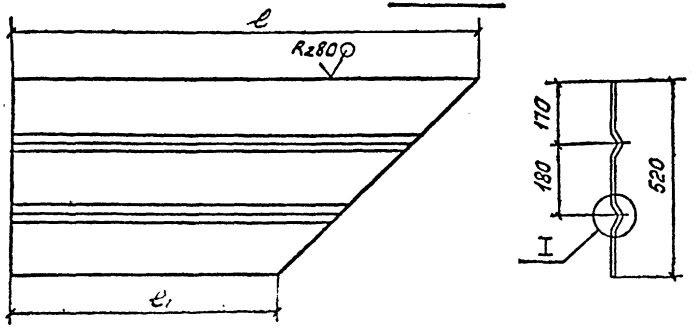

I повернуто
М 1:1

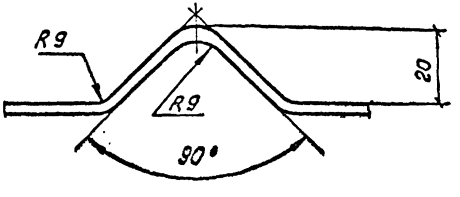

Рис. 2
Остальное - см. рис. 1
М 1:20

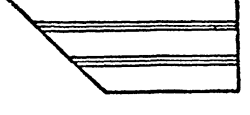

Обозначение	Рис.	ℓ, мм	ℓ1, мм	Материал	Масса, кг
135.01.01.00.05	1	1599	1087	Лист Б-ПН-3 ГОСТ 19903-74 / ВСт3кп2 ГОСТ 14637-79	17.7
-01	2	1599	1087		17.7
-02	1	2248	1737		26.3
-03	2	2248	1737		26.3
-04	1	2455	1943		29.0
-05	2	2455	1943		29.0
-06	1	2401	1889	Лист Б-ПН-4 ГОСТ 19903-74 / 09Г2С-2 ГОСТ 19282-73	37.7
-07	2	2401	1889		37.7
-08	1	1579	1067		23.3
-09	2	1579	1067		23.3

Длина развертки 560 мм.

				135.01.01.00.05		
Зав.отд.	Усанов			Лист	Стадия: Р	Масса: См. табл.	Масштаб: 1:10
Гл.к.п.	Тарасова				Лист	Листов 1
Т.контр.						
Н.контр.	Веневцева			См. табл.	Гипростальконструкция	
Ст.инж.	Яковлева					
Инж.	Нечеткус					

Копировал Тарасова Формат А2

Инв.№ подл. | Подп. и дата | Взам.инв.№

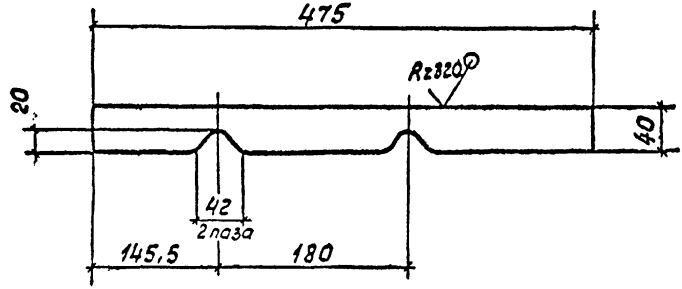

Предельные отклонения размеров: валов h14, остальных $\frac{\pm IT14}{2}$

				135.01.01.00.06			
							17
				Ребро	Стадия	Масса	Масштаб
					Р	1.1	1:40
Зав отд.	Усанов				Лист	Листов 1	
Г к п.	Тарасова						
Т контр							
Н контр	Веневцева			Лист Б-ПН-8 ГОСТ 19903-74			
Ст инж.	Яковлева			ВСт3кп2 ГОСТ 14637-79	Гипроспецлегконструкция		
Инж.	Нечепорук						

Копировал Тарасова Формат А4

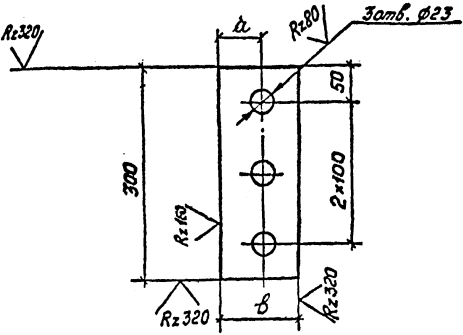

Обозначение	в, мм	а, мм	Материал	Масса, кг
135.01.01.00.08	140	90	Лист $\frac{Б\text{-}ПН\text{-}10ГОСТ19903\text{-}74}{ВСт3кп2ГОСТ14637\text{-}79}$	3,2
-01	110	60		2,5

Предельные отклонения размеров: отверстий H14 валов h14, остальных $\frac{\pm IT14}{2}$.

Зав отд.	Усанов			135.01.01.00.08			
Т.к.п.	Тарасова			Фасонка	Стадия	Масса	Масштаб
Т контр.					Р	См. табл.	1:5
Н.контр.	Веневцева		29.12.83		Лист	Листов 1	
Ст инж.	Яковлева			См. табл.	Гипроспецлегконструкция		
Инж.	Неиспорук						

Инв.№ подл. | Подп. и дата | Взам.инв.№

Копировал Тарасова Формат А4

∀(∨)

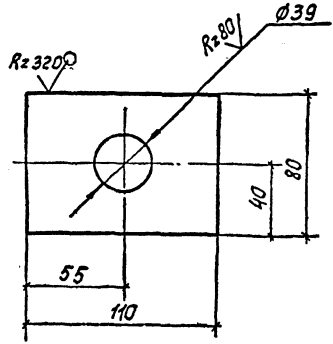

Предельные отклонения размеров: отверстий H14, валов h14, остальных $\frac{\pm IT14}{2}$.

Инв.№ подл.	Подп. и дата	Взам.инв.№					
481	21						

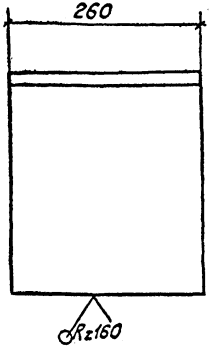

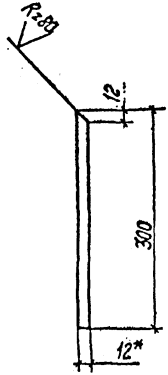

Предельные отклонения размеров $\frac{\pm IT14}{2}$

Зав.отд.	Усанов			135.01.01.00.10			20
Г.к.п.	Тарасова			Лист	Стадия	Масса	Масштаб
Т.контр.					Р	7.3	1:5
Н.контр.	Веневцева				Лист	Листов 1	
Ст.инж.	Яковлева			Лист Б-ПН-12 ГОСТ 19903-74 / 09Г2С-6 ГОСТ 19282-73	Гипроспецлегконструкция		
Инж.	Нечепорук						

Инв.№ подл. | Подп. и дата | Взам.инв.№

Копировал Тарасова Формат А4

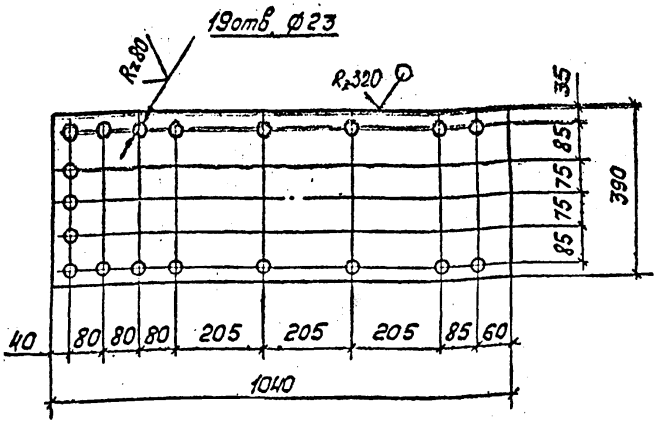

Предельные отклонения размеров: отверстий H14, валов h14, остальных $\pm\frac{IT14}{2}$.

				135.01.01.00.12		21
				Фланец	Стадия: Р; Масса: 49.8; Масштаб: 1:10	
Зав.отд	Усанов				Лист	Листов 1
Г.к.п.	Тарасова			Б-ПН-16 ГОСТ 19903-74		
Т.контр.				Лист 09Г2С-6 ГОСТ 19282-73	Гипроспецсельхозконструкция	
Н.контр.	Семёнцева					
Гл.инж.	Яковлева					
Инж.	Нечепорук					

Инв.№подл. | Подп. и дата | Взам.инв.№

Копировал Тарасова Формат А4

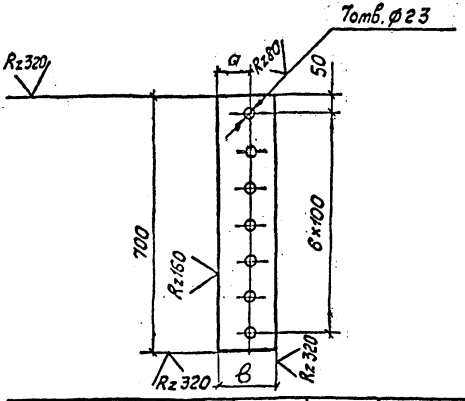

Обозначение	в, мм	а, мм	Материал	Масса, кг
135.01.01.00.13	140	90	Лист Б-ЛН-10ГОСТ19903-74	7,5
-01	110	60	ВСт3кп2ГОСТ14637-79	5,8

Предельные отклонения размеров: отверстий H14, валов h14, остальных $\frac{\pm IT14}{2}$.

				135.01.01.00.13			
							22
				Фасонка	Стадия	Масса	Масштаб
Зав.отд.	Усанов				Р	См. табл.	1:10
Г.к.п.	Тарасова						
Т.контр.					Лист	Листов 1	
Н.контр.	Веневцева			См. табл.	Гипроспецлегконструкция		
Ст.инж.	Яковлева						
Инж.	Неуспорук						

Инв.№ подл. 429/24 | Подп. и дата 9.IV.74г. | Взам.инв.№

Копировал Тарасова Формат А4

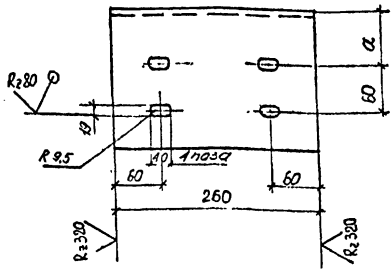

Обозначение	a, мм	Материал	Масса, кг
135.01.01.00.14	70	Уголок $\frac{Б\text{-}180\times110\times10\ ГОСТ\ 8510\text{-}72}{Вст3кп2\ ГОСТ\ 535\text{-}79}$	5,78
-01	80		

Предельные отклонения размеров: отверстий H14, валов h14, остальных $\pm\frac{IT14}{2}$.

Инв.№ г. Дл.	4/8	25	Подпись и дата	9.IV.84г.	В.ЗОМ. инв.№		
					135.01.01.00.14		22А
					Уголок	Стадия: Р	Масса: см.табл.	Масштаб: 1:5
			Зав.отд.	Усанов		Лист	Листов
			Г.кон.пр.	Тарасова			
			Т.контр.				
			Н.контр.	Венедиева	16.01.84	Уголок $\frac{Б\text{-}180\times110\times10\ ГОСТ\ 8510\text{-}72}{Вст3кп2\ ГОСТ\ 535\text{-}79}$	Гипроспец, легконструкция
			Ст.инж.	Яковлева			
			Инж.	Нечепорук			

Копировал

Формат А4

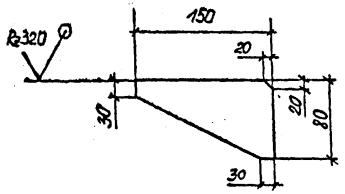

Предельные отклонения размеров: $\pm\frac{IT14}{2}$.

				135.01.01.00.15			
							22 Б
Зав.отд.	Усанов			Ребро	Стадия	Масса	Масштаб
Г.кон.пр	Тарасова				Р	1.13	1:5
Т.контр					Лист	Листов	
Н.контр	Бенедюва		16.01.84	Лист Б-ПН-10 ГОСТ 19903-74 / Вст3кп2 ГОСТ 14637-79	Гипроспецлегконструкция		
Ст.инж.	Якобсона						
Инж.	Нечепорук						

Инв.№ подл. | Подпись и дата | Взам.инв.№

Копировал Формат А4

Рис.2

Остальное-см.рис.1

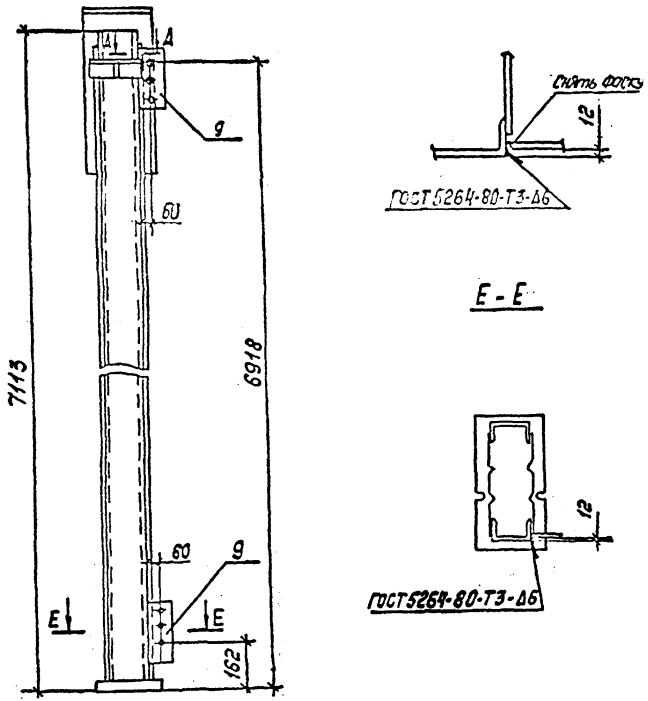

Д-Д

Е-Е

Рис.3

Остальное-см.рис.1

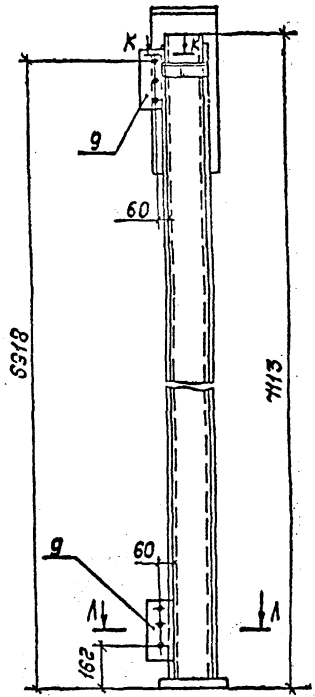

К-К

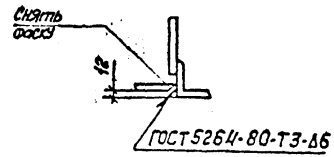

Л-Л

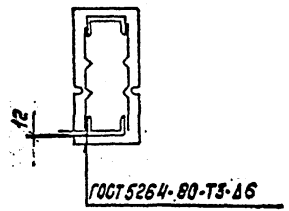

				135.01.02.00.00		
						24
				Стойка	Стадия: Р	Масса:	Масштаб: 1:10
Зав.отд.	Усанов				Лист 2	Листов
Гл.к.п.	Тарасова					
Т.контр.						
Н.контр.	Веневцева				Гипроспецлегконструкция	
Ст.инж.	Яковлева					
Инж.	Нечепорук					

Инв.№ подл. | Подп. и дата | Взам.инв.№

Копировал: Тарасова

Формат А3

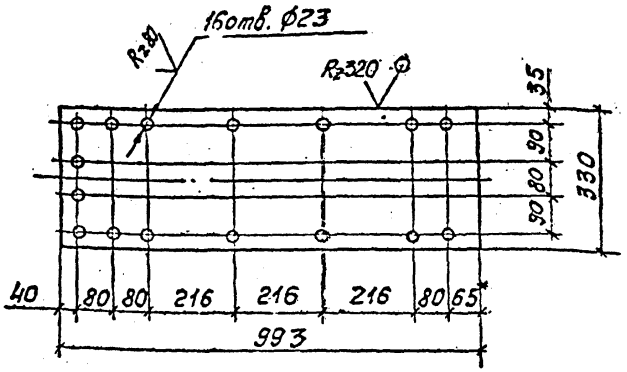

1.* Размер для справок.

2. Предельные отклонения размеров: отверстий H14, валов h14, остальных $\frac{\pm IT14}{2}$

				135.01.02.00.01		
						25
Зав.отд.	Усанов			Фланец	Стадия: Р	Масса: 30,8	Масштаб: 1:10
Гл.к.п.	Тарасова					
Т.контр.					Лист	Листов 1
Н.контр.	Еременцева			Лист Б-ПН-12 ГОСТ 19903-74 / 09Г2С-Б ГОСТ 19282-73	Гипростальмонтаж	
Ст.инж.	Усовлева					
Инж.	Нечепорук					

Копировал Тарасова

Формат А4

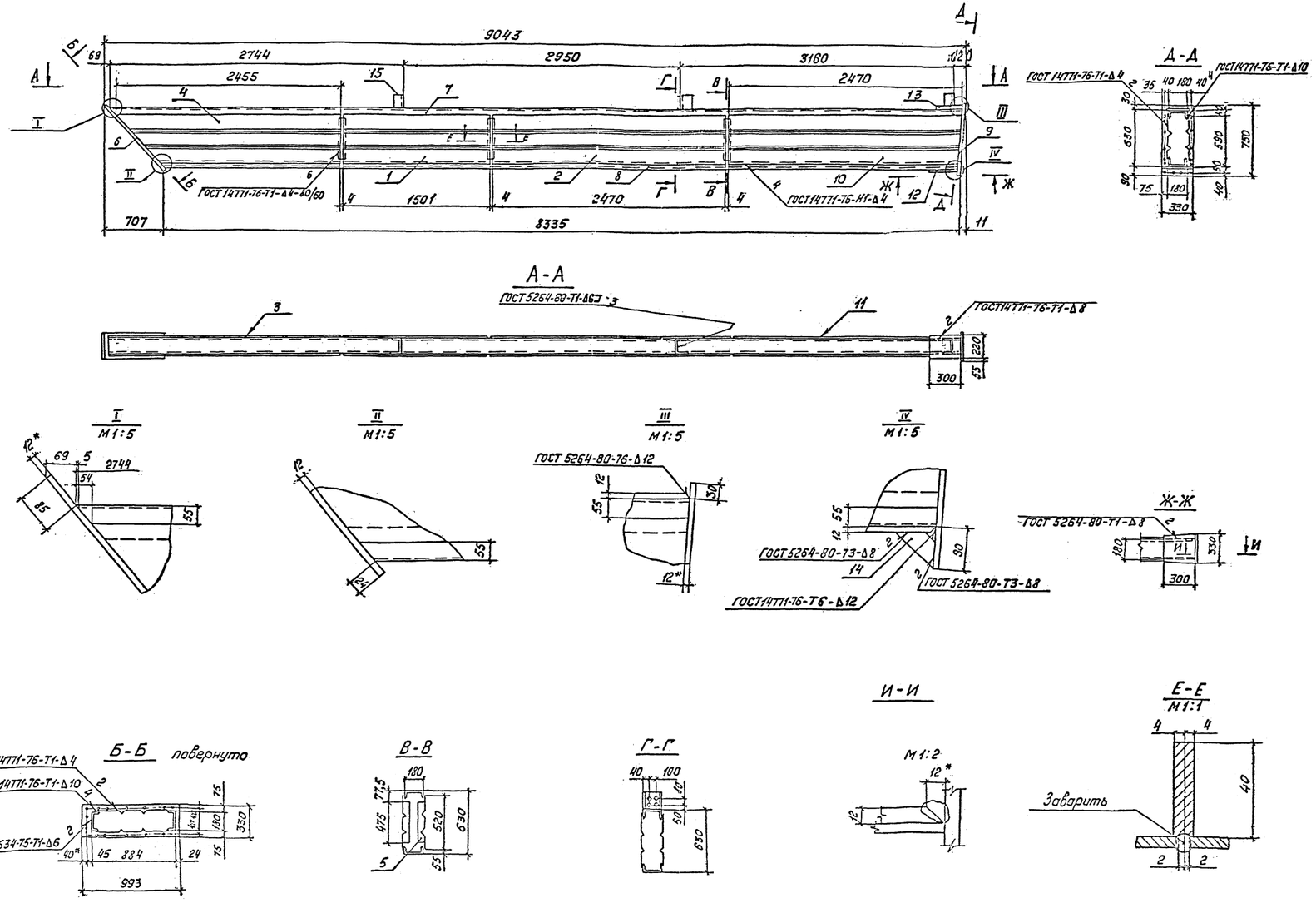

Формат	Зона	Поз.	Обозначение	Наименование	Кол.	Примечание
				Документация		
А4			135.00.00.00.00 ТО	Техническое описание	×	
				Детали		
А3		1	135.01.01.00.04	Лист	2	19,8
		2	-05	Лист	2	32,6
А3		3	135.01.01.00.05-04	Лист	1	29,0
		4	-05	Лист	1	29,0
А4		5	135.01.01.00.06	Ребро	6	1,1
А4		6	135.01.02.00.01	Фланец	1	30,8
А4		7	135.01.05.00.01	Швеллер	1	145,7
А4		8	135.01.05.00.02	Швеллер	1	136,6
А4		9	135.01.05.00.03	Фланец	1	22,7
А3		10	135.01.05.00.04	Лист	1	32,5
		11	-01	Лист	1	32,5
А4		12	135.01.05.00.05	Лист	1	8,48
А4		13	135.01.05.00.06	Лист	1	6,22
А4		14	135.01.05.00.07	Ребро	2	0,25
А4		15	135.01.05.00.08	Ребро	4	2,87

1. Автоматическую сварку выполнять в углекислом газе. Проволока 1.2СВ-08Г2С по ГОСТ 2246-70. Для ручной электродуговой сварки применять электроды Э50А по ГОСТ 9467-75.
2. * Размеры для справок.

Зав. отд.	Усанов		135.01.05.00.00	
Г.к.п.	Тарасова		Ригель Р18	Стадия: Р; Масса: 601.5; Масштаб: 1:25
Т.контр.				Лист; Листов 1
Н.контр.	Евневиева			
Ст.инж.	Яковлева			Гипроспецэлектрострукция
Инж.	Нечепорук			

Инв. № подл. | Подп. и дата | Взам. инв. №
489/30

Копировал: Тарасова
Формат 13×3

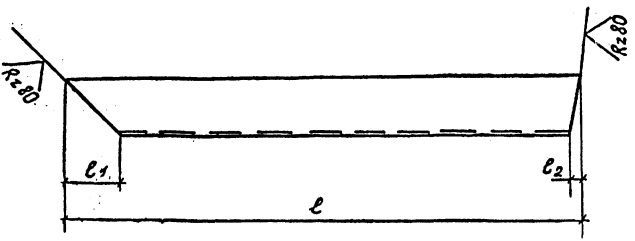

Обозначение	l, мм	l_1, мм	l_2, мм	Материал	Масса, кг
135.01.05.00.02	8401±2	69	1	Швеллер 18ГОСТ8240-72 / 09Г2С-6ГОСТ19281-73	136,6
-01	11361±2,5	89	1,5	Швеллер 24ГОСТ8240-72 / 09Г2С-6ГОСТ19281-73	271,8

Зав.отд.	Усанов			135.01.05.00.02			
Г.к.п.	Тарасова			Швеллер	Стадия	Масса	Масштаб
Т.контр.					Р	См табл.	1:10
Ч.контр.	Беневлева				Лист	Листов 1	
Ст.инж.	Яковлева			См. табл.	Гипроспецлегконструкция		
Инж.	Неуспорук						

Инв.№ подл. 493/32 | Подп. и дата | Взам. инв.№

Копировал Тарасова

Формат А4

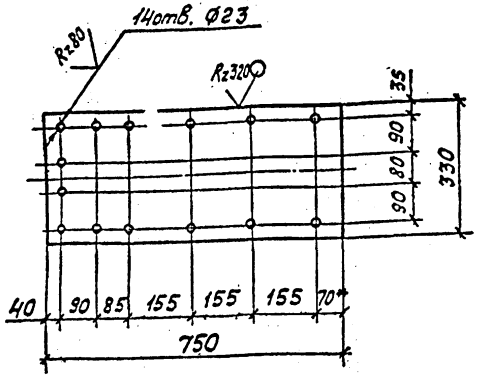

1.* Размер для справок.

2. Предельные отклонения размеров: отверстий H14, валов h14, остальных $\frac{\pm IT14}{2}$

				135.01.05.00.03			
				Фланец	Стадия	Масса	Масштаб
Зав.отд.	Усанов.				Р	22.7	1:10
Г.к.п.	Тарасова				Лист	Листов 1	
Т.контр.							
Н.контр.	Веневцева			Лист Б-ПН-12 ГОСТ 19903-74 / 09Г2С-6 ГОСТ 19282-73	Гипроспецлегконструкция		
Ст. инж.	Яковлева						
Инж.	Нечепорук						

Инв. № подл. 489/33 | Подп. и дата | Взам. инв. №

Копировал: Тарасова Формат А4

Рис. 1

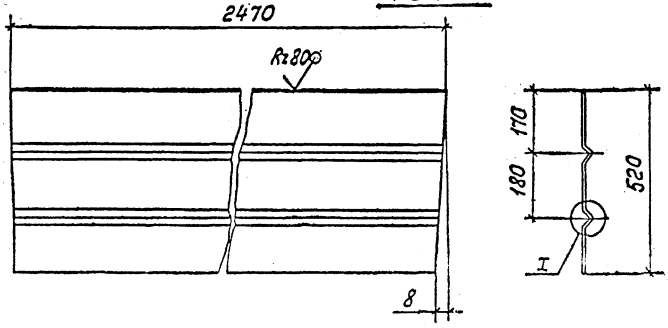

Обозначение	Рис	Материал	Масса, кг
135.01.05.00.04	1	Лист Б-ПН-3 ГОСТ 19903-74 / ВСт3кп2 ГОСТ 14637-79	32,5
01	2		
02	1	Лист Б-ПН-4 ГОСТ 19903-74 / 09Г2С-2 ГОСТ 19282-73	43,3
03	2		

I повернуто

М 1:1

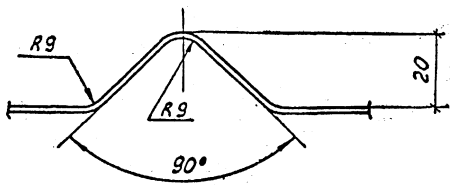

Рис. 2

Остальное - см. рис. 1

М 1:20

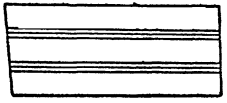

Длина развертки 560 мм.

				135.01.05.00.04			
							30
Зав. отд.	Усанов			Лист	Стадия	Масса	Масштаб
Г.к.п.	Тарасова				Р	См. табл.	1:10
Т.контр.					Лист	Листов 1	
Н.контр.	Веневцева			См. табл.	Гипроспецлегконструкция		
Ст.инж.	Яковлева						
Инж.	Нечепорук						

Инв.№ подл. 493/34 | Подп. и дата | Взам. инв.№

Копировал: Тарасова

Формат А3

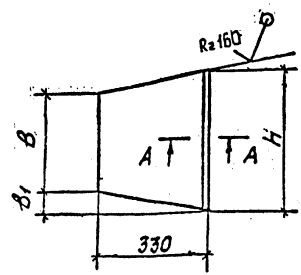

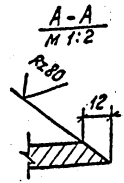

Обозначение	h, мм	B, мм	B1, мм	Материал	Масса, кг
135.01.05.00.05	330	220	55	Лист Б-ПН-12ГОСТ19903-74	8,48
-01	390	270	60	Д9Г2С-6ГОСТ19282-73	10,17

Предельные отклонения размеров $\frac{\pm IT14}{2}$

Зав. отд.	Усанов			135.01.05.00.05			
Г.к.п.	Тарасова			Лист	Стадия	Масса	Масштаб
Т.контр.					Р	См. табл.	1:10
Н.контр.	Беневцева				Лист	Листов 1	
Ст.инж.	Яковлева			См. табл.	Гипроспецлегконструкция		
Инж.	Яковлева						

Копировал Тарасова Формат А4

Инв. № подл. | Подп. и дата | Взам. инв. №

√(∨)

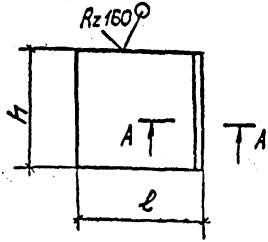

Обозначение	l, мм	h, мм	Материал	Масса, кг
135.01.05.00.06	300	220	Лист Б-ПН-12 ГОСТ 19903.74 / 09Г2С-6 ГОСТ 19282-73	6,22
-01	300	260		7.35
-02	330	280		7.91

Предельные отклонения размеров $\frac{\pm IT14}{2}$.

Инв. № подл. | Подп. и дата | Взам. инв. №

				135.01.05.00.06	
					32
Зав. отд.	Усанов			Лист	Стадия: Р; Масса: См. табл.; Масштаб: 1:10
Гл. к.п.	Тарасова				Лист; Листов 1
Т. контр.					
Н. контр.	Веневцева			См. табл.	Гипроспецлегконструкция
Ст. инж.	Яковлева				
Инж.	Нечепорук.				

Копировал Тарасова

Формат А4

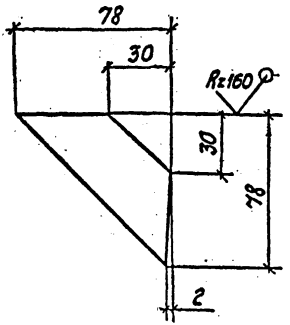

Предельные отклонения размеров $\frac{\pm IT14}{2}$.

				135.01.05.00.07			
							33
				Ребро	Стадия	Масса	Масштаб
Зав.отд.	Усанов				Р	0.25	1:2
Г.к.п.	Тарасова						
Т.контр.					Лист	Листов 1	
Н.контр.	Есневцева			Лист Б-ПН-12 ГОСТ 19903-74	Гипроспецлегконструкция		
Ст. инж.	Яковлева			09Г2С-6 ГОСТ 19282-73			
Инж.	Нечепорук						

Инв. № подл. 483/37 | Подп. и дата | Взам. инв. №

Копировал Тарасова Формат А4

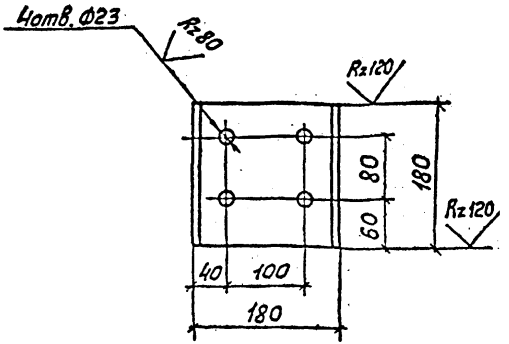

Предельные отклонения размеров: отверстий H14, валов h14, остальных $\frac{\pm IT14}{2}$.

				135.01.05.00.08			
							3.4
Зав.отд.	Усанов			Ребро	Стадия	Масса	Масштаб
Г.к.п.	Тарасова				Р	2.87	1:5
Т.контр.					Лист	Листов 1	
Н.контр.	Веневцева			Швеллер 18 ГОСТ 8240-72	Гипроспецлегконструкция		
Ст.инж.	Яковлева			09Г2С-Б ГОСТ 19281-73			
Инж.	Нечепорук						

Инв.№ подл. 483 | Подп. и дата 38 | Взам.инв.№

Копировал Тарасова Формат А4

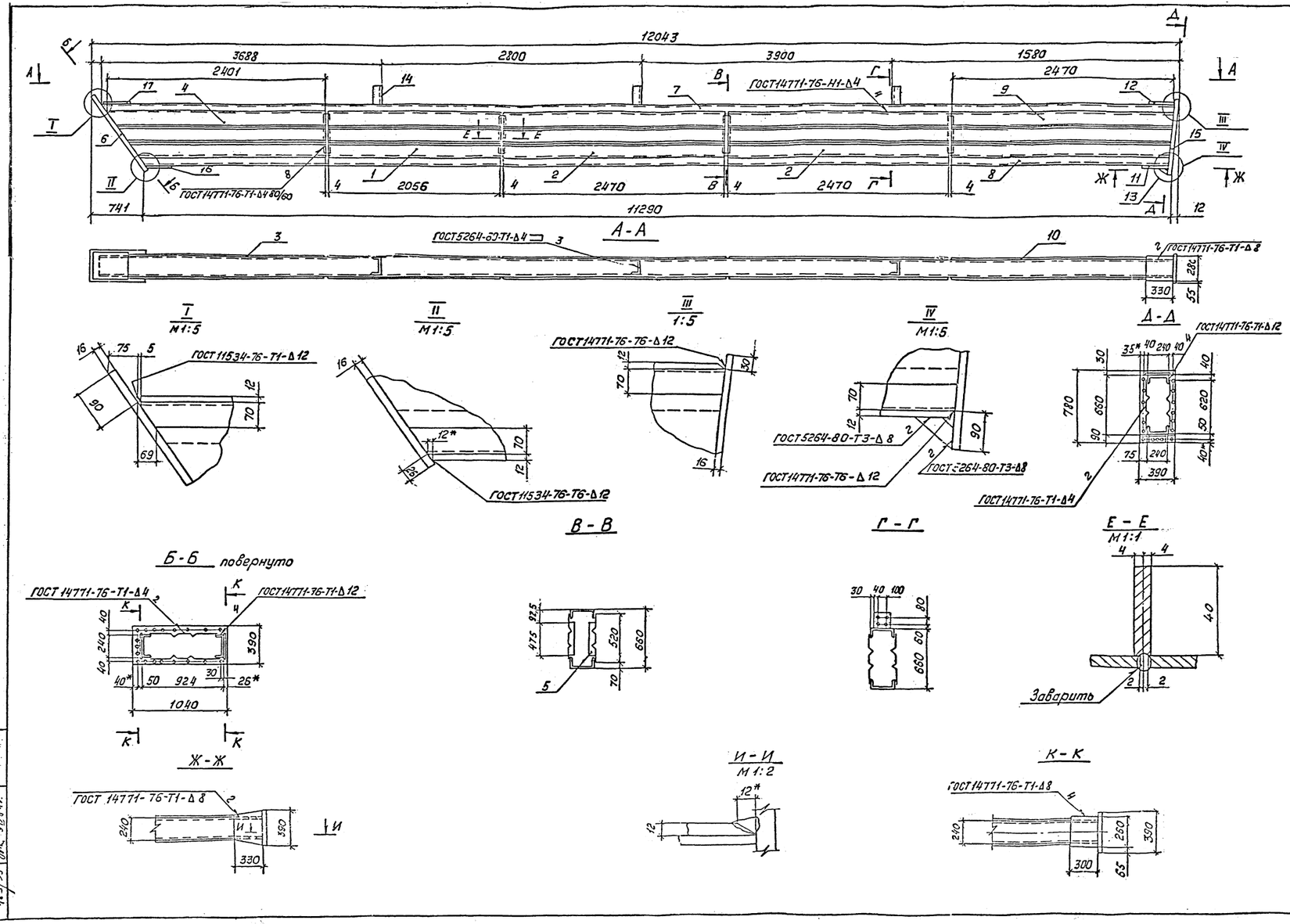

Формат	Зона	Поз.	Обозначение	Наименование	Кол.	Примечание
				Документация		
А4			135.00.00.00.00 ТО	Техническое описание	×	
				Детали		
А3		1	135.01.01.00.09-02	Лист	2	
		2	-05	Лист	4	
А3		3	135.01.01.00.05-06	Лист	1	
		4	-07	Лист	1	
А4		5	135.01.01.00.06	Ребро	8	
А4		6	135.01.01.00.12	Фланец	1	
А4		7	135.01.05.00.01-01	Швеллер	1	
А4		8	135.01.05.00.02-01	Швеллер	1	
А3		9	135.01.05.00.09-02	Лист	1	
		10	-03	Лист	1	
А4		11	135.01.05.00.05-01	Лист	1	
А4		12	135.01.05.00.06-02	Лист	1	
А4		13	135.01.05.00.07	Ребро	2	
А4		14	135.01.05.00.08	Ребро	3	
А4		15	135.01.06.00.01	Фланец	1	
А4		16	135.01.01.00.10	Лист		
Б4		17	135.01.01.00.11	Лист Б-ТН-12 ГОСТ19903-74 / 09Г2С-6 ГОСТ19282-73		
				300×260	1	

1. Автоматическую сварку выполнять в углекислом газе. Проволока 1,2СВ-08Г2С по ГОСТ 2246-70. Для ручной электродуговой сварки применять электроды Э50А по ГОСТ 9467-75.
2. * Размеры для справок.
3. Шероховатость поверхности в местах реза деталей без чертежа Rz320

			135.01.06.00.00			
Зав.отд.	Усонов		Ригель Р24	Стадия	Масса	Масштаб
Г.к.п.	Тарасова			Р.	1049.5	1:25
Т.контр.				Лист	Листов 1	
Н.контр.	Веневцева			Гипроспецлегконструкция		
Ст.инж.	Яковлева					
Инж.	Нечепорук					

Копировал: Тарасова Формат А3×3

Инв.№ подл. | Подп. и дата | Взам.инв.№

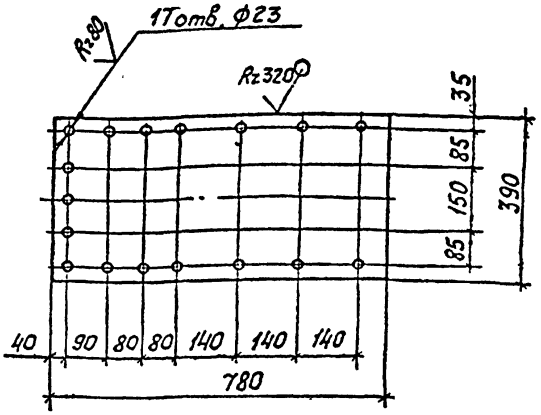

Предельные отклонения размеров: отверстий $H14$, валов $h14$, остальных $\frac{\pm IT14}{2}$

				135.01.06.00.01		
					Стадия	Масса	Масштаб
Гл.отд.	Усанов			Фланец	Р	37.3	1:10
Гл.к.п.	Тарасова						
Т. контр.					Лист	Листов 1
Н. контр.	Веневцева		28.12.73	Лист Б-ПН-16 ГОСТ 19903-74	Гипроспецлегконструкция
Ст. инж.	Яковлева			09Г2С-6 ГОСТ 19282-73		
Инж.	Начеларук					

Копировал Тарасова Формат А4

Инв.№ подл. | Подп. и дата | Взам. инв.№ | Инв.№ дубл. | Подп. и дата

Рис. 1

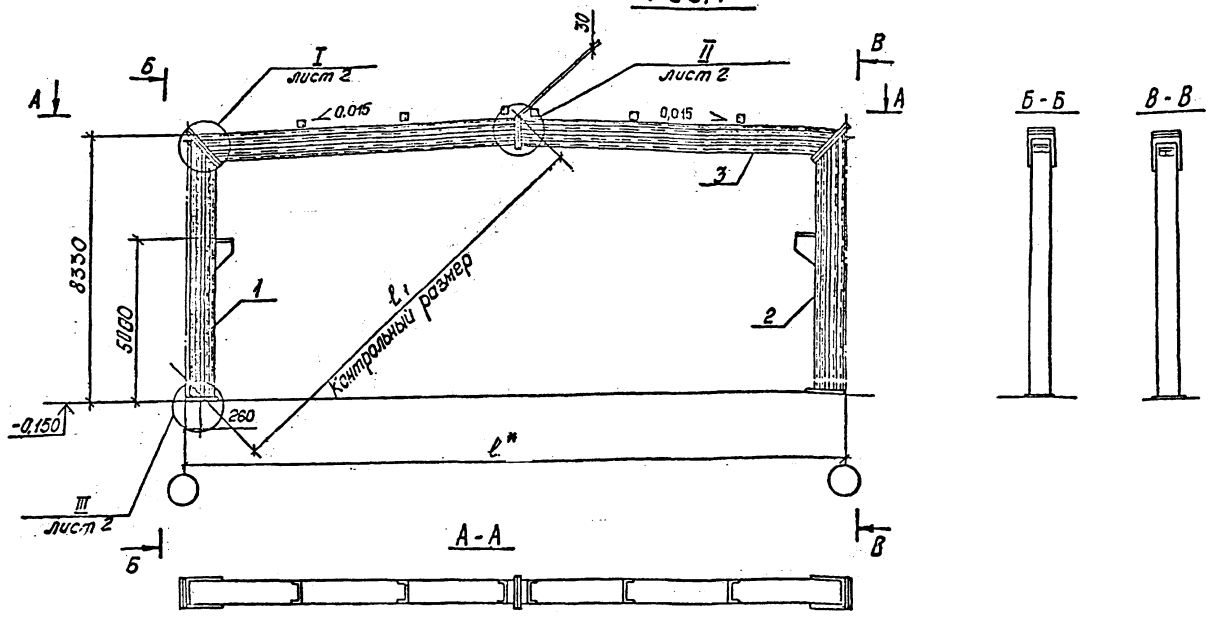

Формат	Зона	Поз	Обозначение	Наименование	Кол. на исполн. 135.02.00.00-02					Примечание
					-	01	02	03		
				Документация						
А1			135.00.00.00.00 ТО	Техническое описание	×	×	×	×		
				Сборочные единицы						
*)		1	135.02.01.00.00	Стойка КК1	1					*) А3, А2
			-01	Стойка КК2		1				
А2			135.02.02.00.00	Стойка КК4			1			
			-01	Стойка КК5				1		
*)		2	135.02.01.00.00	Стойка КК1	1					*) А3, А2
			135.02.01.00.00-02	Стойка КК3		1				
А2			135.02.02.00.00	Стойка КК4			1			
			135.02.02.00.00-02	Стойка КК6				1		
Б-3		3	135.01.05.00.00	Ригель Р18			2	2		
Б-3			135.01.06.00.00	Ригель Р24	2	2				
				Стандартные изделия						
		4		Болт М20×60-6g.110ХЛ ГОСТ 22353-77	55	55	46	46		
		5		Гайка М20×6Н.110ХЛ1 ГОСТ 22354-77	55	55	46	46		
				Шайба 20 ГОСТ 22355-77	110	110	92	92		

Шифр	Лит.			
РК 24-8-268				
РКС24-8-268				
РК 18-8-278				
РКС18-8-278				

Рис. 2

Остальное - см. рис. 1

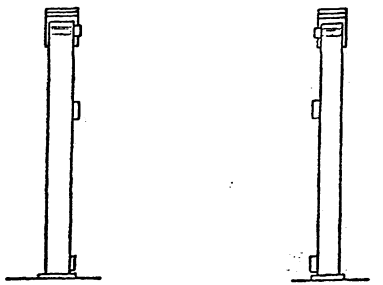

Обозначение	Шифр	Рис.	Рис. для узлов	l, мм	l1, мм	Масса, кг
135.02.00.00.00	РК 24-8-268	1	4	24000	14500	3723
-01	РКС24-8-268	2	4	24000	14500	3745
-02	РК 18-8-278	1	3	18000	12166	2428
-03	РКС18-8-278	2	3	18000	12166	2454

l* Размеры для справок.

2. Сборку и монтаж конструкций производить в соответствии с "Инструкцией по монтажу одноэтажных промышленных зданий с каркасами из рамных конструкций коробчатого сечения" ВСН 357-80 / Минмонтажспецстрой СССР.

3. Усилия предварительного натяжения болтов во фланцевых соединениях рам 15тс

				135.02.00.00.00		37
Зав.отд.	Усанов			Рама крановая	Стадия: Р	Масса: См. табл.	Масштаб: 1:100
Гл.к.п.	Тарасова				Лист 1	Листов 2	
Т. контр.					Гипроспецлегконструкция		
Н.контр.	Беневцева						
Ст.инж.	Яковлева						
Инж.	Нечепорук						

Копировал: Тарасова

Инв. № подл. | Подп. и дата | Взам. инв. №

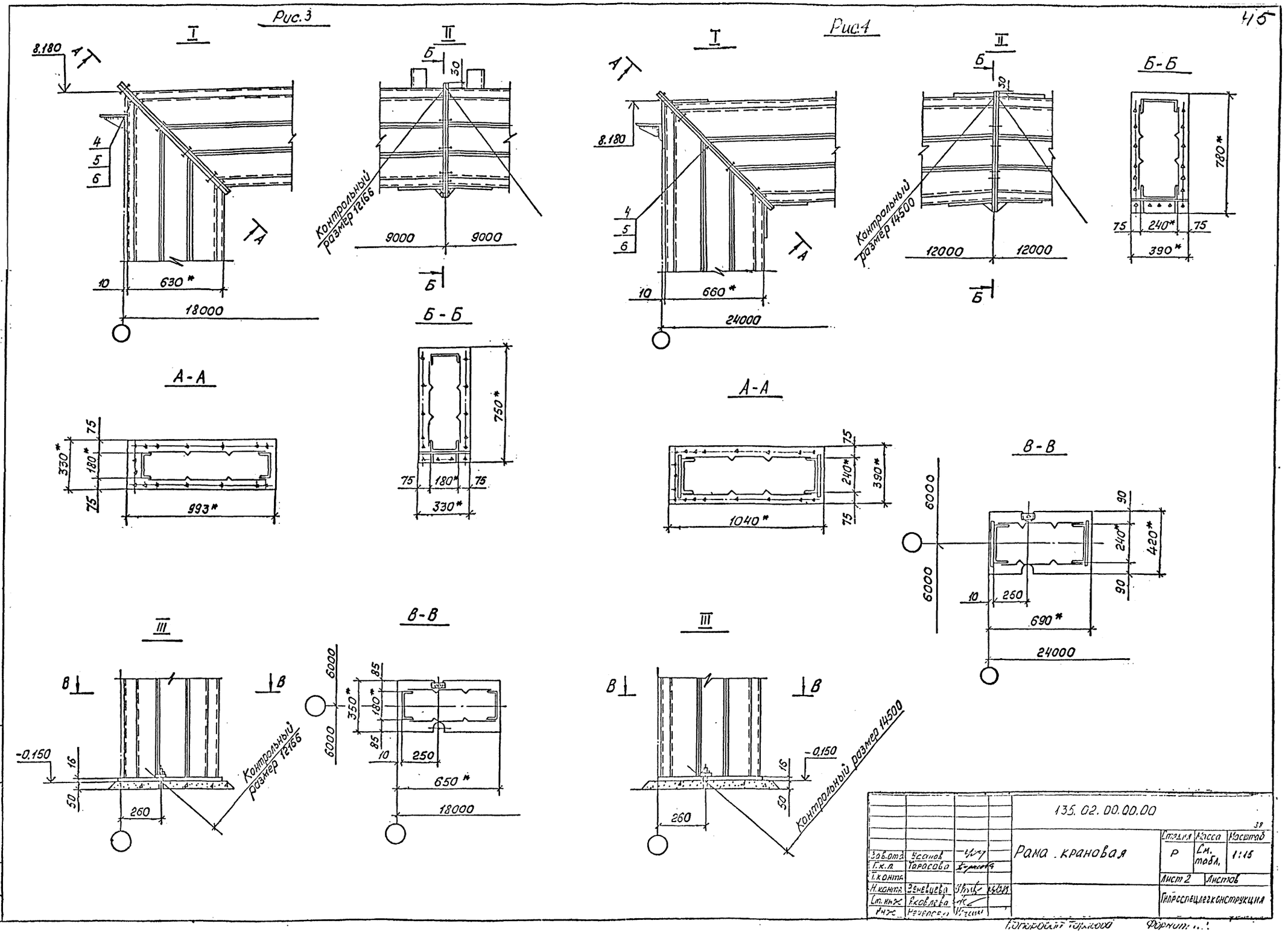

				135.02.00.00.00			
Зав.отд.	Усанов			Рама крановая	Стадия	Масса	Масштаб
Г.к.п.	Тарасова				Р	См. табл.	1:15
Т.контр.					Лист 2	Листов	
Н.контр.	Зеневцева				Гипроспецлегконструкция		
Ст.инж.	Яковлева						
Инж.	Нечепорук						

Инв.№ подл. 489/42 | Подпись и дата | Взам.инв.№

Копировал Тарасова Формат ...

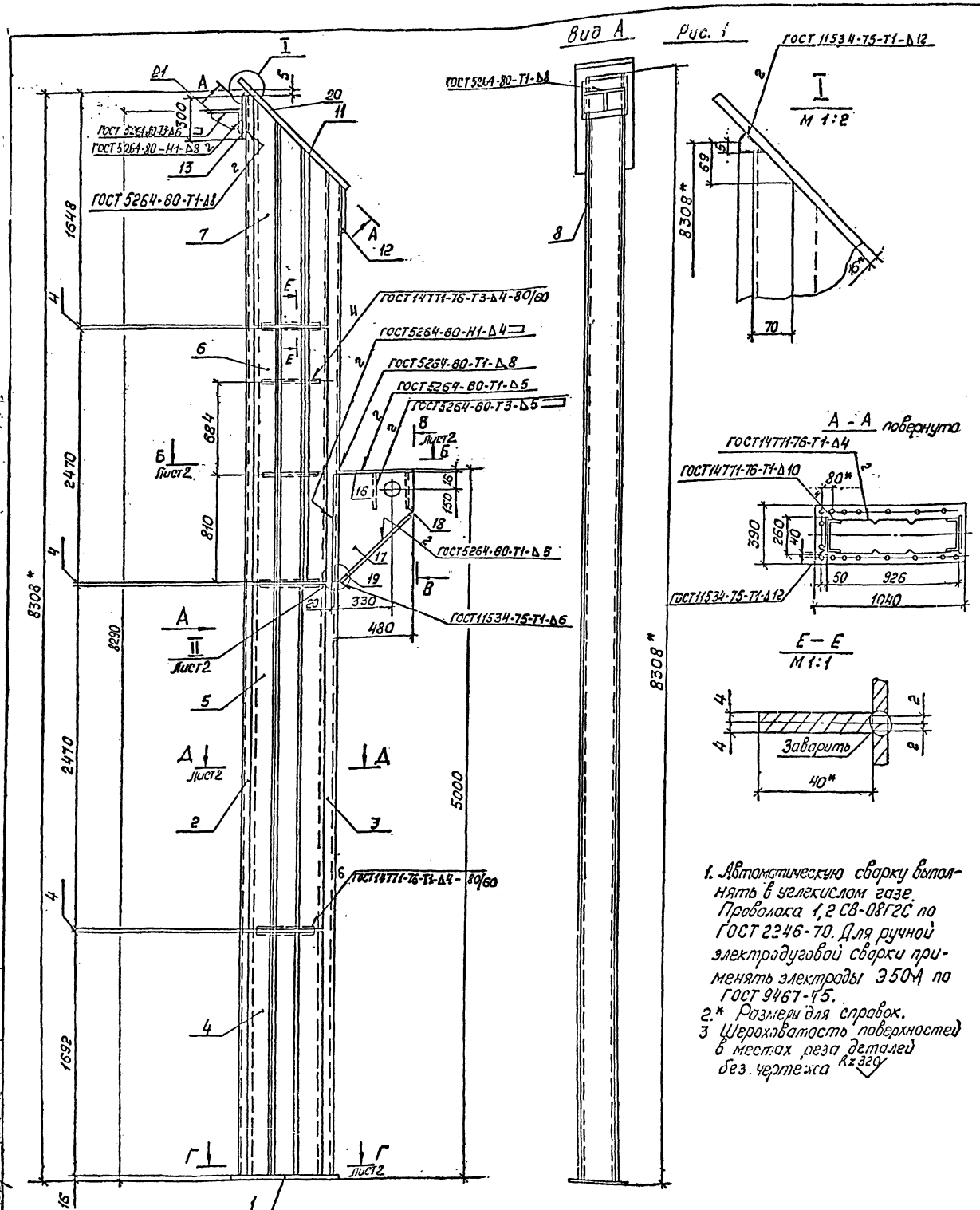

1. Автоматическую сварку выполнять в углекислом газе. Проволока 1,2 СВ-08Г2С по ГОСТ 2246-70. Для ручной электродуговой сварки применять электроды Э50А по ГОСТ 9467-75.
2.* Размеры для справок.
3 Шероховатость поверхностей в местах реза деталей без чертежа Rz 320

Формат	Зона	Поз	Обозначение	Наименование	Кол. на исп. 135.02.01.00.00 —	01	02			Примеч. 46
				Документация						
А4			135.00.00.00.00 ТО	Техническое описание	×	×	×			
				Детали						
А4		1	135.01.01.00.01-01	Основание	1	1	1			
А4		2	135.01.01.00.02-03	Швеллер	1	1	1			
А4		3	135.01.01.00.03-03	Швеллер	1	1	1			
А3		4	135.01.01.00.04-01	Лист	2	2	2			
		5	-05	Лист	2	2	2			
		6	-06	Лист	2	2	2			
А3		7	135.01.01.00.05-08	Лист	1	1	1			
		8	-09	Лист	1	1	1			
А4		9	135.01.01.00.06	Ребро	10	10	10			
А4		10	135.01.01.00.08-01	Фасонка		2	2			
А4		11	135.01.01.00.09	Шайба	2	2	2			
А4		12	135.01.01.00.10	Лист	1	1	1			
Б4		13	135.01.01.00.11	Лист						
				Лист Б-ПН-12 ГОСТ 19903-74						
				09Г2С-6 ГОСТ 19282-73						
				260 × 300 мм	1	1	1			
А4		14	135.01.01.00.12	Фланец	1	1	1			
А4		15	135.01.01.00.13-01	Фасонка		1	1			
А4		16	135.02.01.00.01-01	Планка	1	1	1			
А4		17	135.02.01.00.02-01	Консоль	2	2	2			
Б4		18	135.02.01.00.03	Ребро						
				Лист Б-ПН-10 ГОСТ 19903-74						
				В Ст3кп2 ГОСТ 14637-69						
				300 × 240 мм	2	2	2			
Б4		19	135.02.01.00.04	Лист						
				Лист Б-ПН-5 ГОСТ 19903-74						
				09Г2С-6 ГОСТ 19282-73 670 × 280 мм	1	1	1			
А4		20	135.01.01.00.14	Уголок	1	1	1			
А4		21	135.01.01.00.15	Ребро	1	1	1			
				Лит.						
				Шифр	КК1	КК2	КК3			

Обозначение	Шифр	Рис.	Масса, кг
135.02.01.00.00	КК1	1	803,1
-01	КК2	2	813,8
-02	КК3	3	813,8

Зав. отд.	Усанов		
Гк.п	Тарасова		
Т.контр.			
Н.контр.	Веневцева		
Ст. инж.	Яковлева		
Инж.	Нечепорук		

135.02.01.00.00

Стойка

Стадия	Масса	Масштаб
Р	См. табл.	1:20
Лист	Листов 2	

Гипроспецлегконструкция

Инв. № подл. | Подп. и дата | Взам. инв. №

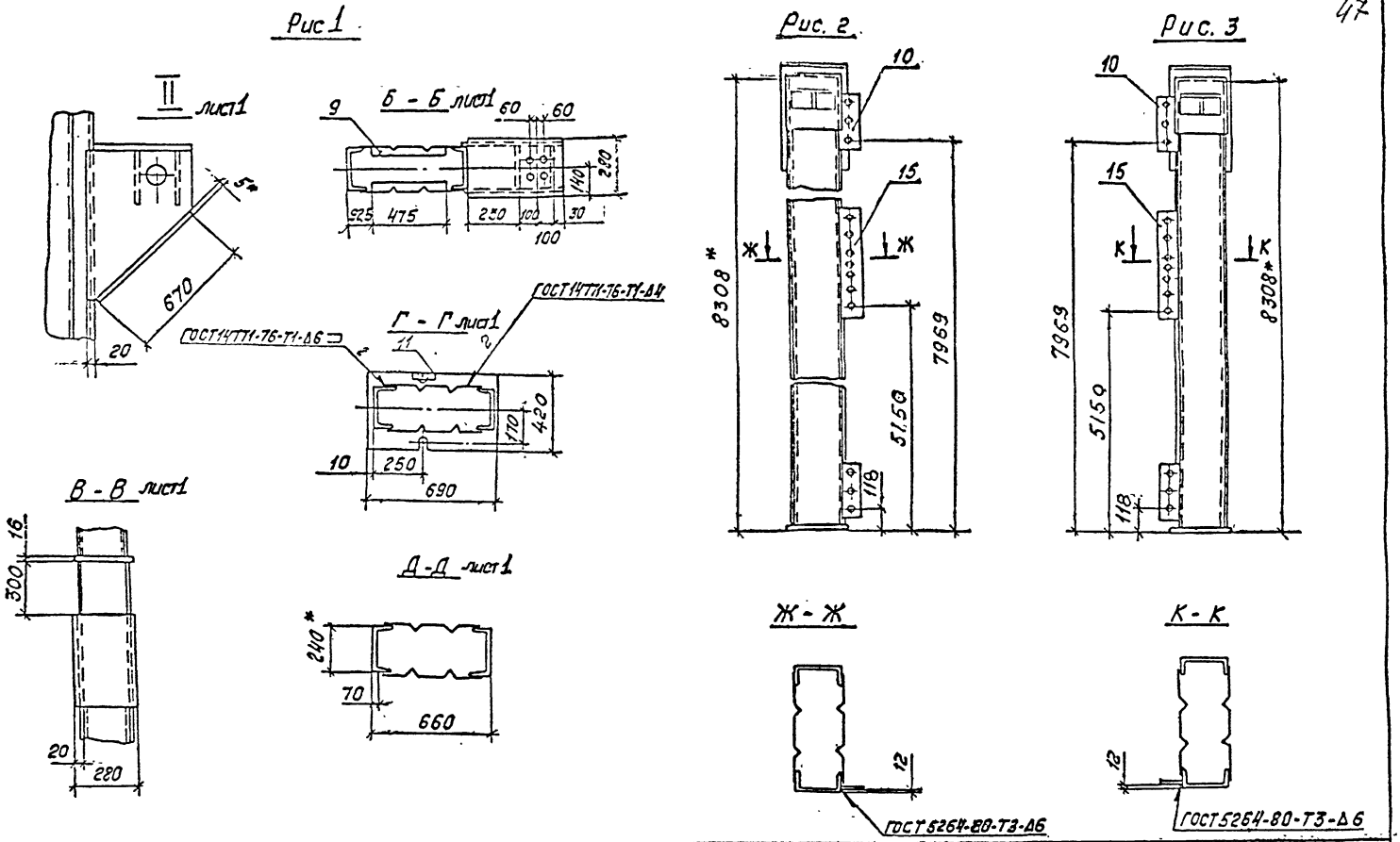

				135.02.01.00.00			
				Стойка	Стадия	Масса	Масштаб
Зав.отд.	Усанов				Р	См. табл.	1:20
Г.к.п.	Тарасова				Лист 2	Листов	
Т.контр.							
Н.контр.	Веневцева				Гипроспецлегконструкция		
Ст.инж.	Яковлева						
Инж.	Неигпорук						

Инв.№ подл. 489/44 | Подп. и дата | Взам.инв.№

Копировал: Тарасова

Формат А3.

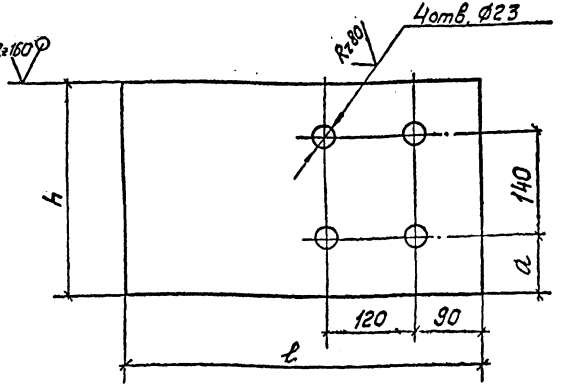

Обозначение	ℓ, мм	h, мм	a, мм	Материал	Масса, кг
135.02.01.00.01	510	220	40	Лист Б-ПН-16 ГОСТ 19903-74 / В Ст3кп2 ГОСТ 14637-79	13.9
-01	480	280	70		16.7

Предельные отклонения размеров: отверстий H14, валов h14, остальных $\pm\frac{IT14}{2}$.

Инв. № подл. | Подп. и дата | Взам. инв. №

135.02.01.00.01

41

Зав. отд.	Усанов		
Гл. п.	Тарасова		
Т. контр.			
Н. контр.	Веневцева		
Ст. инж.	Яковлева		
Инж.	Нечепорук		

Планка

Стадия	Масса	Масштаб
Р	См. табл.	1:5
Лист	Листов 1	

См. табл.

Гипроспецлегконструкция

Копировал Тарасова Формат А4

49

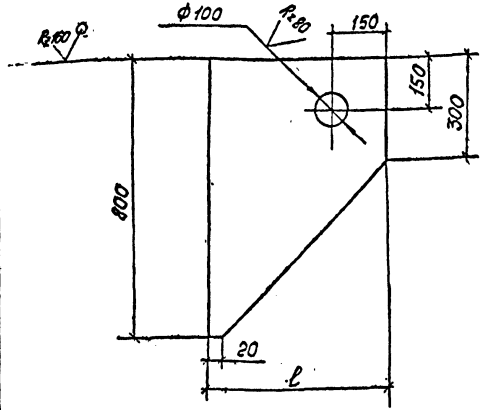

Обозначение	l, мм	Материал	Масса, кг
135.03.01.00.04	530	Лист Б-ПН-5ГОСТ 19903-74 / ОУГЕС-6 ГОСТ 19282-73	11.3
-01	500		10.7

Предельные отклонения размеров: отверстий H14, валов h14, остальных $\frac{\pm IT14}{2}$

				135.02.01.00.02			
							42
Зав отд.	Усанов			Консоль	Стадия	Масса	Масштаб
Г.к.п	Тарасова				Р.	См. табл.	1:10
Т.контр.					Лист	Листов 1	
Т.контр.	Деневцева			См. табл.	Гипроспецлегконструкция		
Ст инж	Яковлева						
Инж	Нечепорук						

Инв.№ подл. 499/46 | Подп. и дата | Взам.инв.№

Копировал Тарасова Формат А4

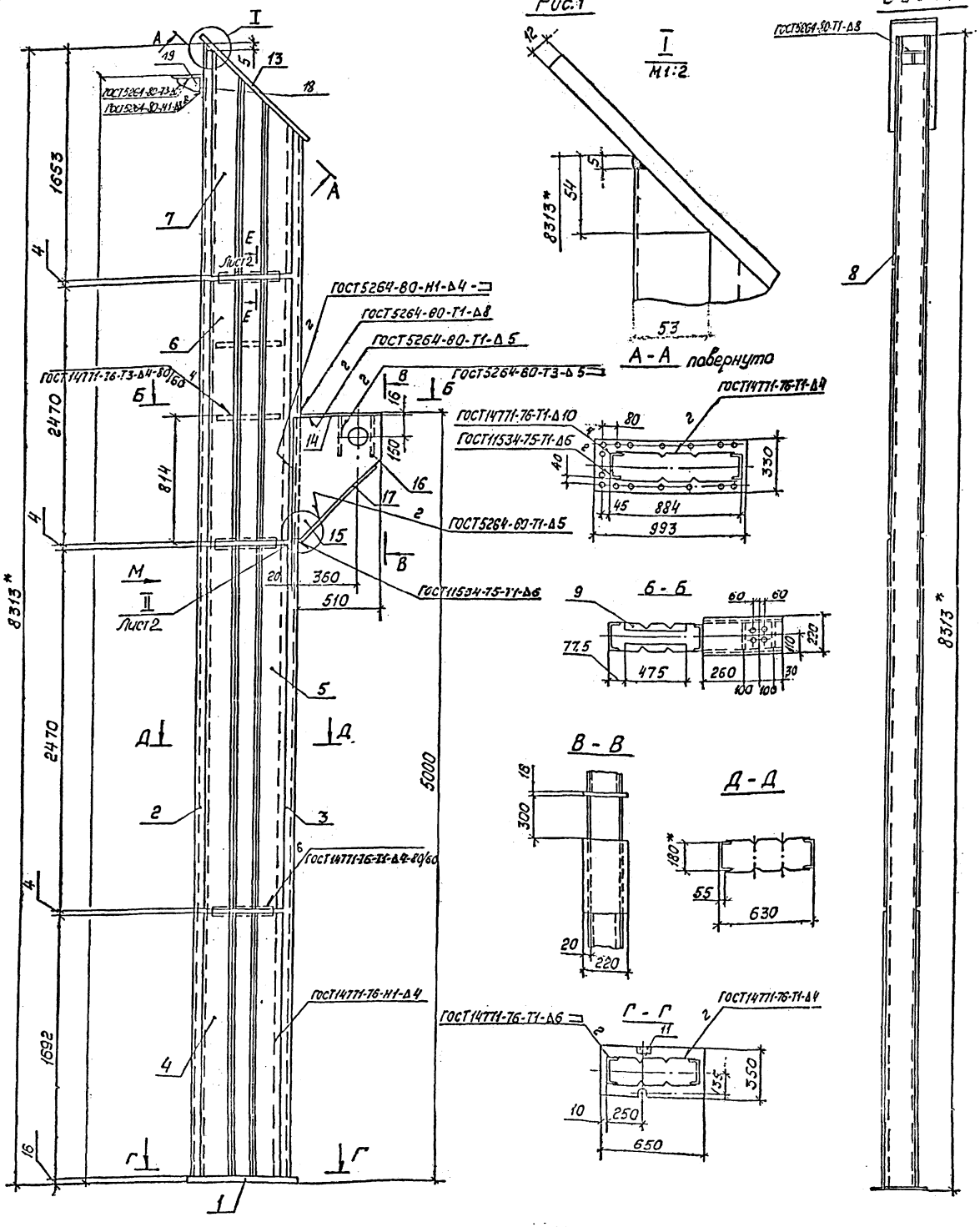

Формат	Зона	Поз.	Обозначение	Наименование	Кол. на исп. 135.02.02.00.00					Примеч. 50
					-	01	02			
				Документация						
А4			135.00.00.00.00 ТО	Техническое описание	x	x	x			
				Детали						
А4		1	135.01.01.00.01	Основание	1	1	1			
А4		2	135.01.01.00.02-01	Швеллер	1	1	1			
А4		3	135.01.01.00.03-01	Швеллер	1	1	1			
А3		4	135.01.01.00.04-01	Лист	2	2	2			
			-05	Лист	4	4	4			
А4		7	135.01.01.00.05	Лист	1	1	1			
			-01	Лист	1	1	1			
А4		9	135.01.01.00.06	Ребро	10	10	10			
А4		10	135.01.01.00.08	Фасонка		2	2			
А4		11	135.01.01.00.09	Шайба	2	2	2			
А4		12	135.01.01.00.13	Фасонка		1	1			
А4		13	135.01.02.00.01	Фланец	1	1	1			
А4		14	135.02.01.00.01	Планка	1	1	1			
		15	135.02.01.00.02	Консоль	2	2	2			
Б4		16	135.02.02.00.01	Ребро						
				Лист Б-ПН-10 ГОСТ 19903-74						
				ВСт3кп2 ГОСТ 14637-69						
				300 × 180 мм	2	2	2			
Б4		17	135.02.02.00.02	Лист						
				Лист Б-ПН-5 ГОСТ 19903-74						
				09Г2С-6 ГОСТ 19282-73						
				670×220 мм	1	1	1			
А4		18	135.01.01.00.14-01	Уголок	1	1	1			
А4		19	135.01.01.00.15	Ребро	1	1	1			
				Лит.						
				Шифр	КК4	КК5	КК6			

Обозначение	Шифр	Рис.	Масса, кг
135.02.02.00.00	КК4	1	604,2
-01	КК5	2	618,1
-02	КК6	3	618,1

1. Автоматическую сварку выполнять в углекислом газе. Проволока 1.2 СВ-08 Г2С по ГОСТ 2246-70. Для ручной электродуговой сварки применять электроды типа Э50 по ГОСТ 9467-75.
2. *Размеры для справок.
3. Шероховатость поверхности в местах реза деталей без чертежа Rz 320

				135.02.02.00.00			
Зав.отд.	Есанов			Стойка	Стадия	Масса	Масштаб
Г.к.п.	Тарасова				Р	См. табл.	1:20
Т.контр					Лист 1	Листов 2	
Н.контр	Веневцева				Гипроспецлегконструкция		
Ст.инж.	Яковлева						
Инж.	Нечепорук						

Инв.№ подл. | Подп. и дата | Взам.инв.№
489/47 | 8/IV 74

Копировал: Тарасова

Формат А2

II лист 1

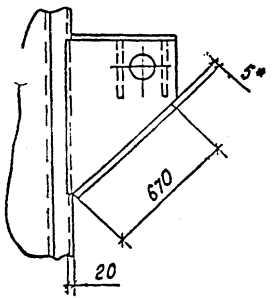

Рис. 2
Остальное - см. рис. 1
Вид М

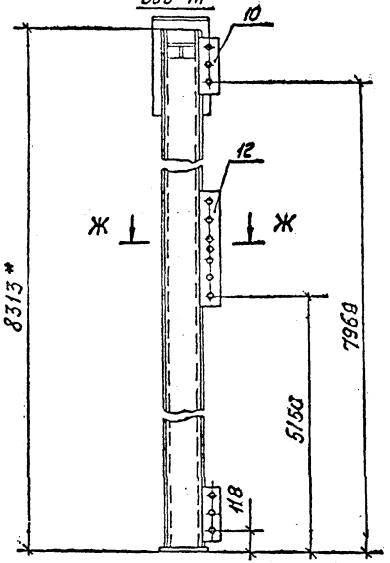

Рис. 3
Остальное - см. рис. 1
Вид М

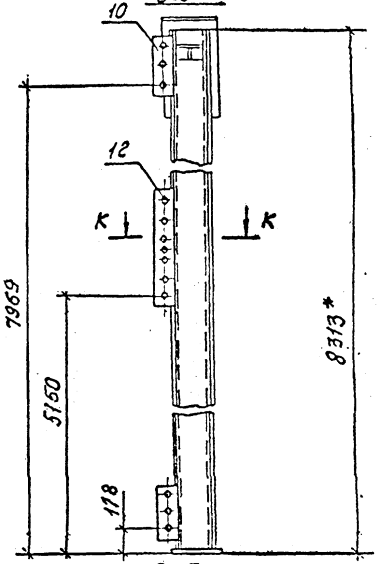

Е - Е
М 1:1

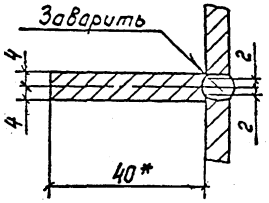

Рис. 4
Остальное - см. рис. 1
Ж - Ж

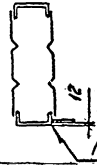

ГОСТ 5264-80-Т3-Δ6

Рис. 5
Остальное - см. рис. 1
К - К

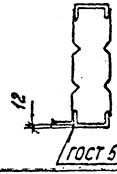

ГОСТ 5264-80-Т3-Δ6

				135.02.02.00.00		
						4/1
Зав. отд.	Усонов			Стойка	Стадия	Масса	Масштаб
Г.к.п.	Тарасова				Р	См. табл.	1:20
Т.контр.					Лист 2	Листов	
Н.контр.	Веневцева				Гипроспецлегконструкция		
Ст.инж.	Яковлева						
Инж.	Нечепорук						

Инв. № подл. | Подпись и дата | Взам. инв. №

Рис. 1

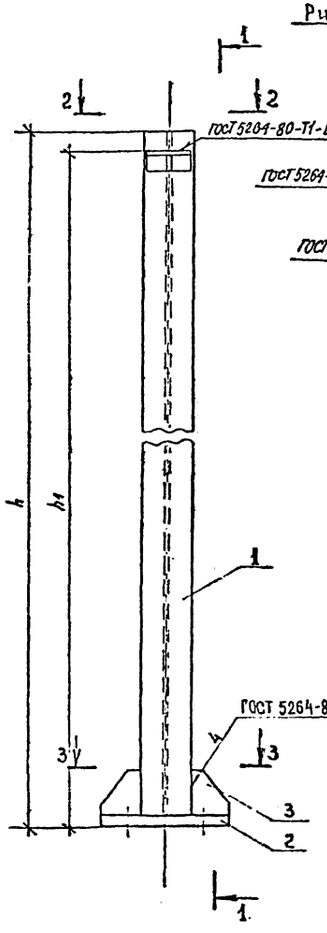

1-1

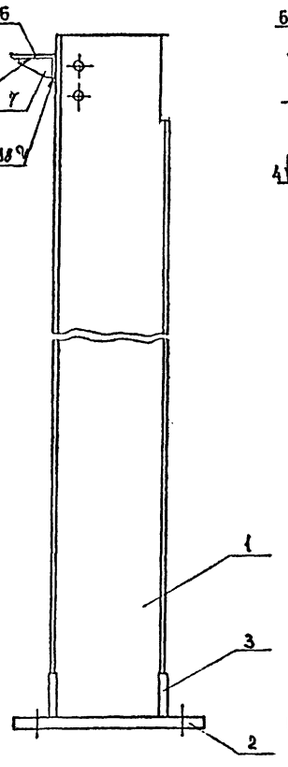

Рис. 2

Остальное-см. рис. 1

1-1

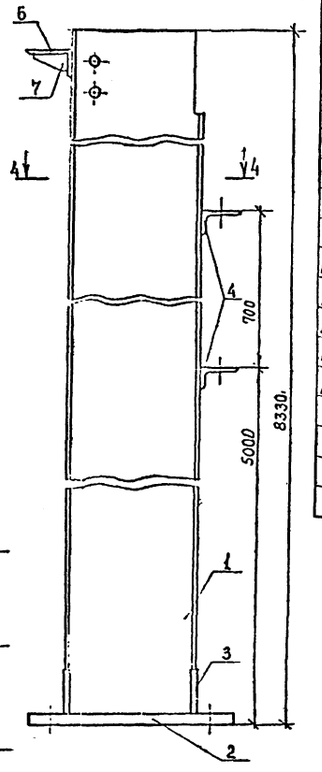

3-3

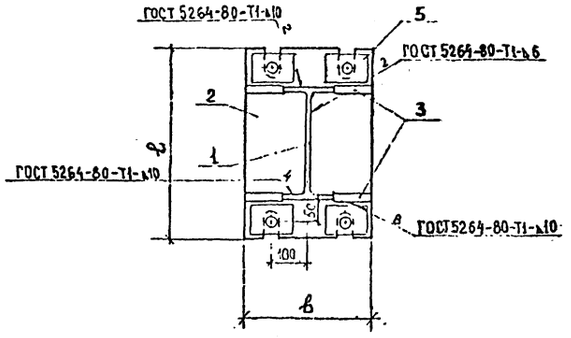

2-2

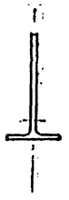

4-4 повернуто

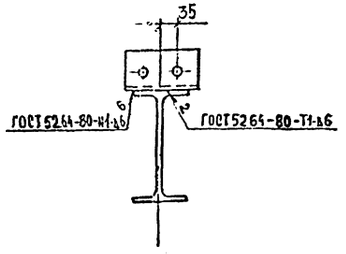

Фор.	Зон.	Поз.	Обозначение	Наименование	Кол. на испол. 135.03.00.00.00-1	01				Примечание
										52
				Детали						
А4		1	135.03.00.00.01	Ствол	1					
			-01	Ствол						
			-02	Ствол		1				
			-03	Ствол						
А4		2	135.03.00.00.02	Основание	1					
			-01	Основание		1				
А4		3	135.03.00.00.03	Ребро	4	4				
А4		4	135.03.00.00.04	Уголок		2				
А4		5	135.03.00.00.05	Шайба	4	4				
А4		6	135.01.01.00.14	Уголок	1	1				
А4		7	135.01.01.00.15	Ребро	1	1				

Шифр	Лит.
КУ-1	
КУ-2	

Автоматическую сварку выполнять в углекислом газе.
Проволока 12СВ-08-Г2С по ГОСТ 2246-70
Для ручной электродуговой сварки применять электроды типа Э50 по ГОСТ 9467-75.

Обозначение	Шифр	Рис.	Рис. для 2-2	h	h1	l	в	Масса, кг
135.03.00.00.00	КУ 1	1	1	7130	7090	500	340	287,1
-01	КУ 2	2	1	8330	8290	550	350	380,6

Зав. отд.	Усанов			135.03.00.00.00
Г.к.п.	Тарасова			Колонна КУ
Т. контр.				
Н. контр.	Веневцева			
Ст. инж.	Яковлева			
Инж.	Неисправ.			

Стадия	Масса	Масштаб
Р	См. табл.	1:10
Лист	Листов 1	

Гипроспецлегконструкция

Копировал Тарасова Формат А2

Инв. № подл. 479/49 | Подпись и дата | Взам. инв. №

53

Рис.1

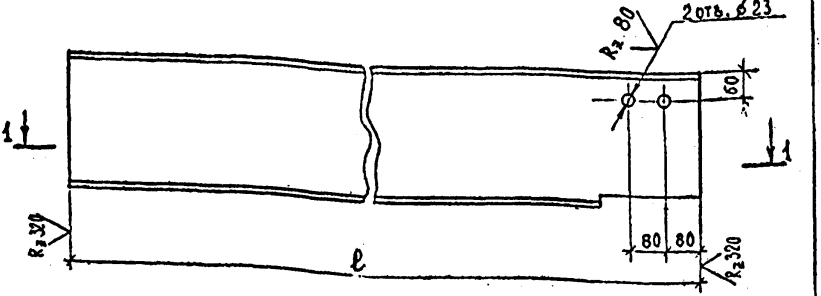

1-1

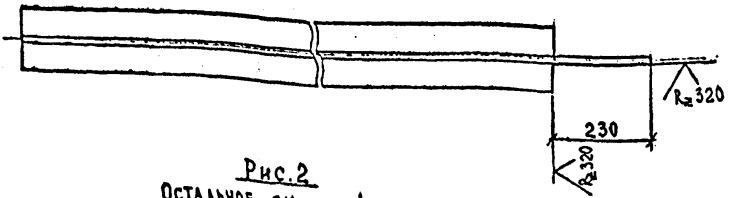

Рис.2

Остальное - см. рис.1



Обозначение	Рис.	ℓ, мм	Материал	Масса, кг
135.03.00.00.01	1	7100	Двутавр $\frac{30Б1\ ТУ\ 14-2-24-72}{ВСт\ 3\ пс6-1\ ТУ\ 14-1-3023-80}$	231,5
-01	2			
-02	1	8300	Двутавр $\frac{35Б1\ ТУ\ 14-2-24-72}{ВСт3пс6-1\ ТУ\ 14-1-3023-80}$	317,1
-03	2			

Предельные отклонения размеров: отверстий H14; валов h14; остальных $\frac{\pm IT14}{2}$.

				135.03.00.00.01		
				Ствол	Стадия: Р	Масса: См. табл.	Масштаб: 1:10
Зав.отд.	Усанов				Лист	Листов 1
Г.к.п.	Тарасова					
Т.контр.						
Н.контр.	Веневцева			См. табл.	Гипроспецлегконструкция	
Ст.инж.	Яковлева					
Инж.	Неуспорук					

Инв. № подл. 483/50 | Подпись и дата | Взам. инв. №

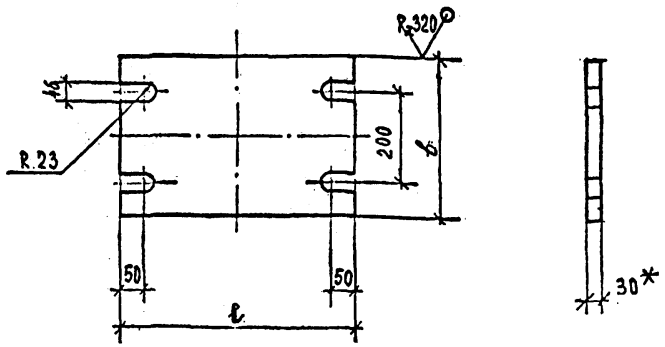

Обозначение	ℓ, мм	в, мм	Материал	Масса, кг
135.03.00.00.02	500	340	Лист Б-ПН-30 ГОСТ 19903-74 / ВСт3пс ГОСТ 14637-79	37,7
-01	550	350		43,0

* Размер для справки

Предельные отклонения размеров: валов h14, остальных $\pm\frac{IT14}{2}$.

				135.03.00.00.02		
Зав.отд.	Усанов				Стадия	Масса	Масштаб
Гл.к.п.	Тарасова		Основание		Р	См. табл.	1:10
Т.контр.					Лист	Листов 1	
Н.контр.	Всеневцева		См. табл.		Гипроспецлегконструкция		
Ст.инж.	Яковлева						
Инж.	Нечепорук						

Инв. № подл. | Подпись и дата | Взам. инв. №

409/61

55 ∂(V)

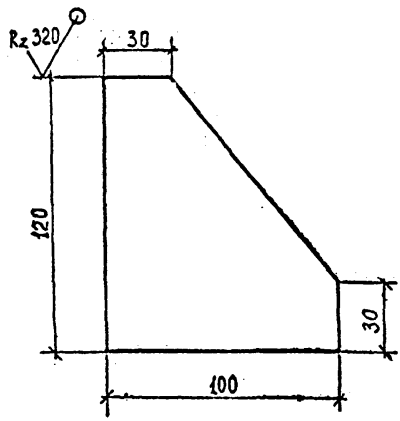

Предельные отклонения размеров h14.

				135.03.00.00.03			
				Ребро	Стадия	Масса	Масштаб
Зав.отд.	Усанов				Р	0.7	1:2
Г.к.п.	Тарасова						
Т.контр.					Лист	Листов 1	
Н.контр.	Веневцева			Лист Б-ПН-10 ГОСТ 19903-74 / ВСт3псб-1 ТУ14-1-3023-80	Гипроспецлегконструкция		
Ст.инж.	Яковлева						
Инж.	Нечепорук						

Инв. № подл. 489/52 | Подпись и дата 9.IV.84г. | Взам. инв. №

Копировал Тарасова Формат А4

56

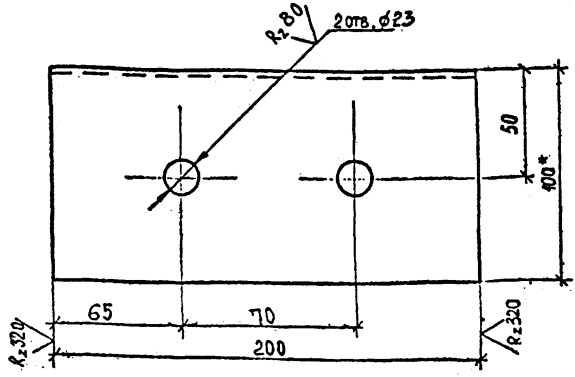

1. * Размер для справок.
2. Предельные отклонения размеров: отверстий H14; валов h14; остальных $\frac{\pm IT14}{2}$.

				135.03.00.00.04			
							1/3
				Уголок	Стадия	Масса	Масштаб
Зав.отд.	Усанов				Р	1.5	1:2
Г.к.п.	Тарасова						
Т.контр.					Лист	Листов 1	
У.контр.	Веневцева						
Ст.инж.	Яковлева			Уголок 100×63×6 ГОСТ 8510-72 / ВСт3пс6-1ТУ14-1-3023-80	Гипроспецлегконструкция		
Инж.	Неуспорук						

Инв. № подл. 419/53 | Подпись и дата | Взам. инв. №

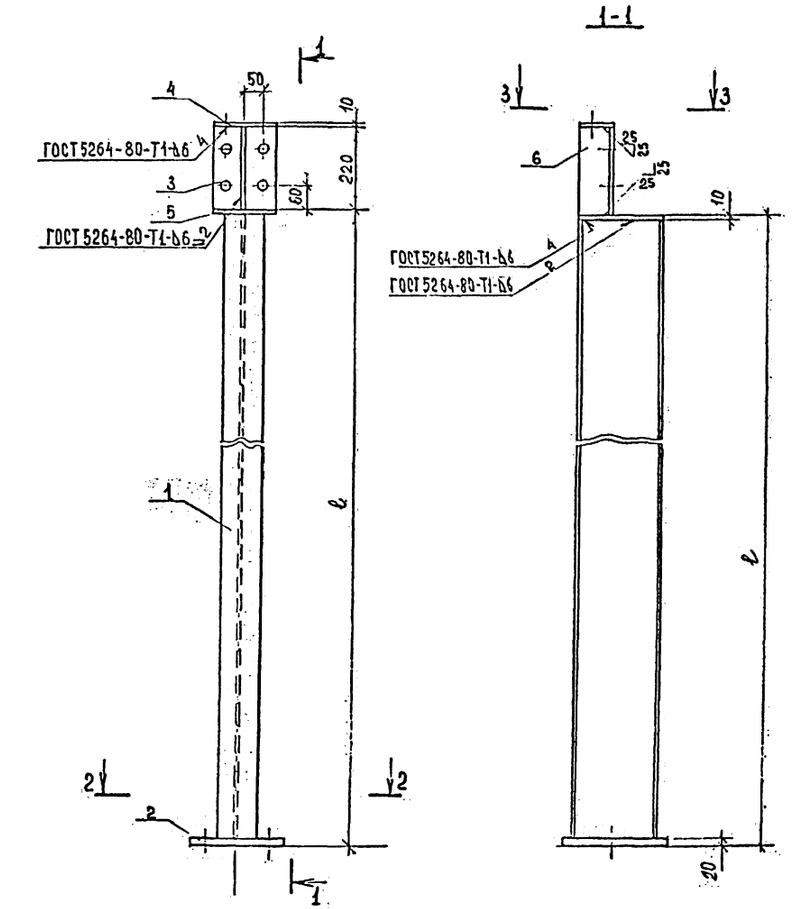

Формат	Зона	Поз.	Обозначение	Наименование	Кол. на изд. 135.04.00.00-					Примечание
					–	01				
				Детали						58
А4		1	135.04.00.00.01	Ствол						
				Двутавр 23Б1 ТУ 14-2-24-72 Вст3пс6-1 ТУ 14-1-3023-80 L=6880мм	1					162,4 кг
А4			–01	Ствол						
				Двутавр 26Б1 ТУ 14-2-24-72 Вст3пс6-1 ТУ 14-1-3023-80 L=8080мм		1				223,5 кг
А4		2	135.04.00.00.02	Основание	1					
			–01	Основание		1				
А4		3	135.04.00.00.03	Фланец	1	1				
А4		4	135.04.00.00.04	Фасонка	1	1				
Б4		5	135.04.00.00.05	Оголовок						
				Лист Б-ПН-10 ГОСТ 19903-74 Вст3псБ-1 ТУ 14-1-3023-80 170×430мм	1					3,1 кг
			–01	Оголовок		–				
				Лист Б-ПН-10 ГОСТ 19903-74 Вст3псБ-1 ТУ 14-1-3023-80 170×260мм		1				3,5 кг
Б4		6	135.04.00.00.06	Ребро						
				Лист Б-ПН-8 ГОСТ 19903-74 Вст3псБ-1 ТУ 14-1-3023-80 85×220 мм	1	1				1,2 кг
А4		7	135.04.00.00.07	Шайба	2	2				
				Лит.						
				Шифр	С1	С2				

1. Автоматическую сварку выполнять в углекислом газе. Проволока 12С6-08 Г2С по ГОСТ 2246-70.
Для ручной электродуговой сварки применять электроды типа Э50 по ГОСТ 9467-75.
2. Шероховатость поверхностей деталей без чертежа в местах реза R_z 160.

Обозначение	Шифр	ℓ, мм	в, мм	Масса, кг
135.04.00.00.00	С1	6900	280	185.1
–01	С2	8100	310	247.8

			135.04.00.00.00	
			Стойка С	Стадия: Р; Масса: См. табл.; Масштаб: 1:10
Гл.спец.	Усанов			Лист; Листов 1
Т.к.п.	Тарасова			Гипросельэлектропроект
Т.контр.				
Н.контр.	Всеволодов			
Ст.инж.	Яковлева			
Инж.	Нечепорук			

Инв. № подл. | Подпись и дата | Взам. инв. №
489/55

59

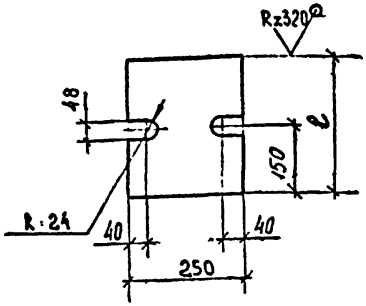

Обозначение	l, мм	Материал	Масса, кг
135.04.00.00.02	290	Лист $\frac{\text{Б-ПН-20 ГОСТ 19903-74}}{\text{ВСт3пс6 1ТУ 14-1-3023-80}}$	10.8
-01	310	Лист $\frac{\text{Б-ПН-20 ГОСТ 19903-74}}{\text{ВСт3пс6-1 ТУ14-1-3023-80}}$	11.5

Предельные отклонения размеров: валов h14, остальных $\frac{\pm IT14}{2}$.

				135 04.00 00.02			
				Основание	Стадия	Масса	Масштаб
Зав отд	Усанов				Р	См. табл	1:10
Г к п	Тарасова				Лист	Листов 1	
Т контр				См табл.	Гипроспецлегконструкция		
Н контр	Веневцева		29.12.83				
Ст инж	Яковлева						
Инж	Нечепарук						

Инв № подл. 429/56 | Подпись и дата 9.IV-84г | Взам. инв. №

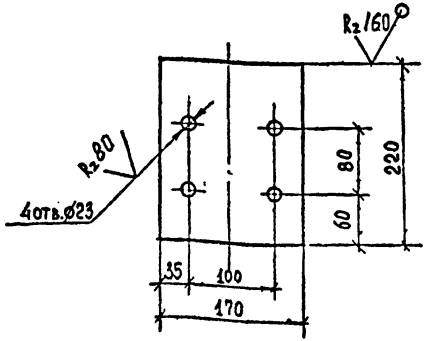

ПРЕДЕЛЬНЫЕ ОТКЛОНЕНИЯ РАЗМЕРОВ: ОТВЕРСТИЙ H14, ВАЛОВ h14, ОСТАЛЬНЫХ $\frac{\pm IT14}{2}$.

Инв. № подл.	Подпись и дата	Взам. инв. №		135.04.00.00.03			
489/57	9/IV 84 г.						
					Стадия	Масса	Масштаб
Зав.отд.	Усанов			Фланец	Р	2,94	1:5
Г.к.п.	Тарасова						
Т.контр.					Лист	Листов 1	
Н.контр.	Веневцева			Лист Б-ПН-10 ГОСТ 19903-74 / ВСт3пс6-1 ТУ14-1-3023-80	Гипроспецлегконструкция		
Ст. инж.	Яковлева						
Инж.	Нечепорук						

53

61

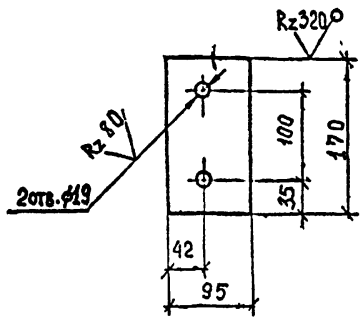

Предельные отклонения размеров отверстий H14, валов h14, остальных $\frac{\pm IT14}{2}$

Инв № подл. 489/59	Подпись и дата 9.IV-84	Взам инв №		135 04 00 00 04			
					Стадия	Масса	Масштаб
Зав отд	Усанов			Фасонка	Р	127	1 5
Гл п					Лист	Листов 1	
Т контр							
Н контр	Веревцева			Лист Б-ПН 10 ГОСТ 19903-74 / ВСт3пс6-1ТУ14-1-3023-80	Гипроспецлегконструкция		
Ст инж	Яковлева						
Инж	Нечепорук						

62

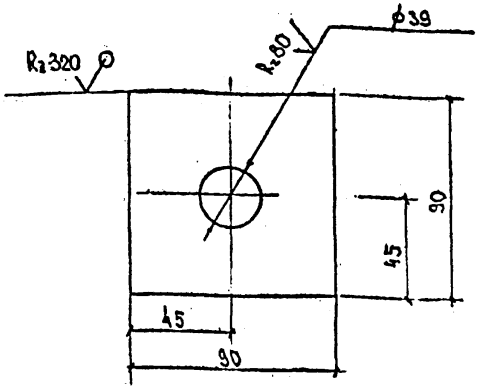

Предельные отклонения размеров: отверстий H14, валов h14, остальных. $\frac{\pm IT14}{2}$

				135.04.00.00.07			
							55
				Шайба	Стадия	Масса	Масштаб
Зав.отд.	Усанов				Р	1,65	1:5
Г.к.п.	Тарасова						
Т.контр.					Лист	Листов 1	
Н.контр.	Веневцева			Лист Б-ПН-30 ГОСТ 19903-74 ВСт3пс6-1ТУ14-1-3023-80	Гипроспецлегконструкция		
Ст.инж.	Яковлева						
Инж.	Неменорук						

Инв. № подл. 489 | Подпись и дата | Взам. инв. №

Рис. 1

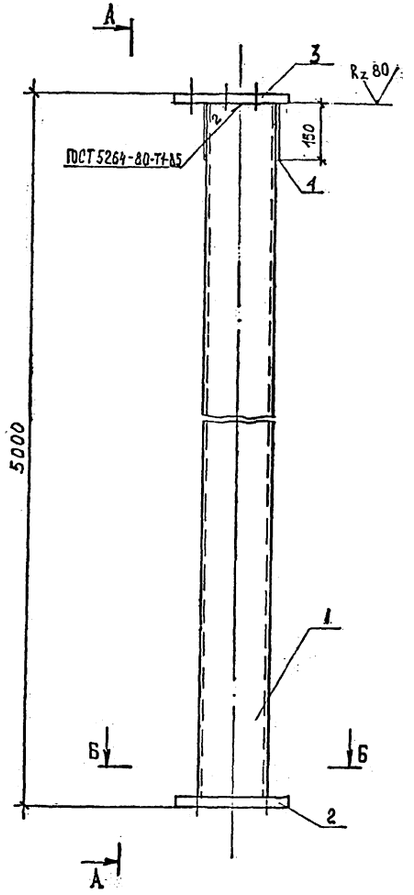

А-А

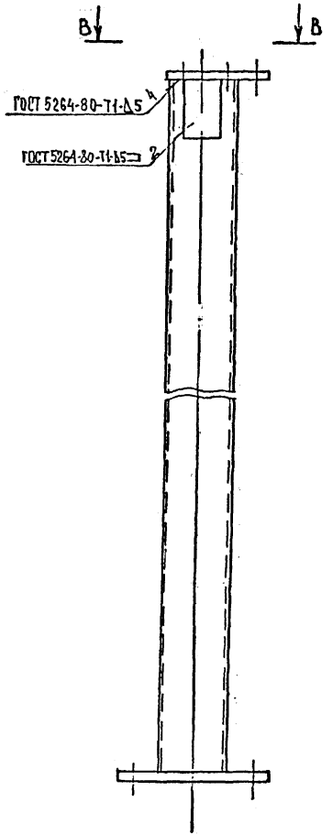

Рис. 2
Остальное - см. рис. 1

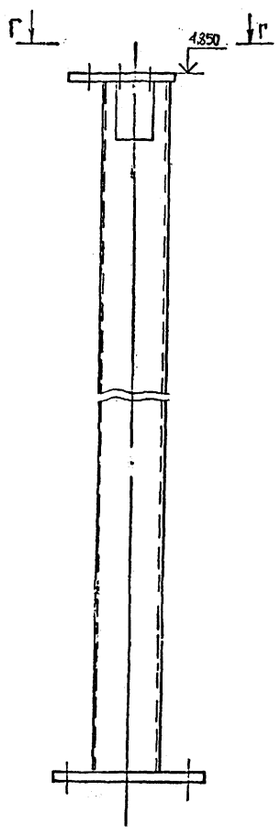

Б-Б

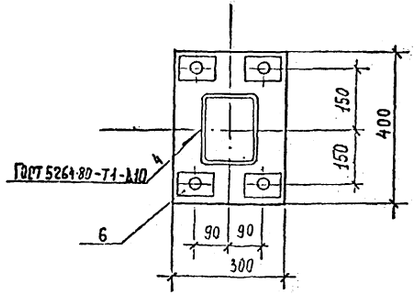

В-В

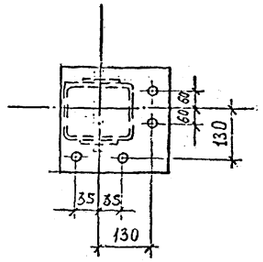

Г-Г

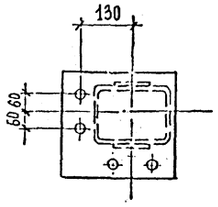

Обозначение	Шифр	Рис.
135.05.00.00.00	СК1	1
-01	СК1Н	2

Формат	Зона	Поз.	Обозначение	Наименование	Кол. на испол. 135.05.00.00.00				Примечание
					–	01			63
				Детали					
А4		1	135.05.00.00.01	Ствол	1	1			106,0
А4		2	135.05.00.00.02	Основание	1	1			23,0
А4		3	135.05.00.00.03	Оголовок	1	1			11,2
Б4		4	135.05.00.00.04	Пластина					
				Лист Б-ПН-5 ГОСТ 19903-74 / Ст3пс6-1 ТУ14-1-3023-80					
				100×150 мм	2	2			0,59 кг
А4		5	135.05.00.00.05	Шайба	4	4			1,00

Лит. | Шифр: СК1 | СК1Н

1. Автоматическую сварку выполнять в углекислом газе. Проволока 12С1-08 Г2С по ГОСТ 2246-70. Для ручной электродуговой сварки применять электроды типа 950 по ГОСТ 9467-75.
2. Шероховатость поверхностей в местах реза деталей без чертежа Rz 320, кроме оговоренных.

		135.05.00.00.00	56
Зав. отд.	Усанов	Стойка подкрановая СК	Стадия: Р; Масса: 145,4; Масштаб: 1:10
Гл. инж.	Тарасова		Лист; Листов 1
Т. контр.			
Н. контр.			Гипроспецлегконструкция
Констр.	Ильина		
Стилок.	Хусаенов		

Копировал Тарасова

Инв. № подл. | Подпись и дата | Взам. инв. №

64

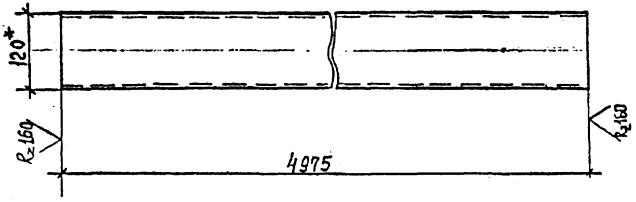

1. * Размер для справок.

2. Предельные отклонения размеров: валов h14, остальных $\pm\frac{IT14}{2}$

				135.05.00.00.01			
							57
				Ствол	Стадия	Масса	Масштаб
					Р	106,0	1:10
Зав. отд	Уланов				Лист	Листов 1	
Гл. инж.	Тарасова						
Н. контр.							
Констр	Уткина			Профиль 160×120×5 ТУ36-2267-80 Вст3пс6-1ТУ14-1-3023-80	Гипроспецлегконструкция		
Инженер	Нечепорук						

Инв. № подл. | Подп. и дата | Взам. инв. №

65 (V)

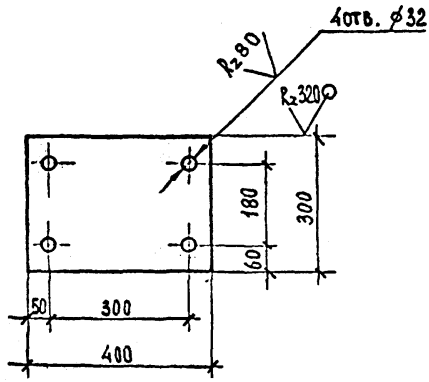

Предельные отклонения размеров: отверстий H14, валов h14, остальных $\frac{\pm IT14}{2}$

				135.05.00.00.02			58
				Основание	Стадия	Масса	Масштаб
					Р	23,0	1:10
					Лист	Листов 1	
Зав.отд	Усанов			Лист Б-ПН-25 ГОСТ 19903-74 / ВСТ3пс ГОСТ 14637-79	Гипроспецлегконструкция		
Г.Н.П.	Тарасова						
Т. контр.							
Н. контр.							
Констр.	Уткина						
Инженер	Нечепорук						

Инв. № подл. 489/62 | Подпись и дата | Взам. инв. №

66 (V)

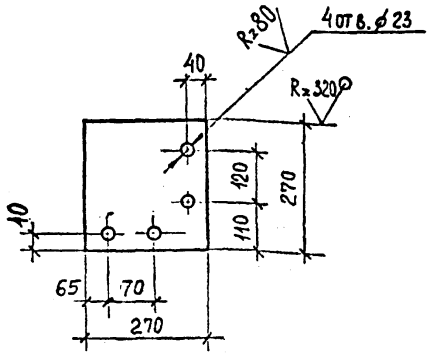

ПРЕДЕЛЬНЫЕ ОТКЛОНЕНИЯ РАЗМЕРОВ: ОТВЕРСТИЙ H14, ВАЛОВ h14, ОСТАЛЬНЫХ $\frac{\pm IT14}{2}$.

				135.05.00.00.03			59
				Оголовок	Стадия	Масса	Масштаб
Зав. отд.	Усанов				Р	11.2	1:10
Г.К.П.	Тарасова				Лист	Листов 1	
Т.контр.							
Н.контр.			28.12.83	Лист Б-ПН-20 ГОСТ 19903-74 / ВСТ 3пс6-1 ТУ 14-1-3023-80	Гипроспецлегконструкция		
Констр.	Уткина						
Инженер	Цечепорук						

Инв. № подл. 489/63 | Подпись и дата | Взам. инв. №

Копировал Тарасова | Формат А4

67 (V)

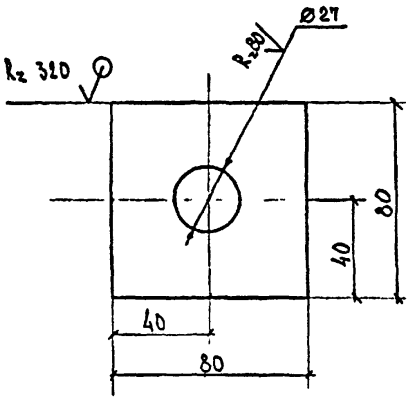

Предельные отклонения размеров отверстий H14, валов – h14, остальных $\frac{\pm IT14}{2}$.

Инв № подл	489/64	Подпись и дата	9/IV-84г	Взам инв №			
					135.05.00.00.05		60
					Шайба	Стадия	Масса	Масштаб
		Зав отд	Усанов			Р	1,00	1:5
		Гкп	Тарасова			Лист	Листов 1	
		Н контр	Веневцева	25/12/85	Лист	Б-ПН-20 ГОСТ 19903-74 / ВСТ3ПС ГОСТ 14637-79	Гипроспецлегконструкция	
		Ст инж	Яковлева					
		Инж	Саяпина					

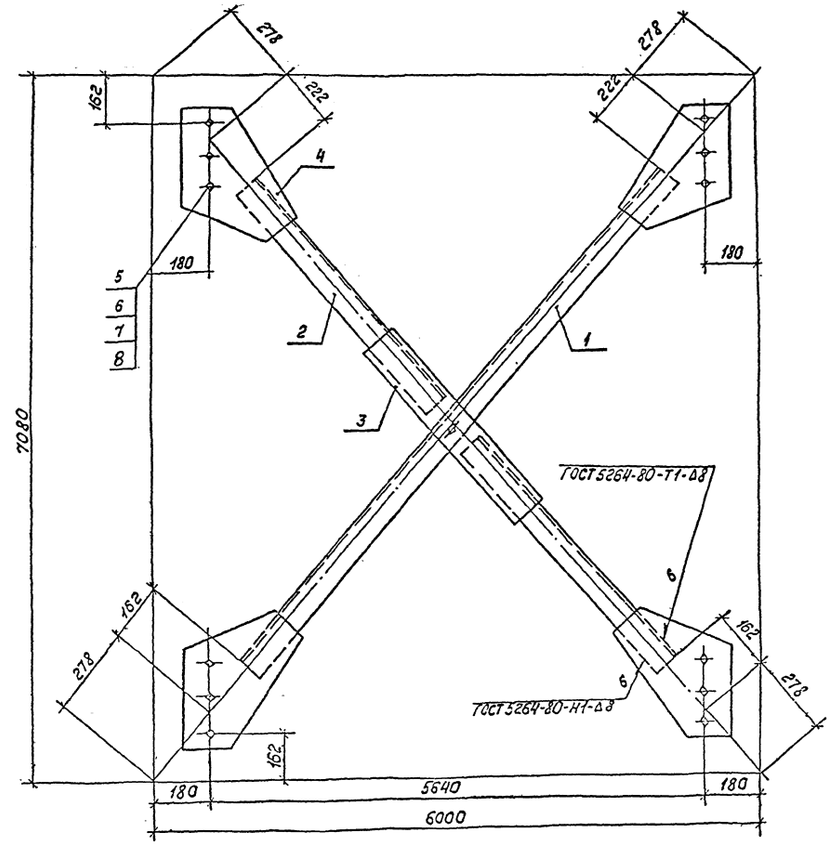

Формат	Зона	Поз.	Обозначение	Наименование	Кол. на исполн. 135.07.00.00.00 -					Примечание
					-	01	02			
А4		4	135.07.00.00.04	Фасонка	4					
			-01	Фасонка		4				
			-02	Фасонка			4			
				Стандартные изделия						
		5		Болт М20-8д×50.109.40Х ГОСТ 7798-70		13	13			2,847
				Болт М20-8д×50.56 ГОСТ 7798-70	13					2,847
		6		Гайка М20-7Н.4 ГОСТ 5915-70	13	13	13			0,814
		7		Шайба 20 ГОСТ 11371-78	13	13	13			0,298
		8		Шайба 20.65 ГОСТ 6402-70	13	13	13			0,205
				Лит.						
				Шифр	СВ1-7-1	СВ1-7-2	СВ1-7-3			

Обозначение	Шифр	Масса, кг
135.07.00.00.00	СВ1-7-1	224.7
-01	СВ1-7-2	370,1
-02	СВ1-7-3	706.2

Формат	Зона	Поз.	Обозначение	Наименование	Кол. на исполн. 135.07.00.00.00 -					Примечание
					-	01	02			
				Документация						
А4			135.00.00.00.00 ТО	Техническое описание						
				Детали						
А4		1	135.07.00.00.01	Уголок	1					
			-01	Уголок		1				
			-02	Уголок			1			
Б4		2	135.07.00.00.02	Уголок						
				Уголок 100×100×7 ГОСТ 8509-72						
				ВСт3кп2 ГОСТ 535-79						
				α = 3970 ± 2 мм	2					42,9 кг
			-01	Уголок						
				Уголок 140×140×9 ГОСТ 8509-72						
				ВСт3кп2 ГОСТ 535-79						
				α = 3950 ± 2 мм		2				76,5 кг
			-02	Уголок						
				Уголок 200×200×13 ГОСТ 8509-72						
				ВСт3кп2 ГОСТ 535-79						
				α = 3920 ± 2 мм			2			156,4 кг
А4		3	135.07.00.00.03	Фасонка	1					
			-01	Фасонка		1				
			-02	Фасонка			1			

Зав.отд.	Усанов		
Г.к.п.	Тарасова		
Т. контр.			
Н. контр.	Веревцева		
Ст. инж.	Яковлева		
Инж.	Нечепорук		

135.07.00.00.00

СВязь вертикальная

Стадия	Масса	Масштаб
Р	См. табл.	1:10
Лист	Листов 1	

Гипроспецлегконструкция

Инв. N подл. 489/65 | Подп. и дата | Взам. инв. N

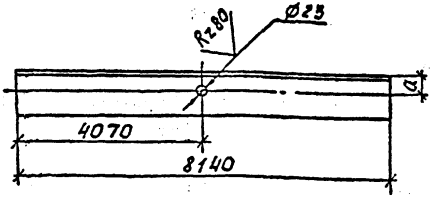

Обозначение	а, мм	Материал	Масса, кг
135.07.00.00.01	55±0,4	Уголок 100×100×7 ГОСТ 8509-72 / ВСт3кп2 ГОСТ 535-79	87,9
-01	70±0,4	Уголок 140×140×9 ГОСТ 8509-72 / ВСт3кп2 ГОСТ 535-79	157,9
-02	85±0,4	Уголок 200×200×13 ГОСТ 8509-72 / ВСт3кп2 ГОСТ 535-79	324,8

Предельные отклонения размеров: отверстий $H14$, валов $h14$, остальных $\pm\frac{IT14}{2}$.

				135.07.00.00.01		
				Уголок	Стадия: Р	Масса: См. табл.
					Масштаб: 1:10	
Гл.спец.	Усанов				Лист	Листов 1
Т.контр.						
Н.контр.	Вельцев			См. табл.	Гипроспецлегконструкция	
Ст.инж.	Трапезова					
Инж.	Нечепорук					

Инв.№ подл. | Подп. и дата | Взам.инв.№ | Инв.№ дубл. | Подп. и дата

70 ∨ (V)

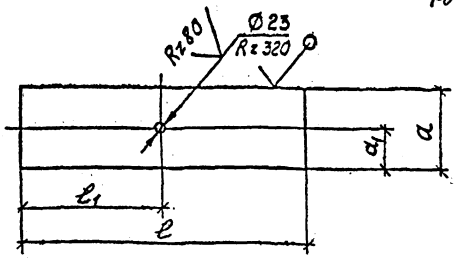

Обозначение	l, мм	l_1, мм	a, мм	a_1, мм	Материал	Масса, кг
135.07.00.00.03	500	250	130	65	Лист Б-ПН-10ГОСТ19903-74 / ВСт3кп2ГОСТ14637-79	5,1
-01	650	325	170	85		8.7
-02	750	375	230	115		13.5

Предельные отклонения размеров: отверстий H14, валов h14, остальных $\frac{\pm JT14}{2}$

Зав.отд.	Усанов			135.07.00.00.03			
Г.к.п.	Тарасова			Фасонка	Стадия	Масса	Масштаб
Т.контр.					Р	См. табл.	1:10
Н.контр.	Венецева				Лист	Листов 1	
Ст. инж.	Яковлева			См. табл.	Гипроспецлегконструкция		
Инж.	Нечепорук						

Инв.№ подл. 489/67 | Подп. и дата | Взам. инв.№

Копировал Тарасова Формат А4

71 ✓(✓)

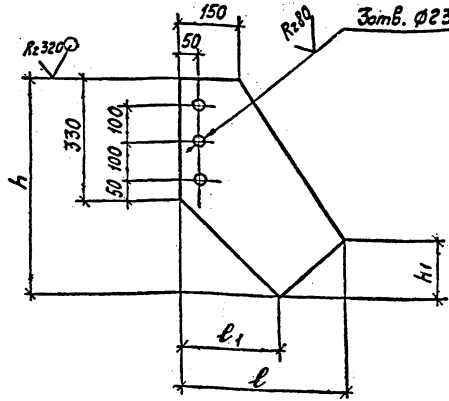

Обозначение	h, мм	l, мм	l1, мм	h1, мм	Материал	Масса, кг
135.07.00.00.04	553	425	303	103	Лист Б-ПН-10ГОСТ19903-74 / ВСт3кп2ГОСТ14637-79	10,5
-01	575	452	277	149		11,6
-02	598	479	250	194		12.8

Предельные отклонения размеров: отверстий Н14, валов h14, остальных $\frac{\pm IT14}{2}$

Зав.отд.	Усанов		
Г.к.п.	Тарасова		
Т.контр.			
Н.контр.	Есневцева		
Ст.инж.	Яковлева		
Инж.	Нечепорук		

135.07.00.00.04

64

Фасонка	Стадия	Масса	Масштаб
	Р	См. табл.	1:10
	Лист	Листов 1	
См. табл.	Гипроспецлегконструкция		

Инв.№ подл. 489/68 | Подп. и дата | Взам.инв.№

Копировал Тарасова Формат А4

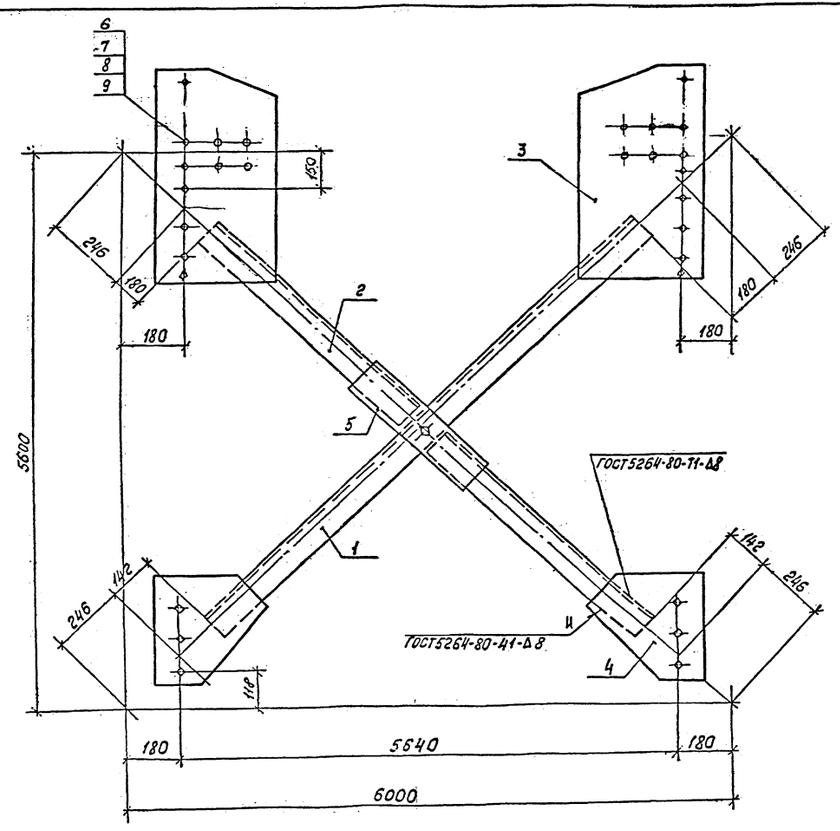

Формат	Зона	Поз.	Обозначение	Наименование	Кол. на испол. 135.08.00.00.00-					Примечание
					–	01	02			
А4		4	135.08.00.00.04	Фасонка	2					
			-01	Фасонка		2				
			-02	Фасонка			2			
А4		5	135.07.00.00.03	Фасонка	1					
			-01	Фасонка		1				
			-02	Фасонка			1			
				Стандартные изделия						
		6		Болт М20-8g×50.36 ГОСТ 7798-70		21	21			
				Болт М20-8g×50.56 ГОСТ 7798-70	21					
		7		Гайка М20-6Н.4 ГОСТ 5915-70	21	21	21			
		8		Шайба 20.65 ГОСТ 6402-70	21	21	21			
		9		Шайба 20 ГОСТ 11371-78						

Шифр	Лит.
СВ2-8-1	
СВ2-8-2	
СВ2-8-3	

Обозначение	Шифр	Масса, кг
135.08.00.00.00	СВ2-8-1	241.8
-01	СВ2-8-2	368.5
-02	СВ2-8-3	668.1

Формат	Зона	Поз.	Обозначение	Наименование	Кол. на испол. 135.08.00.00.00-					Примечание
					–	01	02			
				Документация						
А4			135.00.00.00.00 ТО	Техническое описание						
				Детали						
А4		1	135.08.00.00.01	Уголок	1					
			-01	Уголок		1				
			-02	Уголок			1			
Б4		2	135.08.00.00.02	Уголок						
				Уголок 100×100×7 ГОСТ 8509-72						
				Вст3кп2 ГОСТ 535-79						
				L = 3590 ± 2мм	2					38.8
			-01	Уголок						
				Уголок 140×140×9 ГОСТ 8509-72						
				Вст3кп2 ГОСТ 535-79						
				L = 3565 ± 2мм		2				69.2
			-02	Уголок						
				Уголок 200×200×13 ГОСТ 8509-72						
				Вст3кп2 ГОСТ 535-79						
				L = 3540 ± 2мм			2			141.2
Г4		3	135.08.00.00.03	Фасонка	2					
			-01	Фасонка		2				
			-02	Фасонка			2			

Примечание 72

Зав.отд.	Усанов		135.08.00.00.00
Гл.с.	Тарасова		Связь Вертикальная
Т.контр.			Стадия: Р; Масса: См. табл.; Масштаб: 1:10
Н.контр.	Вечерцева		Лист; Листов 1
Ст.инж.	Яскелева		Гипростальконструкция
Инж.	Нечепорук		

Инв.№ подл. | Подп. и дата | Взам.инв.№
4193-15 ВК-ЭТАЖ.

V (V)

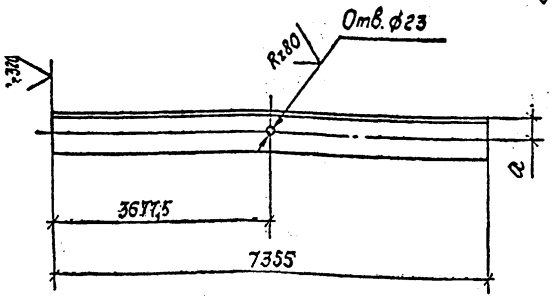

Обозначение	a, мм	Материал	Масса, кг
135.08.00.00.01	55±0,4	Уголок 100×100×7 ГОСТ 8509-72 / Вст3кп2 ГОСТ 535-79	79,4
-01	70±0,4	Уголок 140×140×9 ГОСТ 8509-72 / Вст3кп2 ГОСТ 535-79	142,7
-02	85±0,4	Уголок 200×200×13 ГОСТ 8509-72 / Вст3кп2 ГОСТ 535-79	293,5

Предельные отклонения размеров: отверстий h14, валов h14, остальных $\pm\frac{IT14}{2}$.

				135.08.00.00.01	
					Стадия: Р; Масса: См. табл.; Масштаб: 1:10
Зав.отд.	Усонов			Уголок	
Гл.к.п.	Тарасова				Лист; Листов 1
Т.контр.					
Н.контр.	Всневцева			См. табл.	Гипроспецлегконструкция
Ст.инж.	Яковлева				
Инж.	Нечеповец				

Инв.№ подл. | Подп. и дата | Взам. инв.№

Копировал Тарасова Формат А4

74

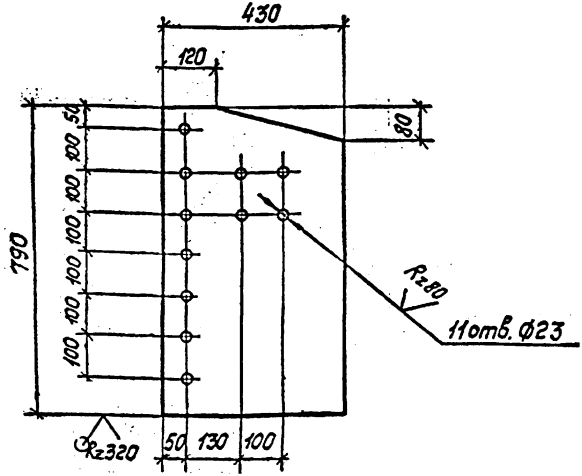

Предельные отклонения размеров: отверстий H14, валов h14, остальных $\frac{\pm IT14}{2}$.

				135.08.00.00.03	
					67
				Фасонка	Стадия: Р; Масса: 25.3; Масштаб: 1:10
					Лист; Листов 1
Зав.отд.	Усонов			Лист Б-ПН-10 ГОСТ 19903-74 Вст3кп2 ГОСТ 14637-79	Гипроспецлегконструкция
Гл.кр.	Тарасова				
Гл.констр.					
Н.контр.	Всеволева				
Ст.инж.	Яковлева				
Инж.	Нечепорук				

Инв.№подл. | Подп. и дата | Взам.инв.№

Копировал Тарасова

Формат А4

75

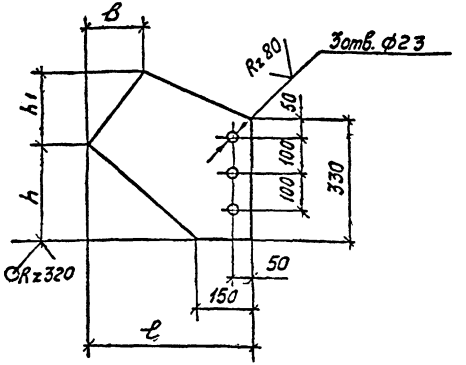

Обозначение	l, мм	h, мм	h1, мм	B, мм	Материал	Масса, кг
135.08.00.00.04	495	351	110	102	Лист Б-ПН-10ГОСТ19903-74	10.7
-01	519	326	135	126	Лист ВСт3кп2ГОСТ14637-79	10.7
-02	543	300	161	150		12.1

Предельные отклонения размеров: отверстий H14.
Валов h14 остальных $\frac{\pm IT14}{2}$.

				135.08.00.00.04			
				Фасонка	Стадия	Масса	Масштаб
Зав отд.	Усанов				Р	См. табл.	1:10
Г.к.п.	Тарасова						
Т контр.					Лист	Листов 1	
Н контр.	Веневцева			См. табл.	Гипроспецлег конструкция		
Ст. инж.	Яковлева						
Инж.	Нечепорук						

Инв № подл. 489/72 | Подп. и дата | Взам. инв №

Копировал Тарасова Формат А4

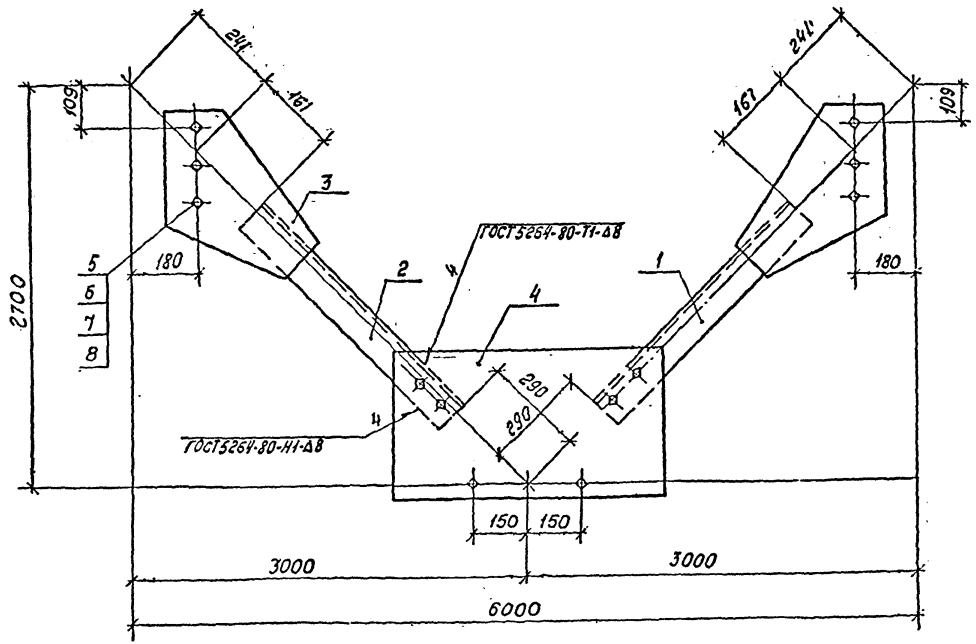

Обозначение	Шифр	Масса, кг
135.09.00.00.00	СВ3-8-1	122,3
-01	СВ3-8-2	183,5
-02	СВ3-8-3	316,3

Формат	Зона	Поз.	Обозначение	Наименование	Кол на испол 135.09.00.00.00 –	01	02			Примечание 76
				Документация						
А4			135.00.00.00.00 ТО	Техническое описание	х	х	х			
				Детали						
А3		1	135.09.00.00.01	Уголок	1					
			-02	Уголок		1				
			-04	Уголок			1			
		2	135.09.00.00.01-01	Уголок	1					
			-03	Уголок		1				
			-05	Уголок			1			
А4		3	135.09.00.00.02	Фасонка	2					
			-01	Фасонка		2				
			-02	Фасонка			2			
А4		4	135.09.00.00.03	Фасонка	1	1	1			
				Стандартные изделия						
		5		Болт М20-8g×50.5.6 ГОСТ 7798-70	12					
				Болт М20-8g×50.109.10Х ГОСТ 7798-70		12	12			
		6		Гайка М20-7Н.4 ГОСТ 5915-70	12	12	12			
		7		Шайба 20.65 ГОСТ 6402-70	12	12	12			
		8		Шайба 20 ГОСТ 11371-78	12	12	12			

Лит

Шифр: СВ3-8-1, СВ3-8-2, СВ3-8-3

Зав.отд.	Усанов		
Гл.	Тарасова		
Т. контр.			
Н. контр.	Венедиктова		
Гл. инж.	Яковлева		
Гл. инж.	Неизвестных		

135.09.00.00.00

69

Связь вертикальная

Стадия	Масса	Масштаб
Р	См. табл.	1:10
Лист	Листов 1	

Гипростальконструкция

Инв. № подл. | Подп. и дата | Взам. инв. №

77 ✓ (✓)

Рис 1

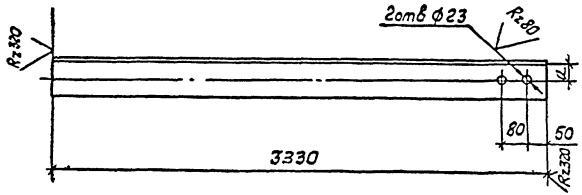

Обозначение	Рис.	a, мм	Материал	Масса, кг
135 09 00 00 01	1	55±0,4	Уголок $\frac{100\times100\times7\ ГОСТ\ 8509\text{-}72}{ВСт3кп2\ ГОСТ\ 535\text{-}79}$	35,9
-01	2			
-02	1	70±0,4	Уголок $\frac{140\times140\times9\ ГОСТ\ 8509\text{-}72}{ВСт3кп2\ ГОСТ\ 535\text{-}79}$	64,7
-03	2			
-04	1	85±0,4	Уголок $\frac{200\times200\times13\ ГОСТ\ 8509\text{-}72}{ВСт3кп2\ ГОСТ\ 535\text{-}79}$	132,9
-05	2			

Рис. 2

Остальное - см. рис. 1

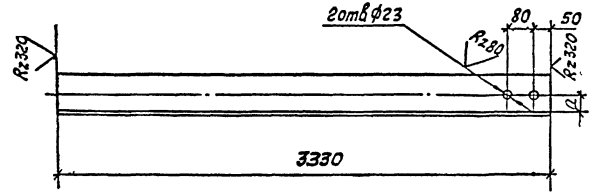

Предельные отклонения размеров: отверстий H14, балов h14, остальных $\pm\frac{УТ14}{2}$

				135 09 00.00 01			
Зав отд	Усанов			Уголок	Стадия	Масса	Масштаб
Г к п	Тарасова				Р	См табл	1 10
Т контр					Лист	Листов 1	
Н контр	Всневцева			См табл.	Гипроспецлегконструкция		
Ст инж	Яковлева						
Инж	Нечеповук						

409/74

78

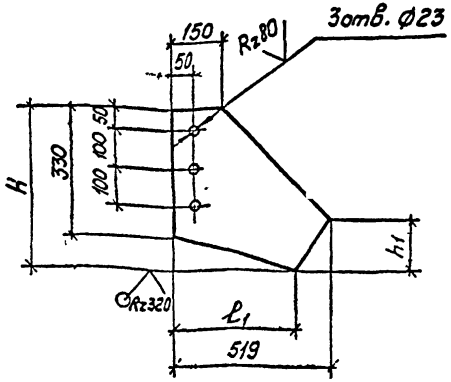

Обозначение	h, мм	ℓ1, мм	h1, мм	Материал	Масса, кг
135 09 00 00 02	536	419	111	Лист Б-ПН-10ГОСТ19903-74 / ВСт3кп2ГОСТ535-79	11,8
-01	510	395	138		14,6
-02	484	372	164		11,8

Предельные отклонения размеров. отверстий H14, валов h14, остальных $\frac{\pm IT14}{2}$

				135.09.00 00.02			
Зав отд	Усанов			Фасонка	Стадия	Масса	Масштаб
Гк п	Тарасова				Р	См. табл.	1:10
Т контр					Лист	Листов 1	
Н контр	Веревцева		23.12.73	См. табл.	Гипроспецлегконструкция		
Ст инж	Яковлева						
Инж	Н-Чегорук						

Копировал Тарасова Формат А4

79

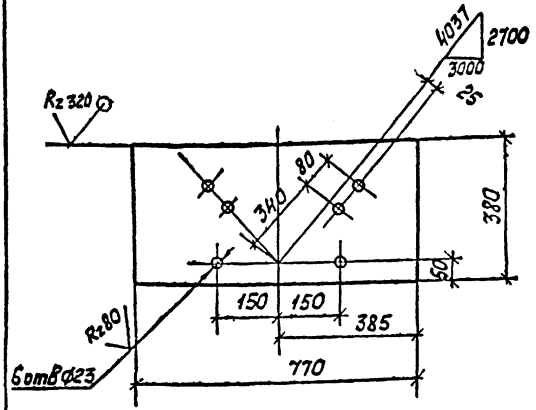

Предельные отклонения размеров: отверстий H14, валов h14, остальных $\frac{\pm IT14}{2}$.

				135.09.00.00.03			
				Фасонка	Стадия	Масса	Масштаб
					Р	22.8	1.10
Зав.отд.	Усанов				Лист	Листов 1	
Гк п	Тарасова						
Т контр							
Н контр	Всевцева			Лист Б-ПН-10 ГОСТ19903-74 / В Ст3кп2 ГОСТ14637-79	Гипроспецлегконструкция		
Ст. инж	Яковлева						
Инж	Нечепорук						

Копировал Тарасова Формат А4

Инв. № подл. 489/76 Подп. и дата 9.11.84 Взам. инв. №

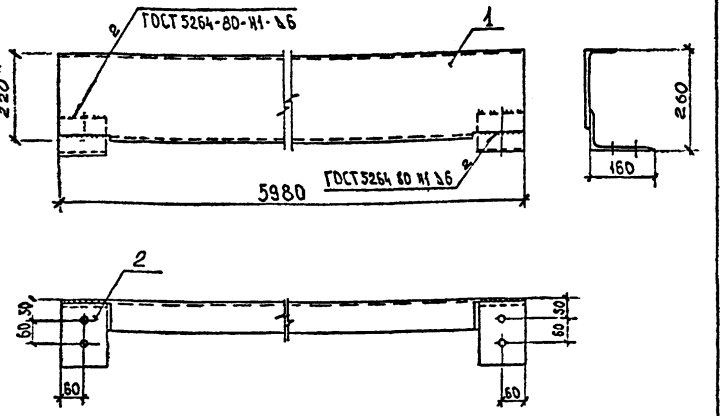

Формат	Зона	Поз	Обозначение	Наименование	Кол	Примечание
				Детали		
А4		1	135.10.00.00.01	Швеллер	1	
А4		2	135.10.00.00.02	Уголок	2	

*. Размеры для справок

Зав отд	Усонов		
Г к п	Тарасова		
Т контр			
Н контр	Евсевцева		
Ст инж	Яковлева		
Инж	Мелепорук		

135.10.00.00.00

Стадия	Масса	Масштаб
Р	130,5	1:10

Прогон П2

Лист | Листов 1

Гипроспецлегконструкция

Копировал Тарасова Формат-А4

А (V) 81

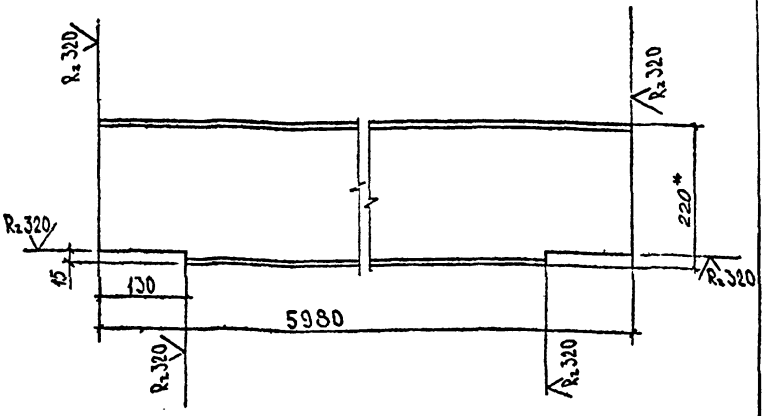

1.* Размеры для справок.

2. Предельные отклонения размеров. валов h14, остальных $\frac{\pm IT14}{2}$

				135.10.00.00.01			
Зав.отд	Усанов			Швеллер	Стадия	Масса	Масштаб
Гл.п	Тарасова				Р	125.6	1:5
Т.контр					Лист	Листов	
Н.контр	Веневцева		03.83	Швеллер 22 ГОСТ 8240-72 ВСт3пс6-1 ТУ14 1-3023.82	Гипроспецлегконструкция		
Гл.инж	Яковлева						
Инж.с	Н.чепорук						

Копировал Формат А4

Инв. № подл. | Подпись и дата | Взам. инв. №

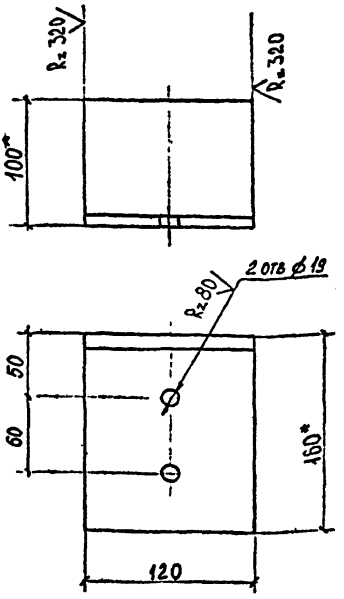

1.* Размер для справок.

2. Предельные отклонения размеров: отверстий h14, валов - h14, остальных $\pm\frac{IT14}{2}$.

				135.10.00.00.02	
				Уголок	Стадия: Р; Масса: 2.38; Масштаб: 1:5
Зав.отд	Усанов				Лист; Листов 1
ГКП	Тарасова				
Н.контр					
Н.контр	Веневцева			Уголок 160×100×10 ГОСТ 8510-72 / ВСт3пс6-17У14 1-3023-80	Гипроспецлегконструкция
Ст.инж	Яковлева				
Инж	Нечепорук				

Инв.№ подл. | Подпись и дата | Взам.инв.№

Копировал Тарасова

Формат А4

135.11.00.00.00.

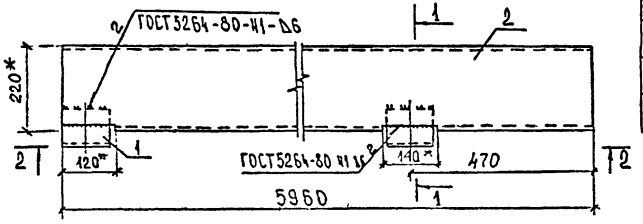

2–2



1–1

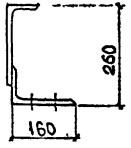

135.11.00.00.00 – 01 ЗЕРКАЛЬНОЕ ОТРАЖЕНИЕ

Остальное – см. 135.11.00.00.00

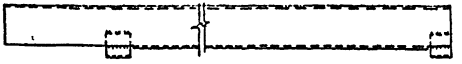

Формат	Зона	Поз	Обозначение	Наименование	Количество 135.11.00.00.00–					Примечание
					–	01				
				Детали						
А1		1	135.10.00.00.02-	Уголок	2	2				
А4		2	135.11.00.00.01	Швеллер		1				
			-01	Швеллер	1					

Инв.№ подл.	Подп. и дата	Взам.инв.№

Шифр	ПЧ	ПАН			
Лит.					

* Размер для справок.

			135.11.00.00.00		
Зав.отд.	Усонов		Прогон П4	Стадия	Масса	Масштаб
Гип	Тарасова			Р	129.0	1:10
Т.контр.				Лист	Листов 1
Н.контр.	Веневцева				
Ст.инж.	Яковлева			Гипроспецлегконструкция	
Инж.	Нечепорук				

84

135.11.00.00.01

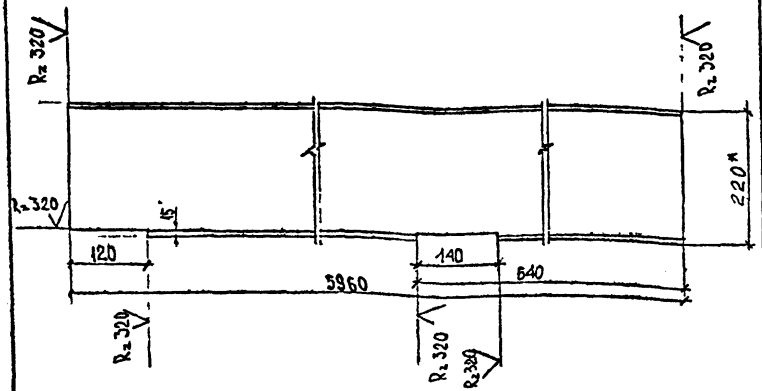

135.11.00 00.01-01 — ЗЕРКАЛЬНОЕ ОТРАЖЕНИЕ.
ОСТАЛЬНОЕ — СМ. 135 11.00 00 01.

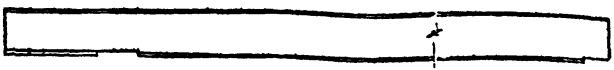

ПРЕДЕЛЬНЫЕ ОТКЛОНЕНИЯ РАЗМЕРОВ: ВАЛОВ :h14,
ОСТАЛЬНЫХ $\frac{\pm IT14}{2}$.

				135.11.00.00.01			
							77
				Швеллер	Стадия	Масса	Масштаб
Зав.отд.	Усонов				Р	122,6	1:5
Гк п	Тарасова						
Т контр					Лист	Листов 1	
Н контр	Веневцева						
Ст инж	Яковлева			Швеллер 22 ГОСТ 8240-72	Гипроспецлегконструкция		
Инж	Пенепорук			ВСт3пс6-1ТУ14-1-3023-80			

Инв № подл. | Подпись и дата | Взам. инв. №
489/81

Рис 1

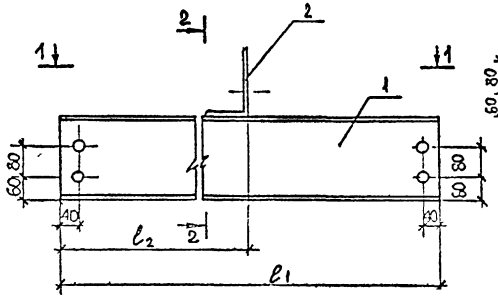

2-2

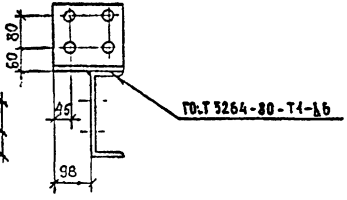

Обозначение	Рис	Шифр	l_1, мм	l_2, мм	Масса, кг
135 12 00 00 00	1	Б1	5960	3690	129,3
-01	2	Б1н	5960	3690	129,3
-02	1	Б7	5980	3090	129,7
-03	2	Б7н	5980	3090	129,7

1-1

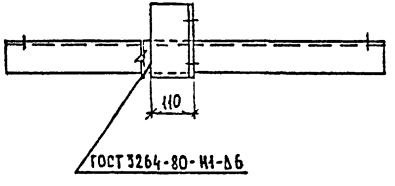

Формат	Зона	Поз.	Обозначение	Наименование	Кол на исп. 135 12 00 00 00					Примечание
					-	01	02	03		
				Детали						
А4		1	135.00 0.0.00 01	Прогон П1			1	1		
А4			135.12.00.00.01	Швеллер	1	1				
А4		2	135.12.00.00.02	Уголок	1	1	1	1		
				Лит.						
				Шифр	Б1	Б1н	Б7	Б7н		

Рис 2

Остальное - см. рис 1.

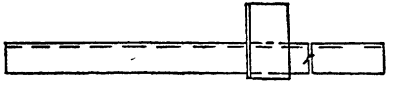

Зав отд	Усанов		
Г к п	Тарасова		
Т контр			
Н контр	Веневцева		
Ст инж	Яковлева		
Инж	Нечепорук		

135.12.00.00.00

Балка Б

Стадия	Масса	Масштаб
Р	См табл	1:10

Лист | Листов 1

Гипроспецлегконструкция

Копировал Тарасова

Формат А3

Инв № подл. 489/82 | Подпись и дата | Взам инв №

(V)

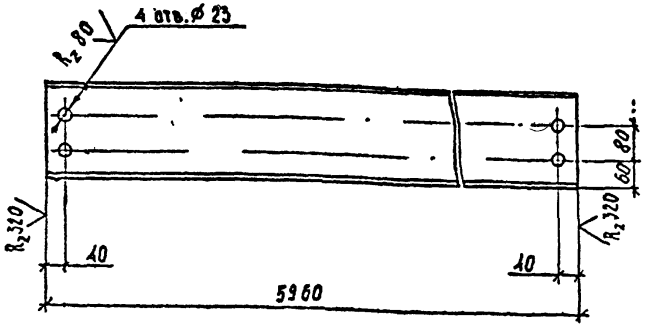

Предельные отклонения размеров: отверстий H14, валов h14, остальных $\pm\frac{IT14}{2}$.

				135.12.00.00.01		
						79
				Швеллер	Стадия: Р; Масса: 125,2; Масштаб: 1:10	
Разраб.	Усанов				Лист	Листов 1
ГКП	Тарасова					
Т.контр.						
Н.контр.	Веневцева					
Гл.инж.	Яковлева			Швеллер 22 ГОСТ 8240-72 ВСт3пс6-1 ТУ14-1-3023-80	Гипроспецлегконструкция	
Нач.отд.	Нечипорук					

Копировал: Тарасова

Формат А1

Инв. № подл. | Подп. и дата | Взам. инв. №

✓ (V)

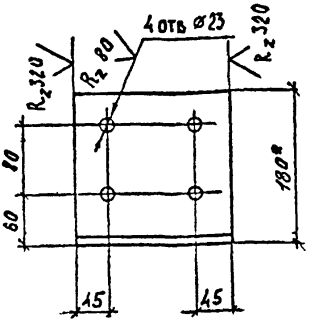

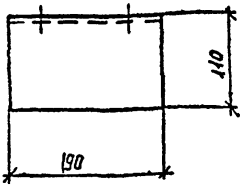

РАЗМЕР ДЛЯ СПРАВОК.

-ПРЕДЕЛЬНЫЕ ОТКЛОНЕНИЯ РАЗМЕРОВ: ОТВЕРСТИЙ H14, ВАЛОВ h14, ОСТАЛЬНЫХ $\frac{\pm IT14}{2}$

			135.12.00.00.02		
			Уголок	Стадия: Р	Масса: 4.1	Масштаб: 1:5
Зав.отд.	Усанов				Лист	Листов 1
Гл.к.п.	Тарасова					
Т.контр.						
Н.контр.	Веневцева		Уголок 180×110×10 ГОСТ 8510-72 / ВСт3кп2 ГОСТ 535-79	Гипроспецлегконструкция		
Ст.инж.	Яковлева					
Инж.	Нечепорук					

Инв.№ подл. | 419/84 | Подпись и дата | Взам.инв.№

Копировал

Формат А4

135 13 00 00.00

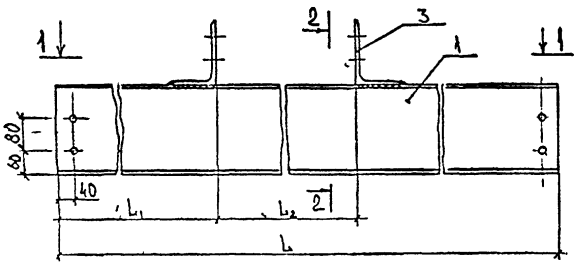

1–1

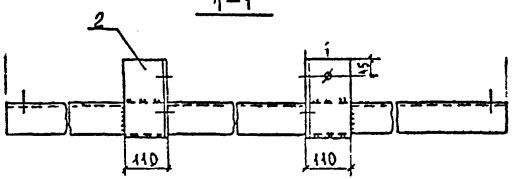

2–2

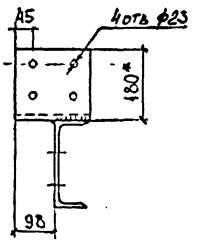

135.13.00 00 00-01 ЗЕРКАЛЬНОЕ ОТРАЖЕНИЕ
Остальное – см 135 13 00.00 00

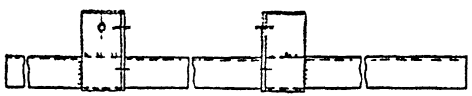

Формат	Зона	Поз.	Обозначение	Наименование	Кол на исп 135 13 00 00 00 –					Примечание
					–	01	02	03		
				Детали						
А4		1	135.00.00.00.01	Прогон П1	1	1				
А4			135.12.00.00.01	Швеллер			1	1		
А4		2	135.12.00.00.02	Уголок	1	1	1	1		
А4		3	135.12.00.00.02	Уголок			1	1		
			135.13.00.00.01	Уголок	1	1				
				Лит						
				Шифр	Б2	Б2н	Б6	Б6н		

Обозначение	Шифр	l, мм	l_1, мм	l_2, мм	Масса, кг
135 13 00 00 00	Б2	5980	510	3900	133,8
-01	Б2н	5980	510	3900	133,8
-02	Б6	5960	2740	2950	133,4
-03	Б6н	5960	2740	2950	133,4

* Размер для справок

				135.13.00.00.00			
Зав отд	Усанов			Балка Б	Стадия	Масса	Масштаб
Гкп	Тарасова				Р	См табл.	1:10
Т контр					Лист	Листов 1	
Н контр	Веневцева						
Ст инж	Яковлева				Гипроспецлегконструкция		
Инж	Нечепорук						

489/85

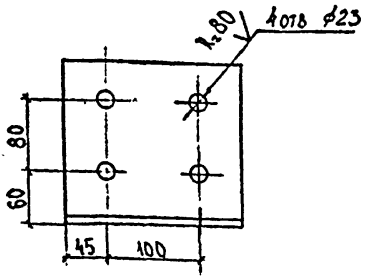

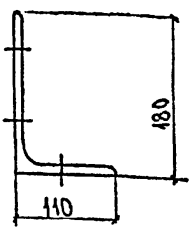

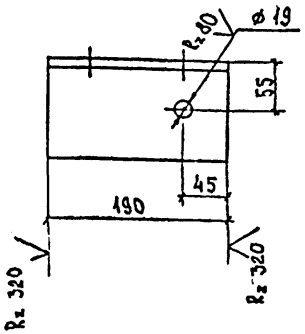

1. * Размер для справок
2. Предельные отклонения размеров отверстий H14, валов h14, остальных $\pm\frac{IT14}{2}$

		135.13.00.00.01	
Зав.отд.	Усанов	Уголок	Стадия: Р; Масса: 4.1; Масштаб: 1:5
Т.к.п.	Тарасова		
Т.контр.			Лист; Листов 1
Н.контр.	Веневцева	Уголок 180×110×10 ГОСТ 8510-72 / ВСт3пс6-1 ТУ14-1-3023-80	Гипроспецлегконструкция
Ст.инж.	Яковлева		
Инж.	Нечепорук		

Копировал Тарасова

Формат А4

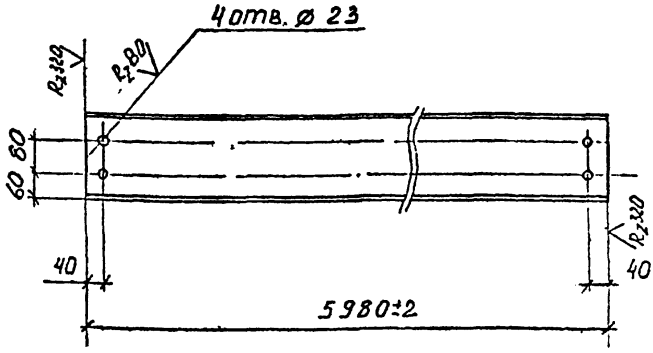

ПРЕДЕЛЬНЫЕ ОТКЛОНЕНИЯ РАЗМЕРОВ ОТВЕРСТИЙ Н14, ОСТАЛЬНЫХ $\frac{\pm IT14}{2}$.

				135.00.00.00.01			
				Прогон П1	Стадия	Масса	Масштаб
Зав. отд.	Усанов				Р	125.6	1:10
Г.к.п.	Тарасова				Лист	Листов 1	
Г. контр.							
Н. контр.	Веневцева			Швеллер 22 ГОСТ 8240-72	Гипроспецлегконструкция		
Ст. инж.	Яковлева			ВСт3пс6-1 ТУ14-1-3023-80			
Инж.	Неуспорук						

Инв. № подл. | Подп. и дата | Взам. инв. №
489/87 | 9.IV.84г.

Копировал Тарасова Формат А4

135.00.00.00.02

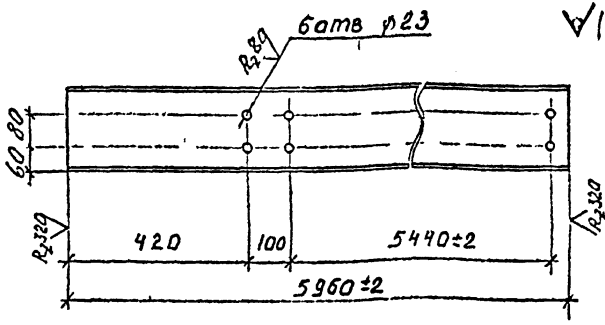

135.00.00.00.02 -01- ЗЕРКАЛЬНОЕ ОТРАЖЕНИЕ
ОСТАЛЬНОЕ - СМ. 135 00.00.00.02

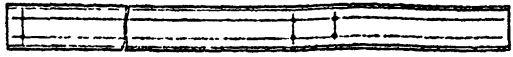

Обозначение	Шифр
135.00.00.00.02	ПЗ
-01	ПЗн

Предельные отклонения размеров отверстий H14,
остальных $\frac{\pm IT14}{2}$.

				135.00.00.00.02	
Завотд	Усанов			Прогон ПЗ	Стадия: Р; Масса: 125.4; Масштаб: 1:10
Гл.п	Тарасова				
Гконтр					Лист; Листов 1
Нконтр	Веневцева			ШВеллер_22 ГОСТ 8240-72 ВСт3пс6-1 ТУ 14-1-3023-80	Гипроспецлегконструкция
Стинж	Яковлева				
Инж	Нечепорук				

Копировал Тарасова

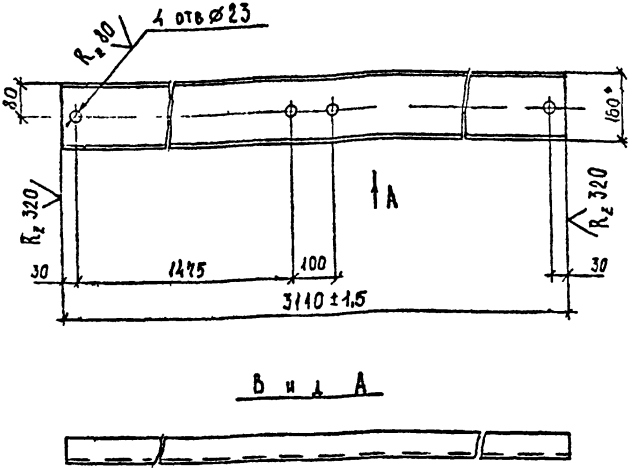

В и д А

РАЗМЕР ДЛЯ СПРАВОК

Предельные отклонения размеров отверстий H14, валов h14, остальных $\frac{\pm JT14}{2}$.

					135.00.00.00.03		
						15	
					Балка Б5	Стадия: Р; Масса: 32.03; Масштаб: 1:10	
Зав.отд	Усанов					Лист	Листов 1
Гкп	Тарасова						
Т.контр							
Н.контр	Венецева				Швеллер 160×60×5 ГОСТ 8278-75	Типроспецлегконструкция	
Ст.инж	Яковлева				ВСт3пс6-1 ТУ14-1-3023-80		
Гинж	Нечегор						

Инв. № подл. | Подп. и дата | Взам. инв. №

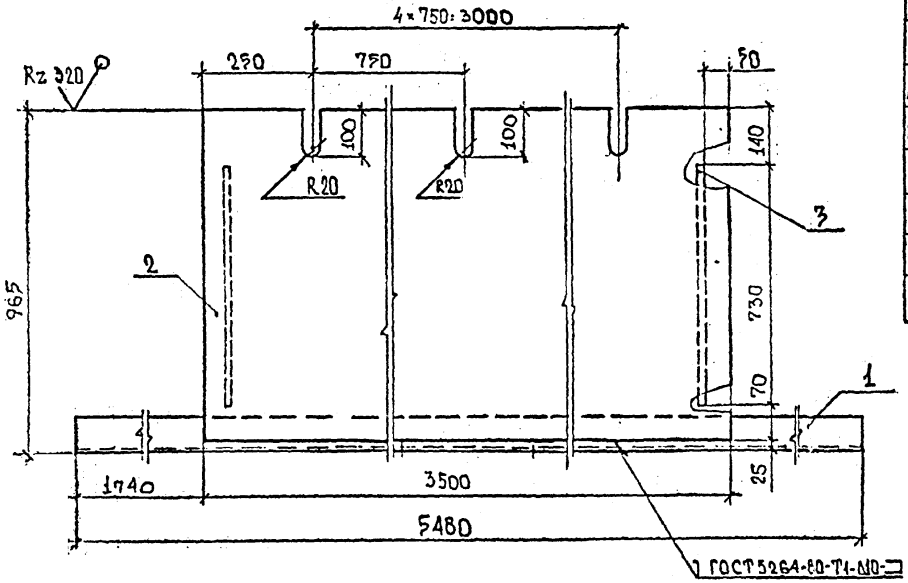

Формат	Зона	Поз.	Обозначение	Наименование 93	Кол	Примечание
				Документация		
А4				Техническое описание		
				Детали		
А4		1	135.14.00.00.01	Швеллер	1	100,6кг
Б4		2	135.14.00.00.02	Лист		
				Лист $\frac{\text{Б-ПН-8 ГОСТ 19903-74}}{\text{ВСт3Гпс5-1 ТУ14-1-3023-80}}$	1	205,4кг
Б4		3	135.14.00.00.03	Ребро		
				Лист $\frac{\text{Б-ПН-8 ГОСТ 19903-74}}{\text{ВСт3Гпс5-1 ТУ14-1-3023-80}}$		
				ℓ = 80 mm	2	3,7кг

				135.14.00.00.00			26
Зав. отд.	Усанов			Площадка тормозная ПТ	Стадия	Масса	Масштаб
Г.К.П.	Гарасова				Р-	313,4	1:10
Т. контр.					Лист	Листов 1	
Н. контр.	Веневцева		12.11.28		Гипроспецлерконструкция		
Гл. инж.	Яковлева						
Инженер	Исаева						

Копировал

Формат А3

Инв. № подл. 489/80 Подп. 9.IV.84 Взам. инв.

(94) ✓ (V)

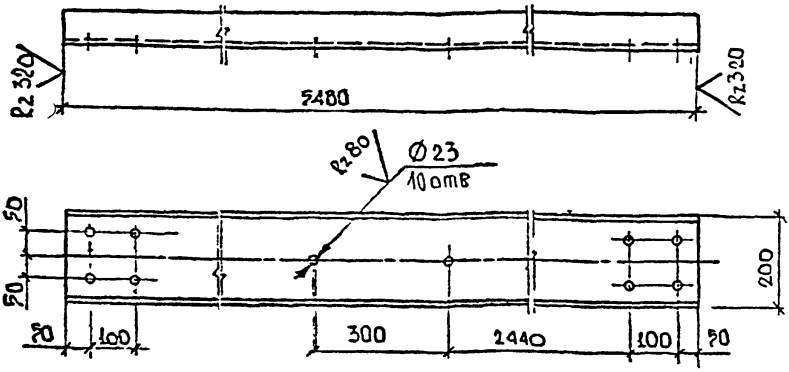

Предельные отклонения размеров отверстий H14, вадов - h14, остальных $\pm\frac{IT14}{2}$

				135.14.00.00.01			
							87
				Швеллер	Стадия	Масса	Масштаб
					Р	100,6	1:10
					Лист	Листов 1	
Р К П	Тарасова			Швеллер 20 ГОСТ 8240-72	Гипроспецлегконструкция		
Т контр				ВСт3Гпс5-1ТУ14-1-3023-80			
Н контр	Веневлева						
Ст инж	Яковлева						
Инженер	Исаева						

Инв N подл. | Подп. и дата | Взам. инв N

483/81 | 9.IV.84г.

gost.e-ecolog.ru