ТИПОВЫЕ СТРОИТЕЛЬНЫЕ КОНСТРУКЦИИ,
ИЗДЕЛИЯ И УЗЛЫ ЗДАНИЙ И СООРУЖЕНИЙ

СЕРИЯ 1.822.1–11.93

РАМЫ ЖЕЛЕЗОБЕТОННЫЕ С УДЛИНЕННОЙ СТОЙКОЙ ПРОЛЕТАМИ 9 И 10,5М (В ОПАЛУБОЧНЫХ ФОРМАХ ТИПОВЫХ РАМ СЕРИИ 1.822.1–10.93)

ВЫПУСК 2

АРМАТУРНЫЕ И ЗАКЛАДНЫЕ ИЗДЕЛИЯ. РАБОЧИЕ ЧЕРТЕЖИ

Ц00135-02

gost.e-ecolog.ru

Ц00135-02

ТИПОВЫЕ СТРОИТЕЛЬНЫЕ КОНСТРУКЦИИ ,
ИЗДЕЛИЯ И УЗЛЫ ЗДАНИЙ И СООРУЖЕНИЙ

СЕРИЯ 1.822.1–11.93

РАМЫ ЖЕЛЕЗОБЕТОННЫЕ С УДЛИНЕННОЙ СТОЙКОЙ ПРОЛЕТАМИ 9 И 10,5М (В ОПАЛУБОЧНЫХ ФОРМАХ ТИПОВЫХ РАМ СЕРИИ 1.822.1–10.93)

ВЫПУСК 2

АРМАТУРНЫЕ И ЗАКЛАДНЫЕ ИЗДЕЛИЯ . РАБОЧИЕ ЧЕРТЕЖИ

РАЗРАБОТАНЫ :
АП ГИПРОНИСЕЛЬХОЗ

Гл. инженер В.А. Чернояров

Нач. отд. И.Н. Котов

ЦНИИЭПсельстрой

Зам. директора В.А. Заренин

Зав. лабораторией несущих железобетонных конструкций В.Г. Назаренко

Утверждены
Главным управлением проектирования и инженерных изысканий Госстроя России
письмо от 15.12.93 №9-3-2/287
Введены в действие с 01.04.94
приказ АП Гипронисельхоз
от 14.12.93 № 172-п

Обозначение документа	Наименование	Стр.
1.822.1-11.93.2-ТТ	Технические требования	3
-1	Каркас КП1... КП14	5
-2	Каркас КП15... КП30	12
-3	Каркас КП31...КП58	19
-4	Каркас КР1...КР18	28
-5	Каркас КР19... КР40	32
-6	Каркас КР41... КР94	37
-7	Сетка С1	42
-8	Сетка С2	43
-9	Сетка С3	44
-10	Сетка С4	45
-11	Изделие закладное М1	46
-12	Изделие закладное М2	47
-13	Изделие закладное М3	48
-14	Изделие закладное М4... М6	49
-15	Изделие закладное М7	50
-16	Изделие закладное М8... М14	51
-17	Изделие закладное М15... М23	52
-18	Изделие закладное М24... М33	54
-19	Изделие соединительное МС1, МС2	56

Инв. № подл. | Подпись и дата | Взам. инв. №

1.822.1-11.93.2

Ведущ. инж. Ахметова 1993
Инж. Гусева

Содержание

Стадия	Лист	Листов
Р		1

ГИПРОНИСЕЛЬХОЗ

1. Арматурные и закладные изделия должны отвечать требованиям ГОСТ 10922-90 „Арматурные и закладные изделия сварные, соединения сварные арматуры и закладных изделий железобетонных конструкций. Общие технические условия".
2. Арматурные сетки и каркасы должны изготовляться в кондукторах при помощи контактной точечной сварки в соответствии с требованиями ГОСТ 14098-91 „Соединения сварные арматуры и закладных изделий железобетонных конструкций. Типы, конструкция и размеры." Сварку изделий производить во всех точках пересечения стержней за исключением мест пересечения поперечных стержней с дополнительным продольным стержнем, поставленным вплотную (без зазора) к основному стержню.
   Каждое изделие должно иметь бирку с указанием его марки. Результаты приемочного контроля должны быть занесены в журнал ОТК.
3. На чертежах размеры сеток и каркасов даны по осям и торцам стержней.
4. Объединение плоских каркасов в пространственные необходимо производить в кондукторах при помощи электросварочных клещей или постановкой шпилек, при этом необходимо обеспечить монтажную жесткость каркаса.
5. Сварку закладных изделий производить в соответствии с ГОСТ 14098-91.
6. Арматурные стержни должны быть очищены от ржавчины, масляных и других загрязнений и выправлены.
7. В зависимости от расчетной температуры наружного воздуха наиболее холодной пятидневки марку стали закладных изделий принимать по таблице

Расчетная температура наружного воздуха, С°	Марка стали	ГОСТ
до минус 30°С включительно	С 235	27772-88
от минус 30°С до минус 40°С включительно	С 245	
от минус 40°С до минус 50°С включительно	С 255	

Взам. инв. №

Подпись и дата

Инв. № подл.

1.822.1-11.93.2-ТТ

Нач. отд.	Котов		Технические требования
Н. контр.	Платонова		
Вед. инж.	Ахметова		
Инж.	Гусева		

Стадия	Лист	Листов
Р	1	2

ГИПРОНИСЕЛЬХОЗ

8. При эксплуатации в неотапливаемых зданиях или навесах при расчетной температуре ниже минус 40°С применять арматурную сталь класса А-III следует только марки 25Г2С.
9. Монтажные петли должны изготовляться из горячекатаной гладкой арматурной стали класса А-I марок Ст3сп2 и Ст3пс2 или из горячекатаной арматурной стали периодического профиля класса Ас-II марки 10ГТ по ГОСТ 5781-82. Сталь марки Ст3пс2 не допускается применять для изготовления петель, предназначенных для подъема и монтажа полурам при температуре ниже минус 40°С
10. Открытые поверхности закладных изделий должны быть защищены антикоррозионными покрытиями согласно требованиям главы СНиП 2.03.11-85 и указаниям, приведенным в составе проекта здания.

Рис. 1

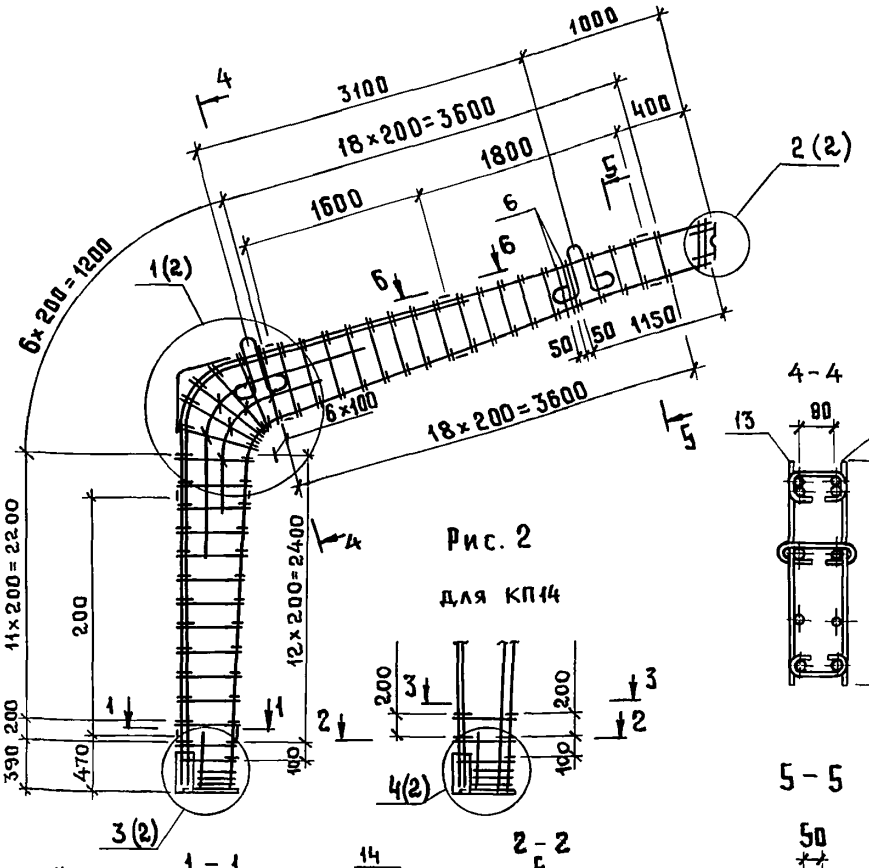

Рис. 2

для КП14

На период перемещения каркаса закладные изделия поз. 9 и 10 и сетки поз. 1, 2 и 3 привязать к каркасу вязальной проволокой

Нач.отд.	Котов		1.822.1-11.93.2-1			
Н.контр.	Платонова		Каркас КП1... КП14	Стадия	Лист	Листов
Вед.инж.	Ахметова			Р	1	7
Инженер	Гусева			ГИПРОНИСЕЛЬХОЗ		

Инв.№ подл. | Подпись и дата | Взам. инв.№

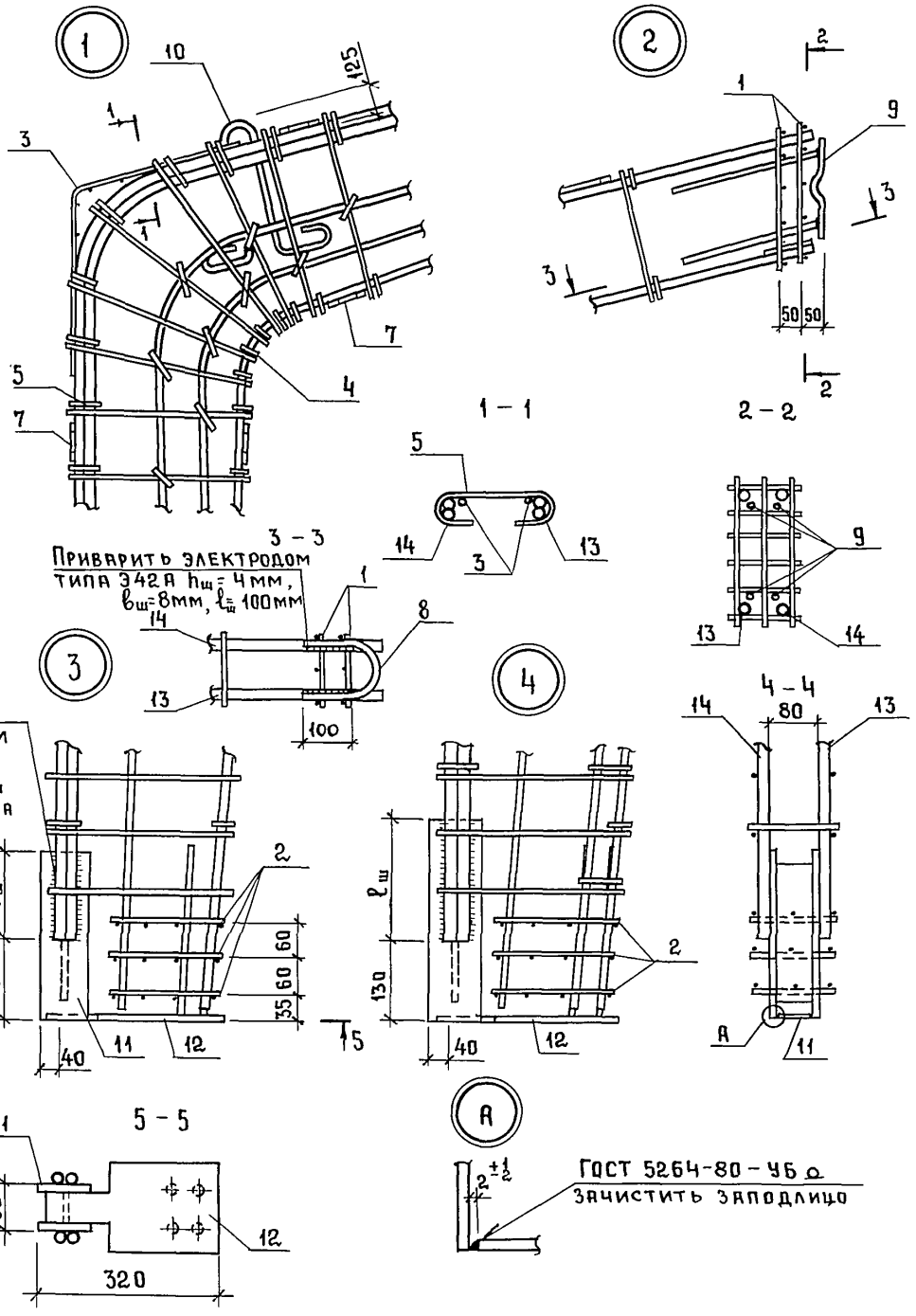

Инв. № подл.	Подпись и дата	Взам. инв. №

	Лист
1.822.1-11.93.2-1	2

Марка каркаса	$h_ш$, мм	$b_ш$, мм	$l_ш$, мм
КП1	6	12	90
КП2			
КП3			
КП4			
КП5			
КП6			
КП7			130
КП8			150
КП9			
КП10			
КП11			
КП12			160
КП13			150
КП14			

Инв.№подл. | Подпись и дата | Взам.инв.№

Поз.5

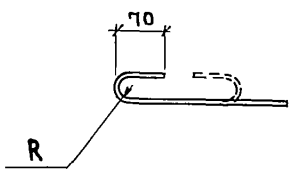

Поз.4

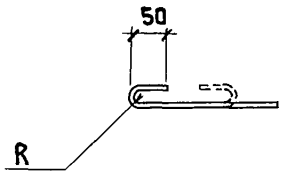

Поз. 7

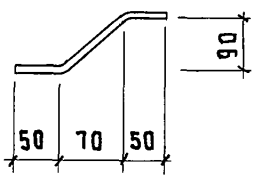

Поз.8

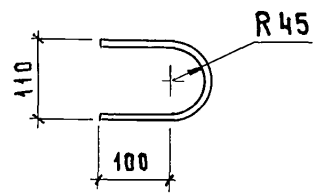

Поз.6

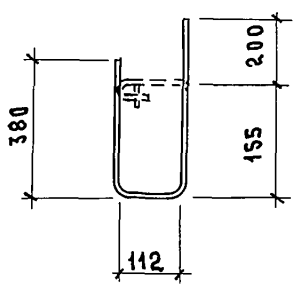

Радиус R принимается в зависимости от диаметра продольной арматуры

Марка каркаса	Поз.	Наименование	Кол.	Обозначение документа	Масса каркаса, кг
КП1	1	Сетка С1	2	1.822.1-11.93.2-7	80,1
	2	Сетка С2	3	-8	
	3	Сетка С3	1	-9	
	4	⌀6 AI, ℓ=320; 0,07кг	28	БЕЗ ЧЕРТ.	
	5	6 AI, ℓ=370; 0,08 кг	14	БЕЗ ЧЕРТ.	
	6	6 AI, ℓ=930; 0,2 кг	2	БЕЗ ЧЕРТ.	
	7	8 AIII, ℓ=200; 0,08 кг	10	БЕЗ ЧЕРТ.	
	8	8 AIII, ℓ=360; 0,14 кг	1	БЕЗ ЧЕРТ.	
	9	Изделие закладное М1	1	1.822.1-11.93.2-11	
	10	Изделие закладное М2	2	-12	
	11	Изделие закладное М8	1	-16	
	12	Изделие закладное М14	1	-17	
	13	КР1	1	-4	
	14	КР2	1	-4	
КП2		поз. 1... 12 по КП1			88,7
	13	КР3	1	1.822.1-11.93.2-4	
	14	КР4	1	-4	
КП3		поз. 1... 12 по КП1			95,9
	13	КР5	1	1.822.1-11.93.2-4	
	14	КР6	1	-4	
КП4		поз. 1... 12 по КП1			99,7
	13	КР7	1	1.822.1-11.93.2-4	
	14	КР8	1	-4	
КП5		поз. 1... 12 по КП1			102,7
	13	КР9	1	1.822.1-11.93.2-4	
	14	КР10	1	-4	
КП6		поз. 1... 12 по КП1			115,7
	13	КР11	1	1.822.1-11.93.2-4	
	14	КР12	1	-4	

Арматура класса A-I и A-III по ГОСТ 5781-82

Взам. инв. № | Подпись и дата | Инв. № подл.

Марка каркаса	Поз.	Наименование	Кол.	Обозначение документа	Масса каркаса, кг
КП8		Поз. 1...10 по КП1			91,2
	11	Изделие закладное М10	1	1.822.1-11.93.2-16	
	12	Изделие закладное М18	1	-17	
	13	КР3	1	-4	
	14	КР4	1	-4	
КП9		поз. 1...10 по КП1			98,4
	11	Изделие закладное М10	1	1.822.1-11.93.2-16	
	12	Изделие закладное М18	1	-17	
	13	КР5	1	-4	
	14	КР6	1	-4	
КП10		поз. 1...10 по КП1			102,2
	11	Изделие закладное М10	1	1.822.1-11.93.2-16	
	12	Изделие закладное М18	1	-17	
	13	КР7	1	-4	
	14	КР8	1	-4	
КП11		поз. 1...10 по КП1			105,2
	11	Изделие закладное М10	1	1.822.1-11.93.2-16	
	12	Изделие закладное М18	1	-17	
	13	КР9	1	-4	
	14	КР10	1	-4	
КП12		поз. 1...10 по КП1			126,2
	11	Изделие закладное М11	1	1.822.1-11.93.2-16	
	12	Изделие закладное М21	1	-17	
	13	КР13	1	-4	
	14	КР14	1	-4	
КП13		поз. 1...10 по КП1			107,1
	11	Изделие закладное М10	1	1.822.1-11.93.2-16	
	12	Изделие закладное М18	1	-17	
	13	КР15	1	-4	
	14	КР16	1	-4	

Инв.№ подл. | Подпись и дата | Взам. инв.№

Марка каркаса	Поз.	Наименование	Кол.	Обозначение документа	Масса каркаса, кг
КП14		Поз. 1...5 по КП1			117,6
	6	Изделие закладное М10	1	1.822.1-11.93.2-16	
	7	Изделие закладное М19	1	-17	
	8	КР17	1	-4	
	9	КР18	1	-4	

Инв.№ подл. | Подпись и дата | Взам. инв.№

Рис. 1

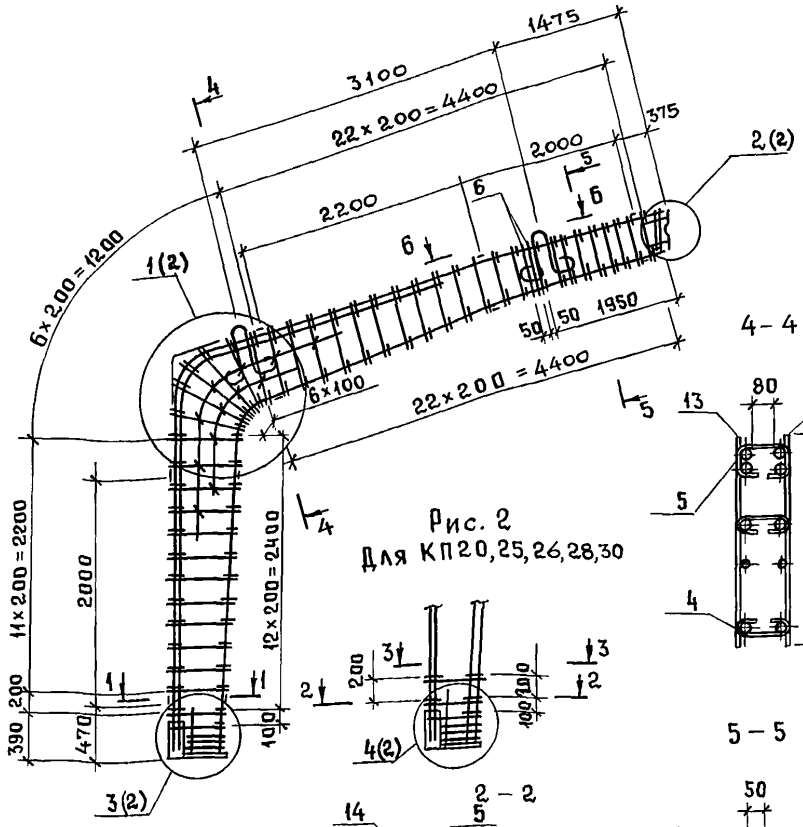

Приварить электродом типа Э42А $h_ш$ = 4мм, $b_ш$ = 8мм, $l_ш$ = 50мм

На период перемещения каркаса закладные изделия поз. 9 и 10 и сетки поз. 1,2,3 привязать к каркасу вязальной проволокой

Инв. № подл.	Подпись и дата	Взам. инв. №			
				1.822.1-11.93.2-2	
	Нач. отд.	Котов		Каркас КП15... КП30	Стадия: Р; Лист: 1; Листов: 7
	Н. контр.	Платонова			ГИПРОНИСЕЛЬХОЗ
	Вед. инж.	Ахметова			
	Инж.	Гусева			

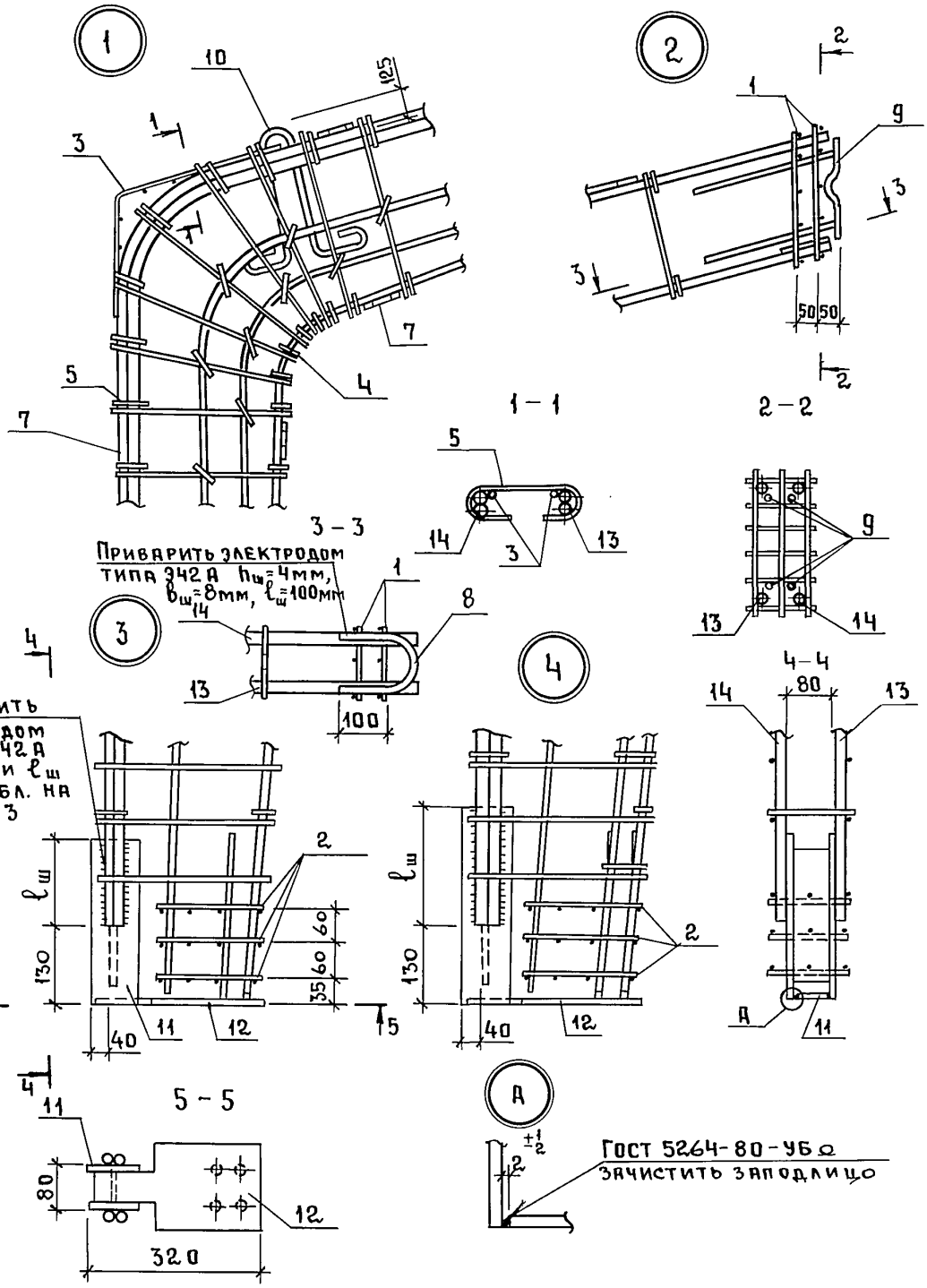

Инв. № подл.	Подпись и дата	Взам. инв. №

1.832.1-11.93.2-2

Лист 2

Марка каркаса	$h_ш$, мм	$b_ш$, мм	$l_ш$, мм
КП 15	6	12	90
КП 16	6	12	90
КП 17	6	12	90
КП 18	6	12	90
КП 19			130
КП 20			
КП 21			150
КП 22			
КП 23			160
КП 24			
КП 25	8	16	200
КП 26			
КП 27	6	12	150
КП 28			
КП 29			160
КП 30	8	16	200

Инв.№подл. | Подпись и дата | Взам.инв.№

Поз. 5

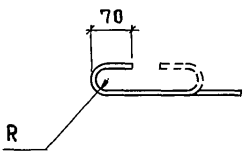

Поз. 4

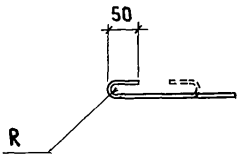

Поз.7

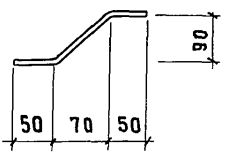

Поз.8

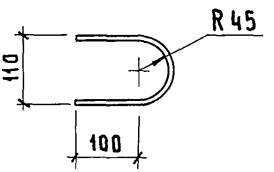

Поз.6

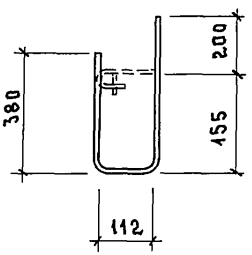

Радиус R принимается в зависимости от диаметра продольной арматуры

Взам. инв. №

Подпись и дата

Инв. № подл.

1.832.1-11.93.2-2

Лист 4

Марка каркаса	Поз.	Наименование	Кол.	Обозначение документа	Масса каркаса, кг
КП 15	1	Сетка С1	2	1.822.1-11.93.2-7	95,3
	2	Сетка С2	3	-8	
	3	Сетка С3	1	-9	
	4	⌀ 6 AI, ℓ=320; 0,07 кг	31	Без черт.	
	5	6 AI, ℓ=370; 0,08 кг	14	Без черт.	
	6	6 AI, ℓ=930; 0,2 кг	2	Без черт.	
	7	8 AIII, ℓ=200; 0,08 кг	10	Без черт.	
	8	8 AIII, ℓ=360; 0,14 кг	1	Без черт.	
	9	Изделие закладное М1	1	1.822.1-11.93.2-11	
	10	Изделие закладное М2	2	-12	
	11	Изделие закладное М8	1	-16	
	12	Изделие закладное М14	1	-17	
	13	КР 19	1	-5	
	14	КР 20	1	-5	
КП 16		Поз. 1...10 по КП 15			108,3
	11	Изделие закладное М8	1	1.822.1-11.93.2-16	
	12	Изделие закладное М14	1	-17	
	13	КР 21	1	-5	
	14	КР 22	1	-5	
КП 17		Поз. 1...10 по КП 15			109,1
	11	Изделие закладное М8	1	1.822.1-11.93.2-16	
	12	Изделие закладное М15	1	-17	
	13	КР 23	1	-5	
	14	КР 24	1	-5	
КП 18		Поз. 1...10 по КП 15			122,9
	11	Изделие закладное М8	1	1.822.1-11.93.2-16	
	12	Изделие закладное М15	1	-17	
	13	КР 25	1	-5	
	14	КР 26	1	-5	

Арматура класса A-I и A-III по ГОСТ 5781-82

Инв.№ подл. | Подпись и дата | Взам. инв.№

Марка каркаса	Поз	Наименование	Кол.	Обозначение документа	Масса каркаса кг
КП19		Поз. 1...10 по КП15			139,6
	11	Изделие закладное М9	1	1.822.1-11.93.2-16	
	12	Изделие закладное М17	1	-17	
	13	КР 27	1	-5	
	14	КР 28	1	-5	
КП20		Поз. 1...10 по КП15			160,8
	11	Изделие закладное М9	1	1.822.1-11.93.2-16	
	12	Изделие закладное М10	1	-17	
	13	КР 29	1	-5	
	14	КР 30	1	-5	
КП21		Поз. 1...10 по КП15			92,6
	11	Изделие закладное М10	1	1.822.1-11.93.2-16	
	12	М18	1	-17	
	13	КР 19	1	-5	
	14	КР 20	1	-5	
КП22		Поз. 1...10 по КП15			105,6
	11	Изделие закладное М10	1	1.822.1-11.93.2-16	
	12	Изделие закладное М15	1	-17	
	13	КР 21	1	-5	
	14	КР 22	1	-5	
КП23		Поз. 1...10 по КП15			126,4
	11	Изделие закладное М11	1	1.822.1-11.93.2-16	
	12	М20	1	-17	
	13	КР 25	1	-5	
	14	КР 26	1	-5	
КП24		Поз. 1...10 по КП15			141,8
	13	Изделие закладное М11	1	1.822.1-11.93.2-16	
	14	М21	1	-17	
	15	КР 31	1	-5	
	16	КР 32	1	-5	

Взам. инв. №

Подпись и дата

Инв. № подл.

Марка каркаса	Поз.	Наименование	Кол.	Обозначение документа	Масса каркаса, кг
КП25		Поз. 1... 10 по КП 15			165,4
	11	Изделие закладное М12	1	1.822.1-11.93.2-16	
	12	М22	1	-17	
	13	КР 33	1	-5	
	14	КР 34	1	-5	
КП26		Поз. 1... 10 по КП 15			194,0
	11	Изделие закладное М13	1	1.822.1-11.93.2 -16	
	12	Изделие закладное М23	1	-17	
	13	КР 35	1	-5	
	14	КР 36	1	-5	
КП27		Поз. 1... 10 по КП 15			111,6
	11	Изделие закладное М10	1	1.822.1-11.93.2-16	
	12	Изделие закладное М19	1	-17	
	13	КР 23	1	-5	
	14	КР 24	1	-5	
КП28		Поз. 1... 10 по КП 15			136,0
	11	Изделие закладное М10	1	1.822.1-11.93.2-16	
	12	Изделие закладное М19	1	-17	
	13	КР 37	1	-5	
	14	КР 38	1	-5	
КП29		Поз. 1...10 по КП 15			148,4
	11	Изделие закладное М11	1	1.822.1-11.93.2 -16	
	12	Изделие закладное М21	1	-17	
	13	КР 39	1	-5	
	14	КР 40	1	-5	
КП30		Поз. 1... 10 по КР 15			165,4
	11	Изделие закладное М12	1	1.822.1-11.93.2-16	
	12	Изделие закладное М22	1	-17	
	13	КР 33	1	-5	
	14	КР 34	1	-5	

Инв. № подл. | Подпись и дата | Взам. инв. №

КП 31, 32, 33, 44 ... КП48

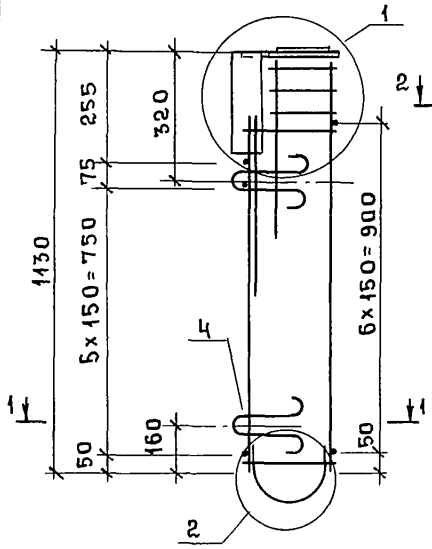

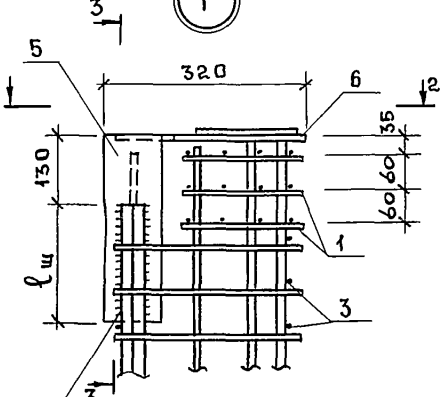

3 – 3

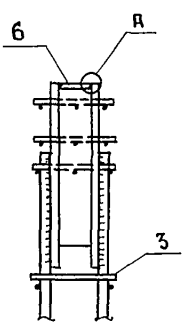

Дуговая сварка электродом типа Э42А $h_ш$=6 м, $в_ш$=12 см, $\ell_ш$-см. табл на листе 3

1 – 1

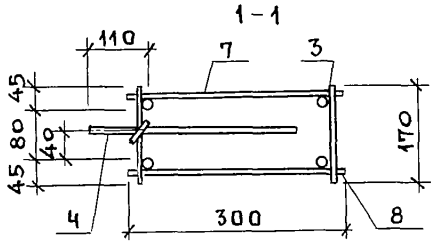

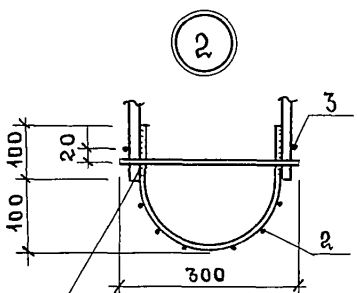

Дуговая сварка электродом типа Э42А $h_ш$=4мм, $в_ш$=8мм, $\ell_ш$=100мм

2 – 2

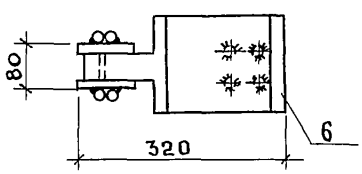

А

ГОСТ 5264-80-У6 Ω

Зачистить заподлицо

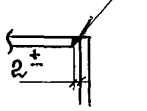

Инв.№ подл. | Подпись и дата | Взам. инв.№

1.822.1-11.93.2-3

Нач.отд.	Котов	Каркас КП31 ... КП58	Стадия: Р; Лист: 1; Листов: 9
Н.контр.	Платонова		ГИПРОНИСЕЛЬХОЗ
Вед.инж	Ахметова		
Инж.	Гусева		

КП34,...КП43, КП49...КП58

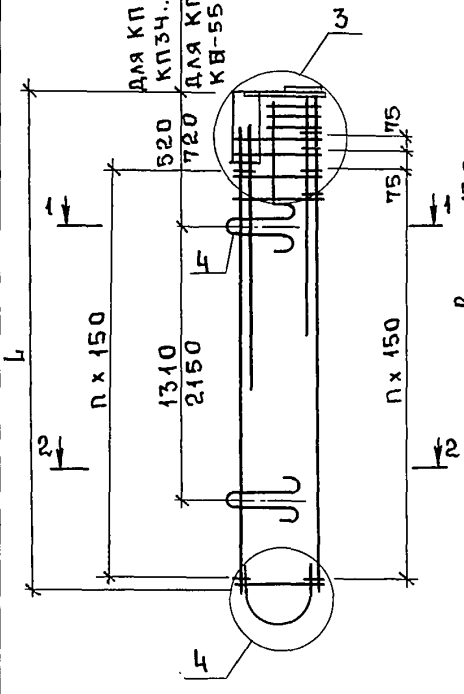

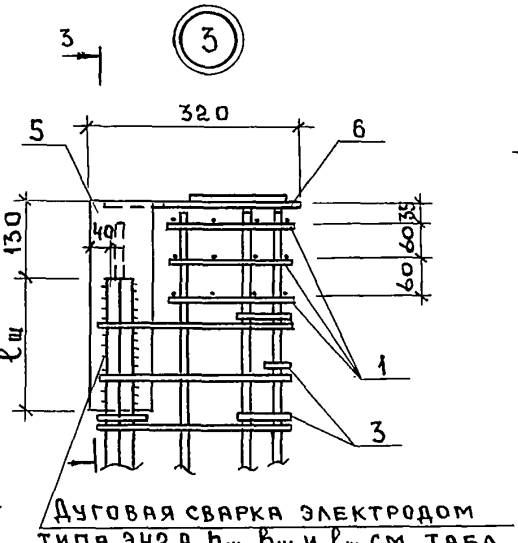

3 – 3

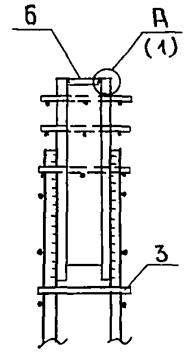

Дуговая сварка электродом типа Э42А $h_ш$, $b_ш$ и $\ell_ш$ см. табл. на листе 3

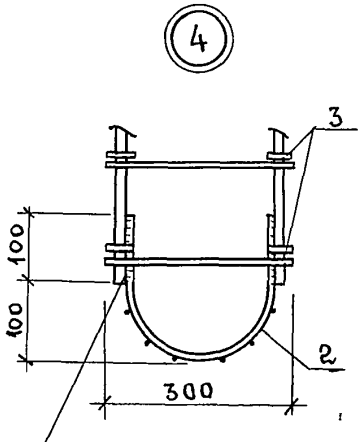

1 – 1

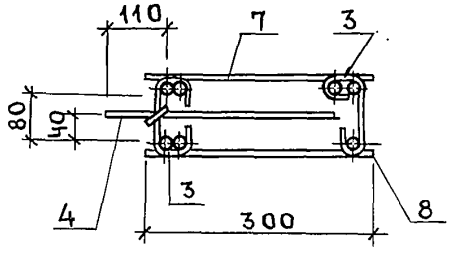

2 – 2

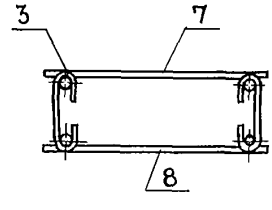

Дуговая сварка электродом типа Э42А $h_ш$=4мм, $b_ш$=8мм, $\ell_ш$= 100мм

4 – 4

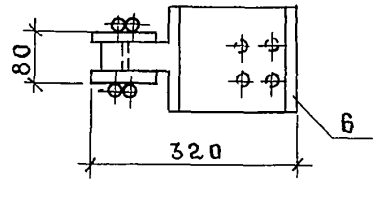

Поз. 3

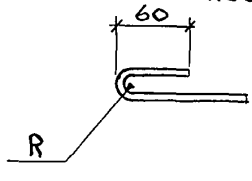

Радиус принимать в зависимости от диаметра продольных стержней

Инв. № подл. | Подпись и дата | Взам. инв. №

1.822.1-11.93.2-3

Лист 2

Марка каркаса	L, мм	n	$h_ш$, мм	$b_ш$, мм	$l_ш$, мм
КП31	–	–	6	12	90
КП32					
КП33					
КП34	2330	13			130
КП35					150
КП36					
КП37					
КП38					
КП39					160
КП40	3530	21			100
КП41					
КП42					150
КП43					
КП44	–	–			90
КП45					
КП46					
КП47					
КП48					130
КП49	2330	13			
КП50					150
КП51					160
КП52			8	16	200
КП53					
КП54					
КП55	3530	21	6	12	130
КП56					160
КП57					
КП58			8	16	200

Инв.№подл. | Подпись и дата | Взам.инв.№

Марка каркаса	Поз.	Наименование	Кол.	Обозначение документа	Масса каркаса, кг
КП31	1	Сетка С2	3	1.822.1-11.93.2-8	19,0
	2	Сетка С4	1	-10	
	3	Стержень арматурный ⌀6 AIII, ℓ=170	13	Без черт.	
	4	Изделие закладное М3	2	1.822.1-11.93.2-13	
	5	Изделие закладное М8	1	-16	
	6	Изделие закладное М24	1	-18	
	7	КР 41	1	-6	
	8	КР 42	1	-6	
КП32		поз. 1...6 по КП31			20,4
	7	КР 43	1	1.822.1-11.93.2-6	
	8	КР 44	1	-6	
КП33		поз. 1...6 по КП31			21,4
	7	КР 45	1	1.822.1-11.93.2-6	
	8	КР 46	1	-6	
КП34		поз. 1,2,4 по КП31			31,6
	3	Стержень арматурный ⌀6 AI, ℓ=330	30	1.822.1-11.93.2-3 л.2	
	5	Изделие закладное М9	1	-16	
	6	Изделие закладное М26	1	-18	
	7	КР 47	1	-6	
	8	КР 48	1	-6	
КП35		поз. 1,2,4 по КП31			35,4
	3	Стержень арматурный ⌀6 AI, ℓ=330	30	1.822.1-11.93.2-3 л.2	
	5	Изделие закладное М10	1	-16	
	6	Изделие закладное М28	1	-18	
	7	КР 49	1	-6	
	8	КР 50	1	-6	

Арматура класса A-I и A-III по ГОСТ 5781-82

Инв. № подл. | Подпись и дата | Взам. инв. №

Марка каркаса	Поз.	Наименование	Кол.	Обозначение документа	Масса, каркаса, кг
КП36		поз. 1, 2, 4 по КП31			37,4
	3	Стержень арматурный ф6 AI, ℓ=330	30	1.822.1-11.93.2-3 л.2	
	5	Изделие закладное М10	1	-16	
	6	Изделие закладное М28	1	-18	
	7	КР 51	1	-6	
	8	КР 52	1	-6	
КП37		поз. 1, 2, 4 по КП31			38,4
	3	Стержень арматурный ф6 AI, ℓ=330	30	1.822.1-11.93.2 -3л.2	
	5	Изделие закладное М10	1	-16	
	6	Изделие закладное М28	1	-18	
	7	КР 53	1	-6	
	8	КР 54	1	-6	
КП38		Поз 1, 2, 4 по КП31			38,8
	3	Стержень арматурный ф6 AI, ℓ=330	30	1.822.1-11.93.2-3л.2	
	5	Изделие закладное М10	1	-16	
	6	Изделие закладное М28	1	-18	
	7	КР 55	1	-6	
	8	КР 56	1	-6	
КП39		Поз. 1, 2, 4 по КП31			47,2
	3	Стержень арматурный ф6 AI, ℓ=330	30	1.822.1-11.93.2-3 л.2	
	5	Изделие закладное М11	1	-16	
	6	Изделие закладное М31	1	-18	
	7	КР 57	1	-6	
	8	КР 58	1	-6	
КП40		Поз. 1, 2, 4 по КП31			39,5
	3	Стержень арматурный ф6 AI, ℓ=330	46	1.822.1-11.93.2-3л.2	
	5	Изделие закладное М8	1	-16	
	6	Изделие закладное М24	1	-18	
	7	КР 59	1	-6	
	8	КР 60	1	-6	

Арматура класса А-I по ГОСТ 5781-82

Инв.№ подл. | Подпись и дата | Взам. инв.№

Марка каркаса	Поз.	Наименование	Кол.	Обозначение документа	Масса каркаса, кг
КП41		Поз. 1, 2, 4 по КП31			42,7
	3	Стержень арматурный ⌀6AI, ℓ=330	46	1.822.1-11.93.2-3 л.2	
	5	Изделие закладное М8	1	-16	
	6	Изделие закладное М24	1	-18	
	7	КР61		-6	
	8	КР62		-6	
КП42		Поз. 1, 2, 4 по КП31			50,0
	3	Стержень арматурный ⌀6AI, ℓ=330	46	1.822.1-11.93.2-3 л.2	
	5	Изделие закладное М10	1	-16	
	6	Изделие закладное М28	1	-18	
	7	КР63	1	-6	
	8	КР64	1	-6	
КП43		Поз. 1, 2, 4 по КП31			55,8
	3	Стержень арматурный ⌀6AI, ℓ=330	46	1.822.1-11.93.2-3 л.2	
	5	Изделие закладное М10	1	-16	
	6	Изделие закладное М29	1	-18	
	7	КР65	1	-6	
	8	КР66	1	-6	
КП44		Поз. 1, 2, 4 по КП31			19,0
	3	Стержень арматурный ⌀6AIII, ℓ=170	13	без черт.	
	5	Изделие закладное М8	1	1.822.1-11.93.2-16	
	6	Изделие закладное М24	1	-18	
	7	КР67	1	-6	
	8	КР68	1	-6	
КП45		Поз. 1...4 по КП31			19,7
	5	Изделие закладное М8	1	1.822.1-11.93.2-16	
	6	Изделие закладное М24	1	-18	
	7	КР43	1	-6	
	8	КР44	1	-6	

Арматура класса A-I и A-III по ГОСТ 5781-82

Взам. инв. № | Подпись и дата | Инв. № подл.

Марка каркаса	Поз.	Наименование	Кол	Обозначение документа	Масса каркаса, кг
КП46		поз. 1...4 по КП31			23,2
	5	Изделие закладное М8	1	1.822.1-11.93.2-16	
	6	Изделие закладное М25	1	-18	
	7	КР69	1	-6	
	8	КР70	1	-6	
КП47		Поз. 1...4 по КП31			23,4
	5	Изделие закладное М8	1	1.822.1-11.93.2-16	
	6	Изделие закладное М25	1	-18	
	7	КР71	1	-6	
	8	КР72	1	-6	
КП48		Поз. 1...4 по КП31			24,7
	5	Изделие закладное М9	1	1.822.1-11.93.2-16	
	6	Изделие закладное М27	1	-18	
	7	КР73	1	-6	
	8	КР74	1	-6	
КП49		Поз. 1,2,4 по КП31			30,6
	3	Стержень арматурный ф6 AI, ℓ=330	30	1.822.1-11.93.2-3 л.2	
	5	Изделие закладное М9	1	-16	
	6	Изделие закладное М27	1	-18	
	7	КР75	1	-6	
	8	КР76	1	-6	
КП50		поз. 1,2,4 по КП31			34,8
	3	Стержень арматурный ф6 AI, ℓ=330	30	1.822.1-11.93.2-3л.2	
	5	Изделие закладное М10	1	-16	
	6	Изделие закладное М28	1	-18	
	7	КР77	1	-6	
	8	КР78	1	-6	

Арматура класса A-I по ГОСТ 5781-82

Инв.№ подл. | Подпись и дата | Взам. инв.№

Марка каркаса	Поз.	Наименование	Кол.	Обозначение документа	Масса каркаса, кг
КП51		поз. 1,2,4 по КП31			44,6
	3	Стержень арматурный ф6 AI, ℓ=330	30	1.822.1-11.93.2-3л.2	
	5	Изделие закладное М11	1	-16	
	6	Изделие закладное М30	1	-18	
	7	КР79	1	-6	
	8	КР 80	1	-6	
КП52		поз. 1,2,4 по КП31			51,2
	3	Стержень арматурный ф6 AI, ℓ=330	30	1.822.11-11.93.2-3л.2	
	5	Изделие закладное М12	1	-16	
	6	Изделие закладное М32	1	-18	
	7	КР81	1	-6	
	8	КР 82	1	-6	
КП53		поз. 1,2,4 по КП31			57,6
	3	Стержень арматурный ф6 AI, ℓ=330	30	1.822.1-11.93.2-3л.2	
	5	Изделие закладное М12	1	-16	
	6	Изделие закладное М32	1	-18	
	7	КР83	1	-6	
	8	КР84	1	-6	
КП54		поз. 1,2,4 по КП31			66,2
	3	Стержень арматурный ф6 AI, ℓ=330	30	1.822.1-11.93.2-3л.2	
	5	Изделие закладное М13	1	-16	
	6	Изделие закладное М33	1	-18	
	7	КР85	1	-6	
	8	КР 86	1	-6	
КП55		поз. 1,2,4 по КП31			48,9
	3	Стержень арматурный ф6 AI, ℓ=330	46	1.822.1-11.93.2-3л.2	
	5	Изделие закладное М9	1	-16	
	6	Изделие закладное М29	1	-18	
	7	КР87	1	-6	
	8	КР 88	1	-6	

Арматура класса A-I по ГОСТ 5781-82

1.822.1-11.93.2-3

Лист 8

Инв.№ подл. | Подпись и дата | Взам.инв.№

Марка каркаса	Поз.	Наименование	Кол.	Обозначение документа	Масса каркаса, кг
КП56		Поз. 1,2,4 по КП31			59,4
	3	Стержень арматурный ϕ6 AI, ℓ=330	46	1.822.1-11.93.2-3л.2	
	5	Изделие закладное М11	1	-16	
	6	Изделие закладное М30	1	-18	
	7	КР 89	1	-6	
	8	КР 90	1	-6	
КП57		Поз. 1,2,4 по КП31			64,0
	3	Стержень арматурный ϕ6 AI, ℓ=330	46	1.822.1-11.93.2-3л.2	
	5	Изделие закладное М11	1	-16	
	6	Изделие закладное М31	1	-18	
	7	КР 91	1	-6	
	8	КР 92	1	-6	
КП58		Поз. 1,2,4 по КП31			70,8
	3	Стержень арматурный ϕ6 AI, ℓ=330	46	1.822.1-11.93.2-3л.2	
	5	Изделие закладное М12	1	-16	
	6	Изделие закладное М32	1	-18	
	7	КР 93	1	-6	
	8	КР 94	1	-6	

Арматура класса A-I по ГОСТ 5781-82

Инв.№подл. | Подпись и дата | Взам.инв.№

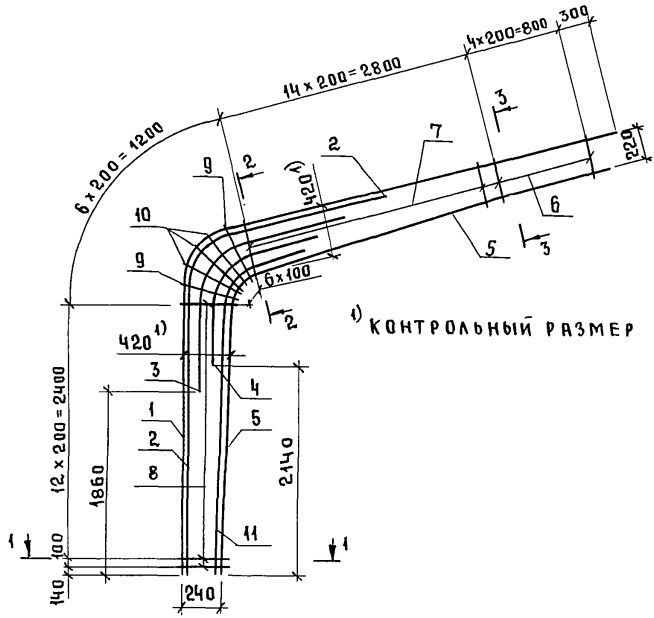

ДЛЯ КР 1, 3, 5, 7, 9, 11, 13, 15, 17

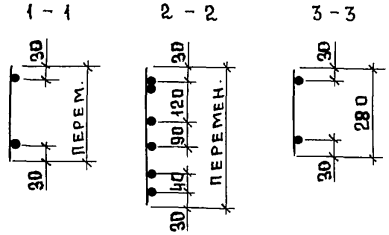

ДЛЯ КР 2, 4, 6, 8, 10, 12, 14, 16, 18

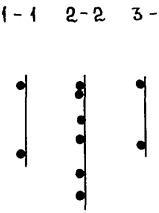

1. Технические требования см. док. 1.822.1-11.93.2-ТТ.
2. Поз. 1...5, 11 даны на листе 2.
3. Спецификация дана на листе 3.
4. Поз. 11 только для КР17 и КР18

				1.822.1-11.93.2-4	
Нач.отд.	Котов			Каркас КР1... КР18	Стадия: Р; Лист: 1; Листов: 4
Н.контр.	Платонова				ГИПРОНИСЕЛЬХОЗ
Вед.инж	Ахметова				
Инж.	Гусева				

Инв.№ подл. | Подпись и дата | Взам.инв.№

Поз. 1, 3, 4

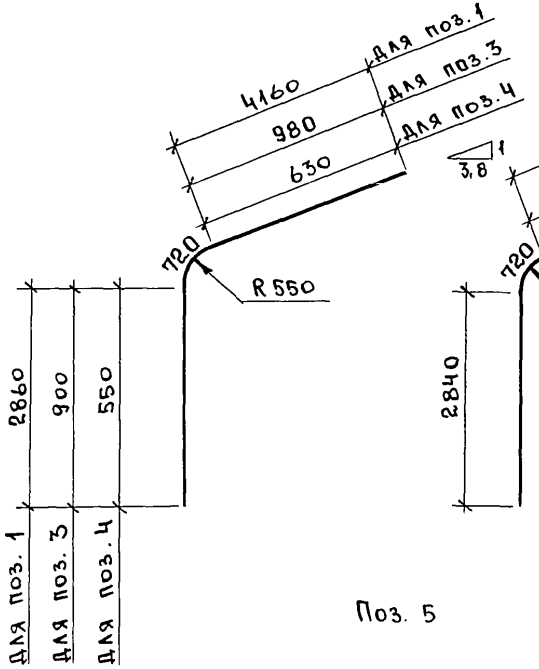

Поз. 2

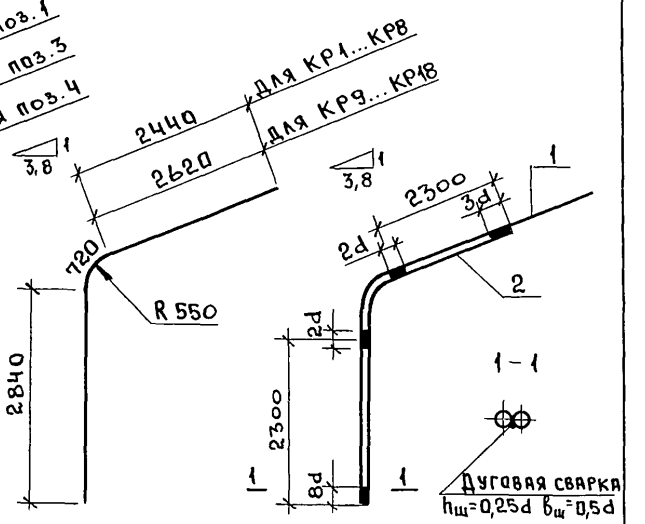

Поз. 2 приварить к поз. 1 электродуговой сваркой продольными швами

Поз. 5

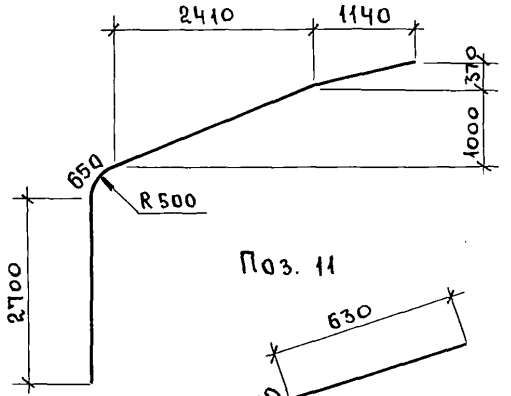

Поз. 11

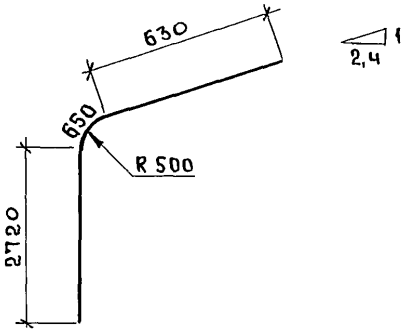

Инв.№подл.	Подпись и дата	Взам.инв.№

1.822.1-11.93.2-4	Лист 2

Марка каркаса	Поз.	Наименование	Кол.	Масса ед., кг	Масса каркаса, кг
КР1, КР2	1	⌀ 14 А III, ℓ=7740	1	9,3	30,1
	2	14 А III, ℓ=6000	1	7,2	
	3	8 А III, ℓ=2600	1	1,0	
	4	8 А III, ℓ=1900	1	0,7	
	5	14 А III, ℓ=7160	1	8,6	
	6	6 А III, ℓ=270	5	0,06	
	7	6 А III, ℓ= от 280 до 470	14	0,08	
	8	6 А III, ℓ= от 310 до 470	14	0,09	
	9	6 А III, ℓ=300	2	0,11	
	10	6 А III, ℓ=570	3	0,13	
КР3, КР4		поз. 3 ... 10 по КР1			34,4
	1	⌀ 18 А III, ℓ=7740	1	15,5	
	2	12 А III, ℓ=6000	1	5,3	
КР5, КР6		поз. 3 ... 10 по КР1			38,0
	1	⌀ 20 А III, ℓ=7740	1	19,1	
	2	12 А III, ℓ=6000	1	5,3	
КР7, КР8		поз. 3 ... 10 по КР1			39,9
	1	⌀ 20 А III, ℓ=7740	1	19,1	
	2	14 А III, ℓ=6000	1	7,2	
КР9, КР10		поз. 3 ... 10 по КР1			41,4
	1	⌀ 18 А III, ℓ=7740	1	15,5	
	2	18 А III, ℓ=6180	1	12,3	
КР11, КР12		поз. 3 ... 10 по КР1			47,9
	1	⌀ 20 А III, ℓ=7740	1	19,1	
	2	20 А III, ℓ=6180	1	15,2	
КР13, КР14		поз. 3, 4, 6 ... 10 по КР1			50,6
	1	⌀ 20 А III ℓ=7740	1	19,1	
	2	20 А III ℓ=6180	1	15,2	
	5	16 А III ℓ=7160	1	11,3	

Арматура класса А-III по ГОСТ 5781-82

Инв.№ подл. | Подпись и дата | Взам. инв.№

Марка каркаса	Поз.	Наименование	Кол.	Масса ед., кг	Масса каркаса, кг
КР15, КР16		Поз. 3,4,6...10 по КР1			42,3
	1	⌀ 20 AIII, ℓ= 7740	1	19,1	
	2	16 AIII, ℓ=6180	1	9,7	
	5	14 AIII, ℓ=7160	1	8,6	
КР17, КР18		Поз. 3,4,6...10 по КР1			47,2
	1	⌀ 20 AIII, ℓ= 7740	1	19,1	
	2	16 AIII, ℓ=6180	1	9,7	
	5	14 AIII, ℓ= 7160	1	8,6	
	11	14 AIII, ℓ= 4000	1	4,8	

Арматура класса A-III по ГОСТ 5781-82

Инв.№ подл. | Подпись и дата | Взам. инв.№

1.822.1-11.93.2-4

Лист 4

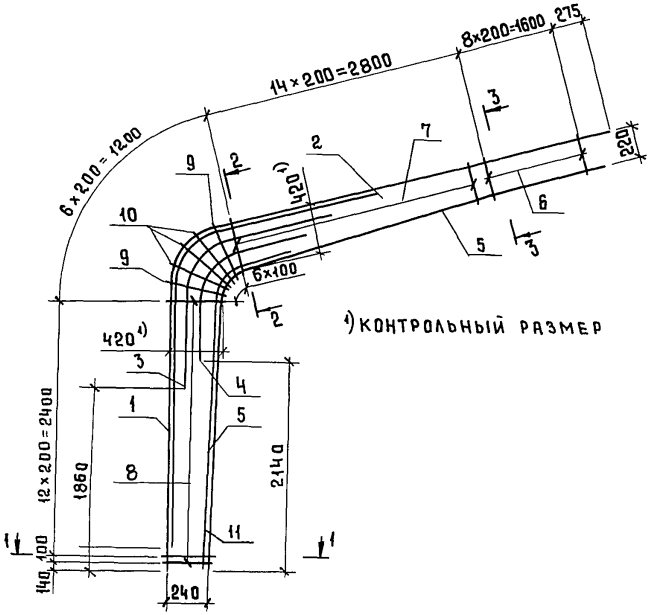

ДЛЯ КР 19, 21, 23, 25, 27, 29, 31, 33, 35, 37, 39

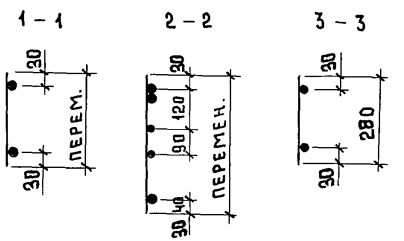

ДЛЯ КР 20, 22, 24, 26, 28, 30, 32, 34, 36, 38, 40

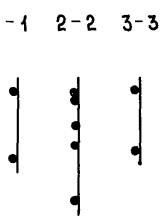

1. Технические требования см. док. 1.822.1-11.93.2-тт.
2. Поз. 1...5, 11 даны на листе 2.
3. Спецификация дана на листе 3.
4. Поз. 11 для КР29, КР30, КР33... КР38

				1.822.1-11.93.2-5
Нач. отд.	Котов		Каркас КР19...КР40	Стадия: Р; Лист: 1; Листов:
Н. контр.	Платонова			Гипронисельхоз
Вед. инж.	Ахметова			
Инженер	Гусева			

Инв. № подл. | Подпись и дата | Взам. инв. №

Поз. 1, 3, 4

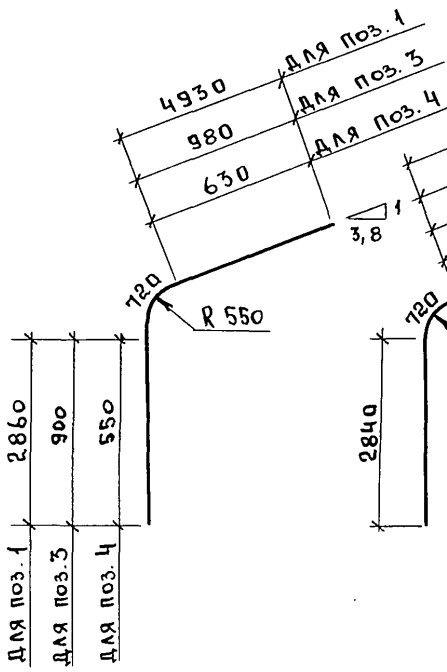

Поз. 2

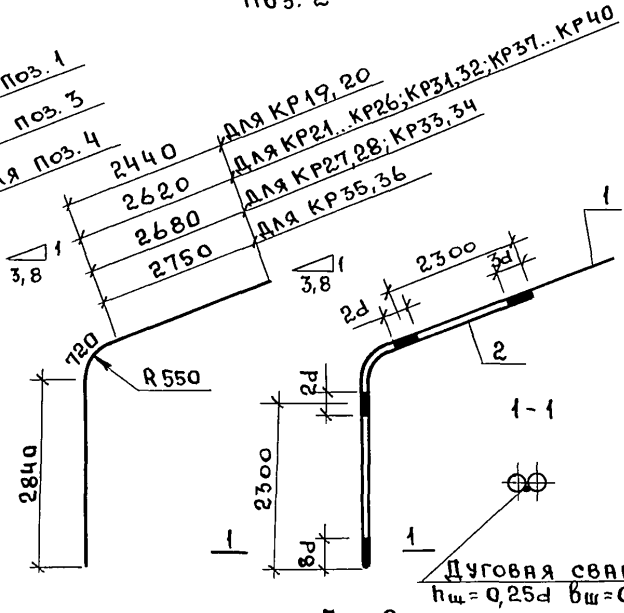

Поз. 2 приварить к поз. 1 электродуговой сваркой продольными швами

Поз. 5

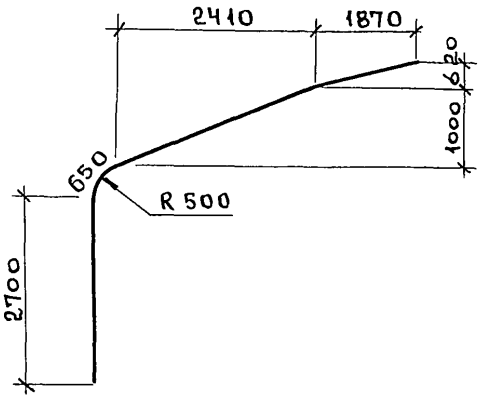

Поз. 11

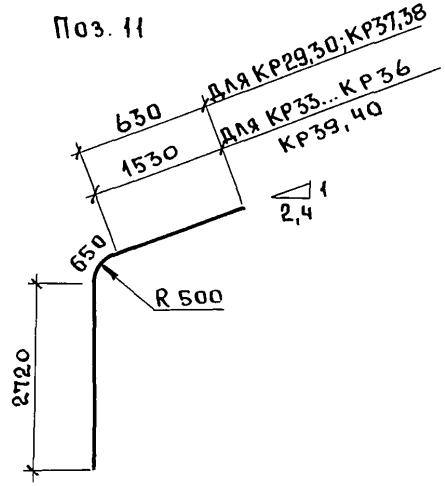

Инв.№подл. | Подпись и дата | Взам. инв.№

1.822.1-11.93.2-5

Лист 2

Марка каркаса	Поз.	Наименование	Кол.	Масса ед., кг	Масса каркаса, кг
КР19, КР20	1	⌀ 16 А III, ℓ= 8510	1	13,4	37,6
	2	16 А III, ℓ= 6000	1	9,4	
	3	8 А III, ℓ= 2600	1	1,0	
	4	8 А III, ℓ= 1900	1	0,7	
	5	14 А III, ℓ= 7930	1	9,6	
	6	6 А III, ℓ= 270	9	0,06	
	7	6 А III, ℓ= от 280 до 470	14	0,08	
	8	6 А III, ℓ= от 310 до 470	14	0,09	
	9	6 А III, ℓ= 500	2	0,11	
	10	6 А III, ℓ= 570	3	0,13	
КР21, КР22		Поз. 3...10 по КР19			44,1
	1	⌀ 18 А III, ℓ= 8510	1	17,0	
	2	18 А III, ℓ= 6180	1	12,3	
КР23, КР24		Поз. 3, 4, 6...10 по КР19			44,1
	1	⌀ 18 А III, ℓ= 8510	1	17,0	
	2	18 А III, ℓ= 6180	1	12,3	
	5	14 А III, ℓ= 7930	1	9,6	
КР25, КР26		Поз. 3, 4, 6...10 по КР19			51,0
	1	⌀ 20 А III, ℓ= 8510	1	21,0	
	2	20 А III, ℓ= 6180	1	15,2	
	5	14 А III, ℓ= 7930	1	9,6	
КР27, КР28		Поз. 3, 4, 6...10 по КР19			58,7
	1	⌀ 22 А III, ℓ= 8510	1	25,3	
	2	22 А III, ℓ= 6240	1	18,6	
	5	14 А III, ℓ= 7930	1	9,6	

Арматура класса А-III по ГОСТ 5781-82

Инв. № подл. | Подпись и дата | Взам. инв. №

Марка каркаса	Поз.	Наименование	Кол.	Масса ед., кг	Масса каркаса, кг
КР29, КР30		Поз. 3,4,6...10 по КР19			69,3
	1	⌀ 22 AIII, ℓ= 8510	1	25,4	
	2	25 AIII, ℓ= 6330	1	24,3	
	5	14 AIII, ℓ= 7930	1	9,6	
	11	14 AIII, ℓ= 4000	1	4,8	
КР31, КР32		Поз. 3,4,6...10 по КР19			58,3
	1	⌀ 22 AIII, ℓ= 8510	1	25,4	
	2	20 AIII, ℓ= 6180	1	15,2	
	5	16 AIII, ℓ= 7930	1	12,5	
КР33, КР34		Поз. 3,4,6...10 по КР19			69,2
	1	⌀ 22 AIII, ℓ= 8510	1	25,3	
	2	22 AIII, ℓ= 6240	1	18,6	
	5	16 AIII, ℓ= 7930	1	12,5	
	11	16 AIII, ℓ= 4900	1	7,7	
КР35, КР36		Поз. 3,4,6...10 по КР19			82,4
	1	⌀ 25 AIII, ℓ= 8510	1	32,7	
	2	25 AIII, ℓ= 6330	1	24,3	
	5	16 AIII, ℓ= 7930	1	12,5	
	11	16 AIII, ℓ= 4900	1	7,7	
КР37, КР38		Поз. 3,4,6...10 по КР19			55,8
	1	⌀ 20 AIII, ℓ= 8510	1	21,0	
	2	20 AIII, ℓ= 6180	1	15,2	
	5	14 AIII, ℓ= 7930	1	9,6	
	11	14 AIII, ℓ= 4000	1	4,8	

Арматура класса A-III по ГОСТ 5781-82

Взам. инв. №

Подпись и дата

Инв. № подл.

1.822.1-11.93.2-5

Лист 4

Марка каркаса	Поз.	Наименование	Кол.	Масса ед., кг	Масса каркаса, кг
КР39, КР40		Поз. 3,4,6...10 по КР19			61,6
	1	⌀20 AIII, ℓ= 8510	1	21,0	
	2	20 AIII, ℓ= 6180	1	15,2	
	3	16 AIII, ℓ= 7930	1	12,5	
	11	16 AIII, ℓ= 4900	1	7,7	

Арматура класса A-III по ГОСТ 5781-82

Инв.№подл. | Подпись и дата | Взам.инв.№

КР 41...КР46, КР67...КР74

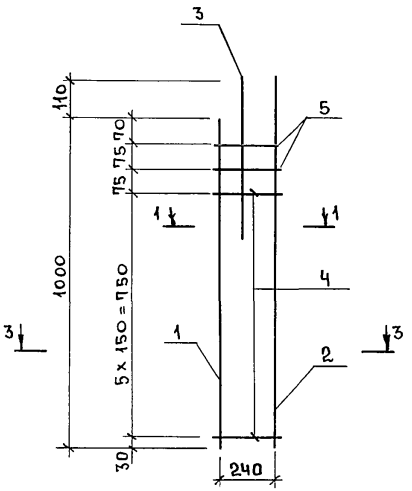

КР 47...КР66
КР 75...КР94

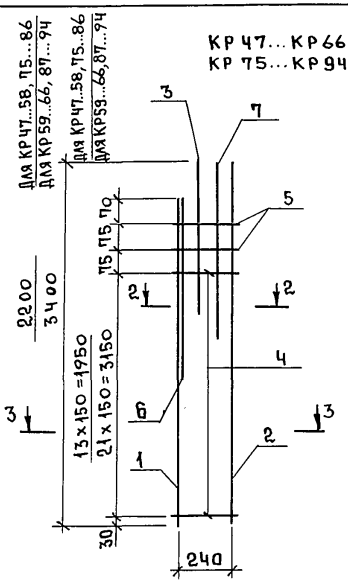

Для КР 41, 43, 45, 47, 49, 51, 53, 55, 57, 59, 61, 63, 65, 67, 69, 71
КР 73, 75, 77, 79, 81, 83, 85, 87, 89, 91, 93

1 – 1

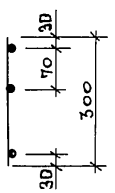

2 – 2

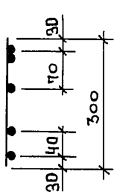

3 – 3

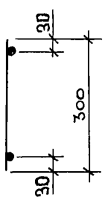

Для КР 42, 44, 46, 48, 50, 52, 54, 56, 58, 60, 62, 64, 66, 68, 70
КР 72, 74, 76, 78, 80, 82, 84, 86, 88, 90, 92, 94

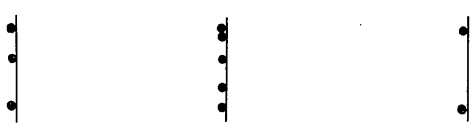

Инв.№подл.	Подпись и дата	Взам.инв.№	

1.822.1-11.93.2-6

Нач.отд.	Котов		Каркас КР 41...КР 94	Стадия	Лист	Листов
Н.контр.	Платонова			Р	1	5
Вед.инж.	Ахметова			ГИПРОНИСЕЛЬХОЗ		
Инж.	Гусева					

Марка каркаса	Поз.	Наименование	Кол.	Масса ед., кг	Масса каркаса, кг
КР41, КР42	1	⌀ 14 А III, ℓ=1000	1	1,2	3,4
	2	14 А III, ℓ=1110	1	1,3	
	3	8 А III, ℓ=440	1	0,2	
	4	6 А III, ℓ=300	5	0,06	
	5	10 А III, ℓ=300	2	0,2	
КР43, КР44		Поз. 2... 5 по КР41			4,1
	1	⌀ 18 А III, ℓ=1000	1	1,9	
КР45, КР46		Поз. 2... 5 по КР41			4,6
	1	⌀ 20 А III, ℓ=1000	1	2,4	
КР47, КР48	1	⌀ 14 А III, ℓ=2200	1	2,6	8,6
	2	14 А III, ℓ=2310	1	2,8	
	3	8 А III, ℓ=440	1	0,2	
	4	6 А III, ℓ=300	13	0,06	
	5	10 А III, ℓ=300	2	0,2	
	6	14 А III, ℓ=1500	1	1,8	
КР49, КР50		Поз. 2...5 по КР47			9,9
	1	⌀ 18 А III, ℓ=2200	1	4,4	
	6	12 А III, ℓ=1500	1	1,3	
КР51, КР52		Поз. 2...5 по КР47			10,9
	1	⌀ 20 А III, ℓ=2200	1	5,4	
	6	12 А III, ℓ=1500	1	1,3	
КР53, КР54		Поз. 2... 5 по КР47			11,4
	1	⌀ 20 А III, ℓ=2200	1	5,4	
	6	14 А III, ℓ=1500	1	1,8	
КР55, КР56		Поз. 2... 5 по КР47			11,6
	1	⌀ 18 А III, ℓ=2200	1	4,4	
	6	18 А III, ℓ=1500	1	3,0	

Арматура класса А-III по ГОСТ 5781-82

Взам. инв. № | Подпись и дата | Инв. № подл.

1.822.1-11.93.2-6

Лист 2

Марка каркаса	Поз.	Наименование	Кол.	Масса ед., кг	Масса каркаса, кг
КР57, КР58		Поз. 3...5 по КР47			14,1
	1	⌀ 20 A-III, ℓ=2200	1	5,4	
	2	16 A-III, ℓ=2310	1	3,6	
	6	20 A-III, ℓ=1500	1	3,7	
КР59, КР60	1	⌀ 18 A-III, ℓ=3400	1	6,8	12,9
	2	14 A-III, ℓ=3510	1	4,2	
	3	8 A-III, ℓ=440	1	0,2	
	4	6 A-III, ℓ=300	21	0,06	
	5	10 A-III, ℓ=300	2	0,2	
КР61, КР62		Поз. 2...5 по КР59			13,4
	1	⌀ 20 A-III, ℓ=3400	1	8,4	
КР63, КР64		Поз. 3...5 по КР59			16,9
	1	⌀ 20 A-III, ℓ=3400	1	8,4	
	2	14 A-III, ℓ=3510	1	4,2	
	6	16 A-III, ℓ=1500	1	2,4	
КР65, КР66		Поз. 3...5 по КР59			18,7
	1	⌀ 20 A-III, ℓ=3400	1	8,4	
	2	14 A-III, ℓ=3510	1	4,2	
	6	16 A-III, ℓ=1500	1	2,4	
	7	14 A-III, ℓ=1500	1	1,8	
КР67, КР68		Поз. 2...5 по КР41			3,4
	1	⌀ 16 A-III, ℓ=1000	1	1,6	
КР69, КР70		Поз. 3...5 по КР41			5,1
	1	⌀ 18 A-III, ℓ=1000	1	2,0	
	2	14 A-III, ℓ=1110	1	1,3	
КР71, КР72		Поз. 3...5 по КР41			4,7
	1	⌀ 20 A-III, ℓ=1000	1	2,5	
	2	14 A-III, ℓ=1110	1	1,3	

Арматура класса A-III по ГОСТ 5781-82

Взам. инв. №

Подпись и дата

Инв. № подл.

1.822.1-11.93.2-6

Лист 3

Марка каркаса	Поз.	Наименование	Кол.	Масса, ед., кг	Масса, каркаса, кг
КР73, КР74		Поз. 3...5 по КР41			5,2
	1	⌀ 22 AIII, ℓ= 1000	1	3,0	
	2	14 AIII, ℓ= 1110	1	1,3	
КР75, КР76		Поз. 3...5 по КР47			7,5
	1	⌀ 16 AIII, ℓ= 2200	1	3,5	
	6	16 AIII, ℓ= 1500	1	2,4	
КР77, КР78		Поз. 2...5 по КР47			9,2
	1	⌀ 18 AIII, ℓ= 2200	1	4,4	
	6	18 AIII, ℓ= 1500	1	3,0	
КР79, КР80		Поз. 3...5 по КР47			13,2
	1	⌀ 20 AIII, ℓ= 2200	1	5,4	
	2	14 AIII, ℓ= 2310	1	2,8	
	6	20 AIII, ℓ= 1500	1	3,7	
КР81, КР82		Поз. 3...5 по КР47			15,2
	1	⌀ 22 AIII, ℓ= 2200	1	6,5	
	2	16 AIII, ℓ= 2310	1	3,6	
	6	20 AIII, ℓ= 1500	1	3,7	
КР83, КР84		Поз. 3...5 по КР47			18,4
	1	⌀ 22 AIII, ℓ= 2200	1	6,5	
	2	16 AIII, ℓ= 2310	1	3,6	
	6	22 AIII, ℓ= 1500	1	4,5	
	7	16 AIII, ℓ= 1500	1	2,4	
КР85, КР86		Поз. 3...5 по КР47			21,6
	1	⌀ 25 AIII, ℓ= 2200	1	8,4	
	2	16 AIII, ℓ= 2310	1	3,6	
	6	25 AIII, ℓ= 1500	1	5,8	
	7	16 AIII, ℓ= 1500	1	2,4	

Взам. инв. № | Подпись и дата | Инв. № подл.

Марка каркаса	Поз.	Наименование	Кол.	Масса ед., кг	Масса каркаса, кг
КР87, КР88		Поз. 1,3...5 по КР59			15,8
	2	ф 14 A-III, ℓ=3510	1	4,2	
	6	18 A-III, ℓ=1500	1	3,0	
КР89, КР90		поз. 3...5 по КР59			20,0
	1	ф 20 A-III, ℓ=3400	1	8,4	
	2	14 A-III, ℓ=3510	1	4,2	
	6	20 A-III, ℓ=1500	1	3,7	
	7	14 A-III, ℓ=1500	1	1,8	
КР91, КР92		Поз. 3...5 по КР59			21,9
	1	ф 20 A-III, ℓ=3400	1	8,4	
	2	16 A-III, ℓ=3510	1	5,5	
	6	20 A-III, ℓ=1500	1	3,7	
	7	16 A-III, ℓ=1500	1	2,4	
КР93, КР94		Поз. 3...5 по КР59			24,4
	1	ф 22 A-III, ℓ=3400	1	10,1	
	2	16 A-III, ℓ=3510	1	5,5	
	6	22 A-III, ℓ=1500	1	4,5	
	7	16 A-III, ℓ=1500	1	2,4	

Арматура класса A-III по ГОСТ 5781-82

Инв.№подл. | Подпись и дата | Взам.инв.№

1.822.1-11.93.2-6

Лист 5

ГОСТ 14098-91-К1-КТ

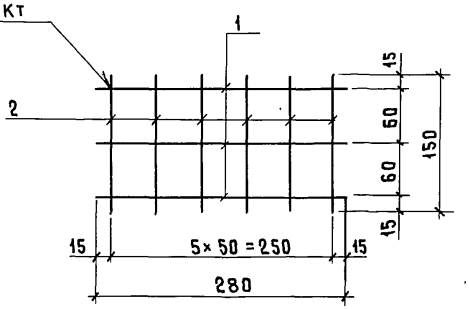

Поз.	Наименование	Кол.	Масса ед., кг	Масса сетки, кг
1	ф 6 A-III, ℓ=280	3	0,06	0,36
2	6 A-III, ℓ=150	6	0,03	

Арматура класса А-III по ГОСТ 5781-82

Взам. инв. № | Подпись и дата | Инв. № подл.

1.822.1-11.93.2-7

Нач. отд	Котов	
Н. контр.	Платонова	
Вед. инж.	Ахметова	
Инженер	Гусева	

Сетка С1

Стадия	Лист	Листов
Р		1

ГИПРОНИСЕЛЬХОЗ

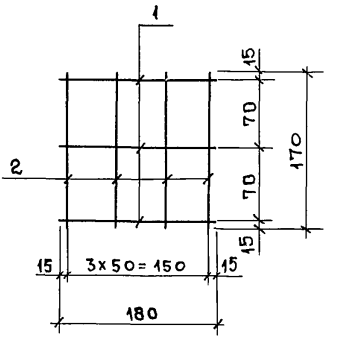

Поз.	Наименование	Кол.	Масса ед., кг	Масса сетки, кг
1	⌀ 6 A III, ℓ = 180	3	0,04	0,3
2	6 A III, ℓ = 170	4	0,04	

Арматура класса А-III по ГОСТ 5781-82

Взам. инв. №

Подпись и дата

Инв. № подл.

1.822.1-11.93.2-8

Нач. отд.	Котов	
Н. контр.	Платонова	
Вед. инж.	Ахметова	
Инж.	Гусева	

Сетка С2

Стадия	Лист	Листов
Р		1

ГИПРОНИСЕЛЬХОЗ

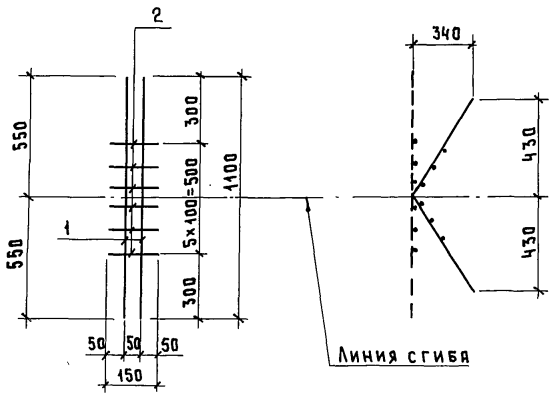

Поз.	Наименование	Кол.	Масса ед., кг	Масса сетки, кг
1	ф 8 А III, ℓ=1100	2	0,4	1,2
2	8 А III, ℓ= 150	6	0,06	

Арматура класса А-III ГОСТ 5781-82

Инв. № подл. | Подпись и дата | Взам. инв. №

1.822.1-11.93.2-9

Нач. отд.	Котов		
Н. контр.	Платонова		
Вед. инж	Ахметова		
Инженер	Гусева		

Сетка С3

Стадия	Лист	Листов
Р		1

ГИПРОНИСЕЛЬХОЗ

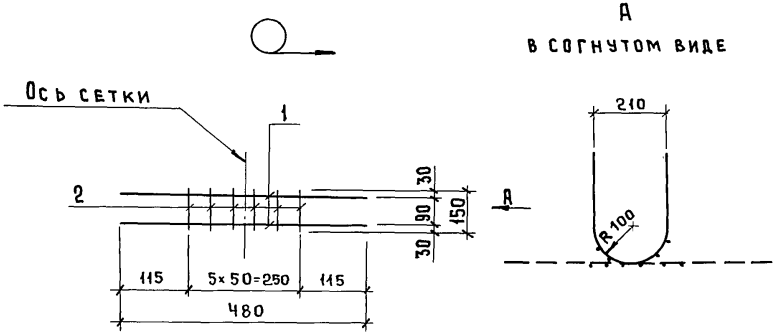

Поз.	Наименование	Кол.	Масса ед., кг	Масса сетки, кг
1	ф10 А III, ℓ = 480	2	0,3	0,8
2	6 А III, ℓ = 150	6	0,03	

Арматура класса А-III ГОСТ 5781-82

Взам. инв. № | Подпись и дата | Инв. № подл.

Нач. отд.	Котов		
Н. контр	Платонова		
Вед. инж.	Ахметова		
Инженер	Гусева		

1.822.1-11.93.2-10

Сетка С4

Стадия	Лист	Листов
Р		1

ГИПРОНИСЕЛЬХОЗ

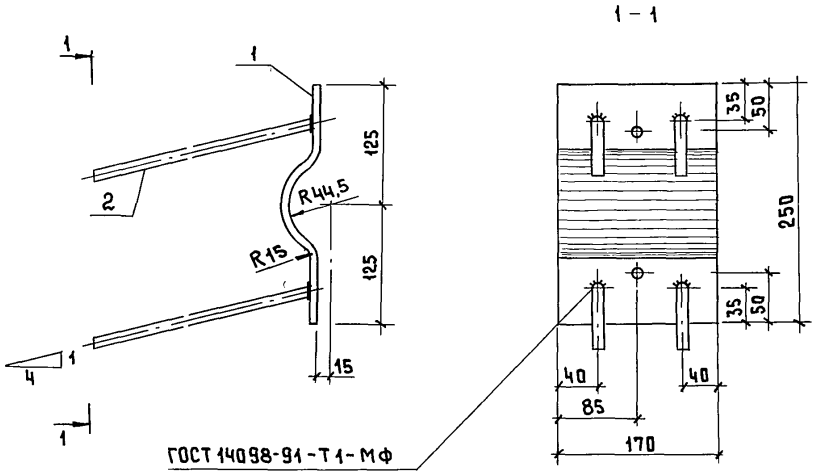

Поз.	Наименование	Кол.	Масса ед., кг	Масса закладн. изделия, кг
1	Лист $\frac{\text{Б 6×170×250 ГОСТ 19903-74}}{\text{сталь ГОСТ 27772-88}}$	1	2,0	2,6
2	ф 8 A III, ℓ=350	4	0,14	

1. Арматура класса А-III ГОСТ 5781-82.
2. Марку стали принимать по таблице в док. 1.822.1-11.93.2-тт

Инв. № подл. | Подпись и дата | Взам. инв. №

Нач. отд.	Котов		
Н. контр.	Платонова		
Вед. инж.	Ахметова		
Инженер	Гусева		

1.822.1-11.93.2-11

Изделие закладное
М 1

Стадия	Лист	Листов
Р		1

ГИПРОНИСЕЛЬХОЗ

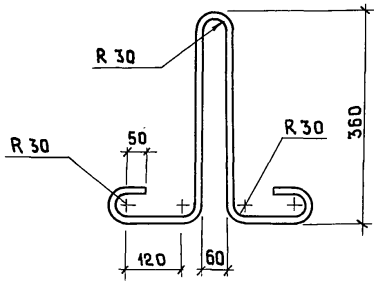

Нач.отд.	Котов		
Н. контр.	Платонова		
Вед.инж.	Ахметова		
Инж.	Гусева		

1.822.1-11.93.2-12

Изделие закладное М2

Стадия	Масса	Масштаб
Р	1,6 кг	-
Лист	Листов 1	

ф 14 AI, ГОСТ 5781-82, ℓ= 1350

ГИПРОНИСЕЛЬХОЗ

Инв.№подл. | Подпись и дата | Взам.инв.№

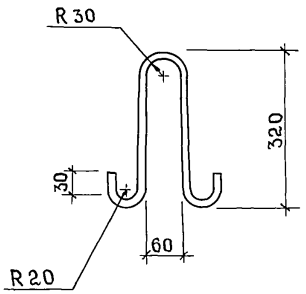

Нач.отд.	Котов		
Н.контр.	Платонова		
Вед.инж.	Ахметова		
Инж.	Гусева		

1.822.1-11.93.2-13

Изделие закладное М3	Стадия	Масса	Масштаб
	Р	0,5кг	–
	Лист	Листов 1	
ф10 AI, ГОСТ 5781-82, l = 780	ГИПРОНИСЕЛЬХОЗ		

Взам.инв.№ | Подпись и дата | Инв.№ подл.

М4

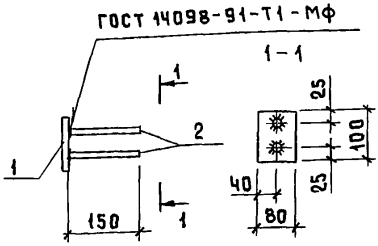

М5, М6

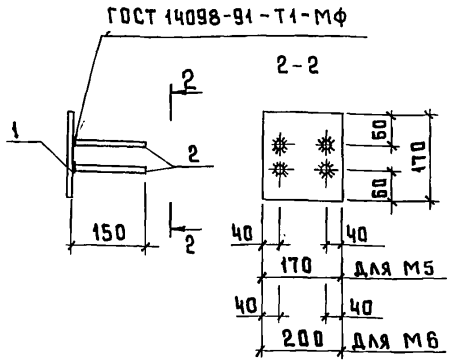

Марка закладного изделия	Поз.	Наименование	Кол.	Масса ед., кг	Масса закладн. изделия, кг
М4	1	Лист $\frac{\text{Б 6×80×100 ГОСТ 19903-74}}{\text{Сталь ГОСТ 27772-88}}$	1	0,4	0,5
	2	ф 8 А III, ℓ = 150	2	0,06	
М5	1	Лист $\frac{\text{Б 6×170×170 ГОСТ 19903-74}}{\text{Сталь ГОСТ 27772-88}}$	1	1,4	1,6
	2	ф 8 А III, ℓ = 150	4	0,06	
М6	1	Лист $\frac{\text{Б 6×170×200 ГОСТ 19903-74}}{\text{Сталь ГОСТ 27772-88}}$	1	1,6	1,8
	2	ф 8 А III, ℓ = 150	4	0,06	

1. Технические требования см. док. 1.822.1-11.93.2-ТТ
2. Арматура класса А-III по ГОСТ 5781-82.
3. Марку стали принимать по таблице в док. 1.822.1-11.93.2-ТТ

Инв. № подл. | Подпись и дата | Взам. инв. №

Нач. отд.	Котов	
Н. контр	Платонова	
Вед. инж.	Ахметова	
Инженер	Гусева	

1.822.1-11.93.2-14

Изделие закладное М4... М6

Стадия	Лист	Листов
Р		1

ГИПРОНИСЕЛЬХОЗ

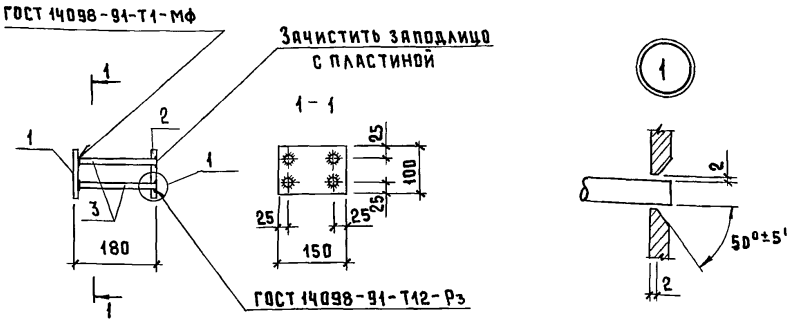

Поз.	Наименование	Кол.	Масса ед., кг	Масса закладн. изделия, кг
1	Лист $\frac{\text{Б10×100×150 ГОСТ 19903-74}}{\text{сталь ГОСТ 27772-88}}$	1	1,2	3,0
2	Лист $\frac{\text{Б10×100×150 ГОСТ 19903-74}}{\text{сталь ГОСТ 27772-88}}$	1	1,2	
3	ϕ 12 A III, ℓ = 170	4	0,15	

1. Технические требования см. док. 1.822.1-11.93.2-тт.
2. Арматура класса А-III ГОСТ 5781-82.
3. Марку стали принимать по таблице 8 док. 1.822.1-11.93.2-тт

Инв.№ подл. | Подпись и дата | Взам. инв.№

1.822.1-11.93.2-15

Нач.отд.	Котов		
Н.контр.	Платонова		
Вед.инж.	Ахметова		
Инженер	Гусева		

Изделие закладное М7

Стадия	Лист	Листов
Р		1

ГИПРОНИСЕЛЬХОЗ

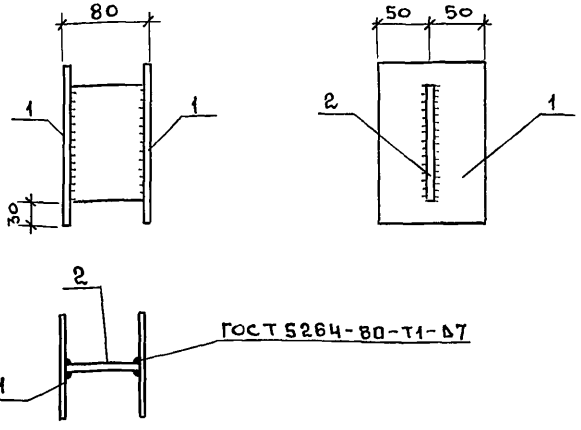

Марка закладн. изделия	Поз.	Наименование	Кол.	Масса ед., кг	Масса закладн. изделия, кг
М8	1	Лист $\frac{Б\ 6\times100\times220\ ГОСТ\ 19903-74}{сталь\ ГОСТ\ 27772-88}$	2	1,0	2,5
	2	Лист $\frac{Б\ 6\times68\times160\ ГОСТ\ 19903-74}{сталь\ ГОСТ\ 27772-88}$	1	0,5	
М9	1	Лист $\frac{Б\ 8\times100\times260\ ГОСТ\ 19903-74}{сталь\ ГОСТ\ 27772-88}$	2	1,6	3,8
	2	Лист $\frac{Б\ 6\times64\times200\ ГОСТ\ 19903-74}{сталь\ ГОСТ\ 27772-88}$	1	0,6	

Технические требования см. док. 1.822.1-11.93.2-ТТ

Инв. № подл. | Подпись и дата | Взам. инв. №

Нач. отд	Котов	Изделие закладное М8 ... М13	1.822.1-11.93.2-16
Н. контр.	Платонова		Стадия: Р; Лист: 1; Листов: 2
Вед. инж.	Ахметова		Гипронисельхоз
Ин. ж.	Гусева		

Марка закладн. изделия	Поз.	Наименование	Кол.	Масса ед., кг	Масса закладн. изделия, кг
М10	1	Лист $\frac{Б\ 10\times100\times280\ ГОСТ\ 19907\text{-}74}{сталь\ ГОСТ\ 27772\text{-}88}$	2	2,2	5,0
	2	Лист $\frac{Б6\times60\times220\ ГОСТ\ 19903\text{-}74}{сталь\ ГОСТ\ 27772\text{-}88}$	1	0,6	
М11	1	Лист $\frac{Б\ 12\times100\times290\ ГОСТ\ 19903\text{-}74}{сталь\ ГОСТ\ 27772\text{-}88}$	2	2,7	6,0
	2	Лист $\frac{Б6\times56\times230\ ГОСТ\ 19903\text{-}74}{сталь\ ГОСТ\ 27772\text{-}88}$	1	0,6	
М12	1	Лист $\frac{Б14\times100\times330\ ГОСТ\ 19903\text{-}74}{сталь\ ГОСТ\ 27772\text{-}88}$	2	3,6	7,8
	2	Лист $\frac{Б6\times52\times270\ ГОСТ\ 19903\text{-}74}{сталь\ ГОСТ\ 27772\text{-}88}$	1	0,6	
М13	1	Лист $\frac{Б18\times100\times330\ ГОСТ\ 19903\text{-}74}{сталь\ ГОСТ\ 27772\text{-}88}$	2	4,7	10,0
	2	Лист $\frac{Б6\times44\times270\ ГОСТ\ 19903\text{-}74}{сталь\ ГОСТ\ 27772\text{-}88}$	1	0,6	

Инв.№подл. | Подпись и дата | Взам.инв.№

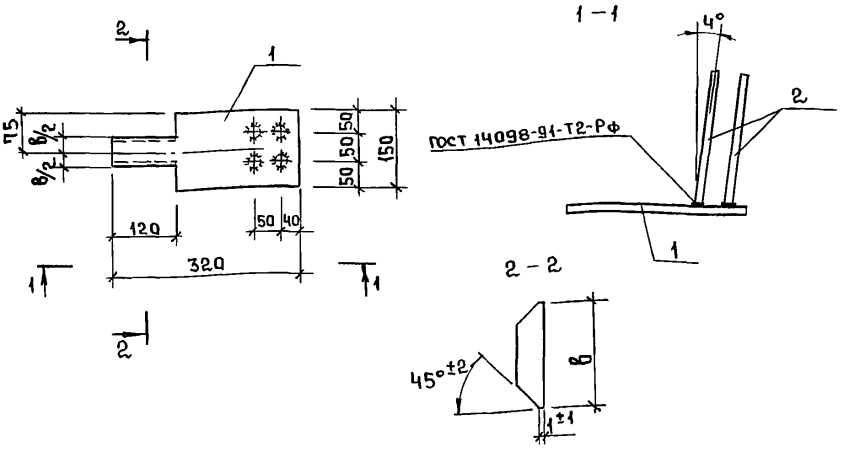

Марка закладн. изделия	Поз.	Наименование	Кол.	Масса ед., кг	Масса закладн. изделия, кг	b, мм
М14	1	Лист $\frac{Б10\times150\times320\ ГОСТ\ 19903-74}{сталь\ ГОСТ\ 27772-88}$	1	3,7	4,5	64
	2	⌀ 12 А-III, ℓ= 235	4	0,2		
М15	1	Лист $\frac{Б10\times150\times320\ ГОСТ\ 19903-74}{сталь\ ГОСТ\ 27772-88}$	1	3,7	5,3	64
	2	⌀ 14 А-III, ℓ= 350	4	0,4		
М16		Поз. 1, 2 по М14			4,5	60
М17		Поз. 1, 2 по М15			5,3	60
М18		Поз. 1, 2 по М14			4,5	56
М19		Поз. 1, 2 по М15			5,3	56
М20		Поз. 1, 2 по М15			5,3	52
М21	1	Лист $\frac{Б10\times150\times320\ ГОСТ\ 19903-74}{сталь\ ГОСТ\ 27772-88}$	1	3,7	6,1	52
М22						48
М23	2	⌀ 16 А-III, ℓ= 400	4	0,6		40

Арматура класса А-III по ГОСТ 5781-82

Инв. № подл. | Подпись и дата | Взам. инв. №

Нач. отд.	Котов		
Н. контр.	Платонова		
Вед. инж.	Ахметова		
Инж.	Гусева		

1.822.1-11.93.2-17

Изделие закладное М14... М23

Стадия	Лист	Листов
Р		1

ГИПРОНИСЕЛЬХОЗ

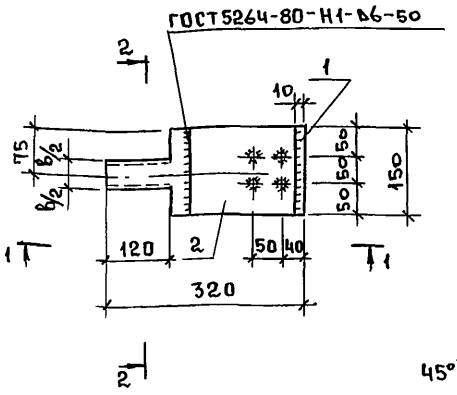

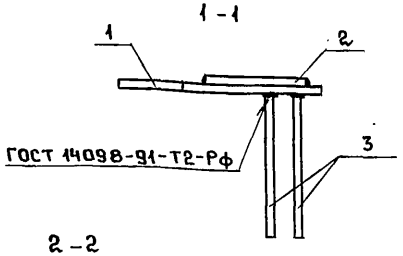

2-2

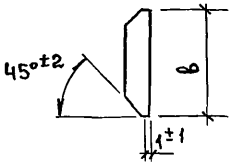

Марка закладн. изделия	Поз.	Наименование	Кол.	Масса ед., кг	Масса закладн. изделия, кг	b, мм
М24	1	Лист $\frac{Б\ 10\times170\times320\ ГОСТ\ 19903-74}{Сталь\ ГОСТ\ 27772-88}$	1	4,3	6,3	64
	2	Лист $\frac{Б\ 6\times170\times150\ ГОСТ\ 19903-74}{Сталь\ ГОСТ\ 27772-88}$	1	1,2		
	3	⌀ 12 A III, ℓ=235	4	0,2		
М25	1	Лист $\frac{Б\ 10\times170\times320\ ГОСТ\ 19903-74}{Сталь\ ГОСТ\ 27772-88}$	1	4,3	7,1	64
	2	Лист $\frac{Б\ 6\times170\times150\ ГОСТ\ 19903-74}{Сталь\ ГОСТ\ 27772-88}$	1	1,2		
	3	⌀ 14 A III, ℓ=350	4	0,4		

Арматура класса А-III по ГОСТ 5781-82

Инв.№ подл. | Подпись и дата | Взам. инв.№

Нач.отд.	Котов		1.822.1-11.93.2-18
Н.контр.	Платонова		Изделие закладное М24...М33
Вед.инж.	Ахметова		Стадия: Р; Лист: 1; Листов: 2
Инж.	Гусева		Гипронисельхоз

Марка закладн. изделия	Поз.	Наименование	Кол.	Масса ед., кг	Масса закладн. изделия, кг	b_f, мм
М26		Поз. 1...3 по М24			6,3	60
М27		Поз. 1...3 по М25			7,1	60
М28		Поз. 1...3 по М24			6,3	56
М29		Поз. 1...3 по М25			7,1	56
М30		Поз. 1...3 по М25			7,1	52
М31	1	Лист $\frac{Б10\times170\times320\ ГОСТ\ 19903-74}{СТАЛЬ\ ГОСТ\ 27772-88}$	1	4,3	7,9	52
М32	2	Лист $\frac{Б6\times170\times150\ ГОСТ\ 19903-74}{СТАЛЬ\ ГОСТ\ 27772-88}$	1	1,2		48
М33	3	ϕ 16 A$\overline{\text{III}}$, ℓ=400	4	0,6		40

Арматура класса А-$\overline{\text{III}}$ по ГОСТ 5781-82

Инв. № подл. | Подпись и дата | Взам. инв. №

МС 1

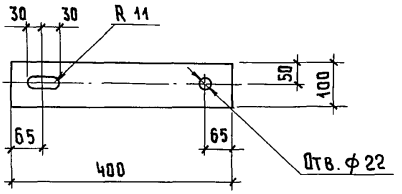

МС 2



* Расход цементного раствора - 0,001 м³

Марка изделия	Наименование	Кол.	Масса, кг
МС1	Лист Б 8×100×400 ГОСТ 19903-74 / Сталь ГОСТ 27772-88	1	2,5
МС2	Труба 88,5×4×170 ГОСТ 3262-75 / Сталь ГОСТ 27772-88	1	1,4

Марку стали см. таблицу в док. 1.822.1-11.93.2-ТТ

Взам. инв. № | Подпись и дата | Инв. №

Н.контр.	Антипина		
Вед.инж.	Ахметова		
Инженер	Гусева		

1.822.1-11.93.2-19

Изделие соединительное МС1, МС2

Стадия	Лист	Листов
Р		1

ГИПРОНИСЕЛЬХОЗ

gost.e-ecolog.ru