ТИПОВЫЕ СТРОИТЕЛЬНЫЕ КОНСТРУКЦИИ, ИЗДЕЛИЯ И УЗЛЫ

СЕРИЯ 1.822.1-10.93

ЖЕЛЕЗОБЕТОННЫЕ РАМЫ ДЛЯ ОДНОПРОЛЕТНЫХ СЕЛЬСКОХОЗЯЙСТВЕННЫХ ПРОИЗВОДСТВЕННЫХ ЗДАНИЙ С УКЛОНОМ КРОВЛИ 1:4

ВЫПУСК 2

Арматурные и закладные изделия. Рабочие чертежи

Ц00035-02

Ц00035-02

gost.e-ecolog.ru

ТИПОВЫЕ СТРОИТЕЛЬНЫЕ КОНСТРУКЦИИ, ИЗДЕЛИЯ И УЗЛЫ

СЕРИЯ 1.822.1-10.93

ЖЕЛЕЗОБЕТОННЫЕ РАМЫ ДЛЯ ОДНОПРОЛЕТНЫХ СЕЛЬСКОХОЗЯЙСТВЕННЫХ ПРОИЗВОДСТВЕННЫХ ЗДАНИЙ С УКЛОНОМ КРОВЛИ 1:4

ВЫПУСК 2

АРМАТУРНЫЕ И ЗАКЛАДНЫЕ ИЗДЕЛИЯ. РАБОЧИЕ ЧЕРТЕЖИ

АП ГИПРОНИСЕЛЬХОЗ

Гл. инж. института В.А. Чернояров

Гл. инж. проекта И.Н. Котов

Нач. отдела И.Н. Котов

ЦНИИЭПсельстрой

Зам. директора В.А. Заренин

Зав. лабораторией В.Г. Назаренко

Утверждены
Управлением проектирования
и инженерных изысканий
Минстроя России
письмо от 31.12.92 № 9-1/429
Введены в действие с 01.06.93
АП Гипронисельхоз
приказ от 01.03.93 № 23-п

ЦП0035-02 2

Обозначение документа		Наименование	Стр.
1.822.1-10.93.2	– ТТ	Технические требования	3
	– 1	Каркас КП1...КП6	5
	– 2	Каркас КП7...КП12	9
	– 3	Каркас КР1...КР12	13
	– 4	Каркас КР13...КР24	16
	– 5	Сетка С1	19
	– 6	Сетка С2, С3	20
	– 7	Сетка С4, С5	21
	– 8	Изделие закладное М1	22
	– 9	Изделие закладное М2	23
	– 10	Изделие закладное М3, М4, М5	24
	– 11	Изделие закладное М6	25
	12	Изделие соединительное МС1, МС2	26

Взам. инв. №

Подпись и дата

Инв. № подл.

1.822.1-10.93.2

Н. контр. Гусева

Вед. инж. Ахметова

Содержание

Стадия	Лист	Листов
Р		1

ГИПРОНИСЕЛЬХОЗ

ЦД0035-02 3

1. Арматурные и закладные изделия должны отвечать требованиям ГОСТ 10922-90 „Арматурные и закладные изделия сварные, соединения сварные арматуры и закладных изделий железобетонных конструкций. Общие технические условия."
2. Арматурные сетки и каркасы должны изготовляться в кондукторах при помощи контактной точечной сварки в соответствии с требованиями ГОСТ 14098-91 „Соединения сварные арматуры и закладных изделий железобетонных конструкций. Типы, конструкция и размеры." Сварку изделий производить во всех точках пересечения. Каждое изделие должно иметь бирку с указанием его марки. Результаты приемочного контроля должны быть занесены в журнал ОТК.
3. На чертежах размеры сеток и каркасов даны по осям и торцам стержней.
4. Объединение плоских каркасов в пространственный необходимо производить в кондукторе при помощи шпилек с вязкой всех мест пересечения. Жесткость пространственного каркаса обеспечивается связями, привариваемыми дуговой сваркой.
5. Сварку закладных изделий производить в соответствии с ГОСТ 14098-91.
6. Арматурные стержни должны быть очищены от ржавчины, масляных и других загрязнений и выправлены.
7. В зависимости от расчетной температуры наружного воздуха наиболее холодной пятидневки марку стали закладных изделий принимать по таблице.

Расчетная температура наружного воздуха, °С	Марка стали	ГОСТ
до минус 30°С включительно	С 235	27772-88
от минус 30°С до минус 40°С включительно	С 245	
от минус 40°С до минус 50°С включительно	С 255	

Инв. № подл. | Подпись и дата | Взам. инв. №

1.822.1-10.93.2-ТТ

Нач. отд.	Котов		
Н. контр.	Гусева		
Вед. инж.	Ахметова		
Инж. Ткат.	Антипина		

Технические требования

Стадия	Лист	Листов
Р	1	2

ГИПРОНИСЕЛЬХОЗ

8. При эксплуатации конструкций в неотапливаемых зданиях или навесах при расчетной температуре ниже минус 40°С применять арматурную сталь класса А-III следует только марки 25Г2С.
9. Монтажные петли должны изготовляться из горячекатаной гладкой арматурной стали класса А-I марок Ст3сп2 и Ст3пс2 или из горячекатаной арматурной стали периодического профиля класса Ас-II марки 10ГТ по ГОСТ 5781-82. Сталь марки Ст3пс2 не допускается применять для изготовления петель, предназначенных для подъема и монтажа полурам при температуре ниже минус 40°С.
10. Открытые поверхности закладных изделий должны быть защищены антикоррозионными покрытиями согласно требованиям главы СНиП 2.03.11-85 и указаниям, приведенным в составе проекта здания.

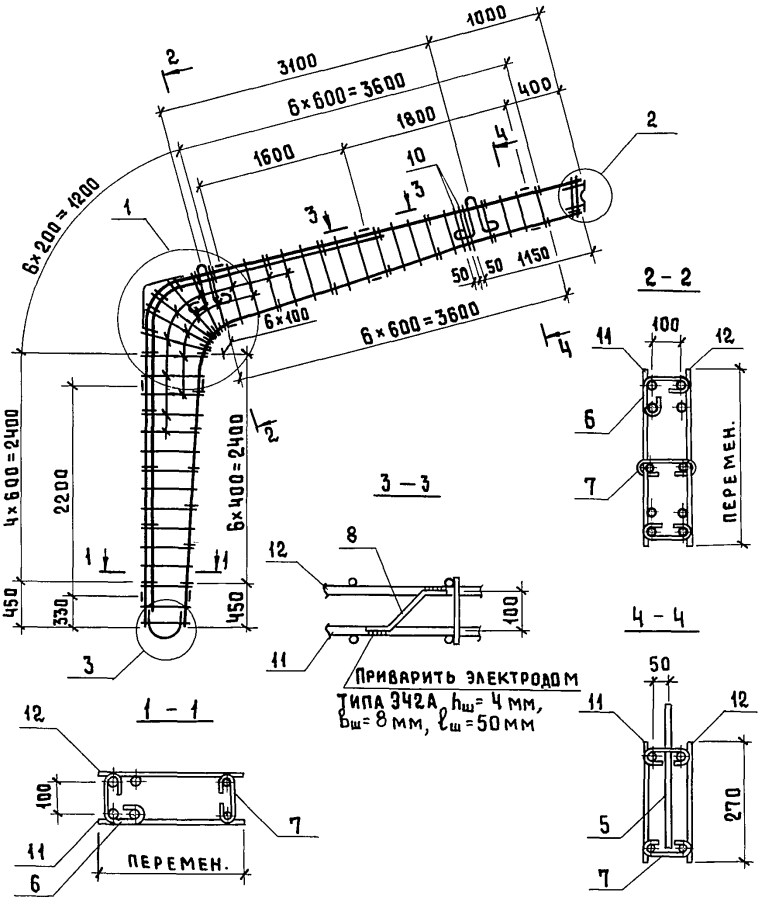

1. Технические требования см. док: 1.822.1-10.93.2-ТТ.
2. Узлы даны на листе 2, поз. 6...10 – на листе 3.
3. Спецификация дана на листе 4.
4. На период перемещения каркаса закладные изделия поз. 4 и 5, сетки поз. 1 и 2 привязать к каркасу вязальной проволокой.

				1.822.1-10.93.2 – 1		
Нач.отд.	Котов			Каркас КП1... КП6	Стадия	Лист	Листов
Н.контр.	Гусева				Р	1	4
Вед.инж.	Ахметова				ГИПРОНИСЕЛЬХОЗ		
Инж.1кат.	Антипина						

Инв.№ подл. | Подпись и дата | Взам.инв.№

Ц00035-02 6

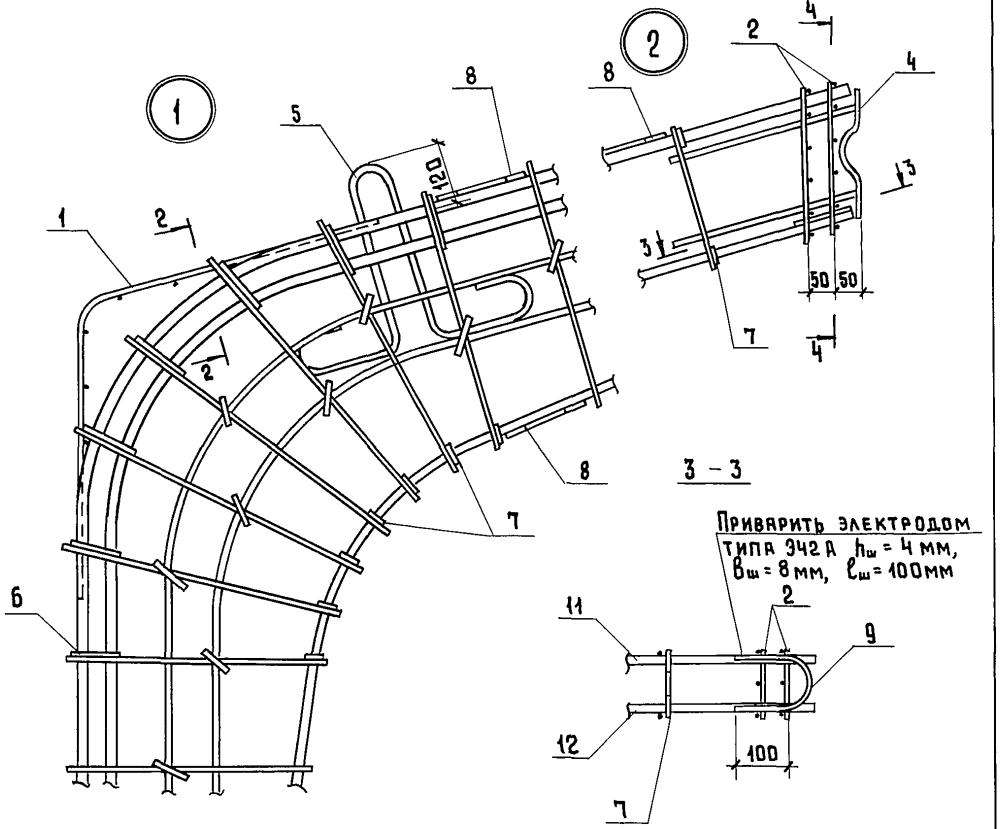

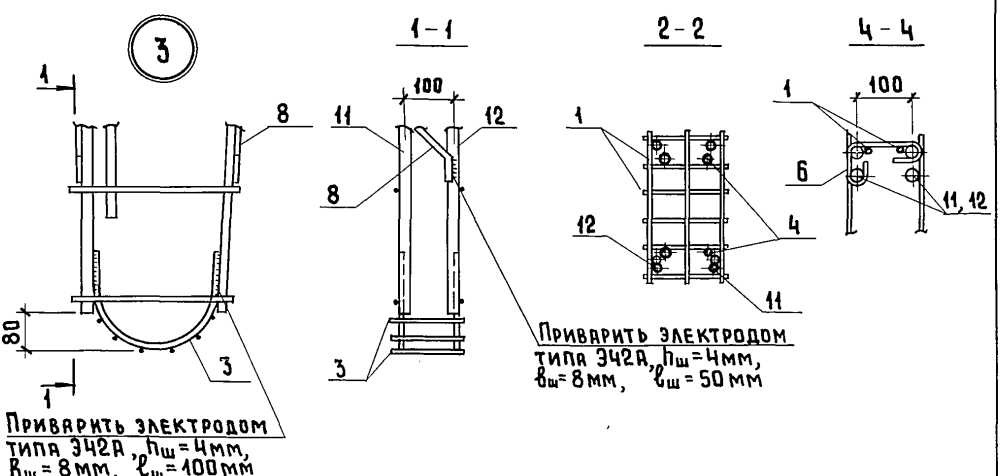

Инв. № подл. | Подпись и дата | Взам. инв. №

1.822.1-10.93.2-1

Лист 2

Ц.00035-02 7

Поз.6

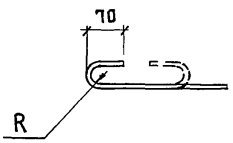

Поз.7

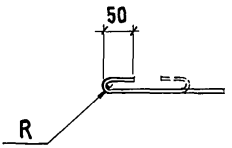

Поз.8

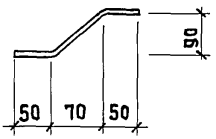

Поз.9

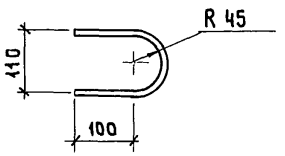

Поз.10

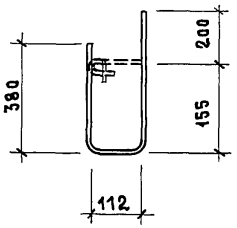

Радиус R принимается в зависимости от диаметра продольной арматуры

Марка каркаса	Поз.	Наименование	Кол.	Обозначение документа	Масса каркаса, кг
КП1	1	Сетка С1	1	1.822.1-10.93.2- 5	66,3
	2	Сетка С2	2	- 6	
	3	Сетка С4	1	- 7	
	4	Изделие закладное М1	1	- 8	
	5	Изделие закладное М2	2	- 9	
	6	ф6AI, ℓ= 370, 0,08 кг	14	БЕЗ ЧЕРТ.	
	7	6AI, ℓ= 320, 0,07 кг	28	БЕЗ ЧЕРТ.	
	8	8AIII, ℓ= 200, 0,08 кг	10	БЕЗ ЧЕРТ.	
	9	8AIII, ℓ= 360, 0,14 кг	1	БЕЗ ЧЕРТ.	
	10	6AI, ℓ= 930, 0,2 кг	2	БЕЗ ЧЕРТ.	
	11	КР1	1	1.822.1-10.93.2- 3	
	12	КР2	1	- 3	
КП2		поз. 1... 10 по КП1			74,9
	11	КР3	1	1.822.1-10.93.2- 3	
	12	КР4	1	- 3	
КП3		поз. 1... 10 по КП1			82,1
	11	КР5	1	1.822.1-10.93.2- 3	
	12	КР6	1	- 3	
КП4		поз. 1... 10 по КП1			86,1
	11	КР7	1	1.822.1-10.93.2- 3	
	12	КР8	1	- 3	
КП5		поз. 1, 4... 10 по КП1			95,6
	2	Сетка С3	2	1.822.1-10.93.2- 6	
	3	Сетка С5	1	- 7	
	11	КР9	1	- 3	
	12	КР10	1	- 3	
КП6		поз. 1,4...10 по КП1; поз. 2,3 по КП5			108,4
	11	КР11	1	1.822.1-10.93.2- 3	
	12	КР12	1	- 3	

Арматура класса A-I и A-III по ГОСТ 5781-82

Взам. инв. № | Подпись и дата | Инв. № подл.

Ц00035-02 9

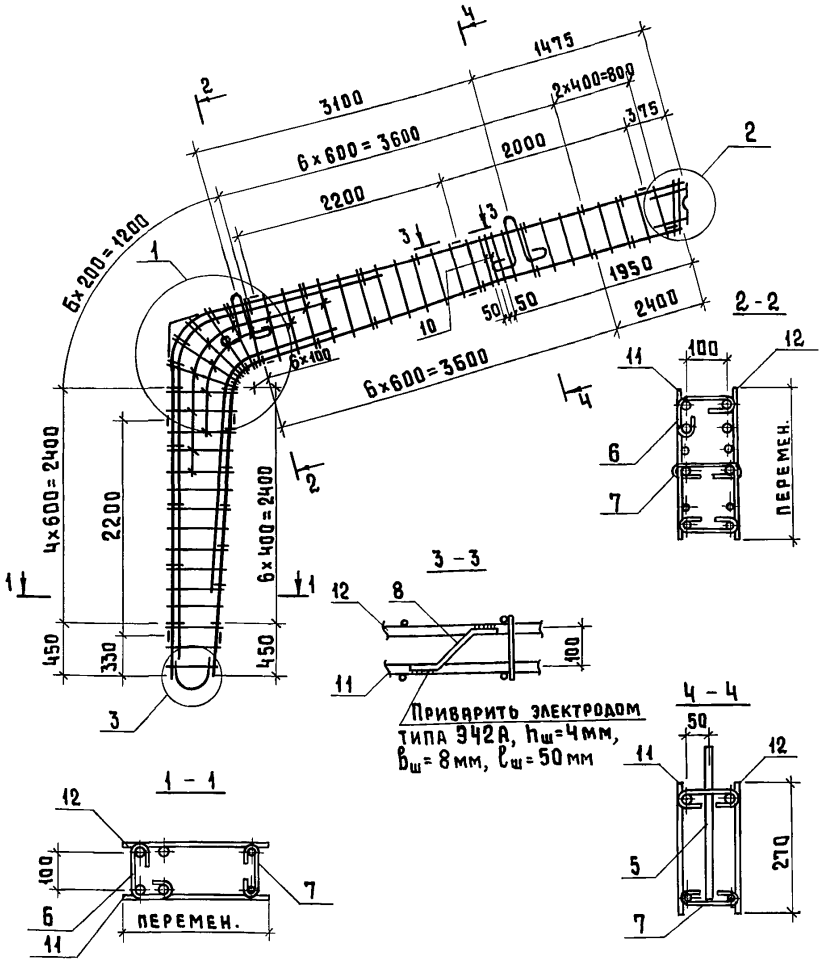

1. Технические требования см. ДОК. 1.822.1-10.93.2 – ТТ.
2. Узлы даны на листе 2, поз. 6...10 – на листе 3.
3. Спецификацию см. лист 4.
4. На период перемещения каркаса закладные изделия поз. 4 и 5 и сетки поз. 1 и 2 привязать к каркасу вязальной проволокой.

				1.822.1-10.93.2 -2			
Нач.отд.	Котов			Каркас КП7...КП12	Стадия	Лист	Листов
Н.контр.	Гусева				Р	1	4
Вед.инж.	Ахметова				ГИПРОНИСЕЛЬХОЗ		
Инж.I кат.	Антипина						

Инв.№ подл. | Подпись и дата | Взам.инв.№

Ц00035-02 10

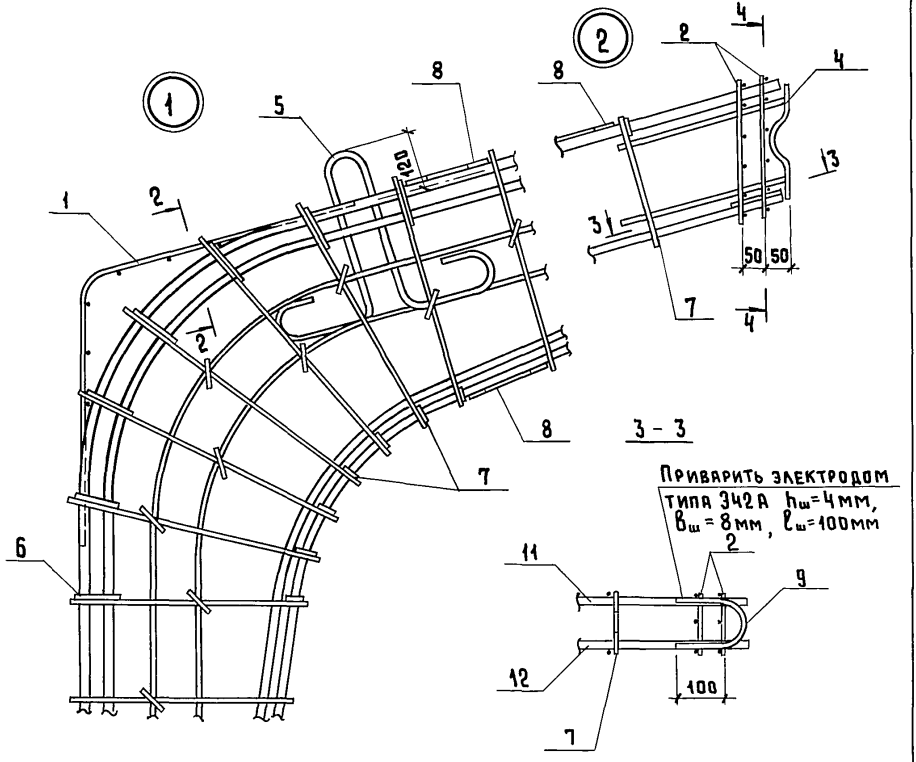

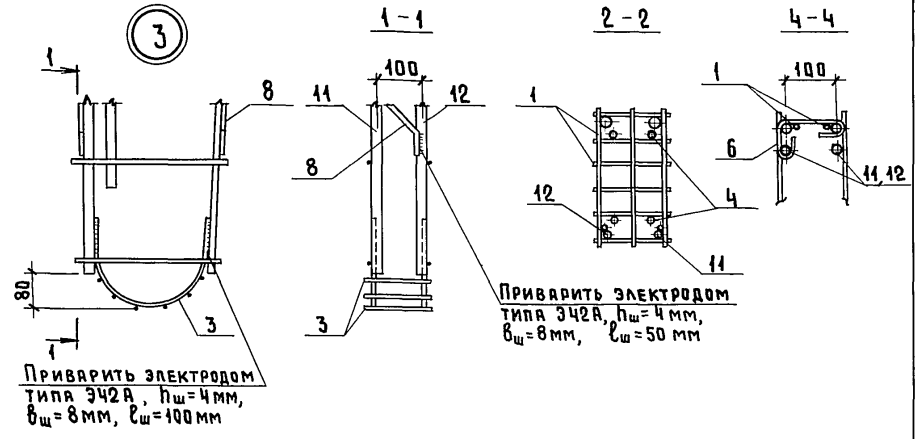

Инв.№подл. | Подпись и дата | Взам.инв.№

1.822.1-10.93.2-2

Лист 2

Поз. 6

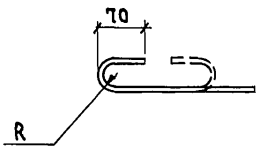

Поз. 7

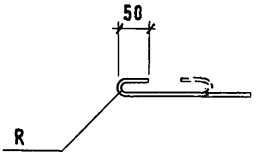

Поз. 8

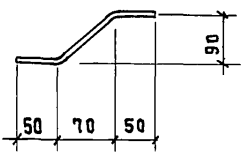

Поз. 9

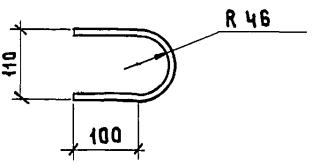

Поз. 10

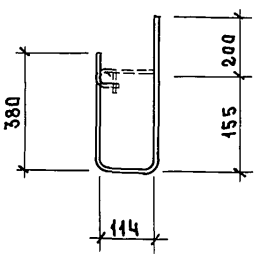

Радиус R принимается в зависимости от диаметра продольной арматуры

Инв. № подл. | Подпись и дата | Взам. инв. №

Марка каркаса	Поз.	Наименование	Кол.	Обозначение документа	Масса каркаса, кг
КП7	1	Сетка С1	1	1.822.1-10.93.2 – 5	82,0
	2	Сетка С2	2	– 6	
	3	Сетка С4	1	– 7	
	4	Изделие закладное М1	1	– 8	
	5	Изделие закладное М2	2	– 9	
	6	ф6АI, ℓ=370, 0,08 кг	13	БЕЗ ЧЕРТ.	
	7	6АI, ℓ=320, 0,07 кг	31	БЕЗ ЧЕРТ.	
	8	8АIII, ℓ=200, 0,08 кг	10	БЕЗ ЧЕРТ.	
	9	8АIII, ℓ=360, 0,14 кг	1	БЕЗ ЧЕРТ.	
	10	6АI, ℓ=930, 0,2 кг	2	БЕЗ ЧЕРТ.	
	11	КР13	1	1.822.1-10.93.2 – 4	
	12	КР14	1	– 4	
КП8		поз. 1... 10 по КП7			95,0
	11	КР15	1	1.822.1-10.93.2 – 4	
	12	КР16	1	– 4	
КП9		поз. 1... 10 по КП7			100,2
	11	КР17	1	1.822.1-10.93.2 – 4	
	12	КР18	1	– 4	
КП10		поз. 1... 10 по КП7			113,4
	11	КР19	1	1.822.1-10.93.2 – 4	
	12	КР20	1	– 4	
КП11		поз. 1, 4..10 по КП7			133,1
	2	Сетка С3	1	1.822.1-10.93.2 – 6	
	3	Сетка С5	1	– 7	
	11	КР21	1	– 4	
	12	КР22	1	– 4	
КП12		поз. 1,4...10 по КП7; поз. 2, 3 по КП11			148,9
	11	КР23	1	1.822.1-10.93.2 – 4	
	12	КР24	1	– 4	

Арматура класса А-I и А-III по ГОСТ 5781-82

Инв. № подл. | Подпись и дата | Взам. инв. №

1.822.1-10.93.2-2

Лист 4

Ц00035-02 13

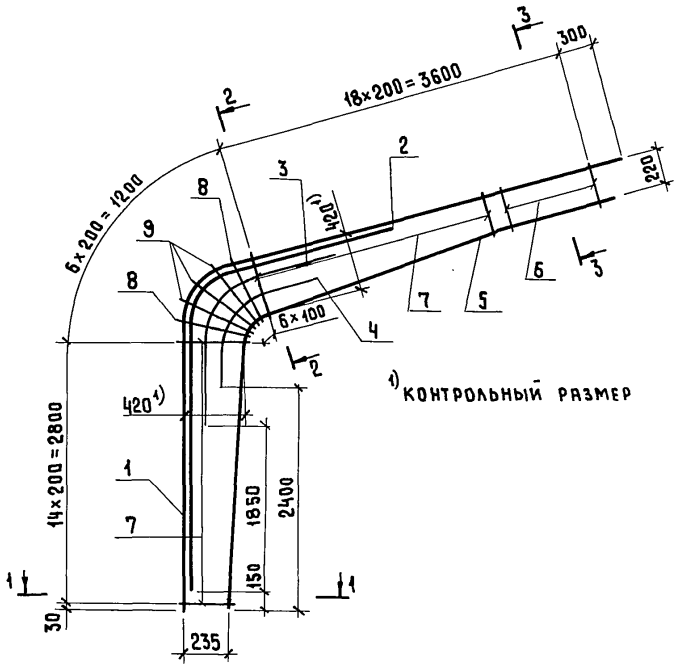

Для КР1, КР3, КР5, КР7, КР9, КР11

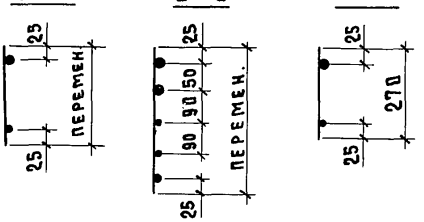

Для КР2, КР4, КР6, КР8, КР10, КР12

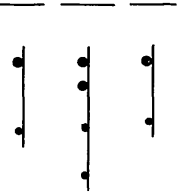

1. Технические требования см. док. 1.822.1-10.93.2-ТТ.
2. Поз. 1...4 даны на листе 2.
3. Спецификация дана на листе 3.

				1.822.1-10.93.2 – 3		
Нач.отд.	Котов			Каркас КР1...КР12	Стадия	Лист	Листов
Н.контр.	Гусева				Р	1	3
Вед.инж.	Ахметова				ГИПРОНИСЕЛЬХОЗ		
Инж.1кат.	Антипина						

Инв.№ подл. | Подпись и дата | Взам.инв.№

Поз. 1, 2, 3, 4

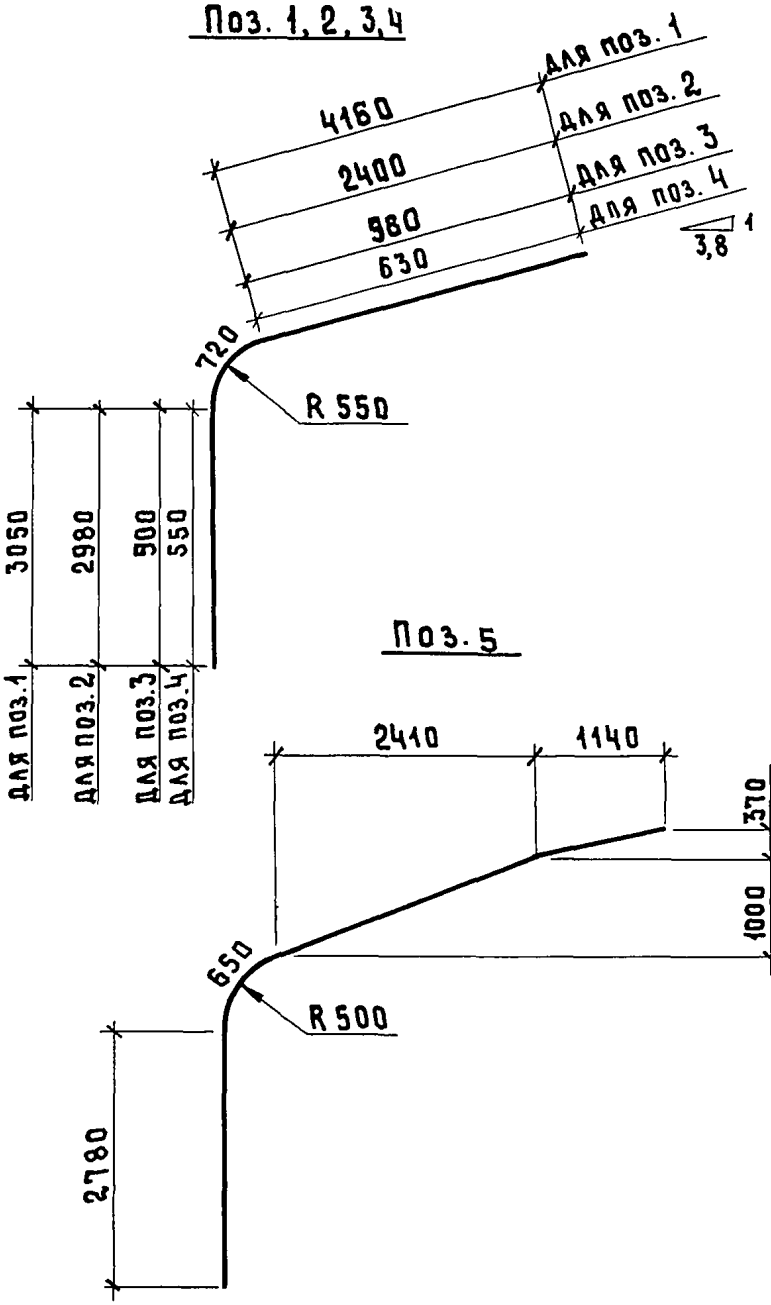

Поз. 5

Инв.№ подл.	Подпись и дата	Взам. инв.№

	Лист
1.822.1-10.93.2 -3	2

Марка каркаса	Поз.	Наименование	Кол.	Масса ед., кг	Масса каркаса, кг
КР1, КР2	1	⌀14 А-III, ℓ=7930	1	9,6	27,3
	2	14 А-III, ℓ=6100	1	7,4	
	3	8 А-III, ℓ=1900	1	0,7	
	4	8 А-III, ℓ=2600	1	1,0	
	5	12 А-III, ℓ=7240	1	6,5	
	6	5 Вр-I, ℓ=270	5	0,04	
	7	5 Вр-I, ℓ=от 280 до 470	30	0,05	
	8	5 Вр-I, ℓ=500	2	0,07	
	9	5 Вр-I, ℓ=570	3	0,08	
КР3, КР4		поз. 3...9 по КР1			31,6
	1	⌀18 А-III, ℓ=7930	1	15,9	
	2	12 А-III, ℓ=6100	1	5,4	
КР5, КР6		поз. 3...9 по КР1; поз. 2 по КР3			35,2
	1	⌀20 А-III, ℓ=7930	1	19,5	
КР7, КР8		поз.3...9 по КР1			37,2
	1	⌀20 А-III, ℓ=7930	1	15,5	
	2	14 А-III, ℓ=6100	1	7,4	
КР9, КР10	1	⌀18 А-III, ℓ=7930	1	15,9	41,9
	2	18 А-III, ℓ=6100	1	12,2	
	3	12 А-III, ℓ=1900	1	1,7	
	4	12 А-III, ℓ=2600	1	2,3	
	5	12 А-III, ℓ=7240	1	6,5	
	6	6 А-III, ℓ=270	5	0,06	
	7	6 А-III, ℓ=от 280 до 470	30	0,08	
	8	6 А-III, ℓ=500	2	0,11	
	9	6 А-III, ℓ=570	3	0,13	
КР11, КР12		поз. 3...9 по КР9			48,3
	1	⌀20 А-III, ℓ=7930	1	19,5	
	2	20 А-III, ℓ=6100	1	15,0	

Арматура класса А-III по ГОСТ 5781-82, класса Вр-I по ГОСТ 6727-80

Инв.№ подл. | Подпись и дата | Взам.инв.№

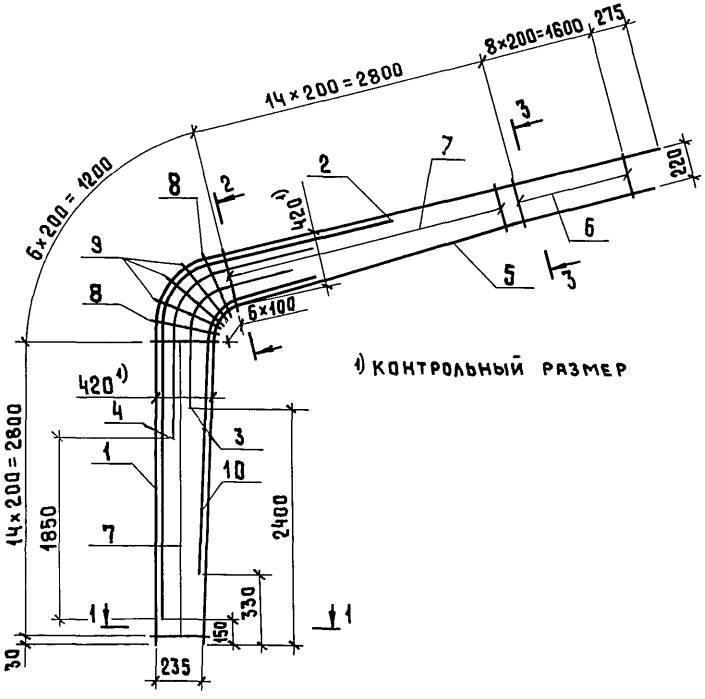

Для КР13, КР15, КР17, КР19, КР21, КР23

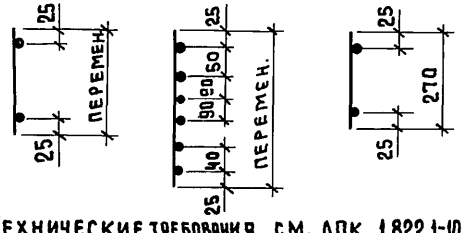

Для КР14, КР16, КР18, КР20, КР22, КР24

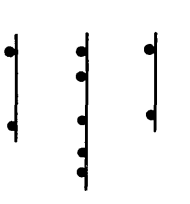

1. Технические требования см. док. 1.822.1-10.93.2-ТТ.
2. Поз. 1... 4 даны на листе 2; поз. 9 только для КР21... КР24.
3. Спецификация дана на листе 3.

				1.822.1-10.93.2 – 4	
Нач.отд.	Котов				
Н.контр.	Гусева			Каркас КР13... КР24	Стадия: Р; Лист: 1; Листов: 3
Вед. инж.	Ахметова				
Инж. I кат.	Антипина				Гипронисельхоз

Инв. № подл. | Подпись и дата | Взам. инв. №

Поз. 1, 2, 3, 4

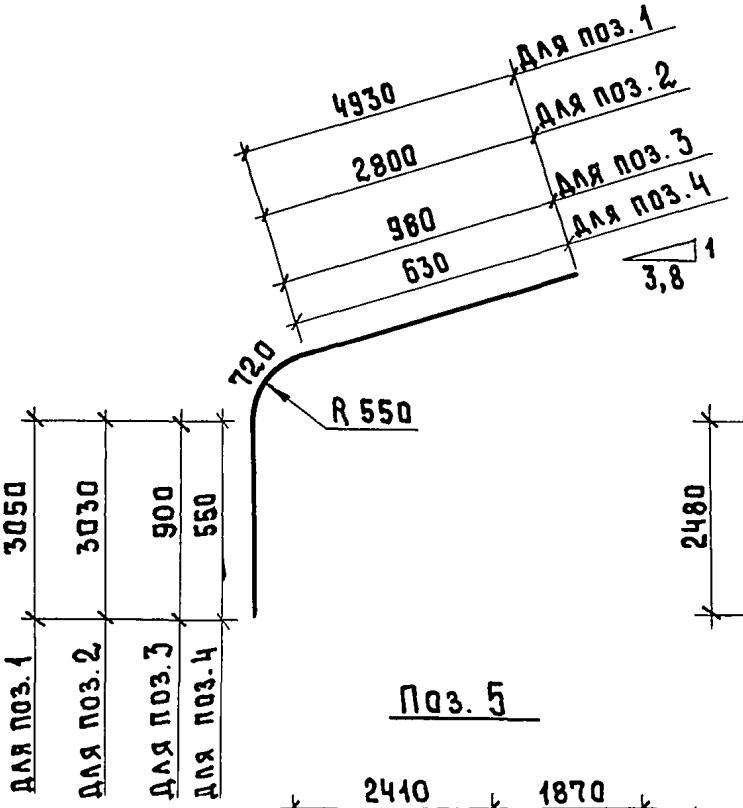

Поз. 10

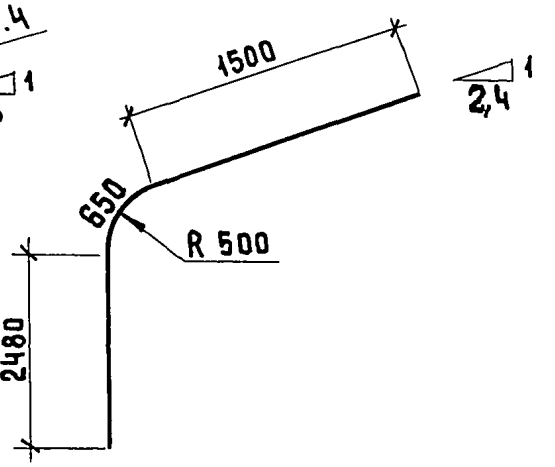

Поз. 5

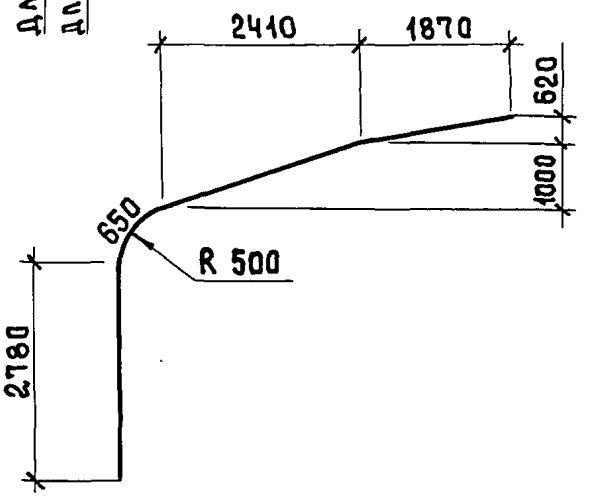

Инв. № подл. | Подпись и дата | Взам. инв. №

Марка каркаса	Поз.	Наименование	Кол.	Масса ед., кг	Масса каркаса, кг
КР13, КР14	1	⌀16 AIII, ℓ = 8700	1	13,7	35,1
	2	16 AIII, ℓ = 6550	1	10,3	
	3	8 AIII, ℓ = 1900	1	0,7	
	4	8 AIII, ℓ = 2600	1	1,0	
	5	12 AIII, ℓ = 8010	1	7,2	
	6	5 BpI, ℓ = 270	9	0,04	
	7	5 BpI, ℓ = от 280 до 470	30	0,05	
	8	5 BpI, ℓ = 500	2	0,07	
	9	5 BpI, ℓ = 570	3	0,08	
КР15, КР16		поз. 3... 9 по КР13			41,6
	1	⌀18 AIII, ℓ = 8700	1	17,4	
	2	18 AIII, ℓ = 6550	1	13,1	
КР17, КР18		поз. 3, 4, 6... 9 по КР13			44,2
	1	⌀18 AIII, ℓ = 8700	1	17,4	
	2	18 AIII, ℓ = 6550	1	13,1	
	5	14 AIII, ℓ = 8010	1	9,8	
КР19, КР20		поз. 3, 4, 6... 9 по КР13			51,3
	1	⌀20 AIII, ℓ = 8700	1	21,4	
	2	20 AIII, ℓ = 6550	1	16,2	
	5	14 AIII, ℓ = 8010	1	9,8	
КР21, КР22		поз. 1, 2, 5 по КР19			54,9
	3	⌀12 AIII, ℓ = 1900	1	1,7	
	4	12 AIII, ℓ = 2600	1	2,3	
	6	6 AIII, ℓ = 270	9	0,06	
	7	6 AIII, ℓ = от 280 до 470	30	0,08	
	8	6 AIII, ℓ = 500	2	0,11	
	9	6 AIII, ℓ = 570	3	0,13	
	10	14 AIII, ℓ = 4630	1	5,6	
КР23, КР24		поз. 3... 9 по КР21			62,2
	1	⌀22 AIII, ℓ = 8700	1	25,4	
	2	22 AIII, ℓ = 6550	1	19,5	

Арматура класса A-III по ГОСТ 5781-82, класса Bp-I по ГОСТ 6727-80.

1.822.1-10.93.2-4

Лист 3

Инв. № подл. | Подпись и дата | Взам. инв. №

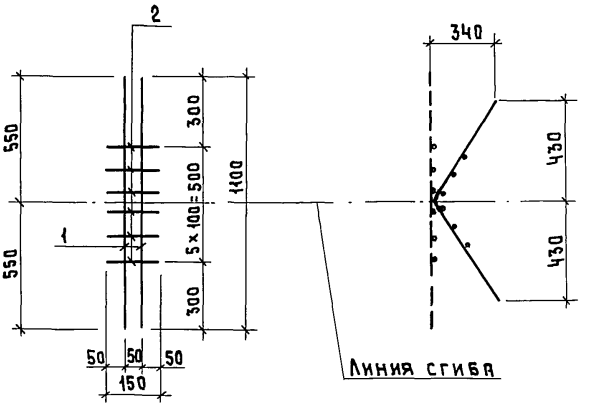

Поз.	Наименование	Кол.	Масса ед., кг	Масса сетки, кг
1	ф 8 А III, ℓ=1100	2	0,4	1,2
2	8 А III, ℓ= 150	6	0,06	

Арматура класса А-III ГОСТ 5781-82

Инв.№ подл. | Подпись и дата | Взам.инв.№

Нач.отд.	Катов		
Н.контр.	Гусева		
Вед.инж.	Ахметова		
Инж.1кат.	Антипина		

1.822.1-10.93.2 – 5

Сетка С1

Стадия	Лист	Листов
Р		1

ГИПРОНИСЕЛЬХОЗ

ЦД0035-02 20

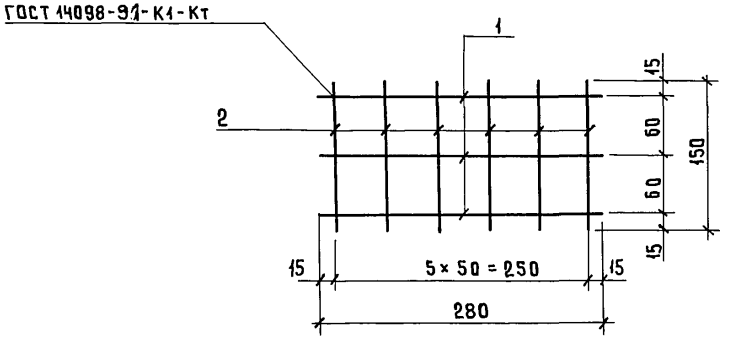

Марка сетки	Поз.	Наименование	Кол.	Масса ед., кг	Масса сетки, кг
С2	1	ф 5 Вр I, ℓ=280	3	0,04	0,24
	2	5 Вр I, ℓ=150	6	0,02	
С3	1	ф 6 А III, ℓ=280	3	0,06	0,36
	2	6 А III, ℓ=150	6	0,03	

1. Арматура класса А-III по ГОСТ 5781-82.
2. Арматура класса Вр-I по ГОСТ 6727-80.
3. При изготовлении сетки С2 ручной дуговой сваркой арматуру ф5Вр I заменить на ф6А III.

Инв.№ подл. | Подпись и дата | Взам. инв.№

Нач.отд.	Котов		
Н.контр.	Антипина		
Вед.инж.	Ахметова		
Инж.1кат.	Гусева		

1.822.1-10.93.2-6

Сетка С2, С3

Стадия	Лист	Листов
Р		1

ГИПРОНИСЕЛЬХОЗ

Развертка

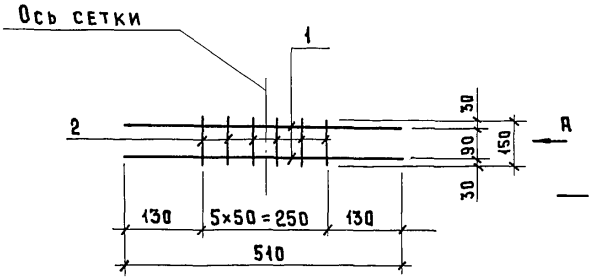

А

В согнутом виде

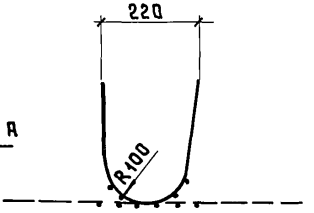

Марка сетки	Поз.	Наименование	Кол.	Масса ед., кг	Масса сетки, кг
С4	1	ф 10 А III, ℓ=510	2	0,31	0,7
	2	5 Вр I, ℓ=150	6	0,02	
С5	1	ф 10 А III, ℓ=510	2	0,31	0,8
	2	6 А III, ℓ=150	6	0,03	

1. Арматура класса А-III по ГОСТ 5781-82.
2. Арматура класса Вр-I по ГОСТ 6727-80.
3. При изготовлении сетки С4 ручной дуговой сваркой арматуру ф 5 Вр I заменить на ф 6 А III.

Инв. № подл. | Подпись и дата | Взам. инв. №

Нач. отд.	Котов		
Н. контр.	Антипина		
Вед. инж.	Ахметова		
Инж. 1 кат.	Гусева		

1.822.1-10.93.2-7

Сетка С4, С5

Стадия	Лист	Листов
Р		1

ГИПРОНИСЕЛЬХОЗ

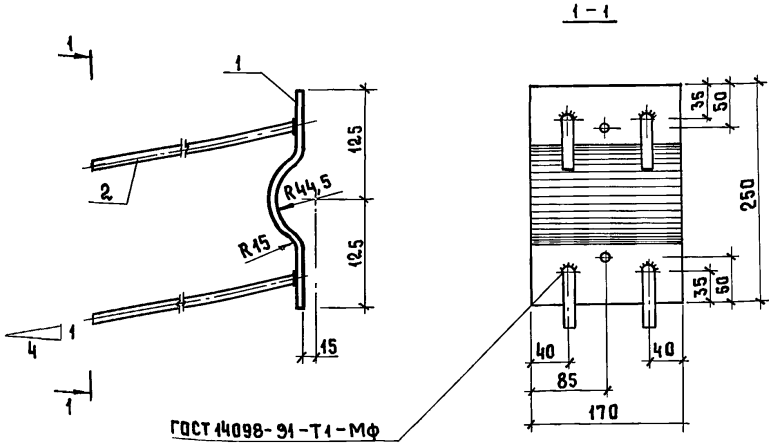

Поз.	Наименование	Кол.	Масса ед., кг	Масса зака. изд., кг
1	Лист $\frac{\text{Б6×170×250 ГОСТ 19903-74}}{\text{сталь ГОСТ 27772-88}}$	1	2,0	2,6
2	⌀ 8 А-III, ℓ=350	4	0,14	

1. Арматура класса А-III ГОСТ 5781-82.
2. Марку стали принимать по таблице в док. 1.822.1-10.93.2-ТТ.

Инв.№ подл. | Подпись и дата | Взам. инв.№

Нач.отд.	Котов	
Н. контр.	Гусева	
Вед.инж.	Ахметова	
Инж.1кат.	Антипина	

1.822.1-10.93.2 – 8

Изделие закладное М1

Стадия	Лист	Листов
Р		1

Гипроисельхоз

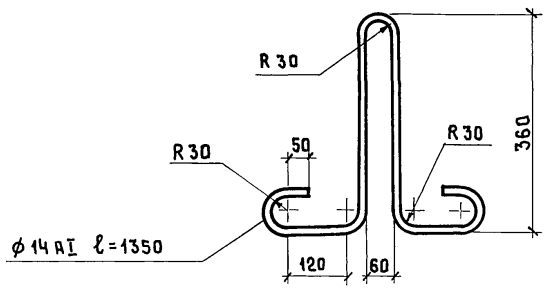

1. Масса изделия 1,6 кг.
2. Арматура класса А-I ГОСТ 5781-82.

Инв.№ подл. | Подпись и дата | Взам.инв.№

1.822.1-10.93.2 – 9

Нач.отд.	Котов	Изделие закладное М2	Стадия: Р; Лист: ; Листов: 1
Н.контр.	Гусева		
Вед.инж.	Ахметова		Гипронисельхоз
Инж.I кат.	Антипина		

Ц 00035-02 24

М3

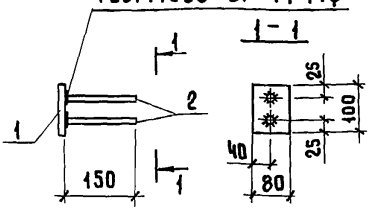

М4, М5

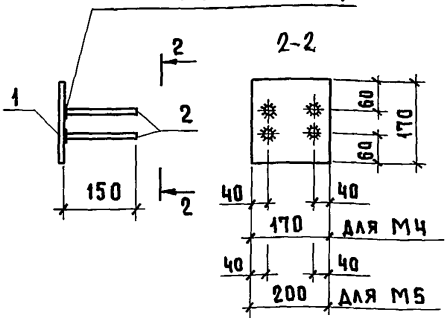

Марка закладного изделия	Поз.	Наименование	Кол.	Масса ед., кг	Масса закладного изделия, кг
М3	1	Лист Б 6×80×100 ГОСТ 19903-74 / Сталь ГОСТ 27772-88	1	0,4	0,5
	2	⌀ 8 А III, ℓ = 150	2	0,06	
М4	1	Лист Б 6×170×170 ГОСТ 19903-74 / Сталь ГОСТ 27772-88	1	1,4	1,6
	2	⌀ 8 А III, ℓ = 150	4	0,06	
М5	1	Лист Б 6×170×200 ГОСТ 19903-74 / Сталь ГОСТ 27772-88	1	1,6	1,8
	2	⌀ 8 А III, ℓ = 150	4	0,06	

1. Технические требования см. 1.822.1-10.93.2-ТТ.
2. Арматура класса А-III по ГОСТ 5781-82.
3. Марку стали принимать по таблице 8 док. 1.822.1-10.93.2-ТТ.

Инв. № подл. | Подпись и дата | Взам. инв. №

Нач. отд.	Котов		
Н. контр.	Гусева		
Вед. инж.	Ахметова		
Инж. I кат.	Антипина		

1.822.1-10.93.2-10

Изделие закладное М3, М4, М5

Стадия	Лист	Листов
Р		1

ГИПРОНИСЕЛЬХОЗ

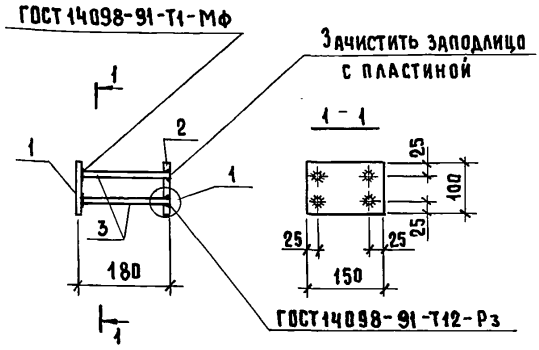

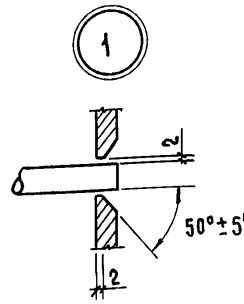

Поз.	Наименование	Кол.	Масса ед., кг	Масса закладного изделия, кг
1	Лист $\frac{Б10\times100\times150\ ГОСТ\ 19903-74}{сталь\ ГОСТ\ 27772-88}$	1	1,2	3,0
2	Лист $\frac{Б10\times100\times150\ ГОСТ\ 19903-74}{сталь\ ГОСТ\ 27772-88}$	1	1,2	
3	ϕ 12 A III, ℓ = 170	4	0,15	

1. Технические требования см. 1.822.1-10.93.2 -ТТ.
2. Арматура класса А-III ГОСТ 5781-82.
3. Марку стали принимать по таблице в док. 1.822.1-10.93.2-ТТ.

Инв. № подл. | Подпись и дата | Взам. инв. №

Нач. отд.	Котов	
Н. контр	Гусева	
Вед. инж.	Ахметова	
Инж. I кат.	Антипина	

1.822.1-10.93.2 -11

Изделие закладное М6

Стадия	Лист	Листов
Р		1

ГИПРОНИСЕЛЬХОЗ

МС1

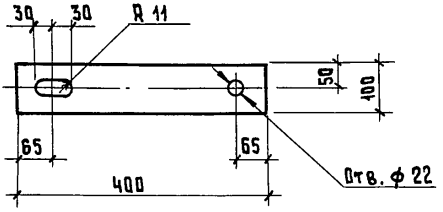

МС2



*Расход цементного раствора – 0,001 м³

Марка изделия	Наименование	Кол.	Масса, кг
МС1	Лист Б 8×100×400 ГОСТ 19903-74 / Сталь ГОСТ 27772-88	1	2,5
МС2	Труба 88,5×4×170 ГОСТ 3262-75 / Сталь ГОСТ 27772-88	1	1,4

Марку стали см. таблицу в док. 1.822.1-10.93. 2-ТТ

Взам. инв. № | Подпись и дата | Инв. № подл.

Нач. отд.	Котов		
	Ипина		
Вед. инж.	Ихметова		
Инж. 1 кат.	Гусева		

1.822.1-10.93-2-12

Изделие соединительное МС1, МС2

Стадия	Лист	Листов
Р		1

ГИПРОНИСЕЛЬХОЗ

gost.e-ecolog.ru