ПРАВИТЕЛЬСТВО МОСКВЫ

М Н И И Т Э П

ПРОЕКТЫ НА ОСНОВЕ КОНСТРУКЦИЙ И ИЗДЕЛИЙ ТЕРРИТОРИАЛЬНОГО КАТАЛОГА

ЖЕЛЕЗОБЕТОННЫЕ КОНСТРУКЦИИ ПАНЕЛЬНЫХ ЖИЛЫХ ДОМОВ ПРОИЗВОДСТВА АО ДСК I

РС1-1725

П А Н Е Л И В Н У Т Р Е Н Н И Х С Т Е Н Ц О К О Л Я

Рабочие чертежи

Москва 1997 г.

gost.e-ecolog.ru

ПРАВИТЕЛЬСТВО МОСКВЫ

М Н И И Т Э П

ПРОЕКТЫ НА ОСНОВЕ КОНСТРУКЦИЙ И ИЗДЕЛИЙ ТЕРРИТОРИАЛЬНОГО КАТАЛОГА

ЖЕЛЕЗОБЕТОННЫЕ КОНСТРУКЦИИ ПАНЕЛЬНЫХ ЖИЛЫХ ДОМОВ ПРОИЗВОДСТВА АО ДСК I

РСI-1725

П А Н Е Л И В Н У Т Р Е Н Н И Х С Т Е Н Ц О К О Л Я

Рабочие чертежи

Главный инженер института		Е.Е.Никитин
Главный конструктор института		В.А.Сиора
Начальник ОСК		М.В.Ванаг
Главный специалист ОСК		Н.Н.Баско

Москва 1997 г.

Обозначение	Наименование	Стр.
РС1-1725.ПЗ	Пояснительная записка	4-7
РС1-1725.НИ	Номенклатура изделий	8,9
РС1-1725.РС	Ведомость расхода стали в КГ	10
РС1-1725.01СБ	Панель ВЦ1855-20У. Сборочный чертеж	11-15
02СБ	Панель ВЦ1843-20У. Сборочный чертеж	16,17
03СБ	Панель ВЦ1852-20У. Сборочный чертеж	18,19
04СБ	Панель ВЦ1841-20У. Сборочный чертеж	20,21
05СБ	Панель ВЦ1835-20У. Сборочный чертеж	22,23
06СБ	Панель ВЦ1818-20У. Сборочный чертеж	24,25
07СБ	Панель ВЦ1836-20У Сборочный чертеж	26,27
РС1-1725.ОК.СБ	Объемные каркасы. Сборочный чертеж	28
РС1-1725.ГК.СБ	Гнутые каркасы. Сборочный чертеж	29
РС1-1725.К.СБ	Каркасы плоские. Сборочный чертеж	30
РС1-1725.ЗД.СБ	Закладные детали. Сборочный чертеж	31
РС1-1725	Информационная карта	32

Договор: 1-162

РС1-1725	
Содержание	Стадия: Р; Лист: 1; Листов: 1
	МНИИТЭП ОСК

№№ п/п	Марка изделия	Схемы загружения	Расчетные размеры, мм						Несущая способность на расчетные комбинации нагрузок без учета ветровой нагрузки т/пм			
			Д	В	Ш	а	б	b	q	q_1	q_2	q_3
1	ВЦ18 55-20у	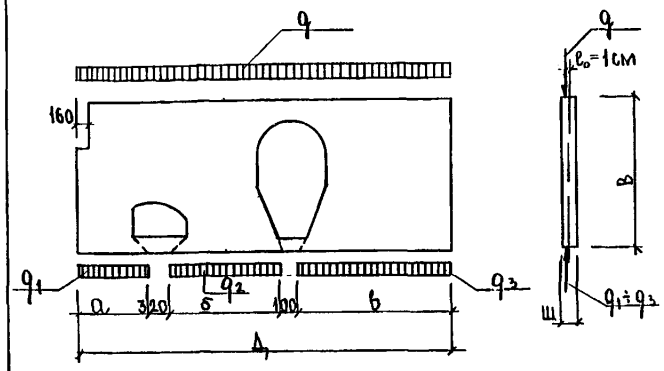	5480	2230	180	1030	1710	2320	81	93	90	82
2	ВЦ18 43-20у	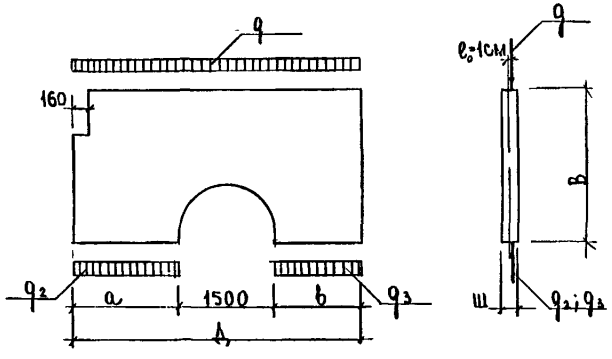	4280	2230	180	1510	–	1270	94	140	150	–

Гл.инж. М1 Янко
Гип М1 Маклакова

Коэффициенты, не учтенные при определении несущей способности стеновых панелей:

а) при учете ветровой нагрузки – $\gamma_{b_2} = \frac{1,1}{0,9} = 1,22$

б) в зданиях выше 52,5 м – $m_н = \frac{1}{1,1} = 0,91$

Нач.отд.	Ванаг	
Гл.спец.	Васко	
Разраб.	Дрождева	

РС 1-1725.ПЗ

Пояснительная записка

Стадия	Лист	Листов
Р		

МНИИТЭП
ОСК

№№ п/п	Марка изделия	Схемы загружения	Расчетные размеры, мм						Несущая способность на расчетные комбинации нагрузок без учета ветровой нагрузки т/пм			
			Δ	в	Ш	а	б	в	q	q_1	q_2	q_3
3	ВЦ 18 35-20у	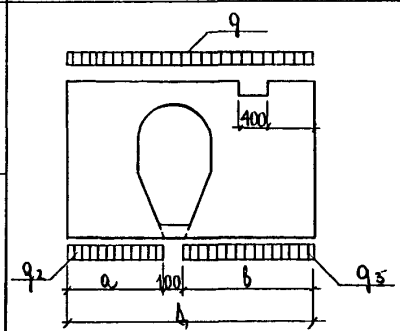	3480	2230	180	1540	–	1840	94	97	96	–
4	ВЦ 18 41-20у		4080	2230	180	2140	–	1840	96	98	98	–
5	ВЦ 18 52-20у	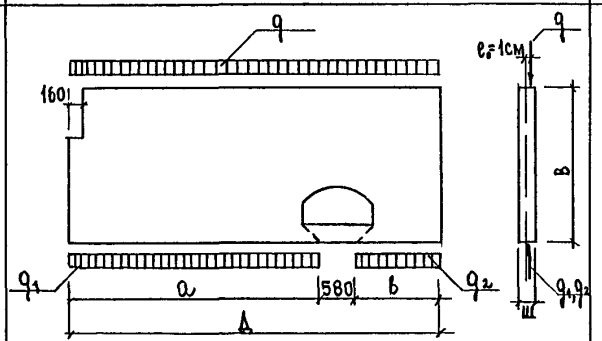	5180	2230	180	3470	–	1130	96	104	120	–
6	ВЦ 18 18-20у	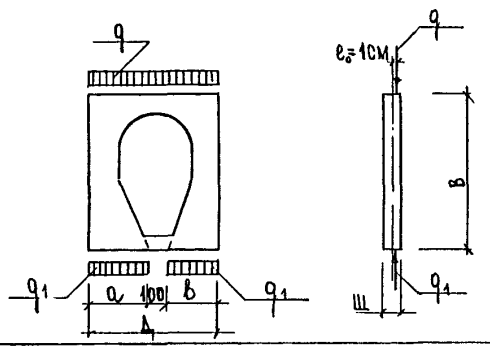	1780	2230	180	840	–	840	56,6	59,9		

Согласовано
Гл.инж.М1 Янко
ГИП М1 Макаков

РС 1-1725.ПЗ

Лист

Формат А3

№№ п/п	Марка изделия	Схемы загружения	Расчетные размеры, мм						Несущая способность на расчетные комбинации нагрузок без учета ветровой нагрузки т/пм			
			Δ	В	Ш	а	б	в	q	q_1	q_2	q_3
7	ВЦ1836-20у	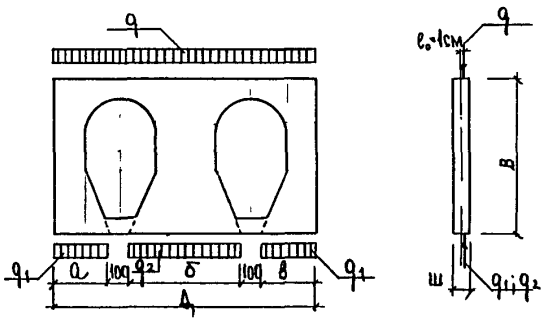	3580	2230	180	840	1700	840	56,6	59,9	59,9	

Согласовано
Гл.инж. М1 Янко
Гип М1 Маклакова

РС1-1725.ПЗ

Лист

Формат А3

№№ п.п.	Марка изделия по ГОСТ	Марка изделия по проекту	Эскиз изделия	Параметры изделия: Размеры, мм Д	Ш	В	Площадь, м²	Объем, м³	Проектная масса, т	Объем, м³: Тяжелый бетон γ=2300 кг/м³ Классы В22,5							Тип конструкций	№ страниц Р.Ч.
1	2	3	4	5	6	7	8	9	10	11	12	13	14	15	16	17	18	19
1		ВЦ,1855-20у	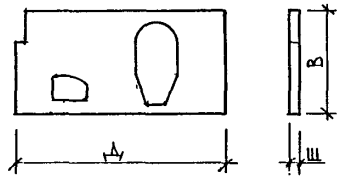	5480	180	2230	10,29	1,83	4,21	1,83								
2		ВЦ,1843-20у	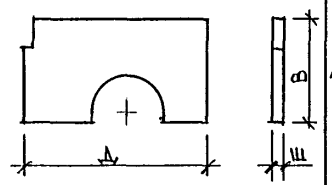	4280	180	2230	8,26	1,47	3,37	1,47								
3		ВЦ,1852-20у	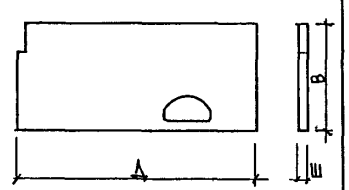	5180	180	2230	10,98	1,96	4,51	1,96								

СОГЛАСОВАНО
Гл.инж.М1 Янко
Тип М1 Маклакова

Взам.инв.№ | Подпись и дата | Инв.№ подл.

Нач.отд.	Ванаг	
Гл.спец.	Баско	
Гл.спец.		
Зав.гр.	Дрождева	
Разраб.	Фоломеева	
Провер.		
Н.контр.		

РС1-1725.НИ

Номенклатура

Стадия	Лист	Листов
Р	1	2

МНИИТЭП ОСК

1	2	3	4	5	6	7	8	9	10	11	12	13	14	15	16	17	18	19
4		ВЦ1841-20у	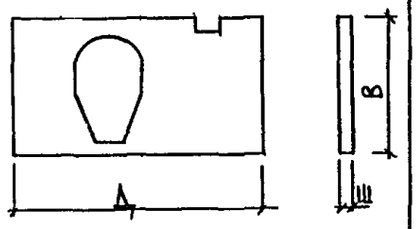	4080	180	2230	7,52	1,32	3,04	1,32								
5		ВЦ1835-20у	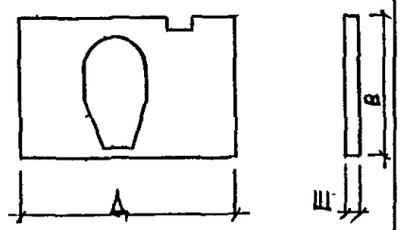	3480	180	2230	6,20	1,09	2,51	1,09								
6		ВЦ1818-20у	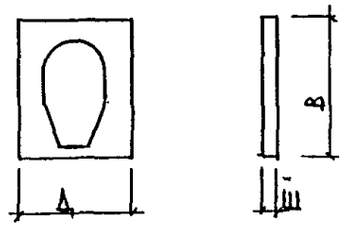	1780	180	2230	2,51	0,43	0,99	0,43								
7		ВЦ1836-20у	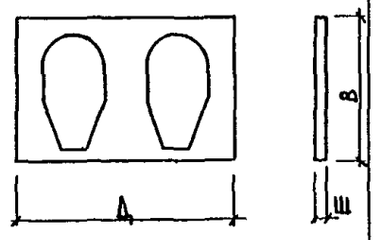	3580	180	2230	5,06	0,87	2,00	0,87								

Инв. N подл. | Подпись и дата | Взам. инв. N

РС1-1725.НИ

Лист 2

Формат А3

№№ п/п	Марка изделия	Изделия арматурные																Изделия закладные							Расход стали	
		Арматура класса																Арматура класса		Прокат марки						
		А-I						А-III					Вр-I			В-I		А-II		Ст 3. кп 2						
		ГОСТ 5781-82						ГОСТ 5781-82					ГОСТ 6727-80					ГОСТ 5781-82		ГОСТ 103-76		ГОСТ 8510-86				
		ф18	ф16	ф14	ф12	ф6	итого	ф12	ф10	ф8	ф6	итого	ф4		итого	ф4	итого	Всего	ф10	итого	-100×6	итого	Ц100-63-6	итого	Всего	общий	на 1м² изделия
1	ВЦ1855-20у	6,12				12,60	18,72	6,40	8,52	2,70	12,00	29,62	1,07		1,07	1,27	1,27	50,68	1,33	1,33	0,94	0,94	0,60	0,60	2,87	53,55	5,20
2	ВЦ1843-20у		4,42			9,62	14,04	7,76	2,84		6,67	17,27	0,69		0,69	1,00	1,00	33,00	1,33	1,33	0,94	0,94	0,60	0,60	2,87	35,87	4,34
3	ВЦ1852-20у	6,12				13,59	19,71				10,31	10,31	1,02		1,02	0,98	0,98	32,02	1,33	1,33	0,94	0,94	0,60	0,60	2,87	34,89	3,18
4	ВЦ1841-20у	4,42				9,96	14,38	6,40	7,66	2,70	8,45	25,21	0,79		0,79	0,95	0,95	41,33	1,39	1,39	1,41	1,41			2,80	44,13	5,87
5	ВЦ1835-20у			3,10		8,02	11,12	6,40	7,66	2,70	7,47	24,23	0,67		0,67	0,84	0,84	36,86	0,98	0,98	0,94	0,94			1,92	38,78	6,25
6	ВЦ1818-20у				2,00	2,56	4,56	21,66	5,68	9,66	0,61	37,61	0,34		0,34	0,07	0,07	42,58	1,21	1,21	1,22	1,22			2,43	45,01	17,93
7	ВЦ1836-20у				2,00	4,98	6,98	31,64	12,78	12,36	4,14	60,92	0,70		0,70	0,49	0,49	69,09	1,39	1,39	1,41	1,41			2,80	71,89	14,21

Нач.отд.	Ванаг		РС1-1725.РС
Гл.спец.	Баско		
РГИ	Дрождева		Ведомость расхода стали на элемент в кг
Разраб.	Дрождева		

Стадия	Лист	Листов
Р	1	1

МНИИТЭП ОСК

Инв.№ подл. | Подпись и дата | Взам.инв.№

Формат	Зона	Позиц.	Обозначение	Наименование	Кол. на испол. 01	02	03	04	05	06	07				Примеч.
				Документация											
А3			РС1-1725. 01 СБ	Сборочный чертеж	X										
			02 СБ	Сборочный чертеж		X									
			03 СБ	Сборочный чертеж			X								
			04 СБ	Сборочный чертеж				X							
			05 СБ	Сборочный чертеж					X						
			06 СБ	Сборочный чертеж						X					
			07 СБ	Сборочный чертеж							X				
			РС1-1725. ПЗ	Пояснительная записка	X	X	X	X	X	X	X				
			РС1-1725. РС	Ведомость расхода стали	X	X	X	X	X	X	X				
			РС1-1709	Узлы габаритные	X	X	X	X	X	X	X				
			РС1-1709	Узлы арматурные	X	X	X	X	X	X	X				

Форма 1б ГОСТ 2.113-75

Нач.отд.	Ванаг	
Гл.спец.	Баско	
РГИ	Дрождева	
Разраб.	Дрождева	

РС1-1725. 01÷07 СБ

Панели ВЦ18 55-20у, ВЦ18 43-20у, ВЦ18 52-20у, ВЦ18 41-20у, ВЦ18 35-20у, ВЦ18 18-20у, ВЦ18 36-20у

Стадия	Лист	Листов
Р	1	5

МНИИТЭП ОСК

Дата | Взам.инв.№

Формат	Зона	Позиц.	Обозначение	Наименование	Кол. на испол. 01	02	03	04	05	06	07				Примеч.
				Детали											
		1	РМ-2144	Закладная деталь КМК14	1	1	1	2	2	2	2				
		2	РМ-2144	КМК16пр	1	1	1								
А3		3	РС1-1725.3Д СБ	М9	1	1	1	1			1				
		4		М1-3						1					
		6	Альбом унифицированных петель Ростокинского завода	Петля П18-4	2		2								
		7		П16-4		2		2							
		8		П14-4					2						
		9		П12-6						2	2				
		11	РС1-1725.ОК.СБ	Каркасы объемные ОК100						2	2				
		13	РС1-1709	Каркасы гнутые ГК22	1										
		14		ГК23		1		1							
		15		ГК29							2				

Марки	ВЦ1855-20у	ВЦ1843-20у	ВЦ1852-20у	ВЦ1841-20у	ВЦ1835-20у	ВЦ1618-20у	ВЦ1836-20у

РС1-1725. 01÷07 СБ

Лист 2

Форма 1б ГОСТ 2.113-75

Инв. № подл.	Подпись и дата	Взам. инв. №

Формат	Зона	Позиц.	Обозначение	Наименование	Кол. на испол. 01	02	03	04	05	06	07				Примеч.
		16	РС1-1709	Каркасы гнутые ГК34	1										
		17		ГК35					1						
		18		ГК43		1									
		19		ГК60			1								
		20		ГК61				1	1						
		21		ГК63				1							
		22		ГК70		1									
А3		23	РС1-1725.ГК.СБ	ГК100			1								
		24		ГК101					1						
		25		ГК102						2					
		28	РС1-1709	Каркасы плоские К1	9	3	7	8	7		1				
		29	РС1-1709	К2	1	1	1								
		30		К3	2			2	2						
		31		К5	3		2	1	1	1	2				
		32		К38		4					2				

Марка	ВЦ1855-20у	ВЦ1843-20у	ВЦ1852-20у	ВЦ1841-20у	ВЦ1835-20у	ВЦ1818-20у	ВЦ1836-20у

РС1-1725.01-07 СБ

Лист 3

Форма 1б ГОСТ 2.113-75

Инв. № подл.	Подпись и дата	Взам. инв. №

Формат	Зона	Позиц.	Обозначение	Наименование	Кол. на испол. 01	02	03	04	05	06	07				Примеч.
		33	РС1-1709	Каркасы плоские К39		2									
А3		34	РС1-1725.К.СБ	К3и						2	4				
		37	РС1-1709	Сетки С30	1	-	2	2	2	2	2				
				Отдельные стержни											
				сталь класса AIII ГОСТ											
		39	РС1-1709	ф10AIII ℓ=1150 (ОС1)	12	4		8	8	8	18				
		40		ф6AIII ℓ=700 (ОС2)	4		4				6				
		41		ф6AIII ℓ=1000 (ОС3)			4								
		42		ф10AIII ℓ=1600 (ОС14)				2	2						
				сталь класса AI ГОСТ											
		45		ф6AI ℓ=710 (ОС4)	2	2	2								
		46		ℓ=910 (ОС7)	2										

Марка	ВЦ1855-20у	ВЦ1843-20у	ВЦ1852-20у	ВЦ1841-20у	ВЦ1835-20у	ВЦ1818-20у	ВЦ1856-20у

РС1-1725.01-07 СБ

Лист 4

Форма 1б ГОСТ 2.113-75

Инв. № подл.	Подпись и дата	Взам. инв. №

Формат	Зона	Позиц.	Обозначение	Наименование	Кол. на испол. 01	02	03	04	05	06	07				Примеч.
		47	РС1-1709	Ф6 AI ℓ=4200 (ос9)		4									
		48		ℓ=1290 (ос10)				6	6						
		49		ℓ=1640 (ос13)				8							
		50		ℓ=2500 (ос16)	4										
		51		ℓ=1400 (ос23)		2									
7/4		52	РС1-1725	ℓ=5100			4								
		53		ℓ=3150			2								
		54		ℓ=1780	6										
		55		ℓ=1190		2									
		56		ℓ=1000					8						
		57		ℓ=800			2								
				Материалы											
				Тяжелый бетон В22,5 (γ=2300 кг/м³), м³	1,83	1,47	1,96	1,32	1,09	0,43	0,87				

Марка	ВЦ1055-20у	ВЦ1043-20у	ВЦ1052-20у	ВЦ1041-20у	ВЦ1035-20у	ВЦ1018-20у	ВЦ1036-20у

РС1-1725.01÷07 СБ

Лист 5

Форма 1в ГОСТ 2.113-75

Инв. № подл.	Подпись и дата	Взам. инв. №

Формат	Зона	Позиц.	Обозначение	Наименование	Кол. на испол.										Примеч.

Лист

Форма 1в ГОСТ 2.113-75

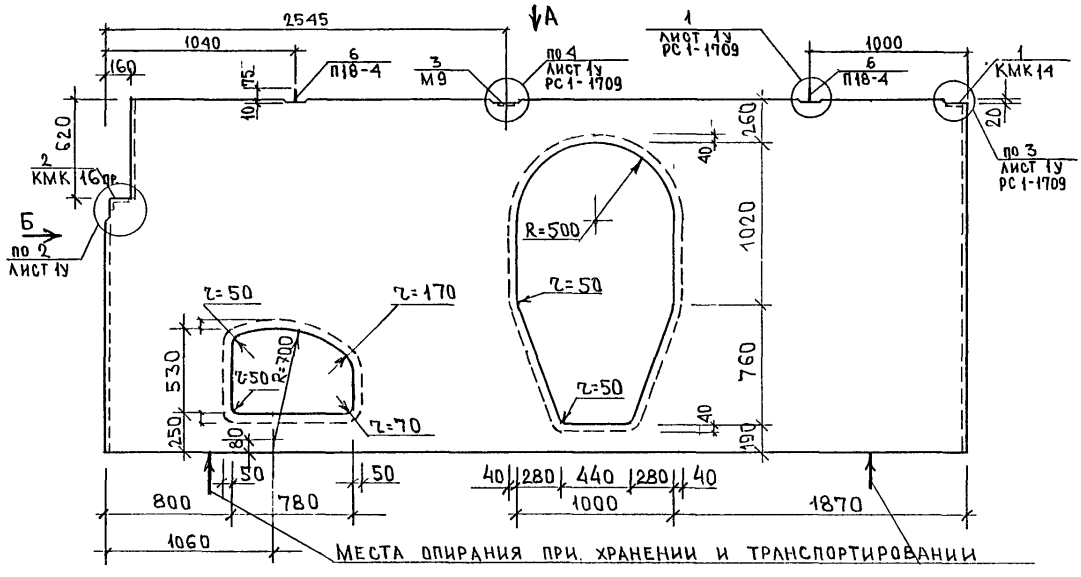

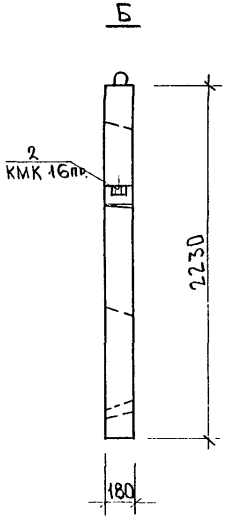

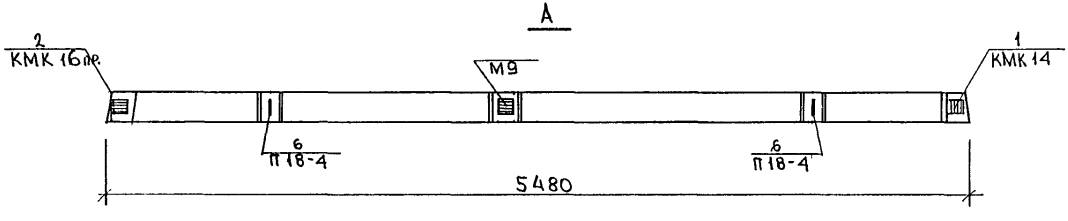

Нач.отд.	ВАНАГ			РС 1-1725.01 СБ
Гл.спец.	БАСКО			
Зав.гр.	ДРОЖДЕВА			Панель ВЦ 1855-20 у
Разраб.	ФОЛОМЕЕВА			Сборочный чертёж
Проверил				

Стадия	Лист	Листов
Р	1	2

МНИИТЭП ОСК

Гл.инж. М1	ЯНКО
Гип М1	МАКЛАКОВА

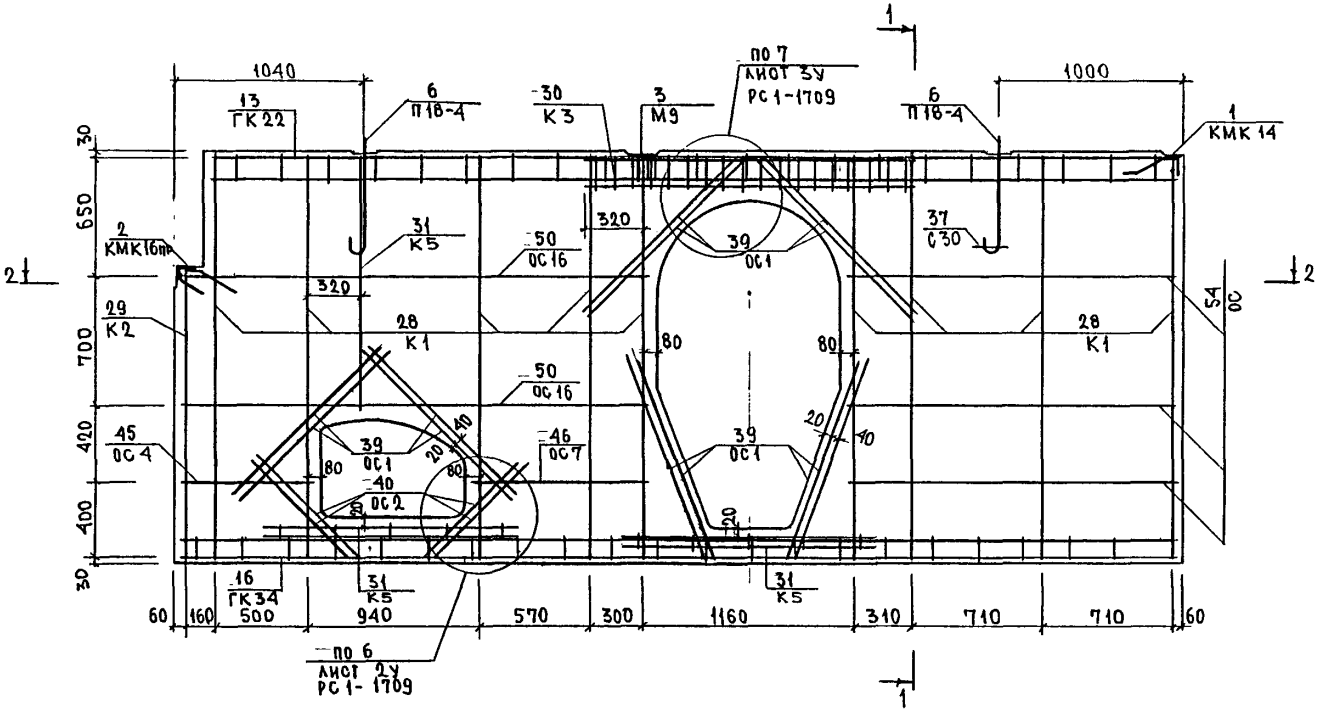

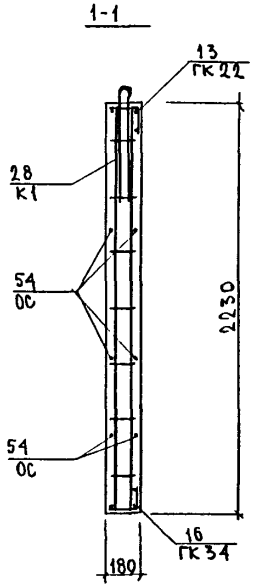

2-2

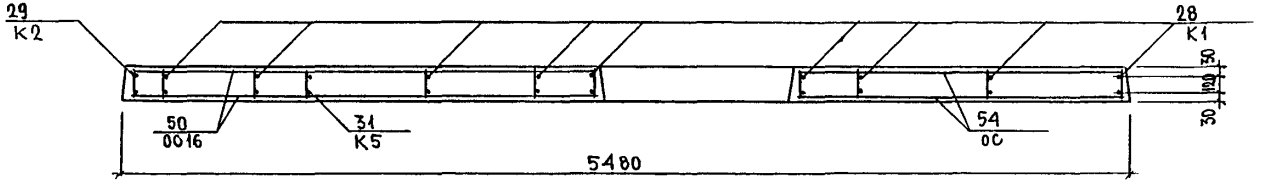

РС1-1725.01 ОБ	Лист 2

Формат А3

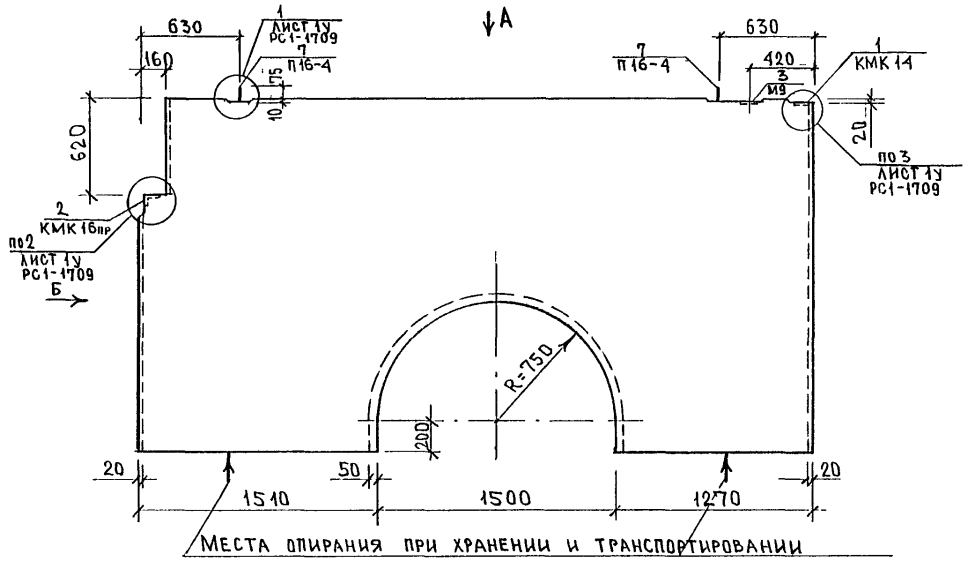

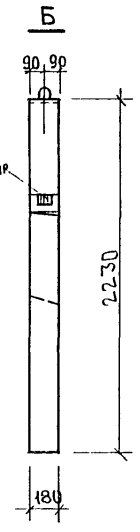

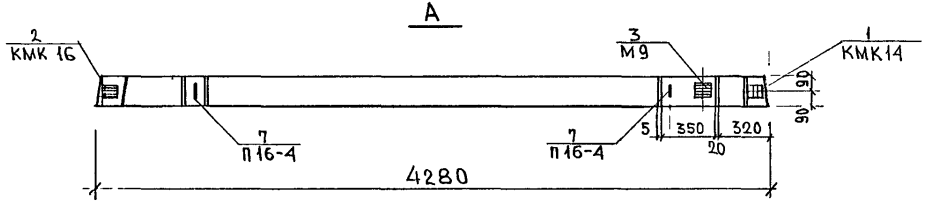

Нач.отд.	Ванаг	
Гл.спец.	Баско	
Зав.гр.	Дрождева	
Разраб.	Фоломеев	
Проверил		

РС1-1725.02 СБ

Панель ВЦ 1843-20у
Сборочный чертёж

Стадия	Лист	Листов
Р	1	2

МНИИТЭП
ОСК

Гл.инж.М1 Янко
Гип М1 Маклакова

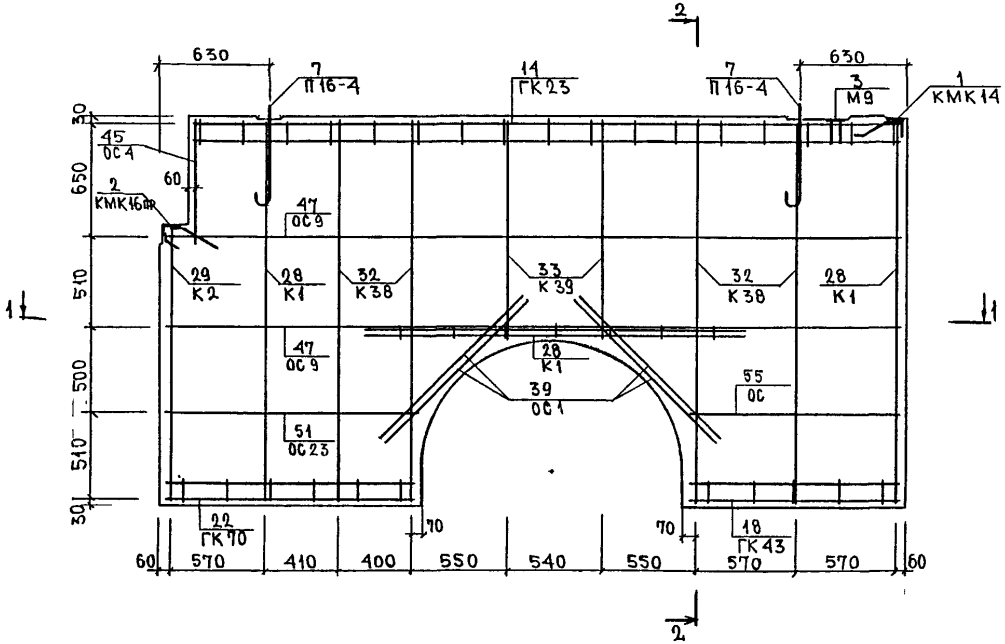

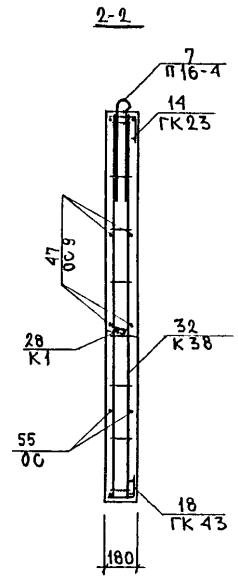

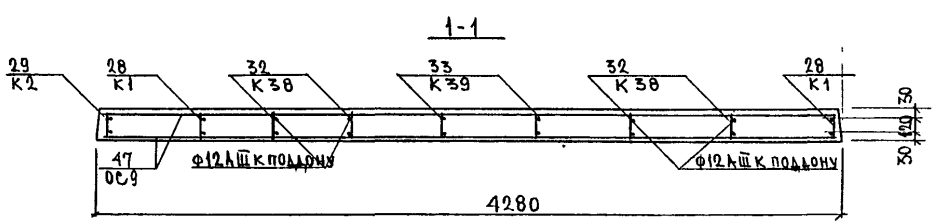

РС 1-1725.02 СБ	Лист 2

Формат А3

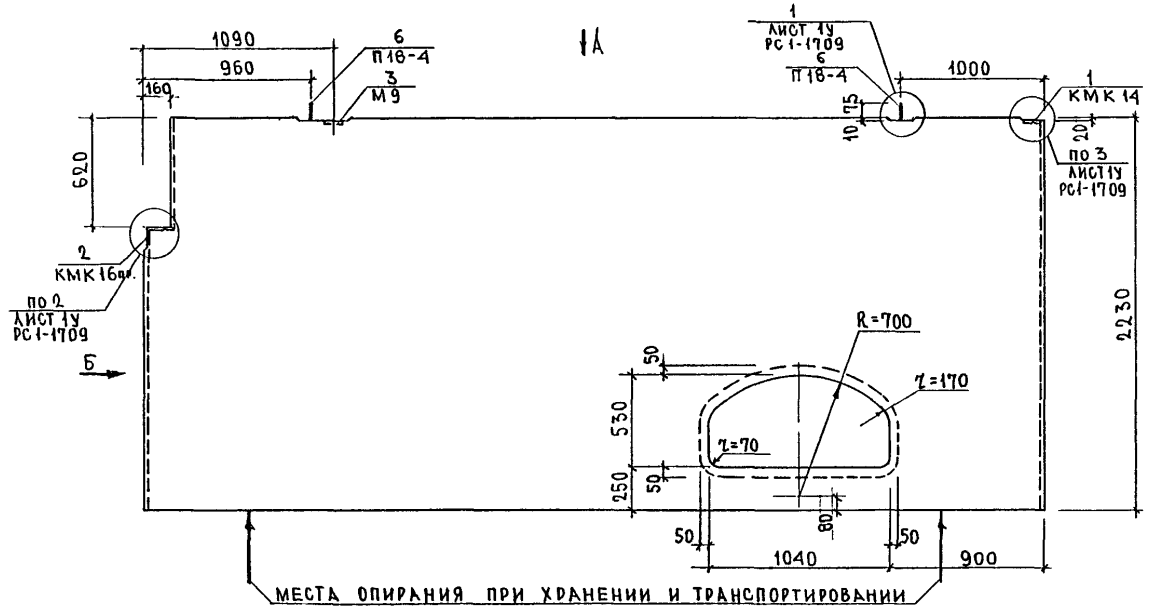

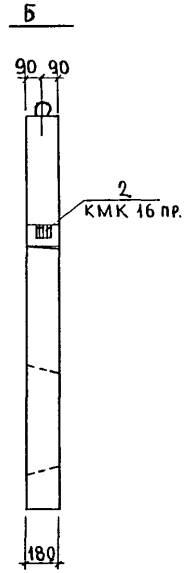

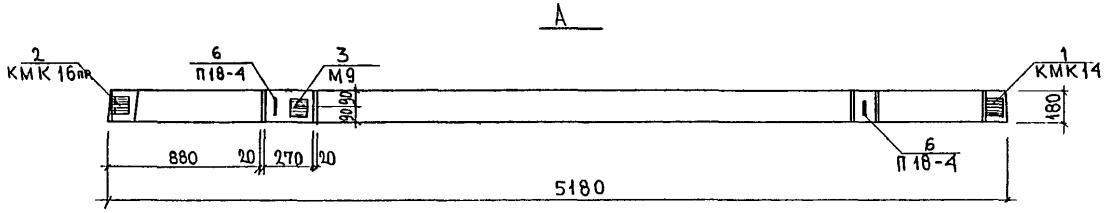

Нач.отд.	Ванаг		
Гл.спец.	Баско		
РГИ	Дрождева		
Разраб.	Дрождева		

РС1-1725.03СБ

Панель ВЦ 18 52-20 У
Сборочный чертеж

Стадия	Лист	Листов
Р	1	2

МНИИТЭП
ОСК

Гл.инж. М1
Гип М1
Янко
Макаков

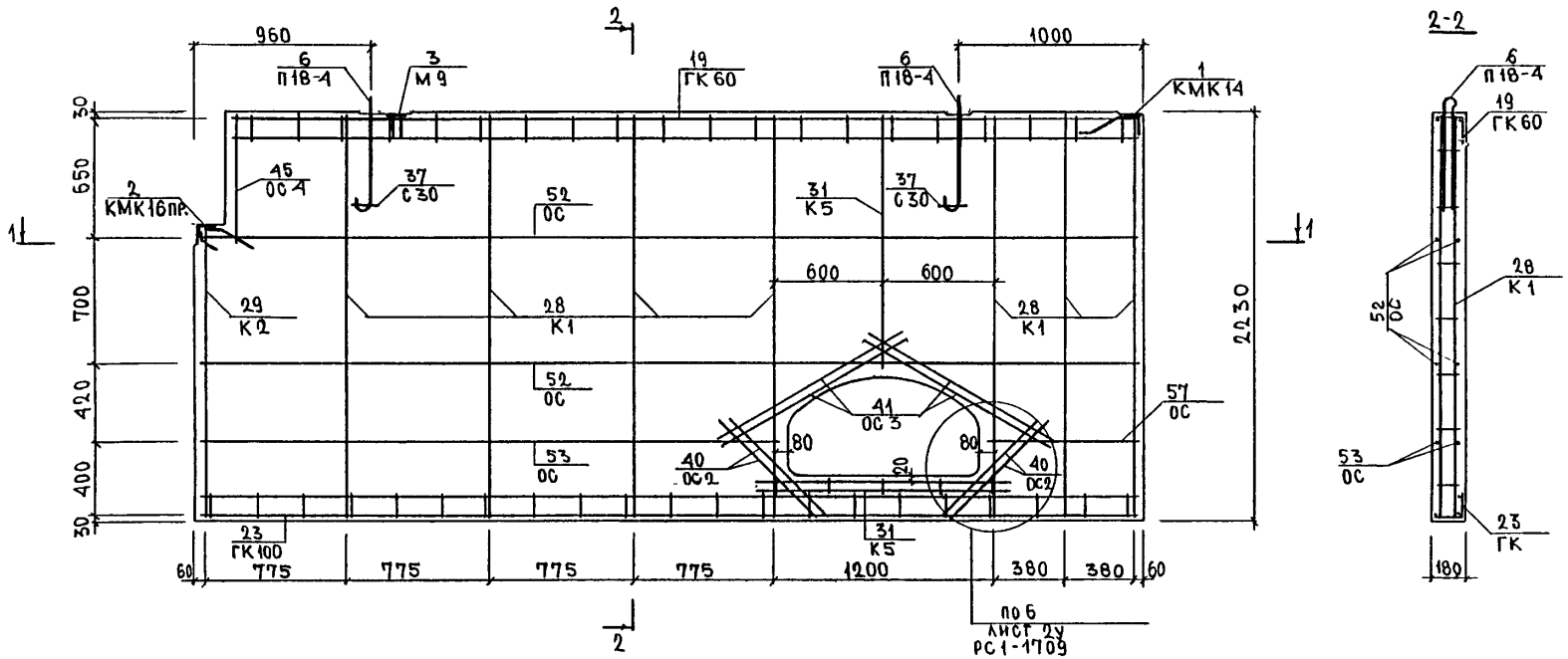

РС1-1725.03СБ	Лист 2

Формат А3

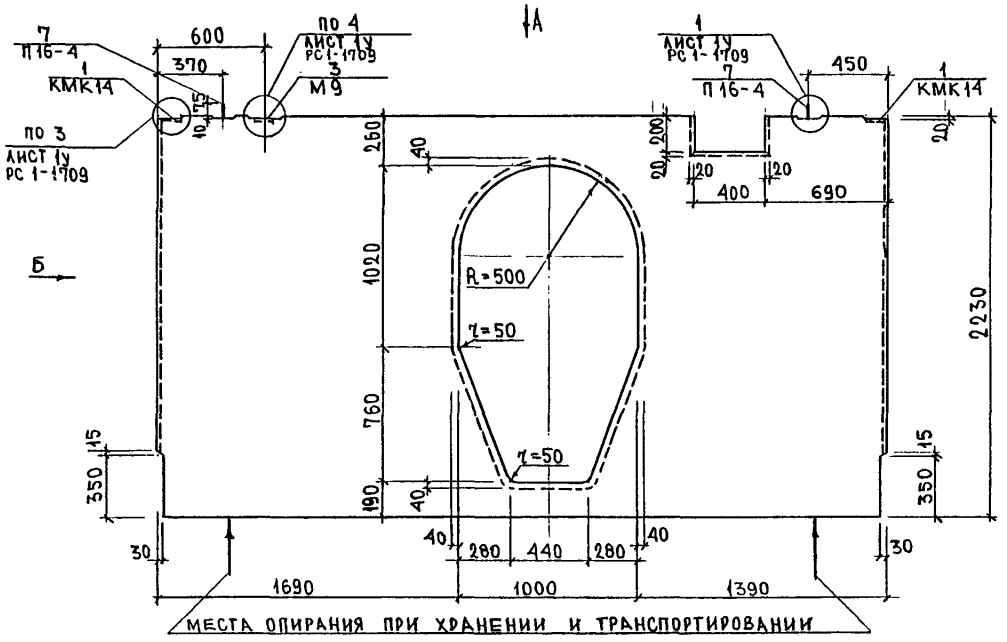

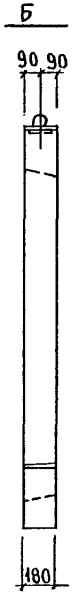

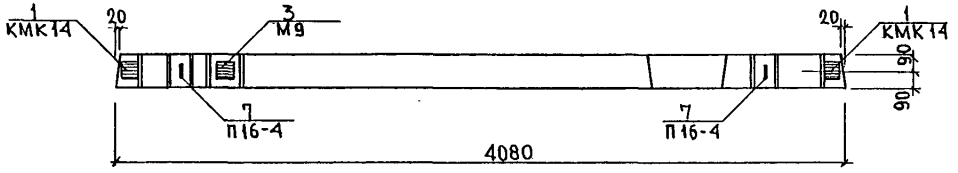

Нач.отд	Ванаг		
Гл.спец	Баско		
РГИ	Дрождева		
Разраб.	Дрождева		

РС 1-1725.04 СБ

Панель ВЦ 18-41-20У
Сборочный чертеж

Стадия	Лист	Листов
Р	1	2

МНИИТЭП
ОСК

Гл.инж. М1	Янко	
ГИП М1	Маклакова	

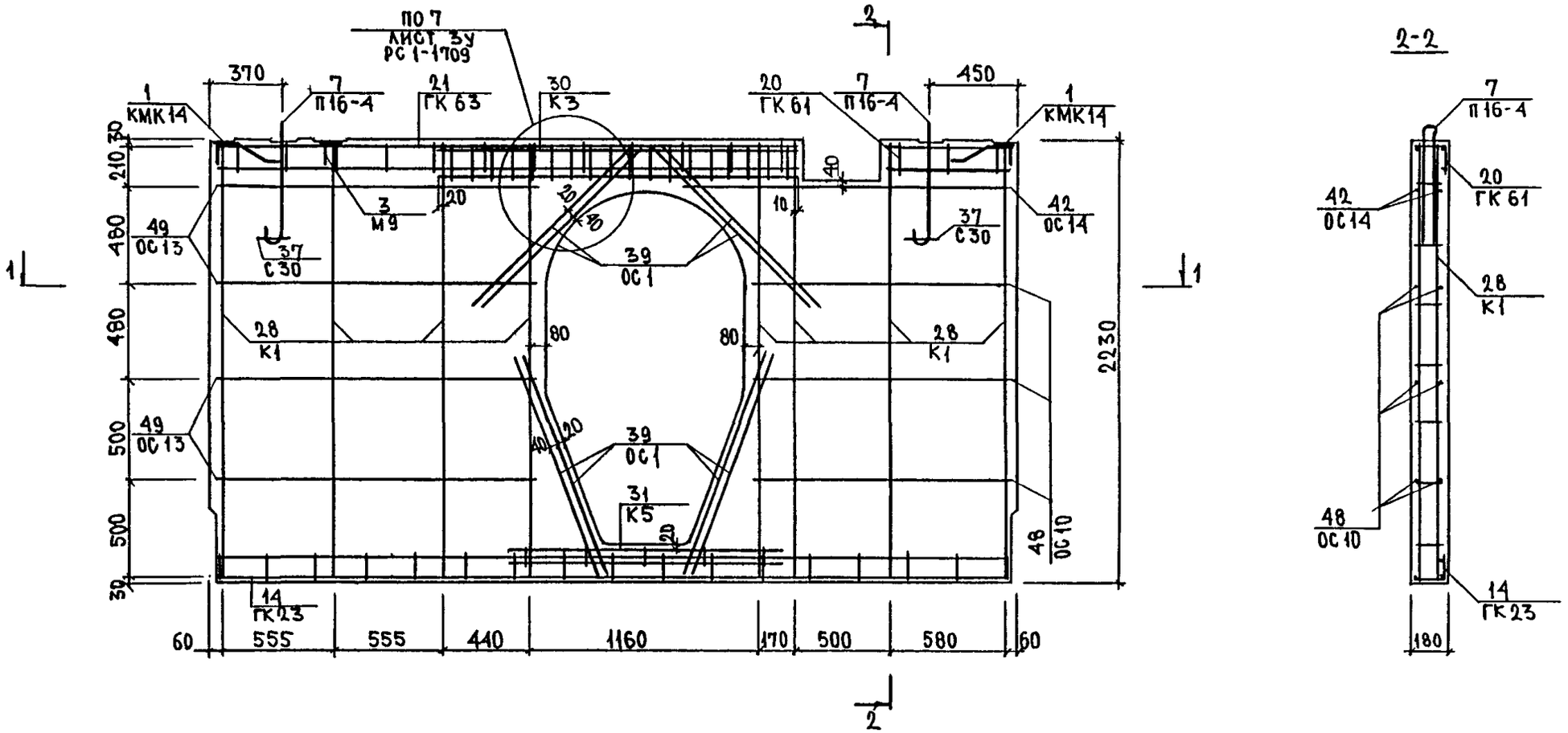
ПО 7
ЛИСТ 3У
РС 1-1709
370
450
1
КМК14
7
П16-4
21
ГК 63
30
К3
20
ГК 61
7
П16-4
1
КМК14
210
30
480
480
500
500
30
49
ОС 13
37
С30
3
М9
20
20
20
10
10
42
ОС 14
37
С30
39
ОС 1
28
К1
80
80
28
К1
2230
49
ОС 13
40
20
39
ОС 1
31
К5
20
48
ОС 10
14
ГК 23
60
555
555
440
1160
170
500
580
60
2
2
1
1
2-2
7
П16-4
20
ГК 61
42
ОС 14
28
К1
48
ОС 10
14
ГК 23
180
1-1
28
К1
30
120
30
49
ОС 13
48
ОС 10
4080

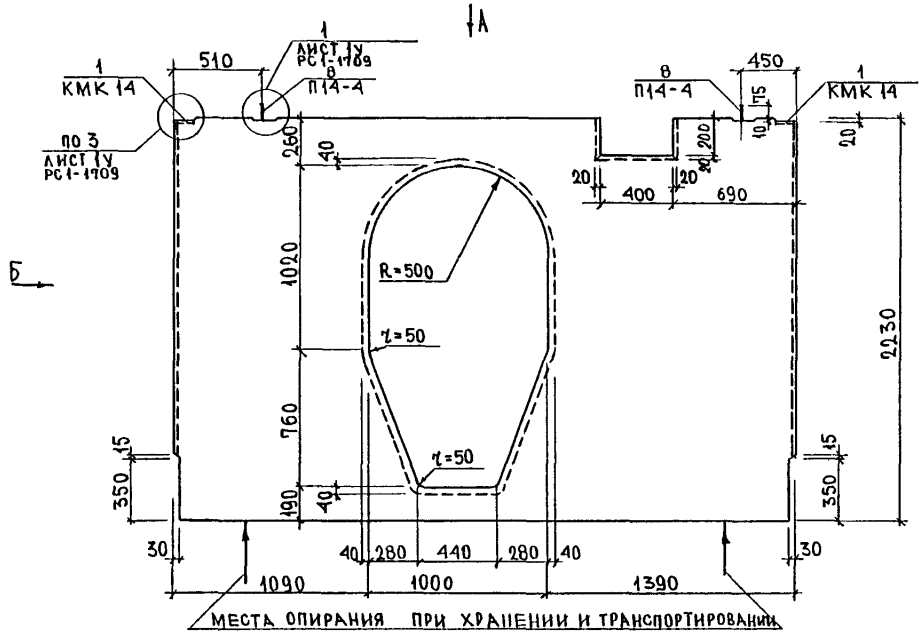

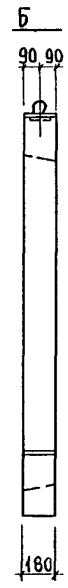

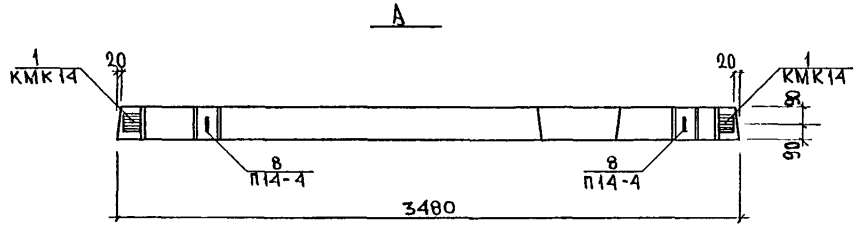

Гл.инж. М 1	Янко	
ГИП М 1	Маклакова	

Нач.отд	Ванаг	
Гл.спец	Баско	
РГИ	Дрождева	
Разраб.	Дрождева	

РС 1-1725.05 СБ

Панель ВЦ 18 35-20у

Сборочный чертеж

Стадия	Лист	Листов
Р	1	2

МНИИТЭП
ОСК

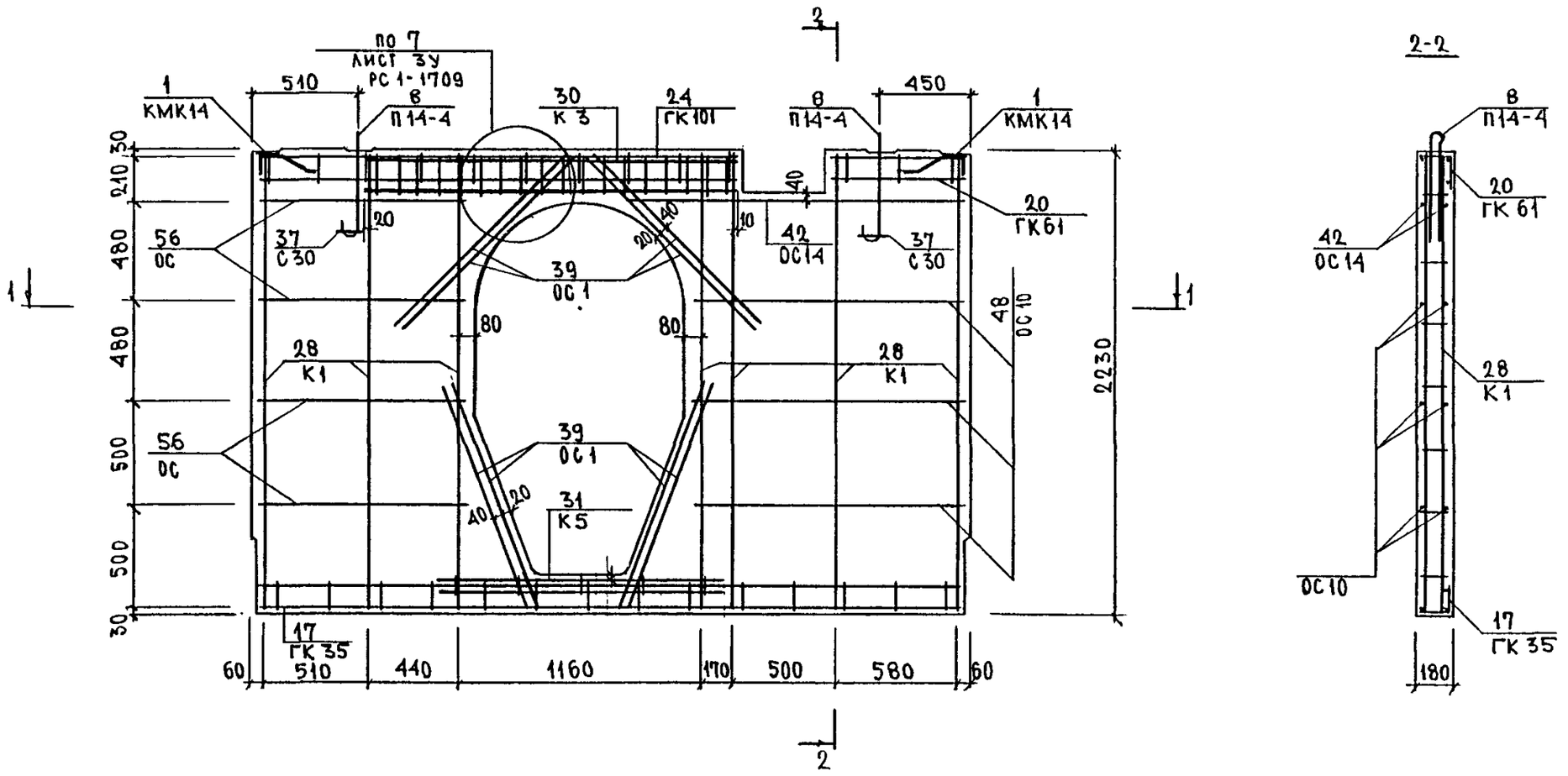

РС 1-1725.05 СБ	Лист 2

Формат А3

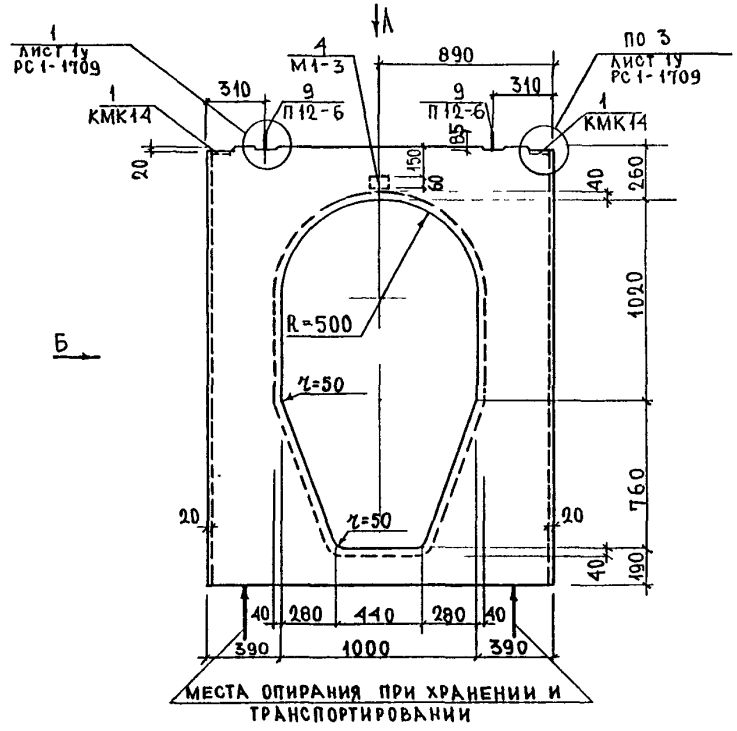

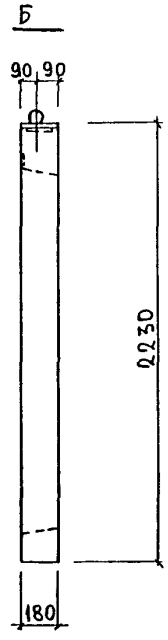

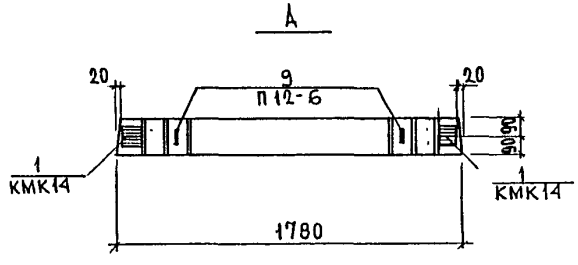

			РС1-1725.06 СБ		
НАЧ.ОТД	ВДНАГ		Панель ВЦ 18 18-20 у Сборочный чертеж	СТАДИЯ	ЛИСТ	ЛИСТОВ
				Р	1	2
ГЛ.СПЕЦ.	БАСКО			МНИИТЭП ОСК		
ЗАВ.ГР.	ДРОЖДЕВА					
РАЗРАБ	ДРОЖДЕВА					

Гл.инж. М1	Янко	
Гип М1	Макалкова	

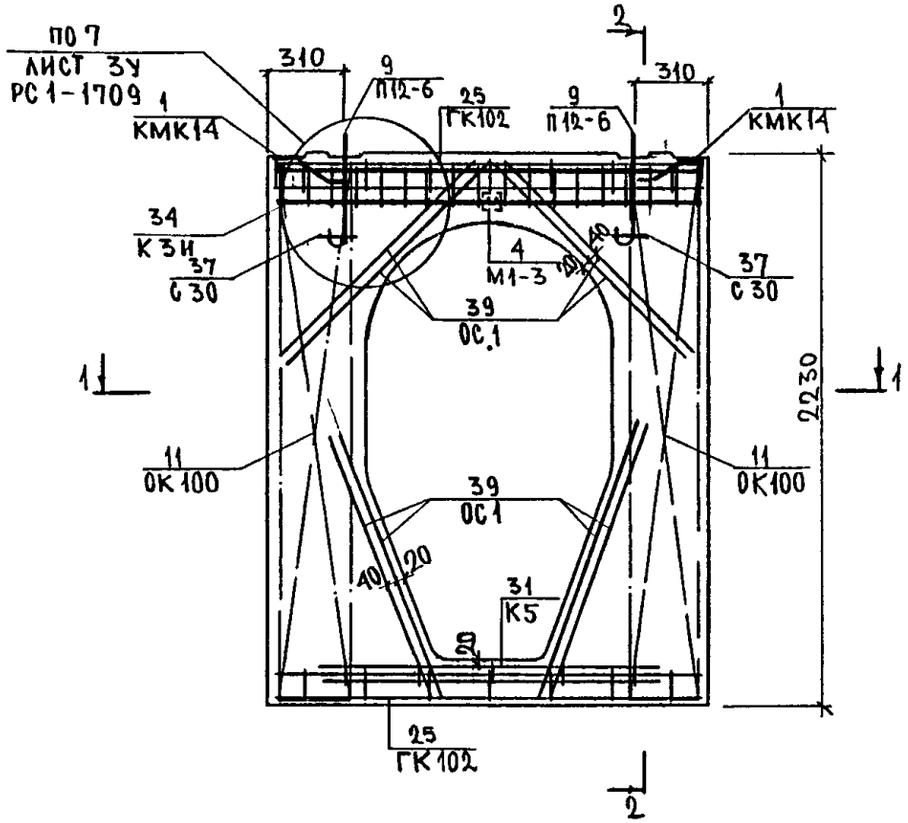

2-2

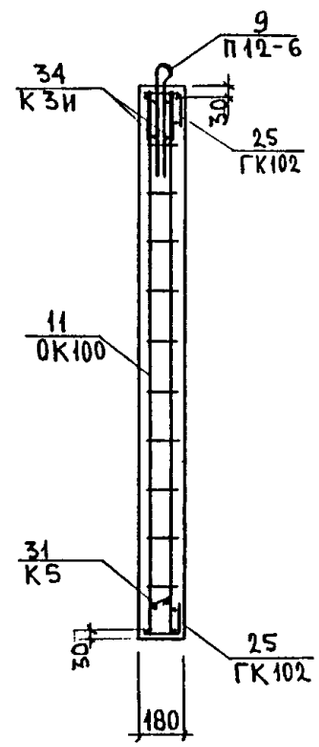

1-1

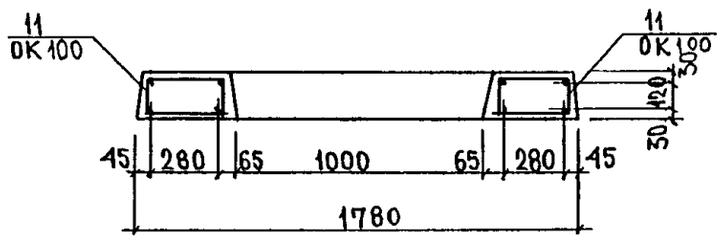

РС 1-1725.06 СБ	Лист 2

Формат А3

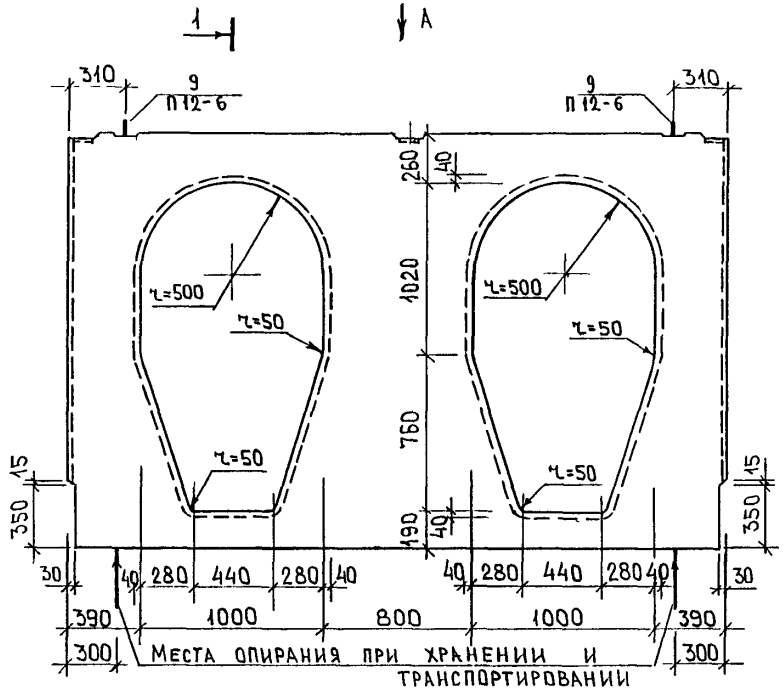

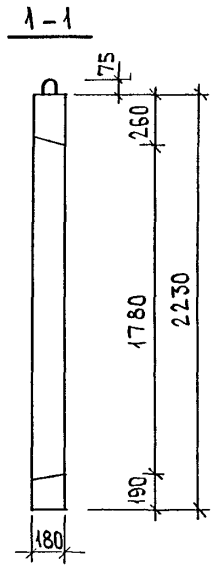

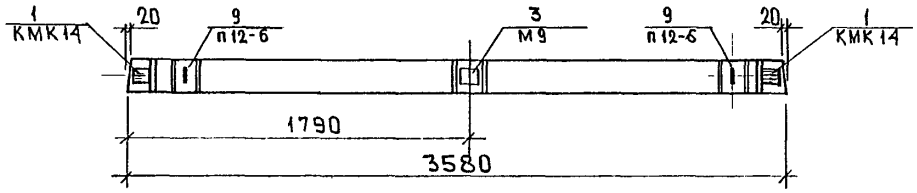

Нач.отд.	Ванаг		РС1-1725.07СБ
Гл.спец.	Баско		
Зав.гр.	Дрождева		Панель ВЦ,1836-20у
Разраб	Умярова		
Проверил			

Стадия	Лист	Листов
Р	1	2

МНИИТЭП ОСК

Согласовано
Гл.инж.М1 Янко
ГИП М1 Маклакова

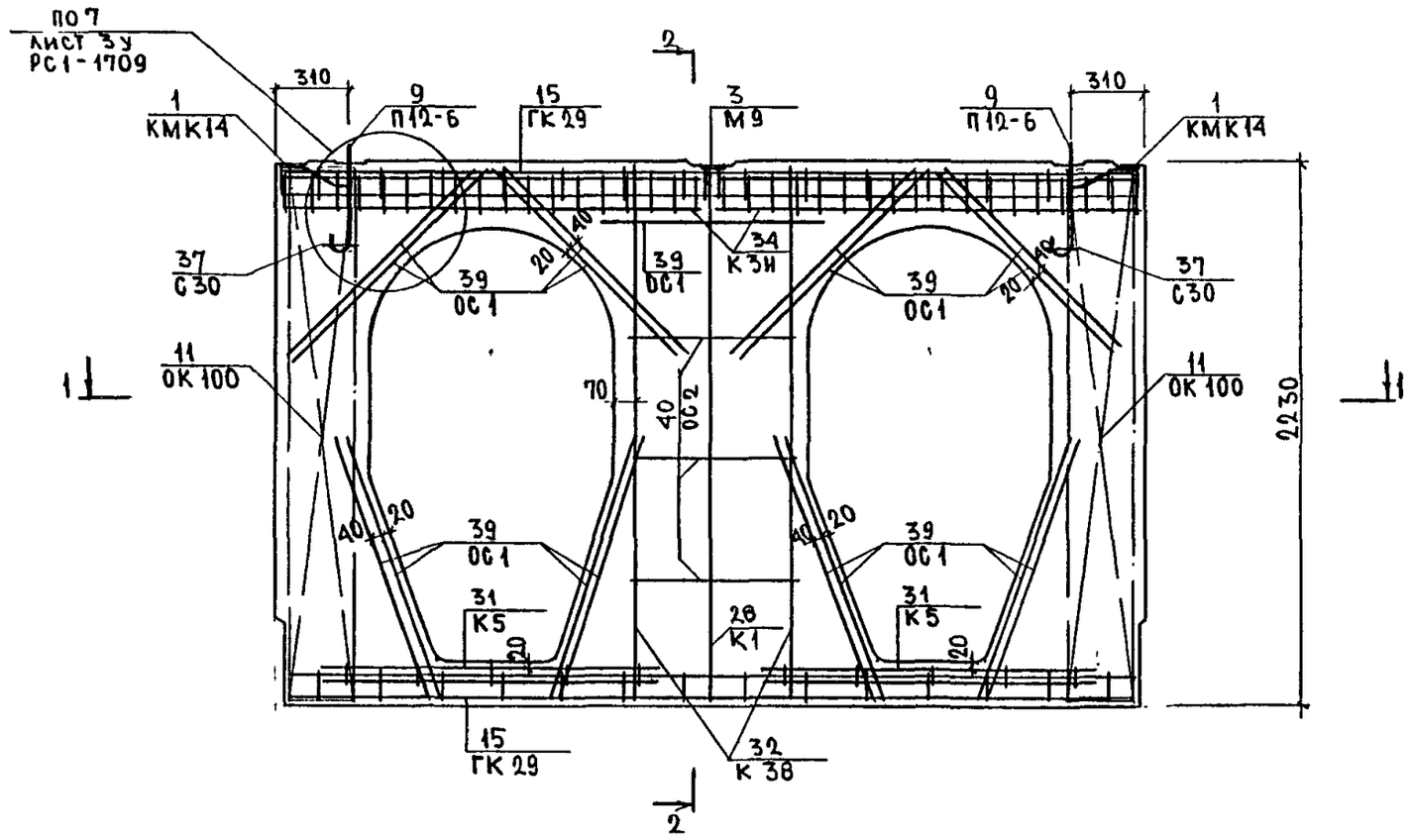

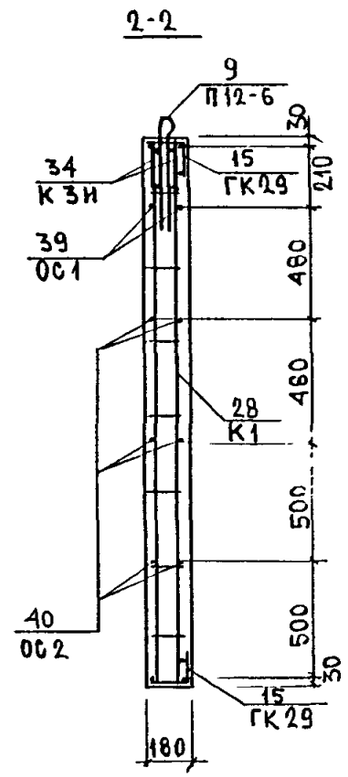

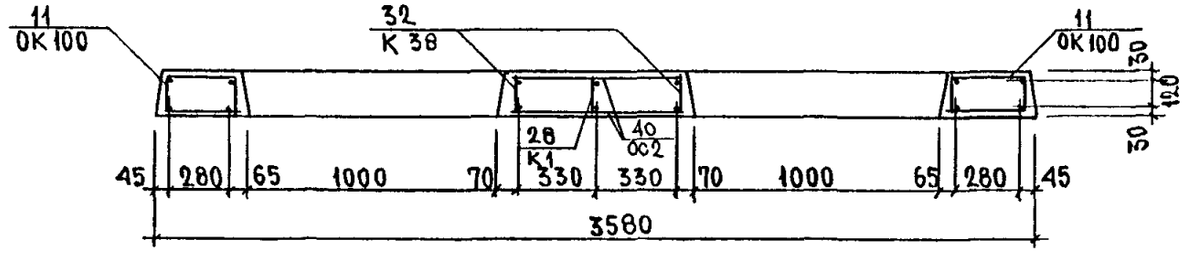

РС1-1725.07 СБ	Лист 2

Формат А3

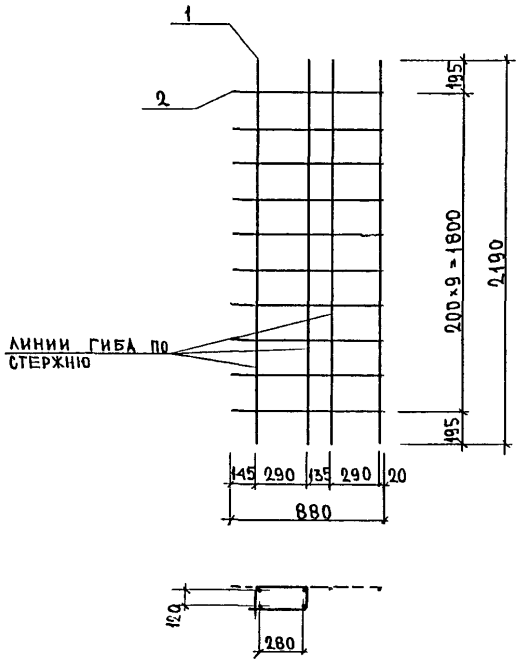

МАРКА	ПОЗ	НАИМЕНОВАНИЕ	КОЛ ШТ.	ОБОЗНАЧЕНИЕ	МАССА ПОЗИЦИИ КГ	МАССА ИЗДЕЛИЯ КГ
ОК 100	1	ф12 AIII ℓ=2190	4		7,78	
	2	ф8 AIII ℓ=880	10		3,48	11,26

Арматура класса AIII по ГОСТ 5781-82
Сварка каркасов по ГОСТ 14098-91 (К1-кт)

НАЧ ОТД	ВАНАГ		РС1-1709 доп. 1. ОК СБ
ГА СПЕЦ	БАСКО		
ГА СПЕЦ			
ЗАВ ГР	ДРОЖДЕВА		Каркасы объемные Сборочный чертеж
РАЗРАБ.	ДРОЖДЕВА		
ПРОВЕР			
Н. КОНТР			

СТАДИЯ	ЛИСТ	ЛИСТОВ
Р	1	1

МНИИТЭП ОСК

ИНВ. № ПОДЛ | ПОДПИСЬ И ДАТА | ВЗАМ. ИНВ. №

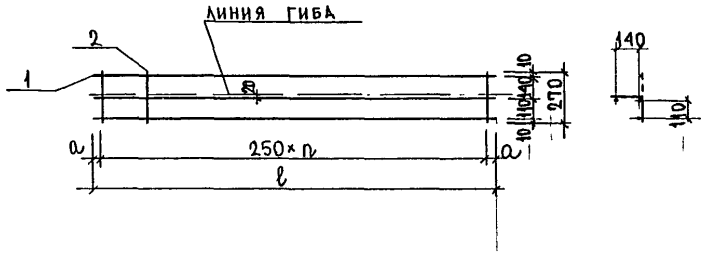

МАРКА КАРКАСА	l мм	n	a мм
ГК 100	5100	20	50
ГК 101	2310	9	30
ГК 102	1700	6	100

МАРКА	ПОЗ	НАИМЕНОВАНИЕ	КОЛ. ШТ.	ОБОЗНАЧЕНИЕ	МАССА ПОЗИЦИИ КГ	МАССА ИЗДЕЛИЯ КГ
ГК 100	1	ф6 A-I l=5100	3		3,40	
	2	ф4 Bp-I l=270	21		0,52	3,92
ГК 101	1	ф6 A-I l=2310	3		1,54	
	2	ф4 Bp-I l=270	10		0,25	1,79
ГК 102	1	ф6 A-I l=1700	3		1,13	
	2	ф4 Bp-I l=270	7		0,17	1,30

Арматура класса A-I по ГОСТ 5781-82, Bp-I по ГОСТ 6727-80.
Сварка каркасов по ГОСТ 14098-91 (К1-К7)

НАЧ. ОТД	ВАНАГ		РС1-1709.Доп.1.ГК.СБ
ГА. СПЕЦ.	БАСКО		
ГА. СПЕЦ.			
ЗАВ. ГР.	ДРОЖДЕВА		Каркасы гнутые. Сборочный чертеж
РАЗРАБ.	ДРОЖДЕВА		Стадия Р; Лист 1; Листов 1
ПРОВЕР.			МНИИТЭП ОСК
Н. КОНТР			

ИНВ. № ПОДЛ. | ПОДПИСЬ И ДАТА | ВЗАМ. ИНВ. №

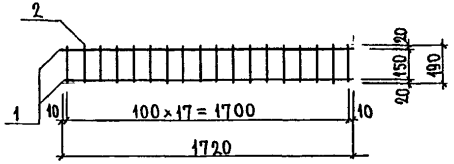

МАРКА	ПОЗ.	НАИМЕНОВАНИЕ	КОЛ. ШТ.	ОБОЗНАЧЕНИЕ	МАССА ПОЗИЦИИ КГ	МАССА ИЗДЕЛИЯ КГ
К3и	1	ф12 AIII ℓ=1720	2		3,05	
	2	ф8 AIII ℓ=190	18		1,35	4,40

Арматура класса AIII по ГОСТ 5781-82
Сварка каркасов по ГОСТ 14098-91 (К1-Кт)

НАЧ. ОТД.	ВАНАГ		
ГА. СПЕЦ.	БАСКО		
ГА. СПЕЦ.			
ЗАВ. ГР.	ДРОЖДЕВА		
РАЗРАБ.	ДРОЖДЕВА		
ПРОВЕР.			
Н. КОНТР.			

РС 1-1709. Доп. 1. К. СБ

Каркасы плоские

Сборочный чертеж

СТАДИЯ	ЛИСТ	ЛИСТОВ
Р	1	1

МНИИТЭП ОСК

ИНВ. № ПОДЛ. | ПОДПИСЬ И ДАТА | ВЗАМ. ИНВ. №

Рис.1

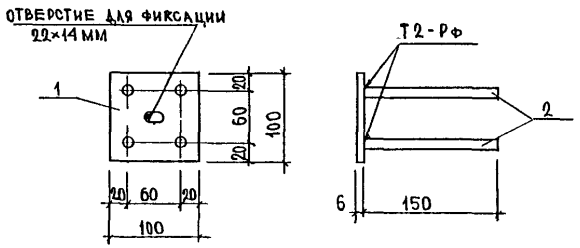

Рис. 2

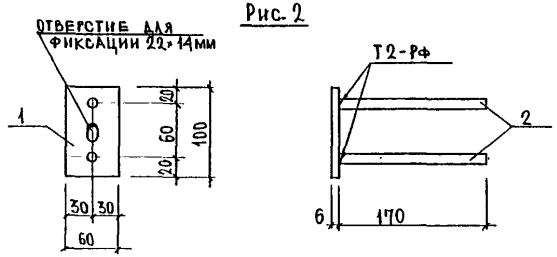

№№ РИС.	МАРКА	ПОЗ.	НАИМЕНОВАНИЕ	КОЛ. ШТ.	ОБОЗНАЧЕНИЕ	МАССА ПОЗИЦИИ КГ	МАССА ИЗДЕЛИЯ КГ
1	М9	1	-100×6 l=100 мм	1		0,47	
		2	ф10 AII l=165 мм	4		0,41	0,88
2	М1-3	1	-100×6 l=60 мм	1		0,28	
		2	ф10 AII l=185 мм	2		0,23	0,51

Прокат по ГОСТ 103-76 из стали марки Ст 3 кп 2.
Арматура по ГОСТ 5781-82.
Сварка в соответствии с ГОСТ 14098-91.

НАЧ. ОТД.	ВАНАГ		РС 1-1725. ЗД.СБ
ГА. СПЕЦ.	БАСКО		
ГА. СПЕЦ.			
ЗАВ. ГР.	ДРОЖДЕВА		Закладные детали. Сборочный чертеж
РАЗРАБ.	ДРОЖДЕВА		
ПРОВЕР.			
Н. КОНТР.			

СТАДИЯ	ЛИСТ	ЛИСТОВ
Р	1	1

МНИИТЭП ОСК

ИНВ. № ПОДЛ. | ПОДПИСЬ И ДАТА | ВЗАМ. ИНВ. №

№№ п/п	Шифр	Наименование	Кол-во листов	Дата ввода	Дата отмены
1	РС1-1709	Панели внутренних стен цоколя			
		Содержание стр. 3	1		
		Пояснительная записка стр. 4-7	4		
		Номенклатура стр. 8,9	2		
		Ведомость расхода стали стр 10	1		
		Сборочные чертежи изделий стр. 11-27	17		
		Арматура стр. 28-31	4		

gost.e-ecolog.ru

РС1-1725.К

Информационная карта

Стадия	Лист	Листов
Р	1	1

МНИИТЭП ОСК