ЗАКРЫТОЕ АКЦИОНЕРНОЕ ОБЩЕСТВО
"ЗАВОД МОСМЕТАЛЛОКОНСТРУКЦИЯ"

УТВЕРЖДАЮ:

Директор ЗАО
"Завод Мосметаллоконструкция"
_____Л.Р.Харланов
"__" _____ 1999г

ДВЕРИ
ИЗ КОМБИНИРОВАННЫХ ПРОФИЛЕЙ

Альбом 5.2

РАЗРАБОТАНО:

Главный инженер ЗАО
"Завод Мосметаллоконструкция
_____Н.И.Тишкин
"__" _____ 1999г

1999г.

Инв.N подл. | Подп. и дата | Взам.инв.N | Инв.N дубл. | Подп. и дата

gost.e-ecolog.ru

1. Рабочие чертежи одностворчатых дверей из комбинированных профилей, разработаны на основании номенклатуры окон и дверей балконных из алюминиевых прессованных профилей с терморазъемом системы " Виднал - прогресс ".

2. Узлы соединений и алюминиевые профили, применяемые в конструкции дверей , освоены ЗАО " Завод Мосметаллоконструкция".

3. Данные изделия предназначены для установки в проемах наружных стен общественных и жилых зданий.

4. Установлена следующая структура условного обозначения (марки) дверей :

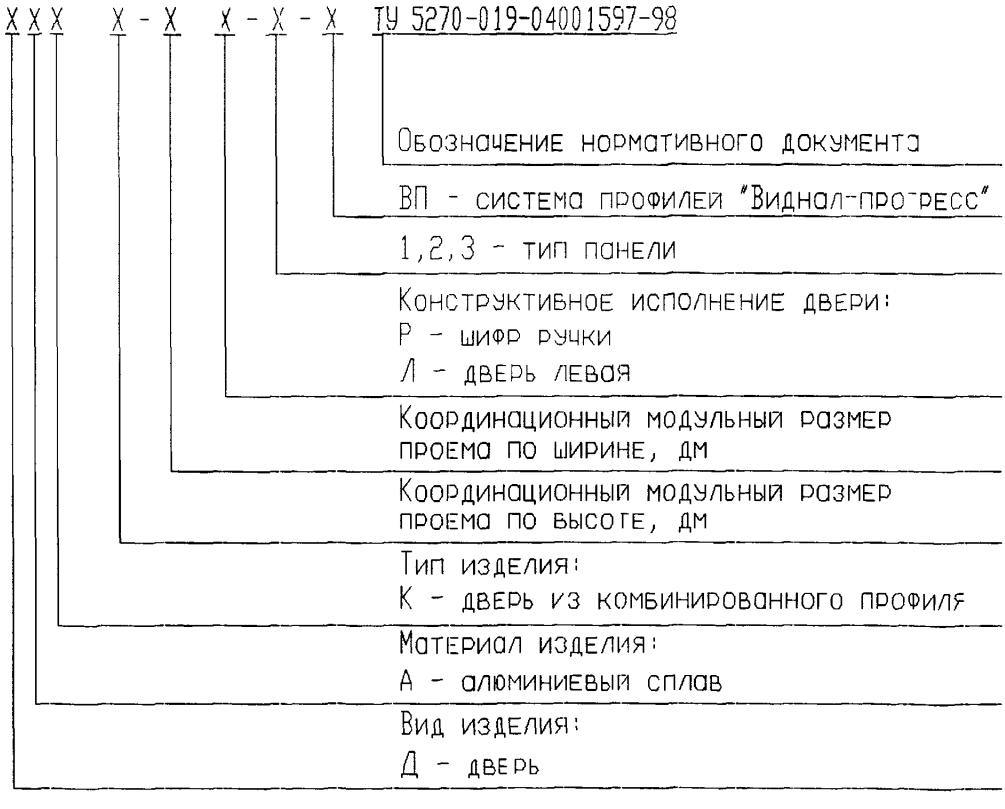

Пример условного обозначения (марки) двери двухстворчатой из комбинированных профилей системы ' Виднал - прогресс ' для проема модульной высотой 21дм и шириной 15дм с ручкой РТАк-06-ВП (Р6) : ДАК 21-15-Р6-ВП

Изм	Лист	N докум.	Подпись	Дата
Разраб.		Васина		
Пров.		Мельник		
Т.контр		Чашников		
Н.контр		Детковская		
Утв.		Лапочкин		

5.2.000.00.00 ПЗ

Двери из комбинированных профилей

Пояснительная записка

Лит	Лист	Листов
	2	4

ЗАО "Завод Мосметаллоконструкция"

Инв N подл. | Подп и дата | Взам.инв.N | Инв.N дубл. | Подп и дата

Пример условного обозначения (марки) двери двухстворчатой левого исполнения из комбинированных профилей системы " Виданал - прогресс " для проема модульной высотой 24дм и шириной 15дм с ручкой РТАк-07-ВП: ДАК 24-15Л-Р7-ВП.

5. Двери из комбинированых профилей должны изготавливаться в соответствии с требованиями ТУ 5270-019-04001597-98.

6. Конструкция блока дверного ДАК предусматривает установку закрывателя дверного.

Эксплуатация дверей без установки закрывателя дверного запрещается.

7. В качестве защитно - декоративного покрытия алюминиевых профилей может применяться анодно - окисное или лакокрасочное покрытие с применением порошковых красителей на основе полиэфирных смол.

Цвет покрытия оговаривается в заказе.

8. Остекление и дверей производится стеклопакетами толщиной 25 мм ГОСТ 24866-89 однокамерными, с обязательной установкой фиксирующих подкладок, согласно ГОСТ 23747-88.

Фиксирующие и опорные подкладки входят в комплект двери.

9. Непрозрачное заполнение дверей должно изготовляться из глухой панели, состоящей из алюминиевых листов толщиной 2мм с заполнением утеплителем (пенополистирол). Толщина глухой панели 24мм.

Система " Виднал - прогресс "	Двери из комбинированных профилей

Номенклатура дверей из комбинированных профилей

H, мм \ B, мм	1475
2100	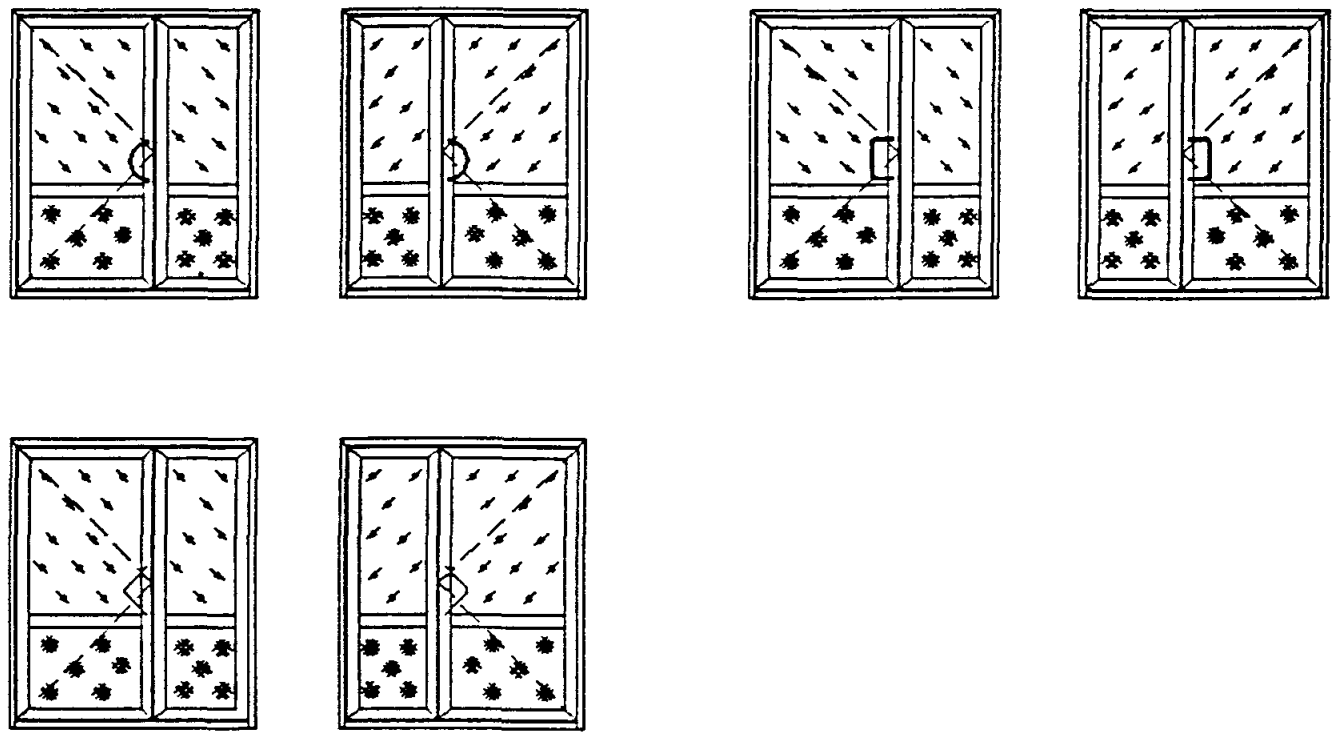
2400	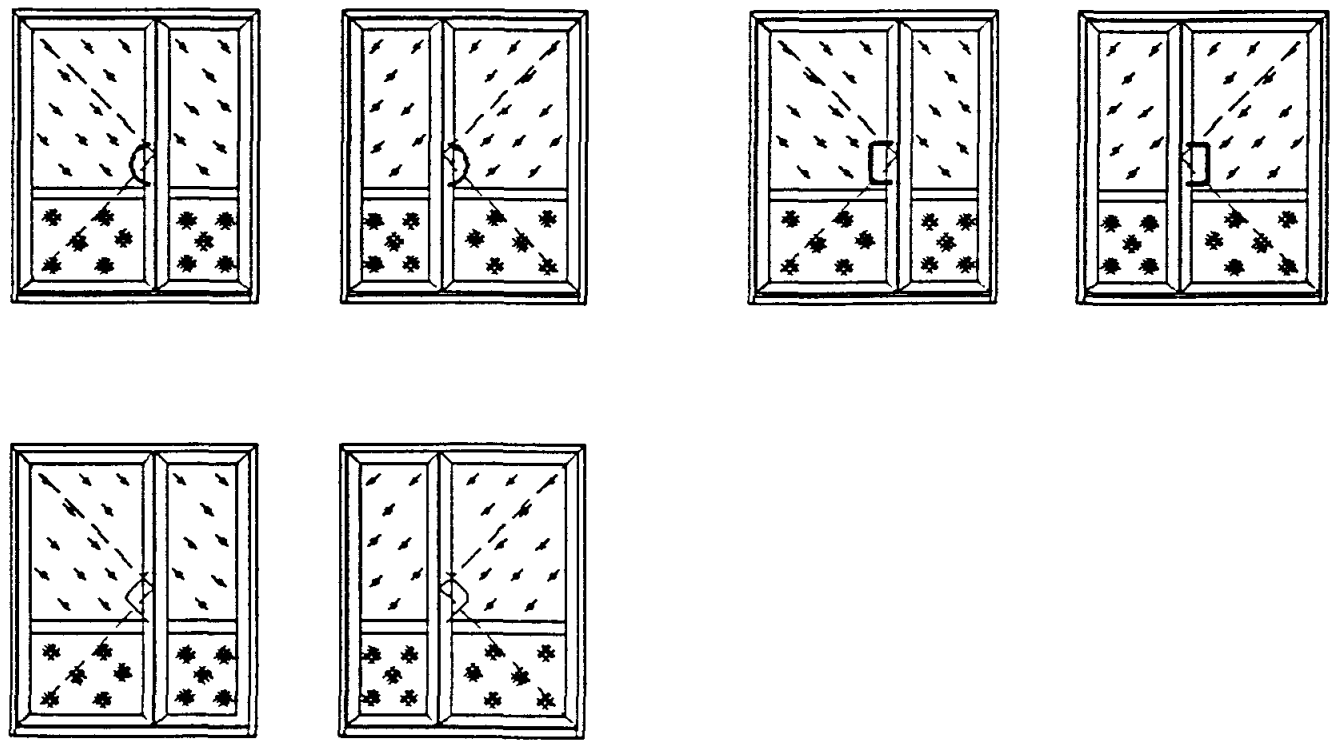

Изм	Лист	N докум.	Подпись	Дата	5.2.000.00.00 ПЗ	Лист 4

Обозначение	Наименование	Примечание
5.2.000.00.00 ОП	Опись документов	на 3-х листах
5.2.000.00.00 ПЗ	Пояснительная записка	на 4-х листах
5.2.001.00.00	Дверь ДАК 21-15-Р6-ВП	
5.2.002.00.00	Дверь ДАК 21-15Л-Р6-ВП	
5.2.003.00.00	Дверь ДАК 21-15-Р7-ВП	
5.2.004.00.00	Дверь ДАК 21-15Л-Р7-ВП	
5.2.005.00.00	Дверь ДАК 21-15-Р11-ВП	
5.2.006.00.00	Дверь ДАК 21-15Л-Р11-ВП	
5.2.007.00.00	—"— ДАК 24-15-Р6-ВП	
5.2.008.00.00	—"— ДАК 24-15Л-Р6-ВП	
5.2.009.00.00	—"— ДАК 24-15-Р7-ВП	
5.2.010.00.00	—"— ДАК 24-15Л-Р7-ВП	
5.2.011.00.00	—"— ДАК 24-15-Р11-ВП	
5.2.012.00.00	—"— ДАК 24-15Л-Р11-ВП	
5.2.000.01.00	Полотно	
5.2.000.02.00	Полотно	
5.2.000.03.00	Полотно	
5.2.000.04.00	Полотно	
5.2.000.05.00	Полотно	
5.2.000.06.00	Полотно	
5.2.000.07.00	Полотно	
5.2.000.08.00	Полотно	

Подп. и дата | Инв. N дубл. | Взам. инв. N | Подп. и дата | Инв. N подл.

Изм	Лист	N докум.	Подпись	Дата
Разраб.		Калинина		
Пров.		Мельник		
Т.контр		Чашников		
Н.контр		Детковская		
Утв.		Лапочкин		

5.2.000.00.00 ОП

Опись документов

Лит.	Лист	Листов
	1	1

ЗАО "Завод Мосметаллоконструкция"

5,2,001,00,00

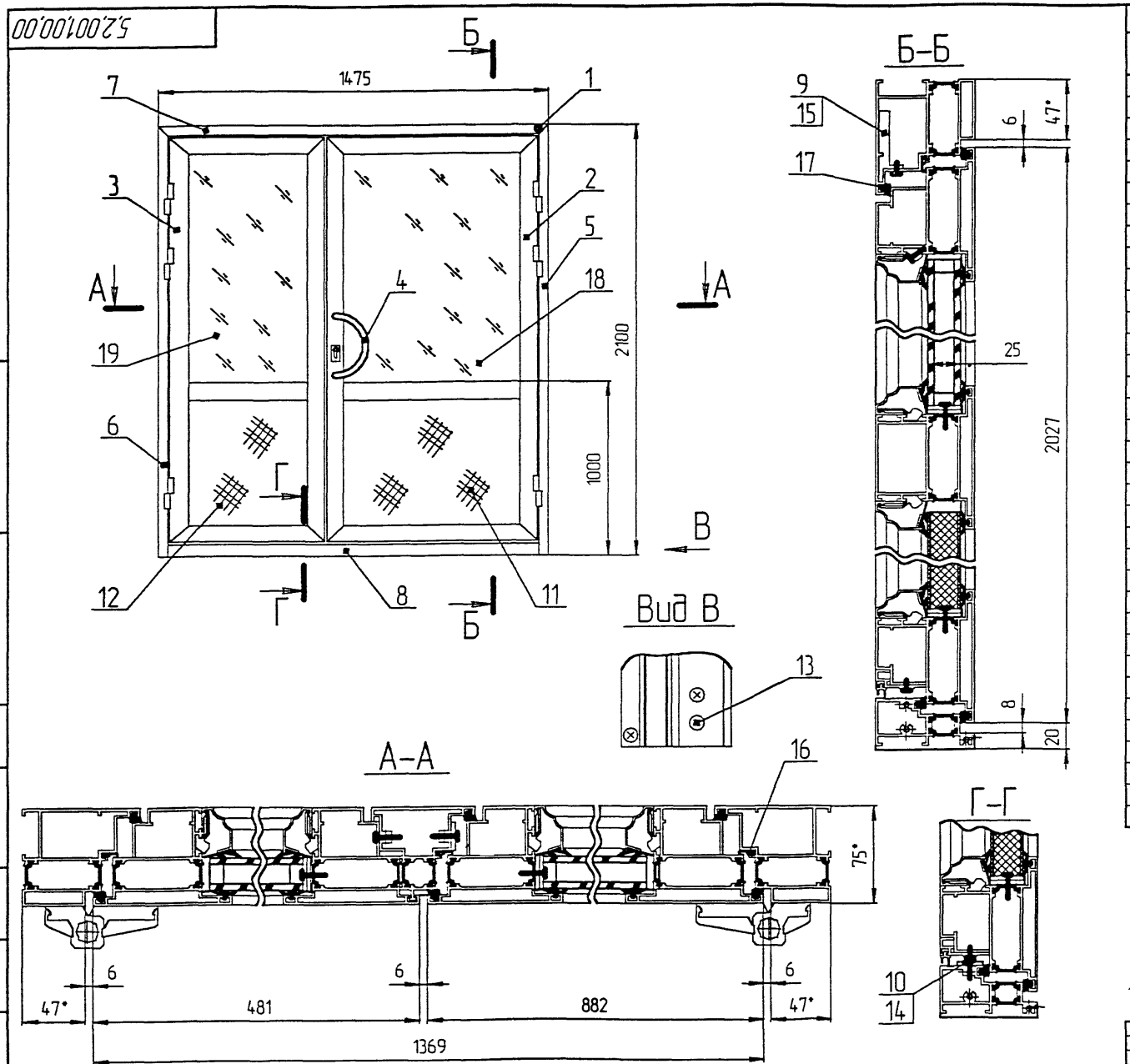

Масса общая – 77,244 кг.,
Масса алюминия – 68,7 кг.,
Масса стеклопакета – 24,643 кг.,
Масса общая со стеклопакетом – 101,887 кг.

Спецификация

Поз	Обозначение	Наименование	Кол.	Масса общая кг ед	Масса общая кг общ	Масса алюминия кг ед	Масса алюминия кг общ	Примечание
		Сборочные единицы						
1	УК-5.02.00	Узел соединения УК5-2	2	0.245	0 49	0.23	0.46	
2	5,2,000,01,00	Полотно	1	24,742	24 742	21,351	21,351	
3	5,2,000,05,00	Полотно	1	24,828	24 828	21,549	21,549	
4	С.354 00.00 00-01	Ручка РТАк-06-ВП	1	1,58	1,58	1,58	1,58	
		Детали						
		СПЛ-05-003/004						
5	5,1,000,00,06	L=2100мм.	1	5 042	5,042	4,731	4,731	
6	5,1,000,00,07	L=2100мм	1	5 042	5 042	4,731	4,731	
7	5,2,000,00,01	L=1475мм	1	3,541	3,541	3,323	3,323	
		СПЛ-05-006/202						
8	5,2,000,00,02	L=1381мм.	1	2,301	2,301	2,096	2,096	
9	5,1,000,00,01	СПЛ-05-210-1; L=297мм.	1	0 24	0 24	0 24	0 24	
10	5,2,000,00,03	Планка шпингалета	2	0 023	0.046	–	–	
		Панель						
11	Б.Ч.	ППС-24 797х706	1	6 302	6 302	6 032	6 032	
12	Б.Ч.	ППС-24 797х305	1	2,723	2,723	2,606	2,606	
13	ВСК-В-05-03	Винт В5х20	6	0 0036	0 02*6	–	–	
14	ВСП-В-05-01	Винт В5х16	4	0 0025	0 01	–	–	
15	ВМП-04-02	Винт М4х12	1	0 0012	0 0012	–	–	
		Материалы						
16	Б.Ч.	ППУ-102-3; L=5359мм	–	0.033	0,177	–	–	
17	Б.Ч.	ППУ-102-4; L=5239мм	–	0.030	0,157	–	–	
		Покупные изделия						
		Стеклопакет						
18	Б.Ч.	706х975х25	1	17 209	17 209	–	–	
19	Б Ч.	305х975х25	1	7 434	7,434			

1.* Размеры для справок.

Изм	Лист	№ докум	Подп	Дата	5,2,001,00,00
Разраб		Калинина			Дверь двухстворчатая ДАК 21-15-Р6-ВП
Пров		Мельник			Лит / Масса / Масштаб
Т контр		Чашников			Лист / Листов
Н контр					МОСМЕК
Утв		Лапочкин			

Копировал Формат А2

Перв примен | Справ № | Подп и дата | Инв № дубл | Взам инв № | Подп и дата | Инв № подл

5.2.002.00.00

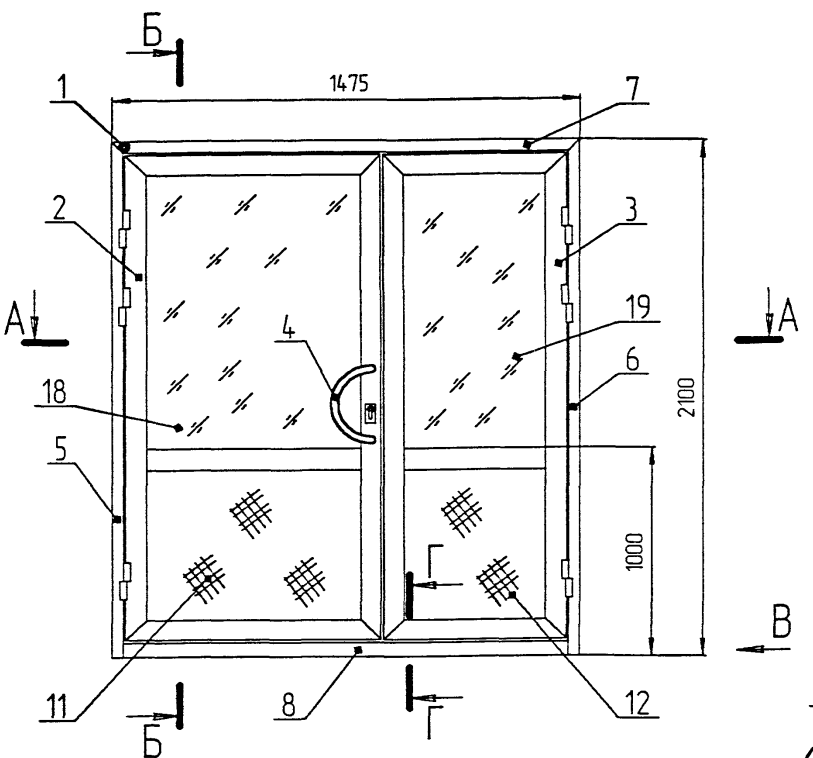

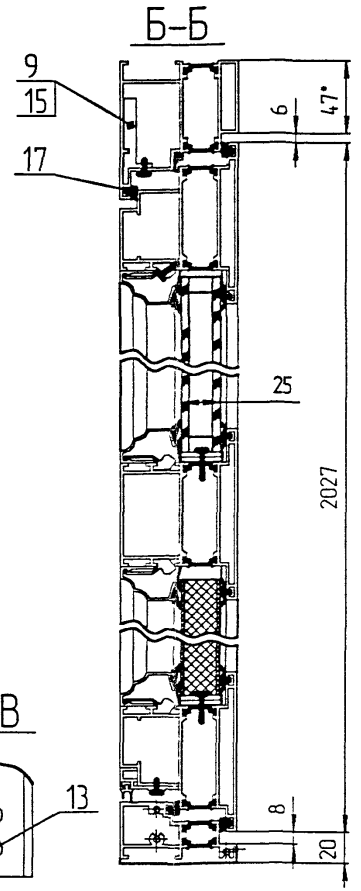

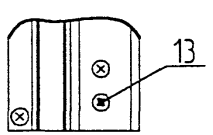

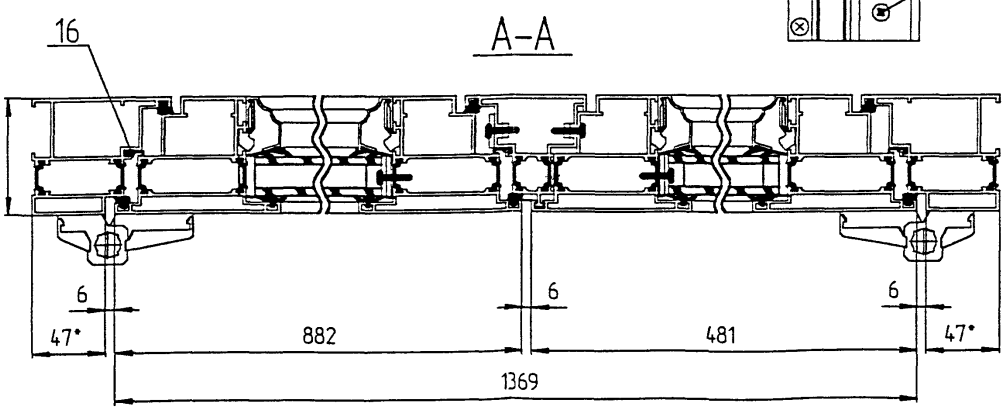

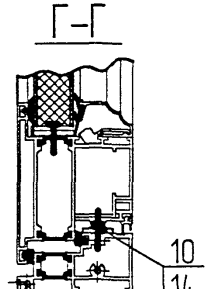

Масса общая - 77,244 кг,
Масса алюминия - 68,7 кг,
Масса стеклопакета - 24,643 кг,
Масса общая со стеклопакетом - 101,887 кг

Спецификация

Поз	Обозначение	Наименование	Кол	Масса общая кг ед	Масса общая кг общ	Масса алюминия кг ед	Масса алюминия кг общ	Примечание
		Сборочные единицы						
1	УК-5 02 00	Узел соединения УК5-2	2	0,245	0,49	0,23	0,46	
2	5,2,000,02,00	Полотно	1	24,742	24,742	21,351	21,351	
3	5 2,000,06,00	Полотно	1	24,828	24,828	21,549	21,549	
4	С 354 00 00 00-01	Ручка РТАк-06-ВП	1	1,58	1,58	1,58	1,58	
		Детали						
		СПЛ-05-003/004						
5	5 1,000,00,07	L=2100мм	1	5 042	5 042	4,731	4,731	
6	5,1,000 00 06	L=2100мм	1	5 042	5 042	4,731	4,731	
7	5,2,000,00,21	L=1475мм	1	3,541	3,541	3,323	3,323	
		СПЛ-05-006/202						
8	5 2,000,00,22	L=1381мм	1	2,301	2,301	2,096	2,096	
9	5 1,000,00,01	СПЛ-05-210-1 L=297мм	1	0,24	0,24	0,24	0,24	
*10	5 2,000 00,03	Планка шпингалета	2	0,023	0,046	-	-	
		Панель						
11	Б Ч	ППС-24 797х706	1	6,302	6,302	6,032	6,032	
12	Б Ч	ППС-24 797х305	1	2,723	2,723	2,606	2,606	
13	ВСК-В-05-03	Винт В5х20	6	0,0036	0,0216	-	-	
14	ВСП-В-05-01	Винт В5х16	4	0,0025	0,01	-	-	
15	ВМП-04-02	Винт М4х12	1	0,0012	0,0012	-	-	
		Материалы						
*16	Б Ч	ППУ-102-3, L=5359мм	-	0,033	0,177	-	-	
17	Б Ч	ППУ-102-4, L=5239мм	-	0,030	0,157	-	-	
		Покупные изделия						
		Стеклопакет						
*18	Б Ч	706х975х25	1	17,209	17,209	-	-	
*19	Б Ч	305х975х25	1	7,434	7,434	-	-	

1* Размеры для справок.

Изм.	Лист	№ докум.	Подп.	Дата
Разраб.		Колинина		
Пров.		Мельник		
Т.контр.		Чашников		
Н.контр.				
Утв.		Лапочкин		

5,2,002,00,00

Дверь двухстворчатая ДАК 21-15Л-Р6-ВП

Лит.	Масса	Масштаб
Лист	Листов	

МОСМЕК

Копировал

Формат А2

5.2.003.00.00

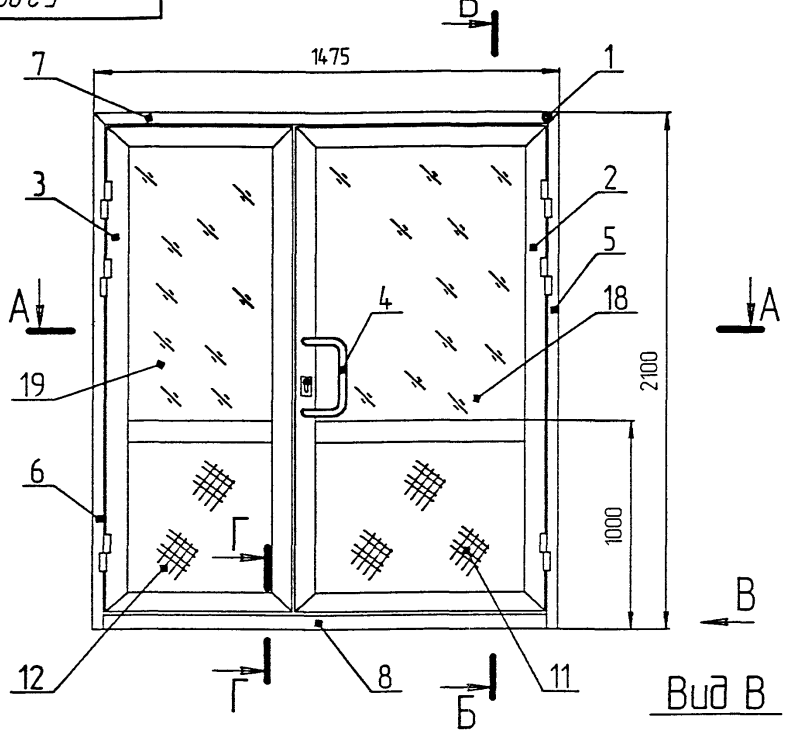

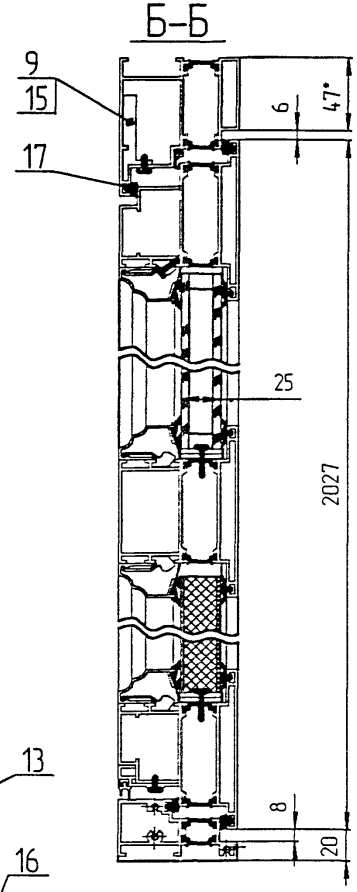

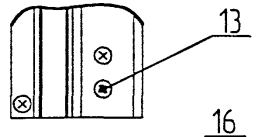

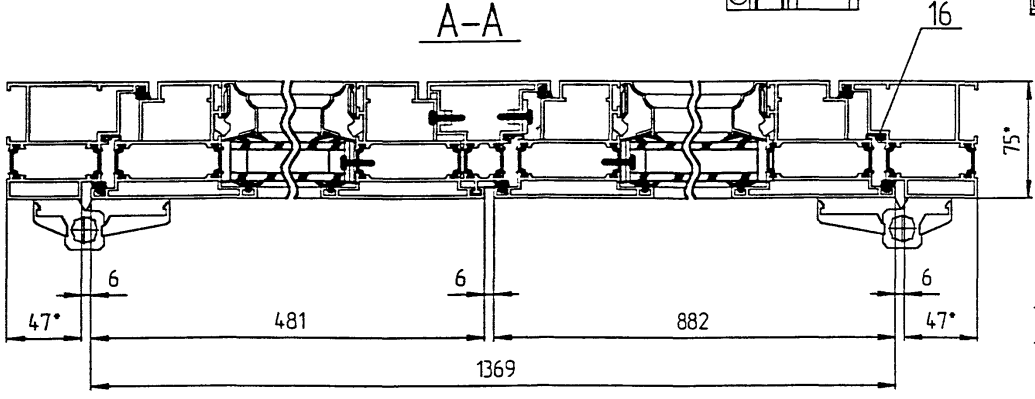

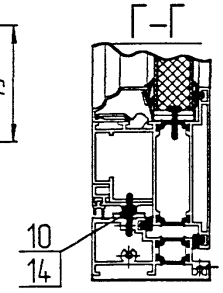

Масса общая - 77,454 кг,
Масса алюминия - 68,91 кг,
Масса стеклопакета - 24,643 кг,
Масса общая со стеклопакетом - 102,097 кг

Спецификация

Поз	Обозначение	Наименование	Кол	Масса общая кг ед	Масса общая кг общ	Масса алюминия кг ед	Масса алюминия кг общ	Примечание
		Сборочные единицы						
1	УК-5 02 00	Узел соединения УКБ-2	2	0,245	0,49	0,23	0,46	
2	5,2,000 01,00	Полотно	1	24,742	24,742	21,351	21,351	
3	5,2 000,05,00	Полотно	1	24,828	24,828	21,549	21,549	
4	С 355 00 00 00-01	Ручка РТАк-07-ВП	1	1,79	1,79	1,79	1,79	
		Детали						
		СПЛ-05-003/004						
5	5,1,000,00,06	L=2100мм	1	5,042	5,042	4,731	4,731	
6	5,1,000,00,07	L=2100мм	1	5,042	5,042	4,731	4,731	
7	5,2,000,00,01	L=1475мм	1	3,541	3,541	3,323	3,323	
		СПЛ-05-006/202						
8	5,2,000,00,02	L=1381мм	1	2,301	2,301	2,096	2,096	
9	5,1,000 00 01	СПЛ-05-210-1 L=297мм	1	0,24	0,24	0,24	0,24	
10	5,2 000,00,03	Планка шпингалета	2	0,023	0,046	-	-	
		Панель						
11	Б Ч	ППС-24 797х706	1	6,302	6,302	6,032	6,032	
12	Б Ч	ППС-24 797х305	1	2,723	2,723	2,606	2,606	
13	ВСК-В-05-03	Винт В5х20	6	0,0036	0,0216	-	-	
14	ВСП-В-05-01	Винт В5х16	4	0,0025	0,01	-	-	
15	ВМП-04-02	Винт М4х12	1	0,0012	0,0012	-	-	
		Материалы						
16	Б Ч	ППУ-102-3 L=5359мм	-	0,033	0,177	-	-	
17	Б Ч	ППУ-102-4 L=5239мм	-	0,030	0,157	-	-	
		Покупные изделия						
		Стеклопакет						
18	Б Ч	706х975х25	1	17,209	17,209	-	-	
19	Б Ч	305х975х25	1	7,434	7,434			

1* Размеры для справок

Изм.	Лист	№ докум.	Подп.	Дата
Разраб.		Калинина		
Пров.		Мельник		
Т.контр.		Чашников		
Н.контр.				
Утв.		Лавричин		

5,2,003,00,00

Дверь двухстворчатая ДАК 21-15-Р7-ВП

Лит.	Масса	Масштаб

МОСМЕК

Копировал

Формат А2

Перв. примен.

Справ. №

Подп. и дата

Инв. № дубл.

Взам. инв. №

Подп. и дата

Инв. № подл.

5.2.004.00.00

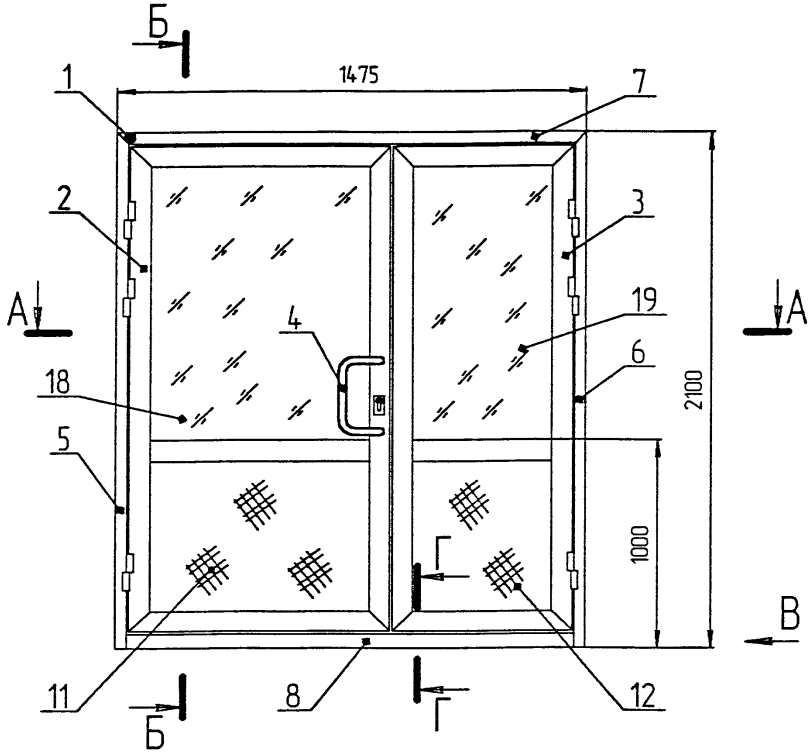

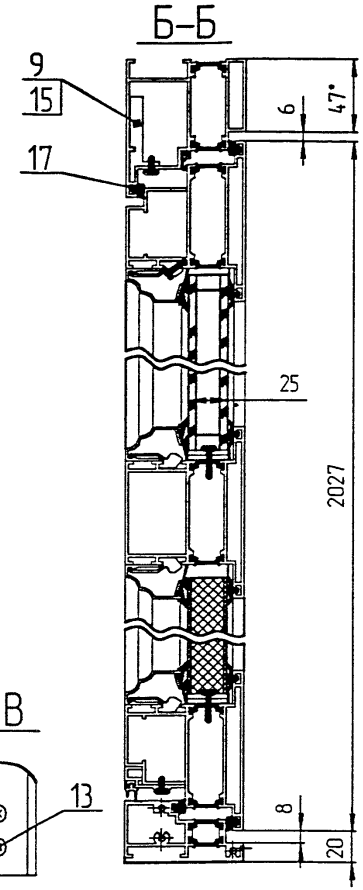

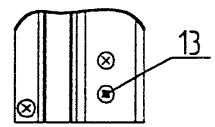

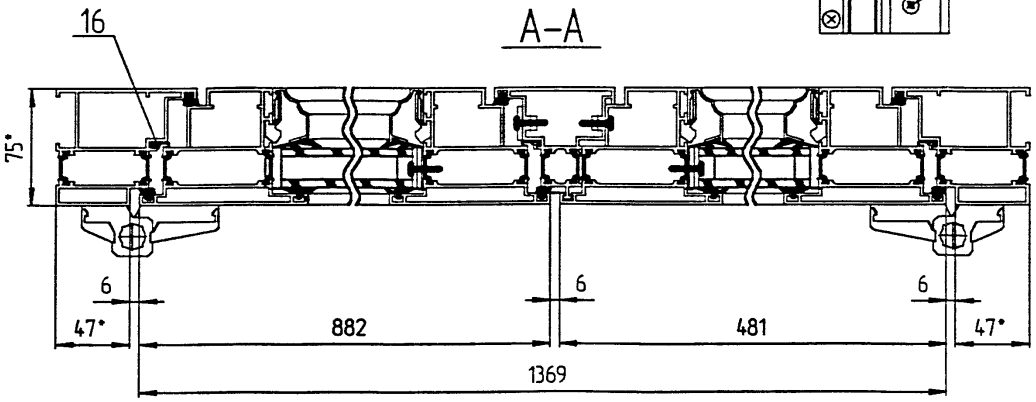

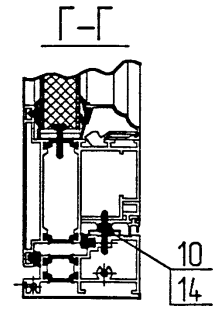

Спецификация

Поз	Обозначение	Наименование	Кол	Масса общая кг ед	Масса общая кг общ	Масса алюминия кг ед	Масса алюминия кг общ	Примечание
		Сборочные единицы						
1	УК-5 02.00	Узел соединения УК5-2	2	0.245	0.49	0.23	0.46	
2	5.2.000.02.00	Полотно	1	24.742	24.742	21.351	21.351	
3	5.2.000.06.00	Полотно	1	24.828	24.828	21.549	21.549	
4	С.355 00 00 00-01	Ручка РТАк-07-ВП	1	1.79	1.79	1.79	1.79	
		Детали						
		СПЛ-05-003/004						
5	5.1.000.00.07	L=2100мм.	1	5.042	5.042	4.731	4.731	
6	5.1.000.00.06	L=2100мм.	1	5.042	5.042	4.731	4.731	
7	5.2.000.00.21	L=1475мм.	1	3.541	3.541	3.323	3.323	
		СПЛ-05-006/202						
8	5.2.000.00.22	L=1381мм.	1	2.301	2.301	2.096	2.096	
9	5.1.000.00.01	СПЛ-05-210-1; L=297мм	1	0.24	0.24	0.24	0.24	
10	5.2.000.00.03	Планка шпингалета	2	0.023	0.046	–	–	
		Панель						
11	Б.Ч.	ППС-24 797х706	1	6.302	6.302	6.032	6.032	
12	Б.Ч.	ППС-24 797х305	1	2.723	2.723	2.606	2.606	
13	ВСК-В-05-03	Винт В5х20	6	0.0036	0.0216	–	–	
14	ВСП-В-05-01	Винт В5х16	4	0.0025	0.01	–	–	
15	ВМП-04-02	Винт М4х12	1	0.0012	0.0012	–	–	
		Материалы						
16	Б.Ч.	ППУ-102-3; L=5359мм	–	0.033	0.177	–	–	
17	Б.Ч.	ППУ-102-4; L=5239мм	–	0.030	0.157	–	–	
		Покупные изделия						
		Стеклопакет						
18	Б.Ч.	706х975х25	1	17.209	17.209	–	–	
19	Б.Ч.	305х975х25	1	7.434	7.434			

1.* Размеры для справок.

Масса общая – 77,454 кг.,
Масса алюминия – 68,91 кг.,
Масса стеклопакета – 24,643 кг.,
Масса общая со стеклопакетом – 102,097 кг.

Изм.	Лист	№ докум.	Подп.	Дата	5.2.004.00.00
Разраб.		Колпинна			Дверь двухстворчатая ДАК 21-15Л-Р7-ВП
Пров.		Мельник			Лит. / Масса / Масштаб
Т.контр.		Чашников			Лист / Листов
Н.контр.					МОСМЕК
Утв.		Лопачкин			

Копировал — Формат А2

Перв. примен. | Справ. № | Подп. и дата | Инв. № дубл. | Взам. инв. № | Подп. и дата | Инв. № подл.

5,2,005,00,00

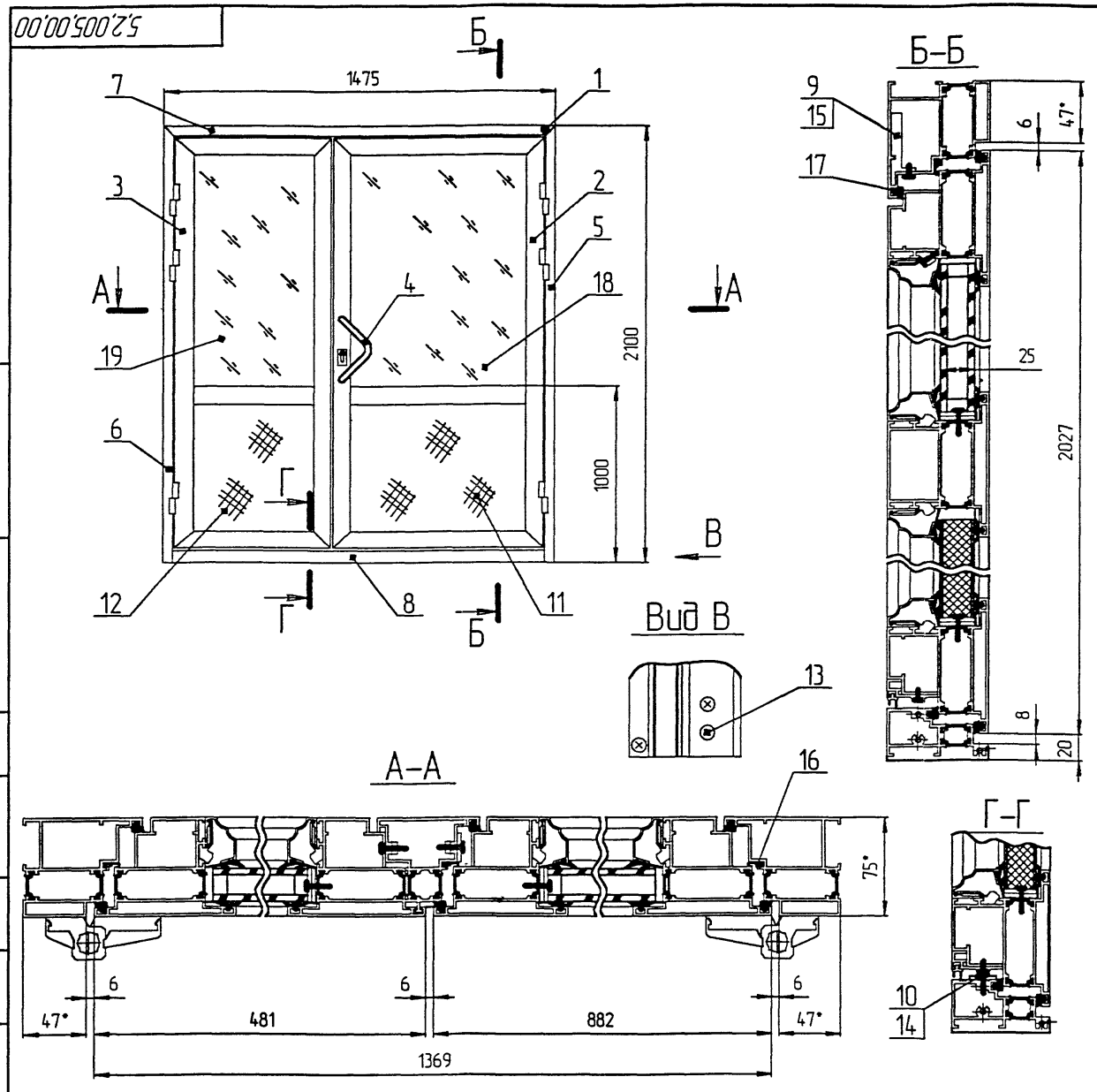

Масса общая – 77,104 кг,
Масса алюминия – 68,56 кг.,
Масса стеклопакета – 24,643 кг.,
Масса общая со стеклопакетом – 101,747 кг

Спецификация

Поз	Обозначение	Наименование	Кол	Масса общая кг ед	Масса общая кг общ	Масса алюминия кг ед	Масса алюминия кг общ	Примечание
		Сборочные единицы						
1	УК-5 02 00	Узел соединения УК5-2	2	0.245	0 49	0 23	0.46	
2	5,2,000,01,00	Полотно	1	24,742	24,742	21,351	21,351	
3	5,2 000,05,00	Полотно	1	24,828	24,828	21,549	21,549	
4	С 469 00 00 00-01	Ручка РТАк-11-ВП	1	1,44	1,44	1,44	1,44	
		Детали						
		СПЛ-05-003/004						
5	5,1,000,00,06	L=2100мм	1	5,042	5,042	4,731	4,731	
6	5,1,000 00,07	L=2100мм	1	5 042	5,042	4,731	4,731	
7	5,2,000 00,01	L=1475мм	1	3,541	3,541	3,323	3,323	
		СПЛ-05-006/202						
8	5,2,000 00,02	L=1381мм	1	2,301	2,301	2,096	2 096	
9	5,1,000,00,01	СПЛ-05-210-1; L=297мм.	1	0 24	0 24	0 24	0 24	
10	5,2,000,00,03	Планка шпингалета	2	0 023	0 046	–	–	
		Панель						
11	Б Ч	ППС-24 797х706	1	6 302	6 302	6 032	6 032	
12	Б Ч.	ППС-24 797х305	1	2 723	2,723	2,606	2 606	
13	ВСК-В-05-03	Винт В5х20	6	0 0036	0 0216	–	–	
14	ВСП-В-05-01	Винт В5х16	4	0 0025	0 01	–	–	
15	ВМП-04-02	Винт М4х12	1	0 0012	0 0012	–	–	
		Материалы						
16	Б Ч	ППУ-102-3, L=5359мм	–	0 033	0,177	–	–	
17	Б Ч	ППУ-102-4, L=5239мм	–	0 030	0,157	–	–	
		Покупные изделия						
		Стеклопакет						
18	Б Ч	706х975х25	1	17 209	17 209	–	–	
19	Б Ч	305х975х25	1	7,434	7,434			

1.* Размеры для справок.

Изм	Лист	№ докум	Подп	Дата	5,2,005,00,00
Разраб		Колмина			Дверь двухстворчатая ДАК 21-15-Р11-ВП
Пров		Мельник			Лит / Масса / Масштаб
Т.контр		Чашников			Лист / Листов
Н.контр					МОСМЕК
Утв		Лопачкин			

Копировал Формат А2

Перв примен | Справ № | Подп и дата | Инв № дубл | Взам инв № | Подп и дата | Инв № подл

5.2.006.00.00

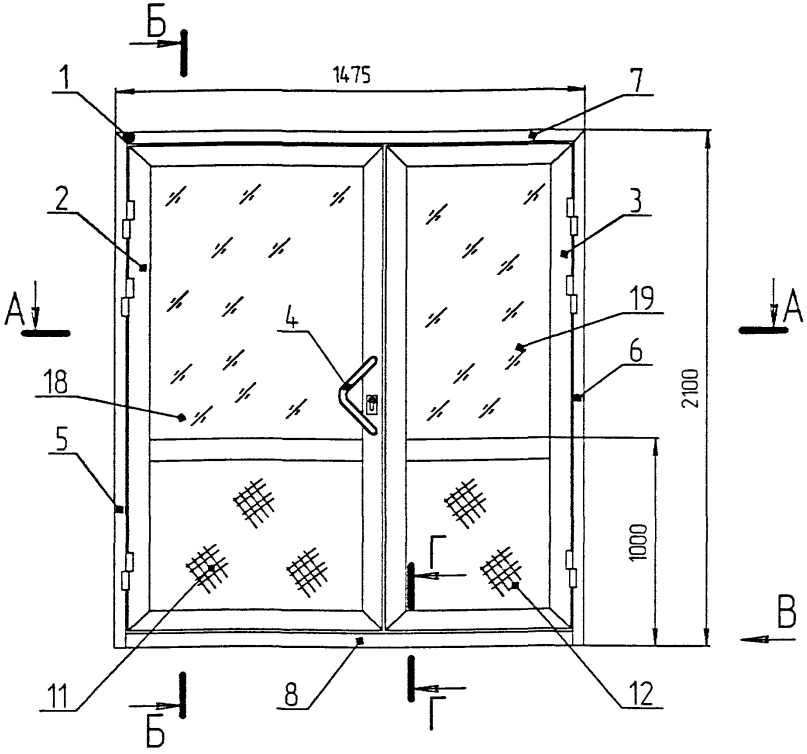

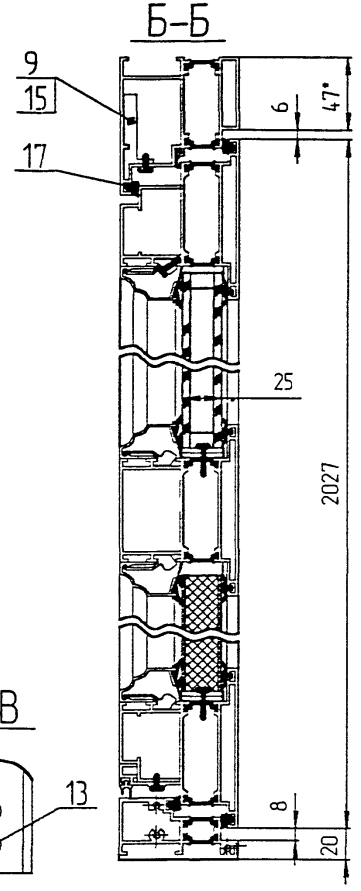

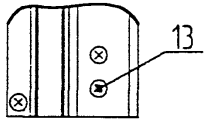

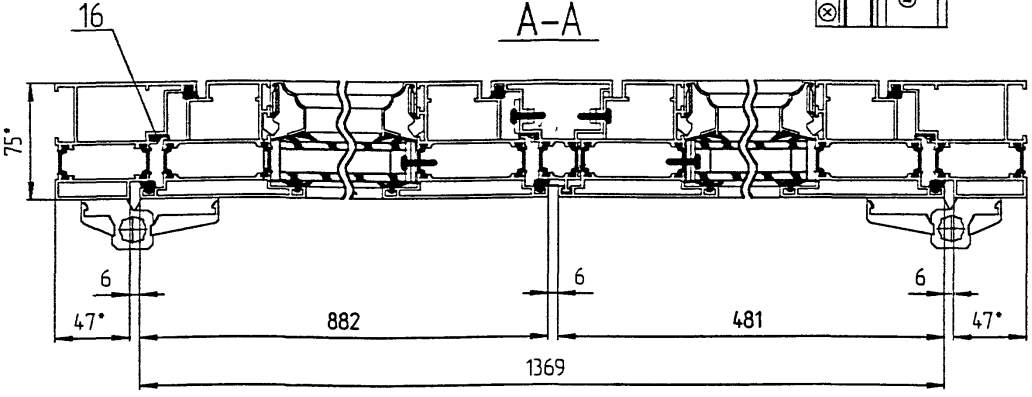

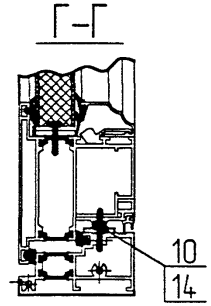

Спецификация

Поз	Обозначение	Наименование	Кол	Масса общая кг ед	Масса общая кг общ	Масса алюминия кг ед	Масса алюминия кг общ	Примечание
		Сборочные единицы						
1	УК-5 02 00	Узел соединения УК5-2	2	0,245	0,49	0,23	0,46	
2	5,2,000,02,00	Полотно	1	24,742	24,742	21,351	21,351*	
3	5,2,000,06,00	Полотно	1	24,828	24,828	21,549	21,549	
4	С 469 00 00 00-01	Ручка РТАк-11-ВП	1	1,44	1,44	1,44	1,44	
		Детали						
		СПЛ-05-003/004						
5	5,1,000 00,07	L=2100мм	1	5,042	5,042	4,731	4,731*	
6	5,1,000,00 06	L=2100мм	1	5,042	5,042	4,731	4,731*	
7	5,2,000 00,21	L=1475мм	1	3,541	3,541	3,323	3,323	
		СПЛ-05-006/202						
8	5 2,000 00,22	L=1381мм	1	2,301	2,301	2,096	2,096	
9	5 1,000 00,01	СПЛ-05-210-1 L=297мм	1	0,24	0,24	0,24	0,24	
10	5 2,000 00,03	Планка шпингалета	2	0,023	0,046	–	–	
		Панель						
11	Б Ч	ППС-24 797х706	1	6,302	6,302	6,032	6,032	
12	Б Ч	ППС-24 797х305	1	2,723	2,723	2,606	2,606	
13	ВСК-В-05-03	Винт В5х20	6	0,0036	0,0216	–	–	
14	ВСП-В-05-01	Винт В5х16	4	0,0025	0,01	–	–	
15	ВМП-04-02	Винт М4х12	1	0,0012	0,0012	–	–	
		Материалы						
16	Б Ч	ППУ-102-3 L=5359мм	–	0,033	0,177	–	–	
17	Б Ч	ППУ-102-4 L=5239мм	–	0,030	0,157	–	–	
		Покупные изделия						
		Стеклопакет						
18	Б Ч	706х975х25	1	17,209	17,209	–	–	
19	Б Ч	305х975х25	1	7,434	7,434			

1* Размеры для справок

Масса общая – 77,104 кг,
Масса алюминия – 68,56 кг,
Масса стеклопакета – 24,643 кг,
Масса общая со стеклопакетом – 101,747 кг

Гл.инж.пр.	Ушников			
Н.контр.	Лопочкин			

5,2,006,00,00

Дверь двухстворчатая ДАК 21-15Л-Р11-ВП

Лит. | Масса | Масштаб

МОСМЕК

Копировал | Формат А2

Перв. примен.
Справ. №
Подп. и дата
Инв. № дубл.
Взам. инв. №
Подп. и дата
Инв. № подл.

5,2,007,00,00

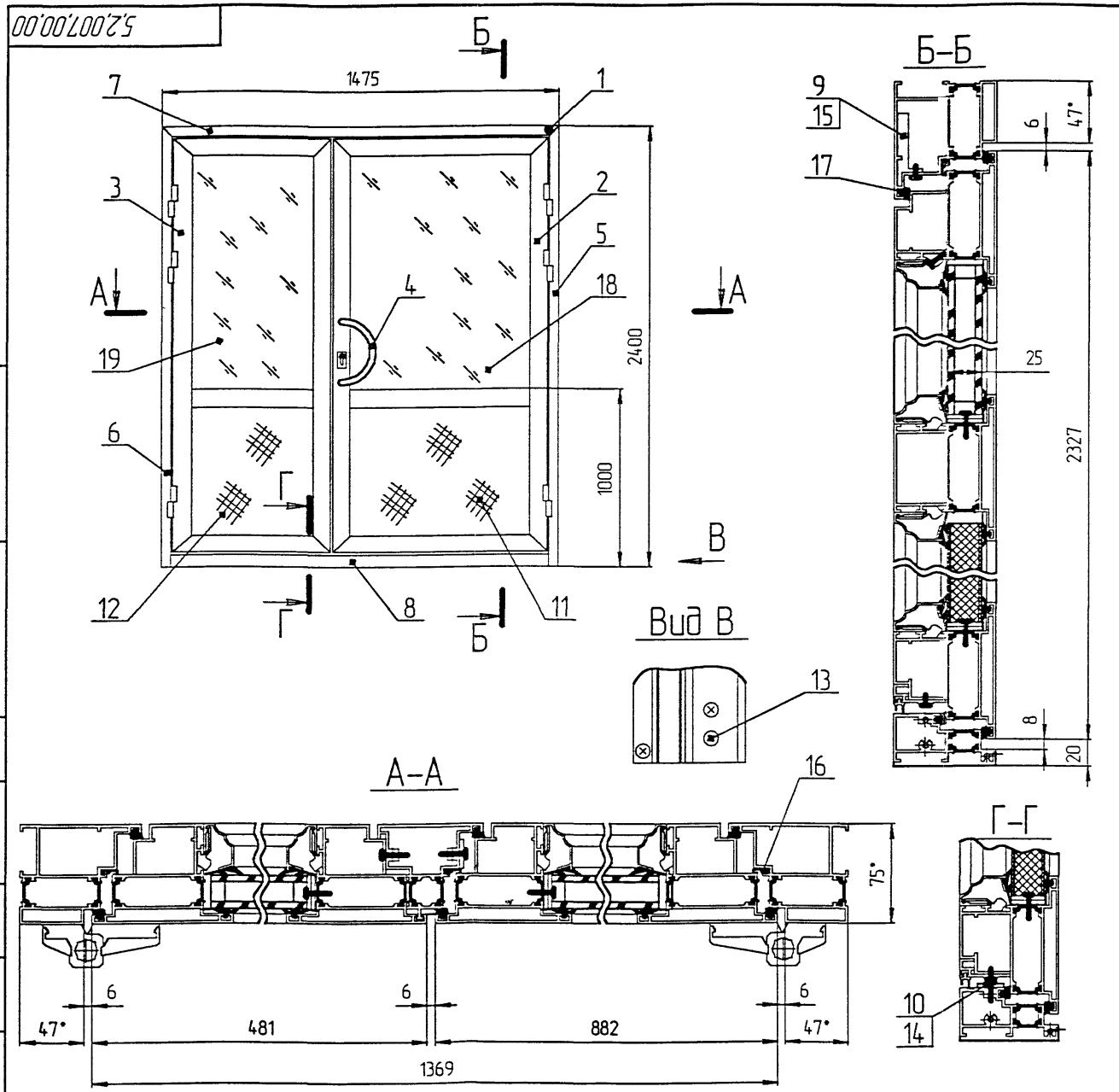

Масса общая – 83,118 кг,
Масса алюминия – 73,977 кг,
Масса стеклопакета – 32,226 кг,
Масса общая со стеклопакетом – 115 343 кг

Спецификация

Поз	Обозначение	Наименование	Кол	Масса общая кг ед	Масса общая кг общ	Масса алюминия кг ед	Масса алюминия кг общ	Примечание
		Сборочные единицы						
1	УК-5 02 00	Узел соединения УК5-2	2	0.245	0 49	0 23	0 46	
2	5 2 000 03 00	Полотно	1	26 638	26 638	23 039	23 039	
3	5 2 000 07 00	Полотно	1	27 327	27 327	23,786	23,786	
4	С 354 00 00 00-01	Ручка РТАк-06-ВП	1	1,58	1,58	1,58	1,58	
		Детали						
		СПЛ-05-003/004						
5	5,1000,00,06-01	L=2400мм	1	5 762	5 762	5 407	5 407	
6	5,1000 00 07-01	L=2400мм	1	5 762	5 762	5 407	5 407	
7	5,2 000,00 01	L=1475мм	1	3,541	3,541	3,323	3,323	
		СПЛ-05-006/202						
8	5 2 000 00 02	L=1381мм	1	2,301	2,301	2 096	2 096	
9	5,1000 00 01	СПЛ-05-210-1 L=297мм	1	0 24	0 24	0 24	0 24	
10	5,2 000 00,03	Планка шпингалета	2	0 023	0 046	–	–	
		Панель						
11	Б Ч	ППС-24 797х706	1	6 302	6 302	6 032	6 032	
12	Б Ч	ППС-24 797х305	1	2 723	2 723	2 606	2 606	
13	ВСК-В-05-03	Винт В5х20	6	0 0036	0 0216	–	–	
14	ВСП-В-05-01	Винт В5х16	4	0 0025	0 01	–	–	
15	ВМП-04-02	Винт М4х12	1	0 0012	0 0012	–	–	
		Материалы						
16	Б Ч	ППУ-102-3, L=5959мм	–	0 033	0,197	–	–	
17	Б Ч	ППУ-102-4, L=5839мм	–	0 030	0,175	–	–	
		Покупные изделия						
		Стеклопакет						
18	Б Ч	706х1275х25	1	22,504	22,504	–	–	
19	Б Ч	305х1275х25	1	9,722	9,722			

1* Размеры для справок

Изм	Лист	№ докум	Подп	Дата	5,2,007,00,00
Разраб		Калинина			Дверь двухстворчатая ДАК 24-15-Р6-ВП
Пров		Чельник			
Т.контр		Чушников			
Н.контр					
Утв		Юрочкин			

Лит | Масса | Масштаб

Лист | Листов

МОСМЕК

Копировал | Формат А2

Перв. примен | Справ. № | Подп. и дата | Инв. № дубл | Взам. инв. № | Подп. и дата | Инв. № подл

5,2,008,00,00

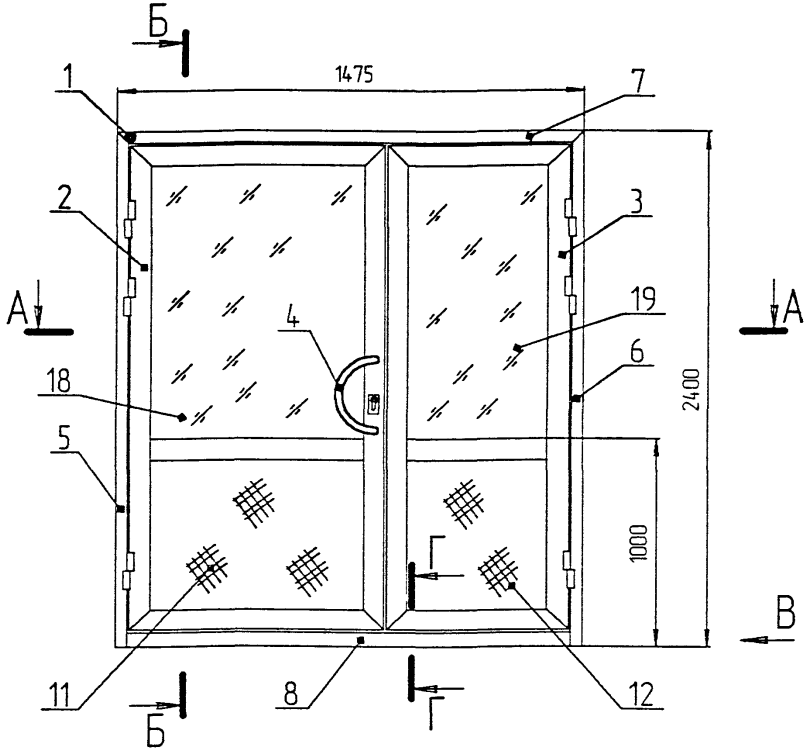

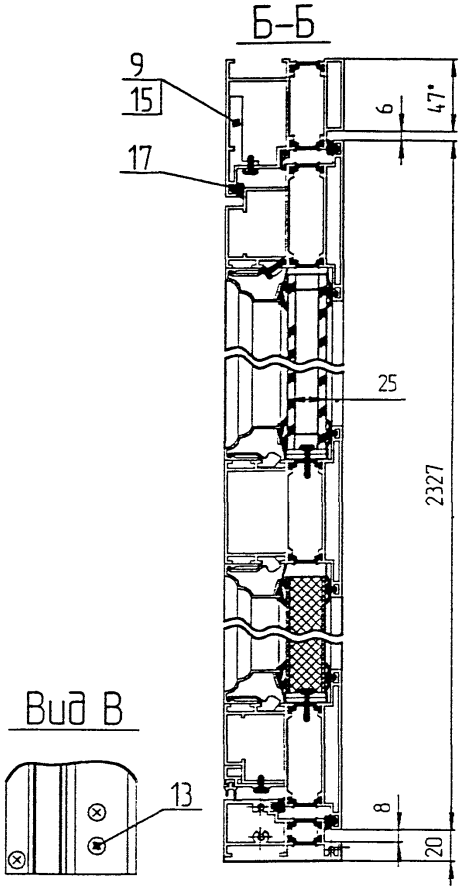

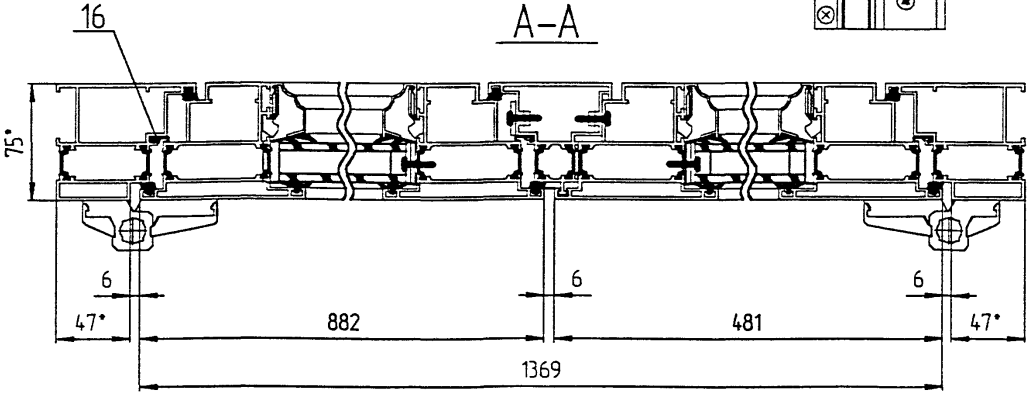

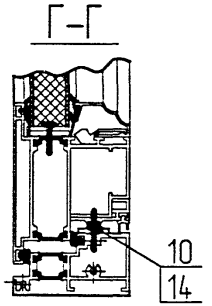

Спецификация

Поз	Обозначение	Наименование	Кол	Масса общая кг ед	Масса общая кг общ	Масса алюминия кг ед	Масса алюминия кг общ	Примечание
		Сборочные единицы						
1	УК-5 02 00	Узел соединения УК5-2	2	0,245	0,49	0,23	0,46	
2	5,2,000,04,00	Полотно	1	26,638	26,638	23,039	23,039	
3	5,2,000,08,00	Полотно	1	27,327	27,327	23,786	23,786	
4	С.354 00 00 00-01	Ручка РТАк-06-ВП	1	1,58	1,58	1,58	1,58	
		Детали						
		СПЛ-05-003/004						
5	5,1,000,00,07-01	L=2400мм	1	5,762	5,762	5,407	5,407	
6	5,1,000,00,06-01	L=2400мм	1	5,762	5,762	5,407	5,407	
7	5,2,000 00,21	L=1475мм	1	3,541	3,541	3,323	3,323	
		СПЛ-05-006/202						
8	5,2,000 00,22	L=1381мм	1	2,301	2,301	2,096	2,096	
9	5,1,000,00,01	СПЛ-05-210-1; L=297мм	1	0,24	0,24	0,24	0,24	
10	5,2,000 00,03	Планка шпингалета	2	0,023	0,046	–	–	
		Панель						
11	Б Ч	ППС-24 797х706	1	6,302	6,302	6,032	6,032	
12	Б Ч	ППС-24 797х305	1	2,723	2,723	2,606	2,606	
13	ВСК-В-05-03	Винт В5х20	6	0,0036	0,0216	–	–	
14	ВСП-В-05-01	Винт В5х16	4	0,0025	0,01	–	–	
15	ВМП-04-02	Винт М4х12	1	0,0012	0,0012	–	–	
		Материалы						
16	Б Ч	ППУ-102-3; L=5959мм	–	0,033	0,197	–	–	
17	Б Ч.	ППУ-102-4 L=5839мм	–	0,030	0,175	–	–	
		Покупные изделия						
		Стеклопакет						
18	Б Ч	706х1275х25	1	22,504	22,504	–	–	
19	Б Ч	305х1275х25	1	9,722	9,722			

1.* Размеры для справок.

Масса общая – 83,118 кг,
Масса алюминия – 73,977 кг,
Масса стеклопакета – 32,226 кг.,
Масса общая со стеклопакетом – 115,343 кг

Изм	Лист	№ докум	Подп	Дата
Разраб		Калинина		
Пров		Мельник		
Т.контр		Чашников		
Н.контр				
Утв		Лапочкин		

5,2,008,00,00

Дверь двухстворчатая ДАК 24-15Л-Р6-ВП

Лит | Масса | Масштаб

Лист | Листов

МОСМЕК

Копировал | Формат А2

Перв. примен. | Справ. № | Подп. и дата | Инв. № дубл. | Взам. инв. № | Подп. и дата | Инв. № подл.

5,2,009,00,00

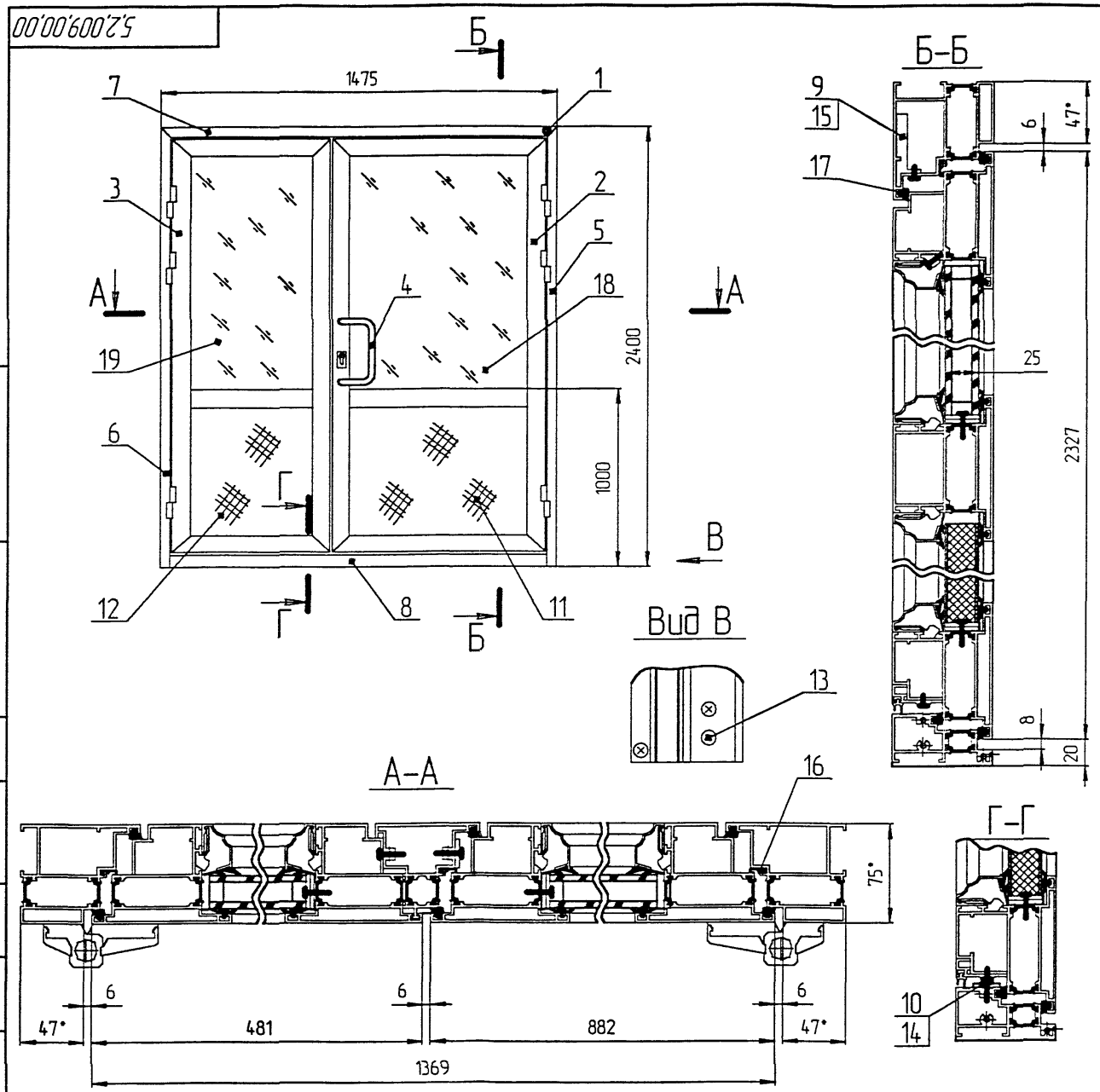

Масса общая – 83,328 кг.,
Масса алюминия – 74,187 кг.,
Масса стеклопакета – 32,226 кг.,
Масса общая со стеклопакетом – 115,553 кг.

Спецификация

Поз	Обозначение	Наименование	Кол	Масса общая кг ед	Масса общая кг общ	Масса алюминия кг ед	Масса алюминия кг общ	Примечание
		Сборочные единицы						
1	УК-5.02.00	Узел соединения УК5-2	2	0.245	0.49	0.23	0.46	
2	5,2,000,03,00	Полотно	1	26,638	26 638	23,039	23,039	
3	5,2,000,07,00	Полотно	1	27,327	27,327	23,786	23,786	
4	С.355 00 00.00-01	Ручка РТАк-07-ВП	1	1,79	1,79	1,79	1,79	
		Детали						
		СПЛ-05-003/004						
5	5,1,000,00,06-01	L=2400мм.	1	5,762	5 762	5 407	5,407	
6	5,1,000,00,07-01	L=2400мм.	1	5 762	5 762	5 407	5 407	
7	5,2,000,00,01	L=1475мм.	1	3,541	3,541	3,323	3,323	
		СПЛ-05-006/202						
8	5,2,000,00,02	L=1381мм.	1	2,301	2,301	2,096	2,096	
9	5,1,000,00,01	СПЛ-05-210-1; L=297мм.	1	0 24	0 24	0.24	0 24	
10	5,2,000,00,03	Планка шпингалета	2	0 023	0.046	–	–	
		Панель						
11	Б Ч.	ППС-24 797x706	1	6 302	6 302	6 032	6 032	
12	Б.Ч.	ППС-24 797x305	1	2 723	2,723	2,606	2,606	
13	ВСК-В-05-03	Винт В5x20	6	0 0036	0 0216	–	–	
14	ВСП-В-05-01	Винт В5x16	4	0 0025	0 01	–	–	
15	ВМП-04-02	Винт М4x12	1	0 0012	0 0012	–	–	
		Материалы						
16	Б.Ч.	ППУ-102-3; L=5959мм	–	0 033	0,197	–	–	
17	Б.Ч.	ППУ-102-4; L=5839мм	–	0 030	0,175	–	–	
		Покупные изделия						
		Стеклопакет						
18	Б.Ч.	706x1275x25	1	22,504	22,504	–	–	
19	Б Ч.	305x1275x25	1	9,722	9,722			

1.* Размеры для справок.

Изм	Лист	№ докум	Подп	Дата	5,2,009,00,00
Разраб		Калинина			Дверь двухстворчатая ДАК 24-15-Р7-ВП
Пров		Мельник			Лит / Масса / Масштаб
Т контр		Чашников			Лист / Листов
Н контр					МОСМЕК
Утв		Лопачкин			

Копировал Формат А2

Инв № подл | Подп и дата | Взам инв № | Инв № дубл | Подп и дата | Справ № | Перв примен

5.2.010.00.00

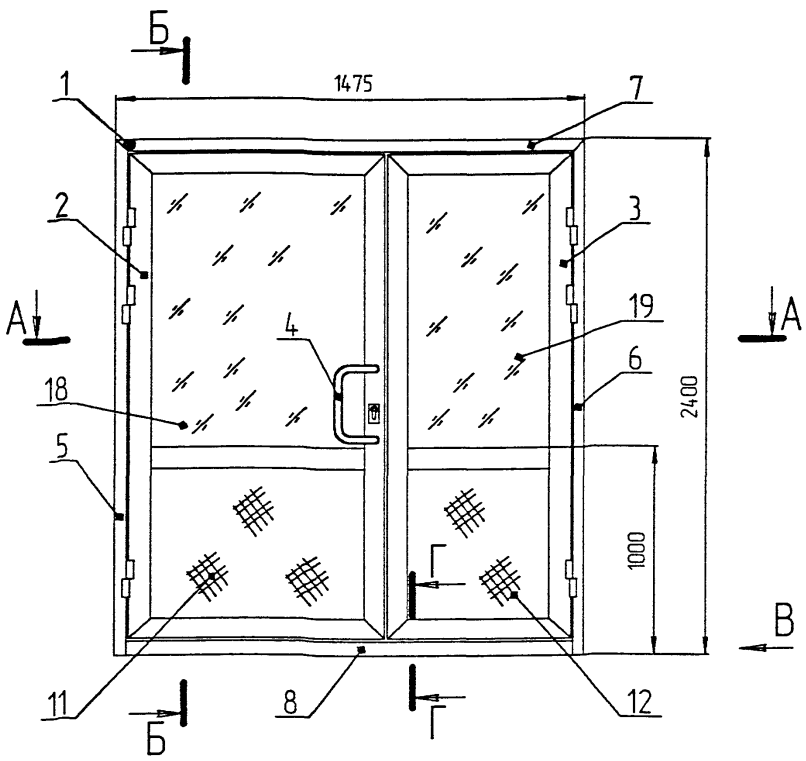

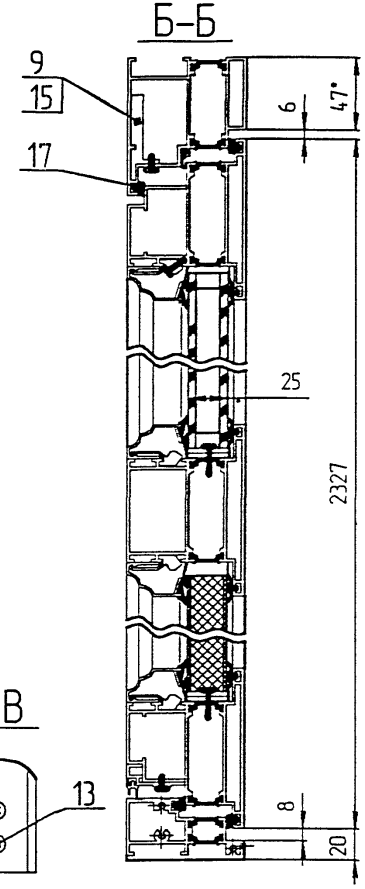

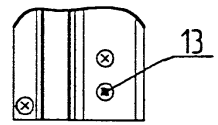

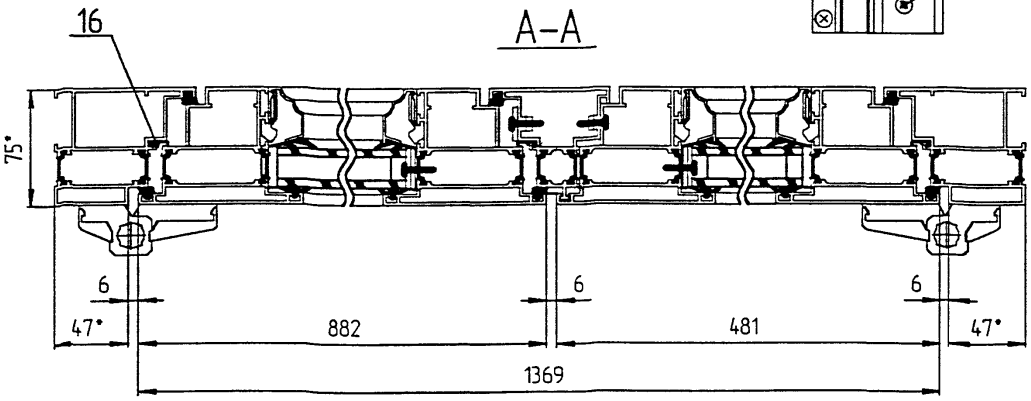

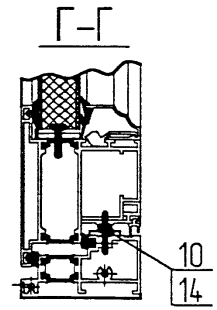

Спецификация

Поз	Обозначение	Наименование	Кол	Масса об-щая, кг ВП	Масса об-щая, кг ПВП	Масса алю-миния, кг ВП	Масса алю-миния, кг ПВП	Приме-чание
		Сборочные единицы						
1	УК-5 02 00	Узел соединения УК5-2	2	0,245	0,49	0,23	0,46	
2	5,2,000 04 00	Полотно	1	26,638	26,638	23,039	23,039	
3	5,2,000 08 00	Полотно	1	27,327	27,327	23,786	23,786	
4	С355 00 00 00-01	Ручка РТАк-07-ВП	1	1,79	1,79	1,79	1,79	
		Детали						
		СПЛ-05-003/004						
5	5,1,000,00,07-01	L=2400мм	1	5,762	5,762	5,407	5,407	
6	5,1,000,00,06-01	L=2400мм	1	5,762	5,762	5,407	5,407	
7	5,2,000,00,21	L=1475мм	1	3,541	3,541	3,323	3,323	
		СПЛ-05-006/202						
8	5,2 000 00,22	L=1381мм	1	2,301	2,301	2,096	2,096	
9	5,1,000,00 01	СПЛ-05-210-1, L=297мм	1	0,24	0,24	0,24	0,24	
10	5,2 000,00 03	Планка шпингалета	2	0,023	0,046	–	–	
		Панель						
11	Б Ч	ППС-24 797х706	1	6,302	6,302	6,032	6,032	
12	Б Ч	ППС-24 797х305	1	2,723	2,723	2,606	2,606	
13	ВСК-В-05-03	Винт В5х20	6	0,0036	0,0216	–	–	
14	ВСП-В-05-01	Винт В5х16	4	0,0025	0,01	–	–	
15	ВМП-04-02	Винт М4х12	1	0,0012	0,0012	–	–	
		Материалы						
16	Б Ч	ППУ-102-3, L=5959мм	–	0,033	0,197	–	–	
17	Б Ч	ППУ-102-4, L=5839мм	–	0,030	0,175	–	–	
		Покупные изделия						
		Стеклопакет						
18	Б Ч	706х1275х25	1	22,504	22,504	–	–	
19	Б Ч	305х1275х25	1	9,722	9,722			

1* Размеры для справок

Масса общая – 83,328 кг,
Масса алюминия – 74,187 кг,
Масса стеклопакета – 32,226 кг,
Масса общая со стеклопакетом – 115,553 кг

					5,2,010,00,00
Изм.	Лист	№ докум.	Подп.	Дата	Дверь двухстворчатая ДАК 24-15Л-Р7-ВП
Разраб.		Колмина			Лит. / Масса / Масштаб
Пров.		Мельник			Лист / Листов
Т.контр.		Чешников			МОСМЕК
Н.контр.					
Утв.		Ларочкин			

Копировал Формат А2

Перв. примен.
Справ. №
Подп. и дата
Инв. № подл.
Взам. инв. №
Инв. № дубл.
Подп. и дата
Подп. и дата
Инв. № подл.

5,2,011,00,00

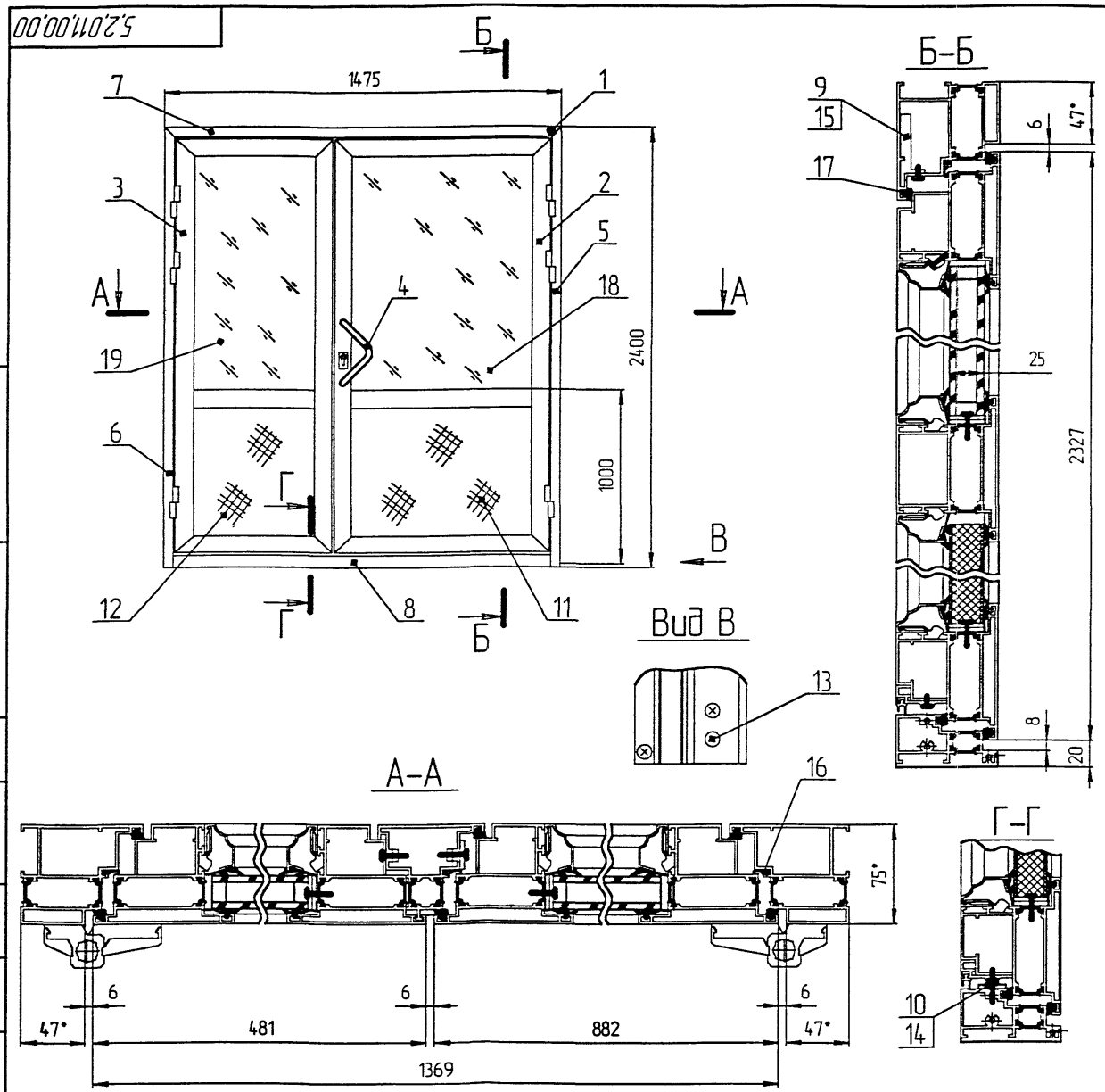

Масса общая – 82,978 кг,
Масса алюминия – 73,837 кг,
Масса стеклопакета – 32,226 кг.,
Масса общая со стеклопакетом – 115,203 кг.

Спецификация

Поз	Обозначение	Наименование	Кол	Масса общая кг ед	Масса общая кг общ	Масса алюминия кг ед	Масса алюминия кг общ	Примечание
		Сборочные единицы						
1	УК-5 02 00	Узел соединения УК5-2	2	0.245	0 49	0 23	0 46	
2	5,2,000,03,00	Полотно	1	26 638	26,638	23,039	23 039	
3	5,2,000,07,00	Полотно	1	27 327	27,327	23,786	23,786	
4	С.469 00 00 00-01	Ручка РТАк-11-ВП	1	1,44	1,44	1,44	1,44	
		Детали						
		СПЛ-05-003/004						
5	5,1,000,00,06-01	L=2400мм.	1	5 762	5 762	5 407	5 407	
6	5,1,000,00,07-01	L=2400мм.	1	5 762	5 762	5 407	5 407	
7	5,2,000,00,01	L=1475мм	1	3,541	3,541	3,323	3,323	
		СПЛ-05-006/202						
8	5,2,000,00,02	L=1381мм	1	2,301	2,301	2 096	2 096	
9	5,1,000,00,01	СПЛ-05-210-1· L=297мм.	1	0 24	0 24	0 24	0 24	
10	5,2,000,00,03	Планка шпингалета	2	0 023	0 046	–	–	
		Панель						
11	Б Ч.	ППС-24 797х706	1	6 302	6 302	6 032	6 032	
12	Б Ч.	ППС-24 797х305	1	2 723	2 723	2,606	2 606	
13	ВСК-В-05-03	Винт В5х20	6	0 0036	0 0216	–	–	
14	ВСП-В-05-01	Винт В5х16	4	0 0025	0 01	–	–	
15	ВМП-04-02	Винт М4х12	1	0 0012	0 0012	–	–	
		Материалы						
16	Б Ч.	ППУ-102-3; L=5959мм	–	0 033	0,197	–	–	
17	Б Ч.	ППУ-102-4, L=5839мм	–	0 030	0,175	–	–	
		Покупные изделия						
		Стеклопакет						
18	Б Ч.	706х1275х25	1	22,504	22,504	–	–	
19	Б Ч	305х1275х25	1	9,722	9,722			

1.* Размеры для справок.

Изм	Лист	№ докум	Подп	Дата	5,2,011,00,00
Разраб		Колинина			Дверь двухстворчатая ДАК 24-15-Р11-ВП
Пров		Мельник			Лит / Масса / Масштаб
Т контр		Чашников			Лист / Листов
Н контр					МОСМЕК
Утв		Лопачкин			

Копировал Формат А2

Перв примен | Справ № | Подп и дата | Инв № дубл | Взам инв № | Подп и дата | Инв № подл

5.2.012.00.00

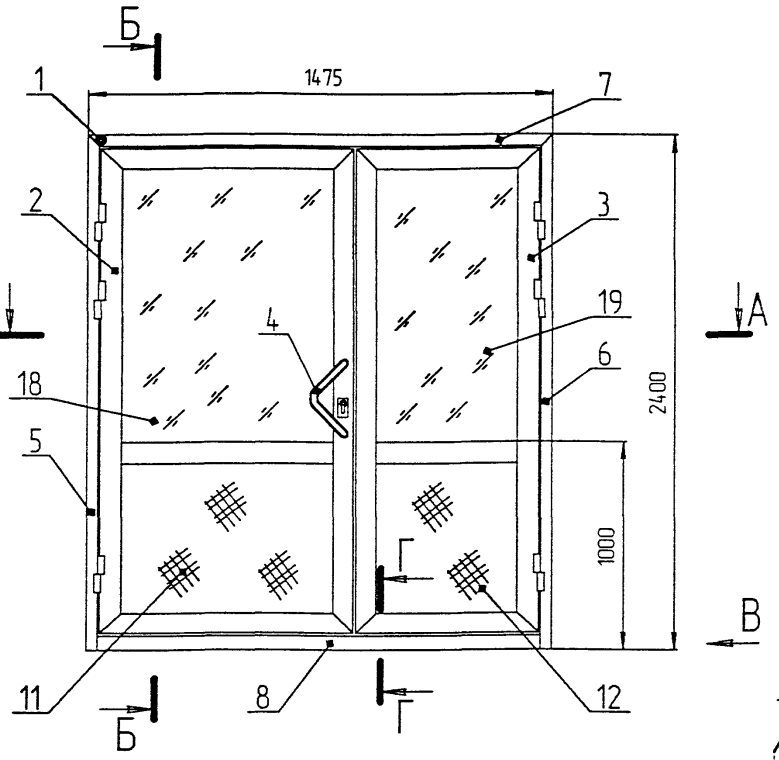

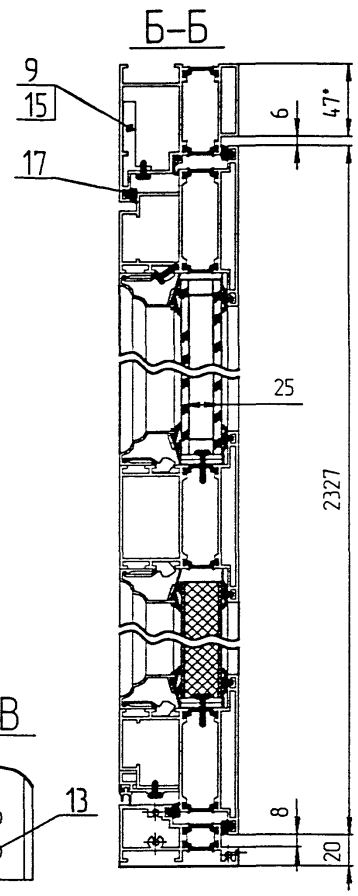

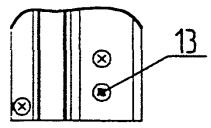

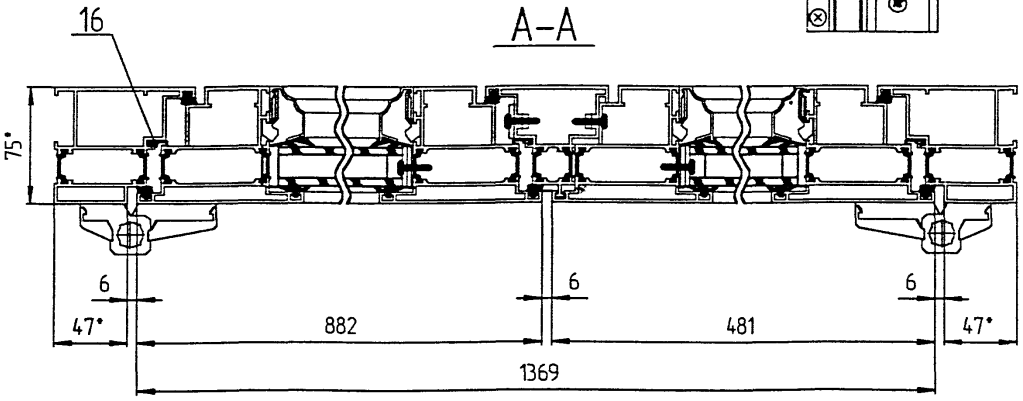

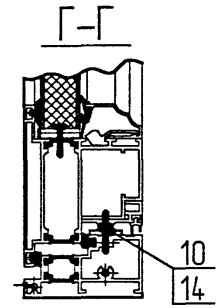

Спецификация

Поз	Обозначение	Наименование	Кол	Масса общая, кг ед	Масса общая, кг общ	Масса алюминия, кг ед	Масса алюминия, кг общ	Примечание
		Сборочные единицы						
1	УК-5.02.00	Узел соединения УК5-2	2	0.245	0.49	0.23	0.46	
2	5.2.000.04.00	Полотно	1	26.638	26.638	23.039	23.039	
3	5.2.000.08.00	Полотно	1	27.327	27.327	23.786	23.786	
4	С 469 00 00 00-01	Ручка РТАк-11-ВП	1	1.44	1.44	1.44	1.44	
		Детали						
		СПЛ-05-003/004						
5	5.1.000.00.07-01	L=2400мм	1	5.762	5.762	5.407	5.407	
6	5.1.000.00.06-01	L=2400мм	1	5.762	5.762	5.407	5.407	
7	5.2.000.00.21	L=1475мм	1	3.541	3.541	3.323	3.323	
		СПЛ-05-006/202						
8	5.2.000.00.22	L=1381мм	1	2.301	2.301	2.096	2.096	
9	5.1.000.00.01	СПЛ-05-210-1; L=297мм.	1	0.24	0.24	0.24	0.24	
10	5.2.000.00.03	Планка шпингалета	2	0.023	0.046	–	–	
		Панель						
11	Б Ч	ППС-24 797х706	1	6.302	6.302	6.032	6.032	
12	Б Ч	ППС-24 797х305	1	2.723	2.723	2.606	2.606	
13	ВСК-В-05-03	Винт В5х20	6	0.0036	0.0216	–	–	
14	ВСП-В-05-01	Винт В5х16	4	0.0025	0.01	–	–	
15	ВМП-04-02	Винт М4х12	1	0.0012	0.0012	–	–	
		Материалы						
16	Б Ч.	ППУ-102-3; L=5959мм	–	0.033	0.197	–	–	
17	Б Ч	ППУ-102-4; L=5839мм	–	0.030	0.175	–	–	
		Покупные изделия						
		Стеклопакет						
18	Б Ч.	706х1275х25	1	22.504	22.504	–	–	
19	Б Ч.	305х1275х25	1	9.722	9.722			

1* Размеры для справок.

Масса общая – 82,978 кг,
Масса алюминия – 73,837 кг.,
Масса стеклопакета – 32,226 кг.,
Масса общая со стеклопакетом – 115,203 кг.

Изм.	Лист	№ докум.	Подп.	Дата
Разраб.		Калинина		
Пров.		Мельник		
Т.контр.		Чашников		
Н.контр.				
Утв.		Лапочкин		

5,2,012,00,00

Дверь двухстворчатая ДАК 24-15/1-Р11-ВП

Лит.	Масса	Масштаб
Лист	Листов	

МОСМЕК

Копировал Формат А2

Перв. примен.
Справ. №
Подп. и дата
Инв. № дубл.
Взам. инв. №
Подп. и дата
Инв. № подл.

5.2.000.01.00

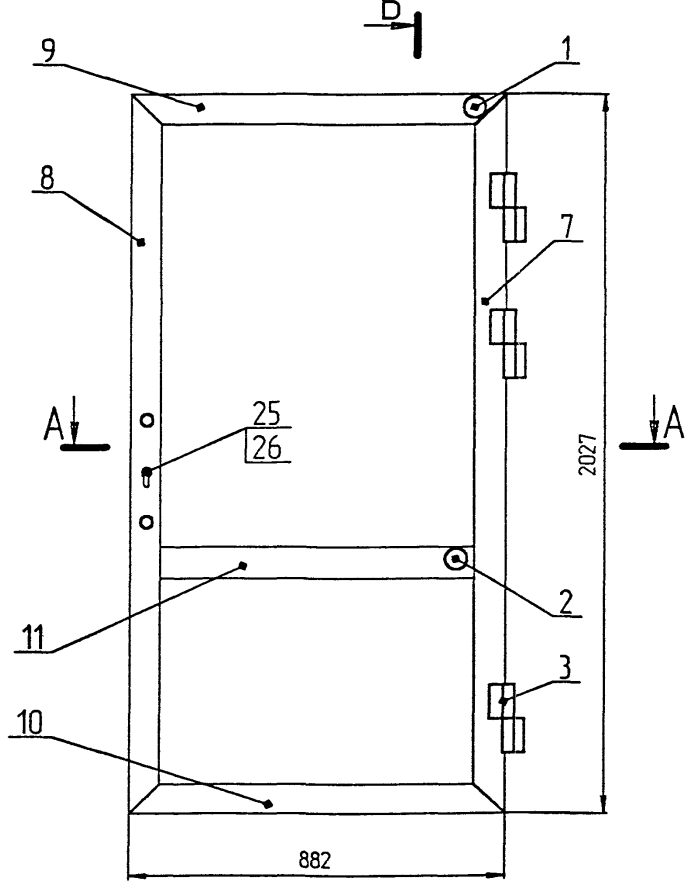

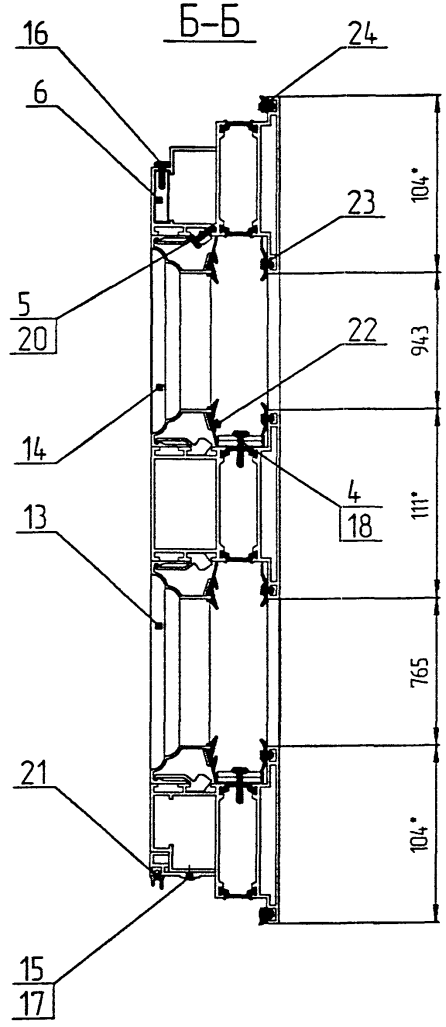

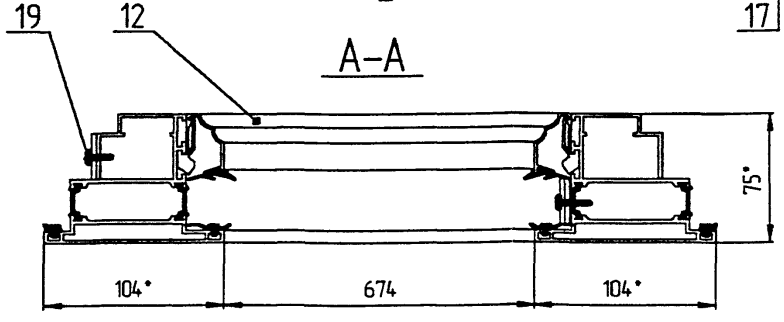

1* Размеры для справок.

Масса общая – 24,742 кг.,
Масса алюминия – 21,351 кг.

Спецификация

Поз	Обозначение	Наименование	Кол	Масса общая кг ед	Масса общая кг общ	Масса алюминия кг ед	Масса алюминия кг общ	Примечание
		Сборочные единицы						
1	УК-5.01.00	Узел соединения УК5-1	4	0.385	1.54	0.37	1.48	
2	УК-5 03.00	Узел соединения УК5-3	2	0.109	0.218	0.009	0.018	
3	С.432.00.00.00	Петля ПВА-4П-ВП	3	0.565	1.695	0.345	1.035	
		Детали						
4	С.372.00 00.00	Подкладка фиксирующая	16	0.006	0.096	–	–	
5	5,1,000,00,03	СПЛ-05-209; L=30мм	26	0.01	0,26	0.01	0,26	
6	5,1,000,00,02	СПА-2279-41; L=116мм	1	0 08	0.08	0 08	0.08	
		СПЛ-05-001/002						
7	5,1,000,00,13	L=2027мм.	1	5,222	5,222	4,922	4,922	
8	5,1,000,00,11	L=2027мм.	1	5,222	5,222	4,922	4,922	
9	5,2,000,00,19	L=882мм.	1	2,272	2,272	2,141	2,141	
10	5,2,000,00,05-01	L=882мм	1	2,272	2,272	2,141	2,141	
		СПЛ-05-007/008						
11	5,2,000,00,07-01	L=718мм.	1	1,987	1,987	1,881	1,881	
		СПЛ-05-208						
12	5,2,000,00,09-01	L=718мм.	4	0,241	0,962	0,241	0,962	
13	5,1,000,00,20-01	L=809мм.	2	0,271	0,542	0,271	0,542	
14	5,1,000,00,20-02	L=987мм.	2	0,331	0,661	0,331	0,661	
15	5,2,000,00,20	СПЛ-05-213; L=798мм.	1	0,306	0,306	0,306	0,306	
16	ВМП-04-02	Винт М4х12	1	0,0012	0,0012	–	–	
17	ВСП-В-05-01	Винт В5х16	3	0,0025	0,0075	–	–	
18	ВСП-В-04-01	Винт В4х14	8	0,0013	0,0104	–	–	
19	ВМП-05-04	Винт М5х14	4	0,0036	0,144	–	–	
		Стандартные изделия						
20	ГОСТ 1476-75	Винт М4х12.48	26	0,0012	0,031	–	–	
		Материалы						
21	Б.Ч.	ПРЧ-В-67; L=798мм.	–	0,045	0,036	–	–	
22	Б.Ч.	ПРЧ-102; L=6112мм.	–	0,086	0,526	–	–	
23	Б.Ч.	ПРЧ-102-1; L=6112мм.	–	0,078	0,477	–	–	
24	Б.Ч.	ПРЧ-102-4; L=5818мм	–	0,030	0,175	–	–	
		Покупные изделия						
25	Арт. 160.22.00	Замок "KERBEROS"	1	–	–	–	–	
26		Цилиндр "KFV" 35/55	1	–	–	–	–	

5,2,000,01,00

Изм.	Лист	№ докум.	Подп.	Дата
Разраб.		Калинина		
Пров.		Мельник		
Т.контр.		Чашников		
Н.контр.				
Утв.		Арапкин		

Полотно

Лит.	Масса	Масштаб
Лист	Листов	

МОСМЕК

Копировал

Формат А2

5.2.000.02.00

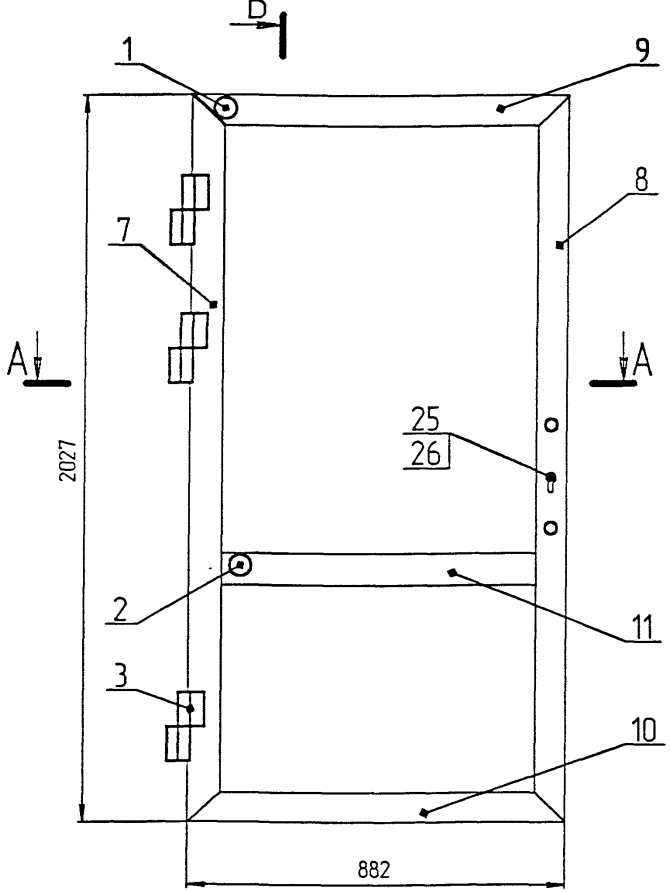

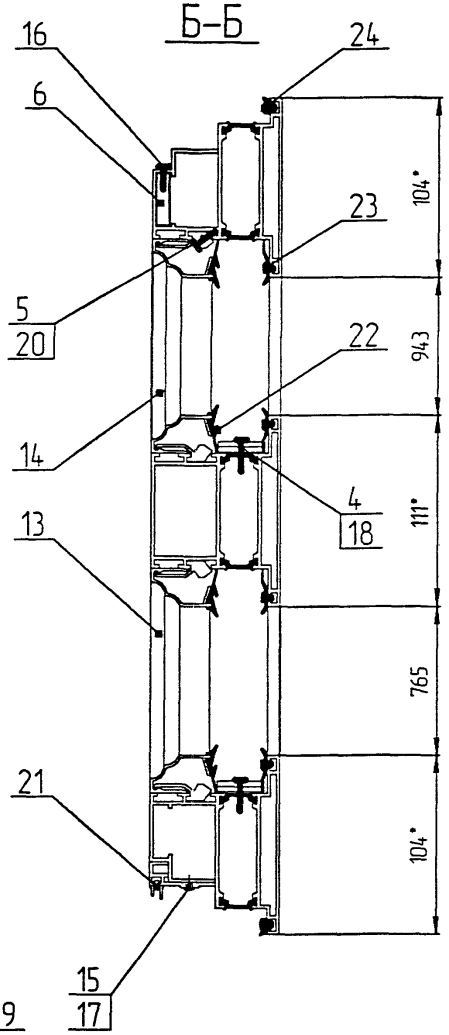

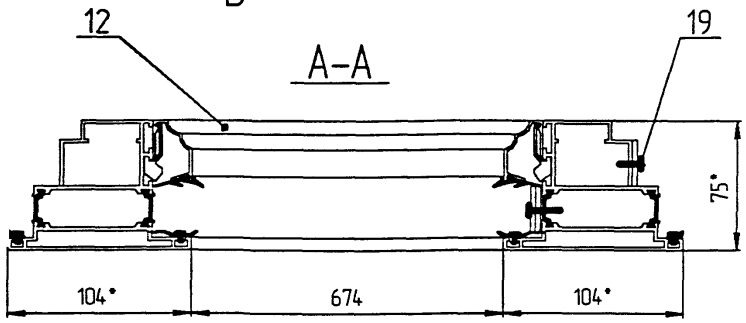

1.* Размеры для справок.

Масса общая – 24,742 кг.,
Масса алюминия – 21,351 кг.

Спецификация

Поз	Обозначение	Наименование	Кол	Масса об-щая кг ед	Масса об-щая кг общ	Масса алю-миния кг ед	Масса алю-миния кг общ	Приме-чание
		Сборочные единицы						
1	УК-5.01.00	Узел соединения УК5-1	4	0.385	1.54	0.37	1.48	
2	УК-5.03.00	Узел соединения УК5-3	2	0.109	0.218	0.009	0.018	
3	С.432.00.00.00-01	Петля ПВА-4/1-ВП	3	0.565	1.695	0.345	1.035	
		Детали						
4	С.372.00.00.00	Подкладка фиксирующая	16	0.006	0.096	–	–	
5	5.1.000.00.03	СПЛ-05-209; L=30мм	26	0.01	0,26	0.01	0,26	
6	5.1.000.00.02	СПА-2279-41, L=116мм	1	0.08	0.08	0.08	0.08	
		СПЛ-05-001/002						
7	5.1.000.00.14	L=2027мм	1	5.222	5.222	4.922	4.922	
8	5.1.000.00.12	L=2027мм	1	5.222	5.222	4.922	4.922	
9	5.2.000.00.23	L=882мм	1	2.272	2.272	2.141	2.141	
10	5.2.000.00.05-01	L=882мм	1	2.272	2.272	2.141	2.141	
		СПЛ-05-007/008						
11	5.2.000.00.07-01	L=718мм	1	1.987	1.987	1.881	1.881	
		СПЛ-05-208						
12	5.2.000.00.09-01	L=718мм.	4	0.241	0.962	0.241	0.962	
13	5.1.000.00.20-01	L=809мм	2	0.271	0.542	0.271	0.542	
14	5.1.000.00.20-02	L=987мм	2	0,331	0.661	0,331	0.661	
15	5.2.000.00.20	СПЛ-05-213; L=798мм	1	0.306	0.306	0.306	0.306	
16	ВМП-04-02	Винт М4х12	1	0.0012	0.0012	–	–	
17	ВСП-В-05-01	Винт В5х16	3	0.0025	0.0075	–	–	
18	ВСП-В-04-01	Винт В4х14	8	0.0013	0.0104	–	–	
19	ВМП-05-04	Винт М5х14	4	0.0036	0.144	–	–	
		Стандартные изделия						
20	ГОСТ 1476-75	Винт М4х12.48	26	0.0012	0.031	–	–	
		Материалы						
21	Б.Ч.	ПРУ-В-67; L=798мм	–	0.045	0.036	–	–	
22	Б.Ч.	ПРУ-102, L=6112мм.	–	0.086	0.526	–	–	
23	Б.Ч.	ПРУ-102-1; L=6112мм	–	0.078	0.477	–	–	
24	Б.Ч.	ПРУ-102-4; L=5818мм	–	0.030	0.175	–	–	
		Покупные изделия						
25	Арт. 160.22.00	Замок "KERBEROS"	1	–	–	–	–	
26		Цилиндр "KFV" 35/55	1	–	–	–	–	

5.2.000.02.00

Изм. Лист. № докум. Подп. Дата
Разраб. Колинько
Пров. Мельник
Т.контр. Чашников
Н.контр.
Утв. Лапочкин

Полотно

Лит. Масса Масштаб
Лист Листов
МОСМЕК

Копировал Формат А2

Перв. примен.
Справ. №
Инв. № подл. | Подп. и дата | Взам. инв. № | Инв. № дубл. | Подп. и дата

5,2,000,03,00

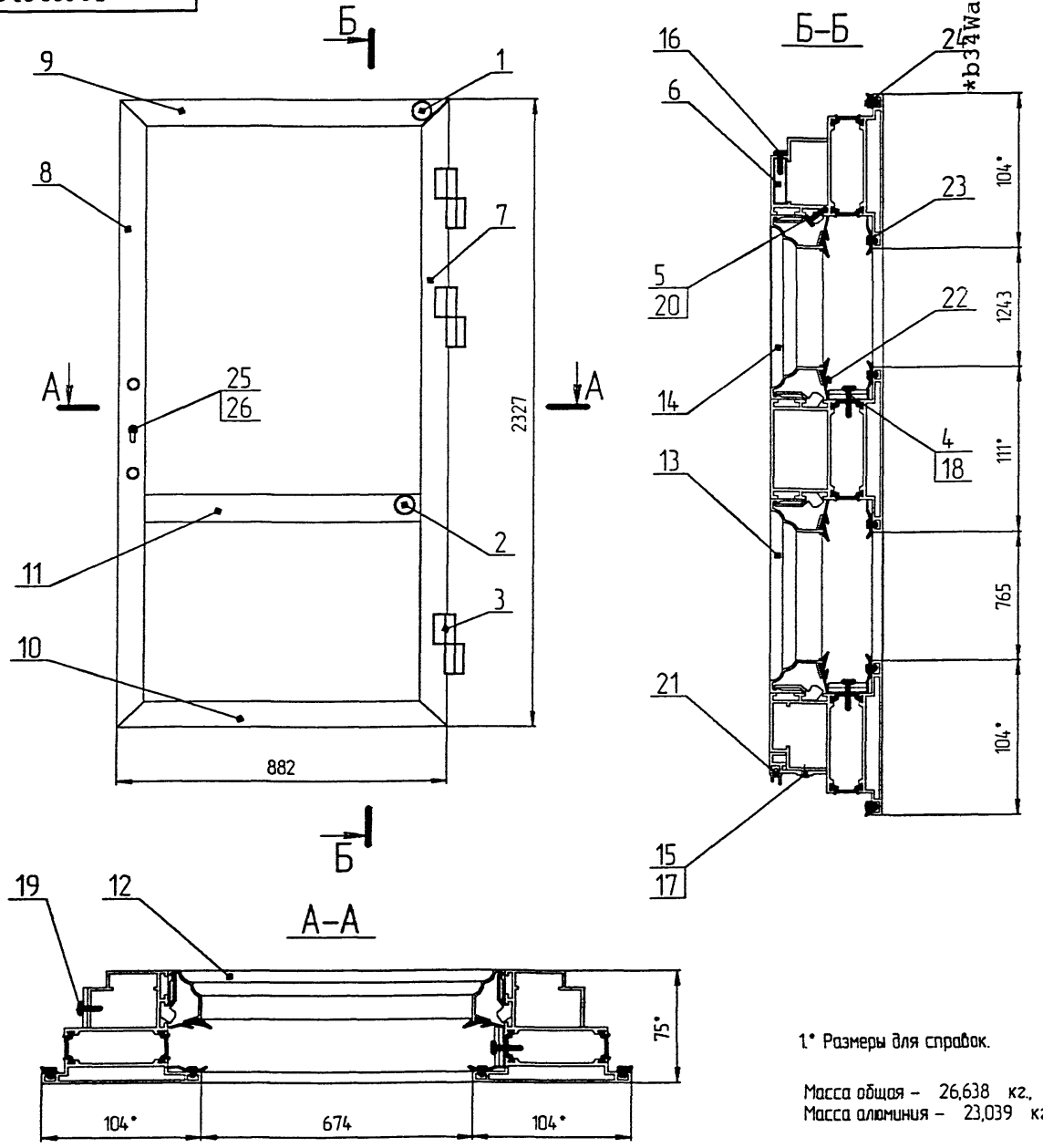

1.° Размеры для справок.

Масса общая – 26,638 кг.,
Масса алюминия – 23,039 кг.

Спецификация

Поз	Обозначение	Наименование	Кол	Масса общая кг ед	Масса общая кг общ	Масса алюминия кг ед	Масса алюминия кг общ	Примечание
		Сборочные единицы						
1	УК-5 01 00	Узел соединения УК5-1	4	0.385	1 54	0 37	1.48	
2	УК-5 03 00	Узел соединения УК5-3	2	0.109	0 218	0.009	0 018	
3	С.432 00 00 00	Петля ПВА-4П-ВП	3	0.565	1695	0.345	1035	
		Детали						
4	С.372 00 00 00	Подкладка фиксирующая	16	0.006	0 096	–	–	
5	5,1,000 00,03	СПЛ-05-209; L=30мм	29	0 01	0,29	0 01	0,29	
6	5,1,000,00,02	СПА-2279-41, L=116мм	1	0 08	0 08	0 08	0 08	
		СПЛ-05-001/002						
7	5,1,000,00,13-01	L=2327мм	1	5,994	5,994	5,65	5,65	
8	5,1,000,00,11-01	L=2327мм	1	5,994	5,994	5,65	5,65	
9	5,2,000,00,19	L=882мм	1	2,272	2,272	2,141	2,141	
10	5,2,000,00,05-01	L=882мм	1	2,272	2,272	2,141	2,141	
		СПЛ-05-007/008						
11	5,2,000,00,07-01	L=718мм	1	1,987	1,987	1,881	1,881	
		СПЛ-05-208						
12	5,2,000,00,09-01	L=718мм	4	0,241	0,962	0,241	0,962	
13	5,1,000,00,20-01	L=809мм	2	0,271	0 542	0,271	0,542	
14	5,1,000,00,20-03	L=1287мм.	2	0,431	0,862	0,431	0 862	
15	5,2,000,00,20	СПЛ-05-213; L=798мм	1	0,306	0 306	0,306	0 306	
16	ВМП-04-02	Винт М4х12	1	0 0012	0 0012	–	–	
17	ВСП-В-05-01	Винт В5х16	3	0 0025	0.0075	–	–	
18	ВСП-В-04-01	Винт В4х14	8	0 0013	0 0104	–	–	
19	ВМП-05-04	Винт М5х14	4	0 0036	0 144	–	–	
		Стандартные изделия						
20	ГОСТ 1476-75	Винт М4х12.48	29	0 0012	0,035	–	–	
		Материалы						
21	Б.Ч.	ПРУ-В-67; L=798мм.	–	0.045	0,036	–	–	
22	Б Ч.	ПРУ-102; L=6712мм	–	0.086	0,577	–	–	
23	Б.Ч.	ПРУ-102-1; L=6712мм	–	0.078	0,524	–	–	
24	Б.Ч.	ПРУ-102-4; L=6418мм	–	0.030	0,193	–	–	
		Покупные изделия						
25	Арт. 160.22.00	Замок "KERBEROS"	1	–	–	–	–	
26		Цилиндр "KFV" 35/55	1	–	–	–	–	

5,2,000,03,00

Изм	Лист	№ докум	Подп	Дата
Разраб		Калинина		
Пров		Мельник		
Т контр		Чашников		
Н контр				
Утв		Лапочкин		

Полотно

Лит | Масса | Масштаб

Лист | Листов

МОСМЕК

Копировал | Формат А2

Перв примен | Справ № | Подп и дата | Инв № дубл | Взам инв № | Подп и дата | Инв № подл

5.2.000.04.00

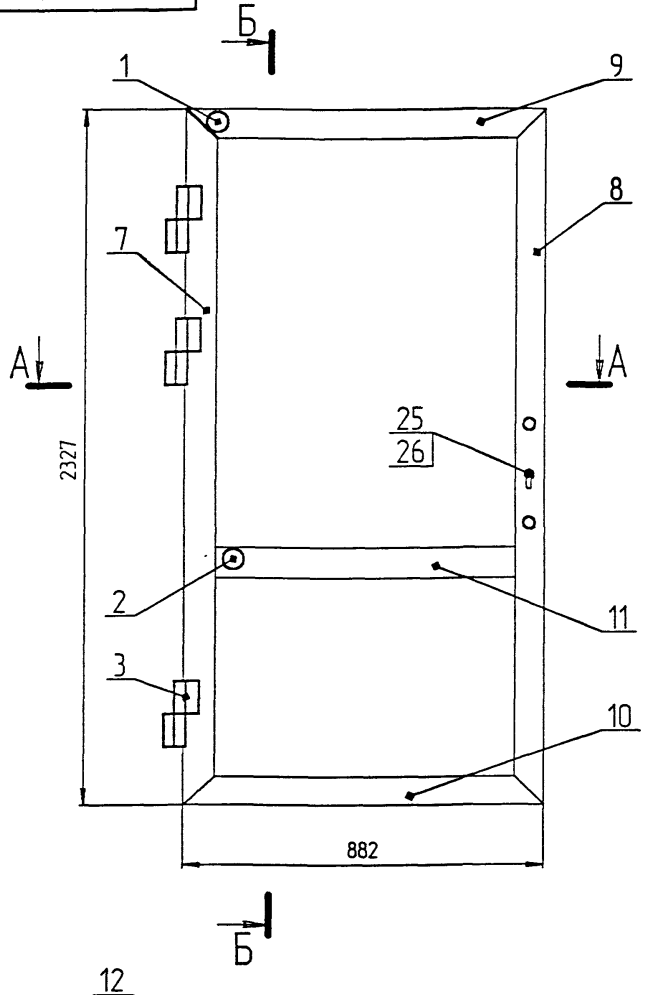

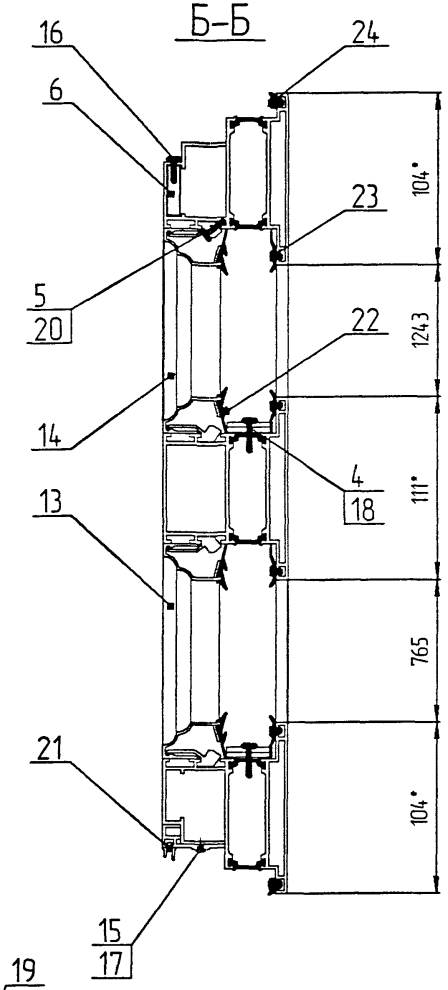

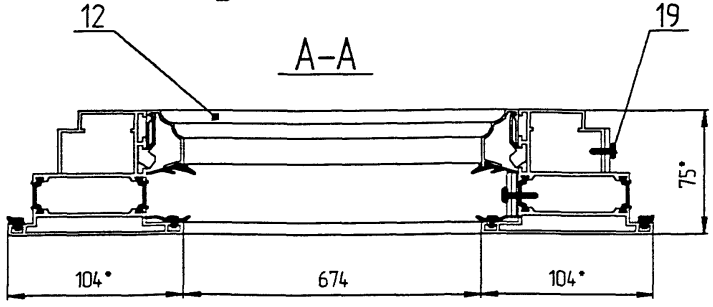

1.* Размеры для справок.

Масса общая – 26,638 кг.,
Масса алюминия – 23,039 кг.

Спецификация

Поз	Обозначение	Наименование	Кол	Масса общая кг ед	Масса общая кг общ	Масса алюминия кг ед	Масса алюминия кг общ	Примечание
		Сборочные единицы						
1	УК-5.01.00	Узел соединения УК5-1	4	0.385	1.54	0.37	1.48	
2	УК-5.03.00	Узел соединения УК5-3	2	0.109	0.218	0.009	0.018	
3	С.432.00.00.00-01	Петля ПВА-4/1-ВП	3	0.565	1.695	0.345	1.035	
		Детали						
4	С.372.00.00.00	Подкладка фиксирующая	16	0.006	0.096	–	–	
5	5.1.000.00.03	СПЛ-05-209; L=30мм	29	0.01	0,29	0.01	0,29	
6	5.1.000.00.02	СПА-2279-41; L=116мм. СПЛ-05-001/002	1	0.08	0.08	0.08	0.08	
7	5.1.000.00.14-01	L=2327мм	1	5.994	5.994	5,65	5,65	
8	5.1.000.00.12-01	L=2327мм	1	5.994	5.994	5,65	5,65	
9	5.2.000.00.23	L=882мм	1	2.272	2.272	2,141	2,141	
10	5.2.000.00.05-01	L=882мм СПЛ-05-007/008	1	2.272	2.272	2,141	2,141	
11	5.2.000.00.07-01	L=718мм СПЛ-05-208	1	1.987	1.987	1,881	1,881	
12	5.2.000.00.09-01	L=718мм.	4	0.241	0.962	0.241	0.962	
13	5.1.000.00.20-01	L=809мм	2	0.271	0.542	0.271	0.542	
14	5.1.000.00.20-03	L=1287мм.	2	0.431	0.862	0.431	0.862	
15	5.2.000.00.20	СПЛ-05-213; L=798мм.	1	0.306	0.306	0.306	0.306	
16	ВМП-04-02	Винт М4х12	1	0.0012	0.0012	–	–	
17	ВСП-В-05-01	Винт В5х16	3	0.0025	0.0075	–	–	
18	ВСП-В-04-01	Винт В4х14	8	0.0013	0.0104	–	–	
19	ВМП-05-04	Винт М5х14	4	0.036	0.144	–	–	
		Стандартные изделия						
20	ГОСТ 1476-75	Винт М4х12.48	29	0.0012	0.035	–	–	
		Материалы						
21	Б.Ч.	ПРУ-В-67; L=798мм.	–	0.045	0.036	–	–	
22	Б.Ч.	ПРУ-102; L=6712мм.	–	0.086	0.577	–	–	
23	Б.Ч.	ПРУ-102-1; L=6712мм.	–	0.078	0.524	–	–	
24	Б.Ч.	ПРУ-102-4; L=6418мм.	–	0.030	0.193	–	–	
		Покупные изделия						
25	Арт. 160.22.00	Замок "KERBEROS"	1	–	–	–	–	
26		Цилиндр "KFV" 35/55	1	–	–	–	–	

Перв. примен.
Справ. №
Подп. и дата
Инв. № подл.
Взам. инв. №
Инв. № дубл.
Подп. и дата

Изм. Лист	№ докум.	Подп.	Дата	5.2.000.04.00
Разраб.	Калинина			Полотно
Пров.	Мельник			Лит. / Масса / Масштаб
Т.контр.	Чашников			Лист / Листов
Н.контр.				МОСМЕК
Утв.	Лапочкин			

Копировал Формат А2

5,2,000,05,00

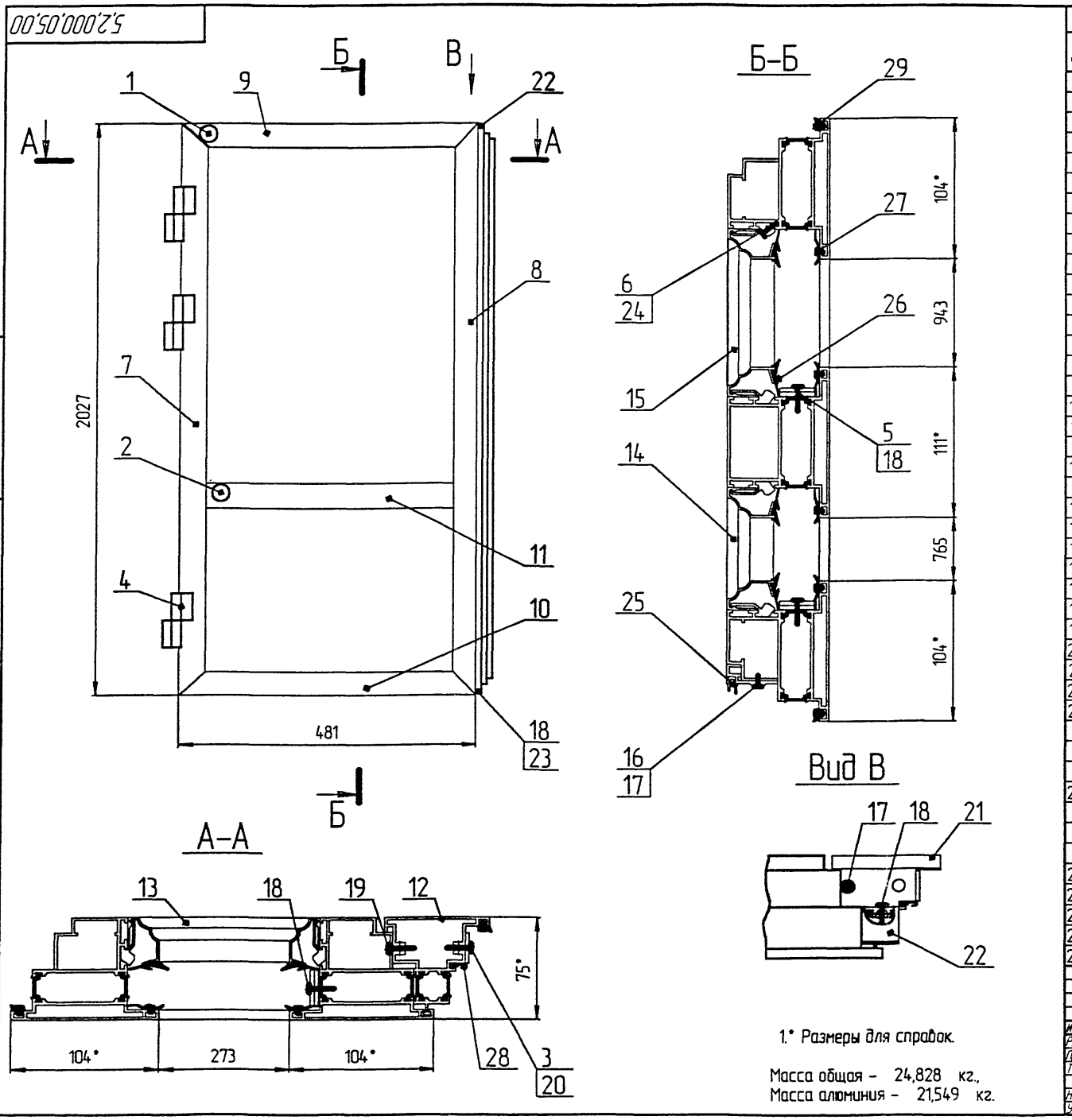

1.* Размеры для справок.

Масса общая – 24,828 кг.,
Масса алюминия – 21,549 кг.

Спецификация

Поз	Обозначение	Наименование	Кол	Масса общая кг ед	Масса общая кг общ	Масса алюминия кг ед	Масса алюминия кг общ	Примечание
		Сборочные единицы						
1	УК-5.01 00	Узел соединения УК5-1	4	0.385	1.54	0.37	1.48	
2	УК-5.03 00	Узел соединения УК5-3	2	0.109	0.218	0.009	0.018	
3	С.478 00 00 00	Шпингалет	2	0.144	0.288	0.092	0.184	
4	С.432.00 00 00-01	Петля ПВА-4Л-ВП	3	0.565	1.695	0.345	1.035	
		Детали						
5	С.372.00 00 00	Подкладка фиксирующая	16	0.006	0.096	–	–	
6	5,1,000,00,03	СПЛ-05-209; L=30мм	20	0.01	0,2	0.01	0,2	
		СПЛ-05-001/002						
7	5,1,000,00,14	L=2027мм.	1	5,222	5,222	4,922	4,922	
8	5,2,000,00,04	L=2027мм.	1	5,222	5,222	4,922	4,922	
9	5,2,000,00,05	L=481мм.	1	1,239	1,239	1,168	1,168	
10	5,2,000,00,06	L=481мм.	1	1,239	1,239	1,168	1,168	
11	5,2,000,00,07	СПЛ-05-007/008; L=317мм	1	0,877	0,877	0,831	0,831	
		СПЛ-05-005/201						
12	5,2,000,00,08	L=2020мм.	1	4,062	4,062	3,763	3,763	
		СПЛ-05-208						
13	5,2,000,00,09	L=317мм.	4	0,106	0,425	0,106	0,425	
14	5,1,000,00,20-01	L=809мм.	2	0,271	0,542	0,271	0,542	
15	5,1,000,00,20-02	L=987мм.	2	0,331	0,661	0,331	0,661	
16	5,2,000,00,10	СПЛ-05-213; L=481мм	1	0,184	0,184	0,184	0,184	
17	ВСП-В-05-01	Винт В5х16	4	0.0025	0.01	–	–	
18	ВСП-В-04-01	Винт В4х14	10	0.0013	0.013	–	–	
19	ВМК-06-02	Винт М6х20	6	0.0054	0.0324	–	–	
20	ВМП-05-04	Винт М5х14	4	0.0036	0.0144	–	–	
21	5,2,000,00,11	Заглушка	1	0.023	0.023	0.023	0.023	
22	5,2,000,00,12	Заглушка	1	0.012	0.012	0.012	0.012	
23	5,2,000,00,13	Заглушка	1	0.012	0.012	0.012	0.012	
		Стандартные изделия						
24	ГОСТ 1476-75	Винт М4х12.48	20	0.0012	0,024	–	–	
		Материалы						
25	Б.Ч.	ПРУ-В-67; L=481мм.	–	0.045	0,022	–	–	
26	Б.Ч.	ПРУ-102; L=4508мм.	–	0.086	0,388	–	–	
27	Б.Ч.	ПРУ-102-1; L=4508мм	–	0.078	0,352	–	–	
28	Б.Ч.	ПРУ-102-3; L=1997мм	–	0.033	0,066	–	–	
29	Б.Ч.	ПРУ-102-4; L=5016мм	–	0.030	0,15	–	–	

5,2,000,05,00

Изм	Лист	№ докум	Подп	Дата
Разраб		Калинина		
Пров		Мельник		
Т контр		Чашников		
Н контр				
Утв		Лопачкин		

Полотно

Лит | Масса | Масштаб

Лист | Листов

МОСМЕК

Копировал | Формат А2

Перв примен | Справ № | Подп и дата | Инв № дубл | Взам инв № | Подп и дата | Инв № подл

5,2,000,06,00

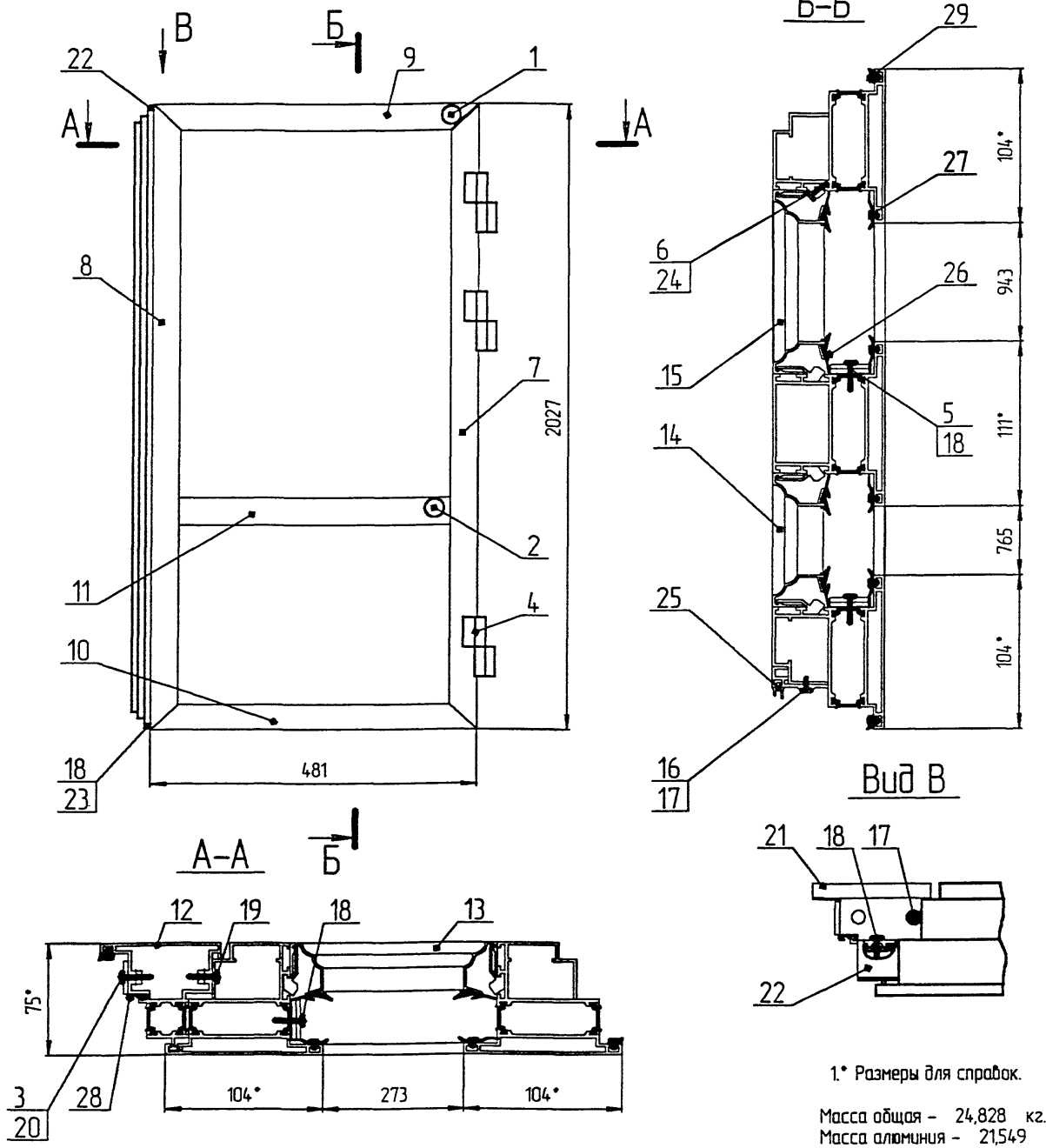

1.* Размеры для справок.

Масса общая – 24,828 кг.,
Масса алюминия – 21,549 кг.

Спецификация

Поз	Обозначение	Наименование	Кол	Масса общая кг ед	Масса общая кг общ	Масса алюминия кг ед	Масса алюминия кг общ	Примечание
		Сборочные единицы						
1	УК-5 01 00	Узел соединения УК5-1	4	0.385	1.54	0.37	1.48	
2	УК-5 03 00	Узел соединения УК5-3	2	0.109	0.218	0.009	0.018	
3	С.478.00 00 00	Шпингалет	2	0.144	0.288	0.092	0.184	
4	С.432.00 00 00	Петля ПВА-4П-ВП	3	0.565	1.695	0.345	1.035	
		Детали						
5	С.372.00 00 00	Подкладка фиксирующая	16	0.006	0.096	–	–	
6	5,1,000,00,03	СПЛ-05-209; L=30мм	20	0.01	0,2	0.01	0,2	
		СПЛ-05-001/002						
7	5,1,000,00,13	L=2027мм.	1	5,222	5,222	4,922	4,922	
8	5,2,000,00,15	L=2027мм.	1	5,222	5,222	4,922	4,922	
9	5,2,000,00,05	L=481мм.	1	1,239	1,239	1,168	1,168	
10	5,2,000,00,16	L=481мм	1	1,239	1,239	1,168	1,168	
11	5,2,000,00,07	СПЛ-05-007/008; L=317мм	1	0,877	0,877	0,831	0,831	
		СПЛ-05-005/201						
12	5,2,000,00,17	L=2020мм.	1	4,062	4,062	3,763	3,763	
		СПЛ-05-208						
13	5,2,000,00,09	L=317мм.	4	0,106	0,425	0,106	0,425	
14	5,1,000,00,20-01	L=809мм.	2	0,271	0,542	0,271	0,542	
15	5,1,000,00,20-02	L=987мм.	2	0,331	0,661	0,331	0,661	
16	5,2,000,00,18	СПЛ-05-213; L=481мм	1	0,184	0,184	0,184	0,184	
17	ВСП-В-05-01	Винт В5х16	4	0.0025	0.01	–	–	
18	ВСП-В-04-01	Винт В4х14	10	0.0013	0.013	–	–	
19	ВМК-06-02	Винт М6х20	6	0.0054	0.0324	–	–	
20	ВМП-05-04	Винт М5х14	4	0.0036	0.0144	–	–	
21	5,2,000,00,14	Заглушка	1	0.023	0.023	0.023	0.023	
22	5,2,000,00,13	Заглушка	1	0.012	0.012	0.012	0.012	
23	5,2,000,00,12	Заглушка	1	0.012	0.012	0.012	0.012	
		Стандартные изделия						
24	ГОСТ 1476-75	Винт М4х12.48	20	0.0012	0,024	–	–	
		Материалы						
25	Б.Ч.	ПРУ-В-67; L=481мм.	–	0.045	0,022	–	–	
26	Б.Ч.	ПРУ-102; L=4508мм.	–	0.086	0,388	–	–	
27	Б.Ч.	ПРУ-102-1; L=4508мм.	–	0.078	0,352	–	–	
28	Б.Ч.	ПРУ-102-3; L=1997мм.	–	0.033	0,066	–	–	
29	Б.Ч.	ПРУ-102-4; L=5016мм	–	0.030	0,15	–	–	

5,2,000,06,00

Изм	Лист	№ докум	Подп	Дата
Разраб		Калинина		
Пров		Мельник		
Т.контр		Чашников		
Н.контр				
Утв		Лапочкин		

Полотно

Лит | Масса | Масштаб

Лист | Листов

МОСМЕК

Копировал | Формат А2

Перв. примен | Справ. № | Подп. и дата | Инв. № дубл | Взам. инв. № | Подп. и дата | Инв. № подл

5,2,000,07,00

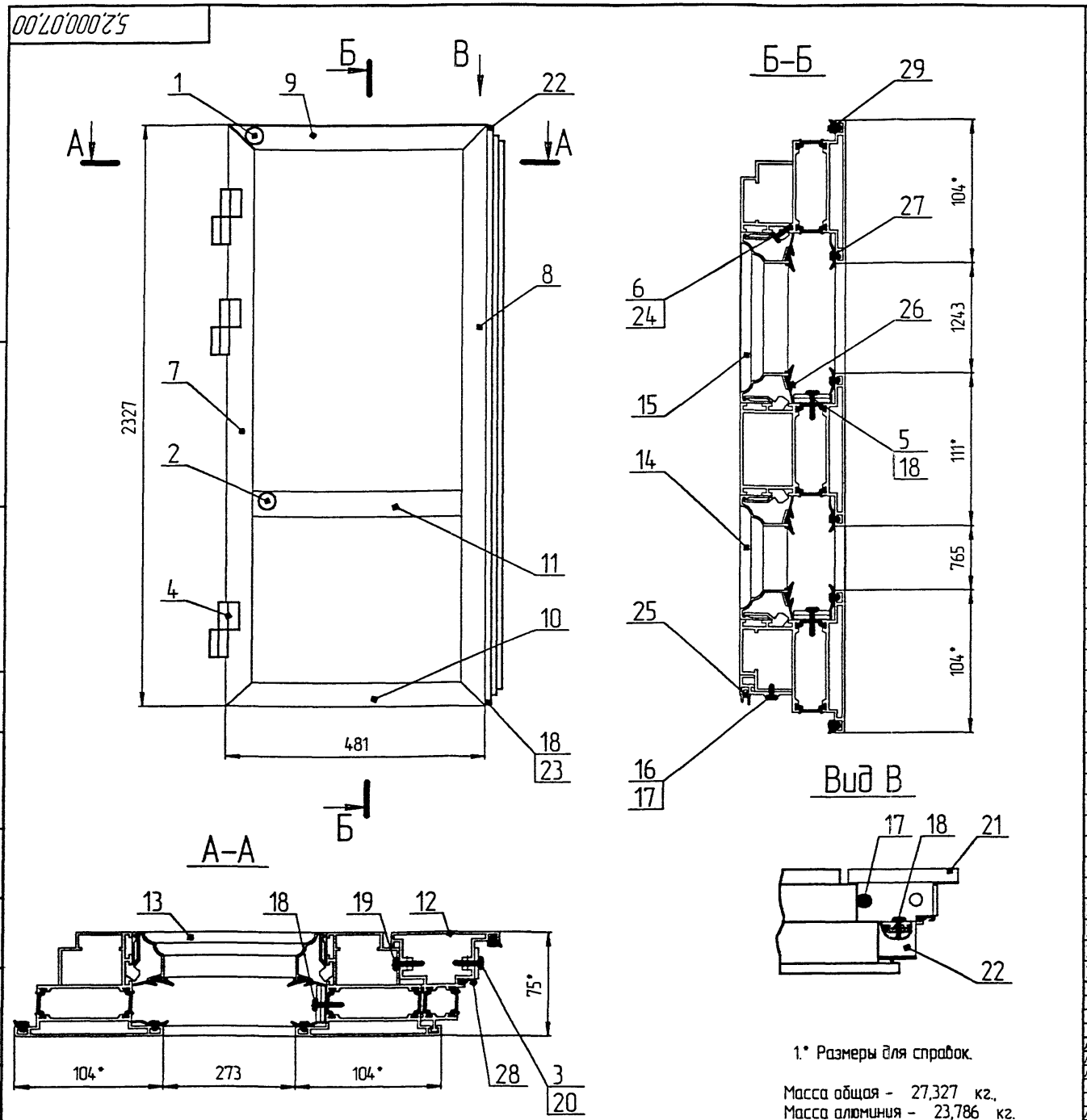

1.* Размеры для справок.

Масса общая – 27,327 кг.,
Масса алюминия – 23,786 кг.

Спецификация

Поз	Обозначение	Наименование	Кол	Масса общая кг ед	Масса общая кг общ	Масса алюминия кг ед	Масса алюминия кг общ	Примечание
		Сборочные единицы						
1	УК-5 01 00	Узел соединения УК5-1	4	0.385	1 54	0.37	1.48	
2	УК-5 03.00	Узел соединения УК5-3	2	0.109	0 218	0.009	0 018	
3	С.478.00 00.00	Шпингалет	2	0.144	0.288	0.092	0.184	
4	С 432.00 00.00-01	Петля ПВА-4Л-ВП	3	0.565	1695	0.345	1 035	
		Детали						
5	С 372 00 00 00	Подкладка фиксирующая	16	0.006	0.096	–	–	
6	5,1,000,00,03	СПЛ-05-209; L=30мм	22	0 01	0,22	0 01	0,22	
		СПЛ-05-001/002						
7	5,1,000,00,14-01	L=2327мм.	1	5,994	5,994	5,65	5,65	
8	5,2,000,00,24	L=2327мм	1	5,994	5,994	5,65	5,65	
9	5,2,000,00,05	L=481мм	1	1,239	1,239	1,168	1,168	
10	5,2,000,00,06	L=481мм	1	1,239	1,239	1,168	1,168	
11	5,2,000,00,07	СПЛ-05-007/008; L=317мм	1	0,877	0,877	0,831	0,831	
		СПЛ-05-005/201						
12	5,2,000,00,25	L=2320мм.	1	4,666	4,666	4,322	4 322	
		СПЛ-05-208						
13	5,2,000,00,09	L=317мм.	4	0,106	0,425	0,106	0,425	
14	5,1,000,00,20-01	L=809мм	2	0,271	0 542	0,271	0,542	
15	5,1,000,00,20-03	L=1287мм.	2	0,431	0 862	0,431	0,862	
16	5,2,000,00,10	СПЛ-05-213; L=481мм	1	0,184	0,184	0,184	0,184	
17	ВСП-В-05-01	Винт В5х16	4	0 0025	0.01	–	–	
18	ВСП-В-04-01	Винт В4х14	10	0 0013	0 013	–	–	
19	ВМК-06-02	Винт М6х20	6	0 0054	0 0324	–	–	
20	ВМП-05-04	Винт М5х14	4	0 0036	0 0144	–	–	
21	5,2,000,00,11	Заглушка	1	0.023	0.023	0.023	0.023	
22	5,2,000,00,12	Заглушка	1	0 012	0.012	0.012	0 012	
23	5,2,000,00,13	Заглушка	1	0 012	0 012	0 012	0.012	
		Стандартные изделия						
24	ГОСТ 1476-75	Винт М4х12.48	22	0 0012	0,026	–	–	
		Материалы						
25	Б.Ч.	ПРУ-В-67; L=481мм	–	0.045	0,022	–	–	
26	Б.Ч.	ПРУ-102; L=5108мм.	–	0.086	0,439	–	–	
27	Б.Ч.	ПРУ-102-1; L=5108мм	–	0.078	0,398	–	–	
28	Б.Ч.	ПРУ-102-3; L=2297мм	–	0.033	0,076	–	–	
29	Б.Ч	ПРУ-102-4; L=5616мм	–	0.030	0,168	–	–	

5,2,000,07,00

Изм	Лист	№ докум	Подп	Дата
Разраб		Калинина		
Пров		Мельник		
Т контр		Чашников		
Н контр				
Утв		Лопачкин		

Полотно

Лит | Масса | Масштаб

Лист | Листов

МОСМЕК

Копировал | Формат А2

Перв примен | Справ № | Подп и дата | Инв № дубл | Взам инв № | Подп и дата | Инв № подл

5,2,000,08,00

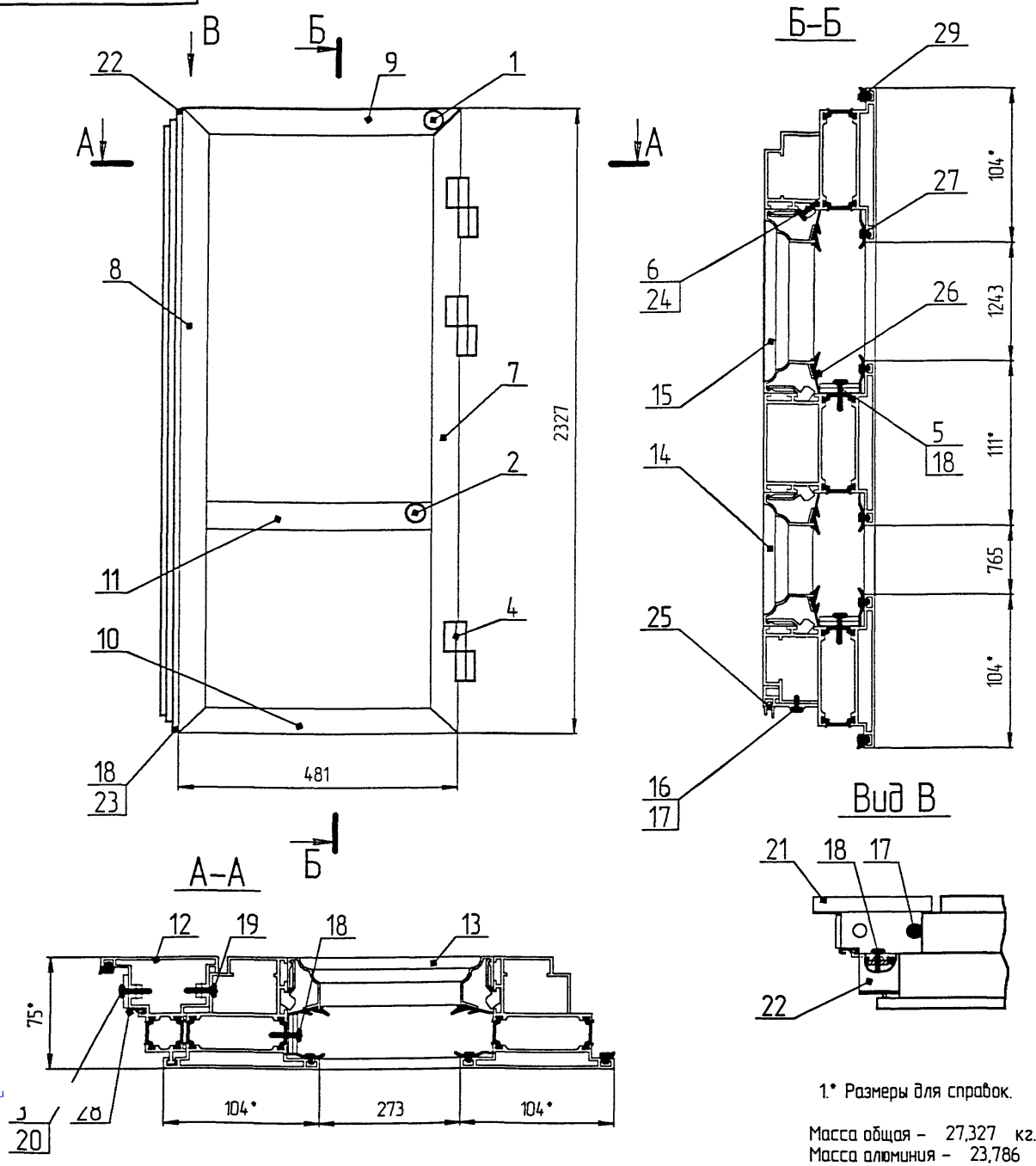

1.* Размеры для справок.

Масса общая – 27,327 кг.,
Масса алюминия – 23,786 кг.

Спецификация

Поз	Обозначение	Наименование	Кол	Масса общая кг ед	Масса общая кг общ	Масса алюминия кг ед	Масса алюминия кг общ	Примечание
		Сборочные единицы						
1	УК-5 01 00	Узел соединения УК5-1	4	0.385	1.54	0 37	1 48	
2	УК-5.03 00	Узел соединения УК5-3	2	0 109	0.218	0.009	0 018	
3	С 478 00 00 00	Шпингалет	2	0 144	0.288	0.092	0 184	
4	С 432 00 00 00-01	Петля ПВА-4Л-ВП	3	0.565	1695	0.345	1035	
		Детали						
5	С.372 00 00 00	Подкладка фиксирующая	16	0 006	0.096	–	–	
6	5,1,000,00,03	СПЛ-05-209; L=30мм	22	0 01	0,22	0 01	0,22	
		СПЛ-05-001/002						
7	5,1,000,00,13-01	L=2327мм	1	5,994	5 994	5,65	5,65	
8	5,2,000,00,26	L=2327мм	1	5,994	5 994	5,65	5,65	
9	5,2,000,00,05	L=481мм	1	1,239	1,239	1,168	1,168	
10	5,2,000,00,16	L=481мм.	1	1,239	1,239	1,168	1,168	
11	5,2,000,00,07	СПЛ-05-007/008 L=317мм	1	0 877	0,877	0,831	0,831	
		СПЛ-05-005/201						
12	5,2,000,00,27	L=2320мм.	1	4 666	4,666	4,322	4 322	
		СПЛ-05-208						
13	5,2,000,00,09	L=317мм.	4	0,106	0,425	0,106	0 425	
14	5,1,000,00,20-01	L=809мм.	2	0,271	0,542	0 271	0 542	
15	5,1,000,00,20-03	L=1287мм.	2	0,431	0,862	0 431	0 862	
16	5,2,000,00,18	СПЛ-05-213; L=481мм.	1	0,184	0 184	0,184	0,184	
17	ВСП-В-05-01	Винт В5х16	4	0 0025	0 01	–	–	
18	ВСП-В-04-01	Винт В4х14	10	0 0013	0 013	–	–	
19	ВМК-06-02	Винт М6х20	6	0 0054	0 0324	–	–	
20	ВМП-05-04	Винт М5х14	4	0 0036	0 0144	–	–	
21	5,2,000,00,14	Заглушка	1	0.023	0.023	0.023	0.023	
22	5,2,000,00,13	Заглушка	1	0 012	0 012	0.012	0 012	
23	5,2,000,00,12	Заглушка	1	0 012	0 012	0 012	0 012	
		Стандартные изделия						
24	ГОСТ 1476-75	Винт М4х12 48	22	0 0012	0,026	–	–	
		Материалы						
25	Б.Ч.	ПРУ-В-67; L=481мм	–	0.045	0,022	–	–	
26	Б.Ч.	ПРУ-102; L=5108мм.	–	0.086	0,439	–	–	
27	Б.Ч.	ПРУ-102-1; L=5108мм	–	0.078	0,398	–	–	
28	Б.Ч.	ПРУ-102-3; L=2297мм	–	0.033	0,076	–	–	
29	Б.Ч.	ПРУ-102-4; L=5616мм	–	0.030	0,168	–	–	

5,2,000,08,00

Изм	Лист	№ докум	Подп	Дата
Разраб		Колинина		
Пров		Мельник		
Т контр		Чашников		
Н контр				
Утв		Лапочкин		

Полотно

Лит | Масса | Масштаб

Лист | Листов

МОСМЕК

Копировал | Формат А2

Перв примен | Справ № | Подп и дата | Инв № дубл | Взам инв № | Подп и дата | Инв № подл

gost.e-ecolog.ru