Правительство Москвы

Московский научно-исследовательский и проектный институт
типологии, экспериментального проектирования

МНИИТЭП

Теплозащитные окна и балконные двери из профилей ПВХ с эффективными стеклопакетами по технологии фирмы КБЕ «Кунстштоффпродукцион» ГмбХ

(для применения в строительстве в городе Москве)

РМ – 2604 – 05

Узлы установки
в трехслойные панели жилых домов серии П 44

г. Москва • 1998 г.

gost.e-ecolog.ru

Правительство Москвы

Московский научно-исследовательский и проектный институт
типологии, экспериментального проектирования

МНИИТЭП

Теплозащитные окна и балконные двери из профилей ПВХ с эффективными стеклопакетами по технологии фирмы КБЕ «Кунстштоффпродукцион» ГмбХ

(для применения в строительстве в городе Москве)

РМ – 2604 – 05

Узлы установки
в трехслойные панели жилых домов серии П 44

ГЛАВНЫЙ ИНЖЕНЕР МНИИТЭП Е.Е. НИКИТИН
РУКОВОДИТЕЛЬ МАСТЕРСКОЙ №5 В.А. АНИКИН
РУКОВОДИТЕЛЬ МАСТЕРСКОЙ №1 А.В. НАДЫСЕВ
РУКОВОДИТЕЛЬ ГРУППЫ ИНЖЕНЕРОВ Г.И. АНДРЕЕВА

«СОГЛАСОВАНО»
КБЕ «Кунстштоффпродукцион» ГмбХ
ГЛАВНЫЙ АРХИТЕКТОР
А.Р. БЕЗУКЛАДНИКОВ

Рабочая документация введена в действие
приказом МНИИТЭП № 22-ТО от 27.08.98г.
Договор № 168 – 51

г. Москва • 1998 г.

ВЕДОМОСТЬ СОСТАВА АЛЬБОМА

Лист №	Наименование	Примеч.
1с.	Ведомость состава альбома. Общие положения.	
1п.	Технические указания по монтажу окон.	
1.	Ведомость комплектов заполнения проемов. Типы проемов.	
2.	Таблица габаритных размеров столярных изделий, проемов в наружных стеновых панелях и зазоров.	
3.	Ведомость расхода материалов на один комплект.	
4.	Схемы установки столярных изделий в проемы стеновых панелей.	
5.	Номенклатура комплектов заполнения оконных проемов.	
1у.	Узлы 1, 1а.	
2у.	Узлы 2, 2а.	
3у.	Узлы 3, 3а.	
4у.	Узлы 4, 4а.	
5у.	Узел 5.	
6у.	Узлы 6, 6а.	
7у.	Узлы 7, 7а.	

ОБЩИЕ ПОЛОЖЕНИЯ

1. Альбом РМ – 2604 – 05 разработан согласно заданию на осуществление сотрудничества между фирмой КБЕ «Кунстштоффпродукцион» ГмбХ и МНИИТЭП и в соответствии с договором № 168-51.

2. Настоящий альбом содержит монтажные схемы и узлы установки теплозащитных окон и балконных дверей с эффективными стеклопакетами, изготавливаемых по альбому РМ – 2694, подоконных экструзионных плит, изготавливаемых П/О «Мосасботермостекло», и металлических сливов в трехслойных панелях жилых домов серий П 44, П 44Т, П 44М, как вариант для применения (на основе решений ДСК-1).

3. В настоящий альбом включены рабочие чертежи узлов окон и балконных дверей с двумя вариантами стеклопакетов:

   - окна КБЕ ОТ 2сп – с однокамерным стеклопакетом и теплоотражающим покрытием на внутреннем стекле по формуле 4S - 16 - 4;
   - окна КБЕ ОТ 3сп – с двухкамерным стеклопакетом из обычного стекла, заполненным осушенным воздухом, по формуле 4 - 6 - 4 - 6 - 4.

4. Теплозащитные окна и балконные двери, изготовленные по альбому РМ – 2694, имеют следующие показатели:

   - Приведенное сопротивление теплопередаче:
     - для окон КБЕ ОТ 2сп = 0,54 м² °С/Вт;
     - для окон КБЕ ОТ 3сп = 0,56 м²·°С/Вт;
   - Индекс звукоизоляции:
     - при закрытом положении окон = 32 дБ;
     - при открытом шумозащитном клапане = 32 дБ;
   - Воздухопроницаемость (при ΔР =10 Па) G = 4,1 кг / м²·ч.

5. Технические указания по монтажу столярных изделий см. лист № 1п.

Инв. № подл. | Подпись и дата | Взам. инв. №

Изм.	Кол. уч.	Лист	N°док.	Подпись	Дата	РМ–2604–05		
						Теплозащитные окна и балконные двери из профилей ПВХ с эффективными стеклопакетами по технологии КБЕ "Кунстштоффпродукцион" ГмбХ (для применения в строительстве в г. Москве)		
Рук. маст.		Аникин				Ведомость состава альбома. Общие положения	Стадия: Р	Лист: 1с / Листов:
РГИ		Андреева					МНИИТЭП мастерская №5	

УКАЗАНИЯ ПО МОНТАЖУ ОКОН

1. В комплект поставки оконных и балконных блоков из ПВХ входят: коробки из пятикамерного рамного профиля в сборе с остекленными створками из четырехкамерного профиля, фурнитура, а также установочный профиль для крепления слива, скрытые соединители для коробок и нащельники.

2. Монтаж оконных и балконных блоков производится в цеху завода ЖБИ. Следует снять створки с петель. Сначала вставить коробку в проем, не закрепляя. Оценить соответствие ее внешних габаритов с проемом, отметить на раме положение пробок и границ четверти и подобрать по уровню инвентарные опорные клинья.

3. Особое внимание требуется при сочетании в проеме панели оконного и балконного блоков. Предварительная сборка объединенной коробки ведется с применением скрытых соединителей и нащельников, входящих в комплект поставки.

4. Коробку и клинья следует вынуть из проема. На внешнюю плоскость рамного профиля по границе четверти, либо на саму четверть панели, а также снизу установочного профиля наклеить предварительно сжатую уплотнительную самоклеющуюся саморасширяющуюся ленту (ПСУЛ)

5. Снова установить коробку в проем на клиновидные подпорки, а также расклинить по периметру проема. Для ее фиксации лучше использовать струбцины. Просверлить отверстия в пробках, либо непосредственно в бетоне (при необходимости дополнительного крепления внизу).

6. Коробки, установленные в проем, крепятся к закладным деревянным пробкам самонарезающими шурупами с антикоррозийным покрытием размером 7 х 100 мм или дюбелями 10 х 92 мм

7. При креплении объединенной коробки оконного и балконного блоков следует внимательно контролировать отсутствие зазоров в области соединения рам окна и балконной двери. Только после закрепления коробки в проеме эти рамы притягиваются 3-мя шурупами (5 х 60 мм)

8. Зазор между оконной коробкой и проемом следует запенить изнутри, как показано на узлах установки, составом «Вилан-405» или аналогичным После этого с трех сторон (кроме низа) необходимо приклеить, как показано на узлах установки, самоклеющуюся пароизоляционную бутилкаучуковую ленту **ILLTAPE VLIES DUO**.

9. Перед установкой подоконной плиты необходимо наклеить на нижнюю грань откоса панели, как показано на узлах установки, самоклеющуюся пароизоляционную ленту **ILLTAPE VLIES DUO** Свободный конец ленты отогнуть вниз.

10. При установке подоконной плиты следует сначала нанести на нее сверху в месте контакта с оконной коробкой слой силикона, затем вставить в упор, подбить клиньями и подпенить изнутри. После этого наклеить свободный конец ленты на плиту снизу и заделать паз цементно-песчаным раствором М 200

11. Перед установкой стальных сливов на поверхности нижнего откоса закрепить костыли, поверхность откоса панели покрыть составом ЛСГ-905. Сливы крепить к установочному профилю самонарезающими шурупами с антикоррозийным покрытием размером 4 х 25 мм с шагом 400 мм.

12. Наружные стеновые панели с проемами, представленные номенклатурой, должны поставляться на стройплощадку в комплекте с вмонтированными оконными и балконными коробками, внутренними подоконными плитами и наружными сливами.

13. Снятые с петель створки лучше везти отдельно, а их обратную навеску производить после монтажа стеновых панелей, что позволит уменьшить бой стеклопакетов. В завершение всех работ следует удалить с профилей защитную пленку и вставить наличники, как показано на узлах установки.

14. Наличники, в виде уголков из ПВХ с резиновыми уплотнителями, пароизоляционные ленты, предварительно сжатые уплотнительные ленты (ПСУЛ) и прочие комплектующие поставляются по отдельному заказу.

						РМ-2604-05			
Изм	Кол уч	Лист	N°док	Подпись	Дата	Теплозащитные окна и балконные двери из профилей ПВХ с эффективными стеклопакетами по технологии КБГ "Кунстштоффпродукцион" ГмбХ (для применения в строительстве в г. Москве)			
Рук маст		Аникин				Указания по монтажу окон	Стадия	Лист	Листов
							Р	1п	
РГИ		Андреева					МНИИТЭП мастерская №5		

арх. п
865-922

Ведомость комплектов заполнения проемов.

Марки комплектов заполнения	Изделия, входящие в комплект							
	Оконные блоки		Балконные двери		Подоконные плиты		Сливы	
	Марки изделий	Нормативн. документ.	Марки изделий	Нормативн. документ.	Марки изделий	Нормативн. документ.	Марки изделий	Нормативн. документ.
1.05–1	☐ КБЕОТ3сп15–21	Альбом РМ–2694 МНИИТЭП	—	Альбом РМ–2694 МНИИТЭП	ППАЭ22–10	Альбом РС–4404 МНИИТЭП	Сл 21 9А	Альбом РС–4402 МНИИТЭП
1.05–1л	☐КБЕОТ3сп15–21л		—		ППАЭ22–10		Сл 21 9А	
1.05–2	☐ КБЕОТ3сп15–18		—		ППАЭ19–10		Сл 18 9А	
1.05–2л	☐КБЕОТ3сп15–18л		—		ППАЭ19–10		Сл 18 9А	
1.05–3	☐ КБЕОТ3сп15–15		—		ППАЭ16–10		Сл 15 9А	
1.05–3л	☐КБЕОТ3сп15–15л		—		ППАЭ16–10		Сл 15 9А	
1.05–4	☐ КБЕОТ3сп15–12		—		ППАЭ13–10		Сл 12 9А	
1.05–4л	☐КБЕОТ3сп15–12л		—		ППАЭ13–10		Сл 12 9А	
1.05–5	☐ КБЕОТ3сп15–9		—		—		Сл 9 9А	
1.05–7	☐ КБЕОТ3сп15–15		☐КБЕДТ3сп22–7л		ППАЭ15–10А		—	
1.05–7л	☐КБЕОТ3сп15–15л		☐ КБЕДТ3сп22–7		ППАЭ15–10А		—	
1.05–8	☐ КБЕОТ3сп15–12		☐КБЕДТ3сп22–7л		ППАЭ12–10А		—	
1.05–8л	☐КБЕОТ3сп15–12л		☐ КБЕДТ3сп22–7		ППАЭ12–10А		—	
1.05–6	☐ КБЕОТ3сп6–12		—		—		Сл 12 9А	

Типы проемов (Вид с фасада)

(ЖЛ серии 1.141)

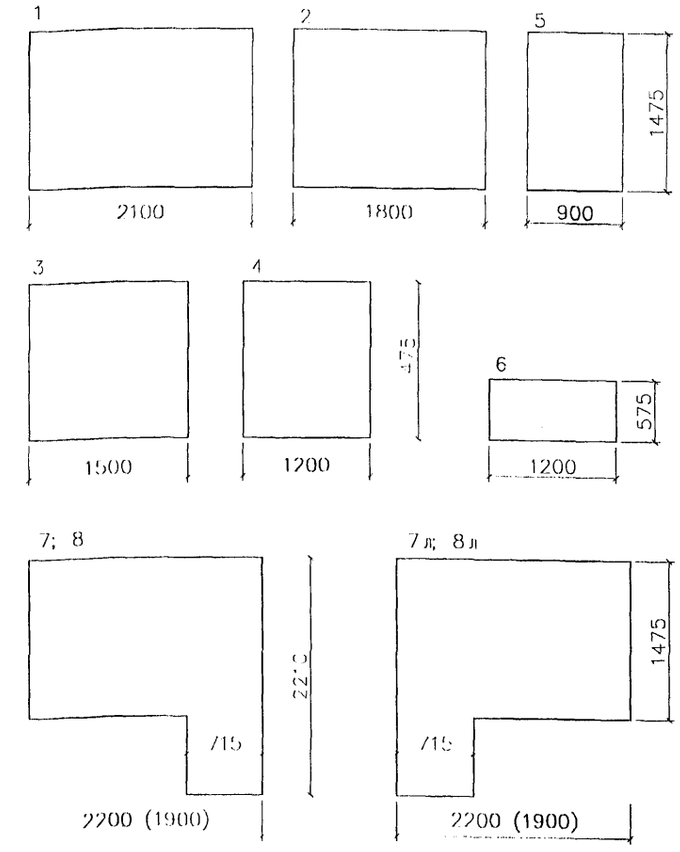

Примечания

1. Структура условного обозначения комплекта:

X X – X л

- № Мастерской 1 (ДСК №1)
- Окна и балконные двери из профилей ПВХ по технологии КБЕ
- Тип проема
- Окно в проеме в левом исполнении; в проемах "7л" и "8л"
- Левое расположение балконной двери по отношению к окну (вид с фасада).

2. Размеры проемов даны в четвертях
3. В скобках даны размеры для проемов типа "8" и "8л".

Инв.№ подл. | Подпись и дата | Взам.инв.№

Изм.	Кол.уч.	Лист	№док.	Подпись	Дата
Рук.маст.		Аникин			
РГИ		Андреева			

РМ–2604–05

Ведомость комплектов заполнения проемов. Типы проемов (вид с фасада).

Стадия	Лист	Листов
Р	1	

МНИИТЭП мастерская №5

Таблица габаритных размеров столярных изделий, проемов в наружных стеновых панелях и зазоров.

Марки комплектов заполнения	Марки блоков	Hпр	Lпр	Hбл.	Lбл	Размеры зазоров			NN° схем
						боковой мм	верхний мм	нижний мм	
1.05-1	КБЕО13сп15-21	1475	2100	1460	2070	15/15	5	10	1
1.05-1л	КБЕОТ3сп15-21л	1475	2100	1460	2070	15/15	5	10	1
1.05-2	КБЕО13сп15-18	1475	1800	1460	1770	15/15	5	10	1
1.05-2л	КБЕО13сп15-18л	1475	1800	1460	1770	15/15	5	10	1
1.05-3	КБЕО13сп15-15	1475	1500	1460	1470	15/15	5	10	2
1.05-3л	КБЕОТ3сп15-15л	1475	1500	1460	1470	15/15	5	10	2
1.05-4	КБЕОТ3сп15--12	1475	1200	1460	1170	15/15	5	10	2
1.05-4л	КБЕО13сп15-12л	1475	1200	1460	1170	15/15	5	10	2
1.05-5	КБЕОТ3сп15--9	1475	900	1460	870	15/15	5	10	2
1.05-7	КБЕО13сп15-15	1475	2200	1460	1470	15/	5	10	5
	КБЕД13сп22-7л	2210		2195	700	-/15	5	10	
1.05-7л	КБЕОТ3сп15-15л	1460	2200	1460	1470	15/-	5	10	5
	КБЕД13сп22 7	2210		2195	700	/15	5	10	
1.05-8	КБЕО13сп15 12	1475	1900	1460	1170	15/	5	10	4
	КБЕД13сп22-7л	2210		2195	700	-/15	5	10	
1.05-8л	КЬЕО13сп15-12л	1475	1900	1460	1170	15/	5	10	4
	КБЕД13сп22--7	2210		2195	700	-/15	5	10	
1.05-6	КБЕОТ3сп6--12	575	1200	560	1170	15/15	5	10	3

Инв. № подл. | Подпись и дата | Взам. инв. №

Изм	Кол уч	Лист	N°док	Подпись	Дата	РМ-2604-05			
Рук маст		Аникин				Таблица габаритных размеров столярных изделий, проемов в наружных стеновых панелях и зазоров.	Стадия	Лист	Листов
							Р	2	
РГИ		Андреева					МНИИТЭП мастерская №5		

Марки *) комплектов заполнения проемов	Наименование материалов	Состав "Вилан-405"	Расширяющаяся лента	Пароизоляционная лента	Силикон	Крепежные детали			Наличник	Нащельник	Примечания
						Самонарезающий шуруп с антикоррозионным покр.	Шурупы				
	Нормативный документ	ТУ2254-204-21081385-96	Поставщик фирма КБЕ "Кунстштоффпродукцион" ГмбХ			Поставщик фирма КБЕ	ГОСТ 1145-80		Поставщик фирма КБЕ		
	Марка	-	ПСУЛ	illtapeVlies Duo		6х100мм	1-6х60.2	1-4х25.2			
	Ед. изм.	кг	м. пог	м. пог	м. пог	шт.	шт.	шт.	м. пог	м. пог	
1.05-1пр/лев		0,803	4,93	7,32	2,2	7	-	6	5,12	-	
1.05-2пр/лев		0,733	4,63	6,72	1,9	7	-	5	4,82	-	
1.05-3пр/лев		0,663	4,33	6,02	1,6	6	-	4	4,52	-	
1.05-4пр/лев		0,593	4,03	5,44	1,3	6	-	3	4,22	-	
1.05-5		0,523	3,73	4,82	1.0	6	-	3	5,24	-	
1.05-6		0,403	2,23	4,92		4	-	3	4,92	-	
1.05-7пр/лев		1.141	2,53	11,16	2,2	4	-	3	8,92	2,92	
1.05-8пр/лев		0,917	6,15	9,96	3,06	10	6		8,02	2,92	

*) Расход материалов для заделки проемов одинаков для окон с 2-х камерными и однокамерными стеклопакетами.

Изм.	Кол.уч.	Лист	№док.	Подпись	Дата	РМ-2604-05		
Рук.маст.		Аникин				Ведомость расхода материалов на один комплект.	Стадия: Р	Лист: 3
РГИ		Андреева					МНИИТЭП мастерская №5	

Инв. № подл. | Подпись и дата | Взам. инв. №

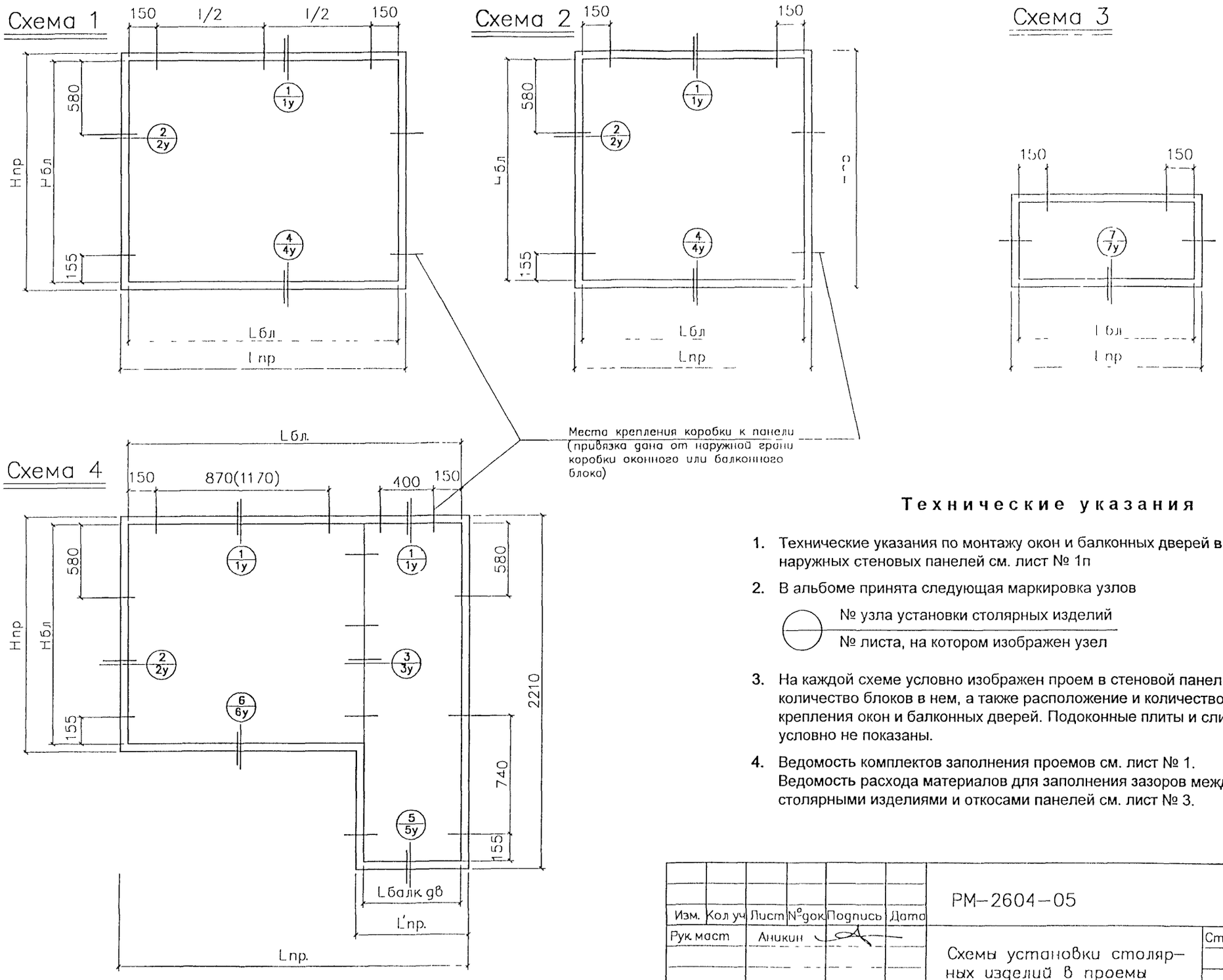

Технические указания

1. Технические указания по монтажу окон и балконных дверей в проемах наружных стеновых панелей см. лист № 1п
2. В альбоме принята следующая маркировка узлов

   № узла установки столярных изделий

   № листа, на котором изображен узел

3. На каждой схеме условно изображен проем в стеновой панели, количество блоков в нем, а также расположение и количество мест крепления окон и балконных дверей. Подоконные плиты и сливы условно не показаны.
4. Ведомость комплектов заполнения проемов см. лист № 1. Ведомость расхода материалов для заполнения зазоров между столярными изделиями и откосами панелей см. лист № 3.

Изм.	Кол уч	Лист	№док	Подпись	Дата	РМ-2604-05			
Рук маст		Аникин				Схемы установки столярных изделий в проемы стеновых панелей	Стадия	Лист	Листов
							Р	4	
РГИ		Андреева					МНИИТЭП мастерская №5		

арх.п
865 926

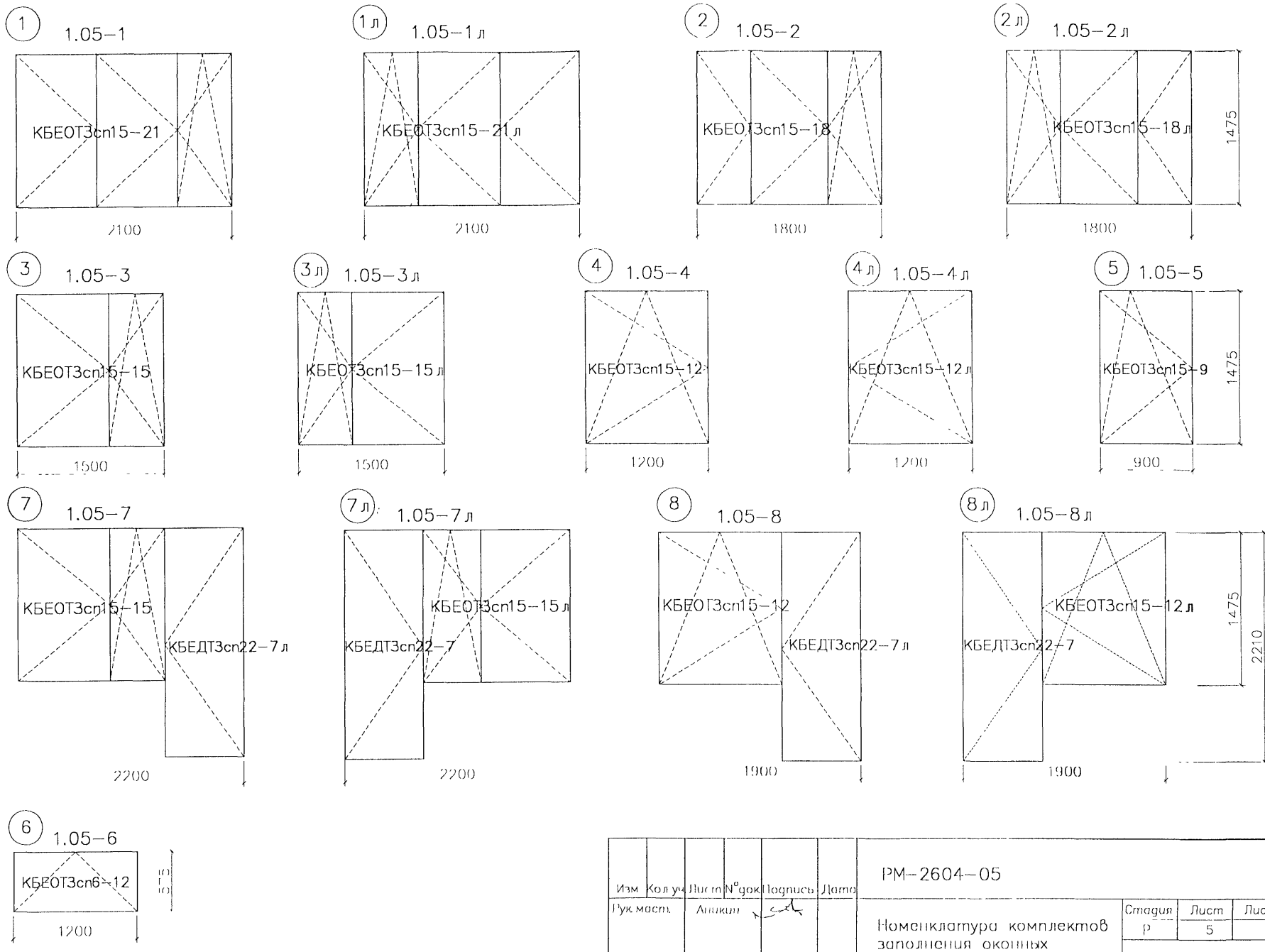

Изм	Кол уч	Лист	№ док	Подпись	Дата	РМ–2604–05			
Рук маст.		Аникин				Номенклатура комплектов заполнения оконных проемов (вид с фасада)	Стадия	Лист	Листов
							Р	5	
РГИ		Андреева					МНИИТЭП мастерская №5		

арх.№ 865927

1 1а

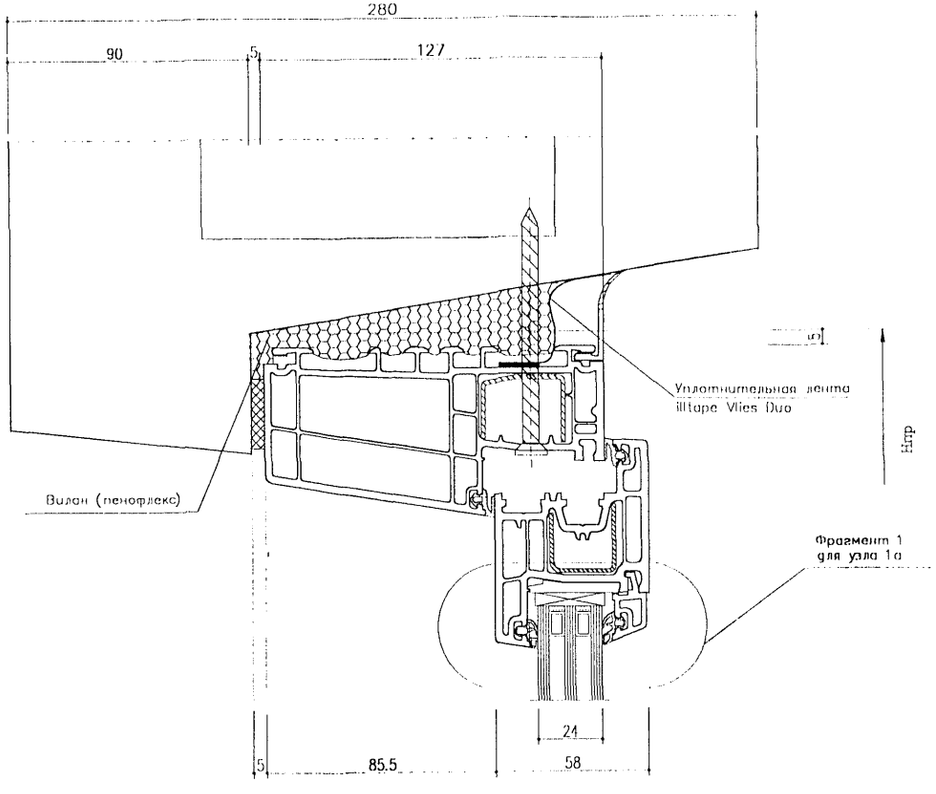

Фрагмент 1
для узла 1а

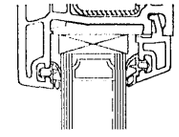

Изм.	Кол.уч.	Лист	№док.	Подпись	Дата	РМ-2604-05			
Рук маст.		Аникин				Узлы 1,1а	Стадия	Лист	Листов
							Р	1у	
РГИ		Андреева					МНИИТЭП мастерская №5		

Инв. № 165904

2 2а

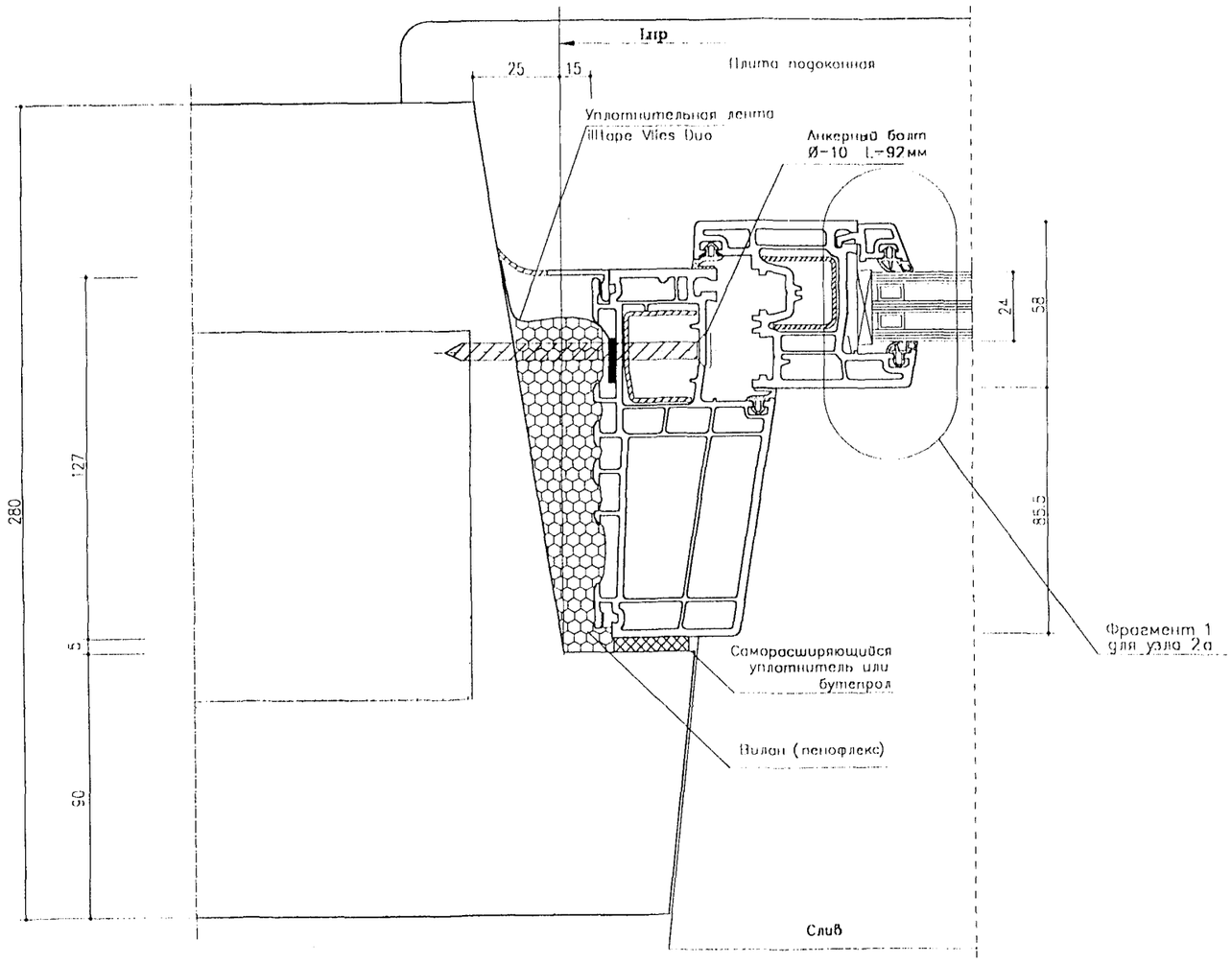

Фрагмент 1
для узла 2а

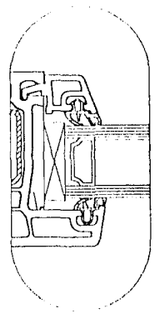

Инв. № подл. | Подпись и дата | Взам. инв. №

Изм.	Кол. уч.	Лист	№док.	Подпись	Дата
Рук. маст.		Аникин			
РГИ		Андреева			

РМ-2604-05

Узлы 2,2а

Стадия	Лист	Листов
Р	2у	

МНИИТЭП
мастерская №5

3 3а

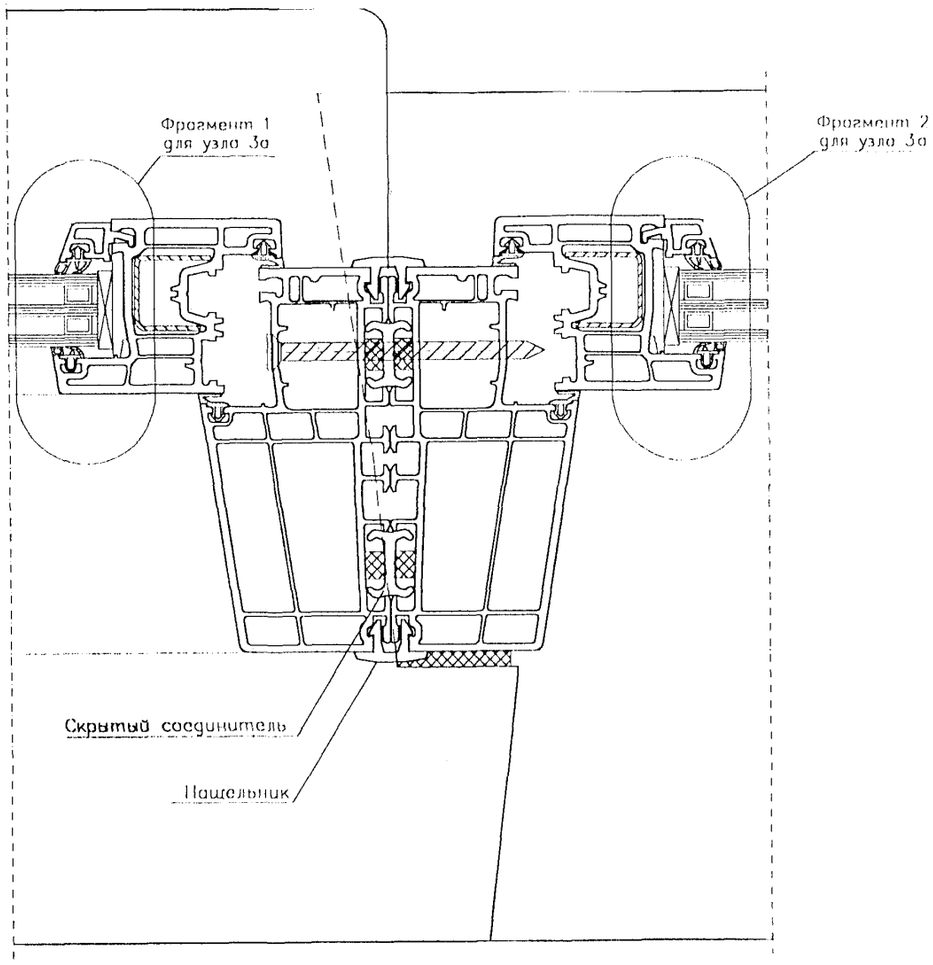

Фрагмент 1
для узла 3а

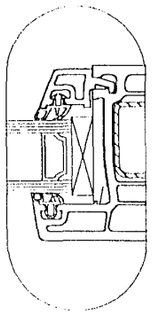

Фрагмент 2
для узла 3а

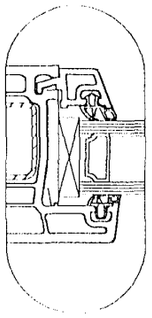

Инв. № подл. | Подпись и дата | Взам. инв. №

Изм.	Кол.уч.	Лист	№док.	Подпись	Дата	РМ-2604-05		
Рук.маст.		Аникин				Узлы 3, 3а	Стадия: Р	Лист: 3у	Листов:
РГИ		Андреева					МНИИТЭП мастерская №5		

4 4а

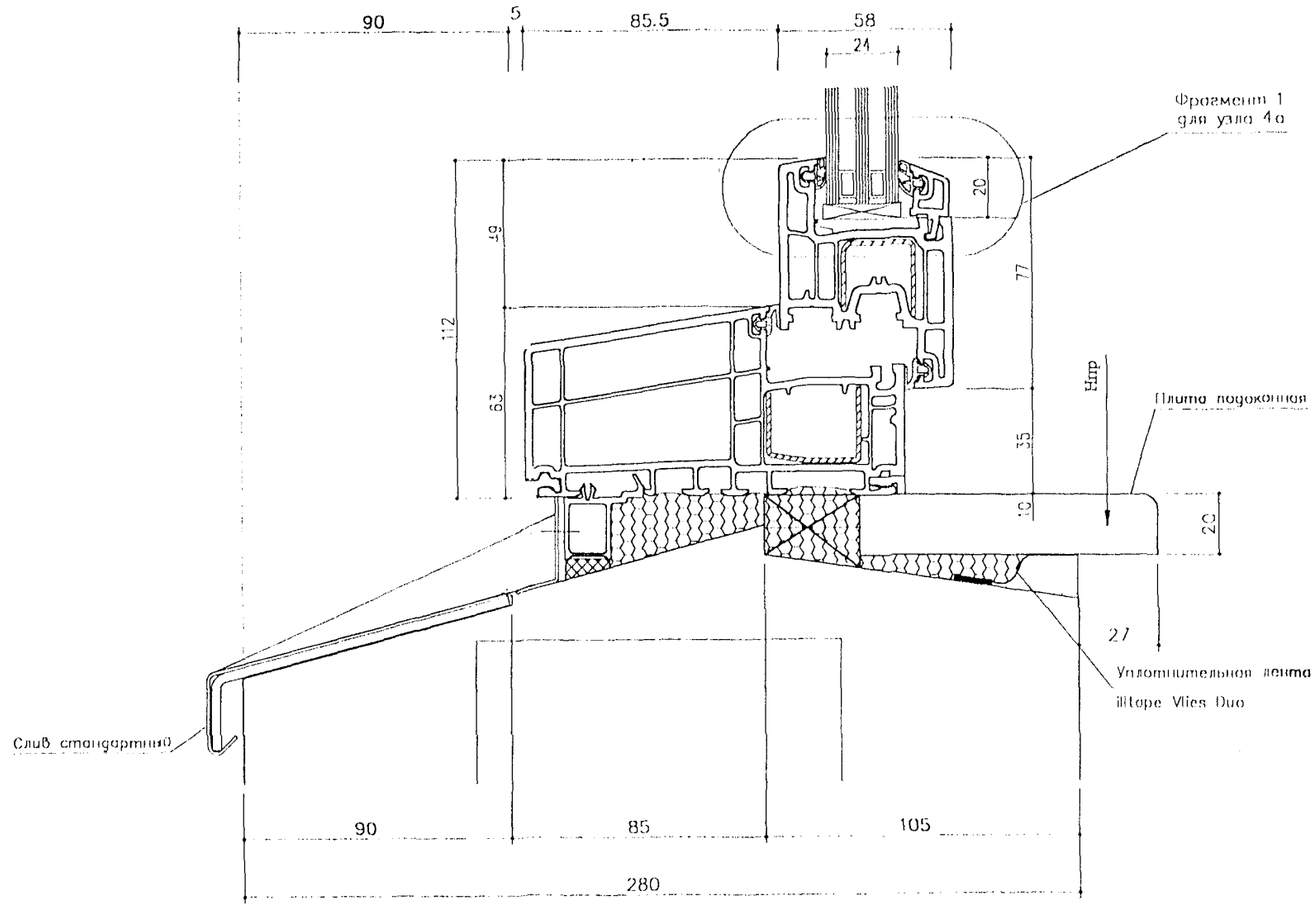

Фрагмент 1
для узла 4а

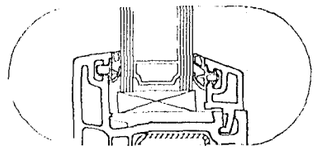

Инв. № подл. | Подп. и дата | Взам. инв. №

Изм.	Кол. уч.	Лист	№док.	Подпись	Дата
Рук. маст.		Аникин			
РГИ		Андреева			

РМ-2604-05

Узлы 4,4а

Стадия	Лист	Листов
Р	4у	

МНИИТЭП
мастерская №5

5

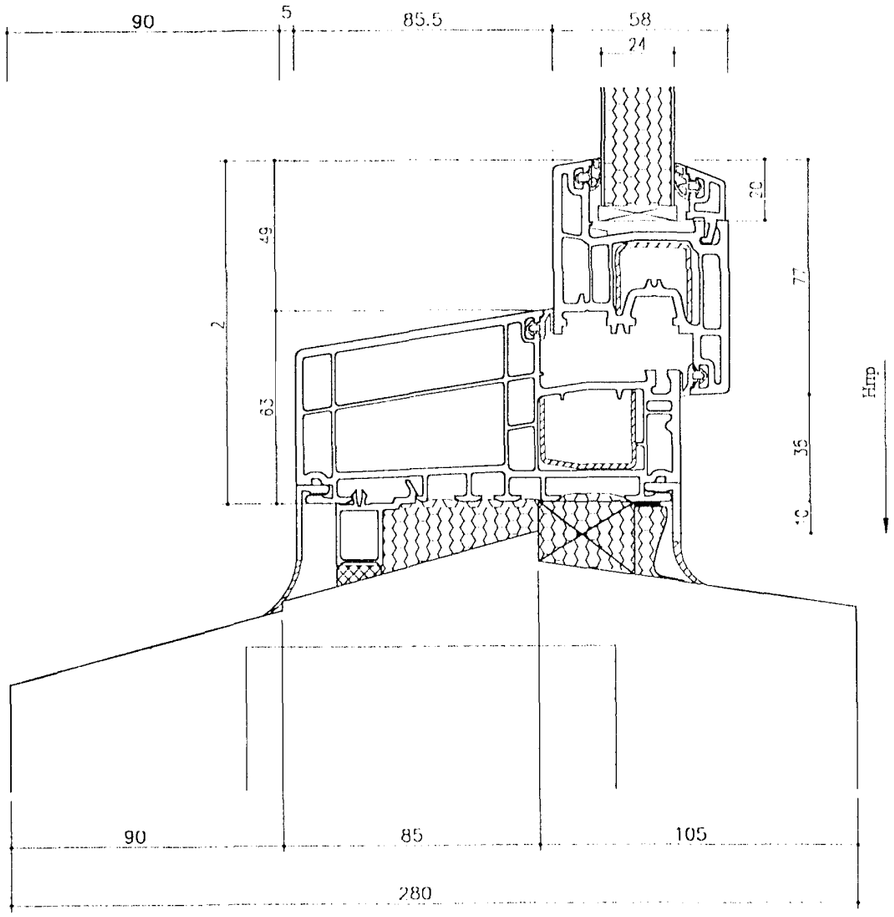

Изм.	Кол.уч	Лист	№док.	Подпись	Дата
Рук.маст.		Аникин			
РГИ		Андреева			

РМ–2604–05

Узел 5

Стадия	Лист	Листов
Р	5у	

МНИИТЭП
мастерская №5

Инв. № подл. | Подп. и дата | Взам. инв. №

6 6а

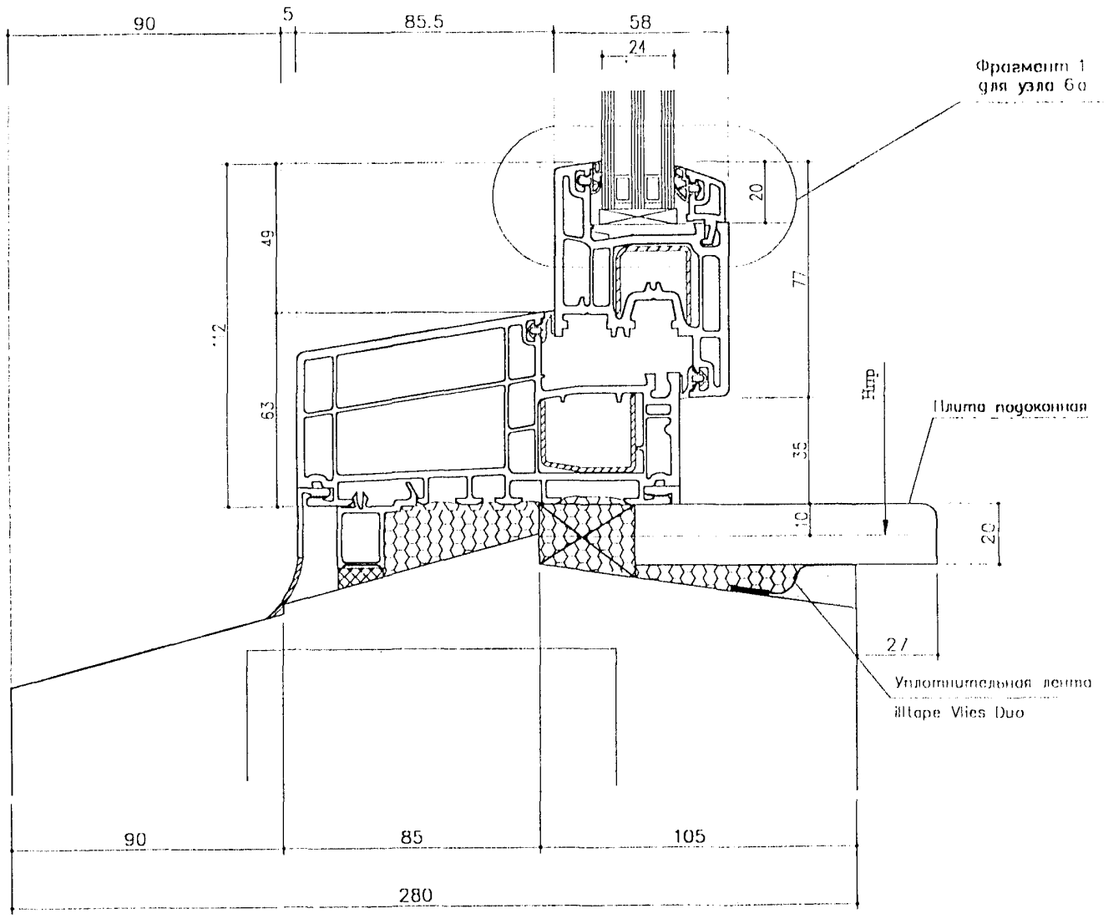

Фрагмент 1
для узла 6а

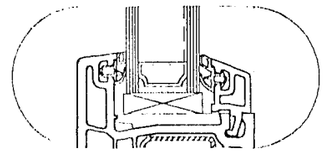

Изм.	Кол.уч	Лист	№док	Подпись	Дата	РМ-2604-05			
Рук.маст.		Аникин				Узлы 6,6а	Стадия	Лист	Листов
							Р	6у	
РГИ		Андреева					МНИИТЭП мастерская №5		

7 7а

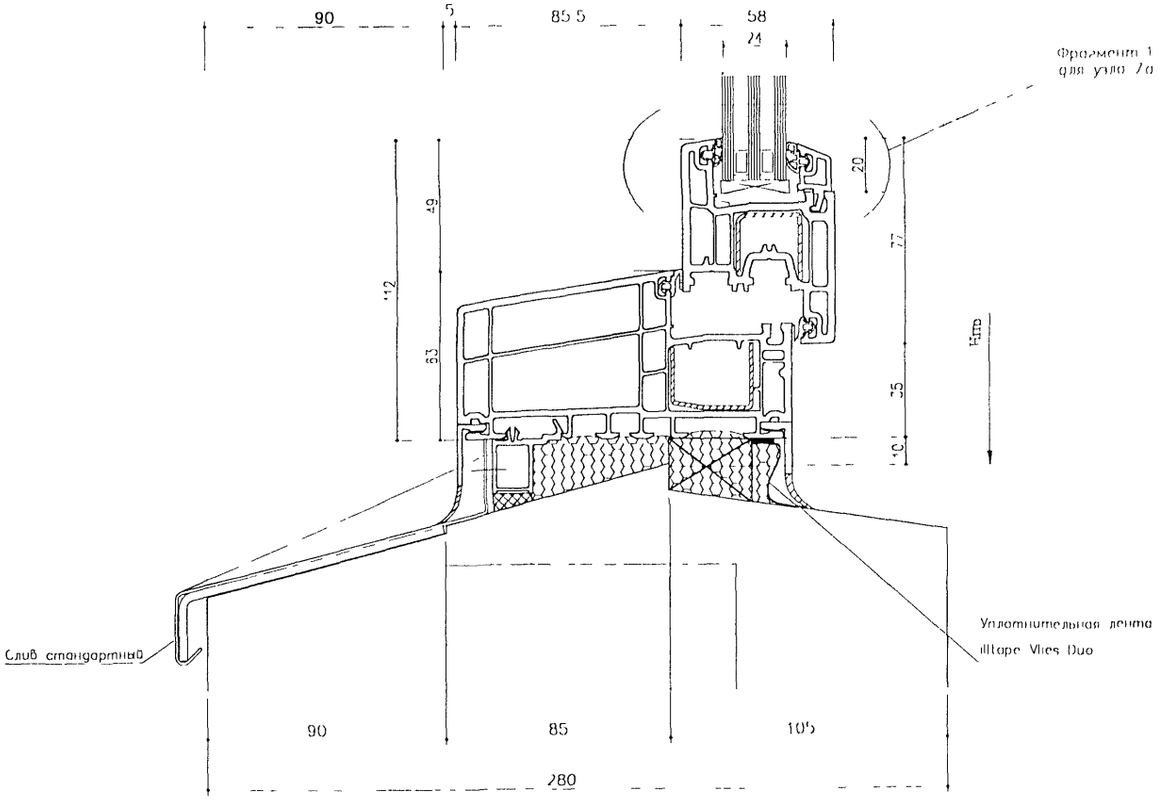

Фрагмент 1
для узла 7а

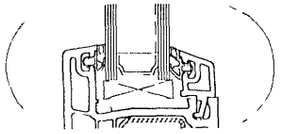

Изм	Кол уч	Лист	N°док	Подпись	Дата	РМ-2604-05		
Рук маст		Аникин				Узлы 7, 7а	Стадия: Р	Лист: 7у	Листов:
РИ		Андреева					МНИИТЭП мастерская №5	

Инв. № подл. | Подп. и дата | Взам. инв. №

gost.e-ecolog.ru