ПРАВИТЕЛЬСТВО МОСКВЫ
КОМИТЕТ ПО АРХИТЕКТУРЕ И ГРАДОСТРОИТЕЛЬСТВУ МОСКВЫ
(МОСКОМАРХИТЕКТУРА)

МОСКОВСКИЙ НАУЧНО-ИССЛЕДОВАТЕЛЬСКИЙ И ПРОЕКТНЫЙ ИНСТИТУТ
ТИПОЛОГИИ, ЭКСПЕРИМЕНТАЛЬНОГО ПРОЕКТИРОВАНИЯ
(МНИИТЭП)

РМ-2966

Узлы примыкания деревянных оконных блоков раздельной конструкции к стеновым проемам жилых домов с кирпичными стенами комплексной конструкции

Рабочие чертежи

Дог. №1-12/М5

Москва 2005г.

gost.e-ecolog.ru

ПРАВИТЕЛЬСТВО МОСКВЫ
КОМИТЕТ ПО АРХИТЕКТУРЕ И ГРАДОСТРОИТЕЛЬСТВУ МОСКВЫ
(МОСКОМАРХИТЕКТУРА)

МОСКОВСКИЙ НАУЧНО-ИССЛЕДОВАТЕЛЬСКИЙ И ПРОЕКТНЫЙ ИНСТИТУТ
ТИПОЛОГИИ, ЭКСПЕРИМЕНТАЛЬНОГО ПРОЕКТИРОВАНИЯ
(МНИИТЭП)

РМ-2966

Узлы примыкания деревянных оконных блоков раздельной конструкции к стеновым проемам жилых домов с кирпичными стенами комплексной конструкции

Рабочие чертежи

Зам. директора МНИИТЭП — В.А.Аникин
Главный инженер МНИИТЭП — Е.Е.Никитин
Начальник МТО — С.Г.Гуров
ГИП МТО — Г.И.Андреева

Согласовано:
ООО"Робитекс"
Зам.директора Коршиков С.М.

Согласовано:
ЗАО „Моспромстрой" А.А.Фролов

Введен в действие МНИИТЭП
приказ №I4-ТО от 02.06.2005г.

Дог №1-12/М5

Москва 2005г.

Ведомость состава альбома

№№ листов	Наименование	Примечания
1	2	3
1в	Ведомость состава альбома	
1п	Пояснительная записка	
1	Номенклатура комплектов заполнения оконных проемов (вид с фасада)	
2	Таблица габаритных размеров столярных изделий, проемов наружных стен и зазоров	
3	Схемы установки столярных изделий в проемы наружных стен	
4,5	Ведомость расхода материалов	
1у	Узел 1	
2у	Узел 2	
3у	Узел 3	
4у	Узел 4	
5у	Узел 5	
1к	Информационная карта	

1	2	3

Инд. № подл | подпись и дата | взамен инд.№

Пояснительная записка.

1. Альбом РМ-2966 "Узлы примыкания деревянных оконных блоков раздельной конструкции к стеновым проемам жилых домов с кирпичными стенами комплексной конструкции" разработан по дог.№1-12/М5 между Управлением научно-технической политики в строительной отрасли и МНИИТЭП в соответствии с Распоряжением от 2 февраля 2005г. №5 Комплекса архитектуры, строительства, развития и реконструкции города Москвы.

2. В альбоме даны рекомендуемые решения узлов установки оконных блоков раздельной конструкции в проемы стен выполненных из монолита, утеплителя с облицовкой кирпичом.

3. Габаритные размеры проемов определяются раскладкой облицовочного кирпича при условии установки оконных и дверных балконных блоков стандартных размеров в соответствии с ГОСТ 23166-99.

4. Приведенная в альбоме номенклатура применяемых изделий может изменяться для строительства определенного жилого дома.

5. В заказной спецификации по конкретному адресу должны быть указаны типы окон, марки оконных и дверных балконных блоков и проектная документация, по которой изготовлены изделия.

6. Альбом разработан в соответствии с требованиями ГОСТ 30971-2002 "Швы монтажные узлов примыканий оконных блоков к стеновым проемам".

7. Установка окон, балконных дверей, подоконников и оцинкованных сливов производится на стройке.

8. Для заделки монтажных швов применяются герметизирующие изоляционные материалы производства ООО "Робитекс", ООО "Стройполимер", фирмы "Илльбрук", пенный утеплитель "Макрофлекс", "Илльбрук 1К".

9. На применяемые материалы для заделки монтажных швов должны быть технические условия, сертификаты соответствия, технические рекомендации ГУП "НИИМосстроя".

10. Для определения класса монтажного шва должны быть определены в соответствии с требованиями ГОСТ 30971-2002 следующие показатели:
- воздухопроницаемость;
- водопроницаемость;
- деформационная устойчивость;
- сопротивление теплопередаче;
- влагонакопление в утепляющем слое.

Показатели для определения класса монтажного шва могут быть получены после испытаний монтажных швов в лабораториях ГУП "НИИМосстрой" или других аккредитованных организациях.

11. До ввода в действие альбома необходимо произвести опытную установку изделий на строительной площадке с вариантами применяемых материалов указанных в альбоме.

12. Приемка опытных образцов производится межведомственной комиссией из представителей заводов-изготовителей герметизирующих материалов, ИГАСН, ГУП "НИИМосстроя", МНИИТЭП и строителей устанавливающих изделия

13. Технологическую инструкцию по устройству монтажных швов материалами системами Illbruk-Монтаж "i3" при установке оконных блоков в стеновые проемы зданий см. "Руководство по монтажу светопрозрачных ограждающих конструкций" Раздел Б. "Устройство монтажных швов в узлах примыкания оконных блоков к стеновым проемам".

г Москва, 121471, Можайское шоссе, д 25, стр 1, т/ф +7(095) 443-69-12, 780-55-53

Инд.№ подл | подпись и дата | взамен инд.№

Изм	Кол.уч	Лист	№Док	Подпись	Дата	РМ-2966		
Нач.отд		Гуров				Пояснительная записка.	Стадия: Р	Лист: 1п	Листов:
ГИП		Андреева					МНИИТЭП КТО	

Номенклатура комплектов заполнения оконных проемов (вид с фасада)

(оконные блоки и балконные двери раздельной конструкции)

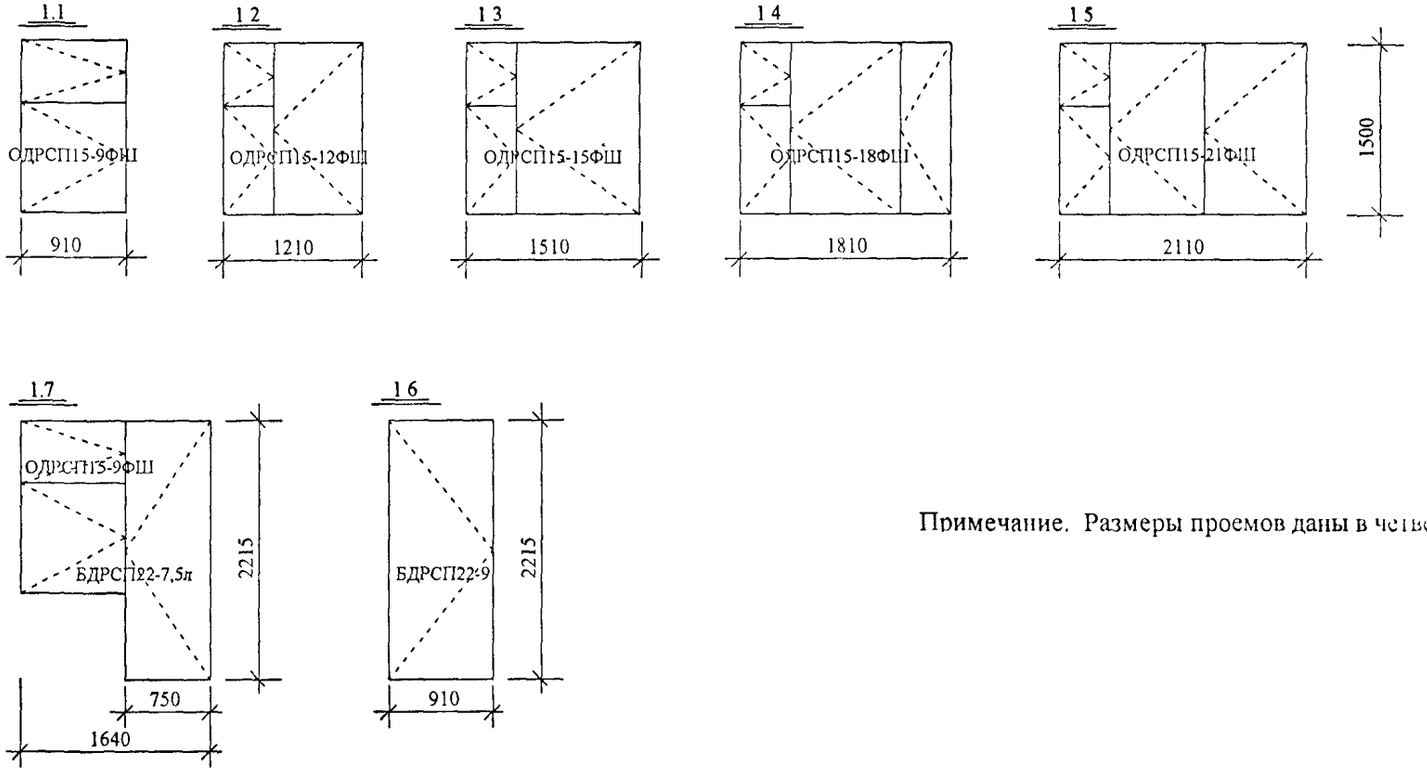

Примечание. Размеры проемов даны в четвертях.

						РМ-2966	
Изм	Кол.уч.	Лист	№Док.	Подпись	Дата		
Нач.отд.		Гуров				Номенклатура комплектов заполнения оконных проемов (вид с фасада).	стадия: Р; лист: 1; листов:
ГИП		Андреева					МНИИТЭП МТО
Исполнит		Дорофеева					

Инв.№ подл.	подпись и дата	взам.инв.№

Таблица габаритных размеров столярных изделий, проемов наружных стен и зазоров
(комплекты заполнения оконными блоками и балконными дверями раздельной конструкции)

Марки комплектов заполнения проемов	Марки изделий	Нпр.	Lпр.	Нбл.	Lбл.	Размеры зазоров, мм			№№ схем
						боковой "б"	верхний "в"	нижний "н"	
ОК 1.1	ОДРСП15-9ФШ	1500	910	1460	870	20/20	25	15	1
ОК 1.2	ОДРСП15-12ФШ	1500	1210	1460	1170	20/20	25	15	2
ОК 1.3	ОДРСП15-15ФШ	1500	1510	1460	1470	20/20	25	15	2
ОК 1.4	ОДРСП15-18ФШ	1500	1810	1460	1770	20/20	25	15	3
ОК 1.5	ОДРСП15-21ФШ	1500	2110	1460	2070	20/20	25	15	4
ОК 1.6	БДРСП22-9	2215	910	2175	870	20/20	25	15	6
ОК 1.7	ОДРСП15-9ФШ	1500	1640	1460	870	22/6	25	15	5
	БДРСП22-7,5	2215		2175	720	-/22	25	15	

Инв № подл | подпись и дата

Изм	Кол.уч.	Лист	№Док.	Подпись	Дата
Нач.отд.		Гуров			
ГИП		Андреева			
Исполнит.		Дорофеева			

РМ-2966

Таблица габаритных размеров столярных изделий, проемов наружных стен и зазоров.

стадия	лист	листов
Р	2	

МНИИТЭП МТО

Схема 1

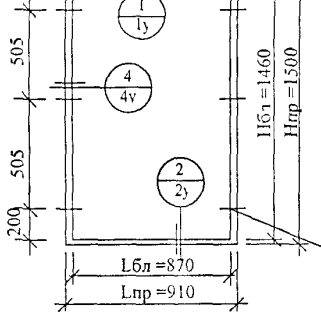

Схема 2

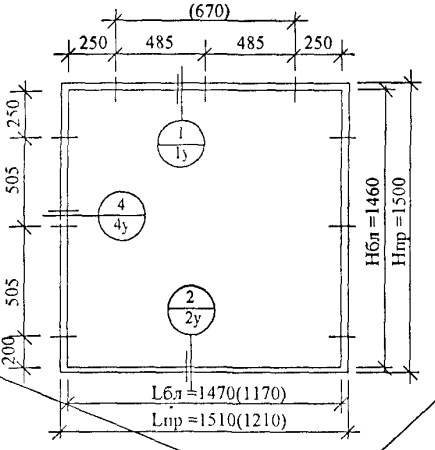

Схема 3

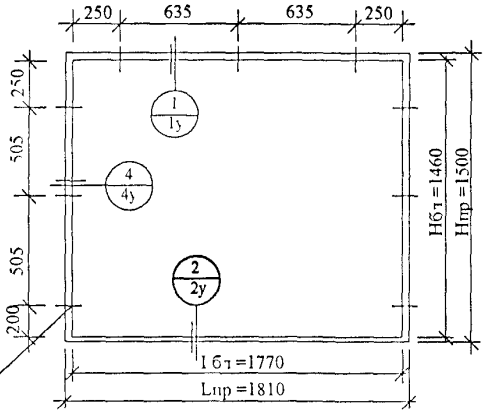

Схема 4

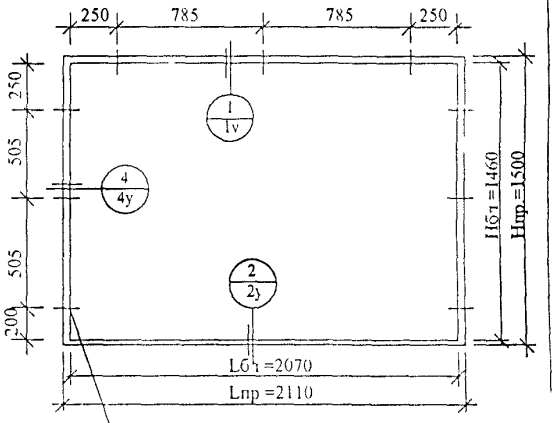

Места крепления коробки оконного или балконного блока в проеме
(привязка дана от наружных граней коробок)

Схема 5

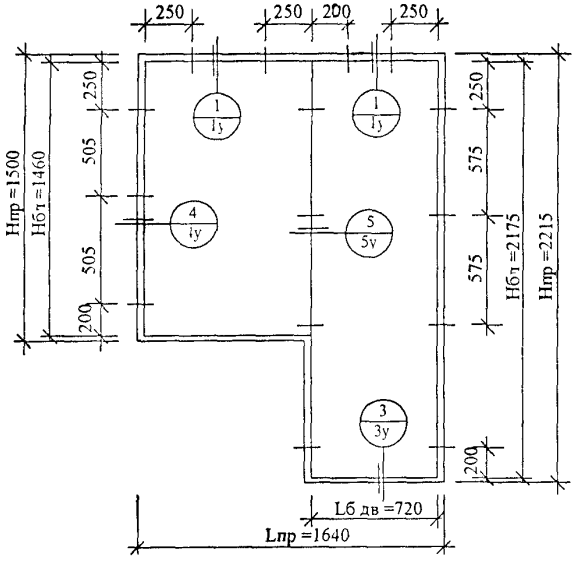

Схема 6

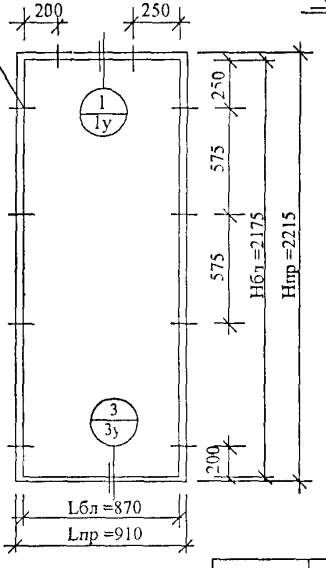

Примечания

1. На каждой схеме условно изображен проем в наружной стене, количество блоков в нем, а также расположение и количество мест крепления оконных и балконных блоков
2. Принята маркировка узлов:

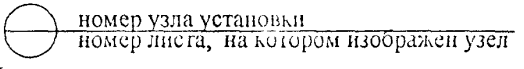

3. Подоконные плиты и оконные сливы условно не показаны.
4. Размеры проемов даны в четвертях
5. Размеры в скобках даны для комплекта проема ОК 1 2

Изм	Кол уч	Лист	№Док	Подпись	Дата
Нач отд		Гуров			
ГИП		Андреева			
Исполнит		Дорофеева			

РМ-2966

Схемы установки столярных изделий в проемы наружных стен

стадия	лист	листов
Р	3	

МНИИТЭП МТО

Инв № подл | подпись и дата | взам инв №

Марки комплектов заполнения проемов	Наименование материалов	Изоляционная саморасширяющаяся паропроницаемая лента	Пароизоляционная лента шир 70мм	Водоизоляционная паропроницаемая лента шир 70мм	Шумопоглощающая лента	Пенный утеплитель	Крепежные детали		
							Шуруп стеновой MRS 7,5x130	Шуруп 1-6x70 2	Гвоздь оцинкованный К 2x40
	Норм докум.	ООО "Робитекс"				Фирма "Илльбрук"	арт 5137213	ГОСТ 1145-80	ГОСТ 4028-63
	Марка	ПСУЛ 12/30 / (10/15*)	Робибанд ВМ (Х) / Робибанд ВМ	Робибанд НЛ	ПСУЛ 10/15	Илльбрук 1К	—	—	—
	Ед изм.	м пог	м пог	м.пог.	м пог.	м³ **	шт	шт/кг	шг/кг
ОК 1 1		3,70	3,91 / 0,91	0,91	0,60	0,0134	8	—	3/0,003
ОК 1 2		4,0	4,21 / 1,21	1,21	0,80	0,0151	8	—	4/0,004
ОК 1.3		4,30	4,51 / 1,51	1,51	1,00	0,0169	9	—	5/0,005
ОК 1 4		4,60	4,81 / 1,81	1,81	1,22	0,0186	9	—	6/0,006
ОК 1.5		4,90	5,11 / 2,11	2,11	1,43	0,0203	9	—	7/0,007
ОК 1.6		5,13	5,34 / 0,91	0,91	—	0,0174	10	—	—
ОК 1 7		5,85/(2,92*)	6,96 / 0,75	1,64	—	0,0216	12	6/0,071	47/0,047

Примечания. 1. * Лента ПСУЛ 10/15 используется в узле соединения оконной и балконной коробок.

2. ** В ведомости приведен объем шва для заполнения пенным утеплителем (монтажной пеной)

3. Пароизоляционная лента Робибанд ВМ(Х)-двухсторонняя; Робибанд ВМ-односторонняя (для нижнего узла оконного блока и балконной двери).

взам инв №

подпись и дата

Инв № подл

Изм	Кол уч	Лист	№Док	Подпись	Дата
Нач отд		Гуров			
ГИП		Андреева			
Исполнит		Дорофеева			

РМ-2966

Ведомость расхода материалов.

стадия	лист	листов
Р	4	

МНИИТЭП МТО

Марки комплектов заполнения проемов	Наименование материалов	Изоляционная саморасширяющаяся паропроницаемая лента	Пароизоляционная лента шир 70мм	Водоизоляционная паропроницаемая лента шир 70мм	Шумопоглощающая лента / Герметизирующая лента	Пенный утеплитель	Крепежные детали		
							Шуруп стеновой MRS 7,5x130	Шуруп 1-6x70 2	Гвоздь оцинкованный К 2x40
	Норм.докум.	ООО "Робитекс"	ООО "Стройполимер"			Фирма "Макрофлекс"	арт. 5137213	ГОСТ 1145-80	ГОСТ 4028-63
	Марка	ПСУЛ 12/30	Липлент Ст (2) / Липлент Ст	Липлент Сд	Липлент Пв шир 50мм	Макрофлекс	—	—	—
	Ед изм.	м.пог.	м.пог.	м.пог.	м.пог.	м³ **	шт.	шт/кг	шт/кг
ОК 1.1		3,70	3,91 / 0,91	0,91	0,60 / —	0,0134	8	—	3/0,003
ОК 1.2		4,0	4,21 / 1,21	1,21	0,80 / —	0,0151	8	—	4/0,004
ОК 1.3		4,30	4,51 / 1,51	1,51	1,00 / —	0,0169	9	—	5/0,005
ОК 1 4		4,60	4,81 / 1,81	1,81	1,22 / —	0,0186	9	—	6/0,006
ОК 1.5		4,90	5,11 / 2,11	2,11	1,43 / —	0,0203	9	—	7/0,007
ОК 1.6		5,13	5,34 / 0,91	0,91	— / —	0,0174	10	—	—
ОК 1 7		5,85	6,96 / 0,75	1,64	— / 2,92	0,0216	12	6/0,071	47/0,047

Примечания. 1. ** В ведомости приведен объем шва для заполнения пенным утеплителем (монтажной пеной).

2. Пароизоляционная лента Липлент Ст(2)-двухсторонняя; Липлент Ст-односторонняя (для нижнего узла оконного блока и балконной двери).

Инв № подл | подпись и дата | взам инв №

Изм	Кол уч	Лист	№Док	Подпись	Дата
Н ч отд		Гуров			
ГИП		Андреева			
Исполнит		Дорофеева			

РМ-2966

Ведомость расхода материалов.

стадия	лист	листов
Р	5	

МНИИТЭП МТО

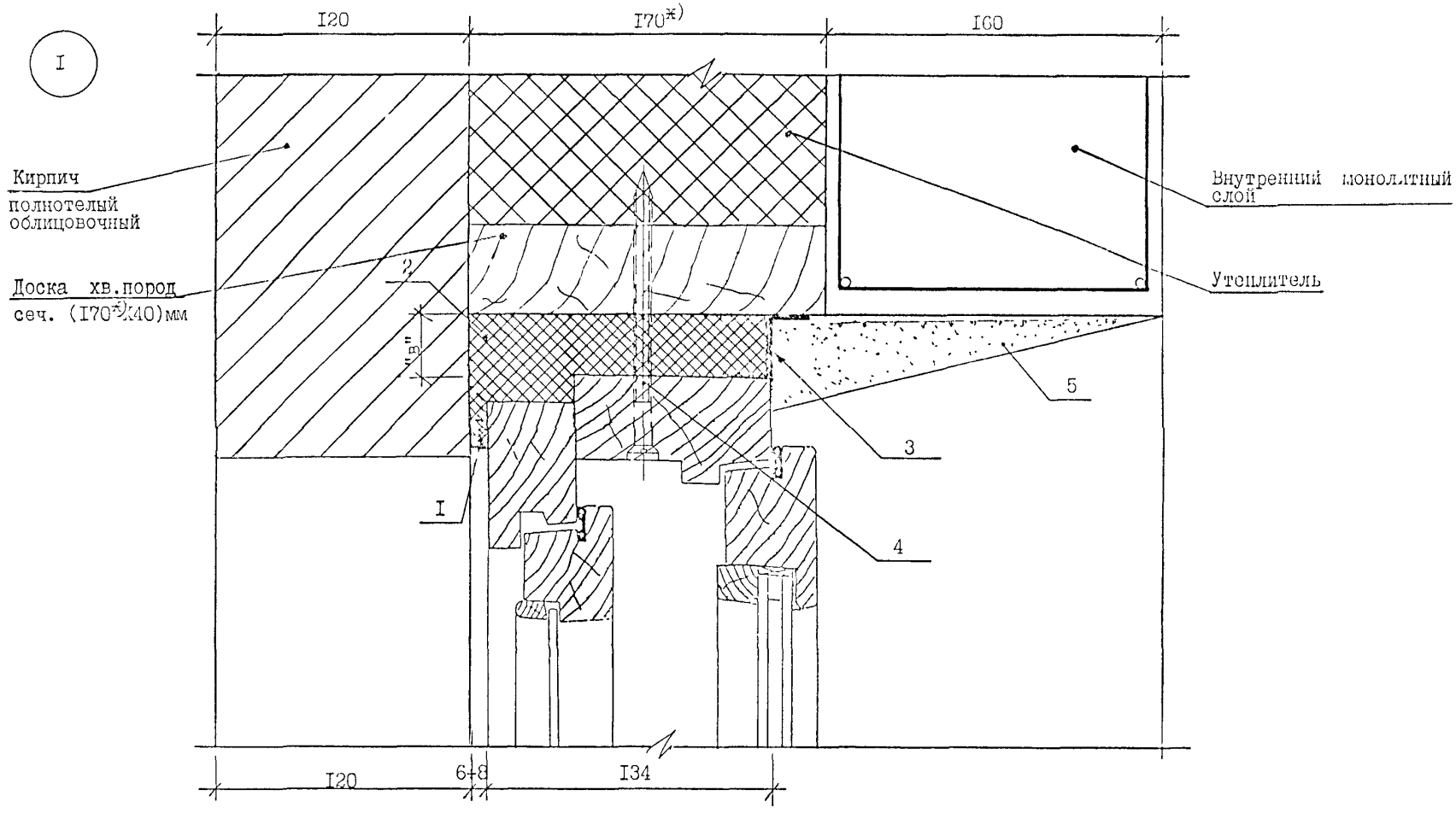

I- Изоляционная саморасширяющаяся паропроницаемая лента ПСУЛ I2/30

2- Пенный утеплитель (монтажная пена)

3- Пароизоляционная лента

4- Стеновой шуруп MRS 7,5xI30

5- Штукатурный слой

Примечания. I. ж) Размеры даны для справки.

2. Размер "в" смотри в таблице на листе №2.

Изм.	Кол.уч.	Лист	№док.	Подпись	Дата
Нач.отд.		Гуров			
ГИП		Андреева			
Инженер		Дорофеева			

РМ-2966

Узел I.

Стадия	Лист	Листов
Р	14	

МНИИТЭП
МТО

2

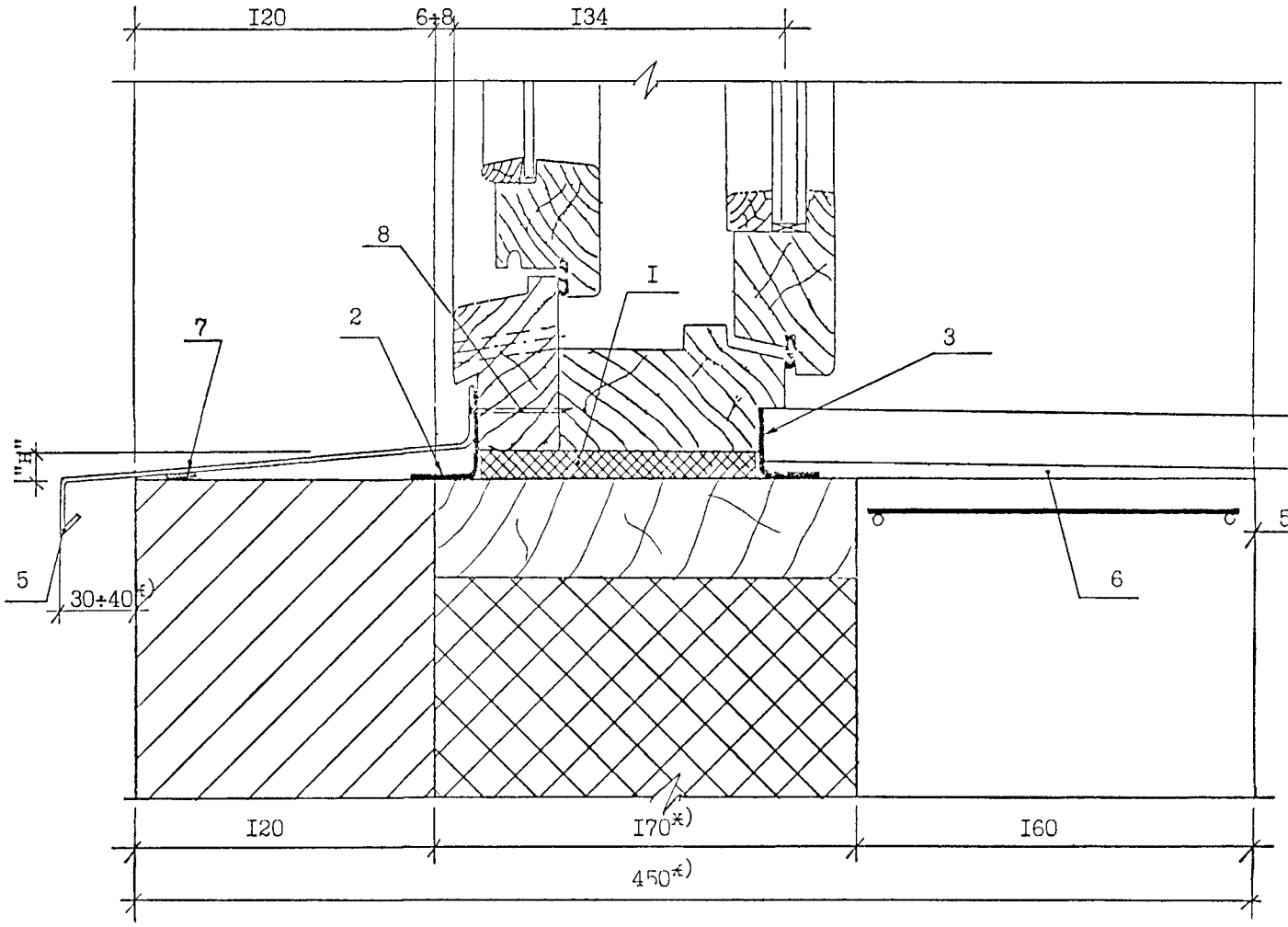

I- Пенный утеплитель (монтажная пена)

2- Водоизоляционная паропроницаемая лента

3- Пароизоляционная лента

4- Подоконная плита

5- Слив

6- Цементно-песчаный раствор М-150

7- Шумопоглощающая лента/ПСУЛ или липлент Пв/.

8- Гводь оцинкованный К2х40

Примечания.

I. ж) Размеры даны для справки.

2. Размер "н" смотри в таблице на листе №2.

Изм	Кол.	Лист	№док	Подпись	Дата
Нач.отд		Гуров			
ГИП		Андреева			
Инженер		Дорофеева			

РМ-2966

Узел 2.

Стадия	Лист	Листов
Р	2ч	

МНИИТЭП
МТО

3

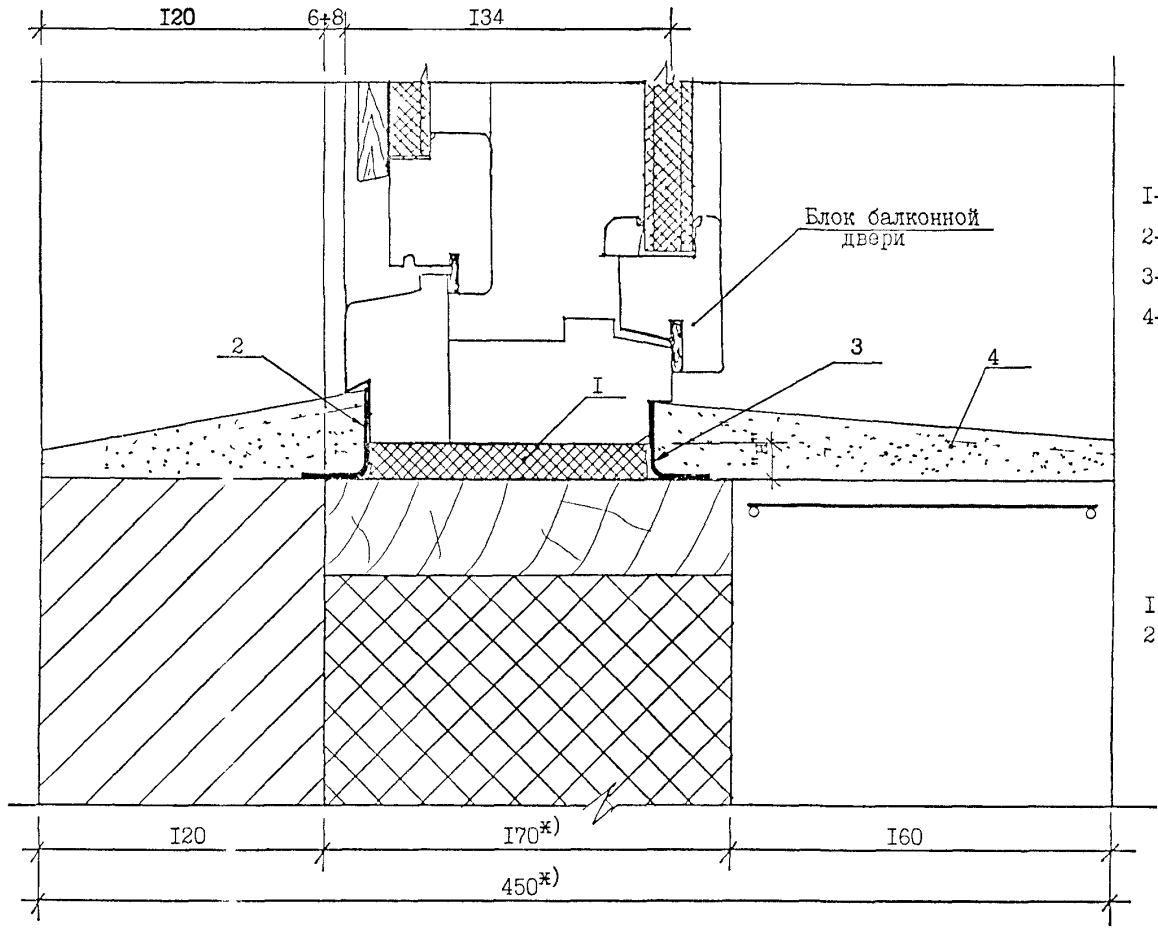

I- Пенный утеплитель (монтажная пена)
2- Водоизоляционная паропроницаемая лента
3- Пароизоляционная лента
4- Цементно-песчаный раствор М-I50

Примечания.

I.*) Размеры даны для справки.
2. Размер "н" смотри в таблице на листе №2.

						РМ-2966
Изм	Кол.у	Лист	№док	Подпись	Дата	
Нач.отд		Гуров				Узел 3.
ГИП		Андреева				
Инженер		Дорофеева				

Стадия	Лист	Листов
Р	3у	

МНИИТЭП МТО

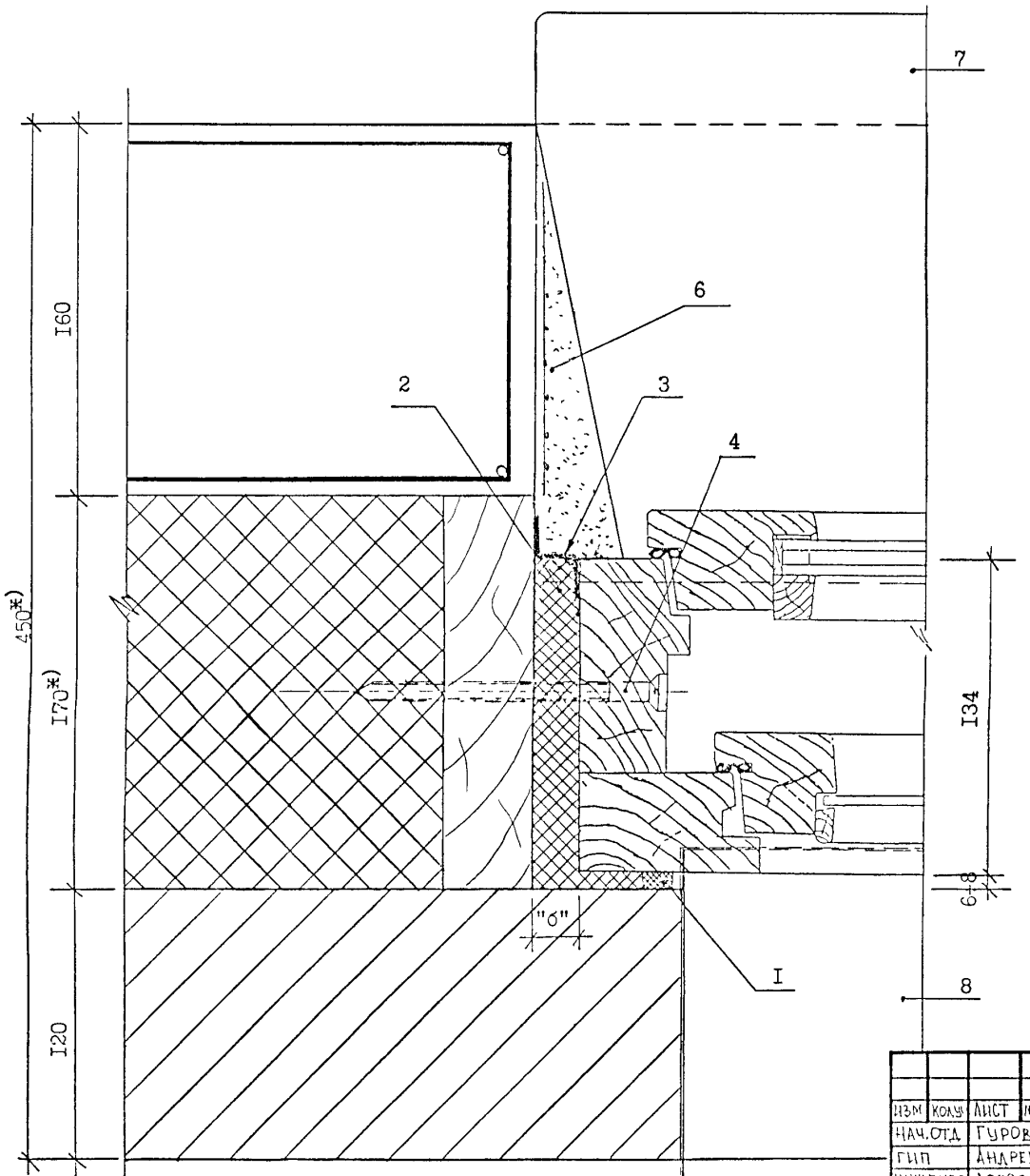

4

I- Изоляционная саморасширяющаяся паропроницаемая лента ПСУЛ I2/30

2- Пенный утеплитель (монтажная пена)

3- Пароизоляционная лента

4- Стеновой шуруп MRS 7,5xI30

6- Штукатурный слой

7- Подоконная плита

8- Слив

Примечания.

I. *) Размеры даны для справки.

2. Размер "б" смотри в таблице на листе 52.

Изм	Кол.у	Лист	N док	Подпись	Дата
Нач.отд		Гуров			
ГИП		Андреева			
Инженер		Дорофеева			

РМ-2966

Узел 4.

Стадия	Лист	Листов
Р	44	

МНИИТЭП
МТО

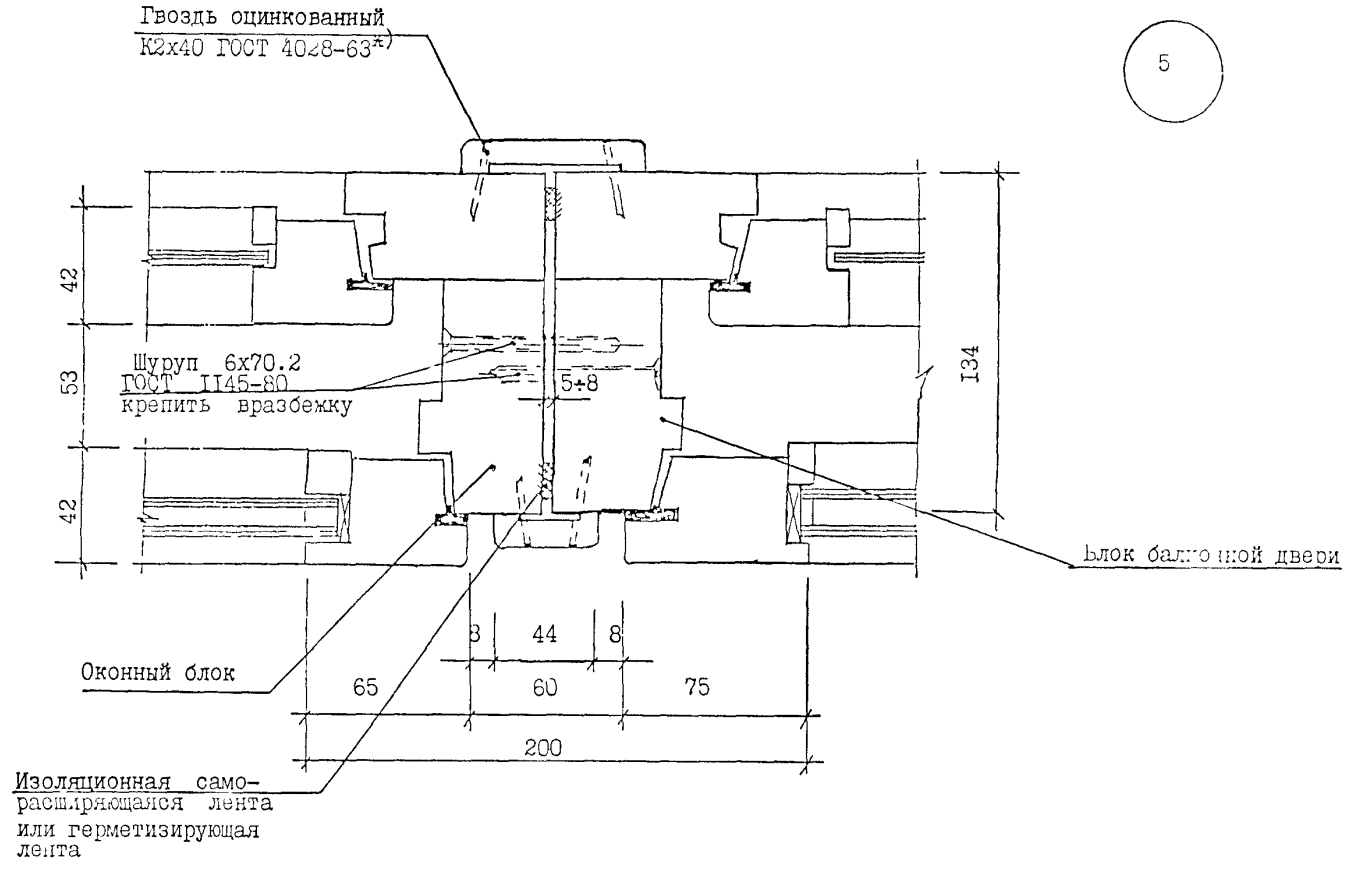

5

						РМ-2966
Изм.	Колич.	Лист	№ док.	Подпись	Дата	
Нач. отд.		Гуров				Узел 5.
ГИП		Андреева				
Инженер		Дорофеева				

Стадия	Лист	Листов
Р	5у	

МНИИТЭП
МТО

№№ п/п	Шифр альбома	Наименование	Кол-во листов	Приказ	
				Ввода	Отмены
1.	РМ-2966	Узлы примыкания деревянных оконных блоков раздельной конструкции к стеновым проемам жилых домов с кирпичными стенами комплексной конструкции.			
		Содержание.	1	02.06. 2005г. приказ №14-ТО	
		Пояснительная записка.	1		
		Рабочие чертежи.	10		

№№ п/п	Шифр альбома	Наименование	Кол-во листов	Приказ	
				Ввода	Отмены

взамен инв.№

подпись и дата

Инв.№ подл.

gost.e-ecolog.ru

Изм.	Кол.уч.	Лист	№Док.	Подпись	Дата

РМ-2966

Информационная карта

стадия	лист	листов
Р	1к	

МНИИТЭП МТО