ТИПОВЫЕ СТРОИТЕЛЬНЫЕ КОНСТРУКЦИИ, ИЗДЕЛИЯ И УЗЛЫ

СЕРИЯ 1.822.1-6

ЖЕЛЕЗОБЕТОННЫЕ РАМЫ ДЛЯ ОДНОПРОЛЕТНЫХ СЕЛЬСКОХОЗЯЙСТВЕННЫХ ПРОИЗВОДСТВЕННЫХ ЗДАНИЙ С УКЛОНОМ КРОВЛИ 1 : 4

ВЫПУСК 8

РАМЫ ПРЯМОУГОЛЬНОГО СЕЧЕНИЯ ПРОЛЕТОМ 12, 18 И 21 М
С ВЫСОТОЙ СТОЙКИ 3,75 М ДЛЯ V И VI СНЕГОВЫХ РАЙОНОВ
В НЕСЕЙСМИЧЕСКИХ РАЙОНАХ И РАЙОНАХ СЕЙСМИЧНОСТЬЮ 7, 8 И 9 БАЛЛОВ
АРМАТУРНЫЕ И ЗАКЛАДНЫЕ ИЗДЕЛИЯ РАБОЧИЕ ЧЕРТЕЖИ.

24676-02

gost.e-ecolog.ru

ЦЕНТРАЛЬНЫЙ ИНСТИТУТ ТИПОВОГО ПРОЕКТИРОВАНИЯ
ГОССТРОЯ СССР

Москва. А-445 Смольная уп.. 22

Сдано в печать III 1991 года

Заказ № 1117 Тираж 2570 экз.

ТИПОВЫЕ СТРОИТЕЛЬНЫЕ КОНСТРУКЦИИ, ИЗДЕЛИЯ И УЗЛЫ

СЕРИЯ 1.822.1-6

ЖЕЛЕЗОБЕТОННЫЕ РАМЫ ДЛЯ ОДНОПРОЛЕТНЫХ СЕЛЬСКОХОЗЯЙСТВЕННЫХ ПРОИЗВОДСТВЕННЫХ ЗДАНИЙ С УКЛОНОМ КРОВЛИ 1 : 4

ВЫПУСК 8

РАМЫ ПРЯМОУГОЛЬНОГО СЕЧЕНИЯ ПРОЛЕТОМ 12, 18 И 21 М С ВЫСОТОЙ СТОЙКИ 3,75 М ДЛЯ V И VI СНЕГОВЫХ РАЙОНОВ В НЕСЕЙСМИЧЕСКИХ РАЙОНАХ И РАЙОНАХ СЕЙСМИЧНОСТЬЮ 7, 8 И 9 БАЛЛОВ. АРМАТУРНЫЕ И ЗАКЛАДНЫЕ ИЗДЕЛИЯ. РАБОЧИЕ ЧЕРТЕЖИ.

Разработаны ЦНИИЭПсельстроем

Гл инженер института Е.М. Дедов
Гл конструктор Ф.М. Козинский
Научный руководитель В.Г. Назаренко
Начальник отдела С.Н. Глассон

При участии НИИЖБ

Зам директора Т.Н. Мамедов
Зав. лабораторией В.Н. Клевцов

Научная часть ЦНИИЭПсельстроя

Зам директора В.А. Заренин
Зав лабораторией А.И. Мангушев

Главпроектом
Утверждены Госстроя СССР, письмо от 19 09 90 № 5/6-795
Введены в действие ЦНИИЭПсельстроем с 01.01.91 приказ № 180-р от 15 10 90

© ЦИТП Госстроя СССР, 1991

Обозначение документа	Наименование	стр.
1.822.1-6.8-ТУ	Технические условия	2
-1	Каркас пространственный КП1, КП2	4
-2	Каркас пространственный КП3	5
-3	Каркас пространственный КП4	6
-4	Каркас пространственный КП5, КП6	7
-5	Каркас плоский КР1... КР4	8
-6	Каркас плоский КР5, КР6	9
-7	Каркас плоский КР7, КР8	10
-8	Каркас плоский КР9... КР12	11
-9	Стержень арматурный составной	12
-10	Стержень арматурный составной	
-11	Стержень арматурный	13
-12	Стержень арматурный	
-13	Стержень арматурный	14
-14	Стержень арматурный	
-15	Стержень арматурный	15
-16	Стержень арматурный	
-17У	Узлы 1... 5	16
-18	Изделие закладное МН5... МН7	17
-19	Сетка С3, С4	
-20	Изделие закладное МН8-1, МН8-2	18
-21	Изделие закладное МН8-3, МН8-4	

1. Выпуск 8 содержит рабочие чертежи арматурных изделий железобетонных полурам, разработанных в Выпуске 7 настоящей серии.

2. Арматурные стержни должны быть очищены от ржавчины, масляных и других загрязнений и выправлены.

3. Арматурные и закладные изделия должны отвечать требованиям ГОСТ 10922-75 "Арматурные изделия и закладные детали сварные для железобетонных конструкций. Технические требования и методы испытаний."

4. Арматурные сетки и каркасы должны изготовляться в кондукторах при помощи контактной точечной сварки в соответствии с требованиями ГОСТ 14098-85 "Соединения сварные арматуры и закладных изделий железобетонных конструкций. Типы, конструкция, и размеры."

Стыкование стержней при заготовке арматуры следует производить контактной стыковой сваркой.

Каждое изделие должно иметь бирку с указанием его марки.

Результаты приемочного контроля должны быть занесены в журнал ОТК.

5. На чертежах размеры сеток и каркасов даны по осям и торцам стержней.

6. Объединение плоских каркасов в пространственные необходимо производить в кондукторе:

при поперечных стержнях ф8 - при помощи шпилек с вязкой всех мест пересечения. Жесткость пространственного каркаса обеспечивается связями, привариваемыми дуговой сваркой;

при поперечных стержнях ф4 и ф5 при помощи скоб, привариваемых

Разраб.	Зуданова		
Пров.	Короткова		
Н. контр.	Короткова		

1.822.1-5.8

Содержание

Стадия Р | Лист | Листов 1

ЦНИИЭПсельстрой

Нач. отд.	Лосеон		
Рук. гр.	Короткова		
Н. контр.	Короткова		

1.822.1-6.8-ТУ

Технические условия

Стадия Р | Лист 1 | Листов 2

ЦНИИЭПсельстрой

Инв. № подл. | Подпись и дата | Взам. инв. №

13969/3 13969/2

дуговой сваркой к поперечным стержням плоских каркасов.

Сварку в закладных изделиях следует производить в соответствии с ГОСТ 14098-85.

8. В зависимости от расчетной температуры наружного воздуха наиболее холодной пятидневки марку стали закладных изделий принимать по таблице 1.

Таблица 1

Расчетная температура наружного воздуха, С°	Марка стали	ГОСТ
До минус 30 включительно	С 235	
Ниже минус 30 до минус 40 включительно	С 245	27772-88
До минус 50* включительно	С 255	

* Марку стали закладных изделий МН8 полурам предназначенных для зданий с расчетной сейсмичностью 7,8,9 баллов принимать С 345, С 345Т ГОСТ 27772-88.

9. При эксплуатации конструкций в неотапливаемых зданиях или навесах при расчетной температуре ниже минус 40°С следует применять арматурную сталь класса А-III только марки 25Г2С, применение арматурной стали класса Ат-IVС не допускается.

10. Монтажные петли должны изготовляться из горячекатаной гладкой арматурной стали класса А-I марок ВСт3сп2 и ВСт3пс2 или из горячекатаной арматурной стали периодического профиля класса Ас-II марки 10ГТ по ГОСТ 5781-82. Сталь марки ВСт3пс2 не допускается применять для изготовления петель, предназначенных для подъема и монтажа полурам при температуре ниже минус 40°С.

11. Открытые поверхности закладных изделий должны быть защищены антикоррозионными покрытиями согласно требованиям главы СНиП 2.03.11-85 и указаниям, приведенным в составе проекта здания.

12. При технологической невозможности изготовления на данном заводе плоских каркасов принятой в рабочей документации длины, их можно собирать из двух каркасов меньшей длины путем соединения продольных стержней каркасов ванной сваркой. В случаях, когда стержни имеют диаметр менее 20 мм, необходимо использовать переходные стержни, привариваемые контактной стыковой сваркой в соответствии с ГОСТ 14098-85.

Стык размещать в месте перехода верхнего продольного стержня на меньший диаметр.

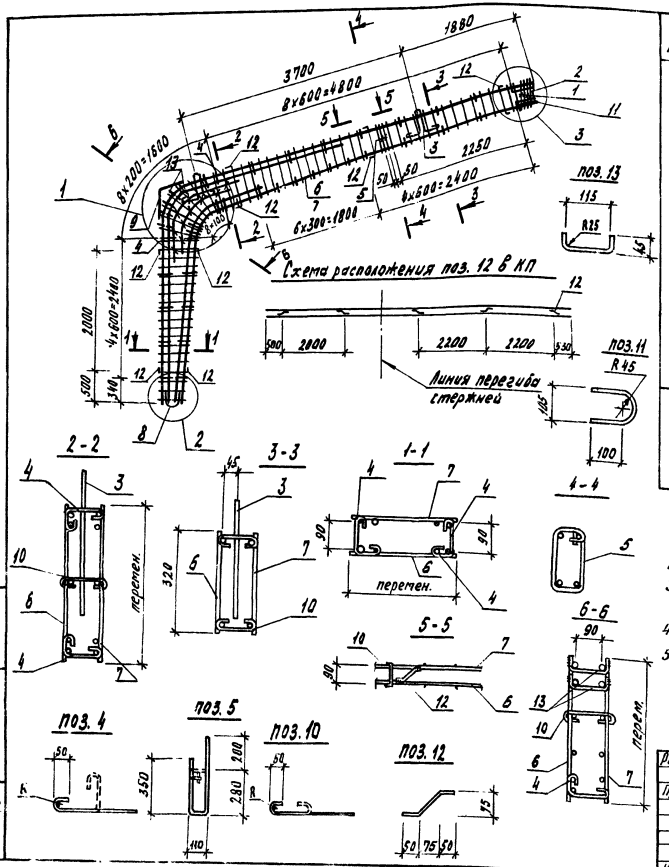

Марка каркаса	Поз.	Наименование	Кол.	Обозначение документа	Масса каркаса, кг
КП1	1	Сетка арматурная С1	4	1.822.1-6.5-12	188,23
	2	Изделие закладное МН1	1	1.822.1-6.5-15	
	3	Изделие закладное МН2	2	1.822.1-6.5-16	
	4	ф8АI, ℓ=370; 0,15 кг	23	1.822.1-6.8 -1	
	5	6АI, ℓ=950; 0,21 кг	2	-1	
	6	Каркас плоский КР1	1	-5	
	7	Каркас плоский КР2	1	-5	
	8	Сетка арматурная С3	1	-18	
	9	Сетка арматурная С5	1	1.822.1-6.5-14	
	10	ф6АI, ℓ=320; 0,07 кг	26	1.822.1-6.8 -1	
	11	12АIII, ℓ=360; 0,32 кг	1	-1	
	12	12АIII, ℓ=200; 0,18 кг	9	-1	
	13	ф8АI, ℓ=210; 0,08 кг	14	-1	
КП2		поз. 1...5, 8...13 по КП1			205,49
	6	Каркас плоский КР3	1	1.822.1-6.8 -5	
	7	Каркас плоский КР4	1	-5	

1. Узлы 1, 2, 3 см. 1.822.1-6.8-17У
2. Технические условия см. 1.822.1-6.8-ТУ
3. На период перемещения каркаса закладные изделия поз. 2 и сетки поз. 1 и 9 привязать к каркасу вязальной проволокой.
4. Проектное положение изделий поз. 2 и 3 обеспечить фиксацией их к спалубке.
5. Для обеспечения жесткости пространственного каркаса КП, поз. 11 расположить в соответствии со схемой и приварить к продольным стержням дуговой сваркой электродом Э42А $h_ш$=4мм, $в_ш$=8мм, $ℓ_ш$=50мм. Арматура класса А-I и класса А-III по ГОСТ 5781-82
Радиус R принимается в зависимости от диаметра продольной арматуры.

Разраб.	Зубанова	Зуб	1.822.1-6.8-1
Прав.	Короткова	Корт	Каркас пространственный КП1, КП2
Н. контр.	Коротков	Корт	

Стадия	Лист	Листов
Р		1

ЦНИИЭП сельстрой

Инв. № подл. | Подпись и дата | Взам. инв. №
18915

24676-02 5

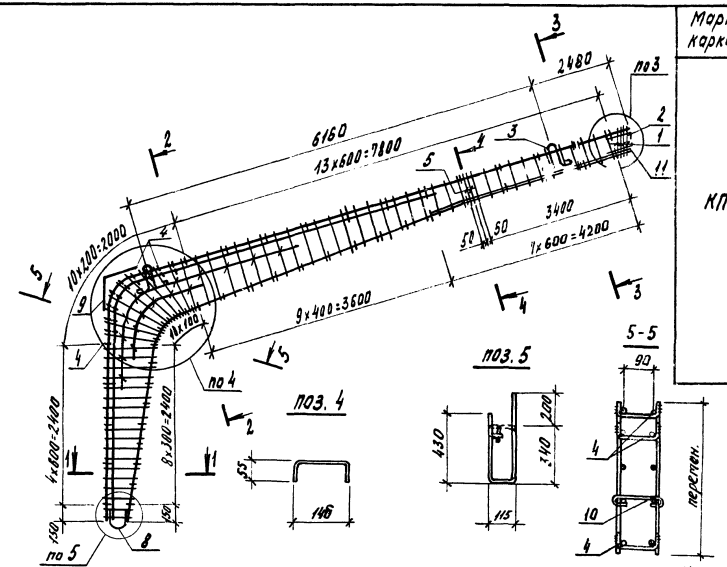

Марка каркаса	Поз.	Наименование	Кол.	Обозначение документа	Масса каркаса
КП3	1	Сетка арматурная С2	4	1.822.1-6.5-12	351,08
	2	Изделие закладное МН1	1	1.822.1-6.5-15	
	3	то же МН3	2	1.822.1-6.5-16	
	4	ф12АI, ℓ=230; 0,20 кг	70	1.822.1-6.8 - 2	
	5	6АI, ℓ=1100; 0,24 кг	2	- 4	
	6	Каркас плоский КР5	1	- 5	
	7	то же КР6	1	- 6	
	8	Сетка арматурная С4	1	- 18	
	9	то же С5	1	1.822.1-6.5-14	
	10	ф6АI, ℓ=320; 0,07 кг	17	1.822.1-6.8 - 1	
	11	12АIII, ℓ=360; 0,32 кг	1	- 1	

1. На период перемещения каркаса закладные изделия (поз. 2 и поз. 3) привязать к каркасу вязальной проволокой.
2. Проектное положение изделий поз. 2 и 3 обеспечить фиксацией их к опалубке.
3. Узлы 3, 4, 5 см. 1.822.1-6.8-17у

Разраб.	Зубанова		1.822.1-6.8-2	
Пров.	Каратова		Каркас пространственный КП3	Стадия: Р; Лист: ; Листов: 1
Н. контр.	Каратова			ЦНИИЭПсельстрой

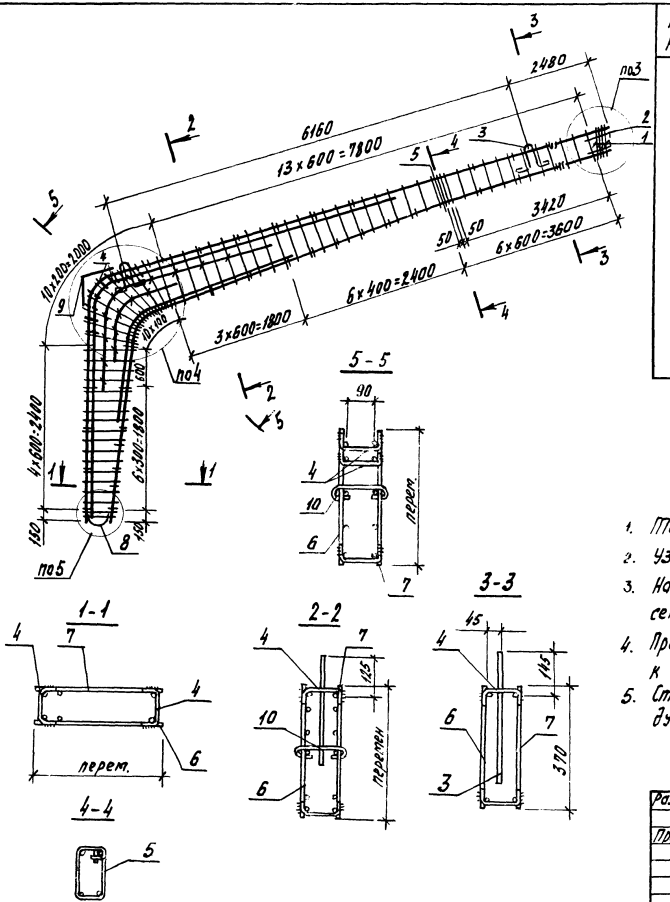

Марка каркаса	Поз.	Наименование	Кол.	Обозначение документа	Масса каркаса, кг
КП4	1	Сетка арматурная С2	4	1.822.1-6.5-12	413,0
	2	Изделие закладное МН1	1	1.822.1 -15	
	3	то же МН3	2	1.822.1 -16	
	4	ф12АI, ℓ=260мм; 0,2 кг	70	1.822.1-6.8-2	
	5	6АI, ℓ=1100мм; 0,24кг	2	-2	
	6	Каркас плоский КР7	1	-7	
	7	то же КР8	1	-7	
	8	Сетка арматурная С4	1	-18	
	9	то же С5	1	1.822.1-6.5-14	
	10	ф6АI, ℓ=320мм; 0,07кг	17	-1	
	11	12АIII, ℓ=360мм; 0,32 кг	1	-1	

1. Технические условия см. 1.822.1-6.8-ТУ.
2. Узлы 3,4,5 см. 1.822.1-6.8-17ч.
3. На период перемещения каркаса закладные изделия поз. 2 и 3, сетки поз. 1 и 9 привязать к каркасу вязальной проволокой
4. Проектное положение изделий поз. 2 и 3 обеспечить фиксацией их к опалубке.
5. Стержни поз. 10 приварить к поперечным стержням каркасов поз. 6 и 7 дуговой сваркой $h_ш$=4мм, $в_ш$=8мм, $ℓ_ш$=60мм.

Разраб.	Зубонова		1.822.1-6.8-3
Провер.	Короткова		Каркас пространственный КП4
Н. контр.	Короткова		Стадия: Р; Лист; Листов: 1
			ЦНИИЭПсельстрой

Инв. № подл. | Подпись и дата | Взам. инв. №
15189/7

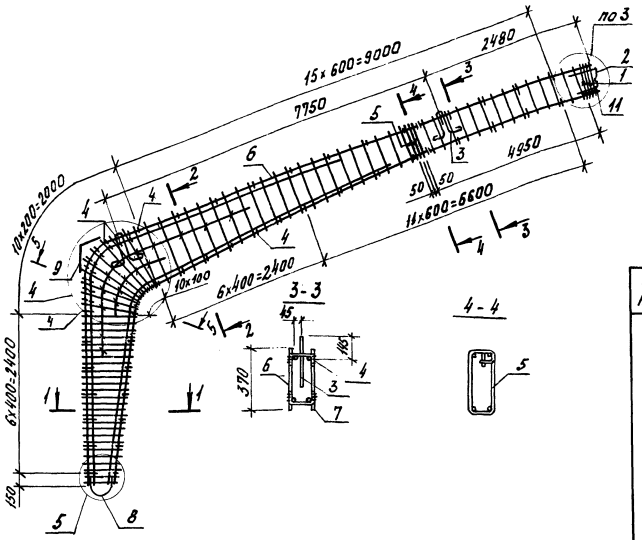

1. Технические условия см. 1.822.1-6.8-ТУ
2. Узлы 3, 4, 5 см. 1.822.1-6.8-17У
3. На период перетемещения каркаса закладные изделия поз. 2 и 3, сетки поз. 1 и 9 привязать к каркасу вязальной проволокой.
4. Проектное положение изделий поз. 2 и 3 обеспечить фиксацией их к опалубке.
5. Стержни поз. 4 приварить к поперечным стержням каркасов поз. 6 и 7 дуговой сваркой $h_ш = 4$мм, $в_ш = 8$мм, $ℓ_ш = 60$мм.

Марка каркаса	Поз.	Наименование	Кол.	Обозначение документа	Масса каркаса, кг
КП5	1	Сетка арматурная С2	4	1.822.1-6.5-12	546,8
	2	Изделие закладное МН1	1	1.822.1-6.5-15	
	3	то же МН3	2	1.822.1-6.5-16	
	4	ф12АIII, ℓ=260мм (0,20кг)	71	1.822.1-6.8-2	
	5	6АI, ℓ=1100мм (0,24кг)	2	-2	
	6	Каркас плоский КР9	1	-8	
	7	то же КР10	1	-8	
	8	Сетка арматурная С4	1	-18	
	9	то же С5	1	1.822.1-6.5-14	
	10	ф6АI, ℓ=320мм (0,07)	17	1.822.1-6.8-1	
	11	12АIII, ℓ=360мм (0,32кг)	1	-1	
КП6		Поз. 1...5, 8...11 по КП5			585,2
	6	Каркас плоский КР11	1	1.822.1-6.8-8	
	7	то же КР12	1	-8	

Разраб.	Зубанова		1.822.1-6.8-4
Пассчит.			
Пров.	Каратакова		Каркас пространственный КП5, КП6
Н. контр.	Каратакова		Стадия Р; Лист; Листов 1
			ЦНИИЭПсельстрой

24676-02 8

Инв. № подл. | Подпись и дата | Взам. инв. №

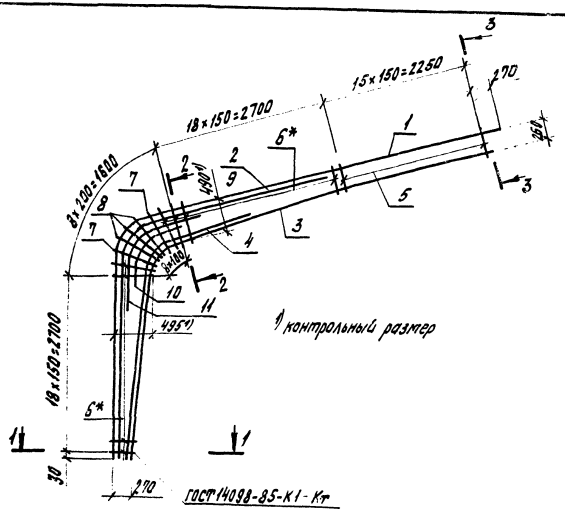

Марка каркаса	Поз.	Наименование	Кол.	Обозначение документа	Масса каркаса, кг
КР-1 КР-2	1	Стержень арматурный	1	1.822.1-6.8-11	82,67
	2	Стержень арматурный	1	-11-01	
	3	Стержень арматурный	1	-12	
	4	Стержень арматурный	1	-13	
	5	Ф 8 А III, ℓ=320 мм (0,13 кг)	16	без черт.	
	6	8 А III, ℓ=340-580 мм (0,18 кг)	39	без черт.	
	7	8 А III, ℓ=610 мм (0,24 кг)	2	без черт.	
	8	8 А III, ℓ=700 мм (0,28 кг)	3	без черт.	
	10	Стержень арматурный	1	1.822.1-6.8-11-03	
	11	Стержень арматурный	1	-11-04	
КР-3 КР-4	1	Стержень арматурный	1	1.822.1-6.8-11	91,30
	9	Стержень арматурный	1	-11-02	
	3	Стержень арматурный	1	-12	
	4	Стержень арматурный	1	-13	
	5	Ф 8 А III, ℓ=320 мм	16	без черт.	
	6	8 А III, ℓ=340÷580 мм	39	без черт.	
	7	8 А III, ℓ=610 мм	2	без черт.	
	8	8 А III, ℓ=700 мм	3	без черт.	
	10	Стержень арматурный	1	1.822.1-6.8-11-03	
	11	Стержень арматурный	1	-11-04	

1-1



2-2



3-3

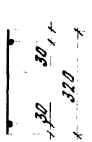

1. Технические условия см 1.822.1-6.8-ТУ
2. Арматура класса А III по ГОСТ 5781-82
3. *) Длину стержней (поз 2 и 6) принимать согласуясь с уклоном стержня поз 3
4. Каркас КР-2, КР-4 выполнить зеркально каркасам КР-1, КР-3

Разраб.	Зубанова		1.822.1-6.8-5	
Рассчит.				
Пров.	Короткова		Каркас плоский КР1... КР-4	Стадия: Р; Лист; Листов
Н. контр.	Короткова			ЦНИИЭПсельстрой

Инв. № подл. | Подпись и дата | Взам. инв. №

Марка каркаса	Поз.	Наименование	Кол.	Обозначение документа	Масса каркаса, кг
КР5 КР6	1	Стержень арматурный сосимметричный	1	1.822.1-6.8-9	158,84
	2	Стержень арматурный	1	-14	
	3	то же	1	-16	
	4	ф14 A-III, ℓ=4500мм, (5,44кг)	1	-6	
	5	ф12 A-III, ℓ=370мм (0,33кг)	18	без чертежа	
	6	ф12 A-III, ℓ=390...800мм (0,35кг)	44	без черт.	
	7	ф12 A-III, ℓ=860мм, (0,76кг)	2	без черт.	
	8	ф12 A-III, ℓ=950мм, (0,84кг)	3	без черт.	
	9	Стержень арматурный	1	1.822.1-6.8-14-01	
	10	то же	1	-11-03	

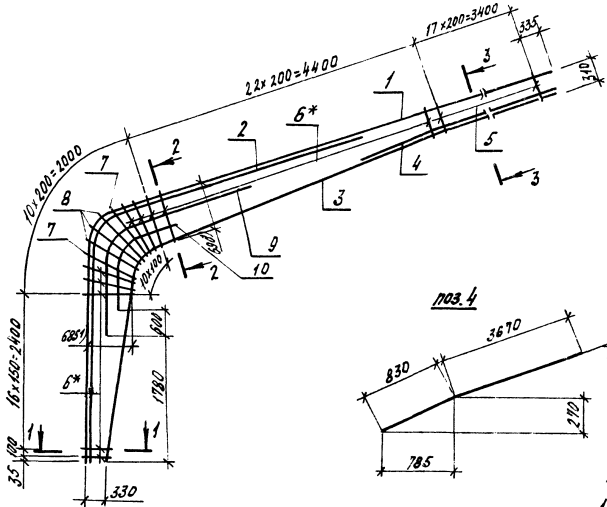

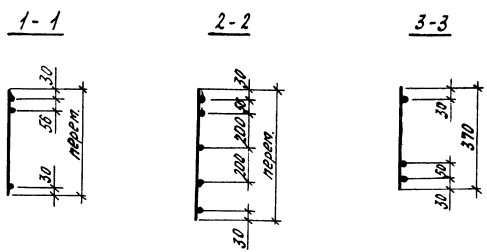

1) Контрольный размер.

1. Технические условия см. 1.822.1-6.8-ТУ
2. Арматура класса A-III по ГОСТ 5781-82
3. *) Длину стержней (поз) принимать согласуясь с уклоном стержня поз. 3.
4. Каркас КР6 выполнить зеркально каркасу КР5.

Разраб.	Зуланова		1.822.1-6.8-6		
Пров.	Коротова		Каркас плоский КР5, КР6	Стадия	Лист	Листов
				Р		1
Н. контр.	Коротова			ЦНИИЭПсельстрой		

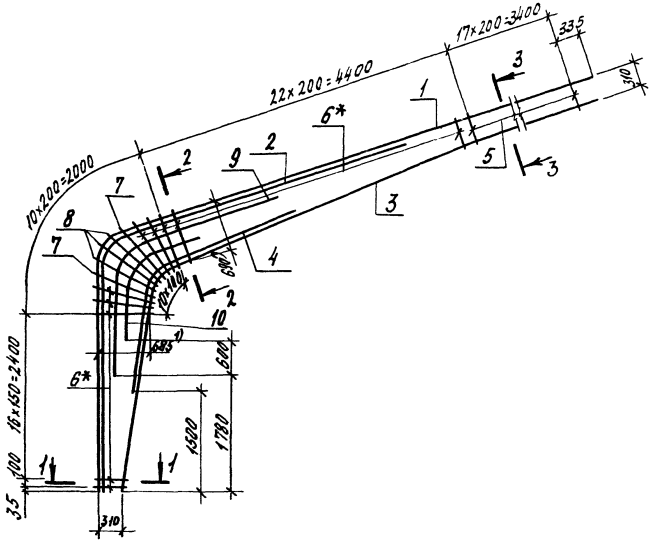

Марка каркаса	Поз	Наименование	Кол.	Обозначение документа	Масса каркаса, кг
КР7 КР8	1	Стержень арматурный составной	1	1.822.1-6.8-9	189,79
	2	Стержень арматурный	1	-14	
	3	то же	1	-16-01	
	4	—"—	1	-15	
	5	ф12 А-III, ℓ=370 мм (0,33 кг)	18	без чертежа	
	6	12 А-III, ℓ=390-800 мм (0,53 кг)	44	без. черт.	
	7	12 А-III, ℓ=860 мм (0,76 кг)	2	без. черт.	
	8	12 А-III, ℓ=950 мм (0,84 кг)	3	без. черт.	
	9	Стержень арматурный	1	1.822.1-6.8-14-01	
	10	то же	1	1.822.1-6.8-11-03	

1/ Контрольный размер

1. Технические условия см. 1.822.1-6.8-ТУ
2. *) Длину стержней (поз 6а) принимать согласуясь с уклоном стержня поз. 3.
3. Каркас КР8 выполнить зеркально каркасу КР7.
4. Арматура класса А-III по ГОСТ 5781-82

1-1

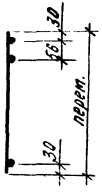

2-2



3-3

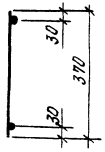

Разраб.	Зуванова		1.822.1-6.8-7
Пров.	Коротнова		Каркас плоский КР7, КР8
Н. контр.	Коротнова		Стадия: Р; Лист: 1; Листов: ; ЦНИИЭПсельстрой

13389/11

24676-02 11

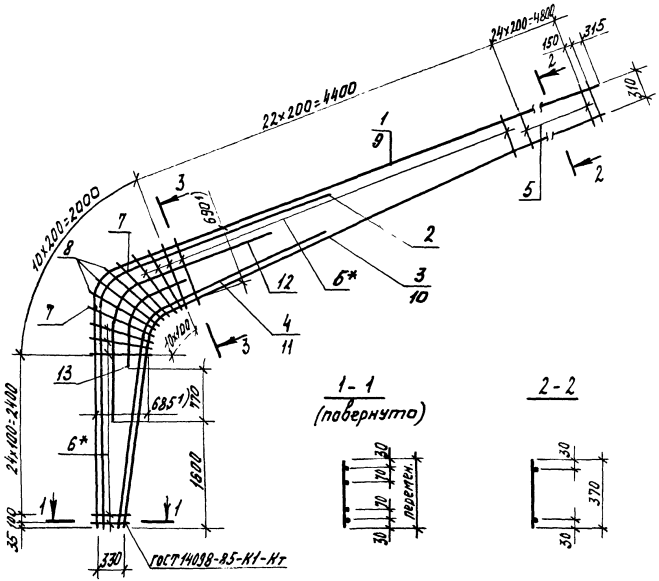

1-1
(повернуто)

2-2

3-3



Марка каркаса	Поз.	Наименование	Кол.	Обозначение документа	Масса каркаса, кг
КР9 КР10	1	Стержень арматурный составной	1	1.822.1-6.8-9-01	256,23
	2	Стержень арматурный	1	-14-02	
	3	Стержень арматурный составной	1	-10	
	4	Стержень арматурный	1	-15-01	
	5	ф 12 А III, ℓ=370; 0,33 кг	25	без чертежа	
	6	12 А III, ℓ=390-800; 0,53кг	53	без черт.	
	7	12 А III, ℓ=860; 0,76кг	2	без черт.	
	8	12 А III, ℓ=950; 0,84кг	3	без черт.	
	12	Стержень арматурный	1	1.822.1-6.8-14-01	
	13	Стержень арматурный	1	-11-03	
КР11 КР12	9	Стержень арматурный составной	1	1.822.1-6.8-9-02	275,54
	2	Стержень арматурный	1	-14-02	
	10	Стержень арматурный составной	1	-10-01	
	11	Стержень арматурный	1	-15-02	
	5	ф 12 А III, ℓ=370; 0,33 кг	25	без чертежа	
	6	12 А III, ℓ=390-800; 0,53кг	53	то же	
	7	12 А III, ℓ=860; 0,76 кг	2	без черт.	
	8	12 А III, ℓ=950; 0,84 кг	3	без черт.	
	12	Стержень арматурный	1	1.822.1-6.8-14-01	
	13	то же	1	-11-03	

1. *) Длину стержней принимать согласуясь с уклоном поз. 3, 10.
2. Каркас КР10, КР12 выполнить зеркально каркасам КР9, КР11.
3. Технические условия см. 1.822.1-6.8-ТУ.
4. Арматура класса А-III по ГОСТ 5781-82.

1) Контрольный размер

Разраб.	Молчанова		1.822.1-6.8-8
Пров.	Каратаева		Каркас плоский КР9... КР12
Н. контр.	Каратаева		Стадия: Р; Лист; Листов: 1
			ЦНИИЭПсельстрой

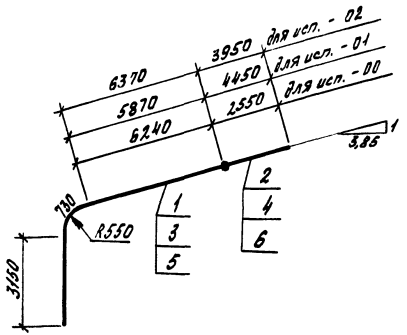

Обозначение документа	Поз.	Наименование	Кол.	Масса ед., кг	Масса стержня, кг
1.822.1-6.8-9	1	ф 28 A III, ℓ = 10120 мм	1	48,88	51,96
	2	ф 14 A III, ℓ = 2550	1	3,08	
-01	3	ф 32 A III, ℓ = 9750	1	61,52	72,49
	4	ф 20 A III, ℓ = 4450	1	10,97	
-02	5	ф 32 A III, ℓ = 10250	1	64,68	76,47
	6	ф 22 A III, ℓ = 3950	1	11,79	

Разраб.	Зубанова		
Пров.	Короткова		
Н. контр.	Короткова		

1.822.1-6.8-9

Стержень арматурный составной

Стадия	Лист	Листов
Р		1

ЦНИИЭПсельстрой

Инв. № подл. | Подпись и дата | Взам. инв. №
13989/13

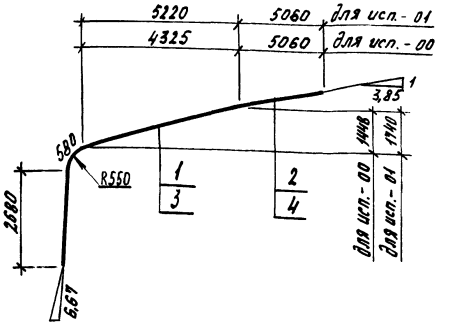

Обозначение документа	Поз.	Наименование	Кол.	Масса ед., кг	Масса стержня, кг
1.822.1-6.8-10	1	ф 20 A III, ℓ = 7825 мм	1	19,30	52,24
	2	ф 32 A III, ℓ = 5220	1	32,94	
-01	3	ф 28 A III, ℓ = 8765	1	42,33	75,27
	4	ф 32 A III, ℓ = 5220	1	32,94	

Разраб.	Зубанова		
Пров.	Короткова		
Н. контр.	Короткова		

1.822.1-6.8-10

Стержень арматурный составной

Стадия	Лист	Листов
Р		1

ЦНИИЭПсельстрой

Инв. № подл. | Подпись и дата | Взам. инв. №
13989/14

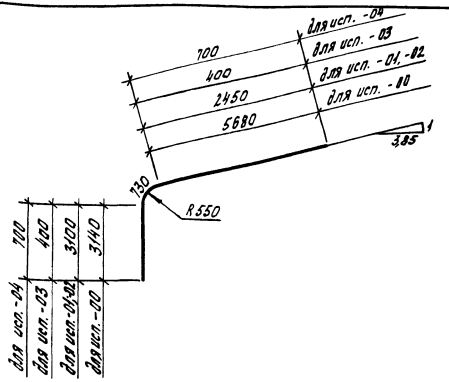

Обозначение документа	Наименование	Кол.	Масса ед., кг.	Примеч.
1.822.1-6.8-11	ф 25 AIII, ℓ = 9550	1	36,67	
-01	ф 20 AIII, ℓ = 6280	1	15,49	
-02	ф 25 AIII, ℓ = 6280	1	24,12	
-03	ф 12 AIII, ℓ = 1530	1	1,40	
-04	ф 12 AIII, ℓ = 2130	1	1,90	

Разраб.	Зубанова		1.822.1-6.8-11	
Провер.	Короткова			
Н. контр.	Короткова		Стержень арматурный	Стадия: Р; Лист: ; Листов: 1
			ЦНИИЭПсельстрой	

Инв. № подл. 15/5 | Подпись и дата | Взам. инв. №

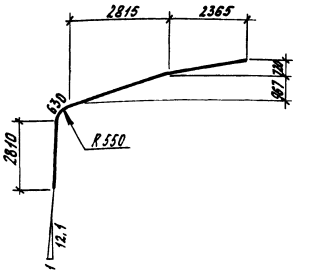

Обозначение документа	Наименование	Кол.	Масса ед., кг	Примеч.
1.822.1-6.8-12	ф 14 AIII, ℓ = 8890 мм	1	10,74	

Разраб.	Зубанова		1.822.1-6.8-12	
Провер.	Короткова			
Н. контр.	Короткова		Стержень арматурный	Стадия: Р; Лист: ; Листов: 1
			ЦНИИЭПсельстрой	

Инв. № подл. 15999/10 | Подпись и дата | Взам. инв. №

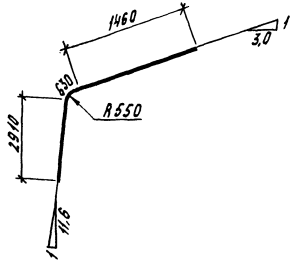

Обозначение документа	Наименование	Кол.	Масса ед., кг	Примеч.
1.822.1-6.8-13	ф 14 A III, ℓ=5010	1	6,05	

Разраб.	Зубанова		1.822.1-6.8-13	
Провер.	Короткова			
Н. контр.	Короткова		Стержень арматурный	Стадия: Р; Лист; Листов: 1
			ЦНИИЭПсельстрой	

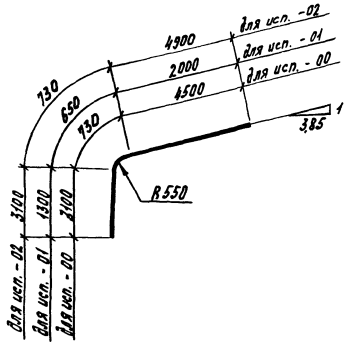

Обозначение документа	Наименование	Кол.	Масса ед., кг	Примеч.
1.822.1-6.8-14	ф 28 A III, ℓ=8330	1	40,24	
-01	ф 12 A III, ℓ=4030	1	3,60	
-02	ф 32 A III, ℓ=8730	1	55,09	

Разраб.	Зубанова		1.822.1-6.8-14	
Пров.	Короткова			
Н. контр.	Короткова		Стержень арматурный	Стадия: Р; Лист; Листов: 1
			ЦНИИЭПсельстрой	

Инв. № подл. | Подпись и дата | Взам. инв. №

24676-02 15

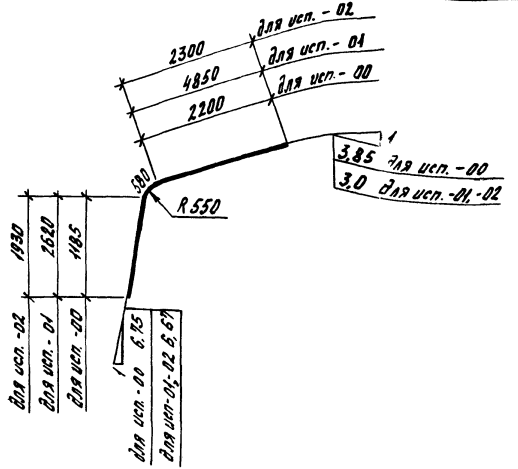

Обозначение документа	Наименование	Кол.	Масса ед., кг	Примеч.
1.822.1-6.8-15	ф 25 AIII, ℓ=3980мм	1	15,28	
-01	ф 25 AIII, ℓ=8080	1	31,03	
-02	ф 28 AIII, ℓ=4830	1	23,33	

Разраб.	Зубанова		1.822.1-6.8-15		
Прав.	Короткова			Стадия	Лист	Листов
			Стержень арматурный	Р		1
Н.контр.	Короткова			ЦНИИЭПсельстрой		

Инв. № подл. | 13989/19 | Подпись и дата | Взам. инв. №

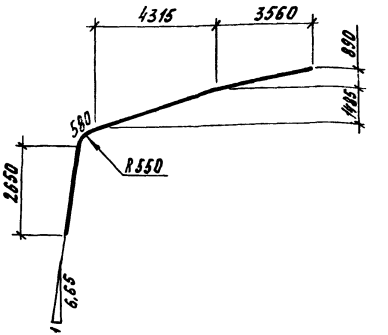

Обозначение документа	Наименование	Кол.	Масса ед., кг	Примеч.
1.822.1-6.8-16	ф 18 AIII, ℓ=11460мм	1	22,9	
-01	ф 25 AIII, ℓ=11460	1	44,01	

Разраб.	Зубанова		1.822.1-6.8-16		
Прав.	Короткова			Стадия	Лист	Листов
			Стержень арматурный	Р		1
Н. контр.	Короткова			ЦНИИЭПсельстрой		

Инв. № подл. | 13989/20 | Подпись и дата | Взам. инв. №

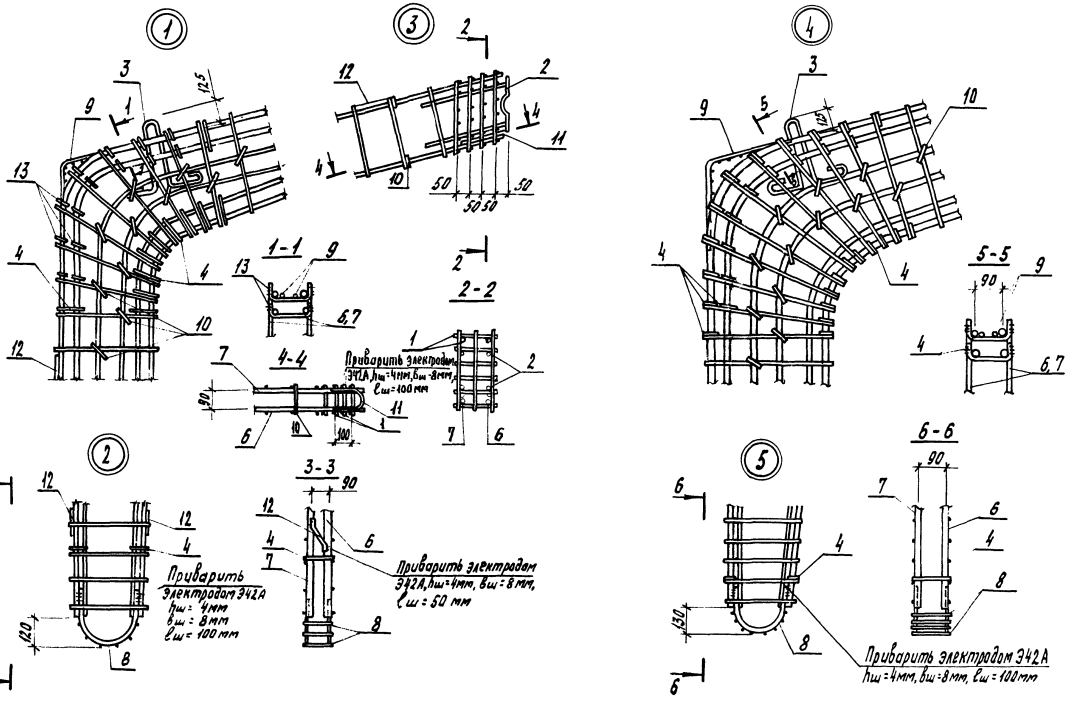

Разраб.	Зубанова		Зуб	
Пров.	Каратнова		Кар	
Н.контр.	Каратнова		Кар	

1.822.1-6.8-17 У

Узлы 1...5

Стадия	Лист	Листов
Р		1

ЦНИИЭПсельстрой

Инв.№ подл. | Подпись и дата | Взам. инв.№ | 13989/21

24676-02 17

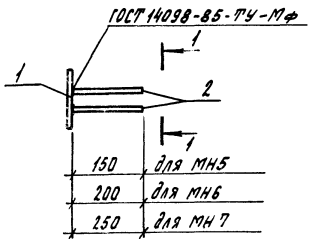

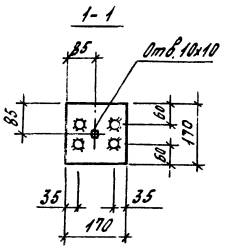

Марка закладного изделия	Поз.	Наименование	Кол.	Масса ед., кг	Масса закладного изделия, кг
МН5	1	Лист 6х170, ℓ = 170	1	1,4	1,6
	2	ф 8 А III, ℓ = 150	4	0,06	
МН6	1	Лист 8х170, ℓ = 170	1	1,8	2,2
	2	ф 10 А III, ℓ = 200	4	0,1	
МН7	1	Лист 8х170, ℓ = 170	1	1,8	2,7
	2	ф 12 А III, ℓ = 250	4	0,22	

1. Технические условия см. 1.822.1-6.8-ТУ
2. Листовая сталь по ГОСТ 19903-74
3. Арматура класса А III по ГОСТ 5781-82

Разраб.	Зубанова		1.822.1-6.8-18		
Пров.	Каратнова				
Н.контр.	Каратнова		Изделие закладное МН5... МН7	Стадия	Лист	Листов
				Р		1
				ЦНИИЭПсельстрой		

13989/22

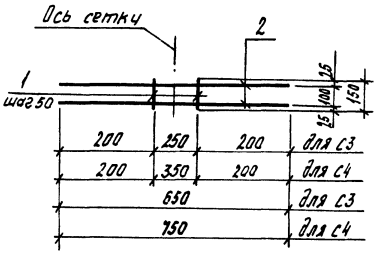

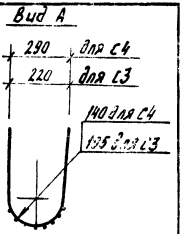

А

Марка сетки	Поз.	Наименование	Кол.	Масса ед., кг	Масса сетки, кг
С3	1	ф 6 А III, ℓ = 150	6	0,03	1,3
	2	12 А III, ℓ = 650	2	0,58	
С4	1	ф 6 А III, ℓ = 150	8	0,03	1,6
	2	12 А III, ℓ = 750	2	0,67	

Инв.№ подл. | Подпись и дата | Взам. инв.№

Разраб.	Зубанова		1.822.1-6.8-19		
Пров.	Каратнова				
Н.контр.	Каратнова		Сетка С3, С4	Стадия	Лист	Листов
				Р		1
				ЦНИИЭПсельстрой		

13989/23

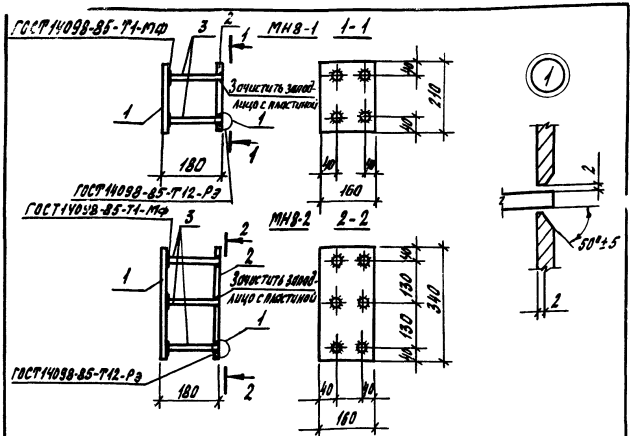

Марка закладного изделия	Поз.	Наименование	Кол.	Масса ед., кг	Масса закладного изделия, кг
МН8-1	1	Лист 14х160, ℓ=210	1	3,69	8,74
	2	Лист 14х160, ℓ=210	1	3,69	
	3	ф 18 А III, ℓ=165	4	0,34	
МН8-2	1	Лист 14х160, ℓ=340	1	5,98	14,00
	2	Лист 14х160, ℓ=340	1	5,98	
	3	ф 18 А III, ℓ=165	6	0,34	

1. Технические условия см. 1.822.1-6.8-ТУ
2. Листовая сталь по ГОСТ 19903-74
3. Арматура класса А-III по ГОСТ 5781-82

gost.e-ecolog.ru

Инв. № подл.	Подпись и дата	Взам. инв. №
13989/24		

Прав.	Короткова	
Н. контр.	Короткова	

1.822.1-6.8-20

Изделие закладное МН8-1, МН8-2

Стадия	Лист	Листов
Р		1

ЦНИИЭПсельстрой

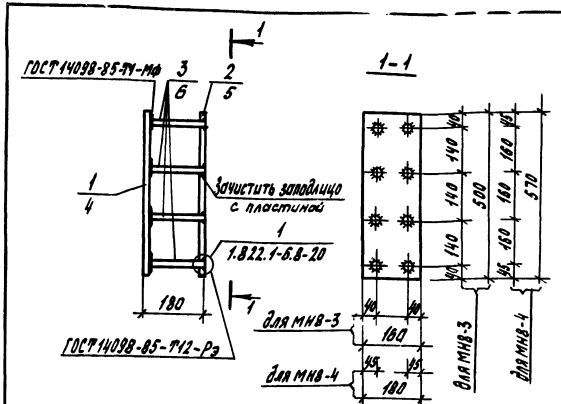

Марка закладного изделия	Поз.	Наименование	Кол.	Масса ед., кг	Масса закладного изделия, кг
МН8-3	1	Лист 16х160, ℓ=500	1	10,05	23,45
	2	Лист 16х160, ℓ=500	1	10,05	
	3	ф 20 А III, ℓ=165	1	0,42	
МН8-4	4	Лист 16х180, ℓ=570	1	11,46	26,98
	5	Лист 16х180, ℓ=570	1	11,46	
	6	ф 22 А III, ℓ=165	8	0,51	

1. Технические условия см. 1.822.1-6.8-ТУ
2. Листовая сталь по ГОСТ 19903-74
3. Арматура класса А-III по ГОСТ 5781-82

Инв. № подл.	Подпись и дата	Взам. инв. №
13989/24		

Разраб.	Зубанова	
Прав.	Короткова	
Н. контр.	Короткова	

1.822.1-6.8-21

Изделие закладное МН8-3, МН8-4

Стадия	Лист	Листов
Р		1

ЦНИИЭПсельстрой