ТИПОВЫЕ КОНСТРУКЦИИ, ИЗДЕЛИЯ И УЗЛЫ ЗДАНИЙ И СООРУЖЕНИЙ

# СЕРИЯ 1.822.1-6

# ЖЕЛЕЗОБЕТОННЫЕ РАМЫ ДЛЯ ОДНОПРОЛЕТНЫХ СЕЛЬСКОХОЗЯЙСТВЕННЫХ ПРОИЗВОДСТВЕННЫХ ЗДАНИЙ С УКЛОНОМ КРОВЛИ 1:4

## Выпуск 5

Рамы пролетом 12, 18 и 21 м с высотой стойки 3,75 м
Арматурные и закладные изделия. Рабочие чертежи

24109 - 02
ЦЕНА

gost.e-ecolog.ru

ТИПОВЫЕ КОНСТРУКЦИИ, ИЗДЕЛИЯ И УЗЛЫ ЗДАНИЙ И СООРУЖЕНИЙ

# СЕРИЯ 1.822.1-6

# ЖЕЛЕЗОБЕТОННЫЕ РАМЫ ДЛЯ ОДНОПРОЛЕТНЫХ СЕЛЬСКОХОЗЯЙСТВЕННЫХ ПРОИЗВОДСТВЕННЫХ ЗДАНИЙ С УКЛОНОМ КРОВЛИ 1:4

## Выпуск 5

## Рамы пролетом 12, 18 и 21 м с высотой стойки 3,75 м Арматурные и закладные изделия. Рабочие чертежи


Разработаны
Гипронисельхозом

Гл. инж. института — В.А. Чернояров
Нач. отдела — И.Н. Котов
Гл. инж. проекта — С.Б. Ерусалимская

При участии:
ЦНИИЭП сельстрой

Зам. директора — П.В. Чичков
Зав. лаборатории Ж.Б.К. — А.И. Мангушев
Ст. научн. сотр. — В.Г. Назаренко

НИИЖБ

Зав. сектором — Ф.А. Иссерс
Гл. констр. проекта — Е.С. Гейлер



Утверждены Госстроем СССР, письмо от 06.05.89 № 4/5-670.
Введены в действие Гипронисельхозом с 01.04.90, приказ от 18.09.89 № 211-П

| Обозначение документа | Наименование | Стр. |
|---|---|---|
| 1.822.1-6.5 - ТУ | Технические условия | 2 |
| - 1 | Каркас КП1... КП12 | 4 |
| - 2 | Каркас КП13... КП17, КП18... КП23 | 6 |
| - 3 | Каркас КП18, КП24 | 8 |
| - 4 | Каркас КП25... КП27, КП31... КП33 | 10 |
| - 5 | Каркас КП28... КП30, КП34... КП36 | 12 |
| - 6 | Каркас КР1... КР12 | 14 |
| - 7 | Каркас КР13... КР24 | 15 |
| - 8 | Каркас КР25... КР36 | 17 |
| - 9 | Каркас КР37... КР48 | 19 |
| - 10 | Каркас КР49... КР60 | 21 |
| - 11 | Каркас КР61... КР72 | 23 |
| - 12 | Сетка С1, С2 | 25 |
| - 13 | Сетка С3, С4 | 25 |
| - 14 | Сетка С5 | 26 |
| - 15 | Изделие закладное МН1 | 26 |
| - 16 | Изделие закладное МН2, МН3 | 27 |
| - 17 | Изделие закладное МН4, МН5, МН9 | 27 |
| - 18 | Изделие закладное МН6 | 28 |
| - 19 | Изделие закладное МН7, МН8 | 28 |


Взам. инв.№ | Подпись и дата | Инв.№ подл.

| | | |
|---|---|---|
| Исполн. | Гусева | |
| Провер. | Ахметова | |
| Н. контр. | Коган | |

1.822.1 - 6.5

Содержание

| Стадия | Лист | Листов |
|---|---|---|
| Р | | 1 |

ГИПРОНИСЕЛЬХОЗ

1. Выпуск 5 содержит рабочие чертежи арматурных изделий железобетонных полурам, разработанных в выпуске 4 настоящей серии.
2. Арматурные стержни должны быть очищены от ржавчины, масляных и других загрязнений и выправлены.
3. Арматурные и закладные изделия должны отвечать требованиям ГОСТ 10922-75 „Арматурные изделия и закладные детали сварные для железобетонных конструкций. Технические требования и методы испытаний".
4. Арматурные сетки и каркасы должны изготовляться в кондукторах при помощи контактной точечной сварки в соответствии с требованиями ГОСТ 14098-85 „Соединения сварные арматуры и закладных изделий железобетонных конструкций. Типы, конструкция и размеры."

   Стыкование стержней при заготовке арматуры следует производить контактной стыковой сваркой.

   Сварку изделий производить во всех точках пересечения стержней. Каждое изделие должно иметь бирку с указанием его марки. Результаты приемочного контроля должны быть занесены в журнал ОТК.

Взам. инв.N | Подпись и дата | Инв.N подл.

| | | |
|---|---|---|
| Состав. | Ерусалимская | |
| Провер. | Сасонко | |
| Н. контр. | Коган | |

1.822.1 - 6.5 —ТУ

Технические условия

| Стадия | Лист | Листов |
|---|---|---|
| Р | 1 | 2 |

ГИПРОНИСЕЛЬХОЗ

5. На чертежах размеры сеток и каркасов даны по осям и торцам стержней.
6. Объединение плоских каркасов в пространственные необходимо производить в кондукторе:
   при поперечных стержнях ф6 и ф8 - при помощи шпилек с вязкой всех мест пересечения. Жесткость пространственного каркаса обеспечивается связями, привариваемыми дуговой сваркой;
   при поперечных стержнях ф10 - при помощи скоб, привариваемых дуговой сваркой к поперечным стержням плоских каркасов.
7. Сварку в закладных изделиях следует производить в соответствии с ГОСТ 14098-85.
8. В зависимости от расчетной температуры наружного воздуха наиболее холодной пятидневки марку стали закладных изделий принимать по таблице 1.

Таблица 1

| Расчетная температура наружного воздуха, С° | Марка стали | ГОСТ |
|---|---|---|
| До минус 30 включительно | ВСт3 кп2 | 380-71 |
| Ниже минус 30 до минус 40 включительно | ВСт3 пс6 | |
| До минус 50 * включительно | ВСт3 сп5<br>ВСт3 г пс5<br>ВСт3 пс6 | |

* Марку стали закладных изделий МН6 и МН8 полурам предназначенных для зданий с расчетной сейсмичностью 7и 8 баллов принимать 09Г2С по ТУ14-1-3023-80.

9. При эксплуатации конструкций в неотапливаемых зданиях или навесах при расчетной температуре ниже минус 40°С применять арматурную сталь класса А-III следует только марки 25Г2С, применение арматурной стали класса Ат-IVС не допускается.
10. Монтажные петли должны изготовляться из горячекатаной гладкой арматурной стали класса А-I марок ВСт3сп2 и ВСт3пс2 или из горячекатаной арматурной стали периодического профиля класса Ас-II марки 10ГТ по ГОСТ 5781-82. Сталь марки ВСт3пс2 не допускается применять для изготовления петель, предназначенных для подъема и монтажа полурам при температуре ниже минус 40°С.
11. Открытые поверхности закладных изделий должны быть защищены антикоррозионными покрытиями согласно требованиям главы СНиП 2.03.11-85 и указаниям, приведенным в составе проекта здания.
12. При технологической невозможности изготовления на данном заводе плоских каркасов принятой в рабочей документации длины, их можно собирать из двух каркасов меньшей длины путем соединения продольных стержней каркасов ванной сваркой. В случаях, когда стержни имеют диаметр менее 20мм, необходимо использовать переходные стержни, привариваемые контактной стыковой сваркой в соответствии с ГОСТ 14098-85.
    Стык размещать в месте перехода верхнего продольного стержня на меньший диаметр.

Инв.№ подл. | Подпись и дата | Взам. инв.№

## Схема расположения поз. 9 в КП

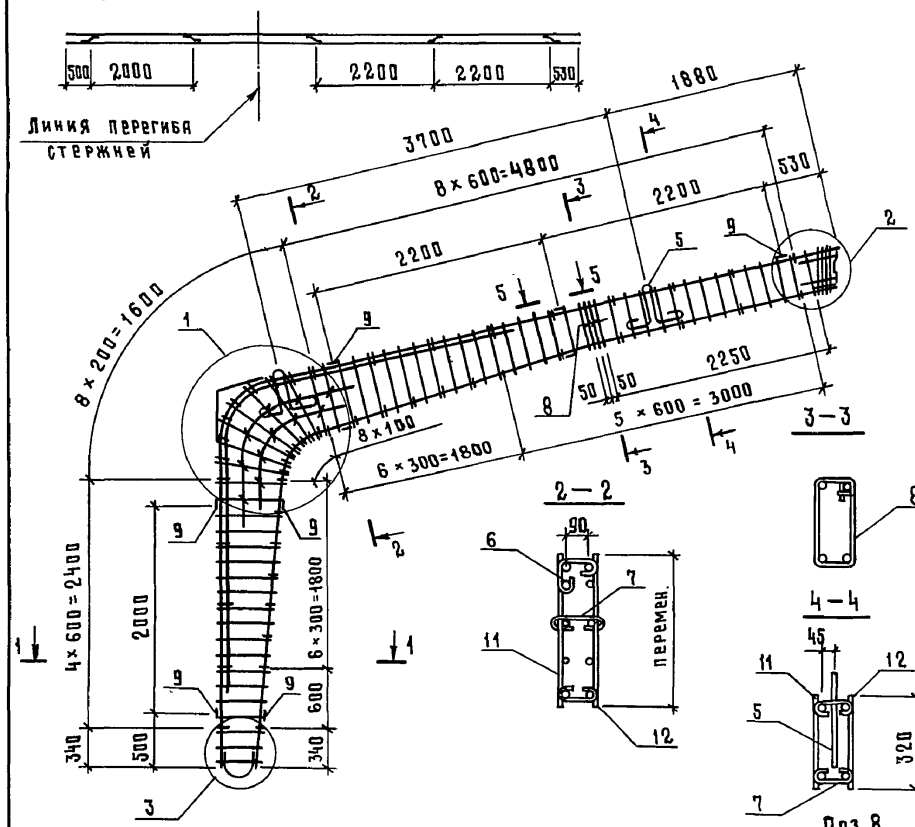


Спецификацию и примечание см. лист 2.

| | | |
|---|---|---|
| Разраб. | Ахметова | |
| Рассчит | Ахметова | |
| Исполн. | Гусева | |
| Пров. | Сасонко | |
| Н. контр. | Коган | |

1.822.1-6.5-1

Каркас КП1...КП12

| Стадия | Лист | Листов |
|---|---|---|
| Р | 1 | 2 |

ГИПРОНИСЕЛЬХОЗ

Инв. № подл. | Подпись и дата | Взам. инв. №

24109-02 5

Формат А3

| Марка каркаса | Поз. | Наименование | Кол. | Обозначение документа | Масса каркаса, кг |
|---|---|---|---|---|---|
| КП1 | 1 | Сетка С1 | 4 | 1.822.1-6.5-12 | 100,5 |
| | 2 | С3 | 1 | -13 | |
| | 3 | С5 | 1 | -14 | |
| | 4 | Изделие закладное МН1 | 1 | -15 | |
| | 5 | МН2 | 2 | -16 | |
| | 6 | Ø6 AI, ℓ=370; 0,08кг | 15 | БЕЗ ЧЕРТ. | |
| | 7 | 6 AI, ℓ=320; 0,07кг | 44 | БЕЗ ЧЕРТ. | |
| | 8 | 6 AI, ℓ=950; 0,21кг | 2 | БЕЗ ЧЕРТ. | |
| | 9 | 12 A III, ℓ=200; 0,18кг | 9 | БЕЗ ЧЕРТ. | |
| | 10 | 12 A III, ℓ=360; 0,32кг | 1 | БЕЗ ЧЕРТ | |
| | 11 | Каркас КР1 | 1 | 1.822.1-6.5-6 | |
| | 12 | КР2 | 1 | -6 | |
| КП2 | | Поз. 1...10 по КП1 | | | 112,9 |
| | 11 | Каркас КР3 | 1 | 1.822.1-6.5-6 | |
| | 12 | КР4 | 1 | -6 | |
| КП3 | | Поз. 1...10 по КП1 | | | 129,9 |
| | 11 | Каркас КР5 | 1 | 1.822.1-6.5-6 | |
| | 12 | КР6 | 1 | -6 | |
| КП4 | | Поз. 1...10 по КП1 | | | 135,5 |
| | 11 | Каркас КР7 | 1 | 1.822.1-6.5-6 | |
| | 12 | КР8 | 1 | -6 | |
| КП5 | | Поз. 1...10 по КП1 | | | 149,1 |
| | 11 | Каркас КР9 | 1 | 1.822.1-6.5-6 | |
| | 12 | КР10 | 1 | -6 | |
| КП6 | | Поз. 1...10 по КП1 | | | 165,5 |
| | 11 | Каркас КР11 | 1 | 1.822.1-6.5-6 | |
| | 12 | КР12 | 1 | -6 | |
| КП7 | | Поз. 1...10 по КП1 | | | 100,5 |
| | 11 | Каркас КР13 | 1 | 1.822.1-6.5-7 | |
| | 12 | КР14 | 1 | -7 | |

| Марка каркаса | Поз. | Наименование | Кол | Обозначение документа | Масса каркаса, кг |
|---|---|---|---|---|---|
| КП8 | | Поз. 1...10 по КП1 | | | 112,9 |
| | 11 | Каркас КР15 | 1 | 1.822.1-6.5-7 | |
| | 12 | КР16 | 1 | -7 | |
| КП9 | | Поз. 1...10 по КП1 | | | 129,9 |
| | 11 | Каркас КР17 | 1 | 1.822.1-6.5-7 | |
| | 12 | КР18 | 1 | -7 | |
| КП10 | | Поз. 1...10 по КП1 | | | 135,5 |
| | 11 | Каркас КР19 | 1 | 1.822.1-6.5-7 | |
| | 12 | КР20 | 1 | -7 | |
| КП11 | | Поз. 1...10 по КП1 | | | 143,3 |
| | 11 | Каркас КР21 | 1 | 1.822.1-6.5-7 | |
| | 12 | КР22 | 1 | -7 | |
| КП12 | | Поз. 1...10 по КП1 | | | 160,9 |
| | 11 | Каркас КР23 | 1 | 1.822.1-6.5-7 | |
| | 12 | КР24 | 1 | -7 | |

Технические условия см. 1.822.1-6.5-ТУ.

На период перемещения каркаса закладные изделия поз. 4 и 5, сетки поз. 1 и 3 привязать к каркасу вязальной проволокой. Проектное положение изделий поз. 4 и 5 обеспечить фиксацией их к опалубке. Для обеспечения жесткости пространственного каркаса КП, поз. 9 расположить в соответствии со схемой и приварить к продольным стержням дуговой сваркой электродом Э42А, $h_ш$=4мм, $b_ш$=8мм, $ℓ_ш$=50мм. Арматура класса А-I и класса А-III по ГОСТ 5781-82.

Взам. инв.№ | Подпись и дата | Инв. № подл.

## Схема расположения поз. 9 в КП

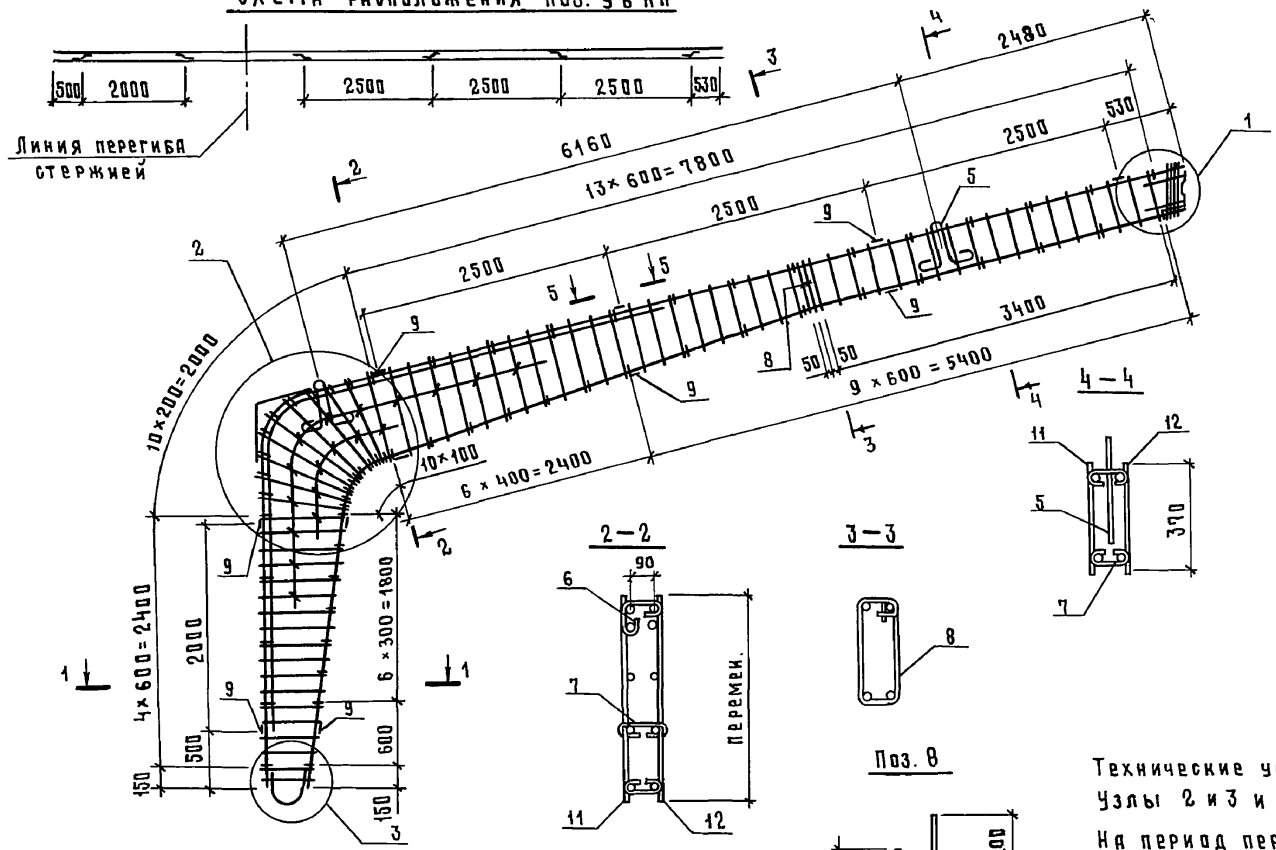











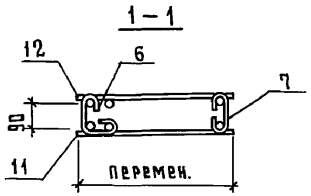


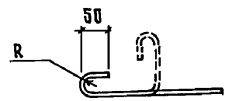


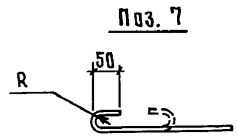


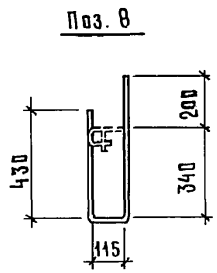


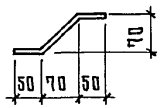


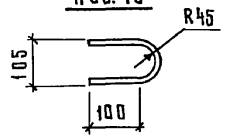


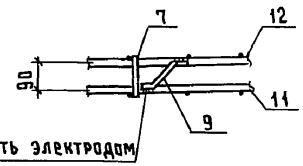


Приварить электродом Э42А, $h_ш$= 4 мм, $в_ш$= 8мм, $l_ш$= 50мм

Радиус R принимается в зависимости от диаметра продольной арматуры

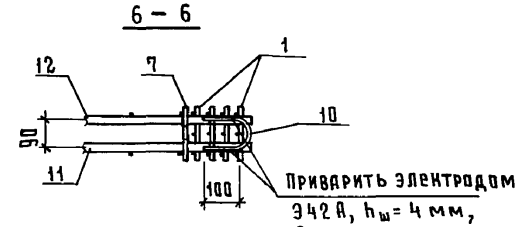


Приварить электродом Э42А, $h_ш$= 4 мм, $в_ш$= 8мм, $l_ш$= 100мм

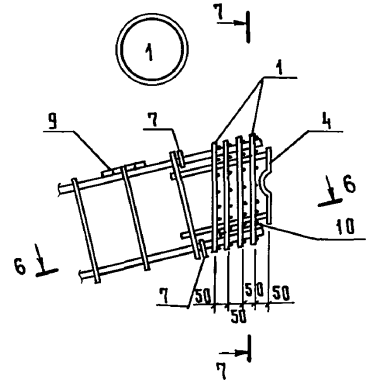


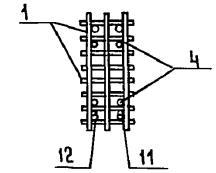


Технические условия см. 1.822.1-6.5-ТУ.

Узлы 2 и 3 и спецификацию см. лист 2.

На период перемещения каркаса закладные изделия поз. 4 и 5, сетки поз. 1 и 3 привязать к каркасу вязальной проволокой.

Проектное положение изделий поз. 4 и 5 обеспечить фиксацией их к опалубке.

Для обеспечения жесткости пространственного каркаса КП, поз. 9 расположить в соответствии со схемой и приварить к продольным стержням дуговой сваркой электродом Э42А, $h_ш$=4мм, $в_ш$=8мм, $l_ш$=50мм.

| | | |
|---|---|---|
| Разраб. | Сасонко | |
| Рассчит. | Сасонко | |
| Исполн. | Гусева | |
| Пров. | Ахметова | |
| Н. контр. | Коган | |

1.822.1-6.5-2

Каркас КП13...КП17; КП19...КП23

| Стадия | Лист | Листов |
|---|---|---|
| Р | 1 | 2 |

ГИПРОНИСЕЛЬХОЗ

24109-02 7

Формат А3

Инв № подл. | Подпись и дата | Взам. инв. №

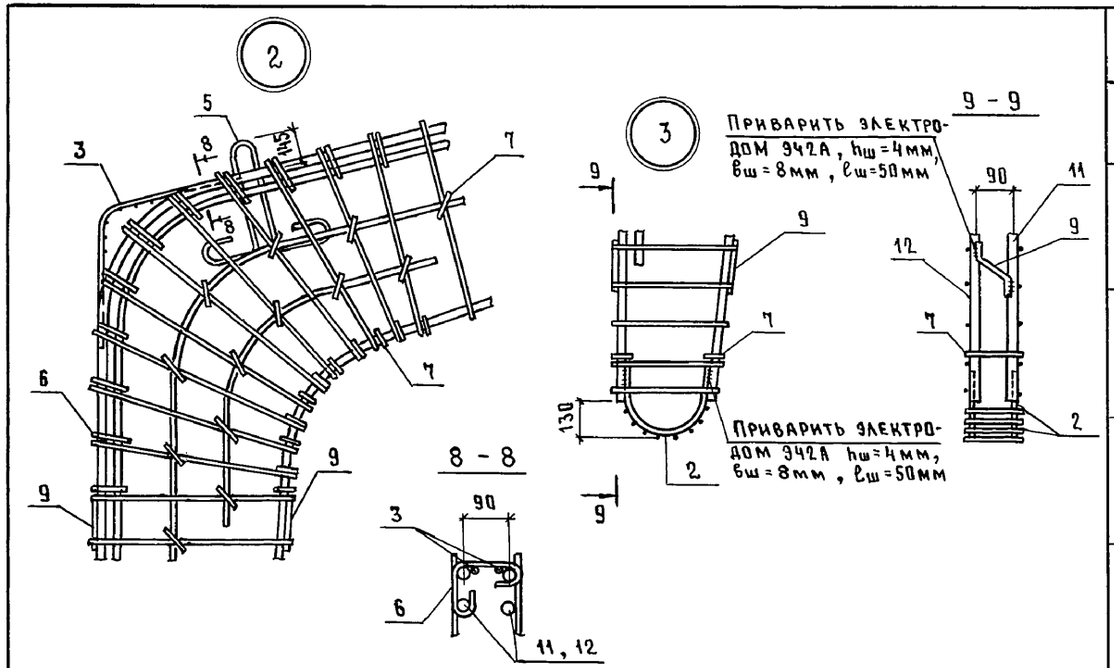


| Марка каркаса | Поз. | Наименование | Кол. | Обозначение документа | Масса каркаса, кг |
|---|---|---|---|---|---|
| КП13 | 1 | Сетка С2 | 4 | 1.822.1-6.5 - 12 | 149,8 |
| | 2 | С4 | 1 | - 13 | |
| | 3 | С5 | 1 | - 14 | |
| | 4 | Изделие закладное МН1 | 1 | - 15 | |
| | 5 | МН3 | 2 | - 16 | |
| | 6 | ф 6 AI, ℓ=370 ; 0,08 кг | 18 | БЕЗ ЧЕРТ. | |
| | 7 | 6 AI, ℓ=320 ; 0,07кг | 60 | БЕЗ ЧЕРТ. | |
| | 8 | 6 AI, ℓ=1100 ; 0,24кг | 2 | БЕЗ ЧЕРТ. | |
| | 9 | 12 A III, ℓ=200 ; 0,18 кг | 11 | БЕЗ ЧЕРТ. | |
| | 10 | 12 A III, ℓ=360 ; 0,32 кг | 1 | БЕЗ ЧЕРТ. | |
| | 11 | Каркас КР25 | 1 | 1.822.1-6.5 - 8 | |
| | 12 | КР26 | 1 | - 8 | |
| КП14 | | Поз. 1...10 по КП13 | | | 164,6 |
| | 11 | Каркас КР27 | 1 | 1.822.1-6.5- 8 | |
| | 12 | КР28 | 1 | - 8 | |
| КП15 | | Поз. 1...10 по КП13 | | | |
| | 11 | Каркас КР29 | 1 | 1.822.1-6.5 - 8 | 181,5 |
| | 12 | КР30 | 1 | - 8 | |
| КП16 | | Поз. 1...10 по КП13 | | | 222,2 |
| | 11 | Каркас КР31 | 1 | 1.822.1-6.5 - 8 | |
| | 12 | КР32 | 1 | - 8 | |
| КП17 | | Поз. 1...10 по КП13 | | | 234,2 |
| | 11 | Каркас КР33 | 1 | 1.822.1-6.5 - 8 | |
| | 12 | КР34 | 1 | - 8 | |
| КП19 | | Поз. 1...10 по КП13 | | | 150,0 |
| | 11 | Каркас КР37 | 1 | 1.822.1-6.5 - 9 | |
| | 12 | КР38 | 1 | - 9 | |
| КП20 | | Поз. 1...10 по КП13 | | | 164,8 |
| | 11 | Каркас КР39 | 1 | 1.822.1-6.5 - 9 | |
| | 12 | КР40 | 1 | - 9 | |
| КП21 | | Поз. 1...10 по КП13 | | | 183,9 |
| | 11 | Каркас КР41 | 1 | 1.822.1-6.5- 9 | |
| | 12 | КР42 | 1 | - 9 | |
| КП22 | | Поз. 1...10 по КП13 | | | 211,2 |
| | 11 | Каркас КР43 | 1 | 1.822.1-6.5- 9 | |
| | 12 | КР44 | 1 | - 9 | |
| КП23 | | Поз. 1...10 по КП13 | | | 238,2 |
| | 11 | Каркас КР45 | 1 | 1.822.1-6.5- 9 | |
| | 12 | КР46 | 1 | - 9 | |

Арматура класса А-I и класса А-III по ГОСТ 5781-82.

Инв. № подл. | Подпись и дата | Взам. инв. №

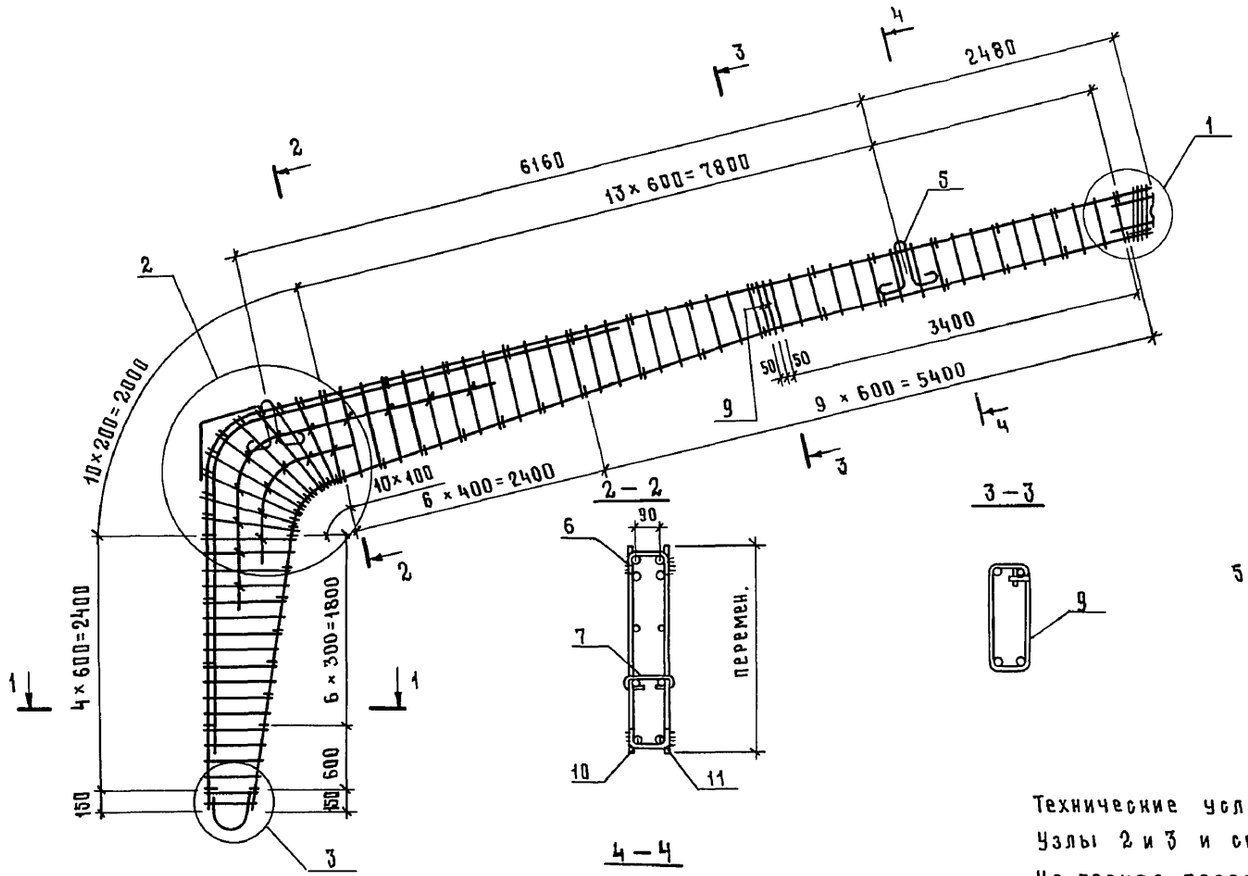








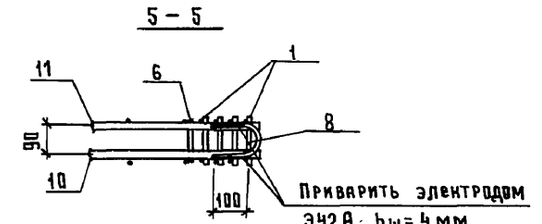


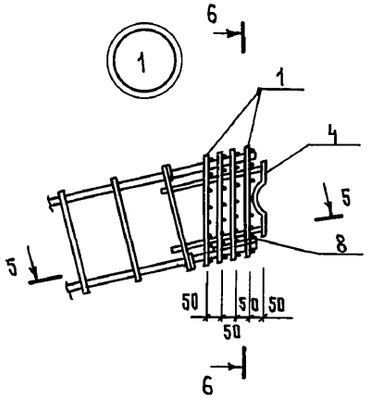


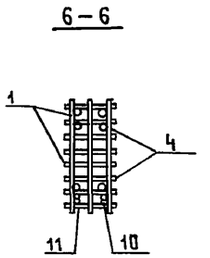


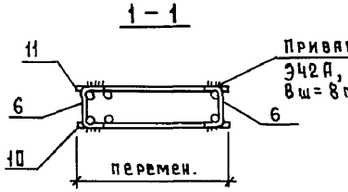


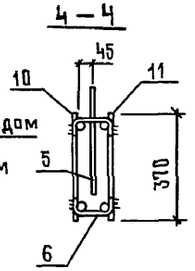


Технические условия см. 1.822.1-6.5-ТУ.

Узлы 2 и 3 и спецификацию см. лист 2

На период перемещения каркаса закладные изделия поз. 4 и 5, сетки поз. 1 и 3 привязать к каркасу вязальной проволокой.

Проектное положение изделий поз. 4 и 5 обеспечить фиксацией их к опалубке.

Стержни поз. 6 приварить к поперечным стержням каркасов поз. 10 и 11 дуговой сваркой hш = 4мм, вш = 8мм, ℓш = 60мм.

Поз. 6

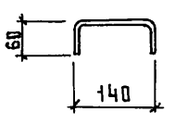


Поз. 7

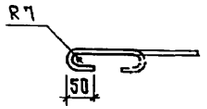


Поз. 8

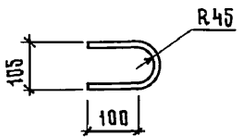


Поз. 9

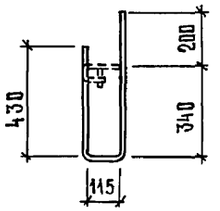


| | | | |
|---|---|---|---|
| Разраб. | Ерусалимская | | |
| Рассчит. | Сасонко | | |
| Исполн. | Гусева | | |
| Пров. | Сасонко | | |
| Н. контр | Коган | | |

1.822.1-6.5-3

Каркас КП18, КП24

| Стадия | Лист | Листов |
|---|---|---|
| Р | 1 | 2 |

ГИПРОНИСЕЛЬХОЗ

Взам. инв. N | Подпись и дата | Инв. N подл.

24109-02 9

Формат А3

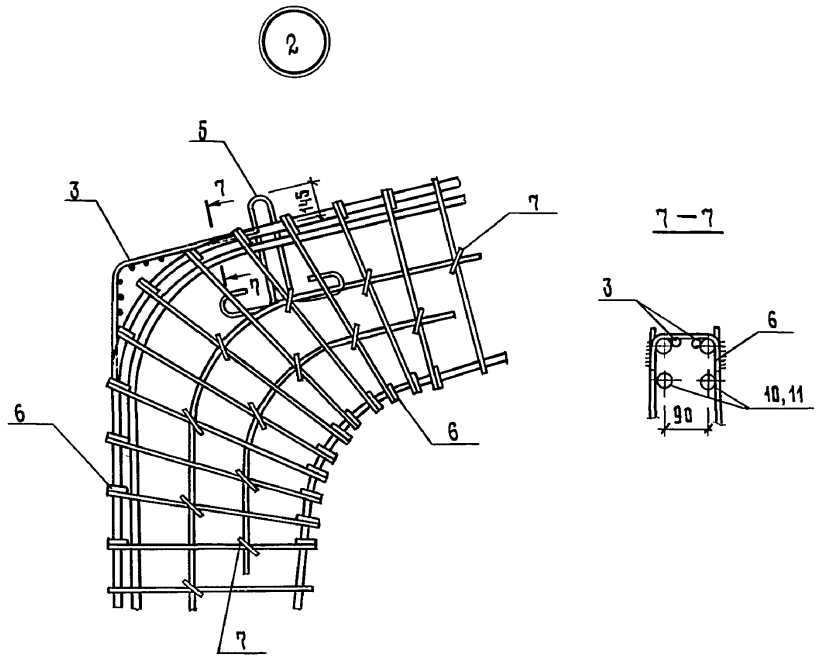





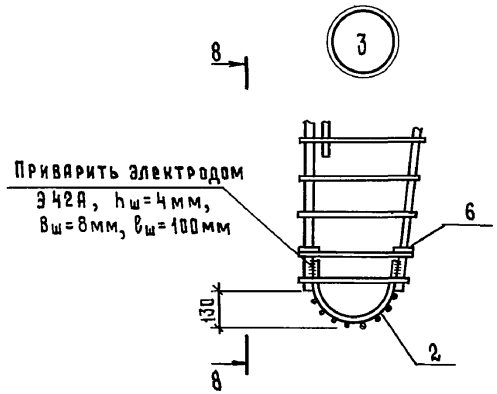


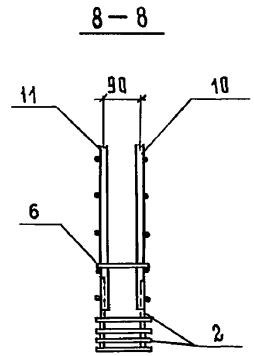


| Марка каркаса | Поз. | Наименование | Кол. | Обозначение документа | Масса каркаса, кг |
|---|---|---|---|---|---|
| КП18 | 1 | Сетка С2 | 4 | 1.822.1-6.5-12 | 280,7 |
| | 2 | С4 | 1 | -13 | |
| | 3 | С5 | 1 | -14 | |
| | 4 | Изделие закладное МН1 | 1 | -15 | |
| | 5 | МН3 | 2 | -16 | |
| | 6 | Ø10 AI, ℓ=260; 0,16 кг | 61 | БЕЗ ЧЕРТ. | |
| | 7 | 6 AI, ℓ=320; 0,07 кг | 17 | БЕЗ ЧЕРТ. | |
| | 8 | 12 AIII, ℓ=360; 0,32 кг | 1 | БЕЗ ЧЕРТ. | |
| | 9 | 6 AI, ℓ=1100; 0,24 кг | 2 | БЕЗ ЧЕРТ. | |
| | 10 | Каркас КР35 | 1 | 1.822.1-6.5-8 | |
| | 11 | КР36 | 1 | -8 | |
| КП24 | | Поз. 1...9 по КП18 | | | 280,7 |
| | 10 | Каркас КР47 | 1 | 1.822.1-6.5-9 | |
| | 11 | КР48 | 1 | -9 | |

Арматура класса А-I и класса А-III по ГОСТ 5781-82.

Инв. № подл. | Подпись и дата | Взам. инв. №

## Схема расположения поз. 9 в КП

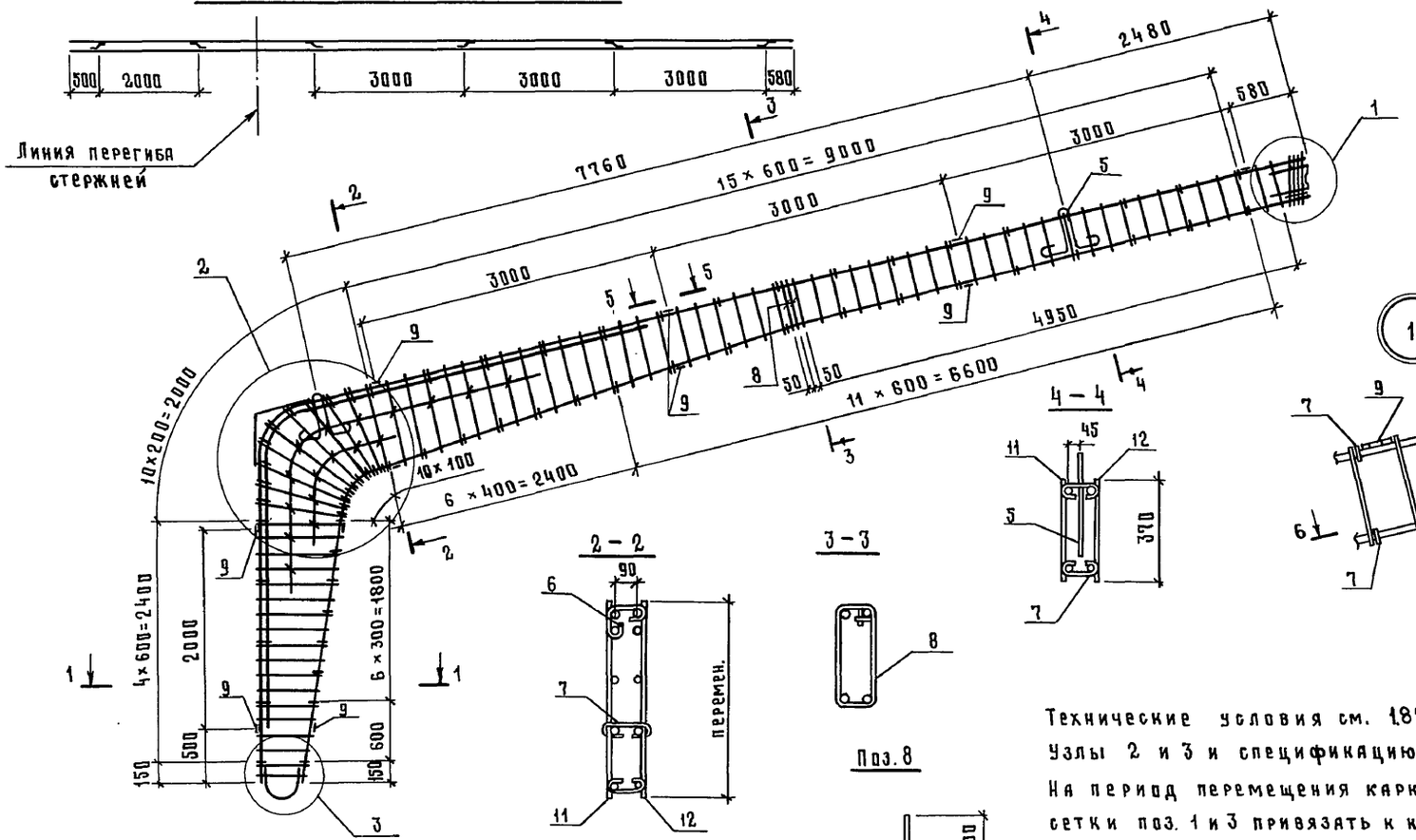


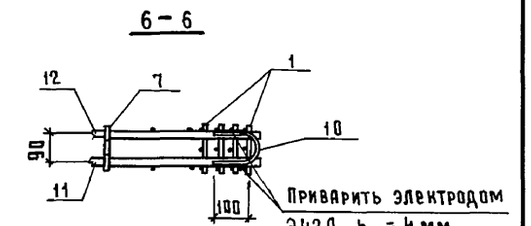





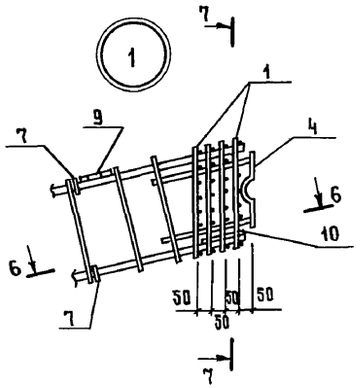


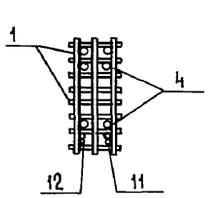








Поз. 8

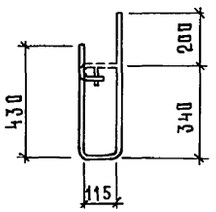


Поз. 9

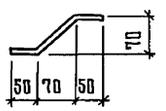


Поз. 10

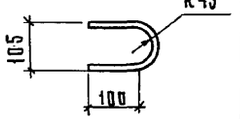


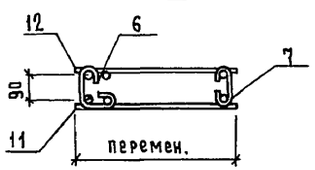


Поз. 6

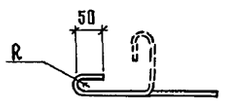


Поз. 7

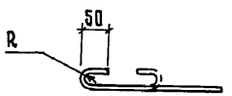


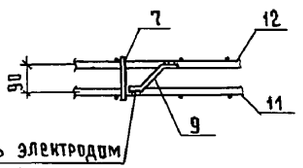


Приварить электродом
Э42, $h_ш$ = 4 мм,
$в_ш$ = 8мм, $l_ш$ = 50мм

Радиус R принимается в зависимости от диаметра продольной арматуры.

Технические условия см. 1.822.1-6.5-ТУ.

Узлы 2 и 3 и спецификацию см. лист 2.

На период перемещения каркаса закладные изделия поз. 4 и 5, сетки поз. 1 и 3 привязать к каркасу вязальной проволокой. Проектное положение изделий поз. 4 и 5 обеспечить фиксацией их к опалубке.

Для обеспечения жесткости пространственного каркаса КП, поз. 9 расположить в соответствии со схемой и приварить к продольным стержням дуговой сваркой электродом Э42, $h_ш$=4мм, $в_ш$=8мм, $l_ш$=50мм.

| | | |
|---|---|---|
| Разраб. | Ахметова | |
| Рассчит. | Ахметова | |
| Исполн. | Гусева | |
| Провер. | Сасонко | |
| Н. контр. | Каган | |

1.822.1-6.5-4

Каркас КП25...КП27; КП31...КП33

| Стадия | Лист | Листов |
|---|---|---|
| Р | 1 | 2 |

ГИПРОНИСЕЛЬХОЗ

24109-02 11

Формат А3

Взам. инв. № | Подпись и дата | Инв. № подл.

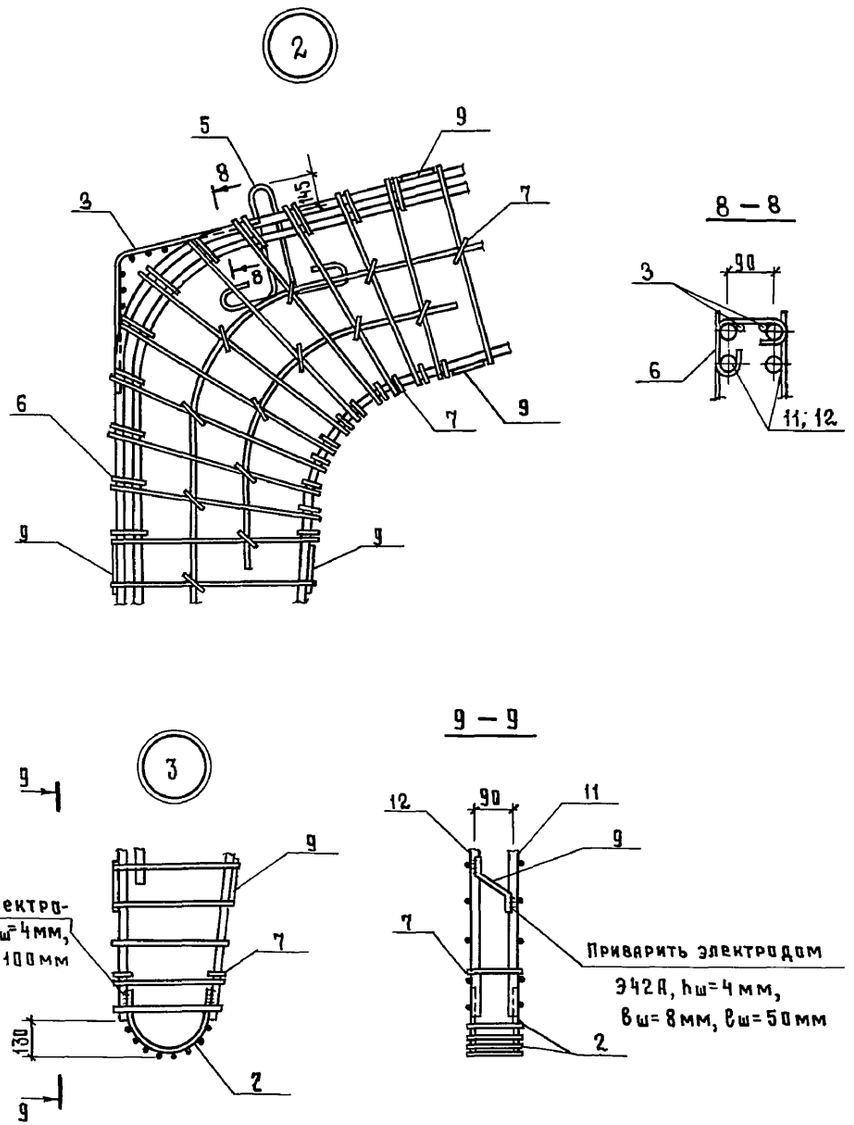


| Марка каркаса | Поз. | Наименование | Кол. | Обозначение документа | Масса каркаса, кг |
|---|---|---|---|---|---|
| КП25 | 4 | Изделие закладное МН1 | 1 | 1.822.1-6.5-15 | 205,2 |
| | 5 | МН3 | 2 | -16 | |
| | 6 | Ø 6АI, ℓ=370; 0,08 кг | 18 | без черт | |
| | 7 | 6АI, ℓ=320; 0,07 кг | 64 | без черт. | |
| | 8 | 6АI, ℓ=1100; 0,24 кг | 2 | без черт. | |
| | 9 | 12АIII, ℓ=200; 0,18 кг | 11 | без черт. | |
| | 10 | 12АIII, ℓ=360; 0,32 кг | 1 | без. черт. | |
| | 11 | Каркас КР49 | 1 | 1.822.1-6.5-10 | |
| | 12 | КР50 | 1 | -10 | |
| КП26 | | Поз. 1...10 по КП25 | | | 223,1 |
| | 11 | Каркас КР51 | 1 | 1.822.1-6.5-10 | |
| | 12 | КР52 | 1 | -10 | |
| КП27 | | Поз. 1...10 по КП25 | | | 266,3 |
| | 11 | Каркас КР53 | 1 | 1.822.1-6.5-10 | |
| | 12 | КР54 | 1 | -10 | |
| КП31 | | Поз. 1...10 по КП25 | | | 193,2 |
| | 11 | Каркас КР61 | 1 | 1.822.1-6.5-11 | |
| | 12 | КР62 | 1 | -11 | |
| КП32 | | Поз. 1...10 по КП25 | | | 208,3 |
| | 11 | Каркас КР63 | 1 | 1.822.1-6.5-11 | |
| | 12 | КР64 | 1 | -11 | |
| КП33 | | Поз. 1...10 по КП25 | | | 270,3 |
| | 11 | Каркас КР65 | 1 | 1.822.1-6.5-11 | |
| | 12 | КР66 | 1 | -11 | |

Арматура класса А-I и класса А-III по ГОСТ 5781-82.

| Марка каркаса | Поз. | Наименование | Кол | Обозначение документа | Масса каркаса, кг |
|---|---|---|---|---|---|
| КП25 | 1 | Сетка С2 | 4 | 1.822.1-6.5-12 | |
| | 2 | С4 | 1 | -13 | |
| | 3 | С5 | 1 | -14 | |

Взам. инв. №
Подпись и дата
Инв. № подл.

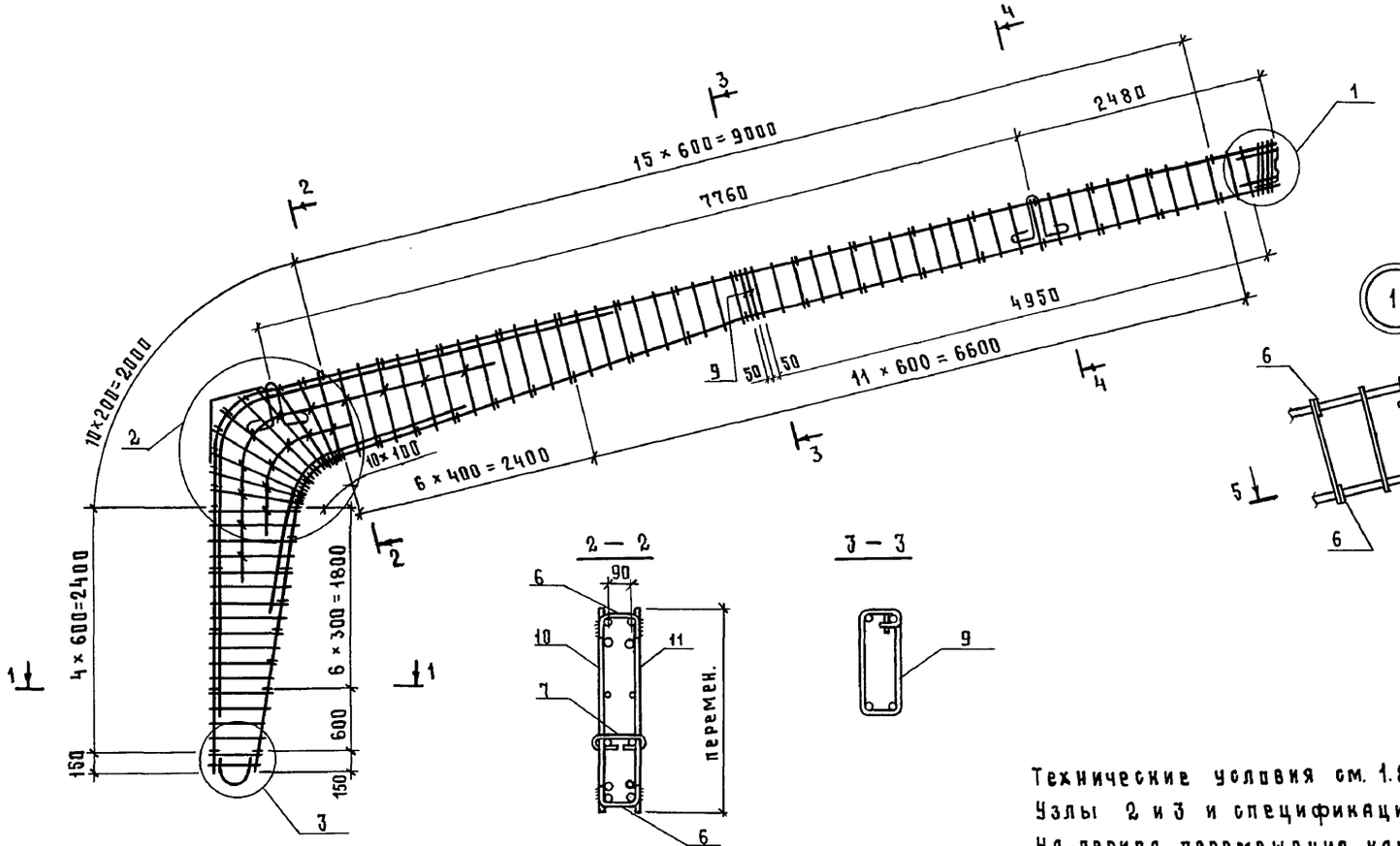


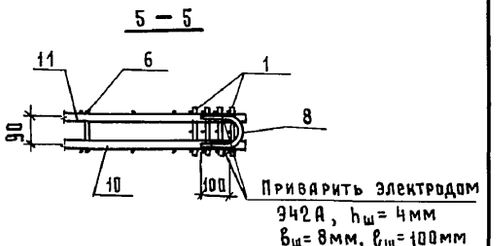


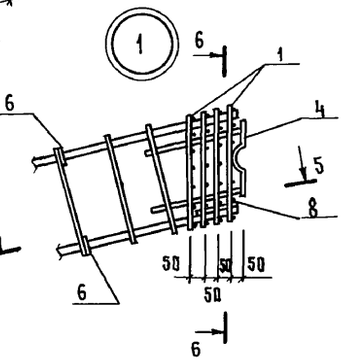


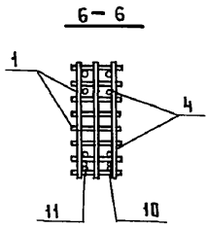








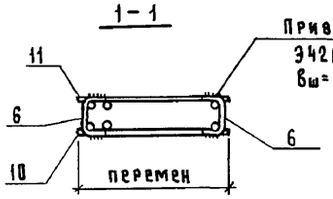


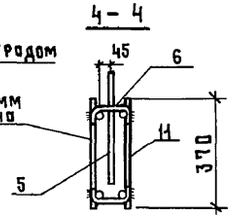


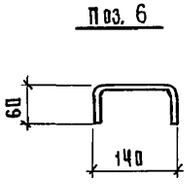


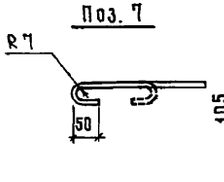


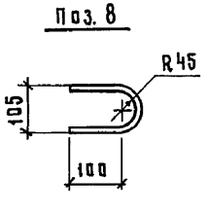


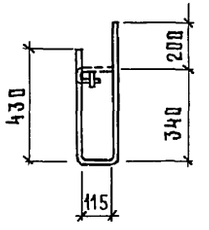


Технические условия см. 1.822.1 – 6.5-ТУ.
Узлы 2 и 3 и спецификацию см. лист 2.
На период перемещения каркаса закладные изделия поз. 4 и 5, сетки поз. 1 и 3 привязать к каркасу вязальной проволокой.
Проектное положение изделий поз. 4 и 5 обеспечить фиксацией их в опалубке.
Стержни поз. 6 приварить к поперечным стержням каркасов поз. 10 и 11 дуговой сваркой hш = 4мм, bш = 8мм, ℓш = 60 мм.

| | | | |
|---|---|---|---|
| Разраб. | Сасонко | | |
| Рассчит. | Сасонко | | |
| Исполн. | Гусева | | |
| Пров. | Ахметова | | |
| Н. контр. | Коган | | |

1.822.1-6.5-5

Каркас КП28...КП30, КП34...КП36

| Стадия | Лист | Листов |
|---|---|---|
| Р | 1 | 2 |

ГИПРОНИСЕЛЬХОЗ

Инв. № подл. | Подпись и дата | Взам. инв. №

24109-02 13

Формат А3

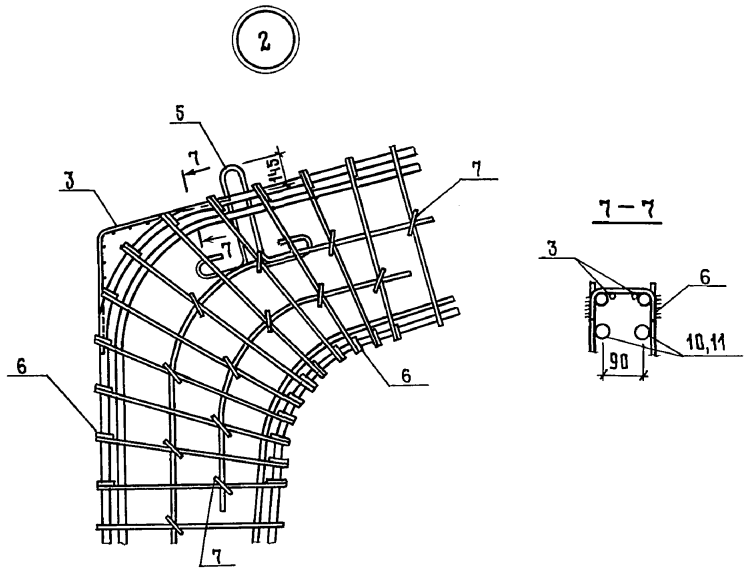


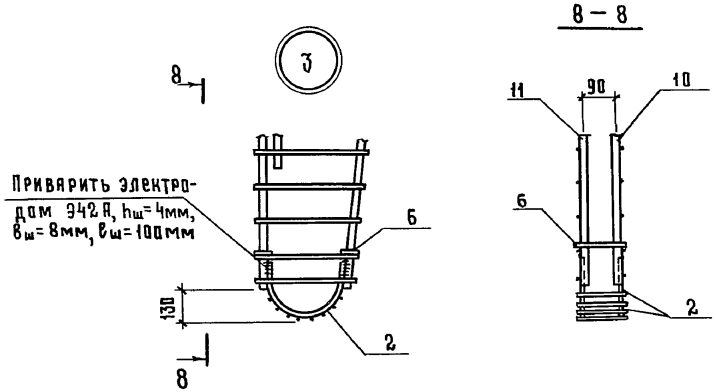


| Марка каркаса | Поз | Наименование | Кол. | Обозначение документа | Масса каркаса, кг |
|---|---|---|---|---|---|
| КП28 | 1 | Сетка С2 | 4 | 1.822.1-6.5-12 | 324,1 |
| | 2 | С4 | 1 | -13 | |
| | 3 | С5 | 1 | -14 | |
| | 4 | Изделие закладное МН1 | 1 | -15 | |
| | 5 | МН3 | 2 | -16 | |
| | 6 | Ø10АIII, ℓ=260; 0,16 кг | 65 | Без черт. | |
| | 7 | 6АI, ℓ=320; 0,07 кг | 17 | Без черт. | |
| | 8 | 12АIII, ℓ=360; 0,32 кг | 1 | Без черт. | |
| | 9 | 6АI, ℓ=1100; 0,24 кг | 2 | Без черт. | |
| | 10 | Каркас КР55 | 1 | 1.822.1-6.5-10 | |
| | 11 | КР56 | 1 | -10 | |
| КП29 | | Поз. 1...9 по КП28 | | | 363,0 |
| | 10 | Каркас КР57 | 1 | 1.822.1-6.5-10 | |
| | 11 | КР58 | 1 | -10 | |
| КП30 | | Поз. 1...9 по КП28 | | | 408,8 |
| | 10 | Каркас КР59 | 1 | 1.822.1-6.5-10 | |
| | 11 | КР60 | 1 | -10 | |
| КП34 | | Поз. 1...9 по КП28 | | | 324,1 |
| | 10 | Каркас КР67 | 1 | 1.822.1-6.5-11 | |
| | 11 | КР68 | 1 | -11 | |
| КП35 | | Поз. 1...9 по КП28 | | | 363,0 |
| | 10 | Каркас КР69 | 1 | 1.822.1-6.5-11 | |
| | 11 | КР70 | 1 | -11 | |
| КП36 | | Поз. 1...9 по КП28 | | | 385,8 |
| | 10 | Каркас КР71 | 1 | 1.822.1-6.5-11 | |
| | 11 | КР72 | 1 | -11 | |

Арматура класса А-I и класса А-III по ГОСТ 5781-82

Инв. № подл. | Подпись и дата | Взам. инв. №

| Марка каркаса | Размеры, мм | |
|---|---|---|
| | а | в |
| КР1...КР4 | 850 | 2260 |
| КР5...КР8 | 530 | 2585 |
| КР9...КР12 | 750 | 2360 |

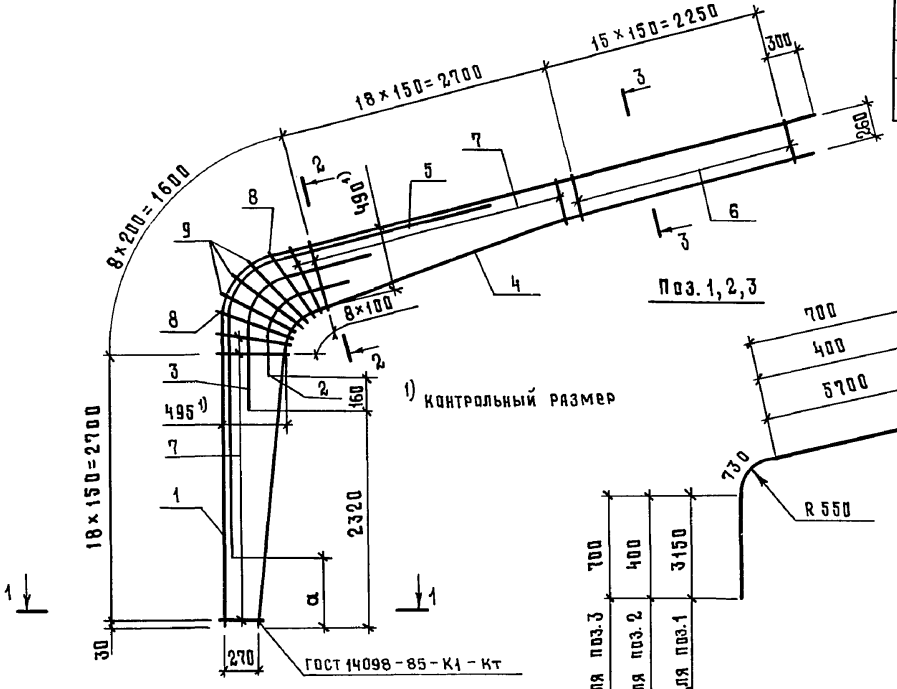


Поз. 1, 2, 3




Для КР1, КР3, КР5, КР7, КР9, КР11

Для КР2, КР4, КР6, КР8, КР10, КР12

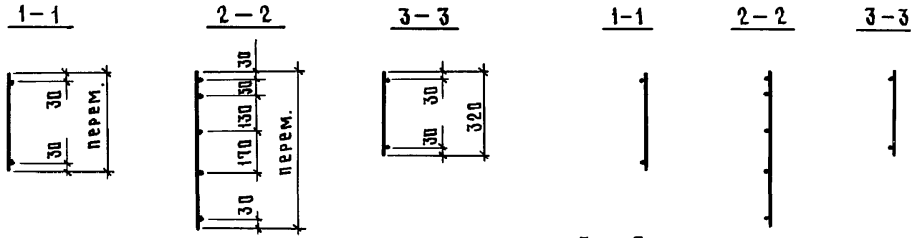


Поз. 4

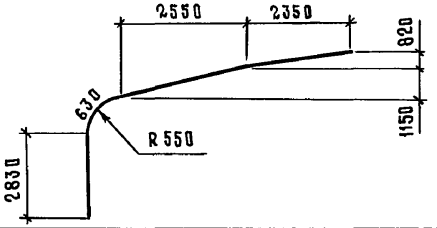


Поз. 5

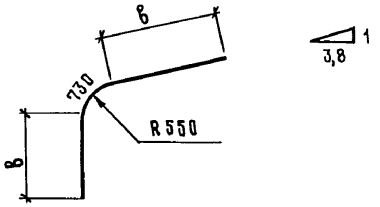


| Марка каркаса | Поз. | Наименование | Кол. | Масса ед., кг | Масса каркаса, кг |
|---|---|---|---|---|---|
| КР1, КР2 | 1 | Ø 16 А III, ℓ = 9580 | 1 | 15,1 | 40,3 |
| | 2 | 12 А III, ℓ = 1530 | 1 | 1,4 | |
| | 3 | 12 А III, ℓ = 2130 | 1 | 1,9 | |
| | 4 | 12 А III, ℓ = 8750 | 1 | 7,8 | |
| | 5 | 16 А III, ℓ = 5250 | 1 | 8,3 | |
| | 6 | 6 А III, ℓ = 320 | 16 | 0,07 | |
| | 7 | 6 А III, ℓ от 340 до 580 | 39 | 0,10 | |
| | 8 | 6 А III, ℓ = 610 | 2 | 0,14 | |
| | 9 | 6 А III, ℓ = 700 | 3 | 0,16 | |
| КР3, КР4 | | Поз. 2...4; 6...9 по КР1 | | | 46,5 |
| | 1 | Ø 18 А III, ℓ = 9580 | 1 | 19,1 | |
| | 5 | 18 А III, ℓ = 5250 | 1 | 10,5 | |
| КР5, КР6 | | Поз. 2...4; 6...9 по КР1 | | | 55,0 |
| | 1 | Ø 20 А III, ℓ = 9580 | 1 | 23,6 | |
| | 5 | 20 А III, ℓ = 5900 | 1 | 14,5 | |
| КР7, КР8 | | Поз. 2,3; 6...9 по КР1 | | | 57,8 |
| | 1 | Ø 20 А III, ℓ = 9580 | 1 | 23,6 | |
| | 4 | 14 А III, ℓ = 8750 | 1 | 10,6 | |
| | 5 | 20 А III, ℓ = 5900 | 1 | 14,5 | |
| КР9, КР10 | | Поз. 2,3; 6...9 по КР1 | | | 64,6 |
| | 1 | Ø 22 А III, ℓ = 9580 | 1 | 28,6 | |
| | 4 | 14 А III, ℓ = 8750 | 1 | 10,6 | |
| | 5 | 22 А III, ℓ = 5450 | 1 | 16,3 | |
| КР11, КР12 | | Поз. 2,3; 6...9 по КР1 | | | 72,8 |
| | 1 | Ø 25 А III, ℓ = 9580 | 1 | 36,8 | |
| | 4 | 14 А III, ℓ = 8750 | 1 | 10,6 | |
| | 5 | 22 А III, ℓ = 5450 | 1 | 16,3 | |

Технические условия см. 1.822.1-6.5-ТУ
Арматура класса А-III по ГОСТ 5781-82

| | | |
|---|---|---|
| Разраб. | Сасонко | |
| Рассчит. | Сасонко | |
| Испол. | Гусева | |
| Пров. | Ахметова | |
| Н. контр. | Коган | |

1.822.1-6.5-6

Каркас КР1...КР12

| Стадия | Лист | Листов |
|---|---|---|
| Р | | 1 |

ГИПРОНИСЕЛЬХОЗ

Взам. инв. №
Подпись и дата
Инв. № подл.



Формат А3

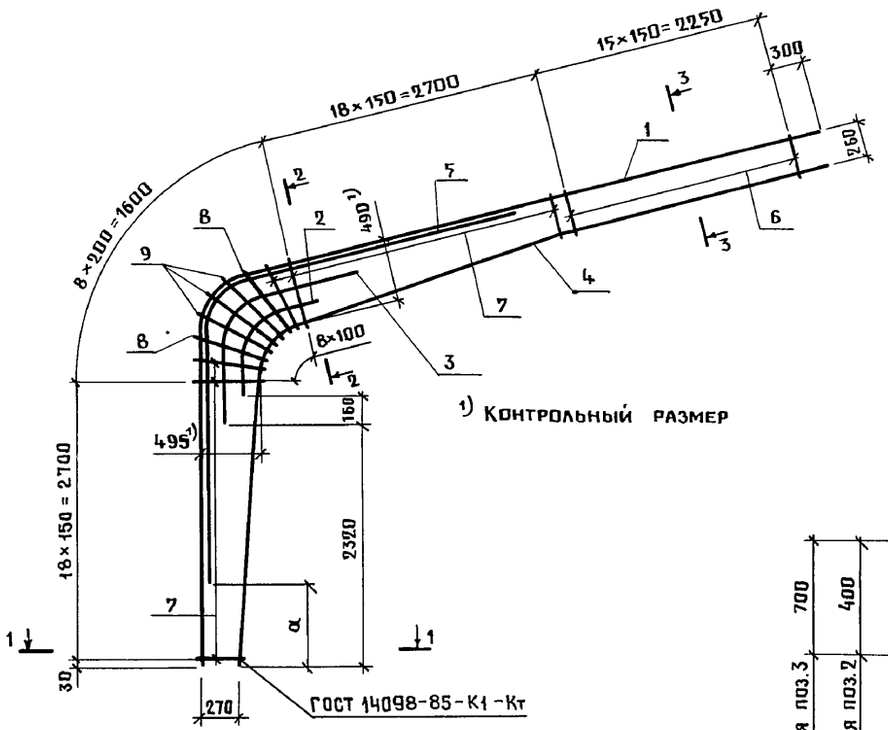


1) Контрольный размер

Поз. 5

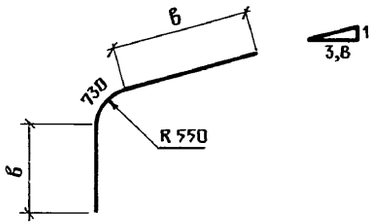


| Марка каркаса | Размеры, мм | |
|---|---|---|
| | α | в |
| КР13... КР16 | 850 | 2260 |
| КР17... КР20 | 530 | 2585 |
| КР21, КР22 | 750 | 2360 |
| КР23, КР24 | 450 | 2660 |

Поз. 1, 2, 3

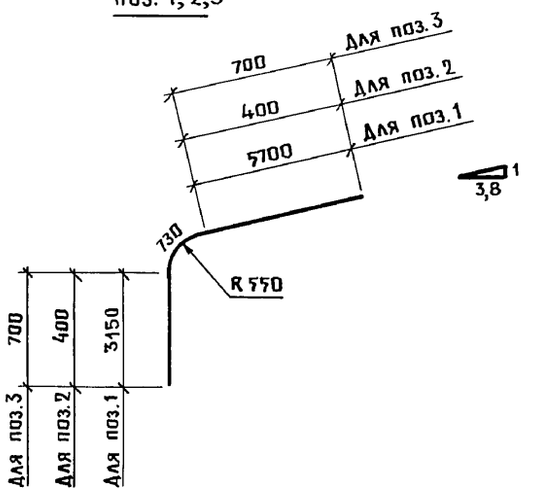


Поз. 4

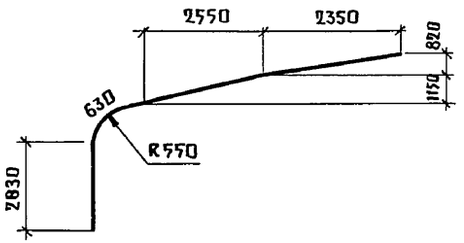


Технические условия см. 1.822.1-6.2-ТУ.

Спецификацию см. лист 2.

Для КР13, КР15, КР17, КР19, КР21, КР23

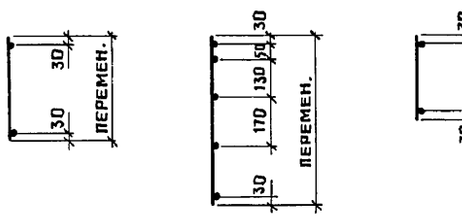


Для КР14, КР16, КР18, КР20, КР22, КР24

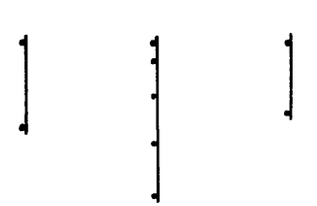


| | | | |
|---|---|---|---|
| Разраб. | Ахметова | | 1.822.1-6.5-7 |
| Рассчит. | Ахметова | | |
| Исполн. | Гусева | | |
| Провер. | Сасонко | | Каркас КР13... КР24 |
| Н.контр. | Коган | | |

| Стадия | Лист | Листов |
|---|---|---|
| Р | 1 | 2 |

ГИПРОНИСЕЛЬХОЗ

Взам. инв.№ | Подпись и дата | Инв.№ подл.

| Марка каркаса | Поз. | Наименование | Кол. | Масса ед., кг | Масса каркаса, кг |
|---|---|---|---|---|---|
| КР13, КР14 | 1 | ⌀ 16 Ат IV с, ℓ = 9580 | 1 | 15,1 | 40,3 |
| | 2 | 12 Ат IV с, ℓ = 1530 | 1 | 1,4 | |
| | 3 | 12 Ат IV с, ℓ = 2130 | 1 | 1,9 | |
| | 4 | 12 Ат IV с, ℓ = 8750 | 1 | 7,8 | |
| | 5 | 16 Ат IV с, ℓ = 5250 | 1 | 8,3 | |
| | 6 | 6 A III, ℓ = 320 | 16 | 0,07 | |
| | 7 | 6 A III, ℓ от 340 до 580 | 39 | 0,10 | |
| | 8 | 6 A III, ℓ = 610 | 2 | 0,14 | |
| | 9 | 6 A III, ℓ = 700 | 3 | 0,16 | |
| КР15, КР16 | | Поз. 2...4, 6...9 по КР13 | | | 46,5 |
| | 1 | ⌀ 18 Ат IV с, ℓ = 9580 | 1 | 19,1 | |
| | 5 | 18 Ат IV с, ℓ = 5250 | 1 | 10,5 | |
| КР17, КР18 | | Поз. 2...4, 6...9 по КР13 | | | 55,0 |
| | 1 | ⌀ 20 Ат IV с, ℓ = 9580 | 1 | 23,6 | |
| | 5 | 20 Ат IV с, ℓ = 5900 | 1 | 14,5 | |
| КР19, КР20 | 1 | ⌀ 20 Ат IV с, ℓ = 9580 | 1 | 23,6 | 57,8 |
| | 2 | 12 Ат IV с, ℓ = 1530 | 1 | 1,4 | |
| | 3 | 12 Ат IV с, ℓ = 2130 | 1 | 1,9 | |
| | 4 | 14 Ат IV с, ℓ = 8750 | 1 | 10,6 | |
| | 5 | 20 Ат IV с, ℓ = 5900 | 1 | 14,5 | |
| | 6 | 6 A III, ℓ = 320 | 16 | 0,07 | |
| | 7 | 6 A III, ℓ от 340 до 580 | 39 | 0,10 | |
| | 8 | 6 A III, ℓ = 610 | 2 | 0,14 | |
| | 9 | 6 A III, ℓ = 700 | 3 | 0,16 | |
| КР21, КР22 | | Поз. 2...4, 6...9 по КР19 | | | 61,7 |
| | 1 | ⌀ 22 Ат IV с, ℓ = 9580 | 1 | 28,6 | |
| | 5 | 20 Ат IV с, ℓ = 5450 | 1 | 13,4 | |

| Марка каркаса | Поз. | Наименование | Кол. | Масса ед., кг | Масса каркаса, кг |
|---|---|---|---|---|---|
| КР23, КР24 | 1 | ⌀ 22 Ат IV с, ℓ = 9580 | 1 | 28,6 | 70,4 |
| | 2 | 12 Ат IV с, ℓ = 1530 | 1 | 1,4 | |
| | 3 | 12 Ат IV с, ℓ = 2130 | 1 | 1,9 | |
| | 4 | 14 Ат IV с, ℓ = 8750 | 1 | 10,6 | |
| | 5 | 22 Ат IV с, ℓ = 5850 | 1 | 17,5 | |
| | 6 | 8 A III, ℓ = 320 | 16 | 0,13 | |
| | 7 | 8 A III, ℓ от 340 до 580 | 39 | 0,18 | |
| | 8 | 8 A III, ℓ = 610 | 2 | 0,24 | |
| | 9 | 8 A III, ℓ = 700 | 3 | 0,28 | |

Арматура класса А-III по ГОСТ 5781-82, класса Ат-IVс по ГОСТ 10884-81.

Инв. N подл. | Подпись и дата | Взам. инв. N

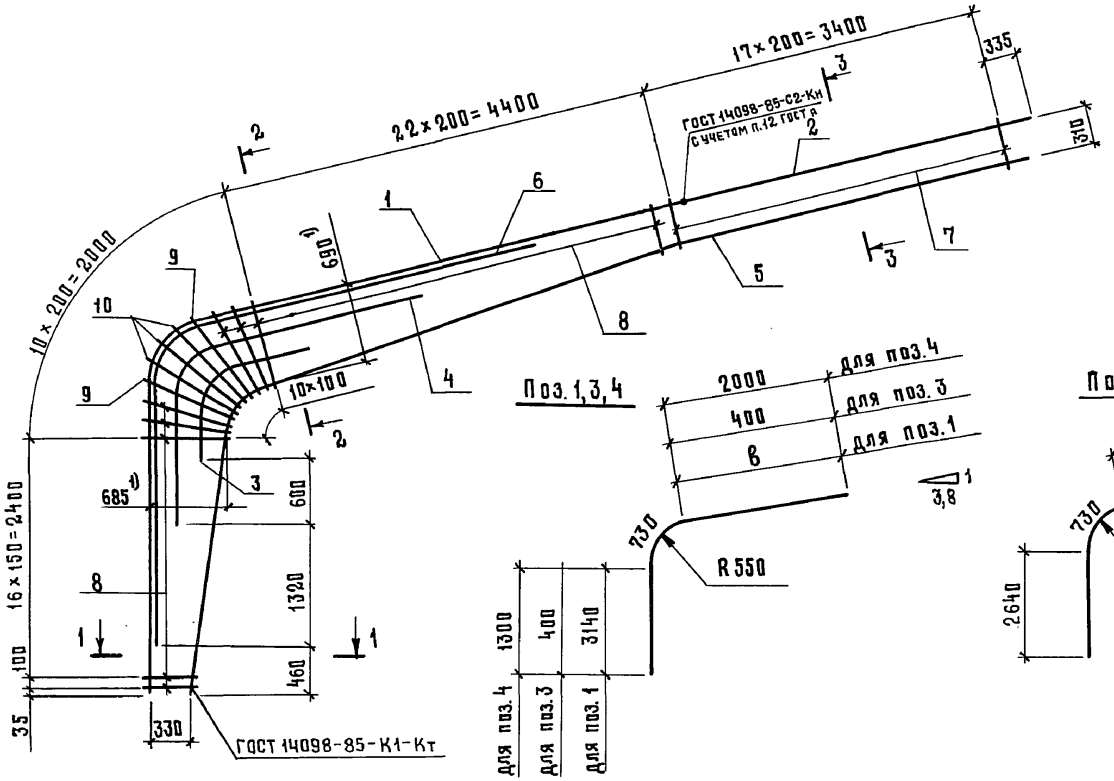


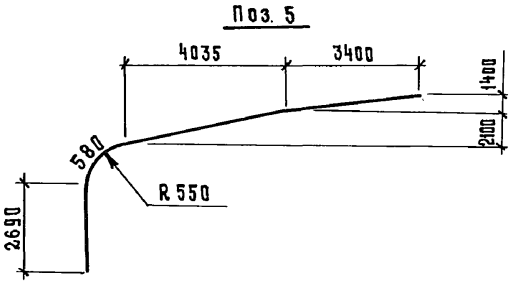





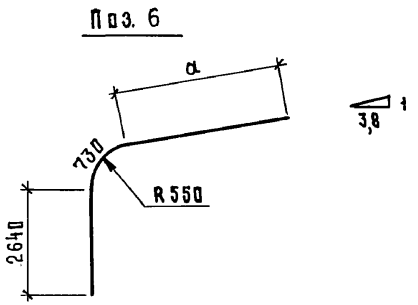


| Марка каркаса | Размеры, мм | |
|---|---|---|
| | а | в |
| КР25, КР27 | 3380 | 4800 |
| КР26, КР28 | | 5800 |
| КР29, КР31 | 3420 | 4800 |
| КР30, КР32 | | 5800 |
| КР33, КР35 | 3480 | 4800 |
| КР34, КР36 | | 5800 |

Для КР25, КР27, КР29, КР31, КР33, КР35

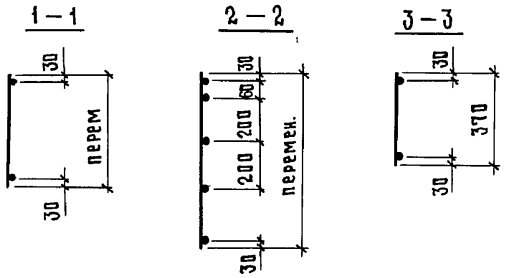


Для КР26, КР28, КР30, КР32, КР34, КР36

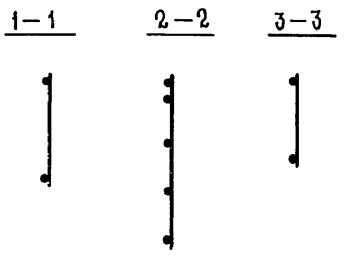


| Марка каркаса | Поз | Наименование | Кол | Масса ед., кг | Масса каркаса, кг |
|---|---|---|---|---|---|
| КР25 | 1 | ⌀18AIII, ℓ = 8670 | 1 | 17,3 | 62,6 |
| | 2 | 14AIII, ℓ = 4000 | 1 | 4,8 | |
| | 3 | 12AIII, ℓ = 1530 | 1 | 1,4 | |
| | 4 | 12AIII, ℓ = 4030 | 1 | 3,6 | |
| | 5 | 14AIII, ℓ = 11500 | 1 | 13,9 | |
| | 6 | 18AIII, ℓ = 6750 | 1 | 13,5 | |

Продолжение спецификации см. лист 2

1) Контрольный размер

Технические условия см. 1.822.1-6.5-ТУ.

| | | |
|---|---|---|
| Разраб. | Сасонко | |
| Рассчит. | Сасонко | |
| Исполн. | Гусева | |
| Пров. | Ахметова | |
| Н.контр. | Коган | |

1.822.1-6.5-8

Каркас КР25...КР36

| Стадия | Лист | Листов |
|---|---|---|
| Р | 1 | 2 |

ГИПРОНИСЕЛЬХОЗ

Инв. № подл. | Подпись и дата | Взам. инв. №

| Марка каркаса | Поз. | Наименование | Кол. | Масса ед., кг | Масса каркаса, кг |
|---|---|---|---|---|---|
| | 7 | Ø 6 А III, ℓ = 370 | 18 | 0,08 | |
| | 8 | 6 А III, ℓ от 390 до 800 | 44 | 0,13 | |
| | 9 | 6 А III, ℓ = 860 | 2 | 0,19 | |
| | 10 | 6 А III, ℓ = 950 | 3 | 0,21 | |
| КР26 | | Поз. 3...10 по КР25 | | | 63,4 |
| | 1 | Ø 18 А III, ℓ = 9670 | 1 | 19,3 | |
| | 2 | 14 А III, ℓ = 3000 | 1 | 3,6 | |
| КР27 | | Поз. 3, 4; 7...10 по КР25 | | | 69,9 |
| | 1 | Ø 20 А III, ℓ = 8670 | 1 | 21,4 | |
| | 2 | 14 А III, ℓ = 4000 | 1 | 4,8 | |
| | 5 | 14 А III, ℓ = 11500 | 1 | 13,9 | |
| | 6 | 20 А III, ℓ = 6750 | 1 | 16,6 | |
| КР28 | | Поз. 3, 4; 7...10 по КР25 | | | 71,1 |
| | 1 | Ø 20 А III, ℓ = 9670 | 1 | 23,8 | |
| | 2 | 14 А III, ℓ = 3000 | 1 | 3,6 | |
| | 5 | 14 А III, ℓ = 11500 | 1 | 13,9 | |
| | 6 | 20 А III, ℓ = 6750 | 1 | 16,6 | |
| КР29 | | Поз. 3, 4, 7...10 по КР25 | | | 78,1 |
| | 1 | Ø 22 А III, ℓ = 8670 | 1 | 25,9 | |
| | 2 | 14 А III, ℓ = 4000 | 1 | 4,8 | |
| | 5 | 14 А III, ℓ = 11500 | 1 | 13,9 | |
| | 6 | 22 А III, ℓ = 6790 | 1 | 20,3 | |
| КР30 | | Поз. 3, 4, 7...10 по КР25 | | | 79,8 |
| | 1 | Ø 22 А III, ℓ = 9670 | 1 | 28,8 | |
| | 2 | 14 А III, ℓ = 3000 | 1 | 3,6 | |
| | 5 | 14 А III, ℓ = 11500 | 1 | 13,9 | |
| | 6 | 22 А III, ℓ = 6790 | 1 | 20,3 | |
| КР31 | 1 | Ø 25 А III, ℓ = 8670 | 1 | 33,3 | 98,1 |
| | 2 | 16 А III, ℓ = 4000 | 1 | 6,3 | |
| | 3 | 12 А III, ℓ = 1530 | 1 | 1,4 | |
| | 4 | 12 А III, ℓ = 4030 | 1 | 3,6 | |
| | 5 | 16 А III, ℓ = 11500 | 1 | 18,1 | |

| Марка каркаса | Поз. | Наименование | Кол. | Масса ед., кг | Масса каркаса кг |
|---|---|---|---|---|---|
| | 6 | Ø 22 А III, ℓ = 6790 | 1 | 20,3 | |
| | 7 | 8 А III, ℓ = 370 | 18 | 0,15 | |
| | 8 | 8 А III, ℓ от 390 до 800 | 44 | 0,24 | |
| | 9 | 8 А III, ℓ = 860 | 2 | 0,34 | |
| | 10 | 8 А III, ℓ = 950 | 3 | 0,38 | |
| КР32 | | Поз. 3...10 по КР31 | | | 100,3 |
| | 1 | Ø 25 А III, ℓ = 9670 | 1 | 37,1 | |
| | 2 | 16 А III, ℓ = 3000 | 1 | 4,7 | |
| КР33 | | Поз. 1...5, 7...10 по КР31 | | | 104,1 |
| | 6 | Ø 25 А III, ℓ = 6850 | 1 | 26,3 | |
| КР34 | | Поз. 3...5, 7...10 по КР31 | | | 106,3 |
| | 1 | Ø 25 А III, ℓ = 9670 | 1 | 37,1 | |
| | 2 | 16 А III, ℓ = 3000 | 1 | 4,7 | |
| | 6 | 25 А III, ℓ = 6850 | 1 | 26,3 | |
| КР35 | 1 | Ø 25 А III, ℓ = 8670 | 1 | 33,3 | 126,1 |
| | 2 | 20 А III, ℓ = 4000 | 1 | 9,9 | |
| | 3 | 12 А III, ℓ = 1530 | 1 | 1,4 | |
| | 4 | 12 А III, ℓ = 4030 | 1 | 3,6 | |
| | 5 | 20 А III, ℓ = 11500 | 1 | 28,4 | |
| | 6 | 25 А III, ℓ = 6850 | 1 | 26,3 | |
| | 7 | 10 А III, ℓ = 370 | 18 | 0,23 | |
| | 8 | 10 А III, ℓ от 390 до 800 | 44 | 0,37 | |
| | 9 | 10 А III, ℓ = 860 | 2 | 0,53 | |
| | 10 | 10 А III, ℓ = 950 | 3 | 0,59 | |
| КР36 | | Поз. 3...10 по КР35 | | | 127,4 |
| | 1 | Ø 25 А III, ℓ = 9670 | 1 | 37,1 | |
| | 2 | 20 А III, ℓ = 3000 | 1 | 7,4 | |

Арматура класса А-III по ГОСТ 5781-82

Взам. инв. № | Подпись и дата | Инв. № подл.

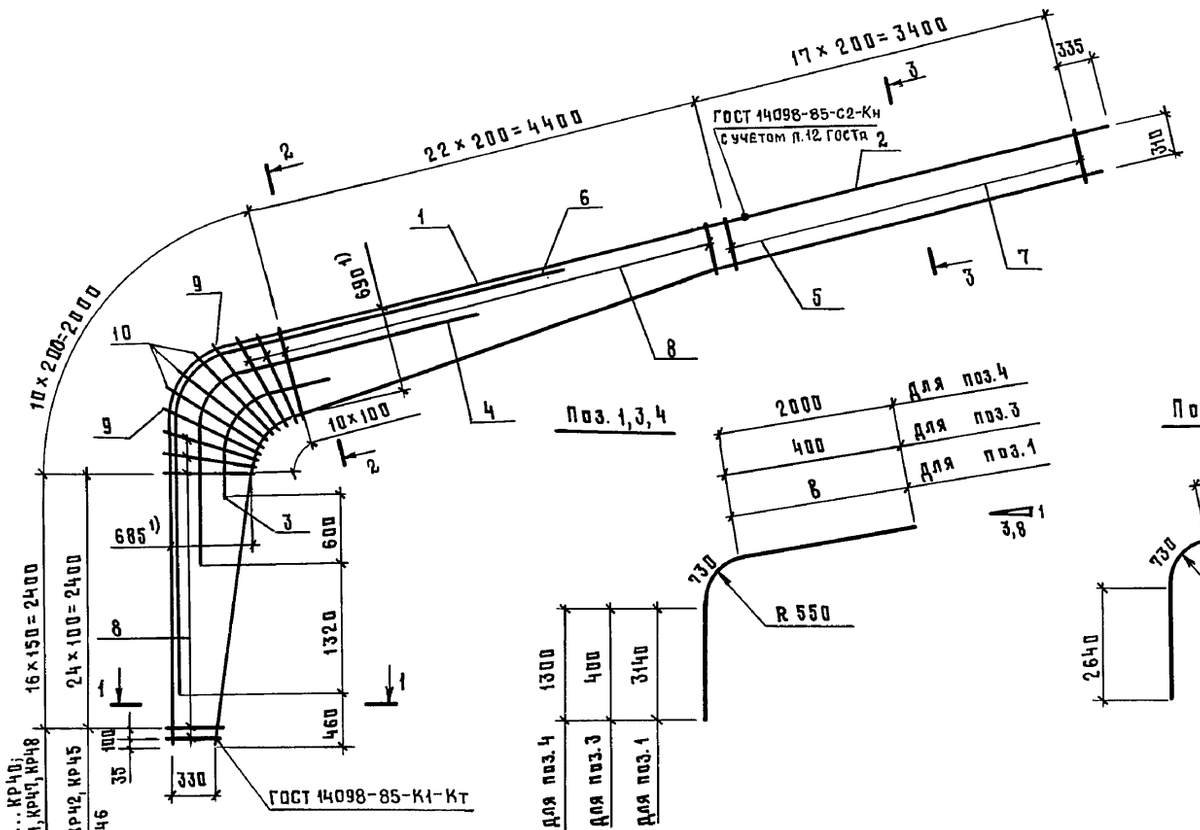


Поз. 1,3,4




Поз. 5

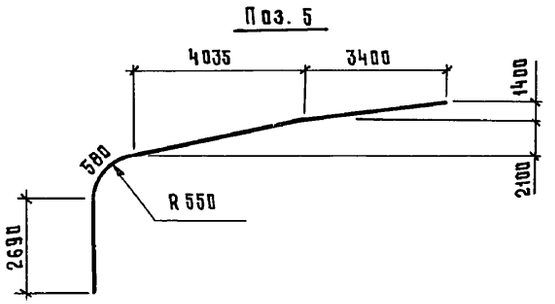


Поз. 6

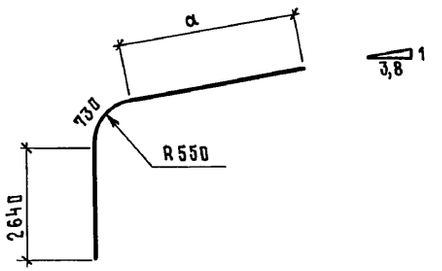


| Марка каркаса | Размеры, мм | |
|---|---|---|
| | а | в |
| КР37, КР39 | 3380 | 4800 |
| КР38, КР40 | | 5800 |
| КР41, КР43 | 3420 | 4800 |
| КР42, КР44 | | 5800 |
| КР45, КР47 | 3480 | 4800 |
| КР46, КР48 | | 5800 |

Для КР37, КР39, КР41, КР43, КР45, КР47

1–1 2–2 3–3

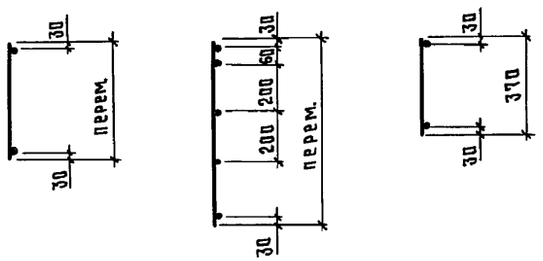


Для КР38, КР40, КР42, КР44, КР46, КР48

1–1 2–2 3–3

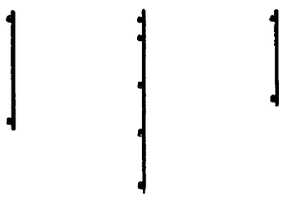

| Марка каркаса | Поз. | Наименование | Кол. | Масса ед., кг | Масса каркаса, кг |
|---|---|---|---|---|---|
| КР37 | 1 | Ø 18 Ат IV с, ℓ = 8670 | 1 | 17,3 | 62,6 |
| | 2 | 14 Ат IV с, ℓ = 4000 | 1 | 4,8 | |
| | 3 | 12 Ат IV с, ℓ = 1530 | 1 | 1,4 | |
| | 4 | 12 Ат IV с, ℓ = 4030 | 1 | 3,6 | |
| | 5 | 14 Ат IV с, ℓ = 11500 | 1 | 13,9 | |
| | 6 | 18 Ат IV с, ℓ = 6750 | 1 | 13,5 | |

Продолжение спецификации см. лист 2

1) Контрольный размер

Технические условия см. 1.822.1-6.5-ТУ.

| | | | |
|---|---|---|---|
| Разраб. | Ахметова | | 1.822.1-6.5-9 |
| Рассчит. | Ахметова | | |
| Исполн. | Гусева | | Каркас КР37...КР48 |
| Пров. | Сасонко | | Стадия Р; Лист 1; Листов 2 |
| Н.контр. | Коган | | ГИПРОНИСЕЛЬХОЗ |

Взам. инв. № | Подпись и дата | Инв. № подл.

| Марка каркаса | Поз. | Наименование | Кол. | Масса ед., кг | Масса каркаса, кг |
|---|---|---|---|---|---|
| | 7 | ф 6 А III, ℓ=370 | 18 | 0,08 | |
| | 8 | 6 А III, ℓ от 390 до 800 | 44 | 0,13 | |
| | 9 | 6 А III, ℓ=860 | 2 | 0,19 | |
| | 10 | 6 А III, ℓ=950 | 3 | 0,21 | |
| КР38 | | Поз. 3...10 по КР37 | | | 63,4 |
| | 1 | ф 18 Ат IV С, ℓ=9670 | 1 | 19,3 | |
| | 2 | 14 Ат IV С, ℓ=3000 | 1 | 3,6 | |
| КР39 | | Поз. 2...5, 7...10 по КР37 | | | 69,8 |
| | 1 | ф 20 Ат IV с, ℓ=8670 | 1 | 21,4 | |
| | 6 | 20 Ат IV с, ℓ=6750 | 1 | 16,6 | |
| КР40 | | Поз. 3...5, 7...10 по КР37 | | | 71,0 |
| | 1 | ф 20 Ат IV С, ℓ=9670 | 1 | 23,8 | |
| | 2 | 14 Ат IV с, ℓ=3000 | 1 | 3,6 | |
| | 6 | 20 Ат IV с, ℓ=6750 | 1 | 16,6 | |
| КР41 | | Поз. 3,4,7,9,10 по КР37 | | | 79,2 |
| | 1 | ф 22 Ат IV С, ℓ=8670 | 1 | 25,9 | |
| | 2 | 14 Ат IV с, ℓ=4000 | 1 | 4,8 | |
| | 5 | 14 Ат IV с, ℓ=11500 | 1 | 13,9 | |
| | 6 | 22 Ат IV с, ℓ=6790 | 1 | 20,3 | |
| | 8 | 6 А III, ℓ от 390 до 800 | 52 | 0,13 | |
| КР42 | | Поз. 3,4,7,9,10 по КР37 | | | 81,0 |
| | 1 | ф 22 Ат IV с, ℓ=9670 | 1 | 28,8 | |
| | 2 | 14 Ат IV с, ℓ=3000 | 1 | 3,6 | |
| | 5 | 14 Ат IV с, ℓ=11500 | 1 | 13,9 | |
| | 6 | 22 Ат IV с, ℓ=6790 | 1 | 20,3 | |
| | 8 | 6 А III, ℓ от 390 до 800 | 52 | 0,13 | |
| КР43 | 1 | ф 25 Ат IV с, ℓ=8670 | 1 | 33,3 | 92,4 |
| | 2 | 14 Ат IV с, ℓ=4000 | 1 | 4,8 | |
| | 3 | 12 Ат IV с, ℓ=1530 | 1 | 1,4 | |
| | 4 | 12 Ат IV с, ℓ=4030 | 1 | 3,6 | |
| | 5 | 14 Ат IV с, ℓ=11500 | 1 | 13,9 | |
| | 6 | 22 Ат IV с, ℓ=6790 | 1 | 20,3 | |
| | 7 | 8 А III, ℓ=370 | 18 | 0,15 | |
| | 8 | 8 А III, ℓ от 390 до 800 | 44 | 0,24 | |

| Марка каркаса | Поз. | Наименование | Кол. | Масса ед., кг | Масса каркаса, кг |
|---|---|---|---|---|---|
| | 9 | ф 8 А III, ℓ=860 | 2 | 0,34 | |
| | 10 | 8 А III, ℓ=950 | 3 | 0,38 | |
| КР44 | | Поз. 3...10 по КР43 | | | 95,0 |
| | 1 | ф 25 Ат IV с, ℓ=9670 | 1 | 37,1 | |
| | 2 | 14 Ат IV с, ℓ=3000 | 1 | 3,6 | |
| КР45 | | Поз. 1,3,4,7,9,10 по КР43 | | | 106,1 |
| | 2 | ф 16 Ат IV с, ℓ=4000 | 1 | 6,3 | |
| | 5 | 16 Ат IV с, ℓ=11500 | 1 | 18,2 | |
| | 6 | 25 Ат IV с, ℓ=6850 | 1 | 26,3 | |
| | 8 | 8 А III, ℓ от 390 до 800 | 52 | 0,24 | |
| КР46 | | Поз. 3,4,7,9,10 по КР43 | | | 108,3 |
| | 1 | ф 25 Ат IV с, ℓ=9670 | 1 | 37,1 | |
| | 2 | 16 Ат IV с, ℓ=3000 | 1 | 4,7 | |
| | 5 | 16 Ат IV с, ℓ=11500 | 1 | 18,2 | |
| | 6 | 25 Ат IV с, ℓ=6850 | 1 | 26,3 | |
| | 8 | 8 А III, ℓ от 390 до 800 | 52 | 0,24 | |
| КР47 | 1 | ф 25 Ат IV с, ℓ=8670 | 1 | 33,3 | 126,2 |
| | 2 | 20 Ат IV с, ℓ=4000 | 1 | 9,9 | |
| | 3 | 12 Ат IV с, ℓ=1530 | 1 | 1,4 | |
| | 4 | 12 Ат IV с, ℓ=4030 | 1 | 3,6 | |
| | 5 | 20 Ат IV с, ℓ=11500 | 1 | 28,4 | |
| | 6 | 25 Ат IV с, ℓ=6850 | 1 | 26,3 | |
| | 7 | 10 А III, ℓ=370 | 18 | 0,23 | |
| | 8 | 10 А III, ℓ от 390 до 800 | 44 | 0,37 | |
| | 9 | 10 А III, ℓ=860 | 2 | 0,53 | |
| | 10 | 10 А III, ℓ=950 | 3 | 0,59 | |
| КР48 | | Поз. 3...10 по КР47 | | | 127,5 |
| | 1 | ф 25 Ат IV с, ℓ=9670 | 1 | 37,1 | |
| | 2 | 20 Ат IV с, ℓ=3000 | 1 | 7,4 | |

Арматура класса А-III по ГОСТ 5781-82, класса Ат-IV с по ГОСТ 10884-81.

Взам. инв. N | Подпись и дата | Инв. N подл.

1.822.1-6.5-9

Лист 2

24109-02 21

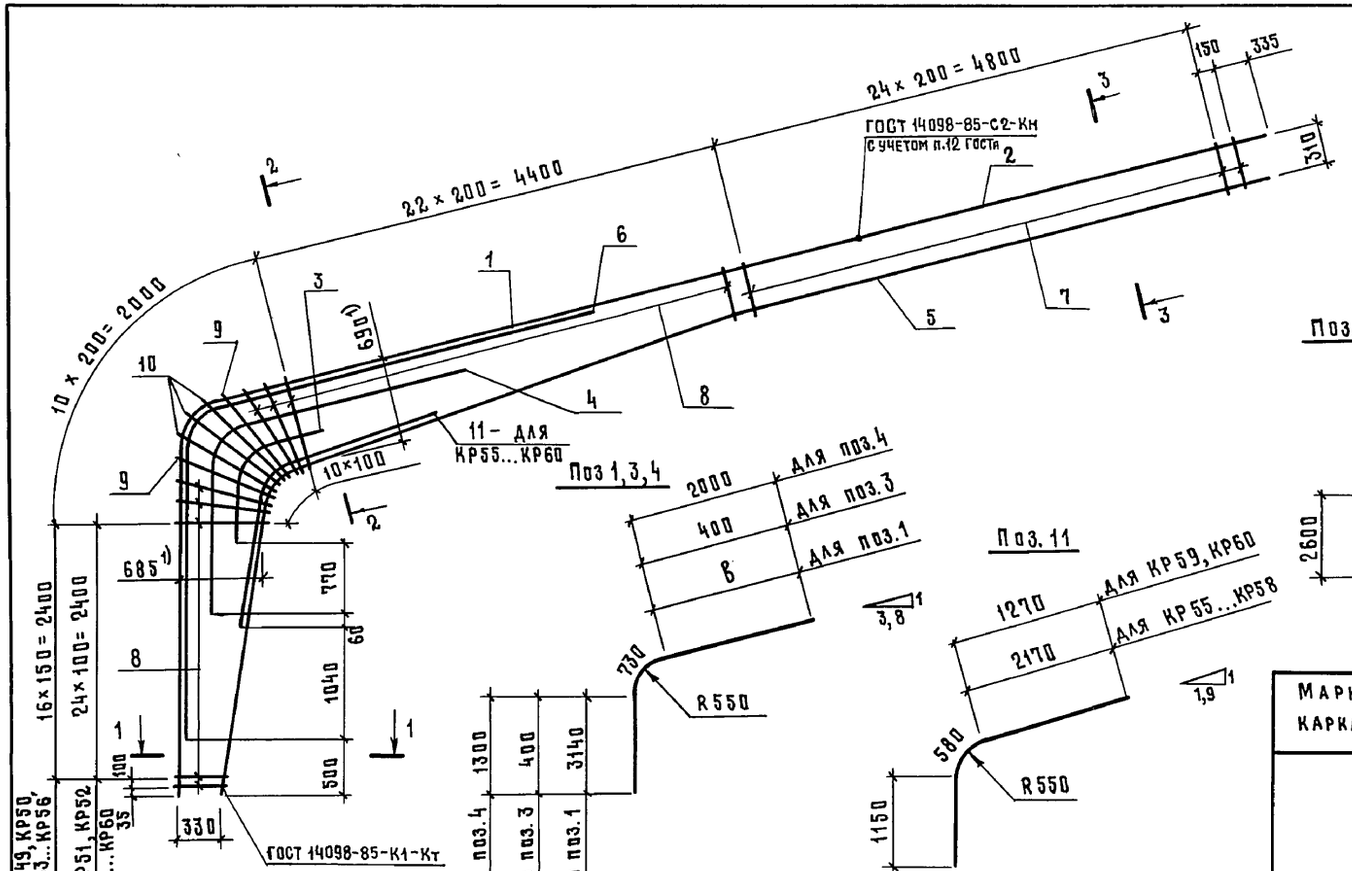


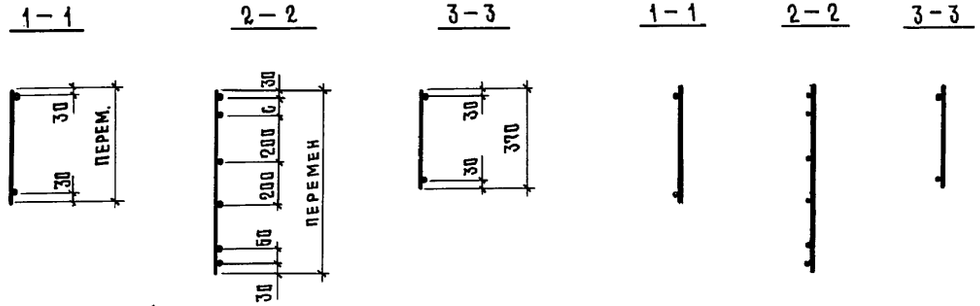


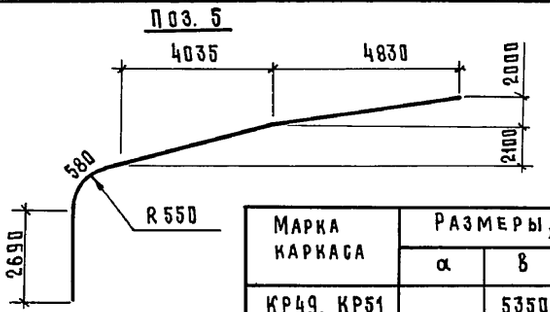


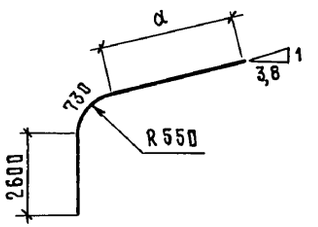


| Марка каркаса | Размеры, мм | | |
|---|---|---|---|
| | а | в | с |
| КР49, КР51 | 3570 | 5350 | 60 |
| КР50, КР52 | | 6350 | |
| КР53 | 3820 | 5350 | |
| КР54 | | 6350 | |
| КР55 | | 5650 | |
| КР56 | | 6650 | |
| КР57 | 3870 | 5350 | 70 |
| КР58 | | 6350 | |
| КР59 | 4370 | 5650 | |
| КР60 | | 6650 | |

| Марка каркаса | Поз. | Наименование | Кол. | Масса ед., кг | Масса каркаса, кг |
|---|---|---|---|---|---|
| КР49 | 1 | Ø 22 А III, ℓ = 9220 | 1 | 27,5 | 90,4 |
| | 2 | 16 А III, ℓ = 5000 | 1 | 7,9 | |
| | 3 | 12 А III, ℓ = 1530 | 1 | 1,4 | |
| | 4 | 12 А III, ℓ = 4030 | 1 | 3,6 | |
| | 5 | 16 А III, ℓ = 13050 | 1 | 20,6 | |
| | 6 | 22 А III, ℓ = 6900 | 1 | 20,6 | |
| | 7 | 6 А III, ℓ = 370 | 26 | 0,08 | |
| | 8 | 6 А III, ℓ от 390 до 800 | 44 | 0,13 | |
| | 9 | 6 А III, ℓ = 860 | 2 | 0,19 | |
| | 10 | 6 А III, ℓ = 950 | 3 | 0,21 | |

Продолжение спецификации см. лист 2

1) Контрольный размер

Технические условия см. 1.822.1-6.5-ТУ

| | | |
|---|---|---|
| Разраб | Сасонко | |
| Рассчит. | Сасонко | |
| Исполн. | Гусева | |
| Пров. | Ахметова | |
| Н.контр. | Коган | |

1.822.1-6.5-10

Каркас КР49...КР60

| Стадия | Лист | Листов |
|---|---|---|
| Р | 1 | 2 |

ГИПРОНИСЕЛЬХОЗ

Инв. № подл. | Подпись и дата | Взам. инв. №



Формат А3

| Марка каркаса | поз. | Наименование | Кол. | Масса ед., кг | Масса каркаса, кг |
|---|---|---|---|---|---|
| КР50 | | Поз. 3...10 по КР49 | | | 91,8 |
| | 1 | Ø 22 А III, ℓ = 10220 | 1 | 30,5 | |
| | 2 | 16 А III, ℓ = 4000 | 1 | 6,3 | |
| КР51 | | Поз. 1, 3, 4, 6, 7, 9, 10 по КР49 | | | 99,1 |
| | 2 | Ø 18 А III, ℓ = 5000 | 1 | 10,0 | |
| | 5 | 18 А III, ℓ = 13050 | 1 | 26,1 | |
| | 8 | 6 А III, ℓ от 390 до 800 | 52 | 0,13 | |
| КР52 | | Поз. 3, 4, 6, 7, 9, 10 по КР49 | | | 100,1 |
| | 1 | Ø 22 А III, ℓ = 10220 | 1 | 30,5 | |
| | 2 | 18 А III, ℓ = 4000 | 1 | 8,0 | |
| | 5 | 18 А III, ℓ = 13050 | 1 | 26,1 | |
| | 8 | 6 А III, ℓ от 390 до 800 | 52 | 0,13 | |
| КР53 | 1 | Ø 25 А III, ℓ = 9220 | 1 | 35,4 | 120,3 |
| | 2 | 18 А III, ℓ = 5000 | 1 | 10,0 | |
| | 3 | 12 А III, ℓ = 1530 | 1 | 1,4 | |
| | 4 | 12 А III, ℓ = 4030 | 1 | 3,6 | |
| | 5 | 18 А III, ℓ = 13050 | 1 | 26,1 | |
| | 6 | 25 А III, ℓ = 7150 | 1 | 27,5 | |
| | 7 | 8 А III, ℓ = 370 | 26 | 0,15 | |
| | 8 | 8 А III, ℓ от 390 до 800 | 44 | 0,24 | |
| | 9 | 8 А III, ℓ = 860 | 2 | 0,34 | |
| | 10 | 8 А III, ℓ = 950 | 3 | 0,38 | |
| КР54 | | Поз. 3...10 по КР53 | | | 122,1 |
| | 1 | Ø 25 А III, ℓ = 10220 | 1 | 39,2 | |
| | 2 | 18 А III, ℓ = 4000 | 1 | 8,0 | |
| КР55 | 1 | Ø 25 А III, ℓ = 9520 | 1 | 36,6 | 147,7 |
| | 2 | 20 А III, ℓ = 4700 | 1 | 11,6 | |
| | 3 | 12 А III, ℓ = 1530 | 1 | 1,4 | |
| | 4 | 12 А III, ℓ = 4030 | 1 | 3,6 | |
| | 5 | 20 А III, ℓ = 13050 | 1 | 32,2 | |
| | 6 | 25 А III, ℓ = 7150 | 1 | 27,5 | |
| | 7 | 10 А III, ℓ = 370 | 26 | 0,23 | |
| | 8 | 10 А III, ℓ от 390 до 800 | 44 | 0,37 | |
| | 9 | Ø 10 А III, ℓ = 860 | 2 | 0,53 | |
| | 10 | 10 А III, ℓ = 950 | 3 | 0,59 | |
| | 11 | 20 А III, ℓ = 3900 | 1 | 9,6 | |
| КР56 | | Поз. 3...11 по КР55 | | | 149,0 |
| | 1 | Ø 25 А III, ℓ = 10520 | 1 | 40,4 | |
| | 2 | 20 А III, ℓ = 3700 | 1 | 9,1 | |
| КР57 | | Поз. 3...5, 7, 9...11 по КР55 | | | 166,5 |
| | 1 | Ø 28 А III, ℓ = 9220 | 1 | 44,5 | |
| | 2 | 20 А III, ℓ = 5000 | 1 | 12,3 | |
| | 6 | 28 А III, ℓ = 7200 | 1 | 34,8 | |
| | 8 | 10 А III, ℓ от 390 до 800 | 52 | 0,37 | |
| КР58 | | Поз. 3...5, 7, 9...11 по КР55 | | | 169,0 |
| | 1 | Ø 28 А III, ℓ = 10220 | 1 | 49,4 | |
| | 2 | 20 А III, ℓ = 4000 | 1 | 9,9 | |
| | 6 | 28 А III, ℓ = 7200 | 1 | 34,8 | |
| | 8 | 10 А III, ℓ от 390 до 800 | 52 | 0,37 | |
| КР59 | 1 | Ø 28 А III, ℓ = 9520 | 1 | 46,0 | 189,5 |
| | 2 | 20 А III, ℓ = 4700 | 1 | 11,6 | |
| | 3 | 12 А III, ℓ = 1530 | 1 | 1,4 | |
| | 4 | 12 А III, ℓ = 4030 | 1 | 3,6 | |
| | 5 | 25 А III, ℓ = 13050 | 1 | 50,1 | |
| | 6 | 28 А III, ℓ = 7700 | 1 | 37,2 | |
| | 7 | 10 А III, ℓ = 370 | 26 | 0,23 | |
| | 8 | 10 А III, ℓ от 390 до 800 | 52 | 0,37 | |
| | 9 | 10 А III, ℓ = 860 | 2 | 0,53 | |
| | 10 | 10 А III, ℓ = 950 | 3 | 0,59 | |
| | 11 | 25 А III, ℓ = 3000 | 1 | 11,5 | |
| КР60 | | Поз. 3...11 по КР59 | | | 191,8 |
| | 1 | Ø 28 А III, ℓ = 10520 | 1 | 50,8 | |
| | 2 | 20 А III, ℓ = 3700 | 1 | 9,1 | |

Арматура класса А-III по ГОСТ 5781-82

Инв. № подл. | Подпись и дата | Взам. инв. №

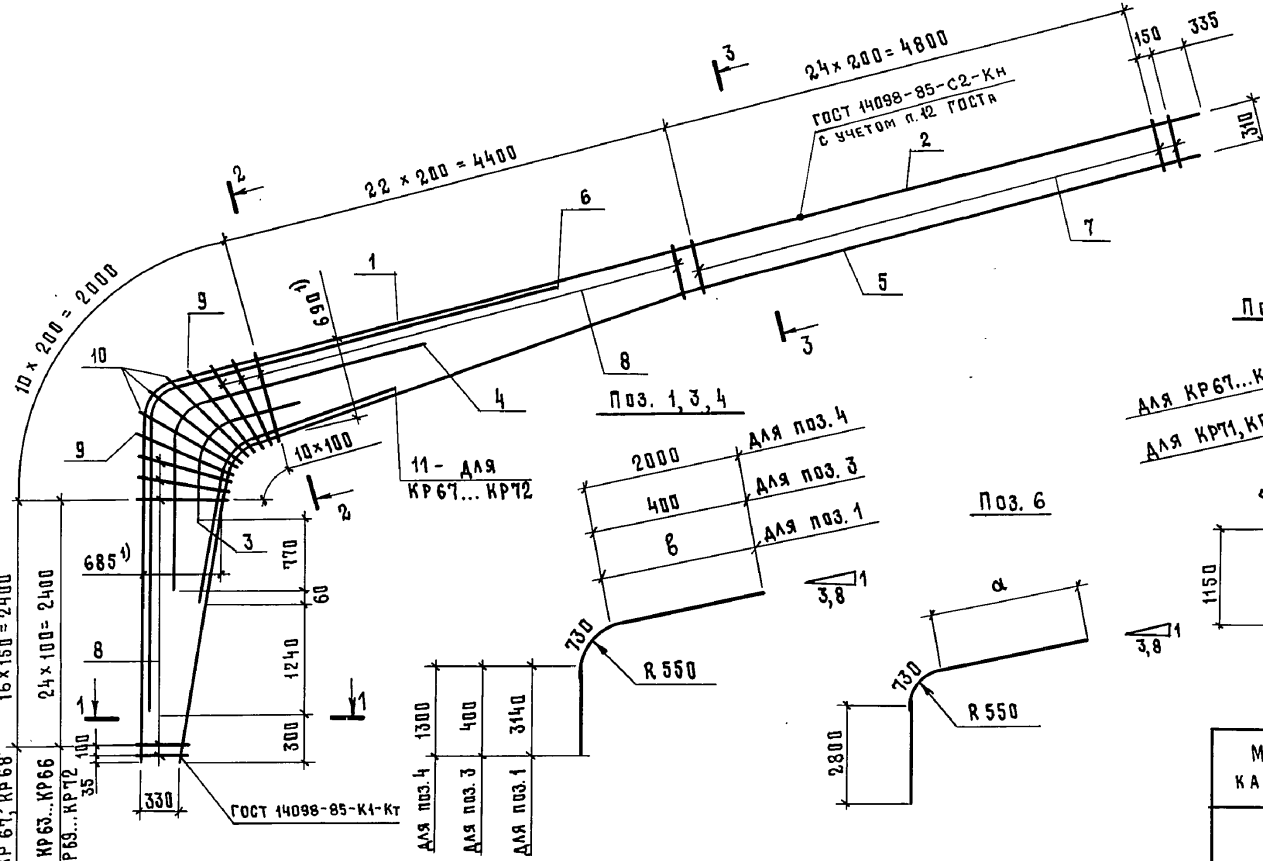


| Марка каркаса | Размеры, мм | | |
|---|---|---|---|
| | а | в | с |
| КР61, КР63 | 3570 | 5350 | 60 |
| КР62, КР64 | | 6350 | |
| КР65 | 3820 | 5350 | |
| КР66 | | 6350 | |
| КР67 | | 5650 | |
| КР68 | | 6650 | |
| КР69 | 3870 | 5350 | 70 |
| КР70 | | 6350 | |
| КР71 | 4370 | 5650 | |
| КР72 | | 6650 | |

Для КР61, КР63, КР65, КР67, КР69, КР71

1—1

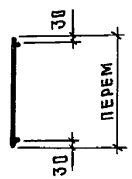


2—2

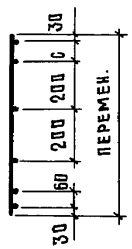


3—3

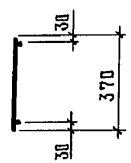


Для КР62, КР64, КР66, КР68, КР70, КР72

1—1



2—2



3—3



| Марка каркаса | Поз. | Наименование | Кол. | Масса ед., кг | Масса каркаса, кг |
|---|---|---|---|---|---|
| КР61 | 1 | ф 22 Ат IVс, ℓ = 9220 | 1 | 27,5 | 83,7 |
| | 2 | 14 Ат IVс, ℓ = 5000 | 1 | 6,0 | |
| | 3 | 12 Ат IVс, ℓ = 1530 | 1 | 1,4 | |
| | 4 | 12 Ат IVс, ℓ = 4030 | 1 | 3,6 | |
| | 5 | 14 Ат IVс, ℓ = 13050 | 1 | 15,8 | |
| | 6 | 22 Ат IVс, ℓ = 7100 | 1 | 20,6 | |
| | 7 | 6 А III, ℓ = 370 | 26 | 0,08 | |
| | 8 | 6 А III, ℓ от 390 до 800 | 44 | 0,13 | |

Продолжение спецификации см. лист 2

1) контрольный размер

Технические условия см. 1.822.1-6.5-ТУ

| | | |
|---|---|---|
| Разраб. | Ахметова | |
| Рассчит. | Ахметова | |
| Исполн. | Гусева | |
| Провер. | Сасонко | |
| Н. контр. | Коган | |

1.822.1-6.5-11

Каркас КР61...КР72

| Стадия | Лист | Листов |
|---|---|---|
| Р | 1 | 2 |

ГИПРОНИСЕЛЬХОЗ

Взам. инв. № | Подпись и дата | Инв. № подл.

| Марка каркаса | Поз. | Наименование | Кол. | Масса ед., кг | Масса каркаса, кг |
|---|---|---|---|---|---|
| | 9 | Ø 6 А-III, ℓ = 860 | 2 | 0,19 | |
| | 10 | 6 А-III, ℓ = 950 | 3 | 0,21 | |
| КР62 | | Поз. 3...10 по КР61 | | | 85,5 |
| | 1 | Ø 22 Ат-IVс, ℓ = 10220 | 1 | 30,5 | |
| | 2 | 14 Ат-IVс, ℓ = 4000 | 1 | 4,8 | |
| КР63 | | Поз. 1, 3, 4, 6, 7, 9, 10 по КР61 | | | 91,5 |
| | 2 | Ø 16 Ат-IVс, ℓ = 5000 | 1 | 7,9 | |
| | 5 | 16 Ат-IVс, ℓ = 13050 | 1 | 20,6 | |
| | 8 | 6 А-III, ℓ от 390 до 800 | 52 | 0,13 | |
| КР64 | | Поз. 3, 4, 6, 7, 9, 10 по КР61 | | | 92,9 |
| | 1 | Ø 22 Ат-IVс, ℓ = 10220 | 1 | 30,5 | |
| | 2 | 16 Ат-IVс, ℓ = 4000 | 1 | 6,3 | |
| | 5 | 16 Ат-IVс, ℓ = 13050 | 1 | 20,6 | |
| | 8 | 6 А-III, ℓ от 390 до 800 | 52 | 0,13 | |
| КР65 | 1 | Ø 25 Ат-IVс, ℓ = 9220 | 1 | 35,4 | 122,2 |
| | 2 | 18 Ат-IVс, ℓ = 5000 | 1 | 10,0 | |
| | 3 | 12 Ат-IVс, ℓ = 1530 | 1 | 1,4 | |
| | 4 | 12 Ат-IVс, ℓ = 4030 | 1 | 3,6 | |
| | 5 | 18 Ат-IVс, ℓ = 13050 | 1 | 26,1 | |
| | 6 | 25 Ат-IVс, ℓ = 7350 | 1 | 27,5 | |
| | 7 | 8 А-III, ℓ = 370 | 26 | 0,15 | |
| | 8 | 8 А-III, ℓ от 390 до 800 | 52 | 0,24 | |
| | 9 | 8 А-III, ℓ = 860 | 2 | 0,34 | |
| | 10 | 8 А-III, ℓ = 950 | 3 | 0,38 | |
| КР66 | | Поз. 3...10 по КР65 | | | 124,0 |
| | 1 | Ø 25 Ат-IVс, ℓ = 10220 | 1 | 39,2 | |
| | 2 | 18 Ат-IVс, ℓ = 4000 | 1 | 8,0 | |
| КР67 | 1 | Ø 25 Ат-IVс, ℓ = 9520 | 1 | 36,6 | 147,7 |
| | 2 | 20 Ат-IVс, ℓ = 4700 | 1 | 11,6 | |
| | 3 | 12 Ат-IVс, ℓ = 1530 | 1 | 1,4 | |
| | 4 | 12 Ат-IVс, ℓ = 4030 | 1 | 3,6 | |
| | 5 | 20 Ат-IVс, ℓ = 13050 | 1 | 32,2 | |
| | 6 | 25 Ат-IVс, ℓ = 7350 | 1 | 27,5 | |
| | 7 | 10 А-III, ℓ = 370 | 26 | 0,23 | |
| | 8 | Ø 10 А-III, ℓ от 390 до 800 | 44 | 0,37 | |
| | 9 | 10 А-III, ℓ = 860 | 2 | 0,53 | |
| | 10 | 10 А-III, ℓ = 950 | 3 | 0,59 | |
| | 11 | 20 Ат-IVс, ℓ = 3900 | 1 | 9,6 | |
| КР68 | | Поз. 3...11 по КР67 | | | 149,0 |
| | 1 | Ø 25 Ат-IVс, ℓ = 10520 | 1 | 40,4 | |
| | 2 | 20 Ат-IVс, ℓ = 3700 | 1 | 9,1 | |
| КР69 | | Поз 3...5, 7, 9..., 11 по КР67 | | | 166,5 |
| | 1 | Ø 28 Ат-IVс, ℓ = 9220 | 1 | 44,5 | |
| | 2 | 20 Ат-IVс, ℓ = 5000 | 1 | 12,3 | |
| | 6 | 28 Ат-IVс, ℓ = 7400 | 1 | 34,8 | |
| | 8 | 10 А-III, ℓ от 390 до 800 | 52 | 0,37 | |
| КР70 | | Поз. 3...5, 7, 9...11 по КР67 | | | 159,0 |
| | 1 | Ø 28 Ат-IVс, ℓ = 10220 | 1 | 49,4 | |
| | 2 | 20 Ат-IVс, ℓ = 4000 | 1 | 9,9 | |
| | 6 | 28 Ат-IVс, ℓ = 7400 | 1 | 34,8 | |
| | 8 | 10 А-III, ℓ от 390 до 800 | 52 | 0,37 | |
| КР71 | | Поз. 3, 4, 7, 9, 10 по КР67 | | | 178,1 |
| | 1 | Ø 28 Ат-IVс, ℓ = 9520 | 1 | 46,0 | |
| | 2 | 22 Ат-IVс, ℓ = 4700 | 1 | 14,0 | |
| | 5 | 22 Ат-IVс, ℓ = 13050 | 1 | 38,9 | |
| | 6 | 28 Ат-IVс, ℓ = 7900 | 1 | 37,2 | |
| | 8 | 10 А-III, ℓ от 390 до 800 | 52 | 0,37 | |
| | 11 | 22 Ат-IVс, ℓ = 3000 | 1 | 8,9 | |
| КР72 | | Поз. 3, 4, 7, 9, 10 по КР67 | | | 179,9 |
| | 1 | Ø 28 Ат-IVс, ℓ = 10520 | 1 | 50,8 | |
| | 2 | 22 Ат-IVс, ℓ = 3700 | 1 | 11,0 | |
| | 5 | 22 Ат-IVс, ℓ = 13050 | 1 | 38,9 | |
| | 6 | 28 Ат-IVс, ℓ = 7900 | 1 | 37,2 | |
| | 8 | 10 А-III, ℓ от 390 до 800 | 52 | 0,37 | |
| | 11 | 22 Ат-IVс, ℓ = 3000 | 1 | 8,9 | |

Арматура класса А-III по ГОСТ 5781-82, класса Ат-IVс по ГОСТ 10884-81

Взам. инв. №

Подпись и дата

Инв. № подл.

1.822.1-6.5-11

Лист 2

24109-02 25 Формат А3

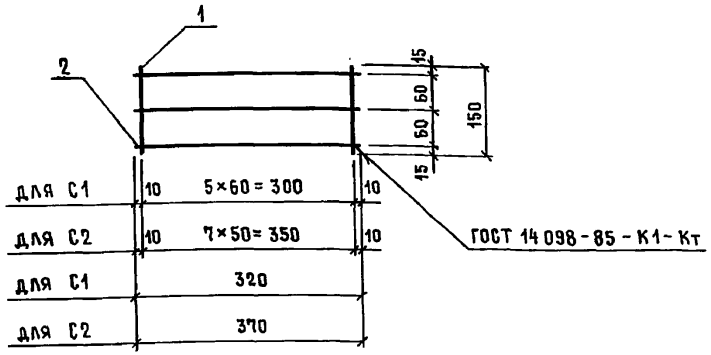


| Марка сетки | Поз. | Наименование | Кол. | Масса ед., кг | Масса сетки, кг |
|---|---|---|---|---|---|
| С1 | 1 | ф 6 AIII, ℓ = 150 | 6 | 0,03 | 0,4 |
| | 2 | 6 AIII, ℓ = 320 | 3 | 0,07 | |
| С2 | 1 | 6 AIII, ℓ = 150 | 8 | 0,03 | 0,5 |
| | 2 | 6 AIII, ℓ = 370 | 3 | 0,08 | |

Технические условия см. 1.822.1-6.5-ТУ
Арматура класса A-III по ГОСТ 5781-82.

| | | | |
|---|---|---|---|
| Разраб. | Сасонко | | 1.822.1-6.5-12 |
| Рассчит. | Сасонко | | |
| Исполн. | Гусева | | Сетка С1, С2 |
| Провер. | Ахметова | | Стадия: Р; Лист: ; Листов: 1 |
| Н. контр. | Коган | | ГИПРОНИСЕЛЬХОЗ |

Взам. инв. № | Подпись и дата | Инв. № подл.

Формат А4

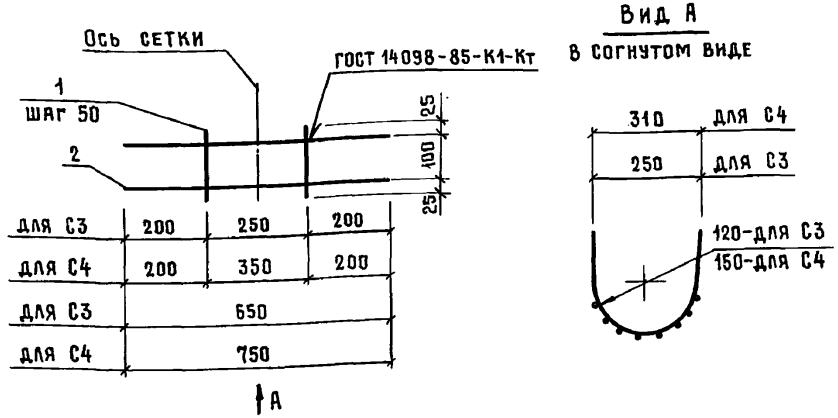


| Марка сетки | Поз. | Наименование | Кол. | Масса ед., кг | Масса сетки, кг |
|---|---|---|---|---|---|
| С3 | 1 | ф 6 AIII, ℓ = 150 | 6 | 0,03 | 1,3 |
| | 2 | 12 AIII, ℓ = 650 | 2 | 0,58 | |
| С4 | 1 | 6 AIII, ℓ = 150 | 8 | 0,03 | 1,6 |
| | 2 | 12 AIII, ℓ = 750 | 2 | 0,67 | |

Технические условия см. 1.822.1-6.5-ТУ
Арматура класса A-III по ГОСТ 5781-82.

| | | | |
|---|---|---|---|
| Разраб. | Ахметова | | 1.822.1-6.5-13 |
| Рассчит. | Ахметова | | |
| Исполн. | Гусева | | Сетка С3, С4 |
| Провер. | Сасонко | | Стадия: Р; Лист: ; Листов: 1 |
| Н. контр. | Коган | | ГИПРОНИСЕЛЬХОЗ |

Взам. инв. № | Подпись и дата | Инв. № подл.



Формат А4

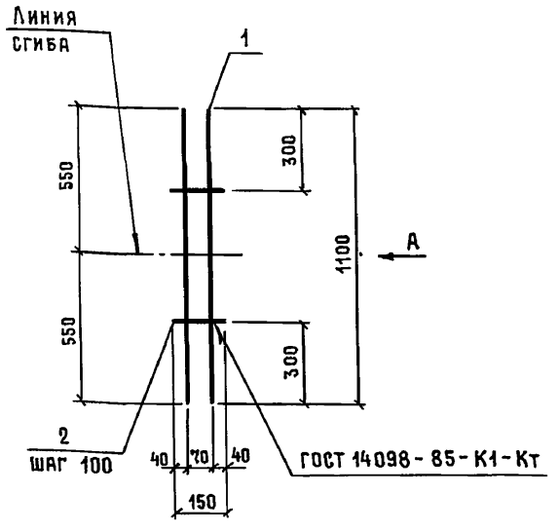


Вид А
в согнутом виде

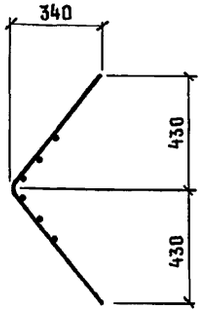


| Поз. | Наименование | Кол. | Масса ед., кг | Масса сетки, кг |
|---|---|---|---|---|
| 1 | ф12 AIII, ℓ = 1100 | 2 | 1,0 | 2,2 |
| 2 | 6 AIII, ℓ = 150 | 6 | 0,03 | |

Технические условия см. 1.822.1-6.5-ТУ

Арматура класса А-III по ГОСТ 5781-82.

| | | | | |
|---|---|---|---|---|
| Разраб. | Ерусалимская | | 1.822.1-6.5-14 | |
| Рассчит. | Сасонко | | | |
| Исполн. | Гусева | | | |
| Провер. | Ахметова | | Сетка С5 | Стадия: Р; Лист: ; Листов: 1 |
| Н. контр. | Коган | | | ГИПРОНИСЕЛЬХОЗ |

Взам. инв. № | Подпись и дата | Инв. № подл.

Формат А4

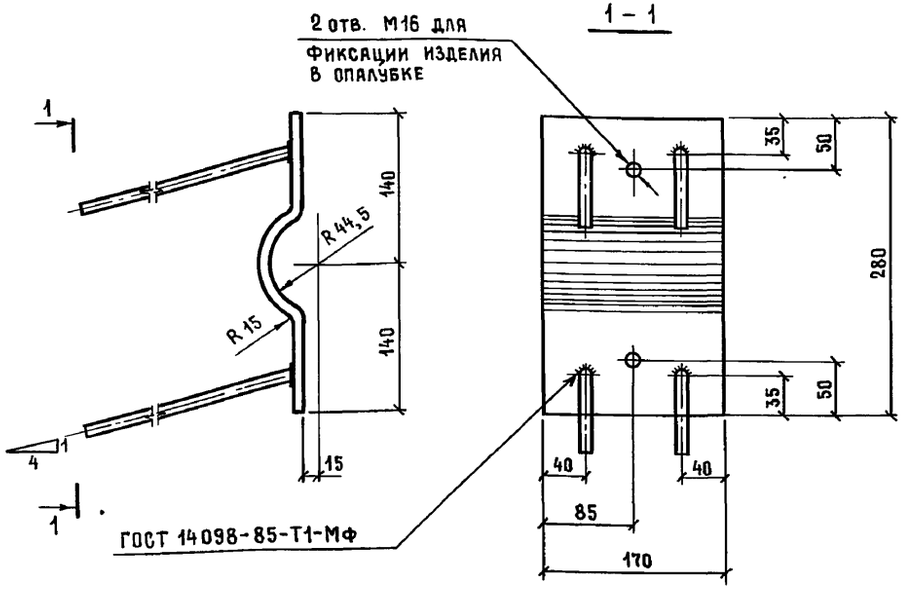


| Поз. | Наименование | Кол. | Масса ед., кг | Масса закладного изделия, кг |
|---|---|---|---|---|
| 1 | Лист 8 × 170, ℓ = 330 | 1 | 3,6 | 4,8 |
| 2 | ф12 AIII, ℓ=350 | 4 | 0,3 | |

Технические условия см. 1.822.1-6.5-ТУ

Листовая сталь по ГОСТ 19903-74, Вст3кп2 ГОСТ 14637-79.

Арматура класса А-III по ГОСТ 5781-82.

| | | | | |
|---|---|---|---|---|
| Разраб. | Сасонко | | 1.822.1-6.5-15 | |
| Рассчит. | Сасонко | | | |
| Исполн. | Гусева | | | |
| Провер. | Ахметова | | Изделие закладное МН1 | Стадия: Р; Лист: ; Листов: 1 |
| Н. контр. | Коган | | | ГИПРОНИСЕЛЬХОЗ |

Взам. инв. № | Подпись и дата | Инв. № подл.



Формат А4

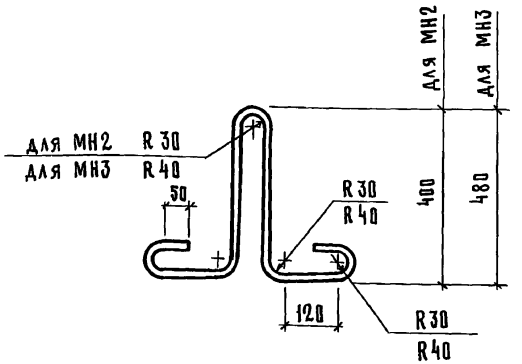


| Марка закладного изделия | ø, мм | Длина, мм | Масса, кг |
|---|---|---|---|
| МН2 | 16AI | 1330 | 2,1 |
| МН3 | 18AI | 1700 | 3,4 |

Технические условия см. 1.822.1-6.5-ТУ.
Арматура класса А-I по ГОСТ 5781-82.

| | | | |
|---|---|---|---|
| Разраб. | Ахметова | | |
| Рассчит. | Ахметова | | |
| Исполн. | Гусева | | |
| Пров. | Сасонко | | |
| Н. контр. | Коган | | |

1.822.1-6.5-16

Изделие закладное МН2, МН3

| Стадия | Лист | Листов |
|---|---|---|
| Р | | 1 |

ГИПРОНИСЕЛЬХОЗ

Формат А4

Инв. № подл. | Подпись и дата | Взам. инв. №

МН4

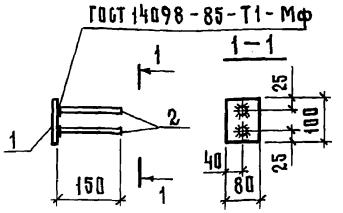


МН5, МН9

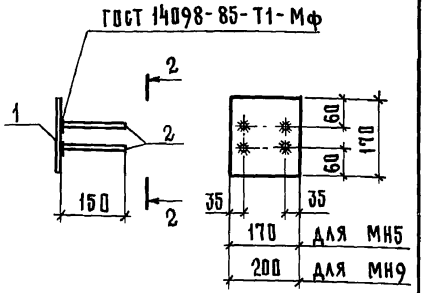


| Марка закладного изделия | Поз. | Наименование | Кол. | Масса ед., кг | Масса закладного изделия, кг |
|---|---|---|---|---|---|
| МН4 | 1 | Лист 6×80, ℓ=100 | 1 | 0,4 | 0,5 |
| | 2 | ø 8 A III, ℓ=150 | 2 | 0,06 | |
| МН5 | 1 | Лист 6×170, ℓ=170 | 1 | 1,4 | 1,6 |
| | 2 | ø 8 A III, ℓ=150 | 4 | 0,06 | |
| МН9 | 1 | Лист 6×170, ℓ=200 | 1 | 1,6 | 1,8 |
| | 2 | ø 8 A III, ℓ=150 | 4 | 0,06 | |

Технические условия см. 1.822.1-6.5-ТУ.
Листовая сталь по ГОСТ 19903-74.
Арматура класса А-III по ГОСТ 5781-82.

| | | | |
|---|---|---|---|
| Разраб | Сасонко | | |
| Рассчит | Сасонко | | |
| Исполн. | Гусева | | |
| Пров. | Ахметова | | |
| Н. контр. | Коган | | |

1.822.1-6.5-17

Изделие закладное МН4, МН5, МН9

| Стадия | Лист | Листов |
|---|---|---|
| Р | | 1 |

ГИПРОНИСЕЛЬХОЗ

Инв. № подл. | Подпись и дата | Взам. инв. №

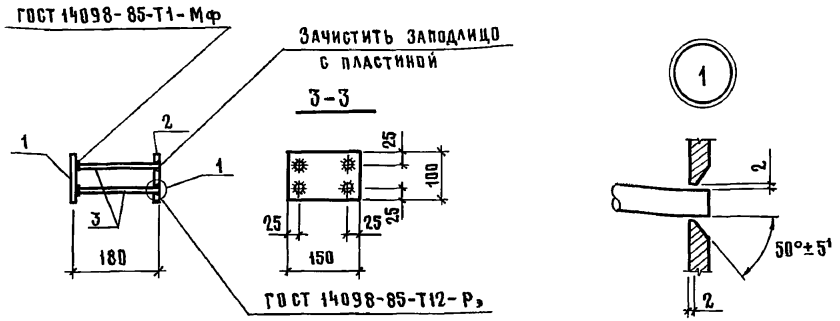


| Поз. | Наименование | Кол. | Масса ед., кг | Масса закладного изделия, кг |
|---|---|---|---|---|
| 1 | Лист 8×100, ℓ=150 | 1 | 0,9 | 2,4 |
| 2 | Лист 8×100, ℓ=150 | 1 | 0,9 | |
| 3 | ⌀ 12 AIII, ℓ=170 | 4 | 0,15 | |

Технические условия см. 1.822.1-6.5-ТУ
Листовая сталь по ГОСТ 19903-74
Арматура класса А-III по ГОСТ 5781-82

| | | | | |
|---|---|---|---|---|
| Разраб. | Ерусалимская | | 1.822.1-6.5-18 | |
| Рассчит. | Сясонко | | | |
| Исполн. | Гусева | | Изделие закладное МН6 | Стадия: Р; Лист: ; Листов: 1 |
| Провер. | Сясонко | | | ГИПРОНИСЕЛЬХОЗ |
| Н.контр. | Ахметова | | | |

Формат А4

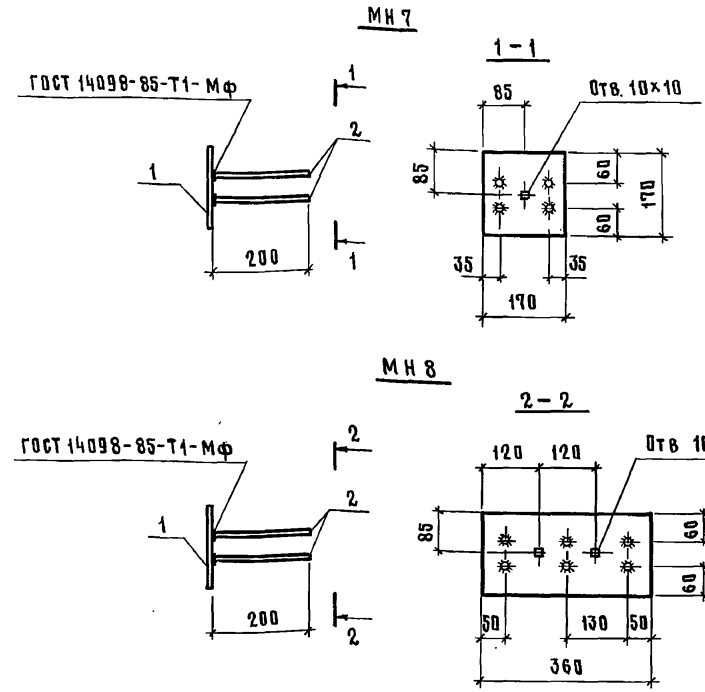


| Марка закладного изделия | Поз. | Наименование | Кол. | Масса ед., кг | Масса закладного изделия, кг |
|---|---|---|---|---|---|
| МН7 | 1 | Лист 8×170, ℓ=170 | 1 | 1,8 | 2,2 |
| | 2 | ⌀10 AIII, ℓ=200 | 4 | 0,1 | |
| МН8 | 1 | Лист 8×170, ℓ=360 | 1 | 3,8 | 4,4 |
| | 2 | ⌀10 AIII, ℓ=200 | 6 | 0,1 | |

Технические условия см. 1.822.1-6.5-ТУ
Листовая сталь по ГОСТ 19903-74
Арматура класса А-III по ГОСТ 5781-82

| | | | | |
|---|---|---|---|---|
| Разраб | Сясонко | | 1.822.1-6.5-19 | |
| Рассчит | Сясонко | | | |
| Исполн. | Гусева | | Изделие закладное МН7, МН8 | Стадия: Р; Лист: ; Листов: 1 |
| Пров. | Ерусалимская | | | ГИПРОНИСЕЛЬХОЗ |
| Н.контр. | Ахметова | | | |

Формат А4



9.01.90г.

gost.e-ecolog.ru