ТИПОВЫЕ КОНСТРУКЦИИ, ИЗДЕЛИЯ И УЗЛЫ
ЗДАНИЙ И СООРУЖЕНИЙ

СЕРИЯ 1.269.9-3

СВЯЗИ ЖЕСТКОСТИ ДЛЯ ПОКРЫТИЙ ОБЩЕСТВЕННЫХ ЗДАНИЙ

ВЫПУСК 4

СВЯЗИ ВЕРТИКАЛЬНЫЕ ДЛЯ РАМНЫХ КОНСТРУКЦИЙ ПРОЛЕТОМ 9,12,15,18,21, 24 м С ШАГОМ 3 м

РАБОЧИЕ ЧЕРТЕЖИ

20271

gost.e-ecolog.ru

ТИПОВЫЕ КОНСТРУКЦИИ, ИЗДЕЛИЯ И УЗЛЫ
ЗДАНИЙ И СООРУЖЕНИЙ

СЕРИЯ 1.269.9-3

СВЯЗИ ЖЕСТКОСТИ ДЛЯ ПОКРЫТИЙ ОБЩЕСТВЕННЫХ ЗДАНИЙ

ВЫПУСК 4

СВЯЗИ ВЕРТИКАЛЬНЫЕ ДЛЯ РАМНЫХ КОНСТРУКЦИЙ ПРОЛЕТОМ 9,12,15,18,21, 24 м С ШАГОМ 3 м

РАБОЧИЕ ЧЕРТЕЖИ

РАЗРАБОТАНЫ

ЦНИИЭП им. Б.С. Мезенцева

Главный инженер института — М. Глинкин

Заведующий отделом строительных конструкций д.т.н. — В. Травуш

Главный инженер проекта — Ю. Смуров

УТВЕРЖДЕНЫ

Государственным Комитетом по гражданскому строительству и архитектуре при Госстрое СССР

Приказом от 07.01.1985г. № 5

введены в действие с 01.02.85

Обозначение	Наименование	Стр.
1.269.9-3.4-00.00.00 ТО	Техническое описание	3
-01.00.00	СЖВР-9-73	5
-01.00.00 СБ	СЖВР-9-73. Сборочный чертеж	5
-00.00.01	Шайба ШИ-1 – ШИ-3	8
-00.00.02	Палец П-1, П-2	8
-00.01.00	Стойка Ст-1, Ст-2	9
-00.01.00 СБ	Стойка Ст-1, Ст-2. Сборочный чертеж	9
-00.02.00	Фасонка узловая. ФУ-1	10
-00.02.01	База Б-1	10
-00.02.02	Упор	11
-00.07.02	Серьга С-1 – С-3	11
-00.03.00	Фасонка узловая ФУ-2	12
-00.03.01	База Б-2	12
-00.04.00	Фасонка узловая ФУ-3	13
-00.04.01	База Б-3	13
-00.05.00	Фасонка узловая ФУ-4	14
-00.05.00	База Б-4	14
-00.06.00	Муфта стяжная М-1 – М-3	15
-00.06.00 СБ	Муфта стяжная М-1 – М-3. Сборочный чертеж	15
-00.06.01	Корпус муфты	16
-00.06.02	Гайка муфты Г-1п – 1-3п, Г-1л – Г-3л	16
-00.07.00	Раскос Р-1 – Р-15	17
-00.07.00 СБ	Раскос Р-1 – Р-15. Сборочный чертеж	19
-00.07.01	Стержень нарезной. Сн-0 – Сн-15	19

Обозначение	Наименование	Стр.
1.269.9-3.4-02.00.00	СЖВР-9-110	20
-02.00.00 СБ	СЖВР-9-110. Сборочный чертеж	20
-03.00.00	СЖВР-8-49	21
-03.00.00 СБ	СЖВР-8-49. Сборочный чертеж	21
-04.00.00	СЖВР-8-73	22
-04.00.00 СБ	СЖВР-8-73. Сборочный чертеж	22
-05.00.00	СЖВР-8-110	23
-05.00.00 СБ	СЖВР-8-110. Сборочный чертеж	23
-06.00.00	СЖВР-7-33	24
-06.00.00 СБ	СЖВР-7-33. Сборочный чертеж	24
-07.00.00	СЖВР-7-66	25
-07.00.00 СБ	СЖВР-7-66. Сборочный чертеж	25
-08.00.00	СЖВР-6-33	26
-08.00.00 СБ	СЖВР-6-33. Сборочный чертеж	26
-09.00.00	СЖВР-6-53	27
-09.00.00 СБ	СЖВР-6-53. Сборочный чертеж	27
-10.00.00	СЖВС-6	28
-10.00.00 СБ	СЖВС-6. Сборочный чертеж	28
-11.00.00	СЖВР-5-33	29
-11.00.00 СБ	СЖВР-5-33. Сборочный чертеж	29
-12.00.00	СЖВС-5	30
-12.00.00 СБ	СЖВС-5. Сборочный чертеж	30
-00.00.00 РС	Ведомость расхода стали	31
-00.00.00 РМ	Ведомость расхода материалов	32

Взам. инв. №

Подп. и дата

Инв. № подл.

Зав. ОСК	Травуш		
Н. контр.	Смуров		
ГИП	Смуров		
Инж.	Шурупова		

1.269.9-3.4-00.00.00

Содержание

Стадия	Лист	Листов
Р		1

ЦНИИЭП им. Б.С. Мезенцева

1. Общая часть

1.1. Настоящий выпуск содержит рабочие чертежи вертикальных связей жесткости для деревоклееных рам пролетом 9, 12, 15, 18, 21 и 24 м и высотой до низа ригеля 5, 6, 7, 8 и 9 м.

1.2. Связи жесткости предназначены для восприятия горизонтальной нагрузки, действующей вдоль здания и передачи её на фундаменты.

1.3. Горизонтальная нагрузка включает в себя ветровую нагрузку Pw и горизонтальные усилия Pв, возникающие от вертикальной нагрузки на несущие ригели рам с учетом возможных неточностей при изготовлении и монтаже.

1.4. Связи жесткости разработаны для скоростного напора ветра местности типа „А" (45 кгс/м²) и веса снегового покрова до 200 кгс/м².

1.5. Связи предназначены для зданий III – V категории огнестойкости.

2. Принцип устройства и конструкция связей жесткости

2.1. Вертикальные связи жесткости располагаются в тех же пролетах, что и горизонтальные связи жесткости и воспринимают усилия от горизонтальных связей.

2.2. Продольные вертикальные связевые фермы, образуемые из деревоклеенных несущих стоек и попарно соединяющей их стальной решетки из растянутых раскосов и сжатых распорок (стоек) в дальнейшем называются „связи жесткости."

2.3. Присоединение стальной решетки к деревоклееным стойкам выполняется через узловые фасонки, прикрепляемые болтами.

Растянутые раскосы (тяжи) крепятся к фасонкам посредством пальцев, а стойки упираются в упоры с вертикальной прорезью.

Натяжение раскосов в проектное положение выполняется стяжными муфтами

Все стальные элементы выполняются из стали марки ВСт3кп2-1 по ТУ14-1-3023-80.

2.4. Вертикальные связи жесткости расчитываются как консольные фермы с приложенной горизонтальной нагрузкой в верхней части.

3. Рекомендации по изготовлению и монтажу

3.1. Связи жесткости поставляются заводом-изготовителем комплектно вместе с болтами, гайками, шайбами и шплинтами.

3.2. Присоединение узловых фасонок к деревоклееным стойкам производится по месту с рассверловкой отверстий в стойках.

Инв. № подл. | Подп. и дата | Взам. инв. №

				1.269.9-3.4-00.00.ОПО	
Зав. ОСК	Травуш			Техническое описание	Стадия: Р; Лист: 1; Листов: 2
Н.контр.	Смуров				ЦНИИЭП им. Б.С. МЕЗЕНЦЕВА
ГИП	Смуров				

3.3. Монтаж связей жесткости рекомендуется выполнять в следующем порядке:

а) несущие деревоклееные конструкции устанавливаются в проектное положение и закрепляются на опорах.

б) устанавливаются стойки (распорки) связей жесткости, при помощи гаек приводятся в проектное положение с одновременным контролем прямолинейности клееных элементов и их параллельности.

в) при помощи муфт натягиваются раскосы.

3.4. Все элементы связей жесткости окрасить масляной краской за 2 раза или покрыть лаком. Лаки марок ПФ-170, ПФ-171 (ГОСТ 18374-79); эмали марок ХВ-110, ХВ-113 (ГОСТ 15907-70*) наносятся на огрунтованную поверхность в соответствии с указанием. СНиП II-28-73* „Защита строительных конструкций от коррозии (дополнение)".

4. Маркировка

4.1. Связям жесткости присвоены марки, состоящие из буквенных и цифровых индексов.

Пример маркировки:

СЖВР-9-73 – связь жесткости вертикальная, верхнее крепление к ригелю; 9 – высота до низа ригеля, м; 73 – расстояние от низа ригеля до верхнего крепления связи, см. (к). СЖВС-5 – связь жесткости вертикальная, верхнее крепление к стойке; 5 – высота до низа ригеля, м.

НОМЕНКЛАТУРА СВЯЗЕЙ ЖЕСТКОСТИ

Марка	Эскиз	Высота до ригеля H, м	Расстояние К, см	Кол-во панел. h	Масса, кг	Примечание
СЖВР-9-73	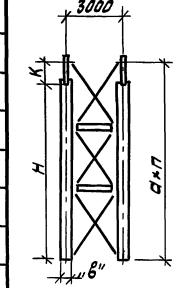	9,0	73	3	177,9	
СЖВР-9-110		9,0	110	3	179,6	
СЖВР-8-49		8,0	49	3	172,6	
СЖВР-8-73		8,0	73	3	173,2	
СЖВР-8-110		8,0	110	3	175,2	
СЖВР-7-33		7,0	33	3	155,9	
СЖВР-7-66		7,0	66	3	157,0	
СЖВР-6-33	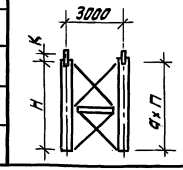	6,0	33	2	76,8	
СЖВР-6-53		6,0	53	2	77,3	
СЖВС-6		6,0	—	2	75,8	
СЖВР-5-33		5,0	33	2	74,6	
СЖВС-5		5,0	—	2	73,6	

Материал для привязки

Таблица длины болта в зависимости от ширины стойки „в"

„в"	Длина болта С, мм
230	280
280	330

В данном выпуске все размеры даны для ширины стоек „в" = 230 мм.

Формат	Зона	Позиц.	Обозначение	Наименование	Кол.	Примеч.
				Документация		
А4			1.269.9-3.4-01.00.00 СБ	Сборочный чертеж		
А3			-00.00.00 ТО	Техническое описание		
А3			-00.00.00 ВМ	Ведомость расхода стали		
			-00.00.00 РМ	Ведомость расхода материалов		
				Сборочные единицы		
А4		1	1.269.9-3.4-00.01.00	Стойка С-1	2	
А4		2	-00.02.00	Фасонка узловая ФУ-1	4	
А4		3	-00.03.00	Фасонка узловая ФУ-2	4	
А4		4	-00.06.00	Муфта стяжная М-1	6	
А4		5	-00.07.00-02	Раскос Р-3	6	
А4		6	-00.07.00-14	Раскос Р-15	6	
				Детали		
А4		7	1.269.9-3.4-00.00.01-01	Шайба ШИ-2	32	
А4		8	-00.00.01-02	Шайба ШИ-3	2	
А4		9	-00.00.02	Палец П-1	12	
				Стандартные изделия		
		10		Болт М20×280 ГОСТ 7798-70*	32	
		11		Гайка М20 ГОСТ 5915-70*	36	
		12		Шплинт 5×40-01 ГОСТ 397-79*	12	

Инв.№ подл. | Подп. и дата | Взам. инв.№

Зав. отд.	Травуш		1.269.9-3.4-01.00.00
Н. контр.	Смуров		СЖВР-9-73
ГИП	Смуров		Стадия: Р; Лист; Листов: 1
			ЦНИИЭП им. Б.С. МЕЗЕНЦЕВА

Формат А4

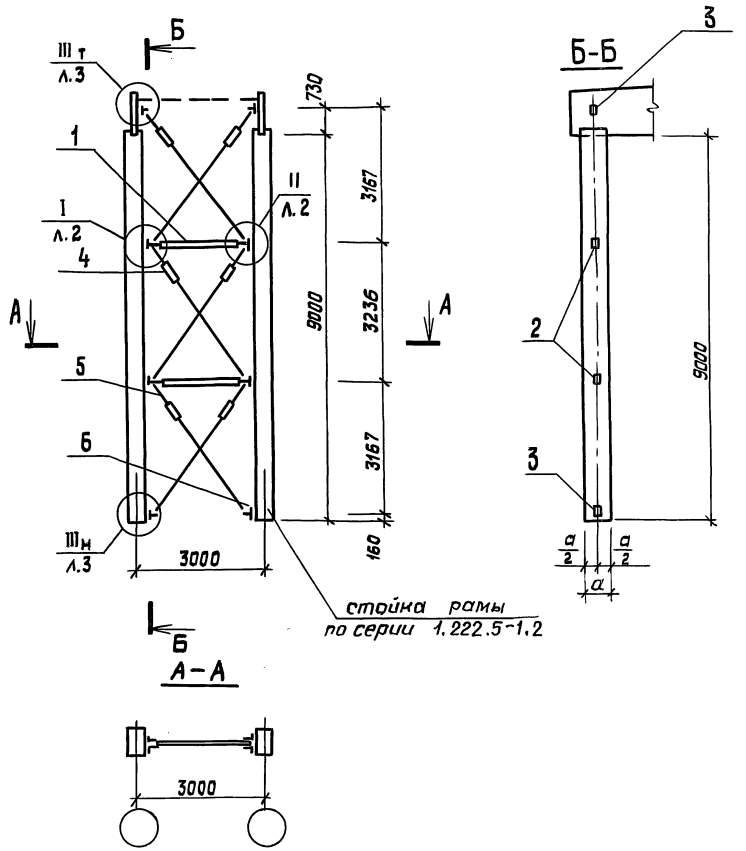

Инв.№ подл. | Подп. и дата | Взам. инв.№

Зав. отд.	Травуш		1.269.9-3.4-01.00.00 СБ
Н. контр.	Смуров		СЖВР-9-73. Сборочный чертеж
ГИП	Смуров		Стадия: Р; Масса: 177,9; Масштаб: 1:10; Лист 1; Листов 3
			ЦНИИЭП им. Б.С. МЕЗЕНЦЕВА

Формат А4

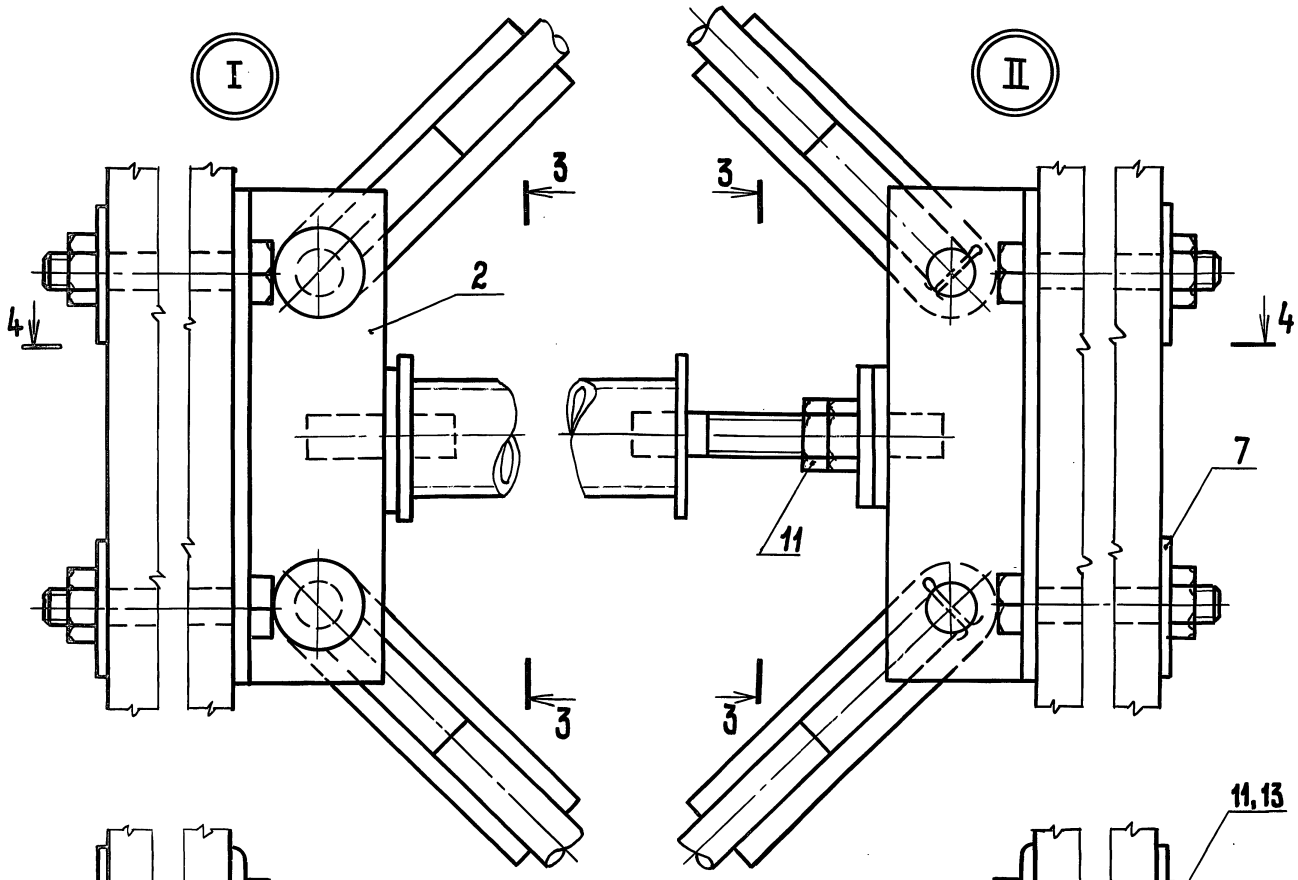

3-3

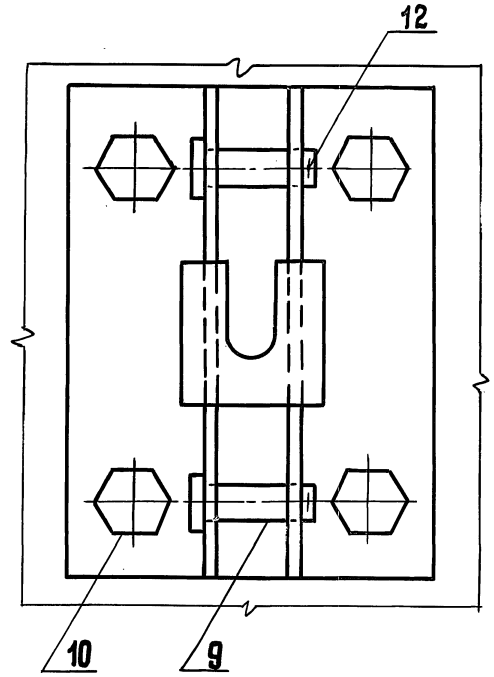

На 3-3 стойка и тяжи условно не показаны

4-4

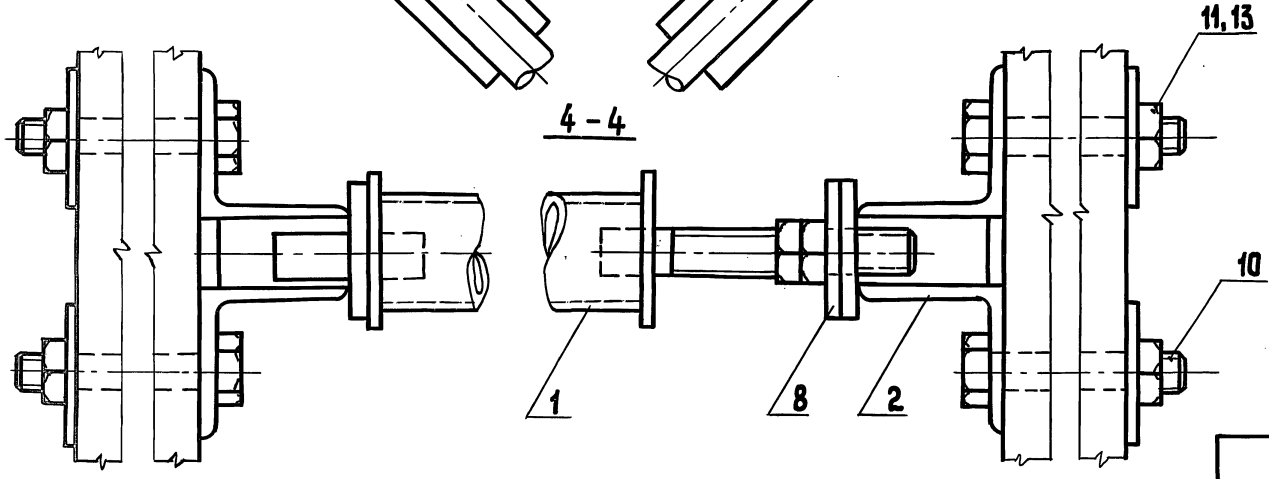

Инв. № подл. | Подп. и дата | Взам. инв. №

III т III н Зеркальное отражение

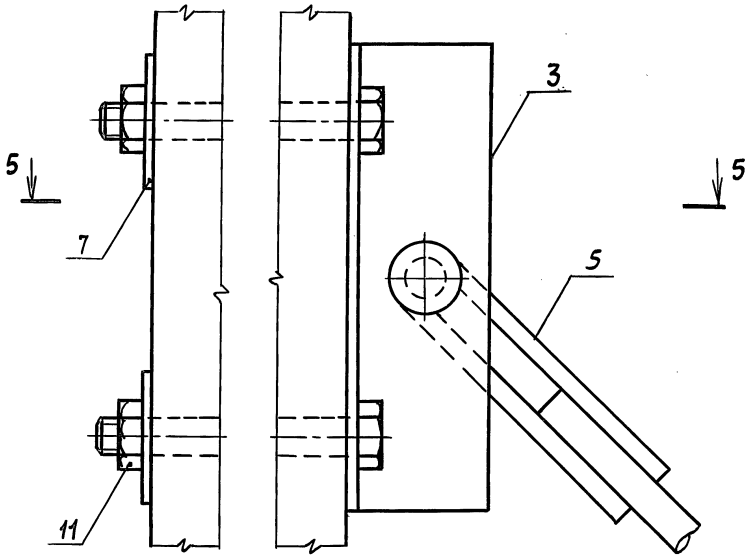

5 - 5

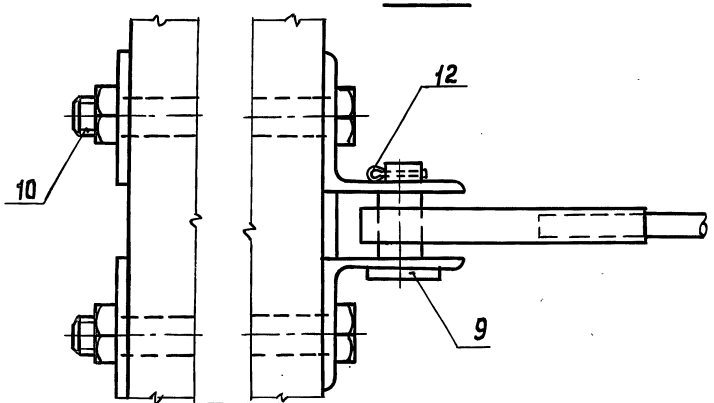

Инв. № подл. | Подп. и дата | Взам. инв. №

1. 269. 9 - 3. 4-00. 00. 00 СБ

Лист 3

Формат А4

Инв. № подл. | Подп. и дата | Взам. инв. №

Лист

Формат А4

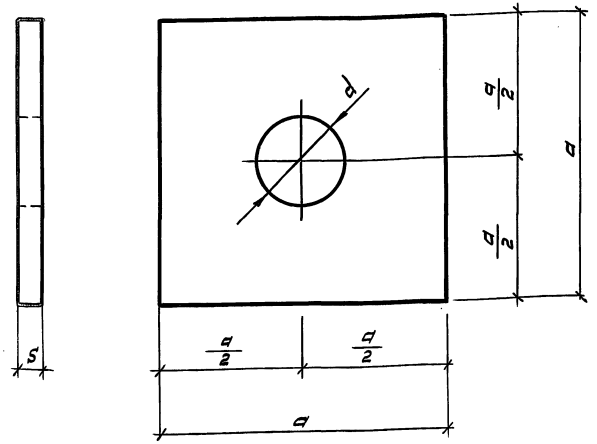

Обозначение	Наименование	Габаритные размеры, мм S	a	d	Масса, кг	Примечан.
1.269.9-3.4-00.00.01	Шайба ШИ-1	5	60	17	0,17	
-01	ШИ-2	5	60	21	0,17	
-02	ШИ-3	8	70	21	0,23	

Инв. № подл. | Подп. и дата | Взам. инв. №

Зав. ОСК	Травуш	
Н. контр.	Смуров	
ГИП	Смуров	
Ст. инж.	Шашина	

1.269.9-3.4-00.00.01

Шайба ШИ-1 – ШИ-3

Стадия	Масса	Масштаб
Р	См. табл.	
Лист	Листов 1	

Лист Б-ПН ГОСТ 19903-74
ВСт3кп2-1 ТУ14-1-3023-80

ЦНИИЭП им. Б.С. МЕЗЕНЦЕВА

Формат А4

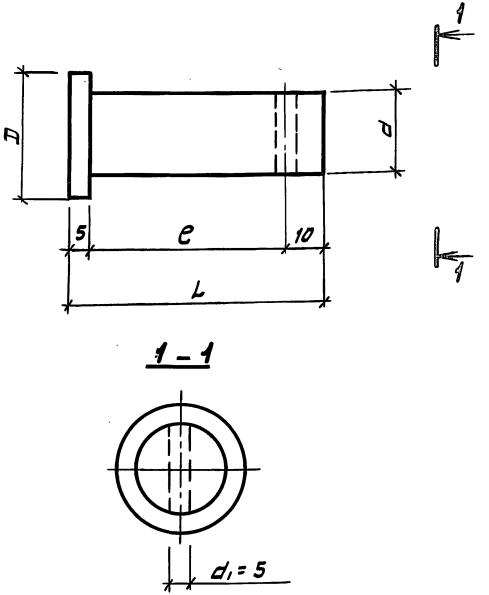

Обозначение	Наименование	Габаритные размеры, мм D	d	L	c	Масса, кг	Примечание
1.269.9-3.4-00.00.02	Палец П-1	30	20	62	47	0,4	
-01	Палец П-2	25	16	60	45	0,3	

Инв. № подл. | Подп. и дата | Взам. инв. №

Зав. ОСК	Травуш	
Н. контр.	Смуров	
ГИП	Смуров	

1.269.9-3.4-00.00.02

Палец П-1, П-2

Стадия	Масса	Масштаб
Р	См. табл.	
Лист	Листов 1	

Круг В ГОСТ 2590-71*
ВСт3кп2-1 ТУ14-1-3023-80

ЦНИИЭП им. Б.С. МЕЗЕНЦЕВА

20271 9

Формат А4

Формат	Зона	Позиц.	Обозначение	Наименование	Кол.	Примеч.
				Документация		
А4			1.269.9-3.4-00.01.00 СБ	Сборочный чертеж		
А3			-00.00.00 ТО	Техническое описание		
				Переменные данные для исполнения		
				1.269.9-3.4 00.01.00		Ст-1
				Детали		
Б4		1	1.269.9-3.4-00.01.01	Труба Б-50-4,5 ГОСТ 8732-78* ℓ=2520 В Ст3кп2-1 ТУ14-1-3028-80	1	Масса 1шт. 12,8
А4		2	-00.00.01-02	Шайба ШИ-3	2	
А4		3	-00.07.01	Стержень нарезной Сн-0	1	
Б4		4	-00.01.02	Круг В-20 ГОСТ 2590-71* ℓ=65 В Ст 3кп2-1 ТУ14-1-3028-80	1	0,16кг
				1.269.9-3.4 00.01.00-01		Ст-2
				Детали		
Б4		1	1.269.9-3.4-00.01.02	Труба Б-50-3,5 ГОСТ 8732-78* ℓ=2520 В Ст3кп2 ГОСТ 380-71*	1	10
А4		2	-00.00.01-02	Шайба ШИ-3	2	
А4		3	-00.07.01	Стержень нарезной Сн-0	1	
Б4		4	-00.01.02	Круг В20 ГОСТ 2590-71* ℓ=65 ВСт 3кп2-1 ТУ14-1-3023-80	1	0,16кг

Взам. инв. № | Подп. и дата | Инв. № подл.

Зав. ОСК	Травуш		
Н. контр.	Смуров		
ГИП	Смуров		
Ст. инж.	Шашина		

1.269.9-3.4-00.01.00

Стойка Ст-1, Ст-2

Стадия	Лист	Листов
Р		1

ЦНИИЭП им. Б.С. МЕЗЕНЦЕВА

Формат А4

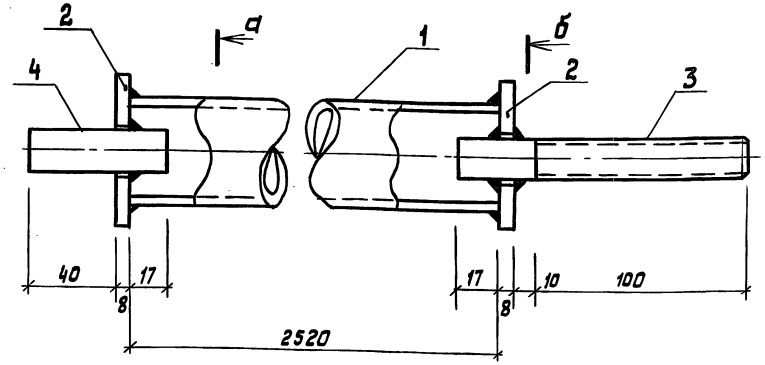

а

б

а-а

б-б

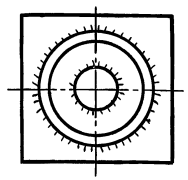

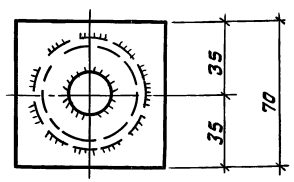

Обозначение	Наименование	Масса, кг	Примечание
1.269.9-3.4-00.01.00	Стойка Ст-1	11,3	
-01	Ст-2	13,8	

Взам. инв. № | Подп. и дата | Инв. № подл.

Зав. ОСК	Травуш		
Н. контр.	Смуров		
ГИП	Смуров		
Ст. инж.	Шашина		

1.269.9-3.4-00.01.00 СБ

Стойка Ст-1, Ст-2. Сборочный чертеж

Стадия	Масса	Масштаб
Р	См. табл.	

Лист	Листов 1

ЦНИИЭП им. Б.С. МЕЗЕНЦЕВА

Формат А4

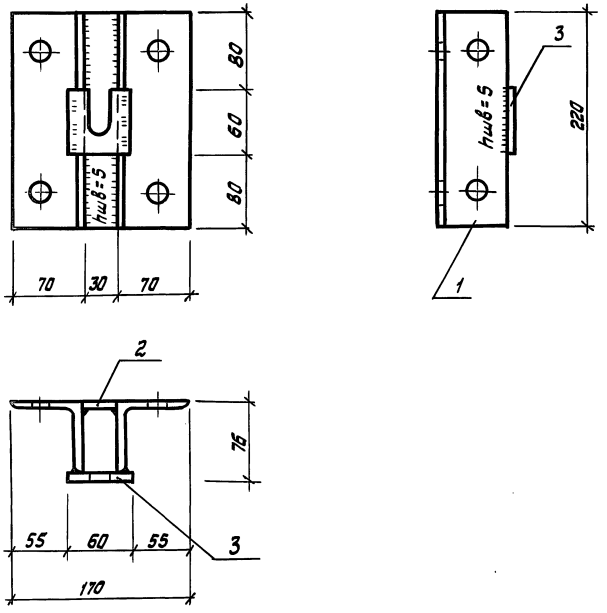

Формат	Зона	Позиц.	Обозначение	Наименование	Кол., шт.	Масса, кг
				Детали		
А4		1	1.269.9-3.4-00.02.01	База Б-1	2	1шт. 1,63
Б4		2	00.02.03	Лист Б-ПН-6 ГОСТ 19903-74 / 8Ст3кп2-1ТУ14-1-3023-80 е=220	1	0,31
А4		3	00.02.02	Упор	1	0,17

1.269.9-3.4-00.02.00

Фасонка узловая ФУ-1

Стадия	Масса	Масштаб
Р	3,78	1:4

Лист | Листов 1

Зав. ОСК	Травуш	
Н.контр.	Смуров	
ГИП	Смуров	

ЦНИИЭП им. Б.С. М

Взам. инв. № | Подп. и дата | Инв. № подл.

Формат А4

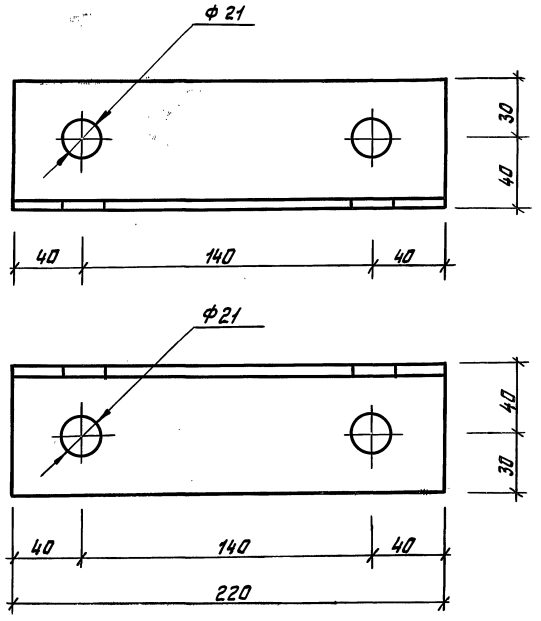

1.269.9-3.4-00.02.01

База Б-1

Стадия	Масса	Масштаб
Р	1,63	1:2

Лист | Листов 1

Зав. ОСК	Травуш	
Н.контр.	Смуров	
ГИП	Смуров	

Уголок Б-70×7 ГОСТ 8509-72 / 8Ст3кп2-1ТУ14-1-3023-80

ЦНИИЭП им. Б.С. МЕЗЕНЦЕВА

Взам. инв. № | Подп. и дата | Инв. № подл.

20271 11

Формат А4

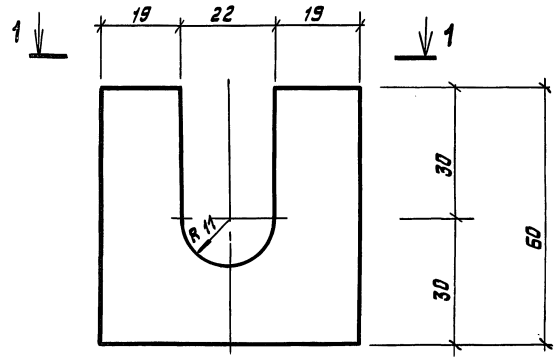

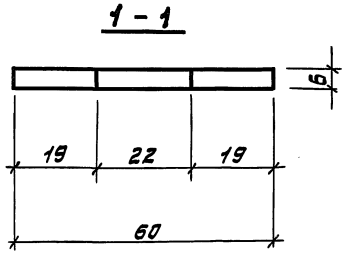

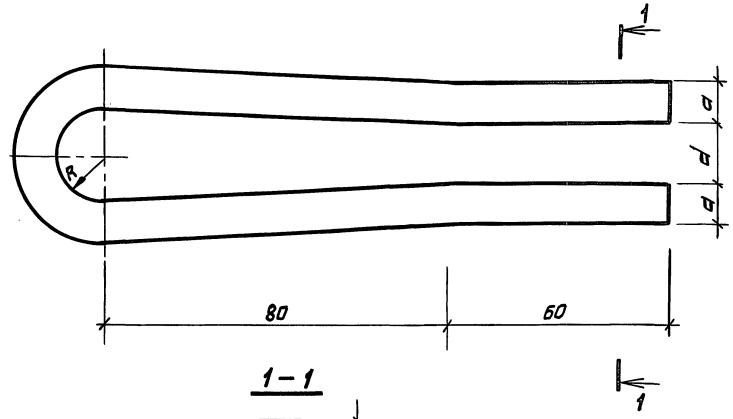

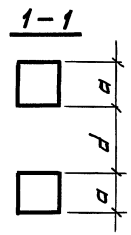

Обозначение	Наименов.	Габаритные размеры, мм				Масса, кг	Примечание
		a	d	R	e		
1.269.9-3.4-00.07.02	Серьга С-1	10	16	8,5	290	0,23	
-01	С-2	12	20	8,5	290	0,33	
-02	С-3	14	22	10,5	300	0,46	

Инв. № подл. | Подп. и дата | Взам. инв. №

Зав. отд.	Травуш		
Н. контр.	Смуров		
ГИП	Смуров		

1.269.9-3.4-00.02.02

Упор

Стадия	Масса	Масштаб
Р	0,17	1:1

Лист | Листов 1

Лист Б-ПН-6 ГОСТ 19903-74
В Ст3 КП2-1 ТУ14-1-3023-80

ЦНИИЭП им. Б.С. МЕЗЕНЦЕВА

Формат А4

Зав. отд.	Травуш		
Н. контр.	Смуров		
ГИП	Смуров		
Ст. инж.	Шашина		

1.269.9-3.4-00.07.02

Серьга С-1 – С-3

Стадия	Масса	Масштаб
Р	См. табл.	

Лист | Листов 1

Квадрат В ГОСТ 2591-71*
В Ст3 КП2-1 ТУ14-1-3023-80

ЦНИИЭП им. Б.С. МЕЗЕНЦЕВА

Формат А4

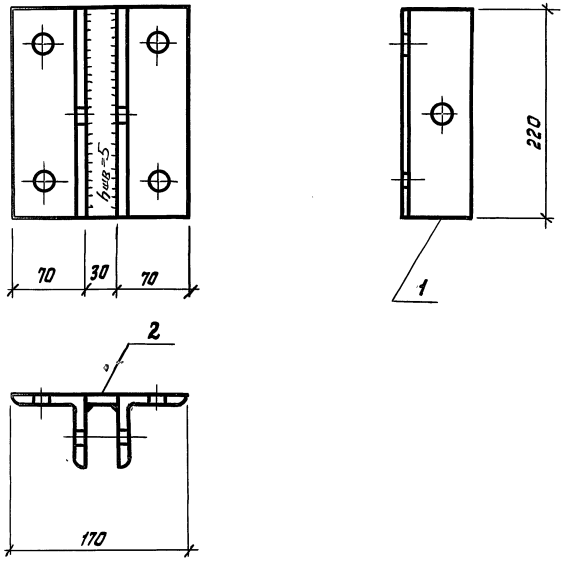

Формат	Зона	Позиц.	Обозначение	Наименование	Кол., шт.	Масса, кг
				Детали		
А4		1	1. 269. 9 - 3.4-00.03.01	База Б-2	2	1шт. 1,63
Б4		2	00.03.02	Лист Б-ПН-6 ГОСТ 19903-74 С=220 ВСт3кп 2-1 ТУ 14-1-3023-80	1	0,31

Взам. инв. №

Подп. и дата

Инв. № подл.

1. 269. 9 - 3. 4 - 00. 03. 00

Фасонка узловая ФУ-2

Стадия	Масса	Масштаб
Р	3,57	1:4

Лист | Листов 1

Зав. ОСК	Травуш	
Н. контр.	Смуров	
ГИП	Смуров	

ЦНИИЭП им. Б.С. МЕЗЕНЦЕВА

Формат А4

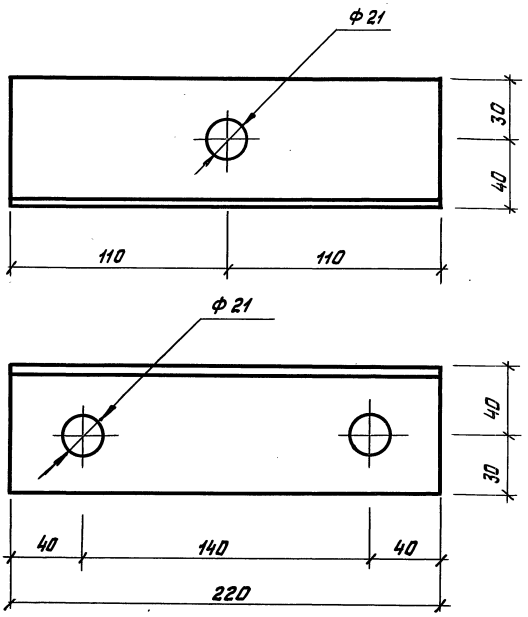

Взам. инв. №

Подп. и дата

Инв. № подл.

1. 269.9 - 3. 4-00. 03. 01

База Б-2

Стадия	Масса	Масштаб
Р	1,63	1:2

Лист | Листов 1

Зав. ОСК	Травуш	
Н. контр.	Смуров	
ГИП	Смуров	

Уголок Б-70*7 ГОСТ 8509-72 ВСт3кп 2-1 ТУ14-1-3023-80

ЦНИИЭП им. Б.С. МЕЗЕНЦЕВА

20271 13

Формат А4

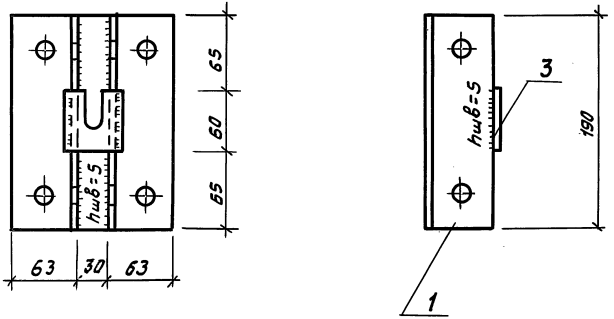

Формат	Зона	Позиц.	Обозначение	Наименование	Кол., шт.	Масса, кг
				Детали		
А4		1	1.269.9-3.4-00.04.01	База Б-3	2	1шт. 1,0
Б4		2	00.0У.02	Лист Б-ПН-6 ГОСТ 19903.74 / Вст3кп 2-1 ТУ-14-1-3023-80 С-190	1	0,27
А4		3	00.02.02	Упор	1	0,17

1.269.9-3.4-00.04.00

Фасонка узловая фу-3	Стадия	Масса	Масштаб
	Р	2,44	1:4
	Лист	Листов 1	

Зав. ОСК	Травуш	
Н.контр.	Смуров	
ГИП	Смуров	

ЦНИИЭП им. Б.С. МЕЗЕНЦЕВА

Формат А4

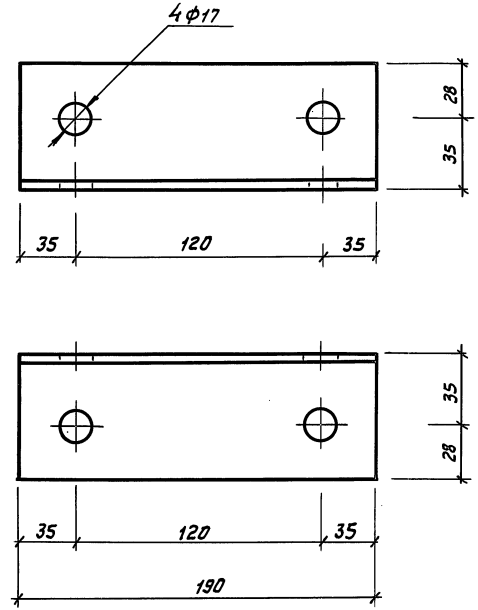

1.269.9-3.4-00.04.01

База Б-3	Стадия	Масса	Масштаб
	Р	1,1	1:2
	Лист	Листов 1	

Зав. ОСК	Травуш	
Н.контр.	Смуров	
ГИП	Смуров	

Уголок Б-63х6 ГОСТ 8509-72 / Вст3кп2-1 ТУ14-1-3023-80

ЦНИИЭП им. Б.С. МЕЗЕНЦЕВА

Формат А4

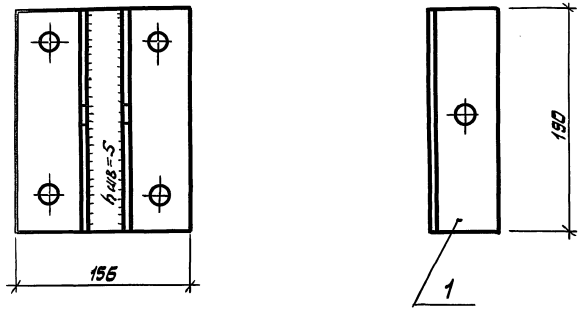

Формат	Зона	Позиц.	Обозначение	Наименование	Кол. шт.	Масса, кг
				Детали		
А4		1	1.269.9-3.4-00.05.01	База Б-4	2	1шт 1,0
Б4		2	00.05.02	Лист Б-ПН-6 ГОСТ 19903-74 р=190 ВСт3кп2-1 ТУ14-1-3023-80	1	0,27

Зав. ОСК	Травуш		
Н. контр.	Смуров		
ГИП	Смуров		

1.269.9-3.4-00.05.00

Фасонка узловая ФУ-4

Стадия	Масса	Масштаб
Р	2,27	1:4
Лист	Листов 1	

ЦНИИЭП им. Б.С. МЕЗЕНЦЕВА

Инв. № подл. | Подп. и дата | Взам. инв. №

Формат А4

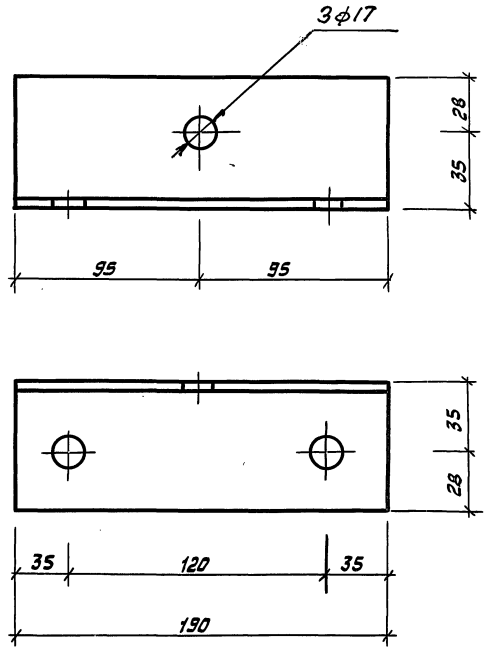

Зав. ОСК	Травуш		
Н. контр.	Смуров		
ГИП	Смуров		

1.269.9-3.4-00.05.01

База Б-4

Стадия	Масса	Масштаб
Р	1,1	1:2
Лист	Листов 1	

Уголок Б-63×6 ГОСТ 8509-72 ВСт3кп2-1 ТУ14-1-3023-80

ЦНИИЭП им. Б.С. МЕЗЕНЦЕВА

Инв. № подл. | Подп. и дата | Взам. инв. №

Формат А4

Формат	Зона	Позиц.	Обозначение	Наименование	Кол.	Примеч.
				Документация		
А4			1.269.9-3.4-00.06.00 СБ	Муфта стяжная СБ		
А3			-00.00.00 ТО	Техническое описание		
				Переменные данные для исполнений		
				1.269.9-3.4-00.06.00		М-1
				Детали		
А4		1	1.269.9-3.4-00.06.01	Корпус муфты	1	
А4		2	-00.06.02	Гайка Г-1п	1	
А4		3	-00.06.02-03	Гайка Г-1л	1	
				1.269.9-3.4-00.06.00-01		М-2
				Детали		
А4		1	1.269.9-3.4-00.06.01	Корпус муфты	1	
А4		2	-00.06.02-01	Гайка Г-2п	1	
А4		3	-00.06.02-04	Гайка Г-2л	1	
				1.269.9-3.4-00.06.00-02		М-3
				Детали		
А4		1	1.269.9-3.4-00.06.00	Корпус муфты	1	
А4		2	-00.06.02-02	Гайка Г-3П	1	
А4		3	-00.06.02-05	Гайка Г-3л	1	

Инв. № подл. | Подп. и дата | Взам. инв. №

Зав. отд.	Травуш		
Н. контр.	Смуров		
ГИП	Смуров		

1.269.9-3.4-00.06.00

Муфта стяжная М-1 – М-3

Стадия	Лист	Листов
Р		1

ЦНИИЭП им. Б.С. МЕЗЕНЦЕВА

Формат А4

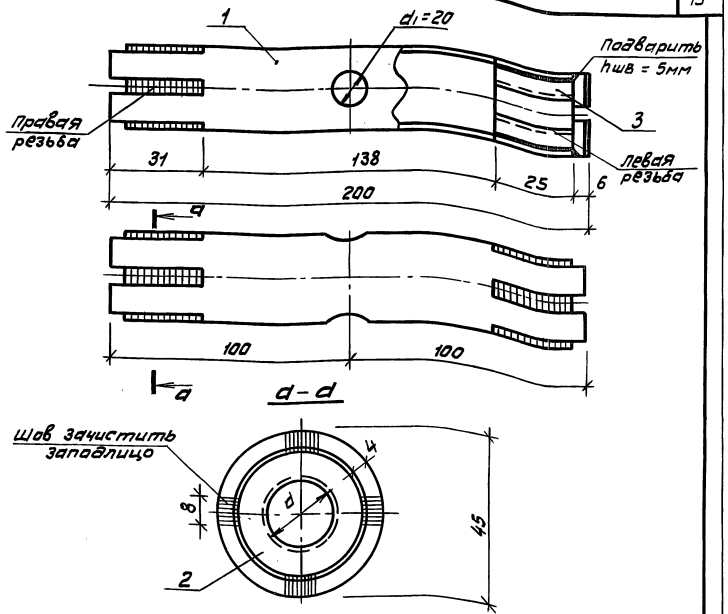

Обозначение	Наименование	d_1, мм	Масса, кг	Примечание
1.269.9-3.4-00.06.00	Муфта М-1	22	1,3	
-01	М-2	20	1,3	
-02	М-3	16	1,3	

Инв. № подл. | Подп. и дата | Взам. инв. №

Зав. отд.	Травуш		
Н. контр.	Смуров		
ГИП	Смуров		
Ст. инж.	Шашина		

1.269.9-3.4-00.06.00 СБ

Муфта стяжная М-1 – М-3. Сборочный чертеж

Стадия	Масса	Масштаб
Р	См. табл.	
Лист	Листов 1	

ЦНИИЭП им. Б.С. МЕЗЕНЦЕВА

Формат А4

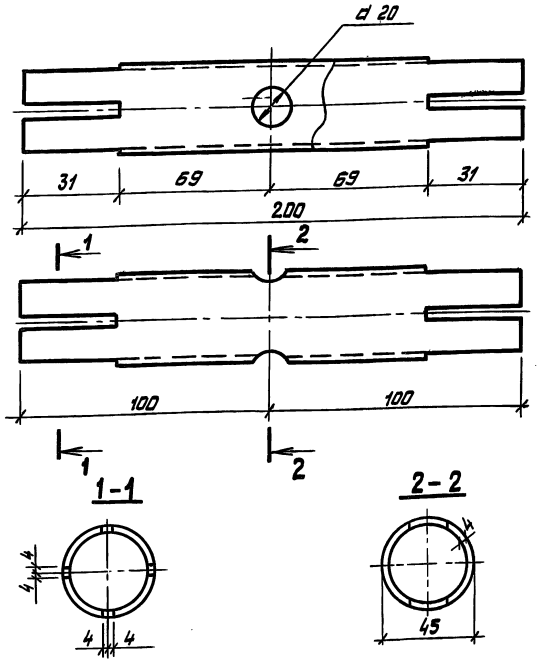

Инв. № подл.	Подп. и дата	Взам. инв. №

Зав. ОСК	Травуш		
Н. контр.	Смуров		
ГИП	Смуров		
Ст. инж.	Шашина		

1. 269. 9 - 3. 4.-00. 06. 01

Корпус муфты

Стадия	Масса	Масштаб
Р	0,81	
Лист	Листов 1	

Труба Б-45×4 ГОСТ 8732-78* / В Ст3кп 2-1 ТУ14-1-3023-80

ЦНИИЭП им. Б.С. МЕЗЕНЦЕВА

Формат А4

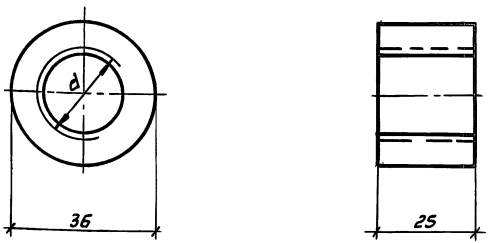

Обозначение	Наименование	d_1, мм	Масса, кг	Примечание
1. 269. 9 - 3. 4 - 00. 06. 02	Гайка Г-1П	22	0,2	Правая резьба тоже
-01	Г-2П	20	0,2	
-02	Г-3П	16	0,2	"
-03	Г-1Л	22	0,2	Левая резьба то же
-04	Г-2Л	20	0,2	
-05	Г-3Л	16	0,2	"

Инв. № подл.	Подп. и дата	Взам. инв. №

Зав. ОСК	Травуш		
Н. контр.	Смуров		
ГИП	Смуров		

1. 269. 9 - 3. 4 - 00. 06. 02

Гайка муфты Г-1п - Г-3п; Г-1л - Г-3л

Стадия	Масса	Масштаб
Р	См. табл.	1:1
Лист	Листов 1	

Круг В-36 ГОСТ 2590-71* / ВСт3кп 2-1 ТУ14-1-3023-80

ЦНИИЭП им. Б.С. МЕЗЕНЦЕВА

Формат А4

Формат	Зона	Позиц.	Обозначение	Наименование	Кол.	Примеч.
				Документация		
А4			1.269.9-3.4-00.07.00 СБ	Сборочный чертеж		
А3			-00.00.00 ТО	Техническое описание		
				Переменные данные для исполнений:		
				1.269.9-3.4-00.07.00		Р-1
				Детали		
А4		1	1.269.9-3.4-00.07.01-01	Стержень нарезной Сн-1	1	
А4		2	-00.07.02	Серьга С-1	1	
				1.269.9-3.4-00.07.00-01		Р-2
				Детали		
А4		1	1.269.9-3.4-00.07.01-02	Стержень нарезной Сн-2	1	
А4		2	-00.07.02-01	Серьга С-2	1	
				1.269.9-3.4-00.07.00-02		Р-3
				Детали		
А4		1	1.269.9-3.4-00.07.01-03	Стержень нарезной Сн-3	1	
А4		2	-00.07.02-02	Серьга С-3	1	

Взам. инв. № | Подп. и дата | Инв. № подл.

Зав. отд.	Травуш		1.269.9-3.4-00.07.00
Н. контр.	Смуров		Раскос Р-1 - Р-15
ГИП	Смуров		Стадия Р; Лист 1; Листов 4
			ЦНИИЭП им. Б.С. Мезенцева

Формат А4

Формат	Зона	Позиц.	Обозначение	Наименование	Кол.	Примеч.
				1.269.9-3.4-00.07.00-03		Р-4
				Детали		
А4		1	1.269.9-3.4-00.07.01-04	Стержень нарезной Сн-4	1	
А4		2	00.07.02	Серьга С-1	1	
				1.269.9-3.4-00.07.00-04		Р-5
				Детали		
А4		1	1.269.9-3.4-00.07.01-05	Стержень нарезной Сн-5	1	
А4		2	-00.07.02	Серьга С-1	1	
				1.269.9-3.4-00.07.00-05		Р-6
				Детали		
А4		1	1.269.9-3.4-00.07.01-06	Стержень нарезной Сн-6	1	
А4		2	-00.07.02	Серьга С-1	1	
				1.269.9-3.4-00.07.00-06		Р-7
				Детали		
А4		1	1.269.9-3.4-00.07.01-07	Стержень нарезной Сн-7	1	
А4		2	00.07.02	Серьга С-1	1	

Взам. инв. № | Подп. и дата | Инв. № подл.

1.269.9-3.4-00.07.00 Лист 2

Формат	Зона	Позиц.	Обозначение	Наименование	Кол.	Примеч.
				1.269.9-3.4-00.07.00-07		Р-8
				Детали		
А4		1	1.269.9-3.4-00.07.01-08	Стержень нарезной Сн-8	1	
А4		2	-00.07.02	Серьга С-1	1	
				1.269.9-3.4-00.07.00-08		Р-9
				Детали		
А4		1	1.269.9-3.4-00.07.01-09	Стержень нарезной Сн-9	1	
А4		2	-00.07.02-01	Серьга С-2	1	
				1.269.9-3.4-00.07.00-09		Р-10
				Детали		
А4		1	1.269.9-3.4-00.07.01-10	Стержень нарезной Сн-10	1	
А4		2	-00.07.02-01	Серьга С-2	1	
				1.269.9-3.4-00.07.00-10		Р-11
				Детали		
А4		1	1.269.9-3.4-00.07.01-11	Стержень нарезной Сн-11	1	
А4		2	-00.07.02-02	Серьга С-2	1	

Инв.№ подл. | Подп. и дата | Взам. инв.№

1.269.9-3.4-00.07.00 Лист 3

Формат А4

Формат	Зона	Позиц.	Обозначение	Наименование	Кол.	Примеч.
				1.269.9-3.4-00.07.00-11		Р-12
				Детали		
А4		1	1.269.9-3.4-00.07.01-12	Стержень нарезной Сн-12	1	
А4		2	-00.07.02-02	Серьга С-3	1	
				1.269.9-3.4-00.07.00-12		Р-13
				Детали		
А4		1	1.269.9-3.4-00.07.01-13	Стержень нарезной Сн-13	1	
А4		2	-00.07.02-02	Серьга С-3	1	
				1.269.9-3.4-00.07.00-13		Р-14
				Детали		
А4		1	1.269.9-3.4-00.07.01-14	Стержень нарезной Сн-14	1	
А4		2	-00.07.02-02	Серьга С-3	1	
				1.269.9-3.4-00.07.00-14		Р-15
				Детали		
А4		1	1.269.9-3.4-00.07.01-15	Стержень нарезной Сн-15	1	
А4		2	-00.07.02-02	Серга С-3	1	

Инв.№ подл. | Подп. и дата | Взам. инв.№

1.269.9-3.4-00.07.00 Лист 4

Формат А4

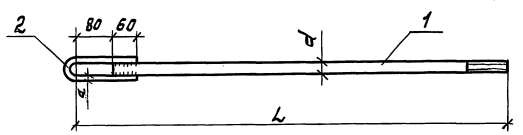

Обозначение	Наименован.	Габаритные размеры, мм a	d	L	Масса, кг	Примечание
1.269.9-3.4-00.07.00	Раскос Р-1	10	16	400	0,7	
-01	Р-2	12	20	400	1,1	
-02	Р-3	14	22	400	1,5	
-03	Р-4	10	16	3150	5,1	
-04	Р-5	10	16	3299	5,32	
-05	Р-6	10	16	3726	5,99	
-06	Р-7	10	16	3488	5,62	
-07	Р-8	10	16	3654	5,88	
-08	Р-9	12	20	3220	8,08	
-09	Р-10	12	20	3150	7,90	
-10	Р-11	14	22	3551	10,81	
-11	Р-12	14	22	3462	10,57	
-12	Р-13	14	22	3406	10,37	
-13	Р-14	14	22	3797	11,54	
-14	Р-15	14	22	3705	11,26	

Взам. инв. №
Подп. и дата
Инв. № подл.

Зав. отд.	Травуш		
Н. контр.	Смуров		
ГИП	Смуров		

1.269.9-3.4-00.07.00 СБ

Раскос Р-1 – Р-15.
Сборочный чертеж

Стадия	Масса	Масштаб
Р	См. табл.	
Лист	Листов 1	

ЦНИИЭП им. Б.С. МЕЗЕНЦЕВА

Формат А4

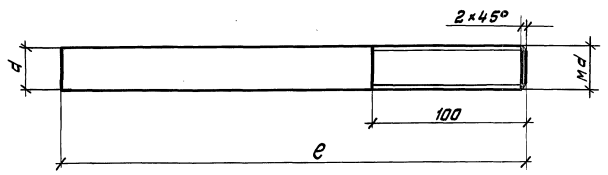

Обозначение	Наименование	Габаритные размеры, мм Md	e	Масса, кг	Примечание
1.269.9-3.4-00.07.01	Стержень нарезной Сн-0	20	135	0,4	Резьба правая
-01	Сн-1	16	320	0,5	Резьба левая
-02	Сн-2	20	320	0,8	Тоже
-03	Сн-3	22	320	1,0	"
-04	Сн-4	16	3070	4,85	Резьба правая
-05	Сн-5	16	3219	5,09	Тоже
-06	Сн-6	16	3646	5,76	"
-07	Сн-7	16	3408	5,39	"
-08	Сн-8	16	3574	5,65	"
-09	Сн-9	20	3140	7,76	"
-10	Сн-10	20	3070	7,58	"
-11	Сн-11	22	3471	10,35	"
-12	Сн-12	22	3382	10,1	"
-13	Сн-13	22	3326	9,91	"
-14	Сн-14	22	3717	11,08	"
-15	Сн-15	22	3625	10,8	"

Взам. инв. №
Подп. и дата
Инв. № подл.

Зав. отд.	Травуш		
Н. контр.	Смуров		
ГИП	Смуров		

1.269.9-3.4-00.07.01

Стержень нарезной Сн-0 – Сн-15

Стадия	Масса	Масштаб
Р	См. табл.	
Лист	Листов 1	

Круг В ГОСТ 2590-71* / В Ст3кп 2-1 ТУ14-1-3023-80

ЦНИИЭП им. Б.С. МЕЗЕНЦЕВА

Формат А4

Формат	Зона	Позиц.	Обозначение	Наименование	Кол.	Примеч.
				Документация		
А4			1.269.9-3.4-02.00.00 СБ	Сборочный чертеж		
А4			-01.00.00 СБ	Сборочный чертеж		л.л. 2,3
А3			-00.00.00 ТО	Техническое описание		
А3			-00.00.00 ВМ	Ведомость расхода стали		
А3			-00.00.00 РМ	Ведомость расхода материалов		
				Сборочные единицы		
А4		1	1.269.9-3.4-00.01.00	Стойка С-1	2	
А4		2	-00.02.00	Фасонка узловая ФУ-1	4	
А4		3	-00.03.00	Фасонка узловая ФУ-2	4	
А4		4	-00.06.00	Муфта стяжная М1	6	
А4		5	-00.07.00-02	Раскос Р-3	6	
А4		6	-00.07.00-13	Раскос Р-14	6	
				Детали		
А4		7	1.269.9-3,4-00.00.01-01	Шайба ШИ-2	32	
А4		8	-00.00.01-02	Шайба ШИ-3	2	
А4		9	-00.00.02	Палец П-1	12	
				Стандартные изделия		
		10		Болт М20×280 ГОСТ 7798-70*	32	
		11		Гайка М20 ГОСТ 5915-70*	36	
		12		Шплинт 5×40-001 ГОСТ 397-79*	12	

Инв. № подл. | Подп. и дата | Взам. инв. №

Зав. ОСК	Травущ		
Н. контр.	Смуров		
ГИП	Смуров		

1.269.9-3.4-02.00.00

СЖВР-9-110

Стадия	Лист	Листов
Р		1

ЦНИИЭП им. Б.С. МЕЗЕНЦЕВА

Формат А4

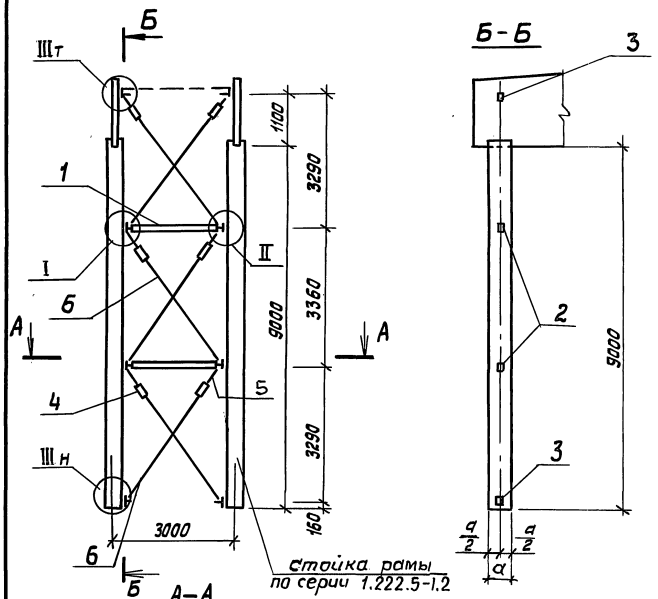

А-А

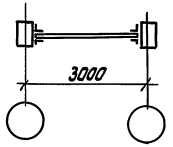

Узлы I, II, Шт, Шн см. документ 01.00.00 СБ л.л. 2,3.

Инв. № подл. | Подп. и дата | Взам. инв. №

Зав. ОСК	Травущ		
Н. контр.	Смуров		
ГИП	Смуров		

1.269.9-3.4-02.00.00 СБ

СЖВР-9-110. Сборочный чертеж

Стадия	Масса	Масштаб
Р	179,6	1:100
Лист	Листов 1	

ЦНИИЭП им. Б.С. МЕЗЕНЦЕВА

Формат А4

Формат	Зона	Позиц.	Обозначение	Наименование	Кол.	Примеч.
				Документация		
А4			1.269.9-3.4-03.00.00 СБ	Сборочный чертеж		
А4			-01.00.00 СБ	Сборочный чертеж		л.л. 2,3
А3			-00.00.00 ТО	Техническое описание		
А3			-00.00.00 ВМ	Ведомость расхода стали		
А3			-00.00.00 РМ	Ведомость расхода материалов		
				Сборочные единицы		
А4		1	1.269.9-3.4-00.01.00	Стойка С-1	2	
А4		2	-00.02.00	фасонка узловая ФУ-1	4	
А4		3	-00.03.00	Фасонка узловая ФУ-2	4	
А4		4	-00.06.00	Муфта стяжная М-1	6	
А4		5	-00.07.00-02	Раскос Р-3	6	
А4		6	-00.07.00-12	Раскос Р-13	6	
				Детали		
А4		7	1.269.9-3.4-00.00.01-01	Шайба ШИ-2	32	
А4		8	-00.00.01-02	Шайба ШИ-3	2	
А4		9	-00.00.02	Палец П-1	12	
				Стандартные изделия		
		10		Болт М20×280 ГОСТ 7798-70*	32	
		11		Гайка М20 ГОСТ 5915-70*	36	
		12		Шплинт 5×40-01 ГОСТ 397-79*	12	

Взам. инв. № | Подп. и дата | Инв. № подл.

Зав. ОСК	Травуш		1.269.9-3.4-03.00.00
Н. контр.	Смуров		СЖВР-8-49
ГИП	Смуров		Стадия: Р; Лист: ; Листов: 1

ЦНИИЭП им. Б.С. МЕЗЕНЦЕВА

Формат А4

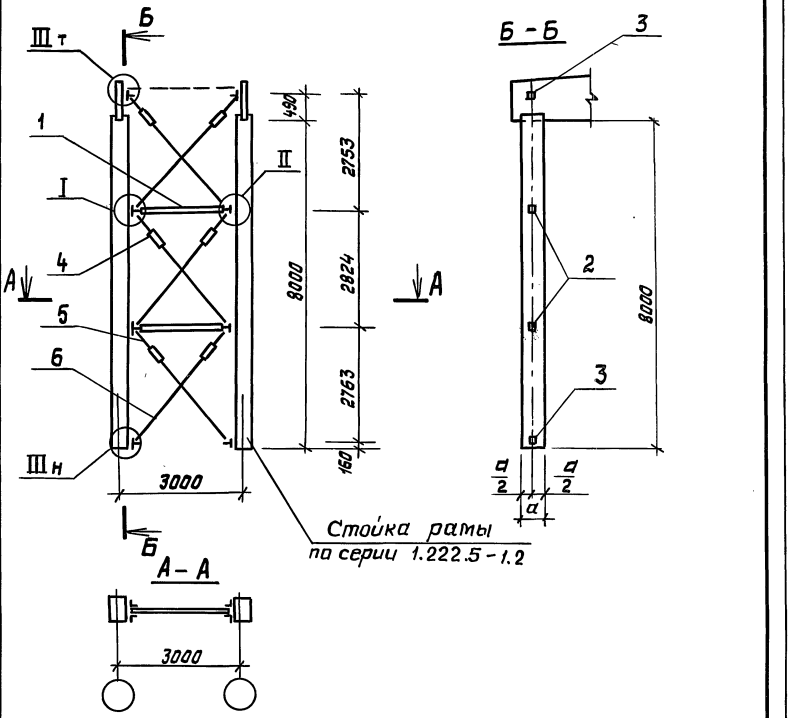

Узлы I, II, III, III н
см. на документе 01.00.00 СБ л.л. 2,3

Взам. инв. № | Подп. и дата | Инв. № подл.

Зав. ОСК	Травуш		1.269.9-3.4-03.00.00 СБ
Н. контр.	Смуров		СЖВР-8-49. Сборочный чертеж
ГИП	Смуров		Стадия: Р; Масса: 172,6; Масштаб: 1:100; Лист: ; Листов: 1

ЦНИИЭП им. Б.С. МЕЗЕНЦЕВА

Формат А4

Формат	Зона	Позиц.	Обозначение	Наименование	Кол.	Примеч.
				Документация		
А4			1.269.9-3.4-04.00.00 СБ	Сборочный чертеж		
А4			-01.00.00 СБ	Сборочный чертеж		лл. 2,3
А3			-00.00.00 ТО	Техническое описание		
А3			-00.00.00 ВМ	Ведомость расхода стали		
А3			-00.00.00 РМ	Ведомость расхода материалов		
				Сборочные единицы		
А4		1	1.269.9-3.4-00.01.00	Стойка С-1	2	
А4		2	-00.02.00	Фасонка узловая ФУ-1	4	
А4		3	-00.03.00	Фасонка узловая ФУ-2	4	
А4		4	-00.06.06	Муфта стяжная М1	6	
А4		5	-00.07.00-02	Раскос Р-3	6	
А4		6	-00.07.00-11	Раскос Р-12	6	
				Детали		
А4		7	1.269.9-3.4-00.00.01-01	Шайба ШИ-2	32	
А4		8	-00.00.01-02	Шайба ШИ-3	2	
А4		9	-00.00.02	Палец П-1	12	
				Стандартные изделия		
		10		Болт М20×280 ГОСТ 7798-70*	32	
		11		Гайка М20 ГОСТ 5915-70*	36	
		12		Шплинт 6×40-Ц01 ГОСТ 397-79*	12	

Инв. № подл. | Подп. и дата | Взам. инв. №

Зав. ОСК	Травуш		
Н. контр.	Смуров		
ГИП	Смуров		

1.269.9-3.4-04.00.00

СЖВР-8-73

Стадия	Лист	Листов
Р		1

ЦНИИЭП им. Б.С. МЕЗЕНЦЕВА

Формат А4

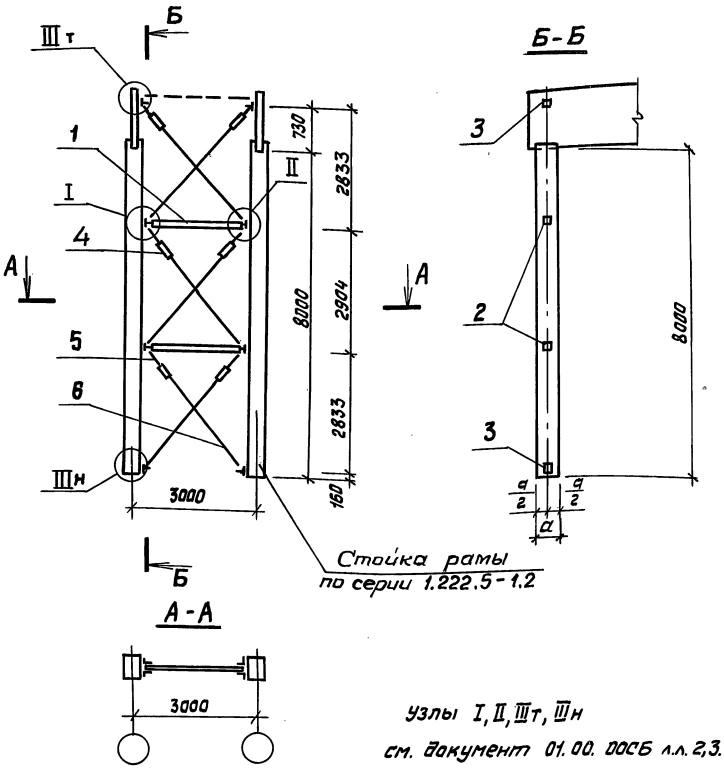

Узлы Ⅰ, Ⅱ, Ⅲт, Ⅲн см. документ 01.00.00СБ лл. 2,3.

Инв. № подл. | Подп. и дата | Взам. инв. №

Зав. ОСК	Травуш		
Н. контр.	Смуров		
ГИП	Смуров		

1.269.9-3.4 04-00.00 СБ

СЖВР-8-73. Сборочный чертеж

Стадия	Масса	Масштаб
Р	173,7	1:100
Лист	Листов 1	

ЦНИИЭП им. Б.С. МЕЗЕНЦЕВА

Формат А4

Формат	Зона	Позиц.	Обозначение	Наименование	Кол.	Примеч.
				Документация		
А4			1.269.9 – 3.4 – 05.00.00 СБ	Сборочный чертеж		
А4			– 01.00.00 СБ	Сборочный чертеж		м 2,3
А3			– 00.00.00 ТО	Техническое описание		
А3			– 00.00.00 ВМ	Ведомость расхода стали		
А3			– 00.00.00 РМ	Ведомость расхода материал.		
				Сборочные единицы		
А4		1	1.269.9-3.4 – 00.01.00	Стойка С-1	2	
А4		2	– 00.02.00	Фасонка узловая ФУ-1	4	
А4		3	– 00.03.00	Фасонка узловая ФУ-2	4	
А4		4	– 00.06.00	Муфта стяжная М-1	6	
А4		5	– 00.07.00-02	Раскос Р-3	6	
А4		6	– 00.07.00-10	Раскос Р-11	6	
				Детали		
А4		7	1.269.9-3.4 – 00.00.01-01	Шайба ШИ-2	32	
А4		8	– 00.00.01-02	Шайба ШИ-3	2	
А4		9	– 00.00.02	Палец П-1	12	
				Стандартные изделия		
		10		Болт М20×280 ГОСТ 7798-70*	32	
		11		Гайка М20 ГОСТ 5915-70*	36	
		12		Шплинт 5×40·01 ГОСТ 397-79*	12	

Взам. инв. № | Подп. и дата | Инв. № подл.

Зав. ОСК	Травуш	
Н. контр.	Смуров	
ГИП	Смуров	

1.269.9 – 3.4-05.00.00

СЖВР-8-110

Стадия	Лист	Листов
Р		1

ЦНИИЭП им. Б.С. МЕЗЕНЦЕВА

Формат А4

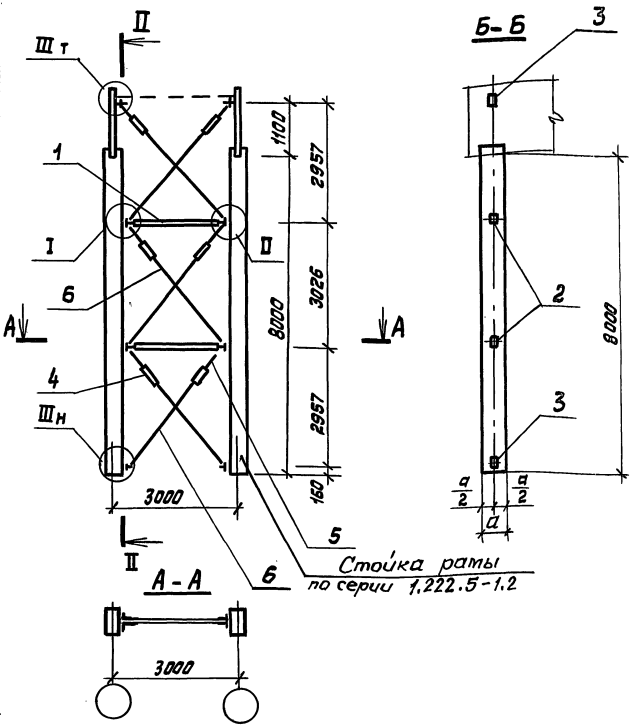

Узлы I, II, Ш т, Ш н см. документ 01.00.00 СБ л.л. 2,3

Взам. инв. № | Подп. и дата | Инв. № подл.

Зав. ОСК	Травуш	
Н. контр.	Смуров	
ГИП	Смуров	

1.269.9 – 3.4-05.00.00 СБ

СЖВР-8-110.
Сборочный чертеж

Стадия	Масса	Масштаб
Р	175,2	1:100
Лист	Листов 1	

ЦНИИЭП им. Б.С. МЕЗЕНЦЕВА

Формат А4

Формат	Зона	Позиц.	Обозначение	Наименование	Кол.	Примеч.
				Документация		
А4			1.269.9-3.4-06.00.00 СБ	Сборочный чертеж		
А4			-01.00.00 СБ	Сборочный чертеж		л.л. 2,3
А4			-00.00.00 ТО	Техническое описание		
А3			-00.00.00 ВМ	Ведомость расхода стали		
А3			-00.00.00 РМ	Ведомость расхода материалов		
				Сборочные единицы		
А4		1	1.269.9-3.4-00.01.00	Стойка С-1	2	
А4		2	-00.02.00	Фасонка узловая ФУ-1	4	
А4		3	-00.03.00	Фасонка узловая ФУ-2	4	
А4		4	-00.06.00-01	Муфта стяжная М-2	6	
А4		5	-00.07.00-01	Раскос Р-2	6	
А4		6	-00.07.00-09	Раскос Р-10	6	
				Детали		
А4		7	1.269.9-3.4-00.00.01-01	Шайба ШИ-2	32	
А4		8	-00.00.01-02	Шайба ШИ-3	2	
А4		9	-00.00.02	Палец П-1	12	
				Стандартные изделия		
		10		Болт М20×280 ГОСТ 7798-70*	32	
		11		Гайка М20 ГОСТ 5915-70*	36	
		12		Шплинт 5×40-001 ГОСТ 397-79*	12	

Взам. инв. № | Подп. и дата | Инв. № подл.

Зав. ОСК	Травуш	
Н. контр.	Смуров	
ГИП	Смуров	

1.269.9-3.4-06.00.00

СЖВР-7-33

Стадия	Лист	Листов
Р		1

ЦНИИЭП им. Б.С. МЕЗЕНЦЕВА

Формат А4

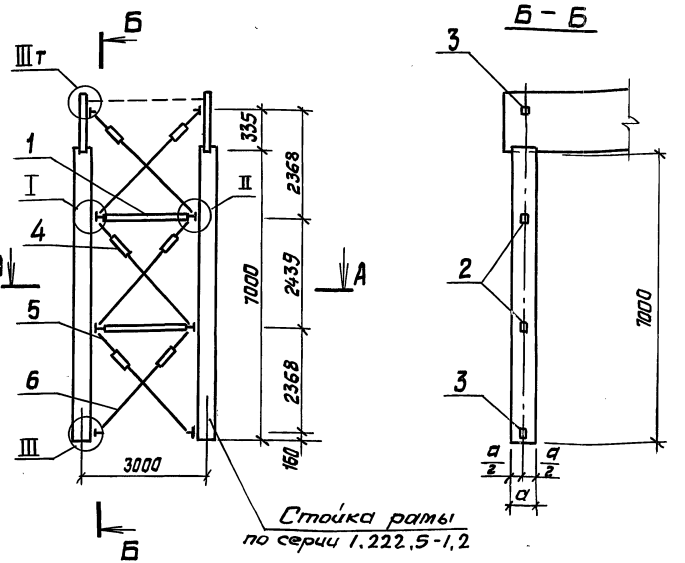

Узлы I, II, IIIт, IIIн см. документ 01.00.00 СБ л.л. 2,3.

Взам. инв. № | Подп. и дата | Инв. № подл.

Зав. ОСК	Травуш	
Н. контр.	Смуров	
ГИП	Смуров	

1.269.9-3.4-06.00.00 СБ

СЖВР-7-33. Сварочный чертеж

Стадия	Масса	Масштаб
Р	155,9	1:100
Лист	Листов 1	

ЦНИИЭП им. Б.С. МЕЗЕНЦЕВА

Формат А4

Формат	Зона	Позиц.	Обозначение	Наименование	Кол.	Примеч.
				Документация		
А4			1.269.9-3.4-07.00.00 СБ	Сборочный чертеж		
А4			-01.00.00 СБ	Сборочный чертеж		л.л. 2,3
А3			-00.00.00 ТО	Техническое описание		
А3			-00.00.00 ВМ	Ведомость расхода стали		
А3			-00.00.00 РМ	Ведомость расхода материалов		
				Сборочные единицы		
А4		1	1.269.9-3.4-00.01.00	Стойка С-1	2	
А4		2	-00.02.00	Фасонка узловая ФУ-1	4	
А4		3	-00.03.00	Фасонка узловая ФУ-2	4	
А4		4	-00.06.00-01	Муфта стяжная М-2	6	
А4		5	-00.07.00-01	Раскос Р-2	6	
А4		6	-00.07.00-08	Раскос Р-9	6	
				Детали		
А4		7	1.269.9-3.4-00.00.01-01	Шайба ШИ-2	32	
А4		8	-00.00.01-02	Шайба ШИ-3	2	
А4		9	-00.00.02	Палец П-1	12	
				Стандартные изделия		
		10				
		11		Болт М20×280 ГОСТ 7798-70*	32	
		12		Гайка М20 ГОСТ 5915-70*	36	
				Шплинт 5×40-01 ГОСТ 397-79*	72	

Взам. инв. № | Подп. и дата | Инв. № подл.

Зав. ОСК	Травуш	
Н. контр.	Смуров	
ГИП	Смуров	

1.269.9-3.4-07.00.00

СЖВР-7-66

Стадия	Лист	Листов
Р		1

ЦНИИЭП им. Б.С. Мезенцева

Формат А4

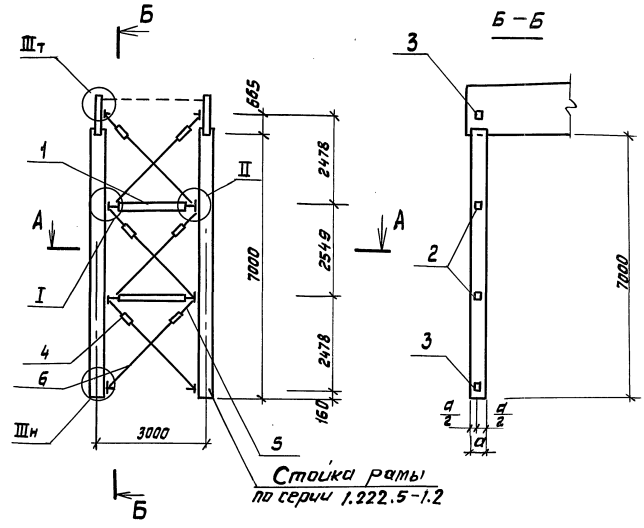

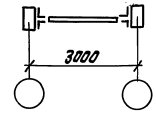

Узлы I, II, Шт, Шн
см. документ 01.00.00 СБ л.л. 2,3

Взам. инв. № | Подп. и дата | Инв. № подл.

Зав. ОСК	Травуш	
Н. контр.	Смуров	
ГИП	Смуров	

1.269.9-3.4-07.00.00 СБ

СЖВР-7-66. Сборочный чертеж

Стадия	Масса	Масштаб
Р	157,0	1:100
Лист	Листов 1	

ЦНИИЭП им. Б.С. Мезенцева

Формат А4

Формат	Зона	Позиц.	Обозначение	Наименование	Кол.	Примеч.
				Документация		
А4			1.269.9-3.4-08.00.00 СБ	Сборочный чертеж		
А4			-01.00.00 СБ	Сборочный чертеж		л.л. 2,3
А3			-00.00.00 ТО	Техническое описание		
А3			-00.00.00 ВМ	Ведомость расхода стали		
А3			-00.00.00 РМ	Ведомость расхода материалов		
				Сборочные единицы		
А4		1	1.269.9-3.4-00.01.00-01	Стойка С-2	1	
А4		2	-00.04.00	Фасонка узловая Ф-3	2	
А4		3	-00.05.00	Фасонка узловая Ф-4	4	
А4		4	-00.06.00-02	Муфта стяжная М-3	4	
А4		5	-00.07.00	Раскос Р-1	4	
А4		6	-00.07.00-07	Раскос Р-8	4	
				Детали		
А4		7	1.269.9-3.4-00.00.01	Шайба ШИ-1	24	
А4		8	-00.00.01-02	Шайба ШИ-3	1	
А4		9	-00.00.02-01	Палец П-2	8	
				Стандартные изделия		
		10		Болт М16×280 ГОСТ 7798-70*	24	
		13		Гайка М16 ГОСТ 5915-70*	24	
		11		Гайка М20 ГОСТ 5915-70*	2	
		12		Шплинт 5×40-001 ГОСТ 397-79*	8	

Взам. инв. №

Подп. и дата

Инв. № подл.

Зав. ОСК	Травуш	
Н.контр.	Смуров	
ГИП	Смуров	

1.269.9-3.4-08.00.00

СЖВР-6-33

Стадия	Лист	Листов
Р		1

ЦНИИЭП им. Б.С. МЕЗЕНЦЕВА

Формат А4

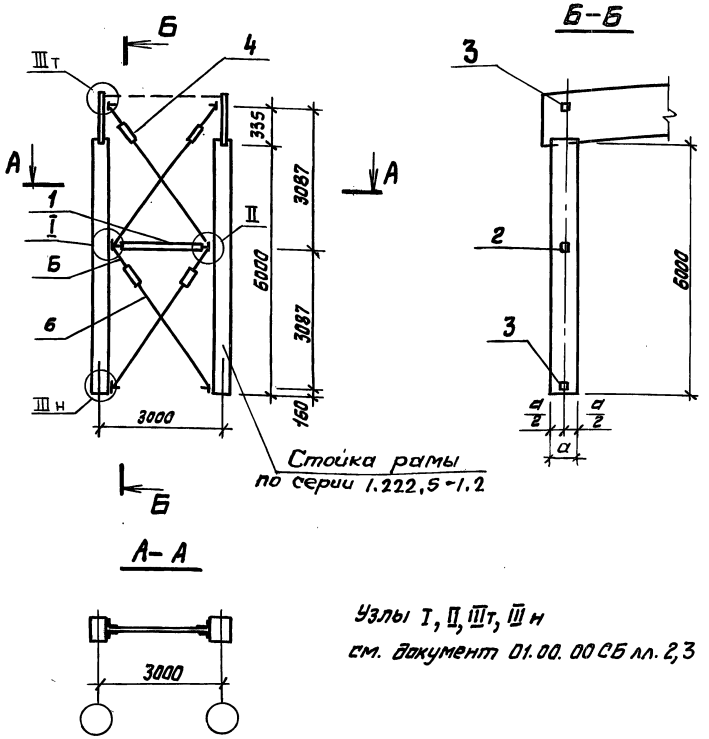

Узлы I, II, III т, III н
см. документ 01.00.00 СБ лл. 2,3

Взам. инв. №

Подп. и дата

Инв. № подл.

Зав. ОСК	Травуш	
Н.контр.	Смуров	
ГИП	Смуров	

1.269.9-3.4-08.00.00 СБ

СЖВР-6-33.
Сборочный чертеж

Стадия	Масса	Масштаб
Р	76,8	1:100

Лист	Листов 1

ЦНИИЭП им. Б.С. МЕЗЕНЦЕВА

20271 27

Формат А4

Формат	Зона	Позиц.	Обозначение	Наименование	Кол.	Примеч.
				Документация		
А4			1.269.9-3.4-09.00.00 СБ	Сборочный чертеж		
А4			-01.00.00 СБ	Сборочный чертеж		л.л. 2,3
А3			-00.00.00 ТО	Техническое описание		
А3			-00.00.00 ВМ	Ведомость расхода стали		
А3			-00.00.00 РМ	Ведомость расхода материалов		
				Сборочные единицы		
А4		1	1.269.9-3.4-00.01.00	Стойка С-1	1	
А4		2	-00.04.00	Фасонка узловая ФУ-3	2	
А4		3	-00.05.00	Фасонка узловая ФУ-4	4	
А4		4	-00.06.00-02	Муфта стяжная М-3	4	
А4		5	-00.07.00	Раскос Р-1	4	
А4		6	-00.07.00-05	Раскос Р-6	4	
				Детали		
А4		7	1.269.9-3.4-00.00.01	Шайба ШИ-1	24	
А4		8	-00.00.01-02	Шайба ШИ-3	1	
А4		9	-00.00.02-01	Палец П-2	8	
				Стандартные изделия		
		10		Болт М16×280 ГОСТ 7798-70*	24	
		13		Гайка М16 ГОСТ 5915-70*	24	
		11		Гайка М20 ГОСТ 5915-70*	2	
		12		Шплинт 4×50-01 ГОСТ 397-79*	8	

Инв.№ подл. | Подп. и дата | Взам. инв.№

Зав. ОСК	Травуш		1.269.9-3.4-09.00.00
Н. контр.	Смуров		СЖВР-6-53
ГИП	Смуров		Стадия: Р; Лист; Листов: 1
			ЦНИИЭП им. Б.С. МЕЗЕНЦЕВА

Формат А4

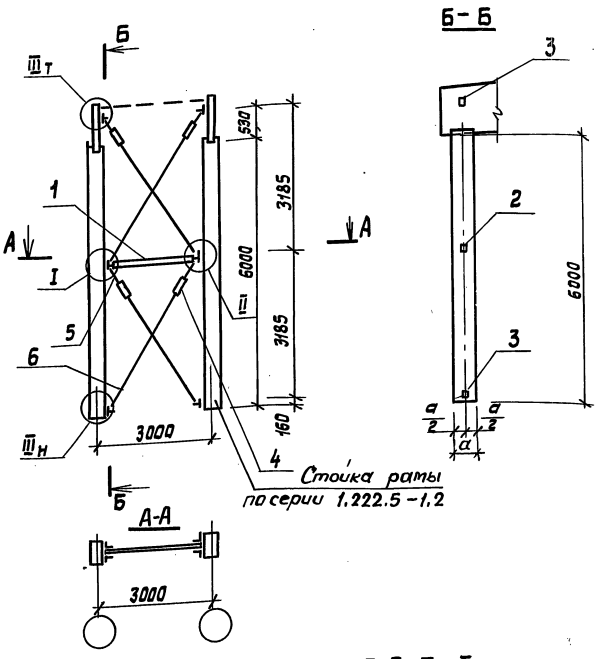

узлы I, II, III т, III н
см. документ 01.00.00 СБ л.л. 2,3.

Инв.№ подл. | Подп. и дата | Взам. инв.№

Зав. ОСК	Травуш		1.269.9-3.4-09.00.00 СБ
Н. контр.	Смуров		СЖВР-6-53. Сборочный чертеж
ГИП	Смуров		Стадия: Р; Масса: 77,3; Масштаб: 1:100; Лист 1; Листов 1
			ЦНИИЭП им. Б.С. МЕЗЕНЦЕВА

Формат А4

Формат	Зона	Позиц.	Обозначение	Наименование	Кол.	Примеч.
				Документация		
А4			1.269.9-3.4-10.00.00 СБ	Сборочный чертеж		
А4			-01.00.00 СБ	Сборочный чертеж		лл. 2,3
А3			-00.00.00 ТО	Техническое описание		
А3			-00.00.00 ВМ	Ведомость расхода стали		
А3			-00.00.00 РМ	Ведомость расхода материалов		
				Сборочные единицы		
А4		1	1.269.9-3.4-00.01.00	Стойка С-1	1	
А4		2	-00.04.00	Фасонка узловая ФУ-3	2	
А4		3	-00.05.00	Фасонка узловая ФУ-4	4	
А4		4	-00.06.00-02	Муфта стяжная М-3	4	
А4		5	-00.07.00	Раскос Р-1	4	
А4		6	-00.07.00-06	Раскос Р-7	4	
				Детали		
А4		7	1.269.9-3.4-00.00.01	Шайба ШИ-1	24	
А4		8	-00.00.01-02	Шайба ШИ-3	1	
А4		9	-00.00.02-01	Палец П-2	8	
				Стандартные изделия		
		10		Болт М16×280 ГОСТ 7798-70*	24	
		13		Гайка М16 ГОСТ 5915-70*	24	
		11		Гайка М20 ГОСТ 5915-70*	2	
		12		Шплинт 5×40-001 ГОСТ 397-79*	8	

Взам. инв. №

Подпись и дата

Инв. № подл.

		1.269.9-3.4-10.00.00	
Зав. отд.	Травуш	СЖВР-6	Стадия: Р; Лист; Листов: 1
Н. контр.	Смуров		ЦНИИЭП им. Б.С. МЕЗЕНЦЕВА
ГИП	Смуров		

Формат А4

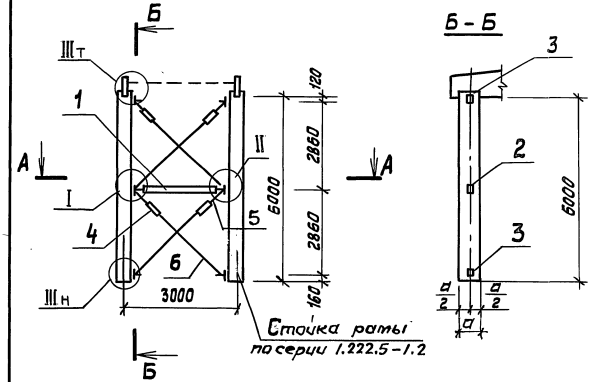

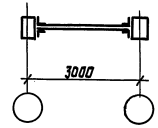

Узлы I, II, IIIт, IIIн см. документ 01.00.00 СБ л.л. 2.3.

Взам. инв. №

Подпись и дата

Инв. № подл.

		1.269.9-3.4-10.00.00 СБ	
Зав. отд.	Травуш	СЖВС-6. Сборочный чертеж	Стадия: Р; Масса: 75,8; Масштаб: 1:100
Н. контр.	Смуров		Лист; Листов 1
ГИП	Смуров		ЦНИИЭП им. Б.С. МЕЗЕНЦЕВА

Формат А4

Формат	Зона	Позиц.	Обозначение	Наименование	Кол.	Примеч.
				Документация		
А4			1.269.9-3.4-11.00.00 СБ	Сборочный чертеж		
А4			-01.00.00 СБ	Сборочный чертеж		л. л. 2,3
А3			-00.00.00 ТО	Техническое описание		
А3			-00.00.00 ВМ	Ведомость расхода стали		
А3			-00.00.00 РМ	Ведомость расхода материал.		
				Сборочные единицы		
А4		1	1.269.9-3.4-00.01.00	Стойка С-1	1	
А4		2	-00.04.00	фасонка узловая ФУ-3	2	
А4		3	-00.05.00	фасонка узловая ФУ-4	4	
А4		4	-00.06.00-02	Муфта стяжная М-3	4	
А4		5	-00.07.00	Раскос Р-1	4	
А4		6	-00.07.00	Раскос Р-5	4	
				Детали		
А4		7	1.269.9-3.4-00.00.01	Шайба ШИ-1	24	
А4		8	-00.00.01-02	Шайба ШИ-3	1	
А4		9	-00.00.02-01	Палец П-2	8	
				Стандартные изделия		
		10		Болт М16×280 ГОСТ 7798-70	24	
		13		Гайка М16 ГОСТ 5915-70*	24	
		11		Гайка М20 ГОСТ 5915-70	2	
		12		Шплинт 5×40-001 ГОСТ 397-79*	8	

Инв. № подл. | Подп. и дата | Взам. инв. №

Зав. ОСК	Трофуш	
Н. контр.	Смуров	
ГИП	Смуров	

1.269.9-3.4-11.00.00

СЖВР-5-33

Стадия	Лист	Листов
Р		1

ЦНИИЭП им. Б.С. МЕЗЕНЦЕВА

Формат А4

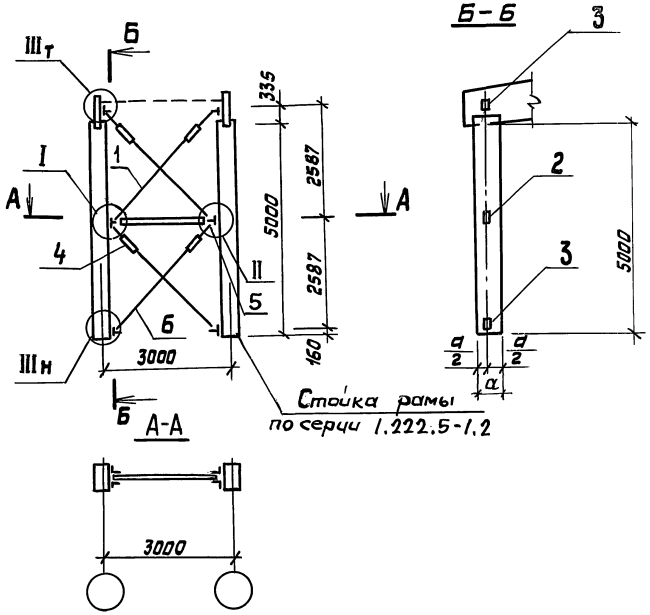

Узлы I, II, IIIт, IIIн см. документ 01.00.00 СБ л. л. 2,3.

Зав. ОСК	Трофуш	
Н. контр.	Смуров	
ГИП	Смуров	

1.269.9-3.4-11.00.00 СБ

СЖВР-5-33. Сборочный чертеж

Стадия	Масса	Масштаб
Р	714,6	1:100
Лист	Листов 1	

ЦНИИЭП им. Б.С. МЕЗЕНЦЕВА

Формат А4

Формат	Зона	Позиц.	Обозначение	Наименование	Кол.	Примеч.
				Документация		
А4			1.269.9-3.4-12.00.00 СБ	Сборочный чертеж		
А4			-01.00.00 СБ	Сборочный чертеж		л.л. 2,3
А3			-00.00.00 ТО	Техническое описание		
А3			-00.00.00 ВМ	Ведомость расхода стали		
А3			-00.00.00 РМ	Ведомость расхода материал.		
				Сборочные единицы		
А4		1	1.269.9-3.4-00.01.00-01	Стойка С-2	1	
А4		2	-00.04.00	Фасонка узловая ФУ-3	2	
А4		3	-00.05.00	Фасонка узловая ФУ-4	4	
А4		4	-00.06.00-02	Муфта стяжная М-3	4	
А4		5	-00.07.00	Раскос Р-1	4	
А4		6	-00.07.00-03	Раскос Р-4	4	
				Детали		
А4		7	1.269.9-3.4-00.00.01	Шайба ШИ-1	24	
А4		8	-00.00.01-02	Шайба ШИ-3	1	
А4		9	-00.00.02-01	Палец П-2	8	
				Стандартные изделия		
		10		Болт М16×280 ГОСТ 7798-70*	24	
		13		Гайка М16 ГОСТ 5915-70*	24	
		11		Гайка М20 ГОСТ 5915-70*	2	
		12		Шплинт 5×40-001 ГОСТ 397-79*	8	

Инв. № подл. | Подп. и дата | Взам. инв. №

		1.269.9-3.4-12.00.00	
Зав. отд.	Травуш	СЖВР-5	Стадия: Р; Лист; Листов
Н. контр.	Смуров		ЦНИИЭП им. Б.С. МЕЗЕНЦЕВА
ГИП	Смуров		

Формат А4

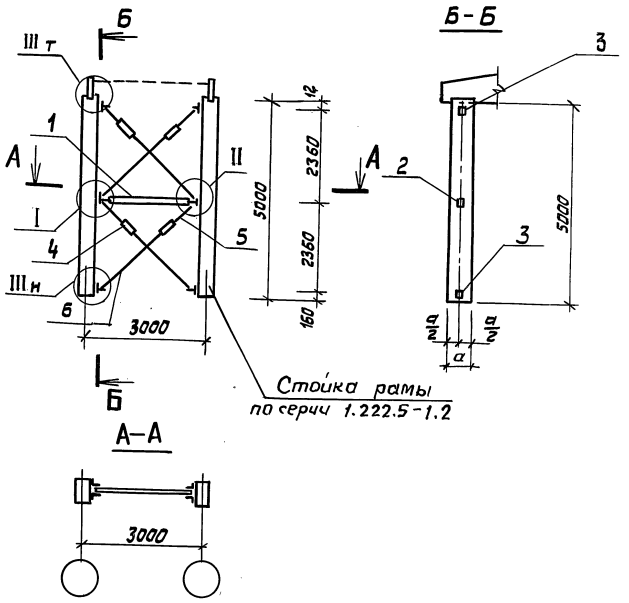

Узлы I, II, IIIт, IIIн
см. документ 01.00.00 СБ л.л. 2,3

Инв. № подл. | Подп. и дата | Взам. инв. №

		1.269.9-3.4-12.00.00 СБ	
Зав. отд.	Травуш	СЖВС-5. Сборочный чертеж	Стадия: Р; Масса: 73,6; Масштаб: 1:100
Н. контр.	Смуров		Лист; Листов 1
ГИП	Смуров		ЦНИИЭП им. Б.С. МЕЗЕНЦЕВА

Формат А4

Марка	ГОСТ 8509-72		ГОСТ 19903-74		ГОСТ 2590-71*						ГОСТ 8732-78*			ГОСТ 2591-71*			ГОСТ 7798-70*		ГОСТ 5915-70*		ГОСТ 397-79	Всего
	Сталь круглая ф										Труба			Сталь квадратная			Болт		Гайка		Шплинт	
	L 70×7	L 63×6	δ=6	δ=8	16	20	22	28	32	36	50×4,5	50×3,5	45×4	10	12	14	М16×280	М20×280	М16	М20	5×40	
СЖВР-9-110	26,1		8,6	1,5		1,0	72,5		4,8	2,4	25,6		4,8			5,5		24,4		2,3	0,1	179,6
СЖВР-9-73	26,1		8,6	1,5		1,0	70,8		4,8	2,4	25,6		4,8			5,5		24,4		2,3	0,1	177,9
СЖВР-8-110	26,1		8,6	1,5		1,0	68,1		4,8	2,4	25,6		4,8			5,5		24,4		2,3	0,1	175,2
СЖВР-8-73	26,1		8,6	1,5		1,0	66,6		4,8	2,4	25,6		4,8			5,5		24,4		2,3	0,1	173,7
СЖВР-8-49	26,1		8,6	1,5		1,0	65,5		4,8	2,4	25,6		4,8			5,5		24,4		2,3	0,1	172,6
СЖВР-7-66	26,1		8,6	1,5		52,4			4,8	2,4	25,6		4,8		4,0			24,4		2,3	0,1	157,0
СЖВР-7-33	26,1		8,6	1,5		51,3			4,8	2,4	25,6		4,8		4,0			24,4		2,3	0,1	155,9
СЖВР-6-53		13,2	6,1	0,7	25,1	0,5		2,4	1,6			10,1	3,2	1,9			11,5		0,9		0,1	77,3
СЖВР-6-33		13,2	6,1	0,7	24,6	0,5		2,4	1,6			10,1	3,2	1,9			11,5		0,9		0,1	76,8
СЖВС-6		13,2	6,1	0,7	23,6	0,5		2,4	1,6			10,1	3,2	1,9			11,5		0,9		0,1	75,8
СЖВР-5-33		13,2	6,1	0,7	22,4	0,5		2,4	1,6			10,1	3,2	1,9			11,5		0,9		0,1	74,6
СЖВС-5		13,2	6,1	0,7	21,4	0,5		2,4	1,6			10,1	3,2	1,9			11,5		0,9		0,1	73,6

Инв. № подл. | Подп. и дата | Взам. инв. №

Зав. ОСК	Травуш		
Н. контр.	Смуров		
ГИП	Смуров		
Ст. инж.	Шашина		

1.269.9-3.4-00.00.00 РС

Ведомость расхода стали

Стадия	Лист	Листов
Р		1

ЦНИИЭП им. Б.С. МЕЗЕНЦЕВА

Формат А3

Наименование материала и единица измерения	Код		Количество на марку, код изделия											
	Материала	Ед. измер.	СНВР-9-110	СНВР-9-73	СНВР-8-110	СНВР-8-73	СНВР-8-49	СНВР-7-66	СНВР-7-33	СНВР-6-53	СНВР-6-33	СНВС-6	СНВР-5-33	СНВС-5
Сталь сортовая конструкционная углеродистая, кг	095030	116	112,3	110,6	107,9	106,4	105,3	89,7	88,6	44,7	44,2	43,2	42,0	41,0
Сталь толстолистовая (толстолистовой прокат от 4мм), кг	090205	116	10,1	10,1	10,1	10,1	10,1	10,1	10,1	6,8	6,8	6,8	6,8	6,8
Трубы стальные горячедеформированные гладкие (кроме нарезных), кг	131000	116	30,4	30,4	30,4	30,4	30,4	30,4	30,4	13,3	13,3	13,3	13,3	13,3
Изделия крепежные (всего), кг	128001	116	26,8	26,8	26,8	26,8	26,8	26,8	26,8	12,5	12,5	12,5	12,5	12,5

Инв. № подл. | Подп. и дата | Взам. инв. №

gost.e-ecolog.ru

Зав. ОСК	Травуш		1.269.9-3.4-00.00 РМ
Н.контр.	Смуров		Ведомость расхода материалов
РИП	Смуров		Стадия Р; Лист; Листов 1
			ЦНИИЭП им. Б.С. МЕЗЕНЦЕВА