ТИПОВЫЕ КОНСТРУКЦИИ, ИЗДЕЛИЯ И УЗЛЫ
ЗДАНИЙ И СООРУЖЕНИЙ

СЕРИЯ 1.269.9-3

СВЯЗИ ЖЕСТКОСТИ ДЛЯ ПОКРЫТИЙ ОБЩЕСТВЕННЫХ ЗДАНИЙ

ВЫПУСК 1

СВЯЗИ ДЛЯ ПОКРЫТИЙ ПО ПРЯМОЛИНЕЙНЫМ НЕСУЩИМ КОНСТРУКЦИЯМ ПРОЛЕТОМ ДО 24 м С ШАГОМ 3 м

РАБОЧИЕ ЧЕРТЕЖИ

18339
ЦЕНА

gost.e-ecolog.ru

ТИПОВЫЕ КОНСТРУКЦИИ, ИЗДЕЛИЯ И УЗЛЫ
ЗДАНИЙ И СООРУЖЕНИЙ

СЕРИЯ 1.269.9-3

СВЯЗИ ЖЕСТКОСТИ ДЛЯ ПОКРЫТИЙ ОБЩЕСТВЕННЫХ ЗДАНИЙ

ВЫПУСК 1

СВЯЗИ ДЛЯ ПОКРЫТИЙ ПО ПРЯМОЛИНЕЙНЫМ НЕСУЩИМ КОНСТРУКЦИЯМ ПРОЛЕТОМ ДО 24 м С ШАГОМ 3 м

РАБОЧИЕ ЧЕРТЕЖИ

РАЗРАБОТАНЫ
ЦНИИЭП им. Б.С. Мезенцева

Главный инженер института — М. Глинкин
Заведующий отделом строительных конструкций, д.т.н. — В. Травуш
Главный инженер проекта — В. Миронович

УТВЕРЖДЕНЫ
Государственным Комитетом по гражданскому строительству и архитектуре при Госстрое СССР

Приказом № 269 от 13 октября 1982 г.
введены в действие
с 01.12.82 г.

Содержание

Обозначение	Наименование	Стр.
1.269.3-31.00.00.00.ОТО	Техническое описание	5-10
01.00.00.0	СЖСОМ-15-1/4	11
01.00.00.0СБ	СЖСОМ-15-1/4. Сборочный чертеж	11-12
02.00.00.0	СЖСОМ-18-1/4	13
02.00.00.0СБ	СЖСОМ-18-1/4. Сборочный чертеж	13
01.15.01.0	Стяжная муфта	14
01.15.01.0СБ	Стяжная муфта. Сборочный чертеж	15
0.01.00.0	Стойка С-1	15
01.02.00.0	Узловая фасонка УФ-1	16
17.16.01.2	Стержень	16
01.03.00.0	Узловая фасонка УФ-2	17
01.00.00.1	Шайба	17
01.04.00.0	Узловая фасонка УФ-3	18
03.07.00.0	Узловая фасонка УФ-6	18
01.02.00.1	База	19
01.03.00.1	База	19
01.02.00.2	Опорный уголок	20
01.15.01.1	Корпус муфты	20
01.02.004	Палец	21
17.16.01.1	Штырь нарезной	21
03.00.00.0	СЖСОМ-21-1/4	22
03.00.00.0СБ	СЖСОМ-21-1/4. Сборочный чертеж	22-23
04.00.00.0	СЖСОМ-24-1/4	24
04.00.00.0СБ	СЖСОМ-24-1/4. Сборочный чертеж	24
03.05.00.0	Узловая фасонка УФ-4	25
03.06.00.0	Узловая фасонка УФ-5	25
03.05.00.1	База	26
03.06.00.1	База	26
01.15.01.2	Гайка муфты	27
17.09.00.1	Опорный уголок	27
01.15.00.0	Раскос	28-30
17.16.00.0	Раскос /лист 5/	30
01.15.00.0СБ	Раскос. Сборочный чертеж	31
01.15.00.2	Серьга	31
01.15.00.1	Тяж	32-33
01.15.00.1СБ	Тяж. Сборочный чертеж	33
17.16.01.0	Штырь	34
17.16.01.0СБ	Штырь. Сборочный чертеж	34

Инв. № подл. | Подпись и дата | Взам. инв. №

Формат А3

Обозначение	Наименование	стр.
1.2699-3.4.05.00.00.0	СНОМ-15-1/20	35
05.00.00.0СБ	СНОМ-15-1/20. Сборочный чертеж	35
06.00.00.0	СНОМ-18-1/20	36
06.00.00.0СБ	СНОМ-18-1/20. Сборочный чертеж	36
07.00.00.0	СНОМ-21-1/20	37
07.00.00.0СБ	СНОМ-21-1/20. Сборочный чертеж	37
08.00.00.0	СНОМ-24-1/20	38
08.00.00.0СБ	СНОМ-24-1/20. Сборочный чертеж	38
09.00.00.0	СНДМ-15-1/4	39
09.00.00.0СБ	СНДМ-15-1/4. Сборочный чертеж	39
10.00.00.0	СНДМ-15-1/4	40
10.00.00.0СБ	СНДМ-18-1/4. Сборочный чертеж	40
11.00.00.0	СНДМ-21-1/4	41
11.00.00.0СБ	СНДМ-21-1/4. Сборочный чертеж	41
12.00.00.0	СНДМ-24-1/4	42
12.00.00.0СБ	СНДМ 24-1/4. Сборочный чертеж	42
13.00.00.0	СНДМ 15-1/20	43
13.00.00.0СБ	СНДМ-15-1/20. Сборочный чертеж	43
14.00.00.0	СНДМ-18-1/20	44
14.00.00.0СБ	СНДМ-18-1/20. Сборочный чертеж	44
15.00.00.0	СНДМ-21-1/20	45
15.00.00.0СБ	СНДМ-21-1/20. Сборочный чертеж	45
16.00.00.0	СНДМ-24-1/20	46
16.00.00.0СБ	СНДМ-24-1/20. Сборочный чертеж	46
17.00.00.0	СНОД-15-1/4	47
17.00.00.0СБ	СНОД-15-1/4. Сборочный чертеж	47-48
17.11.00.0	Узловая фасонка УФ10	49
17.11.00.2	Опорный уголок	49
17.12.00.0	Узловая фасонка УФ11	50
17.13.00.0	Узловая фасонка УФ12	50
17.14.00.0	Узловая фасонка УФ13	51
17.12.00.1	База	51
17.11.00.1	База	52
18.10.00.0	Узловая фасонка УФ9	52
17.16.00.0	Раскос	53-54
17.16.00.0СБ	Раскос. Сборочный чертеж	55
17.16.00.1	Брус	55
18.00.00.0	СНОД-18-1/4	56
18.00.00.0СБ	СНОД-18-1/4. Сборочный чертеж	56-57

Инв. № подл. | Подпись и дата | Взам. инв. №

Обозначение	Наименование	стр
1.269.9-3.1-18.08.00.0	Узловая фасонка УФ-7	58
18.08.00.0	Узловая фасонка УФ-8	58
18.08.002	Опорный уголок	59
17.12.00.2	Опорный уголок	59
19.00.00.0	СНОД-21-1/4	60
19.00.00.0СБ	СНОД-21-1/4. Сборочный чертеж	60
20.00.00.0	СНОД-24-1/4	61
20.00.00.0СБ	СНОД-24-1/4. Сборочный чертеж	61
21.00.00.0	СНОД-15-1/20	62
21.00.00.0СБ	СНОД-15-1/20. Сборочный чертеж	62
22.00.00.0	СНОД-18-1/20	63
22.00.00.0СБ	СНОД-18-1/20. Сборочный чертеж	63
23.00.00.0	СНОД-21-1/20	64
23.00.00.0СБ	СНОД-21-1/20. Сборочный чертеж	64
24.00.00.0	СНОД-24-1/20	65
24.00.00.0СБ	СНОД-24-1/20. Сборочный чертеж	65
25.00.00.0	СНДД-15-1/4	66
25.00.00.0СБ	СНДД-15-1/4. Сборочный чертеж	66
26.00.00.0	СНДД-18-1/4	67
26.00.00.0СБ	СНДД-18-1/4. Сборочный чертеж	67

Обозначение	Наименование	стр.
27.00.00.0	СНДД-21-1/4	68
27.00.00.0СБ	СНДД-21-1/4. Сборочный чертеж	68
28.00.00.0	СНДД-24-1/4	69
28.00.00.0СБ	СНДД-24-1/4. Сборочный чертеж	69
29.00.00.0	СНДД-15-1/20	70
29.00.00.0СБ	СНДД-15-1/20. Сборочный чертеж	70
30.00.00.0	СНДД-18-1/20	71
30.00.00.0СБ	СНДД-18-1/20. Сборочный чертеж	71
31.00.00.0	СНДД-21-1/20	72
31.00.00.0СБ	СНДД-21-1/20. Сборочный чертеж	72
32.00.00.0	СНДД-24-1/20	73
32.00.00.0СБ	СНДД-24-1/20. Сборочный чертеж	73
00.00.00.0ВРМ	Ведомость расхода материалов	74-75

Инв. № подл. | Подпись и дата | Взам. инв. №

Формат А3

1. Общая часть

1.1 Настоящий выпуск содержит рабочие чертежи связей жесткости по балкам и рамам пролетом 15, 18, 21 и 24 м с уклоном кровли $i=\frac{1}{4}$ и $i=\frac{1}{20}$ для залов с размерами в плане 15×24м, 18×30м, 18×36м, 21×30м, 21×36м, 24×42м; кровли могут быть односкатные и двускатные.

1.2 Связи жесткости предназначены для восприятия горизонтальной нагрузки, действующей вдоль здания (перпендикулярно несущим конструкциям) и передачи ее на фундаменты.

1.3 Горизонтальная нагрузка включает в себя ветровую нагрузку P_w и горизонтальные усилия $P_в$, возникающие от вертикальной нагрузки на несущие конструкции вследствие неточности их изготовления и монтажа.

1.4 Связи жесткости разработаны для скоростного напора ветра местности типа А (45 кгс/м²) и веса снегового покрова 150 кгс/м².

2. Принцип устройства и конструкция связей жесткости.

2.1 Связевая система состоит из поперечных связевых ферм, располагаемых в плоскости покрытия и продольных связей в виде элементов покрытия (панелей, прогонов) соединяющих связевые фермы.

2.2 Поперечные связевые фермы, образуемые из деревоклееных несущих конструкций (балок, рам) и попарно соединяющей их стальной решетки из растянутых раскосов и сжатых стоек (распорок) или сжато-растянутых деревянных раскосов в дальнейшем называются „связи жесткости". В настоящем выпуске разработаны только решетки связевых ферм.

2.3 Присоединение стальной решетки к поясам (балкам или рамам) выполняется через присоединенные болтами узловые фасонки, к которым для крепления раскосов приварены штыри, а для стоек-коробочка из двух уголков с вертикальной прорезью. Натяжение раскосов в проектное положение выполняется стяжными муфтами. Все стальные элементы выполняются из стали марки ВСт3 кп2 ГОСТ 380-71.* Деревянные сжато-растянутые раскосы имеют вклееные на эпоксидной смоле штыри, которые вкладываются в прорези в уголках, приваренных к полосе и с обеих сторон затягиваются гайками в проектное положение после регулировки. Деревянные связи выполняются из древесины хвойных пород II категории по ГОСТ 8486-66** с влажностью 8÷12%.

3 Расчет и конструирование

3.1. Усилия в элементах связевой фермы определяются, как в простой однопролетной ферме пролетом L (пролет зала), нагруженной силами $P_i = P_в + P_w$.

Усилия $P_в$ от неточности монтажа и изготовления для балок и рам определяются по формуле

$$P_в = 0.03\,\frac{n+1}{2t}\cdot q_в \text{ кгс/м, где}$$

n – число перекрывающих зал несущих конструкций;

t – числа связевых ферм;

$q_в$ – расчетная вертикальная нагрузка на 1пм проекции несущей конструкции кгс/м.

3.2 Рамы и балки, являющиеся поясами связевой фермы, находятся под воздействием дополнительных сил S_i, вызывающих продольные сжимающие или растягивающие усилия; в определенных случаях могут возникнуть небольшие изгибающие моменты, действующие из плоскости несущих конструкций вследствие

Инв. № подл. | Подпись и дата | Взам. инв. №

		1.269.9-31-00.00.00 ОТО	
Зав. ОСК	Травуш		
Гл. инж. ОСК	Мироновичь	Техническое описание	Стадия: Р; Лист: 1; Листов: 8
ГИП	Мироновичь		ЦНИИЭП им. В.С. Мезенцева
Разраб.	Смуров		

18339 6

Формат А3

эксцентричного приложения сил S_i. Эти дополнительные нормальные силы и изгибающие моменты не учитываются, так как при учете ветровой нагрузки расчетные сопротивления древесины повышаются на 20%.

3.3 Узловая нагрузка P_i на связевые фермы получается путем умножения погонных нагрузок на длину горизонтальной проекции панели фермы. На эти узловые нагрузки рассчитываются развертки ферм.

4. Особенности устройства связевых ферм по гнутоклееным рамам.

Расположение гнутоклееных рам в плане зала такое же, как и у балок. Обычно для устройства кровли ригель и стойка рамы наращиваются прямолинейными элементами для укладки типовых панелей покрытия. Связевые фермы по этим рамам состоят из двух частей:

а) поперечной – в плоскости покрытия

б) продольной – в плоскости стены между стойками рам

Поперечные связевые фермы принимаются как для двускатных балок.

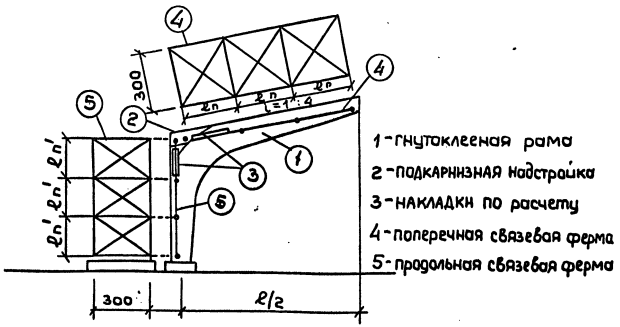

1 – гнутоклееная рама
2 – подкарнизная надстройка
3 – накладки по расчету
4 – поперечная связевая ферма
5 – продольная связевая ферма

Схема связевых ферм по гнутоклееным рамам.

5. Рекомендации по изготовлению и монтажу.

5.1 Балки или рамы, входящие в состав связей жесткости должны поставляться заводом изготовителем с укрепленными на них узловыми фасонками, а также с комплектом раскосов, стоек и присоединяющих болтов с шайбами и гайками.

5.2 Монтаж связей жесткости рекомендуется выполнять в следующем порядке:

а) Несущие деревоклееные конструкции устанавливаются в проектное положение и закрепляются на опорах.

б) устанавливаются стойки (распорки) связей жесткости, при помощи гаек приводятся в проектное положение с одновременным контролем прямолинейности клееных конструкций в плане и их параллельности.

в) При помощи муфт раскосы натягиваются с одновременным контролем прямолинейности элементов в плане

5.3 Все элементы связей жесткости окрасить масляной краской за 2 раза или покрыть лаком. Лаки марок ПФ-170, ПФ-171 ГОСТ 18374-79 и эмали марок ХВ-110, ХВ-113 ГОСТ 15907-70* наносятся на предварительно огрунтованную поверхность грунтом марки ГФ-020 в соответствии с указаниями СНиП II-28-73* „Защита строительных конструкций от коррозии (дополнение)."

6. Маркировка

связям присвоены марки, состоящие из буквенных и цифровых индексов. Пример маркировки:

СЖОМ-18-$\frac{1}{4}$ – связь жесткости односкатная металлическая, пролетом 18 м, с уклоном $\frac{1}{4}$.

СЖДД-15-$\frac{20}{1}$ – связь жесткости двускатная деревянная пролетом 15 м, с уклоном $\frac{1}{20}$

Инв. № подл. | Подпись и дата | Взам. инв. №

Номенклатура связей жесткости

NN п/п.	Марка	Эскиз	Расход материалов: Сталь кг	Расход материалов: Древес. м3	Масса кг
1	СЖОМ-15-1/4	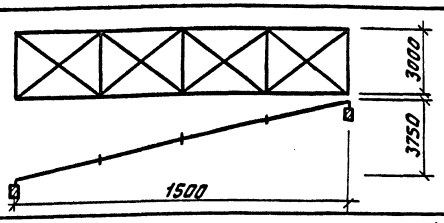	210,8		211
2	СЖОМ-18-1/4	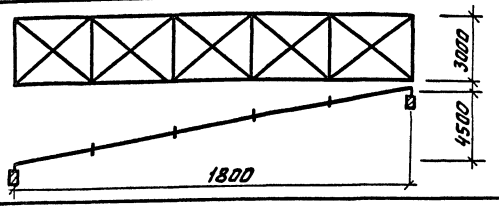	272,8		273
3	СЖОМ-21-1/4	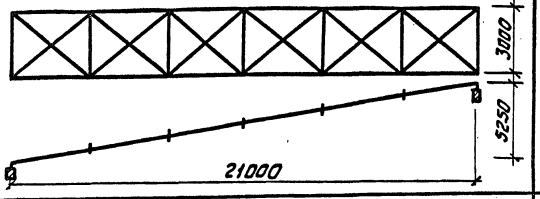	390,9		391
4	СЖОМ-24-1/4	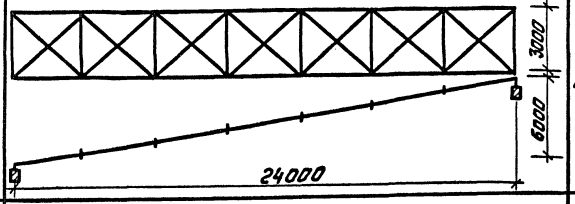	477,3		478
5	СЖДМ-15-1/4	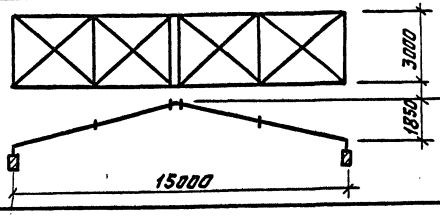	236,6		237
6	СЖДМ-18-1/4	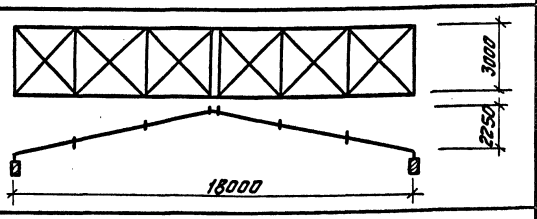	336,3		337
7	СЖДМ-21-1/4	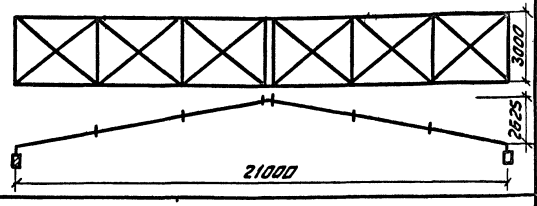	421,7		422
8	СЖДМ-24-1/4	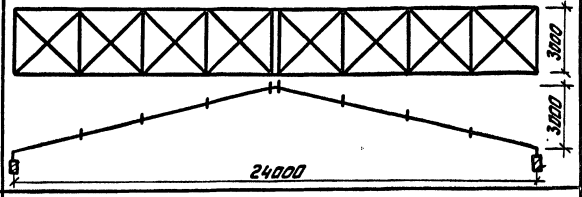	565,5		556
9	СЖОМ-15-1/20	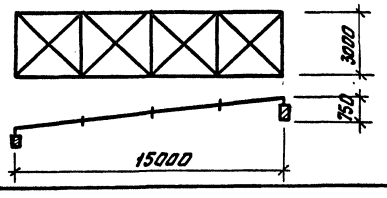	210		210
10	СЖОМ-18-1/20	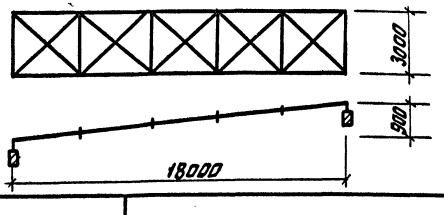	270,8		271

Инв. № подл. | Подпись и дата | Взам. инв. №

№№ п/п.	Марка	Эскиз	Расход материалов: Сталь кг	Расход материалов: Древес. м3	Масса кг
11	СЖСОМ-21-1/20	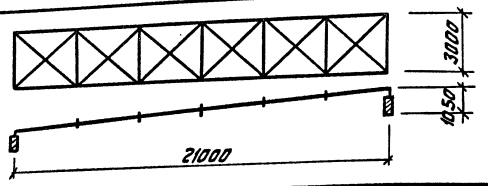	389,7		390
12	СЖСОМ-24-1/20	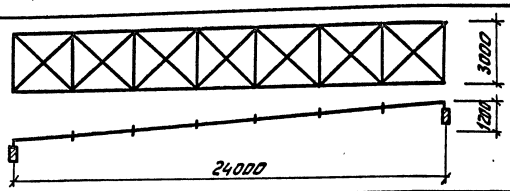	473,1		474
13	СЖСДМ-15-1/20	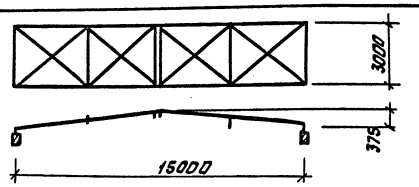	235,8		236
14	СЖСДМ-18-1/20	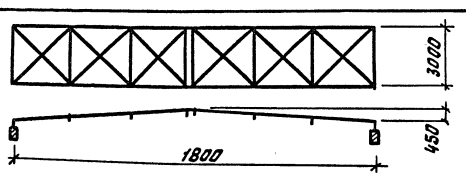	334,9		335
15	СЖСДМ-21-1/20	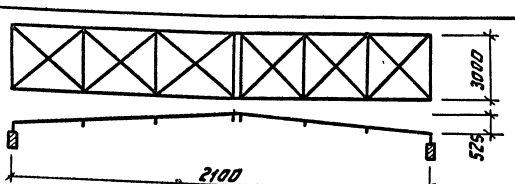	419,3		420
16	СЖСДМ-24-1/20	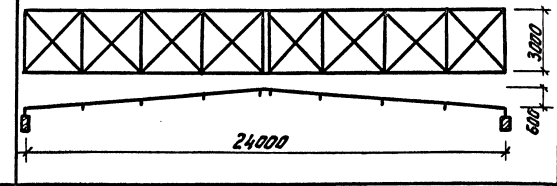	555,5		556
17	СЖСОД-15-1/4	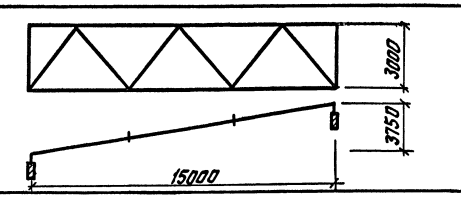	118,2	0,38	308
18	СЖСОД-18-1/4	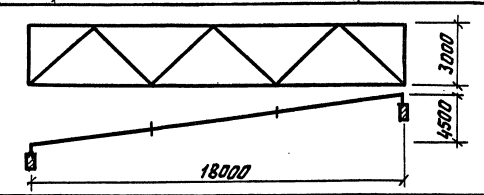	113,5	0,42	324
19	СЖСОД-21-1/4	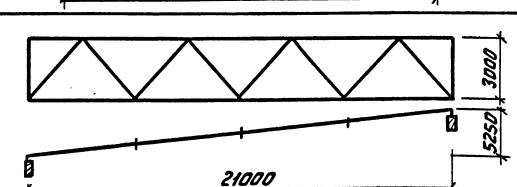	158,7	0,5	410
20	СЖСОД-24-1/4	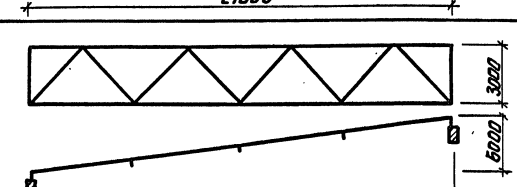	160	0,67	495

Взам. инв. №

Подпись и дата

Инв. № подл.

1.269.9-3.1-00.00.00.070

Лист 4

18339 9

Формат А3

NN п/п.	Марка	Эскиз	Расход материалов: Сталь кг	Расход материалов: Древес. м3	Масса кг
21	СЖСДД-15-1/4	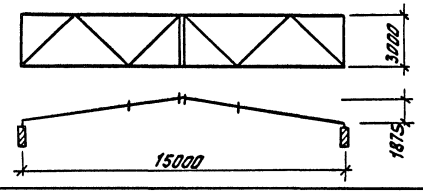	146	0,46	376
22	СЖСДД-18-1/4	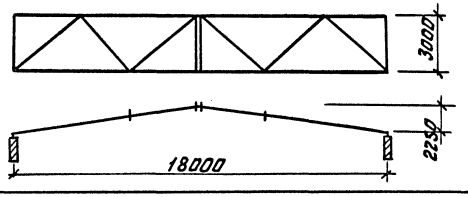	143,9	0,49	390
23	СЖСДД-21-1/4	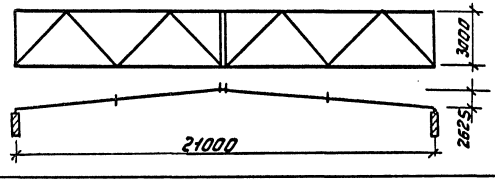	184,3	0,61	490
24	СЖСДД-24-1/4	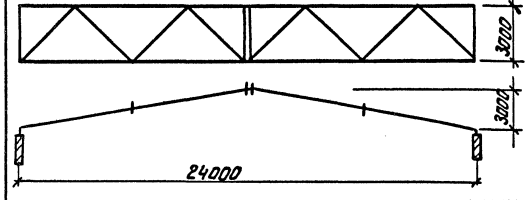	187,1	0,76	567
25	СЖСОД-15-1/20	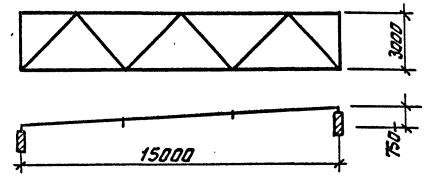	118,2	0,38	308

NN п/п.	Марка	Эскиз	Расход материалов: Сталь кг	Расход материалов: Древес. м3	Масса
26	СЖСОД-18-1/20	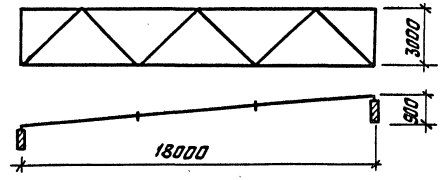	113,5	0,42	324
27	СЖСОД-21-1/20	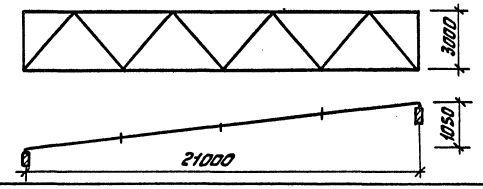	158,7	0,5	410
28	СЖСОД-24-1/20	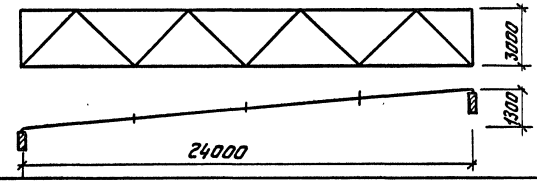	160	0,67	495
29	СЖСДД-15-1/20	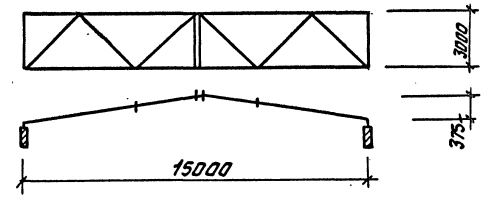	146	0,46	376
30	СЖСДД-18-1/20	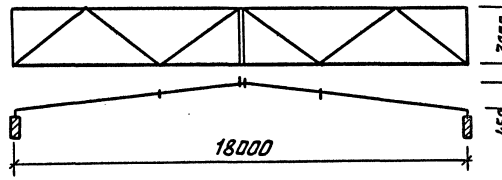	143,9	0,49	390

Инв. № подл. | Подпись и дата | Взам. инв. №

№№ п/п.	Марка	Эскиз	Расход материалов: Сталь кг	Дерево м3	Масса кг
31	СЖ24Д-21-1/20	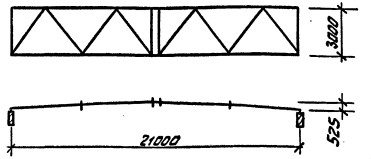	184,3	0,57	470
32	СЖ24Д-24-1/20	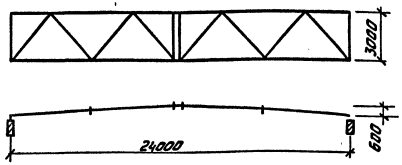	187,1	0,76	567

Зал 24×42

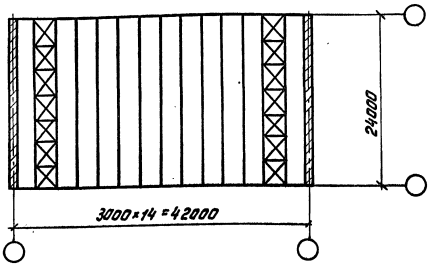

7. Указания по применению

7.1. Выпуск связей разработан для несущих конструкций шириной 240мм.

7.2. Для несущих конструкций одного пролета, но другой ширины, длины: стержня (документ 1.269.9-3.1-17.16.01.2) для крестовой затяжки, штыря для стоек и раскоса, стяжных болтов-определяются в конкретном проекте с присвоением соответствующего индекса и марки изделия.

Схемы расположения связей в различных типах залов

Зал 15×24

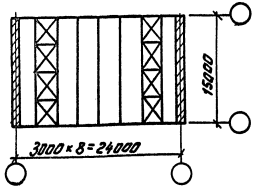

Зал 18×30; 18×36

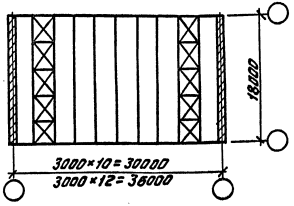

Зал 21×30; 21×36

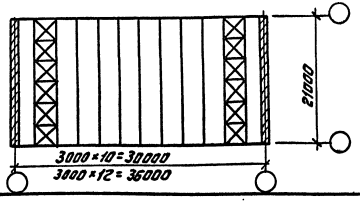

Инв.№ подл. | Подпись и дата | Взам. инв.№

Формат	Зона	Позиц	Обозначение	Наименование	Кол	Примеч.
				Документация		
А4			1.269.9-3.1-01.00.00.0 СБ	Сборочный чертеж		
А3			.00.00.00.0ТО	Техническое описание		
А3			.00.00.00.0ВРМ	Ведомость расхода материалов		
				Сборочные единицы		
А4		1	1.269.9-3.1-01.01.00.0	Стойка С-1	5	
А4		2	01.15.00.0 СБ	Раскос Р-1	8	
А4		3	01.02.00.0	Узловая фасонка УФ-1	6	
А4		4	01.03.00.0	Узловая фасонка УФ-2	2	
А4		5	01.04.00.0	Узловая фасонка УФ-3	2	
				Детали		
А4		6	.01.00.00.1	Шайба Ш-1	40	
А4		7	.01.00.00.1-01	Шайба Ш-2	5	
				Стандартные изделия		
		8		Болт М16×280 ГОСТ 7798-70*	40	
		9		Гайка М20 ГОСТ 5915-70*	10	
		10		Гайка М16 ГОСТ 5915-70*	40	
		11		Шплинт 5×40-00 ГОСТ 397-79	16	

Взам.инв.№ | Подпись и дата | Инв.№ подл.

Зав.ОСК	Травуш		
Гл.инж.ОСК	Миронович		
ГИП	Миронович		
Ст.н.с	Жак		
Разраб.	Смуров		

1.269.9-3.1-01.00.00.0

СЖОМ-15-1/4

Стадия	Лист	Листов
Р		1

ЦНИИЭП им. Б.С. Мезенцева

Формат А4

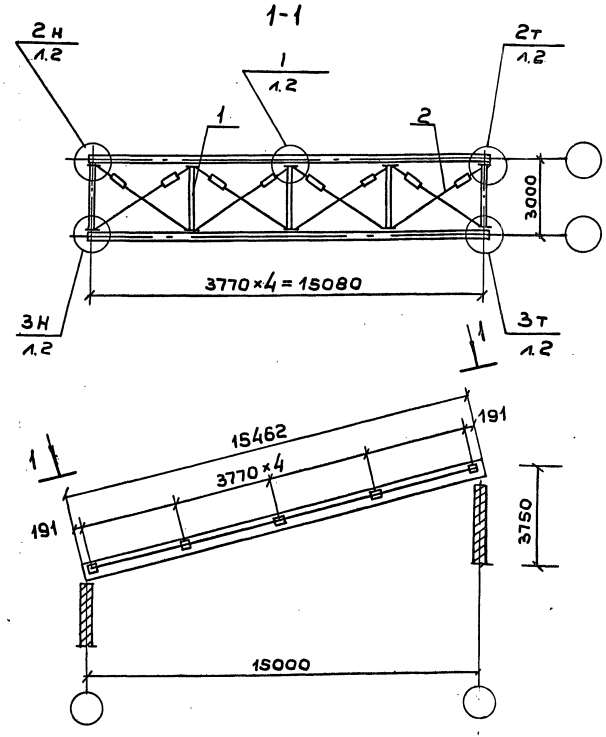

Зав.ОСК	Травуш		
Гл.инж.ОСК	Миронович		
ГИП	Миронович		
Ст.н.с	Жак		
Разраб.	Смуров		

1.269.9-3.1-01.00.00.0СБ

СЖОМ-15-1/4.

Сборочный чертеж

Стадия	Масса	Масштаб
Р		
Лист 1	Листов 2	

ЦНИИЭП им. Б.С. Мезенцева

18339 12

Формат А4

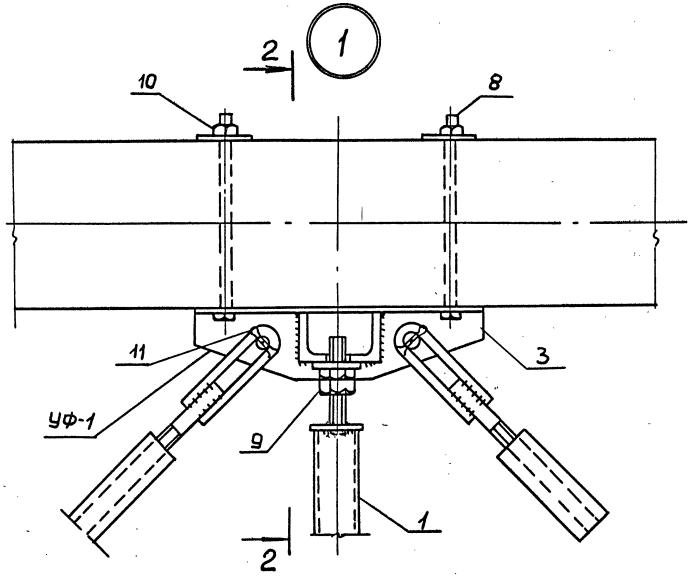

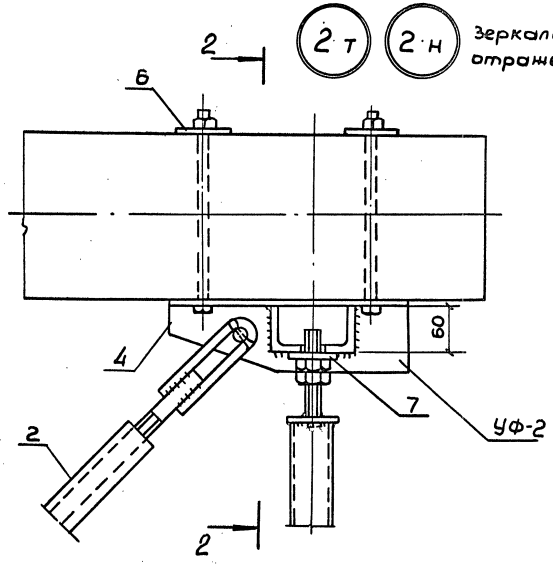

2-2

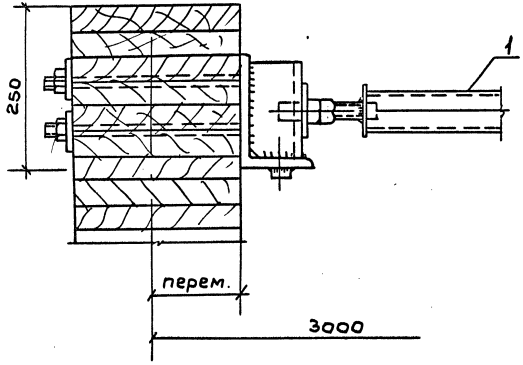

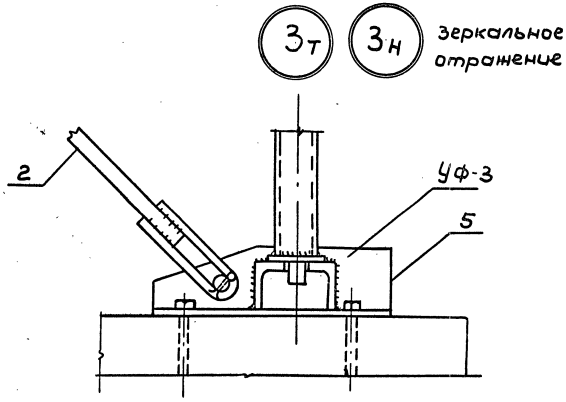

Инв. № подл. | Подпись и дата | Взам. инв. №

Формат	Зона	Позиц.	Обозначение	Наименование	Кол.	Примеч.
				Документация		
А4			1.269.9-3.1-02.00.00.0 СБ	Сборочный чертеж		
А3			.01.00.00.0 СБ	Сборочный чертеж		
А3			.00.00.00.0 ТО	Техническое описание		
А3			.00.00.00.0 ВРМ	Ведомость расхода материалов		
				Сборочные единицы		
А4		1	1.269.9-3.1-01.01.00.0	Стойка С-1	8	
А4		2	.01.15.00.0-СБ03	Раскос Р-4	10	
А4		3	.01.02.00.0	Узловая фасонка УФ-1	8	
А4		4	.01.03.00.0	Узловая фасонка УФ-2	2	
А4		5	.01.04.00.0	Узловая фасонка УФ-3	2	
				Детали		
А4		6	.01.00.00.1	Шайба Ш-1	48	
А4		7	.01.00.00.1-01	Шайба Ш-2	6	
				Стандартные изделия		
		8		Болт М16×280 ГОСТ7798-70*	48	
		9		Гайка М20 ГОСТ5915-70*	12	
		10		Гайка М16 ГОСТ 5915-70*	48	
		11		Шплинт 5×40-01 ГОСТ397-79*	20	

Инв. № подл. | Подпись и дата | Взам. инв. №

Зав. ОСК	Травуш	
Гл. инж. ОСК	Миронович	
ГИП	Миронович	
Ст. н. с	Жак	
Разраб.	Смуров	

1.269.9-3.1-02.00.00.0

СНОМ-18-1/4

Стадия	Лист	Листов
Р		1

ЦНИИЭП им. Б.С. Мезенцева

Формат А4

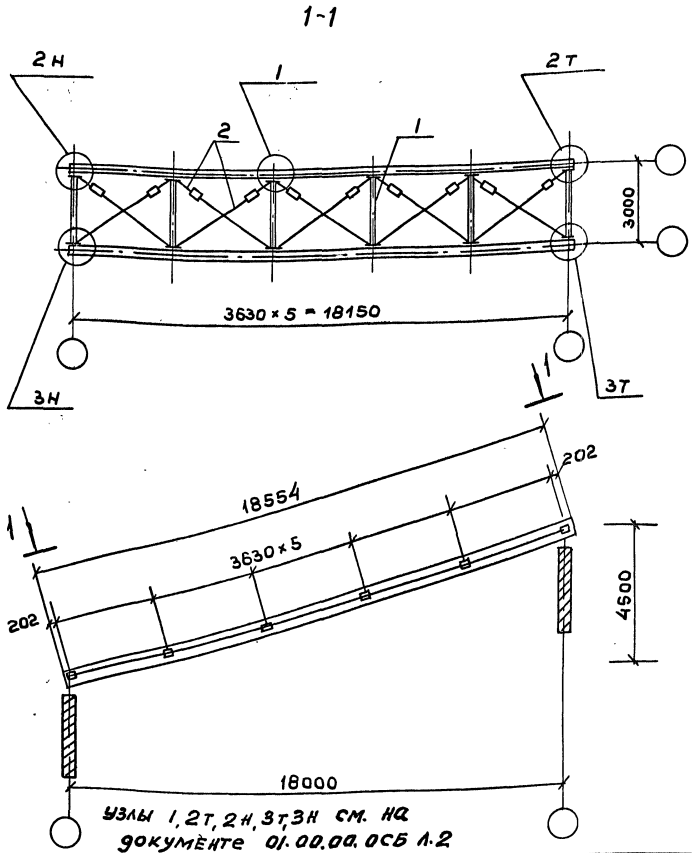

Узлы 1, 2т, 2н, 3т, 3н см. на документе 01.00.00.0СБ л.2

Инв. № подл. | Подпись и дата | Взам. инв. №

Зав. ОСК	Травуш	
Гл. инж. ОСК	Миронович	
ГИП	Миронович	
Ст. н. с	Жак	
Разраб	Смуров	

1.269.9-3.1-02.00.00.0СБ

СНОМ-18-1/4. Сборочный чертеж

Стадия	Масса	Масштаб
Р		
Лист	Листов 1	

ЦНИИЭП им. Б.С. Мезенцева

18339 14

Формат А4

Формат	Зона	Позиц.	Обозначение	Наименование	Кол.	Примеч.
				Документация		
А4			1.269.9-31-01.15.01.0СБ	Сборочный чертеж		
А3			.00.00.000 ТО	Техническое описание		
				Переменные данные для исполнения		
				1.269.9-31-01.15.01.0		М-1
				Детали		
А4		1	1.269.9-31-01.15.01.1	Корпус муфты	1	
А4		2	.01.15.01.2	Гайка Г-1п	1	
А4		3	.01.15.01.2-04	Гайка Г-1л	1	
				1.269.9-31-01.15.01.0-01		М-2
				Детали		
А4		1	.01.15.01.1	Корпус муфты	1	
А4		2	.01.15.01.2-01	Гайка Г-2п	1	
А4		3	.01.15.01.2-05	Гайка Г-2л	1	

Инв. № подл. | Подпись и дата | Взамен инв. №

Зав. ОСК	Травуш		1.269.9-31-01.15.01.0
Гл. инж. ОСК	Миронович		
ГИП	Миронович		Стяжная муфта
Разраб.	Смуров		Стадия: Р; Лист: 1; Листов: 2
			ЦНИИЭП им. Б.С. Мезенцева

Формат А4

Формат	Зона	Позиц.	Обозначение	Наименование	Кол.	Примеч.
				1.269.9-31-01.15.01.0-02		М-3
				Детали		
А4		1	1.269.9-31-01.15.01.1	Корпус муфты	1	
А4		2	.01.15.01.2-02	Гайка Г-3п	1	
А4		3	.01.15.01.2-06	Гайка Г-3л	1	
				1.269.9-31-01.15.01.0-03		М-4
				Детали		
А4		1	.01.15.01.1	Корпус муфты	1	
А4		2	.01.15.01.2-03	Гайка Г-4п	1	
А4		3	.01.15.01.2-07	Гайка Г-4л	1	

Инв. № подл. | Подпись и дата | Взамен инв. №

1.269.9-31-01.15.01.0	Лист 2

18339 15

Формат А4

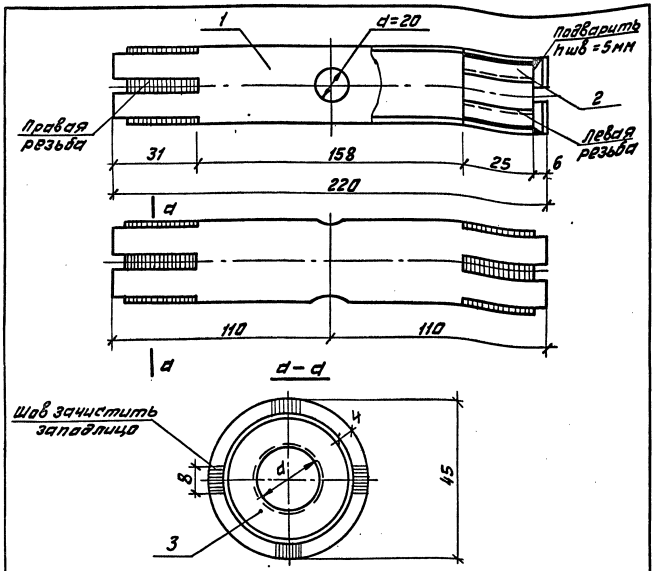

Обозначение	Наименование	d мм	Масса кг	Примечание
1.269.9-3.1-01.15.01.0	Муфта М-1	16	1,0	
-01	" М-2	18	1,0	
-02	" М-3	20	1,0	
-03	" М-4	22	1,0	

Инв.№ подл. | Подпись и дата | Взам. инв.№

1.269.9-3.1-01.15.01.0СБ

Стяжная муфта

Сборочный чертеж

			Стадия	Масса	Масштаб
			Р	См. табл.	
Зав. ОСК	Травуш		Лист	Листов 1	
Гл.инж.ОСК	Мироновичь				
ГИП	Мироновичь		ЦНИИЭП им. Б.С. МЕЗЕНЦЕВА		
Разраб.	Смуров				

Формат А4

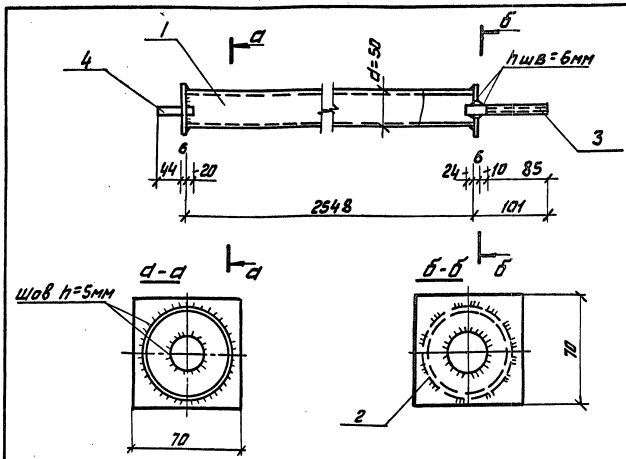

Формат	Зона	Позиц.	Обозначение	Наименование	Кол.	Един. масса кг
				Детали		
Б4		1	1.269.9-3.1-01.01.00.1	Труба d50×3,5 ГОСТ 8732-78* L=2548 Вст.3кп2 ГОСТ 380-71*	1	10,1
А4		2	01.00.00.1-02	Шайба Ш-3	2	0,23
А4		3	01.15.00.1-16	Тяж Т-17	1	0,3
Б4		4	01.01.00.4	Сталь d 20 ГОСТ 2590-71* L=70 круг. Вст.3кп2 ГОСТ 380-71*	1	0,2

Инв.№ подл. | Подпись и дата | Взам. инв.№

1.269.9-3.1-01.01.00.0

Стойка С-1

			Стадия	Масса	Масштаб
			Р	11.08	
Зав. ОСК	Травуш		Лист	Листов 1	
Гл.инж.ОСК	Мироновичь				
ГИП	Мироновичь		ЦНИИЭП им. Б.С. МЕЗЕНЦЕВА		
Разраб.	Смуров				

Формат А4

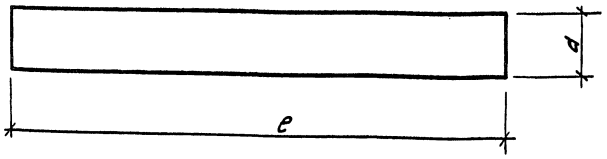

Обозначение	Наименование	Габаритные размеры мм d	ℓ	Масса кг	Примеч.
1.269-3.1-17.16.01.2	Стержень	16	200	0,23	
-01	"	18	200	0,32	
-02	"	20	250	0,50	
-03	"	22	300	0,74	
-04	"	16	4050	6,20	
-05	"	16	3965	6,1	
-06	"	16	3880	6,0	
-07	"	18	3940	7,7	
-08	"	18	3855	7,5	
-09	"	18	3440	6,7	
-10	"	20	3870	9,3	
-11	"	20	3800	9,2	
-12	"	20	3745	9,0	
-13	"	22	3825	11,1	
-14	"	22	3750	10,8	
-15	"	22	3465	10,0	
-16	"	16	300	0,5	резьба лев.
-17		18	300	0,6	"
-18		20	300	0,8	"
-19		22	300	0,9	"

Взам. инв. №

Подпись и дата

Инв. № подл.

Зав. ОСК	Травуш	
Гл. инж. ОСК	Мироновичч	
ГИП	Мироновичч	
Разраб.	Смуров	

1.269.9-3.1-17.16.01.2

Стержень

Стадия	Масса	Масштаб
Р	см. табл.	
Лист	Листов 1	

Сталь период. ГОСТ 5781-75 Ст.5 ГОСТ 380-71*

ЦНИИЭП им. Б.С. МЕЗЕНЦЕВА

Формат А4

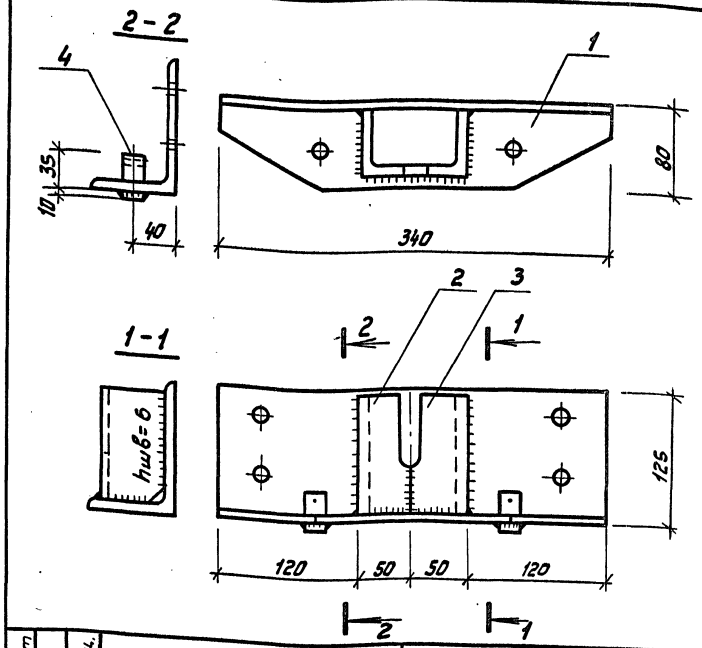

Формат	Зона	Позиц.	Обозначение	Наименование	Кол.	Единичн. масса кг
				Детали		
А4		1	1.269.9-3.1-01.02.00.1	База	1	4,3
А4		2	01.02.00.2	Опорный уголок	1	1,0
А4		3	01.02.00.2-01	Опорный уголок	1	1,0
А4		4	01.02.00.4	Палец П-1	2	0,11

Взам. инв. №

Подпись и дата

Инв. № подл.

Зав. ОСК	Травуш	
Гл. инж. ОСК	Мироновичч	
ГИП	Мироновичч	
Разраб.	Смуров	

1.269.9-3.1-01.02.00.0

Узловая фасонка уф-1

Стадия	Масса	Масштаб
Р	6,5	
Лист	Листов 1	

ЦНИИЭП им. Б.С. МЕЗЕНЦЕВА

18339-17

Формат А4

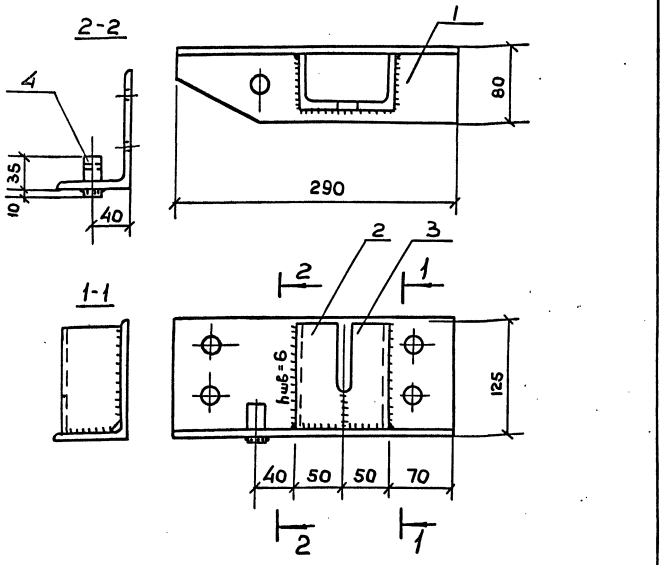

Формат	Зона	Позиц	Обозначение	Наименование	Кол.	Масса кг
				Детали		
А4		1	1.269.9-3.1-01.03.00.1	База	1	3,6
А4		2	.01.02.00.2	Опорный уголок	1	1.0
А4		3	.01.02.00.2-01	Опорный уголок	1	1.0
А4		4	01.02.00.4	Палец П-1	1	0.1

Взам. инв. № | Подпись и дата | Инв. № подл.

1.269.9-3.1-01.03.00.0

Узловая фасонка УФ-2

Стадия	Масса	Масштаб
Р	57	

Лист	Листов 1

Зав.ОСК	Травуш	
Гл.инж.ДСК	Мироновичч	
ГИП	Мироновичч	
Разраб.	Смуров	

ЦНИИЭП им. Б.С. Мезенцева

Формат А4

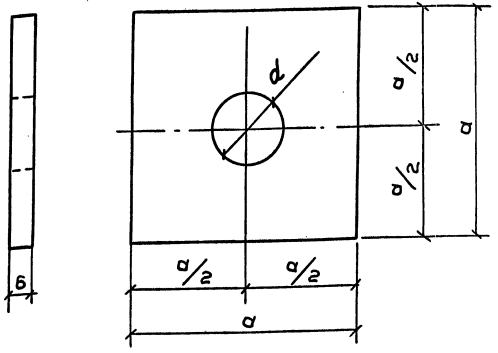

Обозначение	Наименование	Габаритные размеры мм a	Габаритные размеры мм d	Масса кг	Примечан
1.269.9-3.1-01.00.00.1	Шайба ШИ-1	60	17	0.17	
.01.00.00.1-01	" ШИ-2	60	21	0,17	
.01.00.00.1-02	" ШИ-3	70	21	0,23	
.01.00.00.1-03	" ШИ-4	50	17	0.12	
.01.00.00.1-04	" ШИ-5	50	19	0,12	
.01.00.00.1-05	" ШИ-6	50	21	0.12	
.01.00.00.1-06	" ШИ-7	50	23	0.12	

Взам. инв. № | Подпись и дата | Инв. № подл.

1.269.9-3.1-01.00.00.1

Шайба

Стадия	Масса	Масштаб
Р	См. табл.	

Лист	Листов 1

Зав.ОСК	Травуш	
Гл.инж.ДСК	Мироновичч	
ГИП	Мироновичч	
Разраб.	Смуров	

Сталь $\delta = 6$ ГОСТ 19903-74*
Лист. В Ст3кп2 ГОСТ 380-71*

ЦНИИЭП им. Б.С. Мезенцева

18339 18

Формат А4

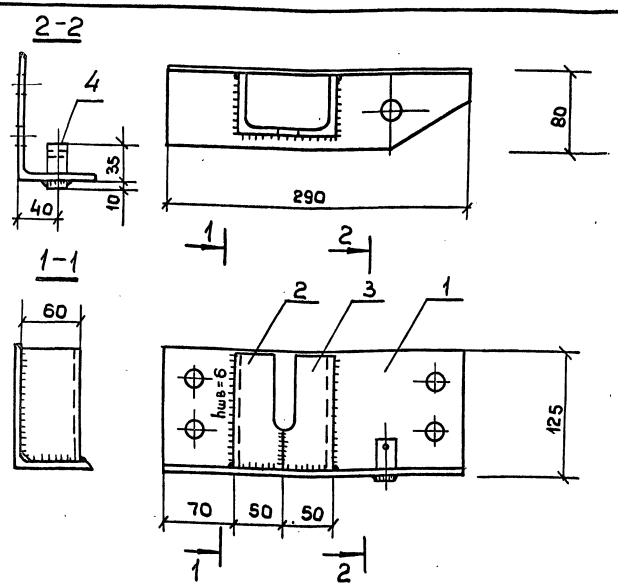

Формат	Зона	Позиц.	Обозначение	Наименование	Кол.	Масса кг
				Детали		
А4		1	1.269.9-3.1-01.03.00.1-01	База	1	3,6
А4		2	01.02.00.2	Опорный уголок	1	1
А4		3	01.02.00.2-01	Опорный уголок	1	1
А4		4	01.02.00.4	Палец	1	0,1

Инв. № подл. | Подпись и дата | Взам. инв. №

1.269.9-3.1-01.04.00.0

Узловая фасонка УФ-3.

Стадия	Масса	Масштаб
Р	5,7	
Лист	Листов 1	

Зав.ОСК	Травуш	
Гл.инж.ОСК	Миронович	
ГИП	Миронович	
Разраб.	Смуров	

ЦНИИЭП им. Б.С. Мезенцева

Формат А4

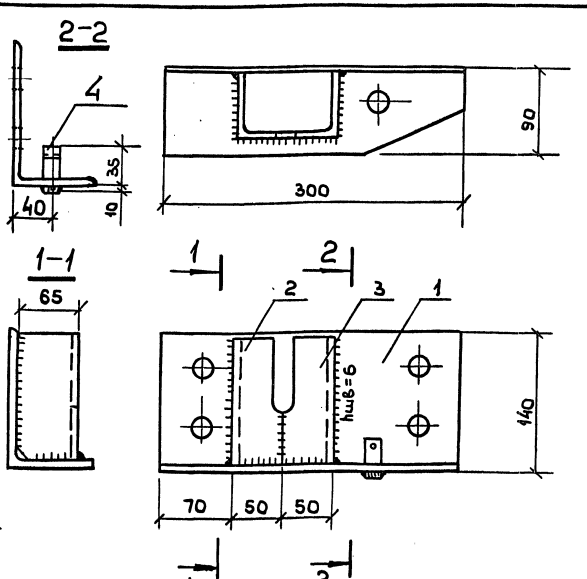

Формат	Зона	Позиц.	Обозначение	Наименование	Кол.	Масса кг
				Детали		
А4		1	1.269.9-3.1-03.06.00.1-01	База	1	5,3
А4		2	01.02.00.2	Опорный уголок	1	1
А4		3	01.02.00.2-01	Опорный уголок	1	1
А4		4	01.02.00.4-01	Палец	1	0,14

Инв. № подл. | Подпись и дата | Взам. инв. №

1.269.9-3.1-03.07.00.0

Узловая фасонка УФ-6.

Стадия	Масса	Масштаб
Р	7,4	
Лист	Листов 1	

Зав.ОСК	Травуш	
Гл.инж.ОК	Миронович	
ГИП	Миронович	
Разраб.	Смуров	

ЦНИИЭП им. Б.С. Мезенцева

18339 19

Формат А4

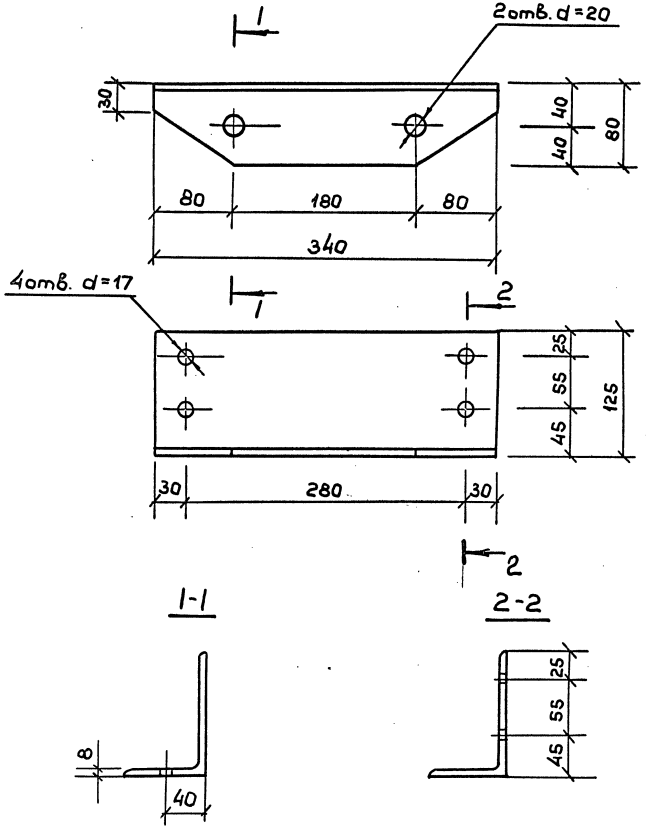

Обозначение	Наименование	Рисунок	Масса кг	Примечание
1.269.9-31-01.03.00.1	База	1	3,6	
.01.03.00.1-01	База	2	3,6	

Рис. 1

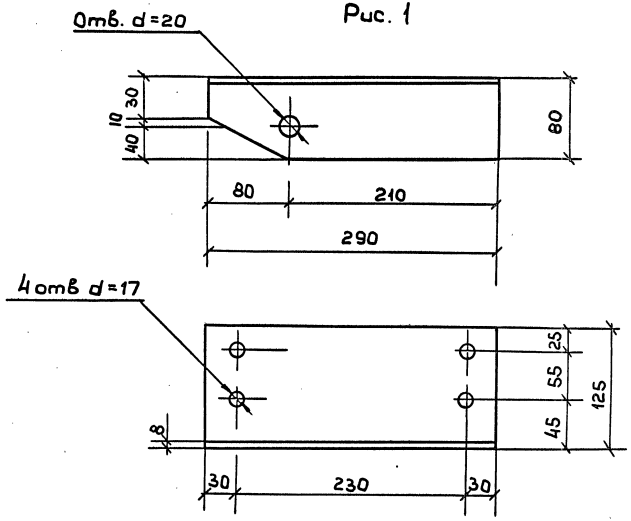

Рис. 2 Зеркальное отражение остальное по рис. 1.

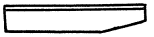

Зав.ОСК	Травуш		
Гл.инж.ОСК	Мироновичч		
ГИП	Мироновичч		
Разраб.	Смуров		

1.269.9-31-01.02.00.1

База

Стадия	Масса	Масштаб
Р	4,3	

Лист | Листов 1

Уголок 125×80×8 ГОСТ 8510-72* неравн. Вст3кп2 ГОСТ 380-71*

ЦНИИЭП им. Б.С. Мезенцева

Формат А4

Зав.ОСК	Травуш		
Гл.инж.ОСК	Мироновичч		
ГИП	Мироновичч		
Разраб.	Смуров		

1.269.9-31-01.03.00.1

База

Стадия	Масса	Масштаб
Р	3,6	

Лист | Листов 1

Уголок 125×80×8 ГОСТ 8510-72* неравн. Вст3кп2 ГОСТ 380-71*

ЦНИИЭП им. Б.С. Мезенцева

18339 20

Формат А4

Инв. № подл. | Подпись и дата | Взам. инв. №

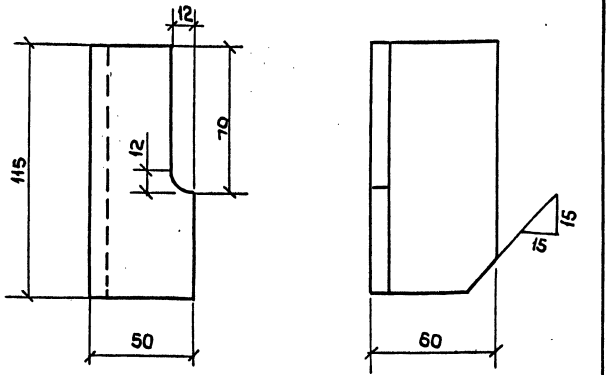

Рис.1

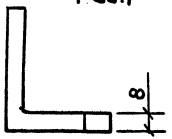

Рис.2



Зеркальное отражение остальное по рис.1

Обозначение	Наименование	Рис	Масса кг	Примечание
1.269.9-31-01.02.00.2	Опорный уголок	1	1.0	
01.02.00.2-01	Опорный уголок	2	1.0	

Инв. № подл. | Подпись и дата | Взам. инв. №

1.269.9-31-01.02.00.2

Зав.ОСК	Травуш	
Гл.инж.ОСК	Миронович	
ГИП	Миронович	
Разраб.	Смуров	

Опорный уголок

Стадия	Масса	Масштаб
Р	1.0	
Лист	Листов 1	

Уголок 75×8 ГОСТ 8509-72* равнополочный ВСт3кп2 ГОСТ 380-71*

ЦНИИЭП им. Б.С. Мезенцева

Формат А4

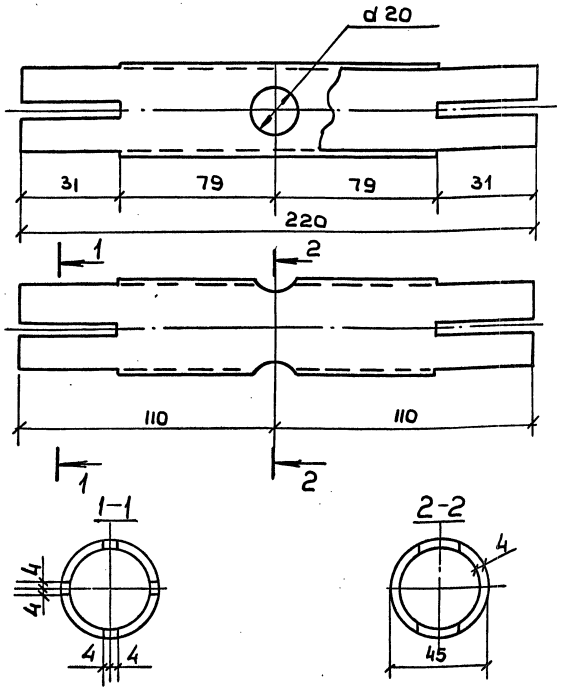

Инв. № подл. | Подпись и дата | Взам. инв. №

1.269.9-31-01.15.01.1

Зав.ОСК	Травуш	
Гл.инж.ОСК	Миронович	
ГИП	Миронович	
Разраб.	Смуров	

Корпус муфты

Стадия	Масса	Масштаб
Р	0.6	
Лист	Листов 1	

Труба 45×4 ГОСТ 8732-78 / ВСт3кп2 ГОСТ 380-71*

ЦНИИЭП им. Б.С. Мезенцева

18339 21

Формат А4

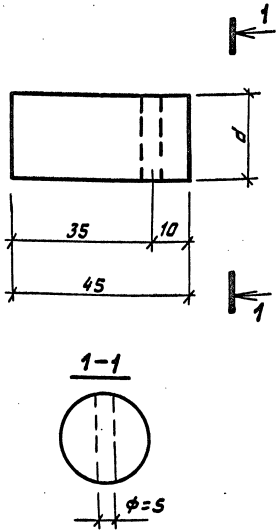

Обозначение	Наименование	d мм	Масса кг	Примечание
1.269.9-3.1-01.02.00.4	Палец П-1	20	0.11	
-01	Палец П-2	22	0.14	

Инв. № подл. | Подпись и дата | Взам. инв. №

Зав. ОСК	Травуш	
Гл. инж. ОСК	Миронович	
ГИП	Миронович	
Разраб.	Смуров	

1.269.9-3.1-01.02.00.4

Палец

Стадия	Масса	Масштаб
Р	См. таблицу	
Лист	Листов 1	

Сталь круг. ГОСТ 2590-71* / В Ст3КП2 ГОСТ 380-71*

ЦНИИЭП им. Б.С. МЕЗЕНЦЕВА

Формат А4

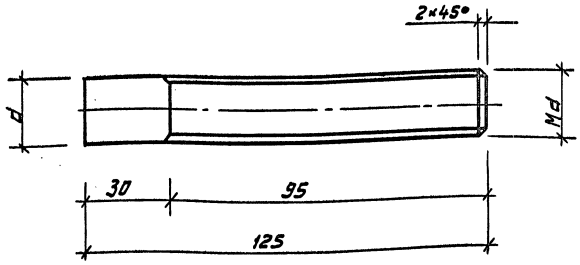

Обозначение	Наименование	d мм	Md	Масса кг	Примечание
1.269.9-3.1-17.16.01.1	Штырь нарезной	16	14	0,2	
-01	"	18	16	0,24	
-02	"	20	18	0,3	
-03	"	22	20	0,36	

Инв. № подл. | Подпись и дата | Взам. инв. №

Зав. ОСК	Травуш	
Гл. инж. ОСК	Миронович	
ГИП	Миронович	
Разраб.	Смуров	

1.269.9-3.1-17.16.01.1

Штырь нарезной

Стадия	Масса	Масштаб
Р	См. таблицу	
Лист	Листов 1	

Сталь круг. ГОСТ 2590-71* / В Ст3КП2 ГОСТ 380-71*

ЦНИИЭП им. Б.С. МЕЗЕНЦЕВА

Формат А4

Формат	Зона	Позиц.	Обозначение	Наименование	Кол.	Примеч.
				Документация		
А4			1.269.9-3.1-03.00.00.ОСБ	Сборочный чертеж		
А3			00.00.00.ОТО	Техническое описание		
А3			00.00.00.08РМ	Ведомость расхода материалов		
				Сборочные единицы		
А4		1	1.269.9-3.1-01.01.00.0	Стойка С-1	7	
А4		2	01.15.00.0-СБ06	Раскос Р-7	12	
А4		3	03.05.00.0	Узловая фасонка УФ-4	10	
А4		4	03.06.00.0	Узловая фасонка УФ-5	2	
А4		5	03.07.00.0	Узловая фасонка УФ-6	2	
				Детали		
А4		6	01.00.00.1-01	Шайба ШИ-2	63	
				Стандартные изделия		
		8		Болт М20×280 ГОСТ 7798-70*	56	
		9		Гайка М20 ГОСТ 5915-70*	70	
		11		Шплинт 5×40 016 ГОСТ 397-79*	24	

Инв. № подл. | Подпись и дата | Взам. инв. №

Зав. ОСК	Травуш	
Гл. инж. ОСК	Миронович	
ГИП	Миронович	
Ст. н. с.	Жак	
Разраб.	Смуров	

1.269.9-3.1-03.00.00.0

СЖОМ-21-1/4

Стадия	Лист	Листов
Р		1

ЦНИИЭП им. Б.С. МЕЗЕНЦЕВА

Формат А4

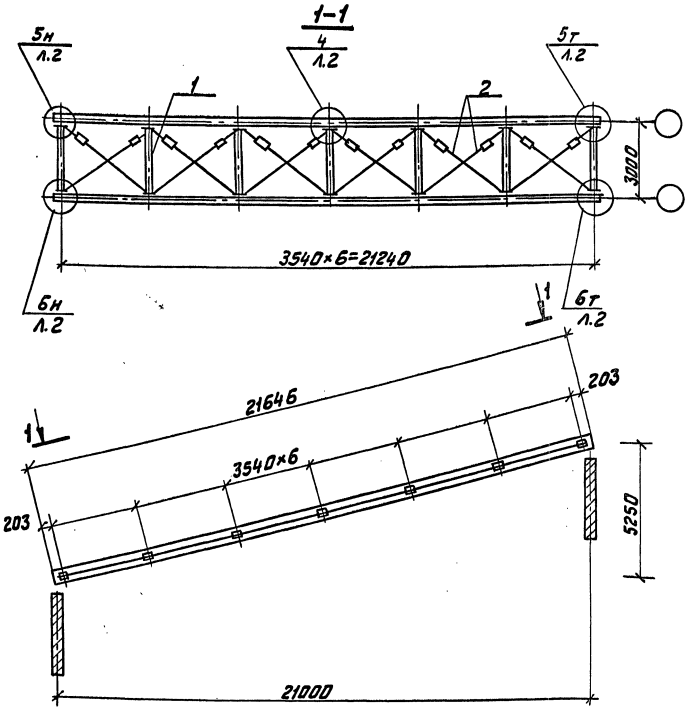

Зав. ОСК	Травуш	
Гл. инж. ОСК	Миронович	
ГИП	Миронович	
Ст. н. с.	Жак	
Разраб.	Смуров	

1.269.9-3.1-03.00.00.ОСБ

СЖОМ-21-1/4

Сборочный чертеж

Стадия	Масса	Масштаб
Р		
Лист	Листов 1	

ЦНИИЭП им. Б.С. МЕЗЕНЦЕВА

Формат А4

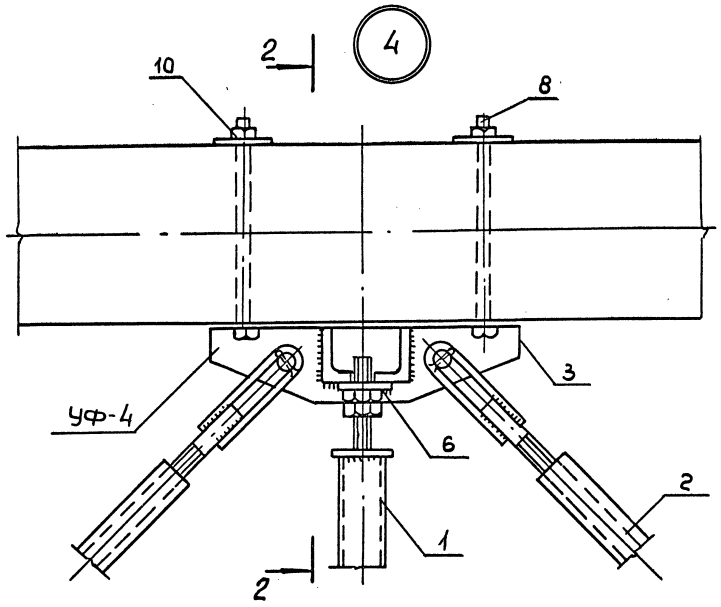

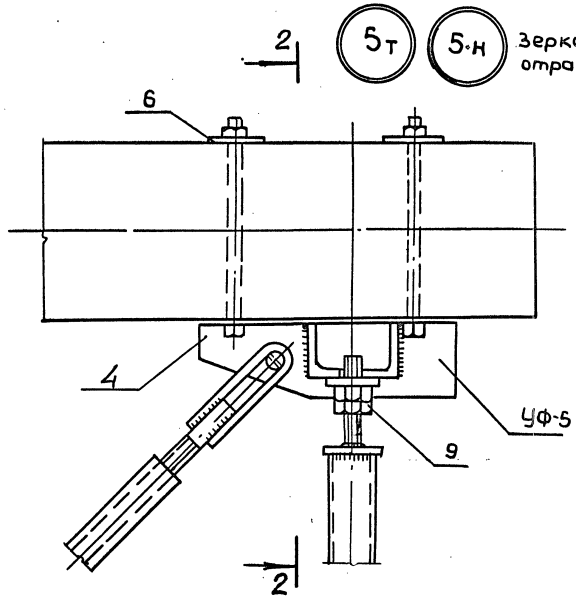

2-2

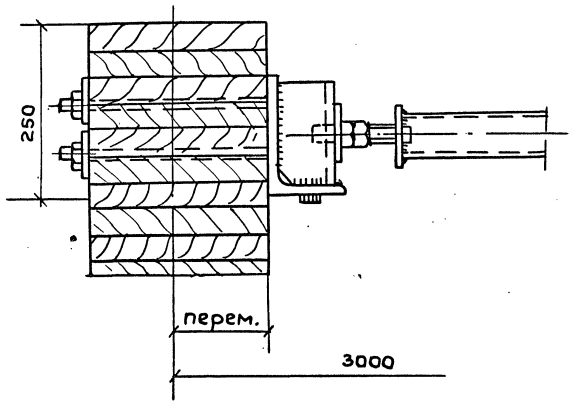

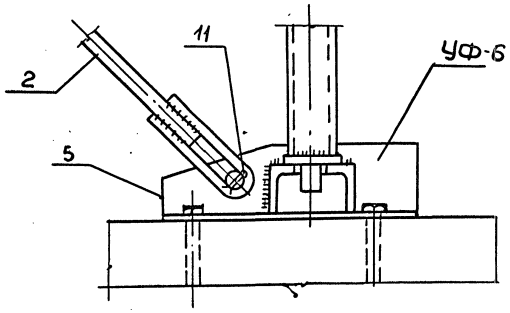

Инв. № подл. | Подпись и дата | Взам. инв. №

1.269.9-31-03.00.00.ОСБ	Лист 2

18339 24

Формат А3

Формат	Зона	Позиц.	Обозначение	Наименование	Кол.	Примеч.
				Документация		
А4			1.269.9-3.1-04.00.00.0 СБ	Сборочный чертеж		
А3			.03.00.00.0 СБ л.2	Сборочный чертеж		
А3			.00.00.00.0 ТО	Техническое описание		
А3			.00.00.00.0 ВРМ	Ведомость расхода материалов		
				Сборочные единицы		
А4		1	1.269.9-3.1-01.01.00.0	Стойка С-1	8	
А4		2	.01.15.00.0-СБ 09	Раскос Р-10	14	
А4		3	03.05.00.0	Узловая фасонка УФ-4	12	
А4		4	03.06.00.0	Узловая фасонка УФ-5	2	
А4		5	03.07.00.0	Узловая фасонка УФ-6	2	
				Детали		
А4		6	01.00.00.1-01	Шайба Ш4-2	72	
				Стандартные изделия		
		8		Болт М20×280 ГОСТ 7798-70*	64	
		9		Гайка М20 ГОСТ 5915-70*	80	
		11		Шплинт 5×40-01 ГОСТ 397-79	28	

Взам. инв. №

Подпись и дата

Инв. № подл.

Зав. ОСК	Травуш		
Гл. инж. ОСТ	Миронович		
ГИП	Миронович		
Ст. н.с	Жак		
Разраб.	Смуров		

1.269.9-3.1-04.00.00.0

СЖОМ-24-1/4

Стадия	Лист	Листов
Р		1

ЦНИИЭП им. Б.С. Мезенцева

Формат А4

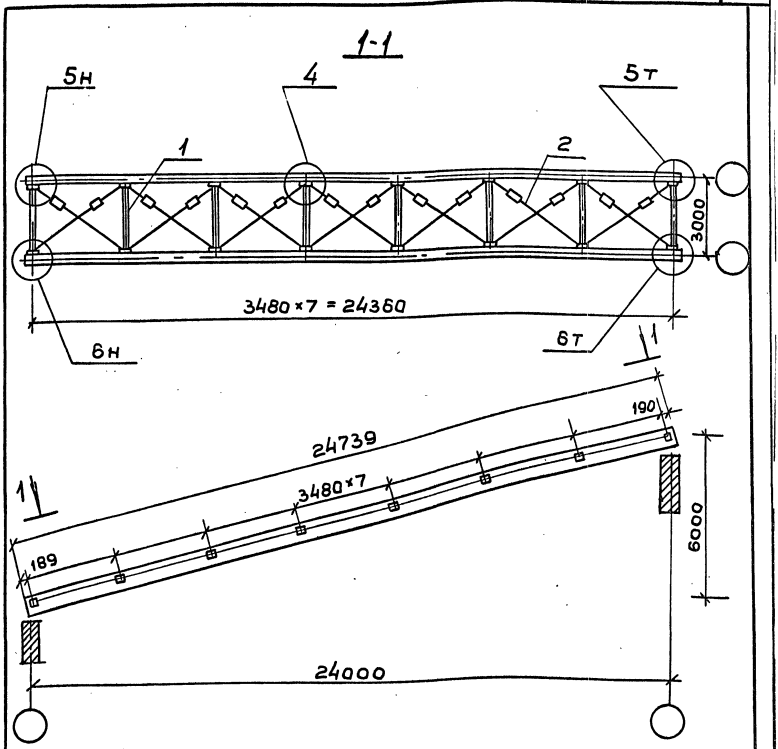

Узлы 4, 5т, 5н, 6т, 6н см. на документе 03.00.00.0 СБ л.2

Взам. инв. №

Подпись и дата

Инв. № подл.

Зав. ОСК	Травуш		
Гл. инж. ОСК	Миронович		
ГИП	Миронович		
Ст. н.с	Жак		
Разраб.	Смуров		

1.269.9-3.1-04.00.00.0СБ

СЖОМ-24-1/4.
Сборочный чертеж

Стадия	Масса	Масштаб
Р		
Лист	Листов 1	

ЦНИИЭП им. Б.С. Мезенцева

18339 25

Формат А4

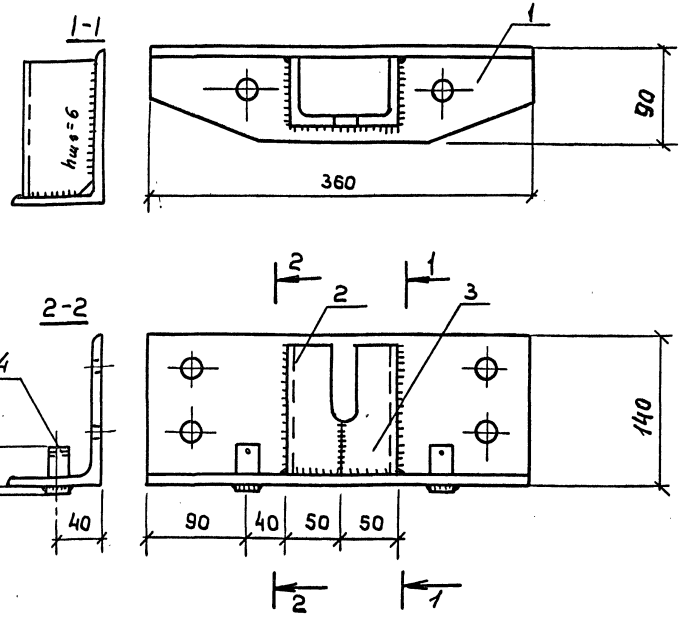

Формат	Зона	Позиц.	Обозначение	Наименование	Кол.	Масса кг
				Детали		
А4		1	1.269.9-3/-03.05.00.1	База	1	6,3
А4		2	.01.02.00.2	Опорный уголок	1	1
А4		3	.01.02.00.2-01	Опорный уголок	1	1
А4		4	.01.02.00.4-01	Палец П-2	2	0,28

Инв.№ подл. | Подпись и дата | Взам.инв.№

1.269.9-3/-03.05.00.0

Узловая фасонка УФ-4

Стадия	Масса	Масштаб
Р	8.6	
Лист	Листов 1	

ЦНИИЭП им. Б.С. Мезенцева

Зав.ОСК	Травуш	
Гл.инж.ОСК	Миронович	
ГИП	Миронович	
Разраб	Смуров	

Формат А4

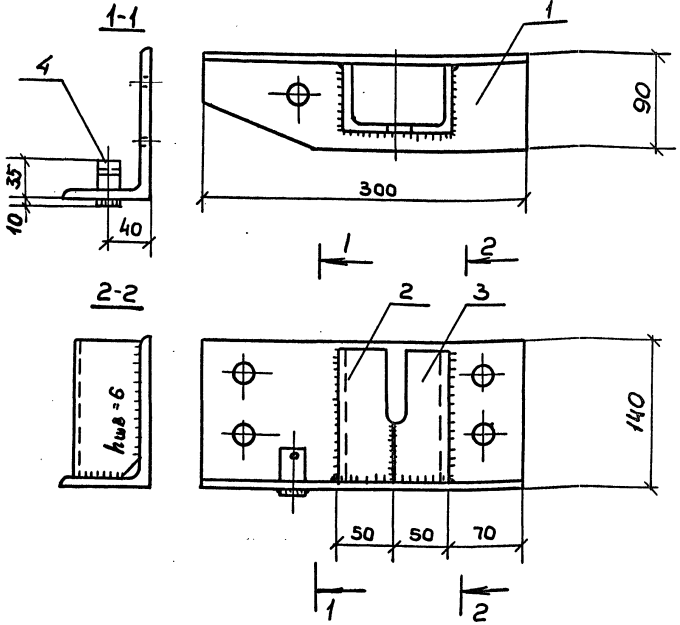

Формат	Зона	Позиц.	Обозначение	Наименование	Кол.	Масса кг
				Детали		
А4		1	1.269.9-3/-03.06.00.1	База	1	5,3
А4		2	01.02.00.2	Опорный уголок	1	1
А4		3	01.02.00.2-01	Опорный уголок	1	1
А4		4	01.02.00.4-01	Палец П-2	1	0,14

Инв.№ подл. | Подпись и дата | Взам.инв.№

1.269.9-3/-03.06.00.0

Узловая фасонка УФ-5

Стадия	Масса	Масштаб
Р	7.4	
Лист	Листов 1	

ЦНИИЭП им. Б.С. Мезенцева

Зав.ОСК	Травуш	
Гл.инж.ОСК	Миронович	
ГИП	Миронович	
Разраб	Смуров	

Формат А4

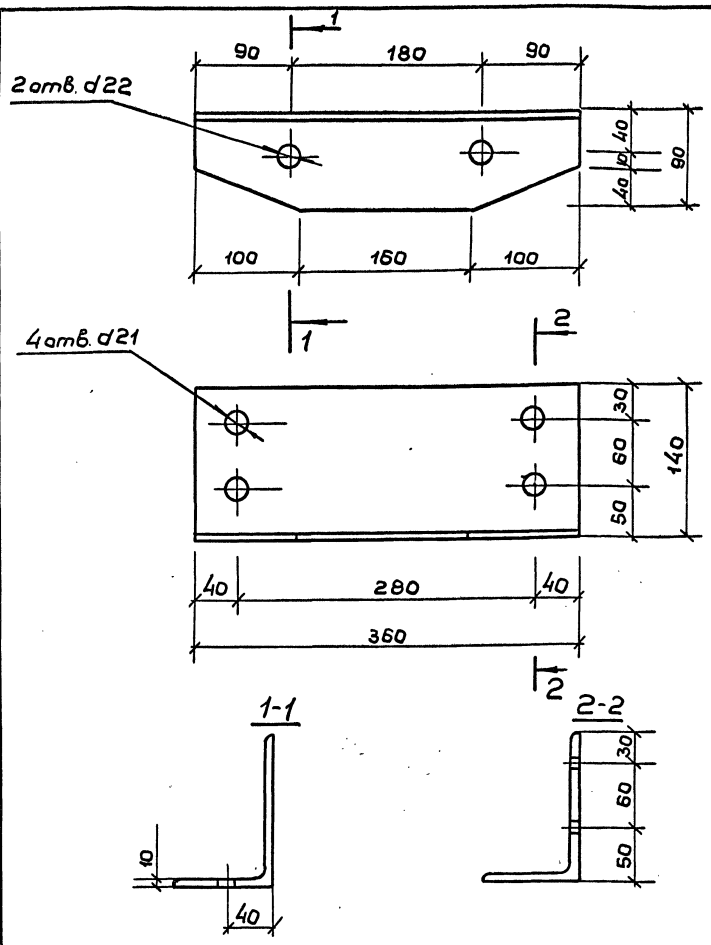

Обозначение	Наименование	Рисунок	Масса кг	Примечание
1.269.9-31-03.06.00.1	База	1	5,3	
.03.06.00.1-01	База	2	5,3	

Рис. 1

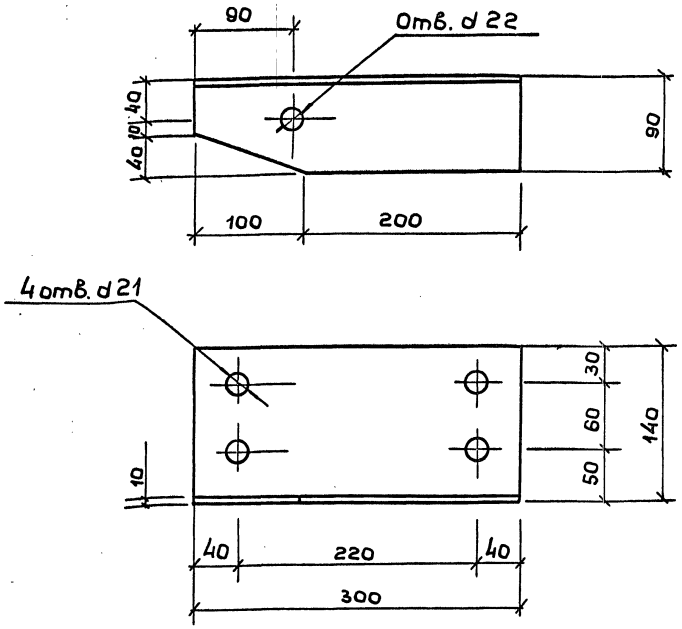

Рис. 2

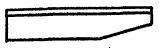

Зеркальное отражение остальное по рис. 1

Инв. № подл.	Подпись и дата	Взам. инв. №

Зав. ОСК	Травуш	
Гл. инж. ОСК	Миронович	
ГИП	Миронович	
Разраб	Смуров	

1.269.9-31-03.05.00.1

База

Стадия	Масса	Масштаб
Р	6.3	

Лист | Листов 1

Уголок 140×90×10 ГОСТ 8510-72* неравн. ВСт3кп2 ГОСТ 380-71*

ЦНИИЭП им. Б.С. Мезенцева

Формат А4

Инв. № подл.	Подпись и дата	Взам. инв. №

Зав. ОСК	Травуш	
Гл. инж. ОСК	Миронович	
ГИП	Миронович	
Разраб	Смуров	

1.269.9-31-03.06.00.1

База

Стадия	Масса	Масштаб
Р	5,3	

Лист | Листов 1

Уголок 140×90×10 ГОСТ 8510-72* неравн. ВСт3кп2 ГОСТ 380-71*

ЦНИИЭП им. Б.С. Мезенцева

Формат А4

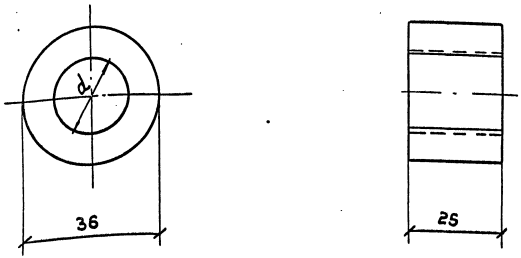

Обозначение	Наименование	d мм	Масса кг	Примечание
1.269.9-3.01.15.01.2	Гайка Г-1п	16	0.2	Правая резьба
-01	Г-2п	18	0,2	——"——
-02	Г-3п	20	0,2	——"——
-0.3	Г-4п	22	0,2	——"——
-0.4	Г-1л	16	0,2	Левая резьба
-05	Г-2л	18	0,2	——"——
-06	Г-3л	20	0.2	——"——
-07	Г-4л	22	0.2	——"——

Взам.инв.№ | Подпись и дата | Инв.№ подл.

Зав.ОСК	Травуш		
Гл.инж.ОСК	Мироновичи		
ГИП	Мироновичи		
Разраб	Смуров		

1.269.9-3.1-01.15.01.2

Гайка муфты

Стадия	Масса	Масштаб
Р	см. таблицу	
Лист	Листов 1	

Сталь Д=36 ГОСТ 2590-71* крут. ВСт3 КП2 ГОСТ 380-71*

ЦНИИЭП им. Б.С. Мезенцева

Формат А4

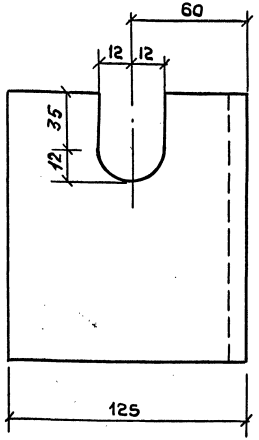

Рис.1

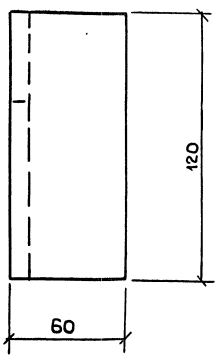

Рис 2.



зеркальное отражение остальное по Рис.1

Обозначение	Наименование	Рис	Масса кг	Примечание
1.269.9-3/-17.09.00.1	Опорный уголок	1	1,9	
17.09.00.1-01	Опорный уголок	2	1,9	

Взам.инв.№ | Подпись и дата | Инв.№ подл.

Зав.ОСК.	Травуш		
Гл.инж.ОСК	Мироновичи		
ГИП	Мироновичи		
Разраб	Смуров		

1.269.9-3/-17.09.00.1

Опорный уголок

Стадия	Масса	Масштаб
Р	1,9	
Лист	Листов 1	

Уголок 125×80×10 ГОСТ 8510-72* неравн. ВСт3кп2 ГОСТ 380-71*

ЦНИИЭП им. Б.С. Мезенцева

18339 28

Формат А4

Формат	Зона	Позиц.	Обозначение	Наименование	Кол.	Примеч.
				Документация		
А4			1.269.9-3.1-01.15.00.0 СБ	Сборочный чертеж		
А3			00.00.00.ОТО	Техническое описание		
			Переменные	Данные для исполнения		
				1.269.9-3.1-01.15.00.0		Р-1
				Сборочные единицы		
А4		1	1.269.9-3.1-01.15.01.0	Стяжная муфта М-1	1	
				Детали		
А4		2	01.15.00.1	Тяж Т-1	1	
А4		3	01.15.00.1-12	Тяж Т-13	1	
А4		4	01.15.00.2	Серьга С-1	2	
				1.269.9-3.1-01.15.00.0-01		Р-2
				Сборочные единицы		
А4		1	01.15.01.0	Стяжная муфта М-1	1	

Взам. инв. №

Подпись и дата

Инв. № подл.

Зав ОСК	Травуш		
Гл. инж. ОСК	Миронович		
ГИП	Миронович		
Разраб	Смуров		

1.269.9-3.1-01.15.00.0

Раскос

Стадия	Лист	Листов
Р	1	5

ЦНИИЭП им. Б.С. Мезенцева

Формат А4

Формат	Зона	Позиц.	Обозначение	Наименование	Кол.	Примеч.
				Детали		
А4		2	1.269.9-3.1-01.15.00.1-01	Тяж Т-2	1	
А4		3	01.15.00.1-12	Тяж Т-13	1	
А4		4	01.15.00.2	Серьга С-1	2	
				1.269.9-3.1-01.15.00.00.2		Р-3
				Сборочные единицы		
А4		1	01.15.01.0	Стяжная муфта М-1	1	
				Детали		
А4		2	01.15.00.1-02	Тяж Т-3	1	
А4		3	01.15.00.1-12	Тяж Т-13	1	
А4		4	01.15.00.2	Серьга С-1	2	
				1.269.9-3.1-01.15.00.00.3		Р-4
				Сборочные единицы		
А4		1	01.15.01.0-01	Стяжная муфта М-2	1	
				Детали		
А4		2	01.15.00.1-03	Тяж Т-4	1	
А4		3	01.15.00.1-13	Тяж Т-14	1	
А4		4	01.15.00.2-01	Серьга С-2	2	

1.269.9-3.1-01.15.00.0

Лист 2

18339 29

Формат А4

Формат	Позиц.	Обозначение	Наименование	Кол.	Примеч.
			1.269.9-3.1-01.15.00.0-04		Р-5
			Сборочные единицы		
А4	1	1.269.9-3.1-01.15.01.0-01	Стяжная муфта М-2	1	
			Детали		
А4	2	01.15.00.1-04	Тяж Т-5	1	
А4	3	01.15.00.1-13	Тяж Т-14	1	
А4	4	01.15.00.2-01	Серьга С-2	2	
			1.269-3.1-01.15.00.0-05		Р-6
			Сборочные единицы		
А4	1	01.15.01.0-01	Стяжная муфта М-2	1	
			Детали		
А4	2	01.15.00.1-05	Тяж Т-6	1	
А4	3	01.15.00.1-13	Тяж Т-14	1	
А4	4	01.15.00.2-01	Серьга С-2	2	
			1.269.9-3.1-01.15.00.0-06		Р-7
			Сборочные единицы		
А4	1	01.15.01.0-02	Стяжная муфта М-3	1	

Инв. № подл. | Подпись и дата | Взам. инв. №

Формат	Позиц.	Обозначение	Наименование	Кол.	Примеч.
			Детали		
А4		1.269.9-3.1-01.15.00.1-06	Тяж Т-7	1	
А4		01.15.00.1-14	Тяж Т-15	1	
А4		01.15.00.2-02	Серьга С-3	2	
			1.269.9-3.1-01.15.00.0-07		Р-8
			Сборочные единицы		
А4	1	01.15.01.0-02	Стяжная муфта М-3	1	
			Детали		
А4	2	01.15.00.1-07	Тяж Т-8	1	
А4	3	01.15.00.1-14	Тяж Т-15	1	
А4	4	01.15.00.2-02	Серьга С-3	2	
			1.269.9-3.1-01.15.00.0-08		Р-9
			Сборочные единицы		
А4	1	01.15.01.0-02	Стяжная муфта М-3	1	
			Детали		
А4	2	01.15.00.1-08	Тяж Т-9	1	
А4	3	01.15.00.1-14	Тяж Т-15	1	
А4	4	01.15.00.2-02	Серьга С-3	2	

Формат	Зона	Позиц.	Обозначение	Наименование	Кол.	Примеч.
				1.269.9-3.1-17.16.00.0-11		рд-24
				Сборочные единицы		
А4		1	1.269.9-3.1-17.16.01.0-03	Штырь шт-4	2	
				Детали		
А4		2	17.16.00.1-11	Брус Б-24	1	
				1.269.9-3.1-17.16.00.0-12		рд-25
				Сборочные единицы		
А4		1	17.16.01.0-01	Штырь шт-2	2	
				Детали		
А4		2	17.16.00.1-12	Брус Б-25	1	
				1.269.9-3.1-17.16.00.0-13		рд-26
				Сборочные единицы		
А4		1	17.16.01.0-03	Штырь шт-4	2	
				Детали		
А4		2	17.16.00.1-13	Брус Б-26	1	

Инв. № подл. | Подпись и дата | Взам. инв. №

1.269.9-3.1-17.16.00.0 — Лист 5

Формат А4

Формат	Зона	Позиц.	Обозначение	Наименование	Кол.	Примеч.
				1.269.9-3.1-01.15.00.0-09		Р-10
				Сборочные единицы		
А4		1	1.269.9-3.1-01.15.01.0-03	Стяжная муфта М4	1	
				Детали		
А4		2	01.15.00.1-09	Тяж Т-10	1	
А4		3	01.15.00.1-15	Тяж Т-16	1	
А4		4	01.15.00.2-03	Серьга С-4	2	
				1.269.9-3.1-01.15.00.0-10		Р-11
				Сборочные единицы		
А4		1	01.15.01.0-03	Стяжная муфта М-4	1	
				Детали		
А4		2	01.15.00.1-10	Тяж Т-11	1	
А4		3	01.15.00.1-15	Тяж Т-16	1	
А4		4	01.15.00.2-03	Серьга С-4	2	
				1.269.9-3.1-01.15.00.0-11		Р-12
				Сборочные единицы		
А4		1	01.15.01.0-03	Стяжная муфта М-4	1	
				Детали		
А4		2	01.15.00.1-11	Тяж Т-12	1	
А4		3	01.15.00.1-15	Тяж Т-16	1	
А4		4	01.15.00.2-03	Серьга С-4	2	

Инв. № подл. | Подпись и дата | Взам. инв. №

1.269.9-3.1-01.15.00.0 — Лист 5

Формат А4

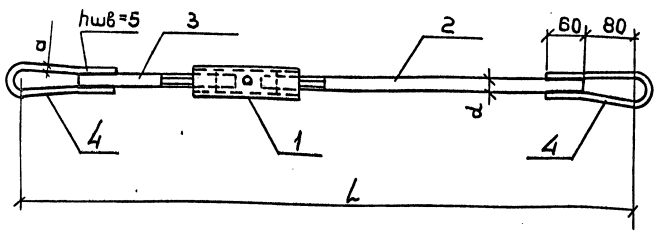

Обозначение	Наименов	Габаритные Размеры мм a	d	L	Масса кг	Примечан
1.269.9-31-01.15.00.0	Раскос Р-1	8	16	4550	8,1	
-01	Р-2	8	16	4465	8,0	
-02	Р-3	8	16	4380	7,9	
-03	Р-4	8	18	4440	9,7	
-04	Р-5	8	18	4355	9,5	
-05	Р-6	8	18	3940	8,7	
-06	Р-7	10	20	4370	11,5	
-07	Р-8	10	20	4300	11,4	
-08	Р-9	10	20	4245	11,2	
-09	Р-10	10	22	4325	13,4	
-10	Р-11	10	22	4250	13,1	
-11	Р-12	10	22	3965	12,3	

Взам. инв.№ | Подпись и дата | Инв.№ подл.

Зав.ОСК	Травуш		
Гл.инж.ОСК	Миронович		
ГИП	Миронович		
Разраб	Смуров		

1.269.9-31-01.15.00.ОСБ

Раскос. Сборочный чертеж

Стадия	Масса	Масштаб
Р	См. Таблицу	
Лист	Листов 1	

ЦНИИЭП им. Б.С. Мезенцева

Формат А4

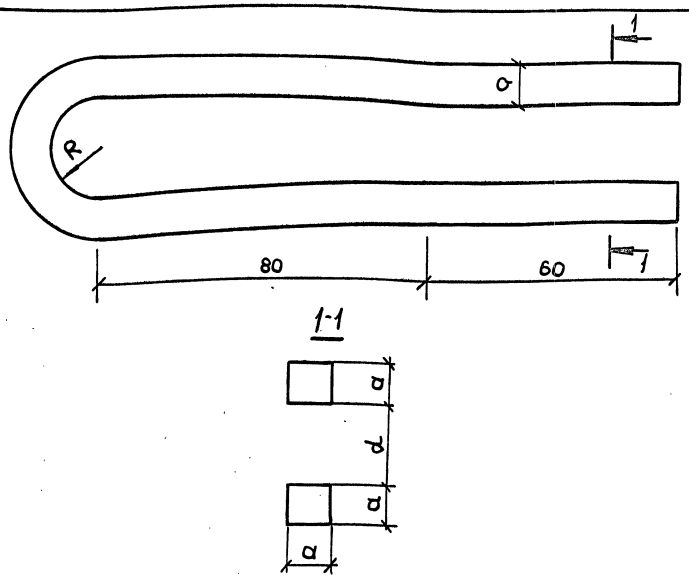

Обозначение	Наименов	Габаритные Размеры мм a	d	R	l	Масса кг	Примечан
1.269.9-31-01.15.00.2	Серьга С-1	8	16	21	350	0,18	
-01	С-2	8	18	21	350	0,18	
-02	С-4	10	20	23	355	0,28	
-03	С-4	10	22	23	355	0,28	

Взам. инв.№ | Подпись и дата | Инв.№ подл.

Зав.ОСК	Травуш		
Гл.инж.ОСК	Миронович		
ГИП	Миронович		
Разраб	Смуров		

1.269.9-31-01.15.00.2

Серьга

Стадия	Масса	Масштаб
Р	См. табл.	
Лист	Листов 1	

Сталь квадрат ГОСТ 2591-71* ВСт3кп2 ГОСТ 380-71

ЦНИИЭП им. Б.С. Мезенцева

18339 32

Формат А4

Формат	Зона	Позиц.	Обозначение	Наименование	Кол.	Примеч.
				Документация		
А4			1.269.9-3.1-17.16.01	Сборочный чертеж		
А3			00.00.00.ОТО	Техническое описание		
				Переменные данные для исполнения		
				1.269.9-3.1-01.15.00.1		
А4		1	1.269.9-3.1-17.16.01.1	Штырь нарезной	1	
А4		2	17.16.01.2	Стержень	1	
				1.269.9-3.1-01.15.00.1-01		
А4		1	17.16.01.1	Штырь нарезной	1	
А4		2	17.16.01.2-05	Стержень	1	
				1.269.9-3.1-01.15.00.1-02		
А4		1	17.16.01.1	Штырь нарезной	1	
А4		2	17.16.01.2-06	Стержень	1	
				1.269.9-3.1-01.15.00.1-03		
А4		1	17.16.01.1-01	Штырь нарезной	1	
А4		2	17.16.01.2-07	Стержень	1	

Инв. № подл. | Подпись и дата | Взам. инв. №

Зав. ОСК	Травуш		
Гл. инж. ОСК	Миронович		
ГИП	Миронович		
Разраб.	Смуров		

1.269.9-3.1-01.15.00.1

Тяж

Стадия	Лист	Листов
Р	1	4

ЦНИИЭП им. Б.С. МЕЗЕНЦЕВА

Формат А4

Формат	Зона	Позиц.	Обозначение	Наименование	Кол.	Примечан.
				1269.9-3.1-01.15.00.1-04	1	
А4		1	1.269-3.1-17.16.01.1-01	Штырь нарезной	1	
А4		2	17.16.01.2-08	Стержень	1	
				1269.9-3.1-01.15.00.1-05		
А4		1	17.16.01.1-01	Штырь нарезной	1	
А4		2	17.16.01.2-09	Стержень	1	
				1.269.9-3.1-01.15.00.1-06		
А4		1	17.16.01.1-02	Штырь нарезной	1	
А4		2	17.16.01.2-10	Стержень	1	
				1.269.9-3.1-01.15.00.1-07		
А4		1	17.16.01.1-02	Штырь нарезной	1	
А4		2	17.16.01.2-11	Стержень	1	
				1.269.9-3.1-01.15.00.1-08		
А4		1	17.16.01.1-02	Штырь нарезной	1	
А4		2	17.16.01.2-12	Стержень	1	
				1.269.9-3.1.01.15.00.1-09		
А4		1	17.16.01.1-03	Штырь нарезной	1	
А4		2	17.16.01.2-13	Стержень	1	

Инв. № подл. | Подпись и дата | Взам. инв. №

1.269.9-3.1-01.15.00.1

Лист 2

Формат	Зона	Позиц.	Обозначение	Наименование	Кол.	Примеч.
			1.269.9-3.1-01.15.00.1-10		1	
А4		1	1.269.9-3.1-17.16.01.1-03	Штырь нарезной	1	
А4		2	17.16.01.2-14	Стержень	1	
			1.269.9-3.1-01.15.00.1-11			
А4		1	1.269.9-3.1-17.16.01.1-03	Штырь нарезной	1	
А4		2	17.16.01.2-15	Стержень	1	
			1.269.9-3.1-01.15.00.1-12			
А4		1	17.16.01.1	Штырь нарезной	1	
А1		2	17.16.01.2-16	Стержень	1	
			1.269.9-3.1-01.15.00.1-13			
А4		1	17.16.01.1-01	Штырь нарезной	1	
А4		2	17.16.01.2-17	Стержень	1	
			1.269.9-3.1-01.15.00.1-14			
А4		1	17.16.01.1-02	Штырь нарезной	1	
А4		2	17.16.01.2-18	Стержень	1	
			1.269.9-3.1-01.15.00.1-15			
А4		1	17.16.01.1-03	Штырь нарезной	1	
А4		2	17.16.01.2-19	Стержень	1	

Инв.№ подл. | Подпись и дата | Взам. инв.№

1.269.9-3.1-01.15.00.1 — Лист 3

Формат А4

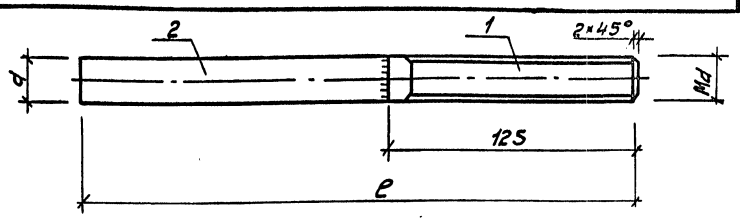

Обозначение	Наименование	Габаритные размеры мм d	Md	ℓ	Масса кг	Примечание
1.269.9-3.1-01.15.00.1	Тяж Т-1	16	14	4050	6,2	резьба правая
-01	" Т-2	16	14	3985	6,1	
-02	" Т-3	16	14	3880	6,0	
-03	" Т-4	18	16	3940	7,7	
-04	" Т-5	18	16	3855	7,5	
-05	" Т-6	18	16	3440	6,7	
-06	" Т-7	20	18	3870	9,3	
-07	" Т-8	20	18	3800	9,2	
-08	" Т-9	20	18	3745	9,0	
-09	" Т-10	22	20	3825	11,1	
-10	" Т-11	22	20	3750	10,8	
-11	" Т-12	22	20	3465	10,0	
-12	" Т-13	16	14	300	0,5	резьба левая
-13	" Т-14	18	16	300	0,6	"
-14	" Т-15	20	18	300	0,8	"
-15	" Т-16	22	20	300	0,9	"

Инв.№ подл. | Подпись и дата | Взам. инв.№

Зав.ОСК	Травуш	
Гл.инж.ОСК	Миронович	
ГИП	Миронович	
Разраб.	Стуров	

1.269.9-3.1-01.15.00.1 СБ

Тяж
Сборочный чертеж

Стадия	Масса	Масштаб
Р	См. табл.	

Лист | Листов 1

Сталь кругл. ГОСТ 2590-71* / В Ст.3 КП2 ГОСТ 380-71*

ЦНИИЭП им. Б.С. МЕЗЕНЦЕВА

Формат А4

Формат	Зона	Позиц.	Обозначение	Наименование	Кол.	Примеч.
				Документация		
А4			1.269.9-3.1-17.16.01.0.СБ	Сборочный чертеж		
А3			00.00.00.0ТО	Техническое описание		
				Переменные данные для исполнения		
				1.269.9-3.1-17.16.01.0		
А4		1	1.269.9-3.1-17.16.01.1	Штырь нарезной	1	
А4		2	17.16.01.2	Стержень	1	
				1.269.9-3.1-17.16.01.01.0		
А4		1	17.16.01.1-01	Штырь нарезной	1	
А4		2	17.16.01.2-01	Стержень	1	
				1.269.9-3.1-17.16.01-02.0		
А4		1	17.16.01.1-02	Штырь нарезной	1	
А4		2	17.16.01.2-02	Стержень	1	
				1.269.9-3.1-17.16.01-03.0		
А4		1	17.16.01.1-03	Штырь нарезной	1	
А4		2	17.16.01.2-03	Стержень	1	

Инв. № подл. | Подпись и дата | Взам. инв. №

Зав. ОСК	Травуш		
Гл. инж. ОСК	Миронович		
ГИП	Миронович		
Разраб.	Смуров		

1.269.9-3.1-17.16.01.0

Штырь

Стадия	Лист	Листов
Р		1

ЦНИИЭП им. Б.С. МЕЗЕНЦЕВА

Формат А4

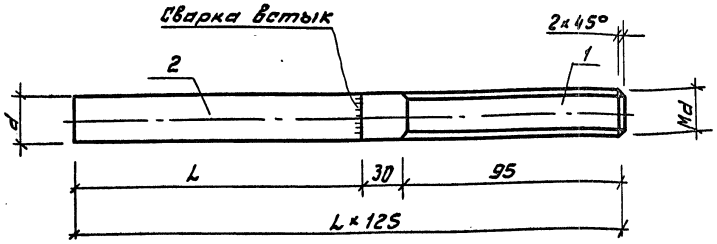

Обозначение	Наименование	Габаритные размеры мм d	Md	L	Масса кг	Примечание
1.269.9-3.1-17.16.01.0	Штырь шт-1	16	14	200	0,43	
-01.0	" шт-2	18	16	200	0,55	
-02.0	" шт-3	20	18	250	0,8	
-03.0	" шт-4	22	20	300	1,1	

Инв. № подл. | Подпись и дата | Взам. инв. №

Зав. ОСК	Травуш	
Гл. инж. ОСК	Миронович	
ГИП	Миронович	
Разраб.	Смуров	

1.269.9-3.1-17.16.01.0СБ

Штырь

Сборочный чертеж

Стадия	Масса	Масштаб
Р	См. таблицу	
Лист	Листов 1	

ЦНИИЭП им. Б.С. МЕЗЕНЦЕВА

Формат А4

Формат	Зона	Позиц	Обозначение	Наименование	Кол	Примеч.
				Документация		
А4			1.269.9-3.105.00.00.ОСБ	Сборочный чертеж		
А3			01.00.00.ОСБ л.2	Сборочный чертеж		
А3			00.00.00.ОТО	Техническое описание		
А3			00.00.00.0 ВРМ	Ведомость расхода материалов		
				Сборочные единицы		
А4		1	1.269.9-3.1-01.01.000	Стойка С-1	5	
А4		2	01.15.00.0-СБ01	Раскос Р-2	8	
А4		3	01.02.00.0	Узловая фасонка УФ-1	6	
А4		4	01.03.00.0	Узловая фасонка УФ-2	2	
А4		5	01.04.00.0	Узловая фасонка УФ-3	2	
				Детали		
А4		6	01.00.00.1	Шайба ШИ-1	40	
А4		7	01.00.00.1-01	Шайба ШИ-2	5	
				Стандартные изделия		
		8		Болт М16×280 ГОСТ 7798-70*	40	
		9		Гайка М20 ГОСТ 5915-70*	10	
		10		Гайка М16 ГОСТ 5915-70*	40	
		11		Шплинт 5×40-01 ГОСТ 397-79*	16	

Инв. № подл. | Подпись и дата | Взам. инв. №

Зав. ОСК	Травуш		
Гл. инж. ОСК	Мироновичи		
ГИП	Мироновичи		
Ст. н. с	Жак		
Разраб.	Смуров		

1.269.9-3.105.00.00.0

СЖОМ-15-1/20

Стадия	Лист	Листов
Р		1

ЦНИИЭП им. Б.С. Мезенцева

Формат А4

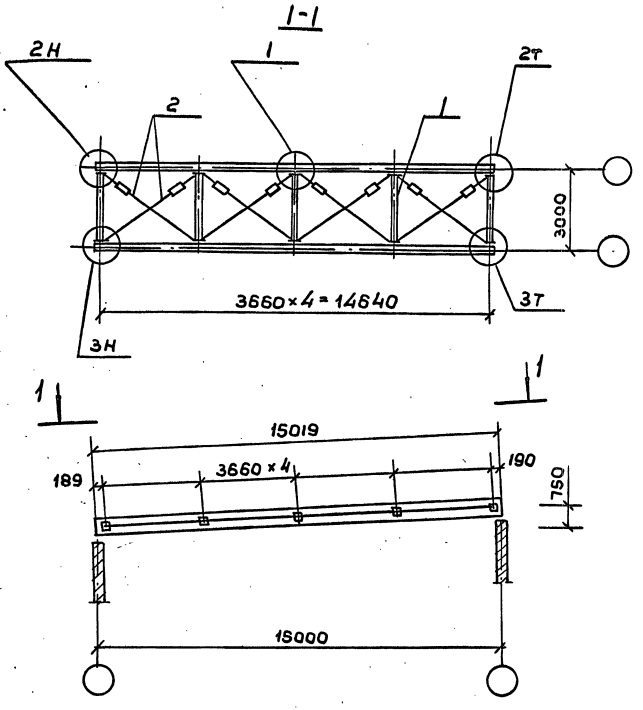

Узлы 1, 2н, 2т, 3н, 3т см. документ 01.00.00.ОСБ л.2

Инв. № подл. | Подпись и дата | Взам. инв. №

Зав. ОСК	Травуш		
Гл. инж. ОСК	Мироновичи		
ГИП	Мироновичи		
Ст. н. с	Жак		
Разраб.	Смуров		

1.269.9-3.105.00.00.ОСБ

СЖОМ-15-1/20. Сборочный чертеж

Стадия	Масса	Масштаб
Р		
Лист	Листов 1	

ЦНИИЭП им. Б.С. Мезенцева

18339 36

Формат А4

Формат	Зона	Позиц.	Обозначение	Наименование	Кол.	Примеч.
				Документация		
А4			1.269.9-3.1-06.00.00.ОСБ	Сборочный чертеж		
А4			.01.00.00.ОСБ л.2	Сборочный чертеж		
А3			.00.00.00.0 ТО	Техническое описание		
А3			.00.00.00.08 РМ	Ведомость расхода материалов		
				Сборочные единицы		
А4		1	1.269.9-3.1-01.01.00.0	Стойка С-1	6	
А4		2	.01.15.00.0-СБ04	Раскос Р-5	10	
А4		3	.01.02.00.0	Узловая фасонка УФ-1	8	
А4		4	.01.03.00.0	Узловая фасонка УФ-2	2	
А4		5	.01.04.00.0	Узловая фасонка УФ-3	2	
				Детали		
А4		6	.01.00.001	Шайба Ш-1	48	
А4		7	.01.00.001-01	Шайба Ш-2	6	
				Стандартные изделия		
		8		Болт М16×280 ГОСТ 7798-70*	48	
		9		Гайка М20 ГОСТ 5915-70*	12	
		10		Гайка М16 ГОСТ 5915-70*	48	
		11		Шплинт 5×40-01 ГОСТ 397-79*	20	

Инв. № подл. | Подпись и дата | Взам. инв. №

Зав. ОСК	Травуш	
Гл. инж. ОСК	Миронович	
ГИП	Миронович	
Ст. н. с	Жак	
Разраб.	Смуров	

1.269.9-3.1.06.00.00.0

СНОМ-18-1/20

Стадия	Лист	Листов
Р		

ЦНИИЭП им. Б.С. Мезенцева

Формат А4

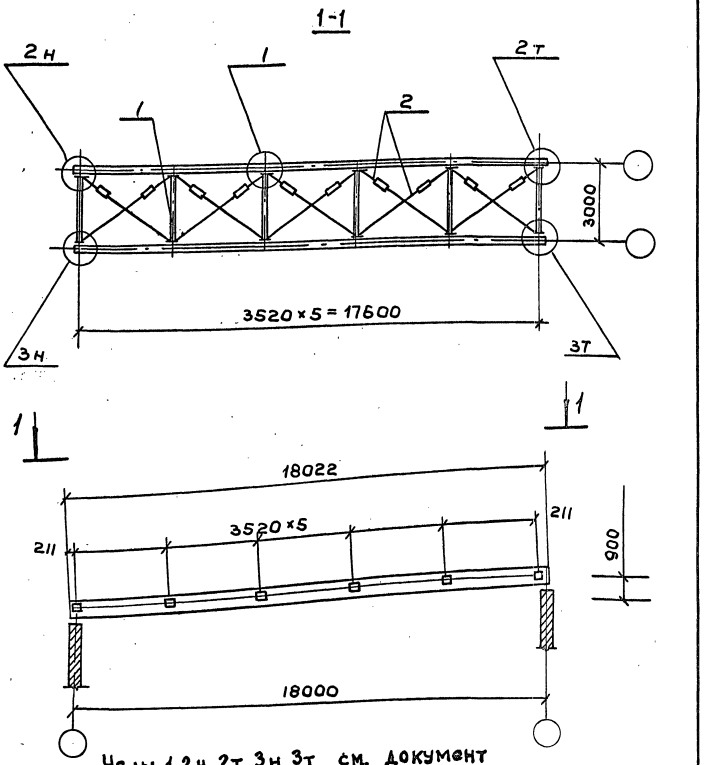

Узлы 1, 2н, 2т, 3н, 3т см. документ 01.00.00.ОСБ л.2

Инв. № подл. | Подпись и дата | Взам. инв. №

Зав. ОСК	Травуш	
Гл. инж. ОСК	Миронович	
ГИП	Миронович	
Ст. н. с	Жак	
Разраб	Смуров	

1.269.9-3.1-06.00.00.ОСБ

СНОМ-18-1/20. Сборочный чертеж

Стадия	Масса	Масштаб
Р		
Лист	Листов 1	

ЦНИИЭП им. Б.С. Мезенцева

18339 37

Формат А4

Формат	Зона	Позиц.	Обозначение	Наименование	Кол.	Примеч.
				Документация		
А4			1.269.9-3.1-07.00.00.0СБ	Сборочный чертеж		
А3			.03.00.00.0СБ	Сборочный чертеж		
А3			.00.00.00.0ТО	Техническое описание		
А3			.00.00.00.0ВРМ	Ведомость расхода материалов		
				Сборочные единицы		
А4		1	1.269.9-3.1-01.01.00.0	Стойка С-1	7	
А4		2	.01.15.00.0-СБ07	Раскос Р-8	12	
А4		3	.03.05.00.0	Узловая фасонка УФ-4	10	
А4		4	.03.06.00.0	Узловая фасонка УФ-5	2	
А4		5	03.07.00.0	Узловая фасонка УФ-6	2	
				Детали		
А4		6	.01.00.001-01	Шайба ШН-2	63	
				Стандартные изделия		
		8		Болт М20×280 ГОСТ 7798-70*	56	
		9		Гайка М20 ГОСТ 5915-70*	70	
		10		Шплинт 5×40-01 ГОСТ 397-79	24	

Инв. № подл. | Подпись и дата | Взам. инв. №

			1.269.9-3.1-07.00.00.0			
Зав. ОСК	Травуш			Стадия	Лист	Листов
Гл. инж. ОСК	Миронович		СЖОМ-21 - 1/20	Р		
ГИП	Миронович			ЦНИИЭП им. Б.С. Мезенцева		
Ст. н.с.	Нак					
Разраб	Смуров					

Формат А4

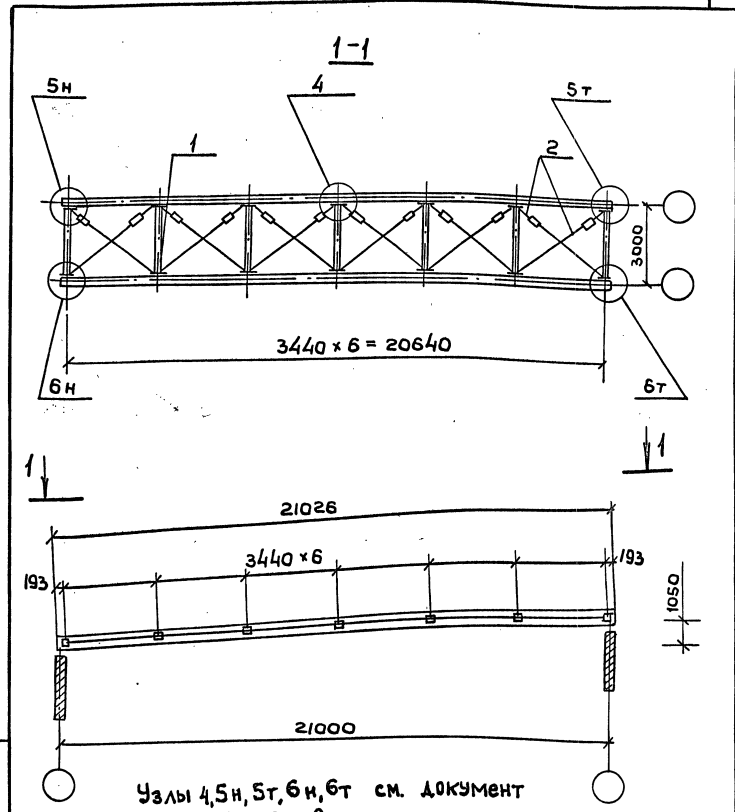

Узлы 4, 5н, 5т, 6н, 6т см. документ 03.00.00.0СБ л. 2

Инв. № подл. | Подпись и дата | Взам. инв. №

			1.269.9-3.1-07.00.00.0СБ			
Зав. ОСК	Травуш			Стадия	Масса	Масштаб
Гл. инж. ОСК	Миронович		СЖОМ-21 - 1/20. Сборочный чертеж	Р		
ГИП	Миронович			Лист	Листов 1	
Ст. н.с.	Нак			ЦНИИЭП им. Б.С. Мезенцева		
Разраб	Смуров					

Формат А4

Формат	Зона	Позиц.	Обозначение	Наименование	Кол.	Примеч.
				Документация		
А4			1.269.9-3.1-08.00.00.0СБ	Сборочный чертеж		
А3			03.00.00.0СБ л2	Сборочный чертеж		
А3			00.00.00.0ТО	Техническое описание		
А3			00.00.00.0ВРМ	Ведомость расхода материалов		
				Сборочные единицы		
А4		1	1.269.9-3.1-01.01.00.0	Стойка С-1	8	
А4		2	01.15.00.0-СБ10	Раскос Р-11	14	
А4		3	03.05.00.0	Узловая фасонка УФ-4	12	
А4		4	03.06.00.0	Узловая фасонка УФ-5	2	
А4		5	03.07.00.0	Узловая фасонка УФ-6	2	
				Детали		
А4		6	01.00.00.1-01	Шайба ШИ-2	72	
				Стандартные изделия		
		8		Болт М20×280 ГОСТ7798-70*	64	
		9		Гайка М20 ГОСТ5915-70*	80	
		10		Шплинт 5×40-01 ГОСТ397-79*	28	

Инв. № подл. | Подпись и дата | Взам. инв. №

Зав. ОСК	Травуш		
Гл. инж. ОСК	Миронович		
ГИП	Миронович		
Ст. н. с	Жак		
Разраб.	Смуров		

1.269.9-3.1-08.00.00.0

СЖОМ-24-1/20

Стадия	Лист	Листов
Р		1

ЦНИИЭП им. Б.С. Мезенцева

Формат А4

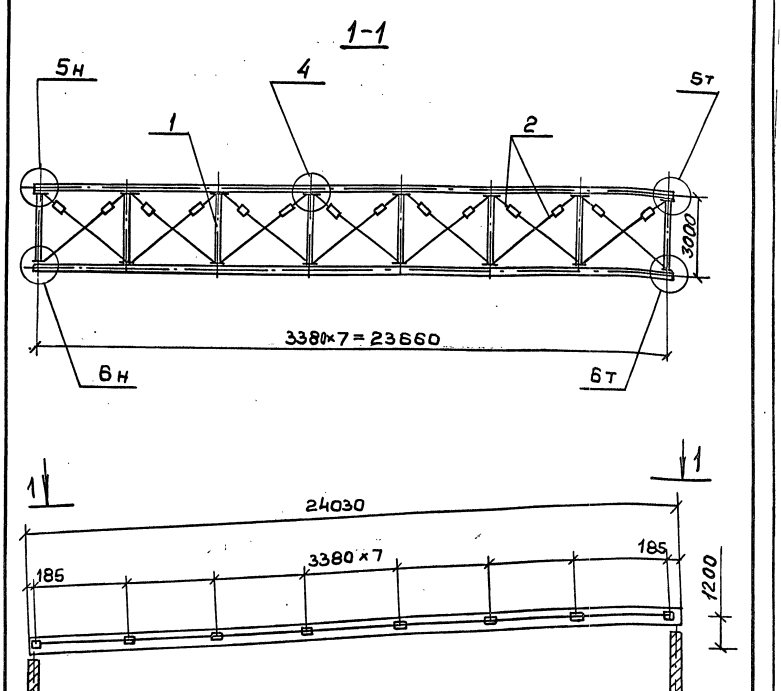

Узлы 1,5н, 5т, 6н, 6т см. документ 03.00.00.0СБ л. 2

Инв. № подл. | Подпись и дата | Взам. инв. №

Зав. ОСК	Травуш		
Гл. инж. ОСК	Миронович		
ГИП	Миронович		
Ст. н. с	Жак		
Разраб.	Смуров		

1.269.9-3.1-08.00.00.0СБ

СЖОМ-24-1/20. Сборочный чертеж

Стадия	Масса	Масштаб
Р		
Лист	Листов 1	

ЦНИИЭП им. Б.С. Мезенцева

Формат А4

Формат	Зона	Позиц	Обозначение	Наименование	Кол.	Примеч.
				Документация		
А4			1.269.9-3.1-09.00.00.0СБ	Сборочный чертеж		
А3			.01.00.00.0СБ.л2	Сборочный чертеж		
А3			.00.00.00.0ТО	Техническое описание		
А3			.00.00.00.0ВРМ	Ведомость расхода материалов		
				Сборочные единицы		
А4		1	1.269.9-3.1-01.01.00.0	Стойка С-1	6	
А4		2	.01.15.00.0-СБ01	Раскос Р-2	8	
А4		3	.01.02.00.0	Узловая фасонка УФ-1	4	
А4		4	.01.03.00.0	Узловая фасонка УФ-2	4	
А4		5	.01.04.00.0	Узловая фасонка УФ-3	4	
				Детали		
А4		6	.01.00.001	Шайба Ш-1	48	
А4		7	.01.00.00.1-01	Шайба Ш-2	6	
				Стандартные изделия		
		8		Болт М16×280 ГОСТ 7798-70*	48	
		9		Гайка М20 ГОСТ 5915-70*	12	
		10		Гайка М16 ГОСТ 5915-70*	48	
		11		Шплинт 5×40-001 ГОСТ 397-79*	16	

Инв. № подл. | Подпись и дата | Взам. инв. №

Зав. ОСК	Травуш		
Гл. инж. ОСК	Миронович		
ГИП	Миронович		
Ст. н. с	Нак		
Разраб.	Смуров		

1.269.9-3.1-09.00.00.0

СНДМ-15-1/4

Стадия	Лист	Листов
Р	1	

ЦНИИЭП им. Б.С. Мезенцева

Формат А4

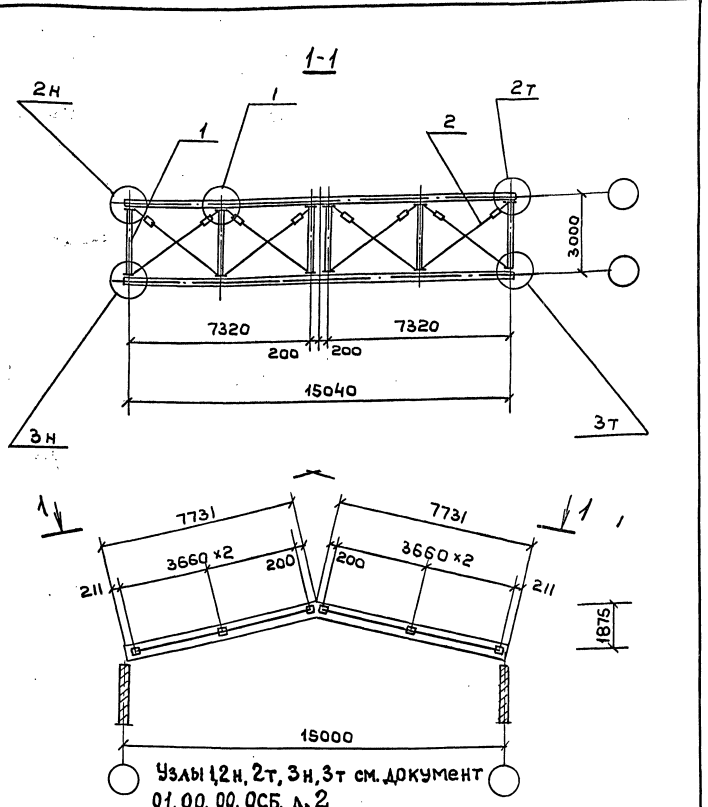

Узлы 1,2н, 2т, 3н, 3т см. документ 01.00.00.0СБ, л. 2

Инв. № подл. | Подпись и дата | Взам. инв. №

Зав. ОСК	Травуш		
Гл. инж. ОСК	Миронович		
ГИП	Миронович		
Ст. н. с	Нак		
Разраб.	Смуров		

1.269.9-3.1-09.00.00.0СБ

СНДМ-15-1/4. Сборочный чертеж

Стадия	Масса	Масштаб
Р		
Лист	Листов 1	

ЦНИИЭП им. Б.С. Мезенцева

18339 40

Формат А4

Формат	Зона	Позиц	Обозначение	Наименование	Кол	Примеч.
				Документация		
А4			1.269.9-3.1-10.00.00.ОСБ	Сборочный чертеж		
А3			.01.00.00.ОСБ	Сборочный чертеж		
А3			.00.00.00.ОТО	Техническое описание		
А3			.00.00.00.ОВРМ	Ведомость расхода материа		
				Сборочные единицы		
А4		1	1.269.9-3.1-01.01.00.0	Стойка С-1	8	
А4		2	.01.15.00.0-С505	Раскос Р-6	12	
А4		3	.01.02.00.0	Узловая фасонка УФ-1	8	
А4		4	.01.03.00.0	Узловая фасонка УФ-2	4	
А4		5	.01.04.00.0	Узловая фасонка УФ-3	4	
				Деталч		
А4		6	.01.00.00.1	Шайба ШН-1	64	
А4		7	.01.00.00.1-01	Шайба ШИ-2	8	
				Стандартные изделия		
		8		Болт М16×280 ГОСТ 7798-70*	64	
		9		Гайка М20 ГОСТ 5915-70*	16	
		10		Гайка М16 ГОСТ 5915-70*	64	
		11		Шплинт 5×40-01 ГОСТ 397-79*	24	

Инв. № подл. | Подпись и дата | Взам. инв. №

Зав. ОСК	Травуш		
Гл. инж. ОСК	Мироновичь		
ГИП	Мироновичь		
Ст. н. с.	Жак		
Разраб.	Смуров		

1.269.9-3.1-10.00.00.0

СНДМ-18-1/4

Стадия	Лист	Листов
Р		1

ЦНИИЭП им. Б.С. Мезенцева

Формат А4

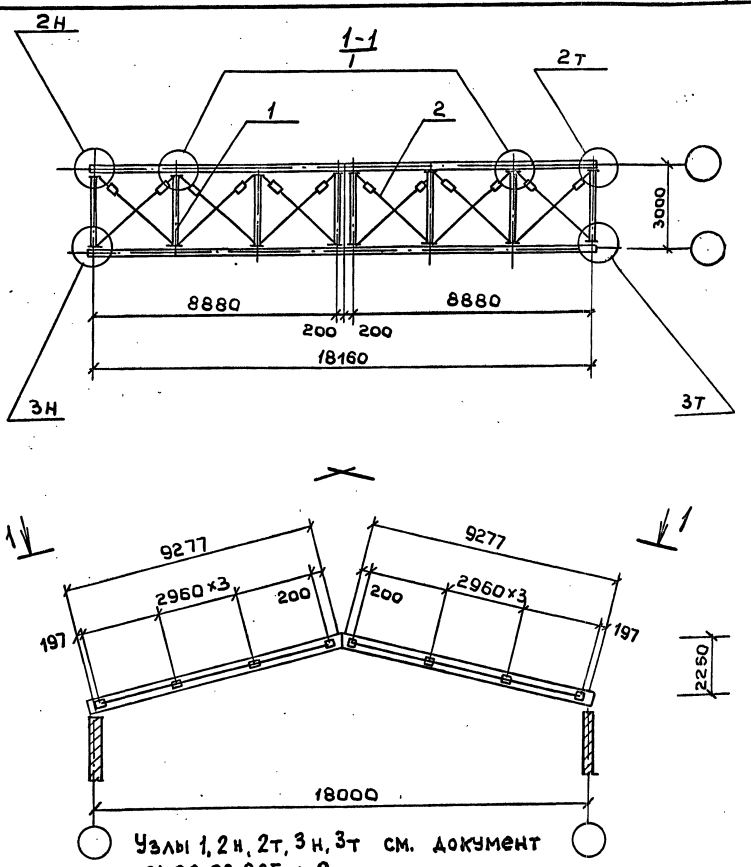

Узлы 1, 2н, 2т, 3н, 3т см. документ 01.00.00.ОСБ л. 2

Инв. № подл. | Подпись и дата | Взам. инв. №

Зав. ОСК	Травуш		
Гл. инж. ОСК	Мироновичь		
ГИП	Мироновичь		
Ст. н. с	Жак		
Разраб	Смуров		

1.269.9-3.1-10.00.00.ОСБ

СНДМ-18-1/4. Сборочный чертеж

Стадия	Масса	Масштаб
Р		
Лист	Листов 1	

ЦНИИЭП им. Б.С. Мезенцева

18339-41

Формат А4

Формат	Зона	Позиц	Обозначение	Наименование	Кол.	Примеч.
				Документация		
А4			1.269.9-3.1-11. 0000. 0 СБ	Сборочный чертеж		
А3			. 03. 00. 00. 0СБ л.2	Сборочный чертеж		
А3			. 00. 00. 00. 0ТО	Техническое описание		
А3			. 00. 0. 0. 00. 0ВРМ	Ведомость расхода материалов		
				Сборочные единицы		
А4		1	1.269.9-3.1-01.01.000	Стойка С-1	8	
А4		2	. 01. 15. 00.0-СБ07	Раскос Р-8	12	
А4		3	. 03. 05. 00. 0	Узловая фасонка УФ-4	8	
А4		4	. 03. 06. 00. 0	Узловая фасонка УФ-5	4	
А4		5	. 03. 07. 00. 0	Узловая фасонка УФ-6	4	
				Детали		
А4		6	.01. 00. 00.1-01	Шайба ШИ-2	72	
				Стандартные изделия		
		8		Болт М20×280 ГОСТ7798-70*	64	
		9		Гайка М20 ГОСТ 5915-70*	80	
		10		Шплинт 5×40-001 ГОСТ 397-79*	24	

Инв. № подл. | Подпись и дата | Взам. инв. №

Зав. ОСК	Травуш	
Гл. инж. ОСК	Мироновичи	
ГИП	Мироновичи	
Ст. н. с	Жак	
Разраб.	Смуров	

1.269.9-3.1-11.00.00.0

СЖДМ-21-1/4

Стадия	Лист	Листов
Р		1

ЦНИИЭП им. Б.С. Мезенцева

Формат А4

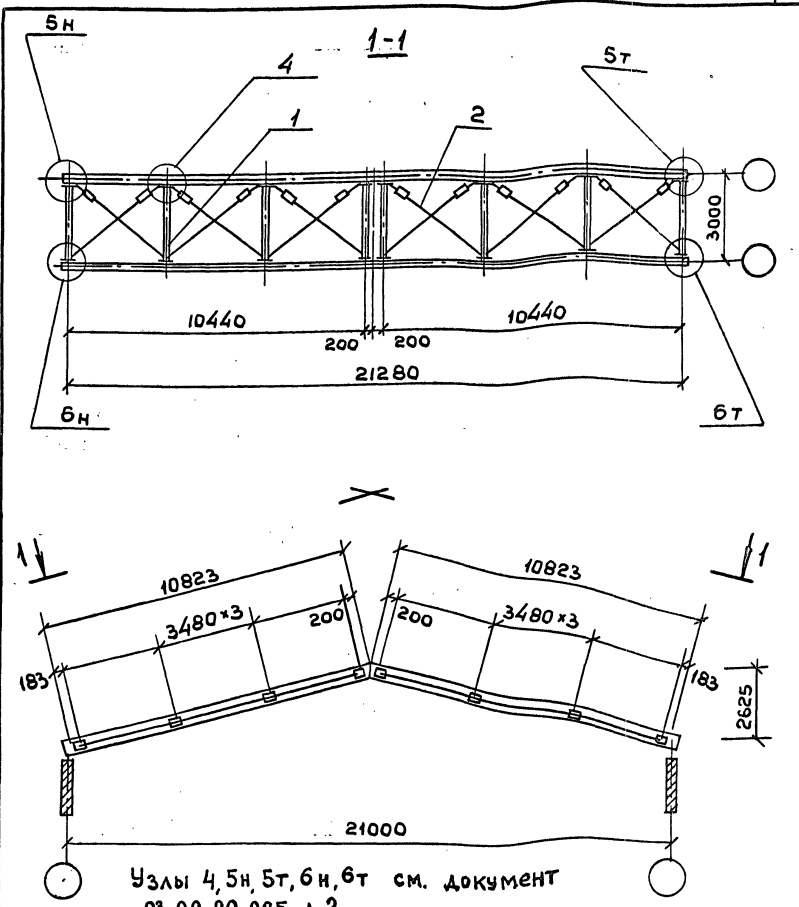

Узлы 4, 5н, 5т, 6н, 6т см. документ 03.00.00.0СБ л.2

Взам. инв. № | Подпись и дата | Инв. № подл.

Зав. ОСК	Травуш	
Гл. инж. ОСК	Мироновичи	
ГИП	Мироновичи	
Ст. н. с	Жак	
Разраб.	Смуров	

1.269.9-3.1-11.00.00.0СБ

СЖДМ-21-1/4. Сборочный чертеж

Стадия	Масса	Масштаб
Р		
Лист	Листов 1	

ЦНИИЭП им. Б.С. Мезенцева

Формат	Зона	Позиц.	Обозначение	Наименование	Кол.	Примеч.
				Документация		
А4			1.269.9-3.1-12.00.00.0СБ	Сборочный чертеж		
А3			03.00.00.0СБ л.2	Сборочный чертеж		
А3			00.00.00.0ТО	Техническое описание		
А3			00.00.00.0ВРМ	Ведомость расхода материа		
				Сборочные единицы		
А4		1	1.269.9-3.1-01.01.00.0	Стойка С-1	10	
А4		2	01.15.00.0-СБ11	Раскос Р-12	16	
А4		3	03.05.00.0	Узловая фасонка УФ-4	12	
А4		4	03.06.00.0	Узловая фасонка УФ-5	4	
А4		5	03.07.00.0	Узловая фасонка УФ-6	4	
				Детали		
А4		6	01.00.00.1-01	Шайба Ш-2	90	
				Стандартные изделия		
		8		Болт М20×280 ГОСТ 7798-70*	80	
		9		Гайка М20 ГОСТ 5915-70*	100	
		10		Шплинт 5×40-01 ГОСТ 397-79*	32	

Инв.№ подл. | Подпись и дата | Взам.инв.№

Зав.ОСК	Травуш		
Гл.инж.ОСК	Миронович		
ГИП	Миронович		
Ст. н.с	Жак		
Разраб.	Смуров		

1.269.9-3.1-12.00.00.0

СНДМ-24-1/4

Стадия	Лист	Листов
Р		1

ЦНИИЭП им. Б.С. Мезенцева

Формат А4

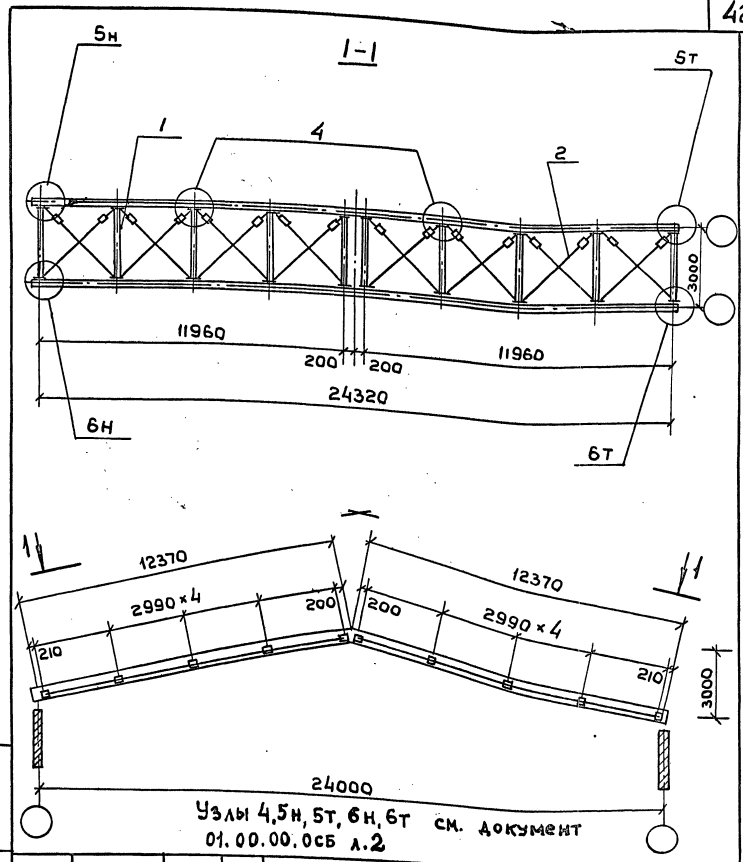

Узлы 4,5н, 5т, 6н, 6т см. документ 01.00.00.0СБ л.2

Инв.№ подл. | Подпись и дата | Взам.инв.№

Зав.ОСК	Травуш		
Гл.инж.ОСК	Миронович		
ГИП	Миронович		
Ст. н.с	Жак		
Разраб.	Смуров		

1.269.9-3.1-12.00.00.0СБ

СНДМ-24-1/4. Сборочный чертеж

Стадия	Масса	Масштаб
Р		
Лист	Листов 1	

ЦНИИЭП им. Б.С. Мезенцева

Формат А4

Формат	Зона	Позиц.	Обозначение	Наименование	Кол.	Примеч.
				Документация		
А4			1.269.9-3.1-13.00.00.ОСБ	Сборочный чертеж		
А3			03.00.00.ОСБ л.2	Сборочный чертеж		
А3			00.00.00.ОТО	Техническое описание		
А3			00.00.00.ОВРМ	Ведомость расхода материалов		
				Сборочные единицы		
А4		1	1.269.9-3.1-01.01.00.0	Стойка С-1	6	
А4		2	01.15.00.0-СБ02	Раскос Р-3	8	
А4		3	01.02.00	Узловая фасонка УФ-1	4	
А4		4	.01.03.00	Узловая фасонка УФ-2	4	
А4		5	.01.04.00	Узловая фасонка УФ-3	4	
				Детали		
А4		6	.01.00.00.1	Шайба ШИ-1	48	
А4		7	.01.00.001-01	Шайба ШИ-2	6	
				Стандартные изделия		
		8		Болт М16×280 ГОСТ 7798-70*	48	
		9		Гайка М20 ГОСТ 5915-70*	12	
		10		Гайка М16 ГОСТ 5915-70*	48	
				Шплинт 5×40-001 ГОСТ 397-79*	16	

Зав.ОСК	Травуш		
Гл.инж.ОСК	Мироновичи		
ГИП	Мироновичи		
Ст. н.с.	Жак		
Разраб	Смуров		

1.269.9-3.1-13.00.00.0

СНДМ-15-1/20

Стадия	Лист	Листов
Р		1

ЦНИИЭП им. Б.С. Мезенцева

Инв. № подл. | Подпись и дата | Взам. инв. №

Формат А4

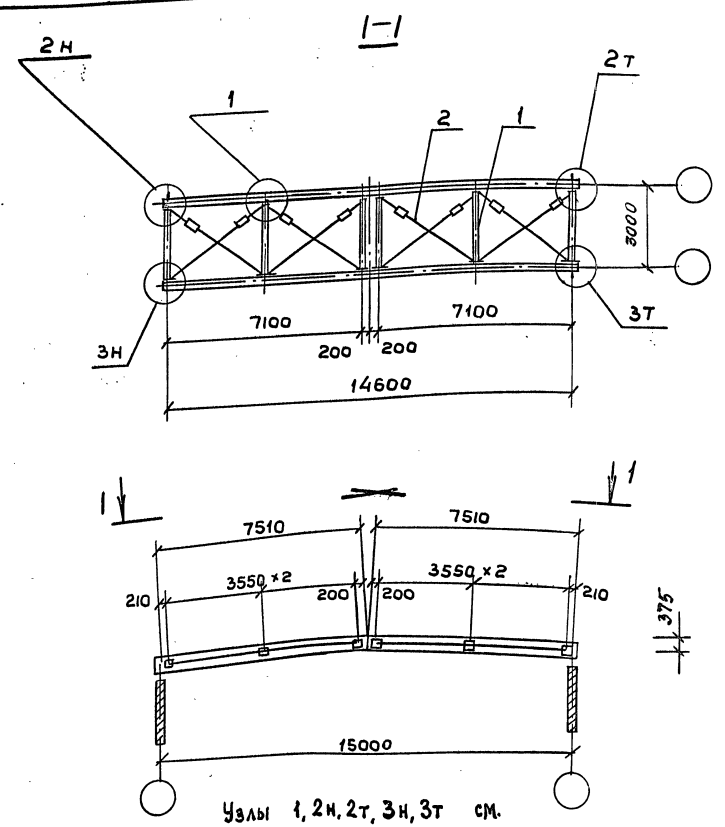

Узлы 1, 2н, 2т, 3н, 3т см. документ 03.00.00.ОСБ л.2

Зав.ОСК	Травуш		
Гл.инж.ОСК	Мироновичи		
ГИП	Мироновичи		
Ст. н.с.	Жак		
Разраб	Смуров		

1.269.9-3.1-1.00.00.ОСБ

СНДМ-15-1/20. Сборочный чертеж

Стадия	Масса	Масштаб
Р		
Лист	Листов 1	

ЦНИИЭП им. Б.С. Мезенцева

Инв. № подл. | Подпись и дата | Взам. инв. №

Формат	Зона	Позиц	Обозначение	Наименование	Кол.	Примеч.
				Документация		
А4			1.269.9-3.1-14.00.00.ОСБ	Сборочный чертеж		
А3			.01.00.00.ОСБ$_{л2}$	Сборочный чертеж		
А3			.00.00.00.ОТО	Техническое описание		
А3			.00.00.00.ОВРМ	Ведомость расхода материалов		
				Сборочные единицы		
А4		1	1.269.9-3.1-01.01.00.0	Стойка С-1	8	
А4		2	.01.15.00.0-С505	Раскос Р-6	12	
А4		3	.01.02.00.0	Узловая фасонка УФ-1	8	
А4		4	.01.03.00.0	Узловая фасонка УФ-2	4	
А4		5	01.04.00.0	Узловая фасонка УФ-3	4	
				Детали		
А4		6	01.00.001	Шайба Ш-1	64	
А4		7	01.00.001-01	Шайба Ш-2	8	
				Стандартные изделия		
		8		Болт М16×280 ГОСТ 7798-70*	64	
		9		Гайка М20 ГОСТ 5915-70*	16	
		10		Гайка М16 ГОСТ 5915-70*	64	
		11		Шплинт 5×40-01 ГОСТ 397-79*	24	

Инв. № подл. | Подпись и дата | Взам. инв. №

Зав. ОСК	Травуш	
Гл. инж. ОСК	Миронович	
ГИП	Миронович	
Ст. н. с.	Нак	
Разраб	Смуров	

1.269.9-3.1-14.00.00.0

СНДМ-18-1/20

Стадия	Лист	Листов
Р		1

ЦНИИЭП им. Б.С. Мезенцева

Формат А4

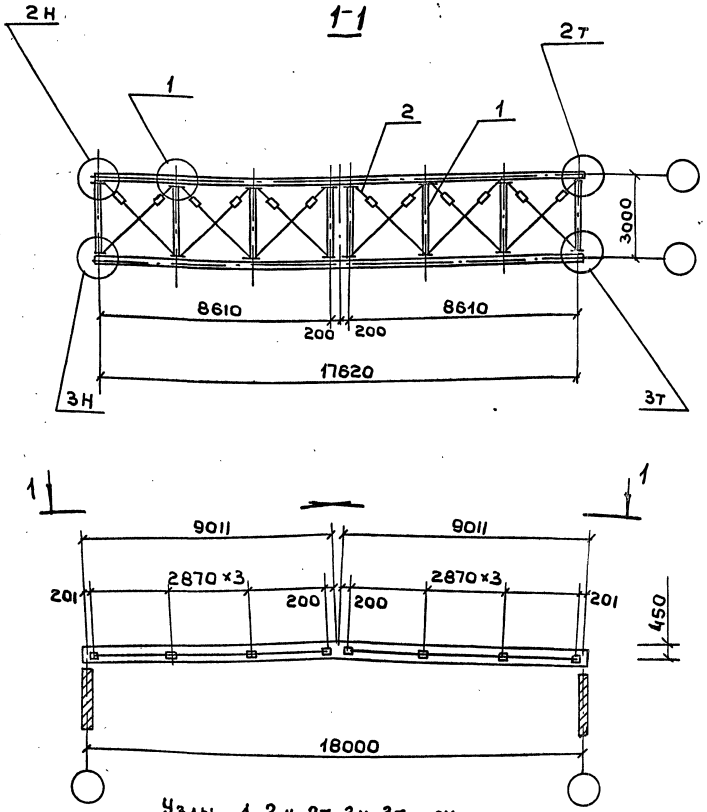

Узлы 1, 2н, 2т, 3н, 3т см. документ 01.00.00.ОСБ л.2

Инв. № подл. | Подпись и дата | Взам. инв. №

Зав. ОСК	Травуш	
Гл. инж. ОСК	Миронович	
ГИП	Миронович	
Ст. н. с.	Нак	
Разраб	Смуров	

1.269.9-3.1-14.00.00.ОСБ

СНДМ-18-1/20. Сборочный чертеж

Стадия	Масса	Масштаб
Р		
Лист	Листов 1	

ЦНИИЭП им. Б.С. Мезенцева

18339 45

Формат А4

Формат	Зона	Позиц.	Обозначение	Наименование	Кол.	Примеч.
				Документация		
А4			1.269.9-3.1-15.00.00.ОСБ	Сборочный чертеж		
А3			03.00.00.ОСБ л.2	Сборочный чертеж		
А3			00.00.00.ОТО	Техническое описание		
А3			00.00.00.ОВРМ	Ведомость расхода материалов		
				Сборочные единицы		
А4		1	1.269.9-3.1-01.01.00.0	Стойка С-1	8	
А4		2	01.15.000-СБ08	Раскос Р-9	12	
А4		3	03.05.02.0	Узловая фасонка УФ-4	8	
А4		4	03.06.00.0	Узловая фасонка УФ-5	4	
А4		5	03.07.00.0	Узловая фасонка УФ-6	4	
				Детали		
А4		6	01.00.00.1-01	Шайба Ш-2	72	
				Стандартные изделия		
		8		Болт М20×280 ГОСТ 7798-70*	64	
		9		Гайка М20 ГОСТ 5915-70*	80	
		10		Шплинт 5×40-004 ГОСТ 397-79*	24	

Инв. № подл. | Подпись и дата | Взам. инв. №

Зав. ОСК	Трабуш		
Гл. инж. ОСК	Миронович		
ГИП	Миронович		
Ст. н. с.	Жак		
Разраб.	Смуров		

1.269.9-3.1-15.00.00.0

СЖДМ-21-1/20

Стадия	Лист	Листов
Р		1

ЦНИИЭП им. Б.С. Мезенцева

Формат А4

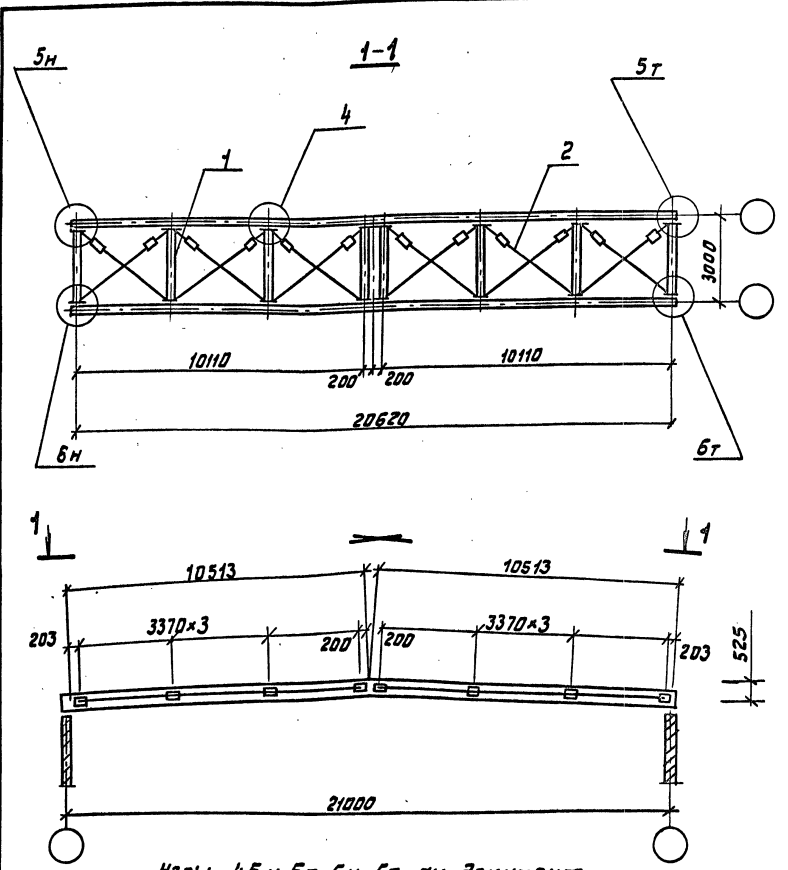

Узлы 4,5 и 5т, 6н, 6т см. документ 03.00.00.ОСБ л.2.

Инв. № подл. | Подпись и дата | Взам. инв. №

Зав. ОСК	Трабуш		
Гл. инж. ОСК	Миронович		
ГИП	Миронович		
Ст. н. с.	Жак		
Разраб.	Смуров		

1.269.9-3.1-15.00.00.ОСБ

СЖДМ-21-1/20

Сборочный чертеж

Стадия	Масса	Масштаб
Р		
Лист	Листов 1	

ЦНИИЭП им. Б.С. Мезенцева

18339 46

Формат А4

Формат	Зона	Позиц	Обозначение	Наименование	Кол.	Примеч.
				Документация		
А4			1.269.9-3.1-16 00.00.0СБ	Сборочный чертеж		
А3			.03.00.00.0СБ л.2	Сборочный чертеж		
А3			00.00.00.0СБ	Техническое описание		
А3			00.00.00.0ВРМ	Ведомость расхода материалов		
				Сборочные единицы		
А4		1	1.269.9-3.1-01.01.00.0	Стойка С-1	10	
А4		2	.01.15.00.0-СБ11	Раскос Р-12	16	
А4		3	.03.05.00.0	Узловая фасонка УФ-4	12	
А4		4	.03.06.00.0	Узловая фасонка УФ-5	4	
А4		5	.03.07.00.0	Узловая фасонка УФ-6	4	
				Детали		
А4		6	.01.00.00.1-01	Шайба ШН-2	90	
				Стандартные изделия		
		8		Болт М20×280 ГОСТ 7798-70*	80	
		9		Гайка М20 ГОСТ 5915-70*	100	
		10		Шплинт 5×40-01 ГОСТ 397-79*	32	

Взам. инв. № | Подпись и дата | Инв. № подл.

Зав. ОСК	Травуш		1.269.9-3.1-16.00.00.0
Гл. инж. ОСК	Миронович		
ГИП	Миронович		СНДМ-24-1/20
Ст. н. с	Жак		Стадия: Р; Лист; Листов: 1
Разраб.	Смуров		ЦНИИЭП им. Б.С. Мезенцева

Формат А4

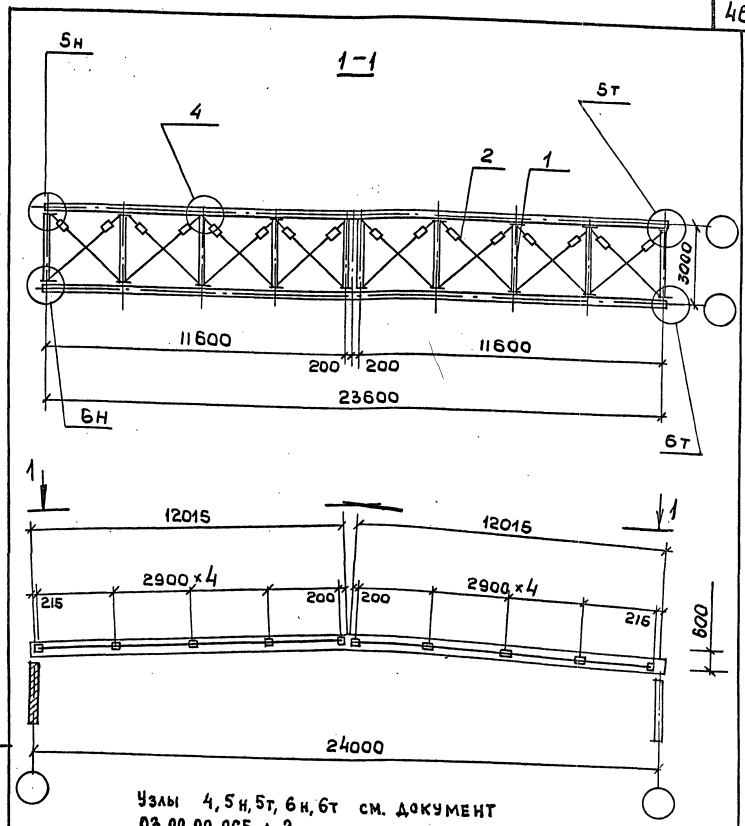

Узлы 4, 5н, 5т, 6н, 6т см. документ 03.00.00.0СБ л. 2.

Взам. инв. № | Подпись и дата | Инв. № подл.

Зав. ОСК	Травуш		1.269.9-3.1-16.00.00.0СБ
Гл. инж. ОСК	Миронович		
ГИП	Миронович		СНДМ-24-1/20. Сборочный чертеж
Ст. н. с	Жак		Стадия: Р; Масса; Масштаб; Лист; Листов: 1
Разраб.	Смуров		ЦНИИЭП им. Б.С. Мезенцева

18339 47

Формат А4

Формат	Зона	Позиц.	Обозначение	Наименование	Кол.	Примеч.
				Документация		
А4			1.269.9-3.1-17.00.00.ОСБ	Сборочный чертеж		
А3			.00.00.00.ОТО	Техническое описание		
А3			.00.00.00.ОВРМ	Ведомость расхода материалов		
				Сборочные единицы		
А4		1	1.269.9-3.1-17.16.000	Раскос РД-13	6	
А4		2	17.16.0 00- СБ1	Распорка РД-25	2	
А4		3	17.12.00.0	Узловая фасонка УФ-11	5	
А4		4	17.13.00.0	Узловая фасонка УФ-12	1	
А4		5	17.14.00.0	Узловая фасонка УФ-13	1	
А4		6	17.11.00.0	Узловая фасонка УФ-10	2	
				Детали		
А4		7	01.00.00.1	Шайба ШИ-1	46	
А4		8	01.00.00.1-04	Шайба ШИ-5	4	
А4		9	01.00.00.1-03	Шайба ШИ-4	24	
				Стандартные изделия		
		10		Болт М16×280 ГОСТ 7798-70*	46	
		12		Гайка М18 ГОСТ 5915-70*	8	
		13		Гайка М16 ГОСТ 5915-70*	70	

Инв. № подл. | Подпись и дата | Взам. инв. №

1.269.9-3.1-17.00.00

Зав. ОСК	Травуш			
Гл. инж. ОСК	Миронович			
ГИП	Миронович			
Ст. н. с	Нак			
Разраб.	Смуров			

СНОД-15-1/4

Стадия	Лист	Листов
Р		1

ЦНИИЭП им. Б.С. Мезенцева

Формат А4

1-1

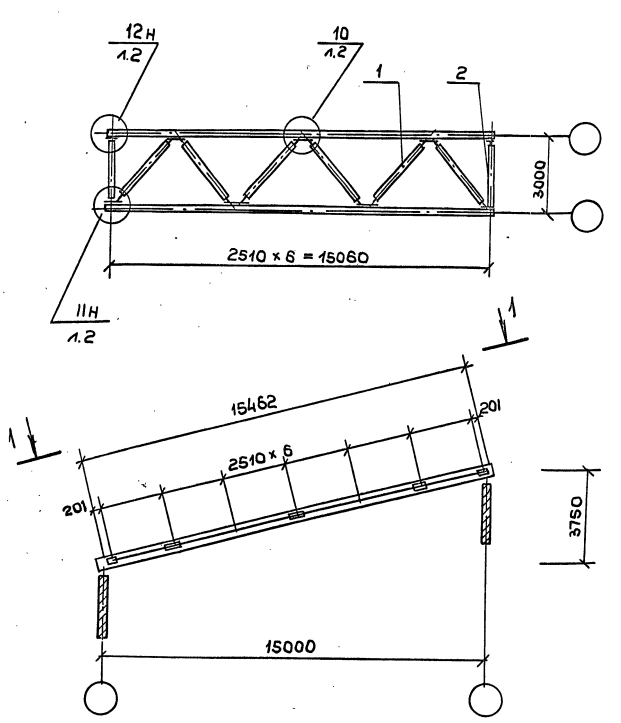

Инв. № подл. | Подпись и дата | Взам. инв. №

1.269.9-3.1-17.00.00.ОСБ

Зав. ОСК	Травуш			
Гл. инж. ОСК	Миронович			
Г. ИП	Миронович			
Ст. н. с	Нак			
Разраб.	Смуров			

СНОД-15-1/4. Сборочный чертеж

Стадия	Масса	Масштаб
Р		
Лист	Листов 1	

ЦНИИЭП им. Б.С. Мезенцева

18339 48

Формат А4

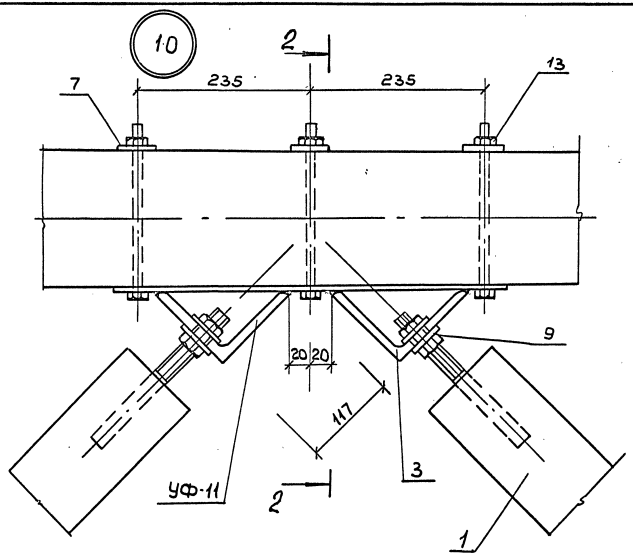

2-2

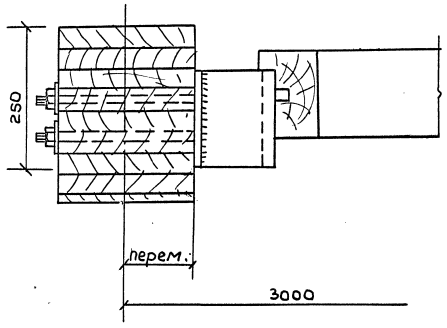

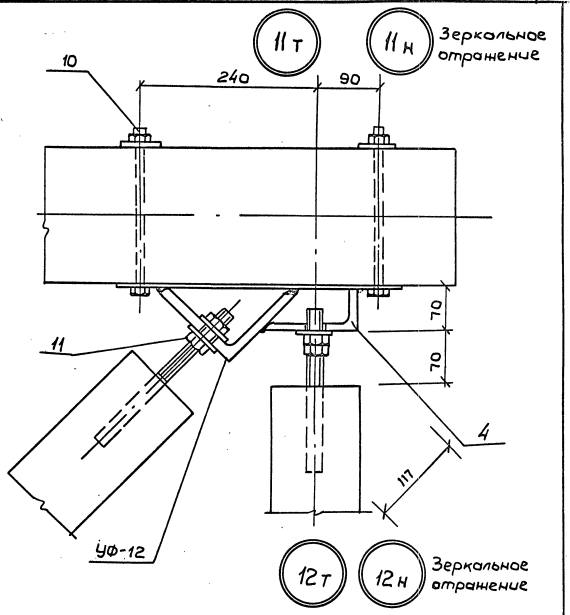

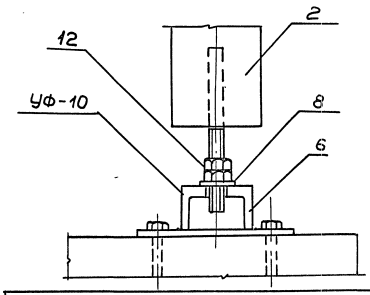

Инв. № подл. | Подпись и дата | Взам. инв. №

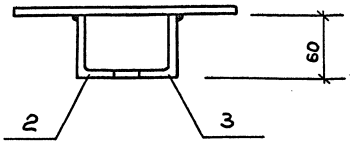

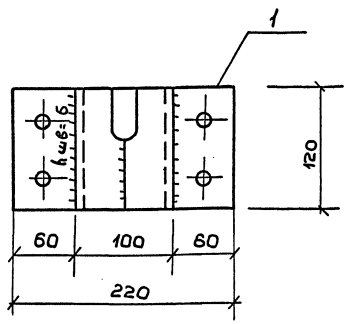

Формат	Зона	Позиц	Обозначение	Наименование	Кол.	Масса кг
				Детали		
А4		1	1.269.9-31-17.11.00.1	База	1	2,1
А4		2	17.11.00.2	Опорный уголок	1	1,1
		3	17.11.00.2-01	Опорный уголок	1	1,1

Взам. инв. № | Подпись и дата | Инв. № подл.

Зав. ОСК	Травуш		1.269.9-31-17.11.00.0
Гл. инж. ОСК	Миронович		Узловая фасонка УФ-10
ГИП	Миронович		Стадия: Р; Масса: 4,3; Масштаб:
Разраб.	Смуров		Лист; Листов 1
			ЦНИИЭП им. Б.С. Мезенцева

Формат А4

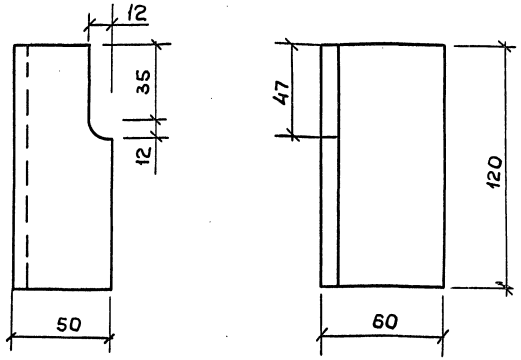

Рис.1

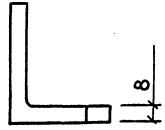

Рис.2

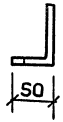

Зеркальное отражение остальное по рис. 1

Обозначение	Наименование	Рис	Масса кг	Примечание
1.269.9-31-17.11.00.2	Опорный уголок	1	1,1	
17.11.00.2-01	Опорный уголок	2	1,1	

Взам. инв. № | Подпись и дата | Инв. № подл.

Зав. ОСК	Травуш		1.269.9-31-17.11.00.2
Гл. инж. ОК	Миронович		Опорный уголок
ГИП	Миронович		Стадия: Р; Масса: 1,1; Масштаб:
Разраб.	Смуров		Лист; Листов 1
			Уголок 75×8 ГОСТ 8509-72* равнаб. Вст3кп ГОСТ 380-71*
			ЦНИИЭП им. Б.С. Мезенцева

Формат А4

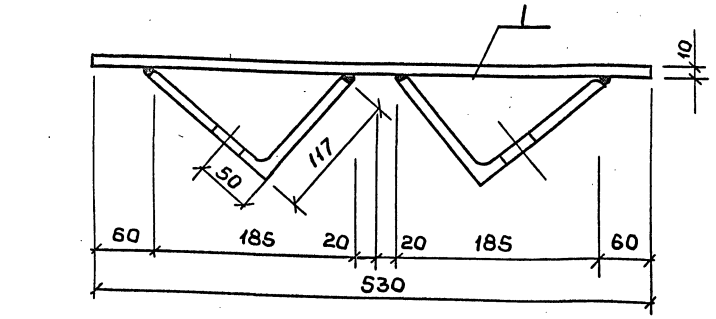

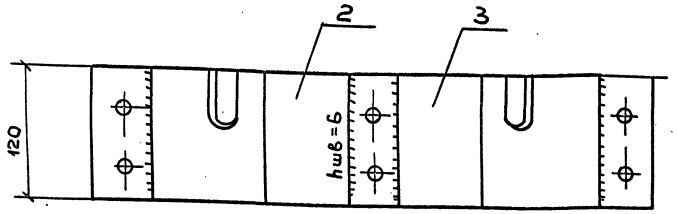

Формат	Зона	Позиц.	Обозначение	Наименование	Кол.	Масса кг
				Детали		
А4		1	1.269.9-3/17.12.00.1	База	1	5,0
А4		2	17.12.00.2	Опорный уголок	1	2,6
А4		3	17.12.00.2-01	Опорный уголок	1	2,6

1.269.9-3/17.12.00.0

Узловая фасонка УФ-11

Стадия	Масса	Масштаб
Р	10,2	
Лист	Листов 1	

ЦНИИЭП им. Б.С. Мезенцева

Зав.ОСК	Травуш	
Гл.инж.ОСК	Миронович	
ГИП	Миронович	
Разраб.	Смуров	

Инв.№ подл. | Подпись и дата | Взам.инв.№

Формат А4

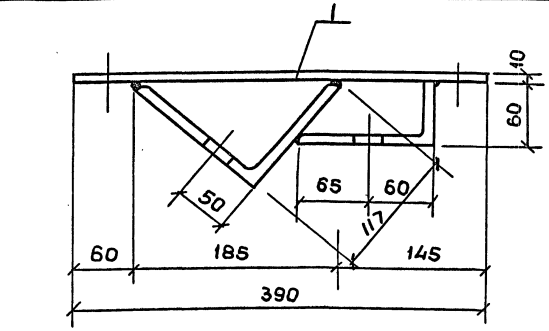

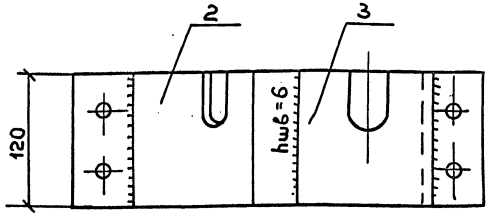

Формат	Зона	Позиц.	Обозначение	Наименование	Кол.	Масса кг
				Детали		
А4		1	1.269.9-3/17.11.00.1-02	База	1	3,7
А4		2	17.12.00.2	Опорный уголок	1	2,6
А4		3	17.09.00.1	Опорный уголок	1	1,9

1.269.9-3/17.13.00.0

Узловая фасонка УФ-12

Стадия	Масса	Масштаб
Р	8,2	
Лист	Листов 1	

ЦНИИЭП им. Б.С. Мезенцева

Зав.ОСК	Травуш	
Гл.инж.ОСК	Миронович	
ГИП	Миронович	
Разраб.	Смуров	

Инв.№ подл. | Подпись и дата | Взам.инв.№

18339 51

Формат А4

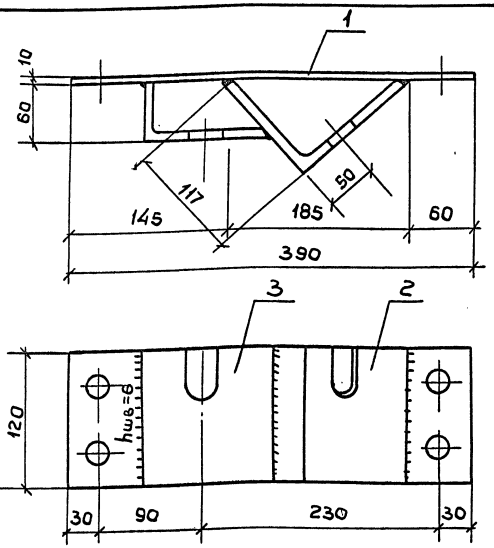

Формат	Зона	Позиц.	Обозначение	Наименование	Кол.	Масса кг
				Детали		
А4		1	1.269.9-3.1-17.11.00.1-02	База	1	3,7
А4		2	17.12.00.2-01	опорный уголок	1	2.6
А4		3	17.09.00.1-01	опорный уголок	1	1,9

Зав.ОСК	Травуш		
Гл.инж.ОСК	Миронович		
ГИП	Миронович		
Разраб	Смуров		

1.269.9-3.1-17.14.00.0

Узловая фасонка УФ-13

Стадия	Масса	Масштаб
Р	8,2	
Лист	Листов 1	

ЦНИИЭП им. Б.С. Мезенцева

Инв. № подл. | Подпись и дата | Взам. инв. №

Формат А4

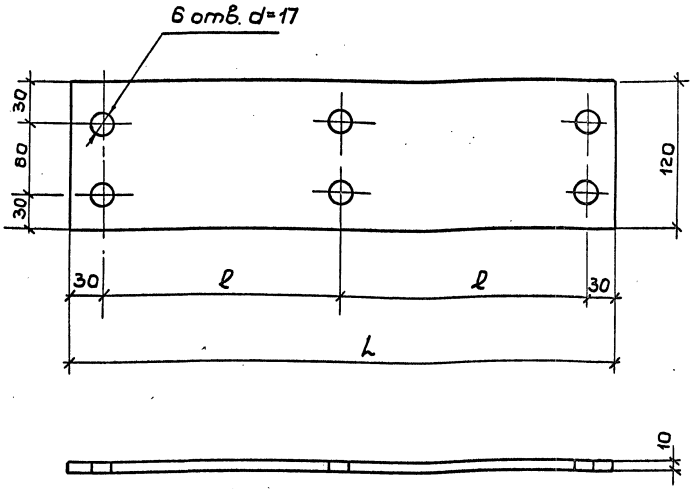

Обозначение	Наименование	Габаритные размеры мм ℓ	Габаритные размеры мм L	Масса кг	Примечан.
1.269.9-3.1-17.12.00.1	База	235	530	5.0	
17.12.00.1-01	База	230	520	4.9	

Зав.ОСК	Травуш		
Гл.инж.ОСК	Миронович		
ГИП	Миронович		
Разраб	Смуров		

1.269.9-3.1-17.12.00.1

База

Стадия	Масса	Масшт.
Р	см. табл.	
Лист	Листов 1	

Сталь Б=10 ГОСТ 19903-74
Лист В Ст3кп2 ГОСТ 380-71*

ЦНИИЭП им. Б.С. Мезенцева

Инв. № подл. | Подпись и дата | Взам. инв. №

Формат А4

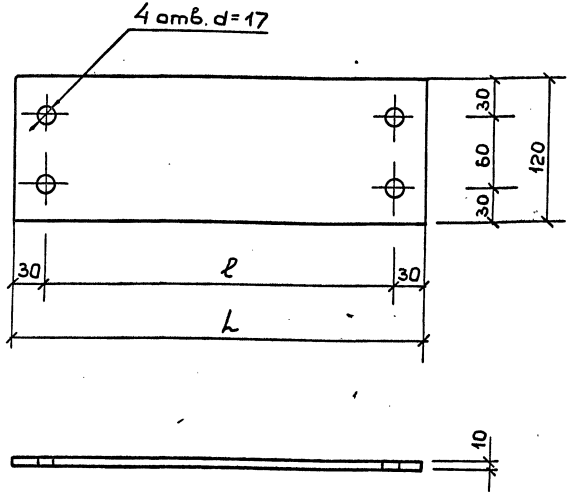

Обозначение	Наименование	Габаритные размеры мм ℓ	Габаритные размеры мм L	Масса кг	Примечание
1.269.9-3.1-17.11.00.1	База	160	220	2,1	
.17.11.00.1-01	База	320	380	3,7	
.17.11.00.1-02	База	330	390	3,7	

Взам. инв. № | Подпись и дата | Инв. № подл.

Зав. ОСК	Травуш		
Гл. инж. ОСК	Миронович		
ГИП	Миронович		
Разраб.	Смуров		

1.269.9-3.1-17.11.00.1

База

Стадия	Масса	Масштаб
Р	См. таблицу	
Лист	Листов 1	

Сталь лист δ=10 ГОСТ 19903-74* / ВСт3кп2 ГОСТ 380-71*

ЦНИИЭП им. Б.С. Мезенцева

Формат А4

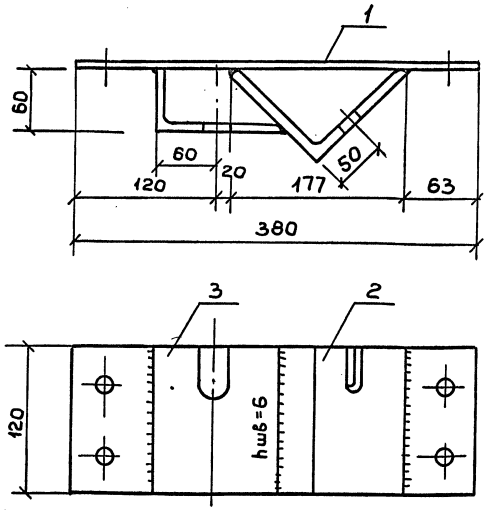

Формат	Зона	Позиц.	Обозначение	Наименование	Кол.	Масса кг
				Детали		
А4		1	1.269.9-3.1.17.11.00.1-01	База	1	3,7
А4		2	18.08.00.2-01	Опорный уголок	1	2,3
А4		3	17.09.00.1-01	Опорный уголок	1	1,9

Зав. ОСК	Травуш		
Гл. инж. ОСК	Миронович		
ГИП	Миронович		
Разраб.	Смуров		

1.269.9-3.1-18.10.00.0

Узловая фасонка УФ.-9

Стадия	Масса	Масштаб
Р	7,9	
Лист	Листов 1	

ЦНИИЭП им. Б.С. Мезенцева

Формат А4

Формат	Зона	Позиц	Обозначение	Наименование	Кол	Примеч
				1.269.9-3.1-17.16.00.0 -02		РД-15
				Сборочные единицы		
А4		1	1.269.9-3.1-17.16.01.0	Штырь ШТ-1	2	
				Детали		
А4		2	.17.16.00.1-02	Брус Б-15	1	
				1.269.9-3.1-17.16.00.0-03		РД-16
				Сборочные единицы		
А4		1	.17.16.01.0.-01	Штырь ШТ-2	2	
				Детали		
А4		2	.17.16.00.1-03	Брус Б-16	1	
				1.269.9-3.1-17.16.00.0-04		РД-17
				Сборочные единицы		
А4		1	17.16.01.0.-01	Штырь ШТ-2	2	
				Детали		
А4		2	.17.16.00.1-04	Брус Б-17	1	

Инв. № подл. | Подпись и дата | Взам. инв. №

1.269.9-3.1-17.16.00.0

Лист 2

Формат	Зона	Позиц	Обозначение	Наименование	Кол	Примеч
А4				Документация		
А4			1.269.9-3.1-17.16.00.0 СБ	Сборочный чертеж		
А3			00.00.00.0ТО	Техническое описание		
А3			00.00.00.0ВРМ	Ведомость расхода материалов		
			Переменные данные для исполнения			
				1.269.9-3.1-17.16.00.0		РД-13
				Сборочные единицы		
А4		1	1.269.9-3.1-17.16.01.0	Штырь шт-1	2	
				Детали		
А4		2	.17.16.00.1	Брус Б-13	1	
				1.269.9-3.1-17.16.00.0 -01		РД-14
				Сборочные единицы		
А4		1	17.16.01.0-01	Штырь ШТ-2	2	
				Детали		
А4		2	.17.16.00.1-01	Брус Б-14	1	

Инв. № подл. | Подпись и дата | Взам. инв. №

Зав.ОСК	Травуш		
Гл.инж.ОСК	Мироновичч		
ГИП	Мироновичч		
Разраб.	Смуров		

1.269.9-3.1-17.16.00.0

Раскос

Стадия	Лист	Листов
Р	1	5

ЦНИИЭП им. Б.С. Мезенцева

Формат А4

Формат	Зона	Позиц.	Обозначение	Наименование	Кол.	Примеч.
				1.269.9-3.1-17.16.00.0-05		РД-18
				Сборочные единицы		
А4		1	1.269.9-3.1-17.16.01.0-01	Штырь ШТ. 2	2	
				Детали		
А4		2	17.16.00.1-05	Брус Б-18	1	
				1.269.9-3.1-17.16.00.0-06		РД-19
				Сборочные единицы		
А4		1	17.16.01.0-02	Штырь ШТ. 3	2	
				Детали		
А4		2	17.16.00.1-06	Брус Б-19	1	
				1.269.9-3.1-17.16.00.0-07		РД-20
				Сборочные единицы		
А4		1	17.16.01.0-02	Штырь ШТ.3	2	
				Детали		
А4		2	17.16.00.1-07	Брус Б-20	1	

Инв. № подл. | Подпись и дата | Взам. инв. №

1.269.9-3.1-17.16.00.0 Лист 3

Формат А4

Формат	Зона	Позиц.	Обозначение	Наименование	Кол.	Примеч.
				1.269.9-3.1-17.16.00.0-08		РД-21
				Сборочные единицы		
А4		1	1.269.9-3.1-17.16.01.0-02	Штырь ШТ. 3	2	
				Детали		
А4		2	17.16.00.1-08	Брус Б-21	1	
				1.269.9-3.1-17.16.00.0-09		РД-22
				Сборочные единицы		
А4		1	17.16.01.0-03	Штырь ШТ. 4	2	
				Детали		
А4		2	17.16.00.1-09	Брус Б-22	1	
				1.269.9-3.1-17.16.00.0-10		РД-23
				Сборочные единицы		
А4		1	17.16.01.0-03	Штырь ШТ. 4	2	
				Детали		
А4		2	17.16.00.1-10	Брус Б-23	1	

1.269.9-3.1-17.16.00.0 Лист 4

18339-55

Формат А4

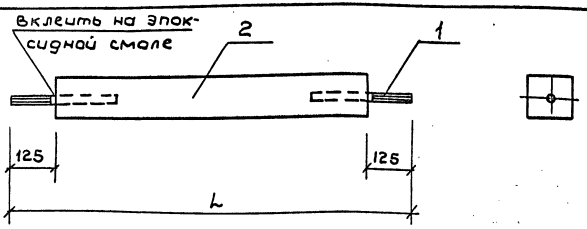

Обозначение	Наименование	L мм	Масса кг	Примечание
1.269.9-31-17.16.00.0	Раскос РД-13	3545	26.0	
-01	" РД-14	3500	26.0	
-02	" РД-15	3460	25.5	
-03	" РД-16	3900	29.0	
-04	" РД-17	3845	28.5	
-05	" РД-18	3785	28.0	
-06	" РД-19	3640	27.3	
-07	" РД-20	3600	27.3	
-08	" РД-21	3560	27.3	
-09	" РД-22	3910	37.0	
-10	" РД-23	3860	36.5	
-11	" РД-24	3810	36.0	
-12	" РД-25	2730	19.0	
-13	" РД-26	2730	25.0	

Инв. № подл. | Подпись и дата | Взам. инв. №

1.269.9-31-17.16.00.0СБ

Зав.ОСК	Травуш		
Гл.инж.	Миронович		
ГИП	Миронович		
Разраб.	Смуров		

Раскос

Сборочный чертеж

Стадия	Масса	Масшт.
Р	см. таблицу	
Лист	Листов 1	

ЦНИИЭП им. Б.С. Мезенцева

Формат А4

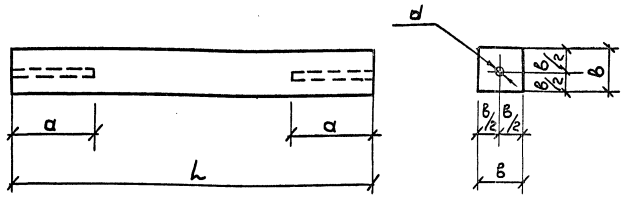

Обозначение	Наименов.	Габаритные размеры мм L	a	в	d	Об'ем древес. II кат. м³	Примечан.
1.269.9-31-17.16.00.1	Брус Б-13	3295	200	125	19	0.051	
-01	" Б-14	3250	200	125	19	0.051	
-02	" Б-15	3210	200	125	19	0.05	
-03	" Б-16	3650	200	125	21	0.057	
-04	" Б-17	3595	200	125	21	0.056	
-05	" Б-18	3535	200	125	21	0.055	
-06	" Б-19	3390	250	125	23	0.053	
-07	" Б-20	3350	250	125	23	0.052	
-08	" Б-21	3310	250	125	23	0.052	
-09	" Б-22	3660	300	140	25	0.072	
-10	" Б-23	3610	300	140	25	0.071	
-11	" Б-24	3560	300	140	25	0.07	
-12	" Б-25	2480	250	125	23	0.038	
-13	" Б-26	2480	300	140	25	0.048	

Инв. № подл. | Подпись и дата | Взам. инв. №

1.269.9-31-17.16.00.1

Зав.ОСК	Травуш		
Гл.инж.	Миронович		
ГИП	Миронович		
Разраб.	Смуров		

Брус

Древесина II катег. ГОСТ 8486-66*

Стадия	Масса	Масштаб
Р	см. таблицу	
Лист	Листов 1	

ЦНИИЭП им. Б.С. Мезенцева

Формат А4

Формат	Зона	Позиц.	Обозначение	Наименование	Кол.	Примеч.
				Документация		
А4			1.269.9-3.1-18.00.00.ОСБ	Сборочный чертеж		
А3			0.0.00.0.0.ОТО	Техническое описание		
А3			00.00.00.0 ВРМ	Ведомость расхода материалов		
				Сборочные единицы		
А4		1	1.269.9-3.1-17.16.00.0-СБ03	Раскос РД-16	6	
А4		2	17.16.00.0-СБ12	Распорка РД-25	2	
А4		3	18.08.000	Узловая фасонка УФ-7	5	
А4		4	18.09.000	Узловая фасонка УФ-8	1	
А4		5	18.10.00.0	Узловая фасонка УФ-9	1	
А4		6	17.11.00.0	Узловая фасонка УФ-10	2	
				Детали		
А4		7	01.00.00.1	Шайба ШИ-1	46	
А4		9	01.00.00.1-04	Шайба ШИ-5	28	
				Стандартные изделия		
		10		Болт М16×280 ГОСТ 7798-70*	46	
		12		Гайка М18 по ГОСТ 5915-70*	32	
		13		Гайка М16 по ГОСТ 5915-70*	46	

Инв. № подл. | Подпись и дата | Взам. инв. №

Зав. ОСК	Травуш		
Гл. инж. ОСК	Миронович		
ГИП	Миронович		
Ст. н. с.	Жак		
Разраб.	Смуров		

1.269.9-3.1-18.00.00.0

СЖОД-18-1/4

Стадия	Лист	Листов
Р		1

ЦНИИЭП им. Б.С. Мезенцева

Формат А4

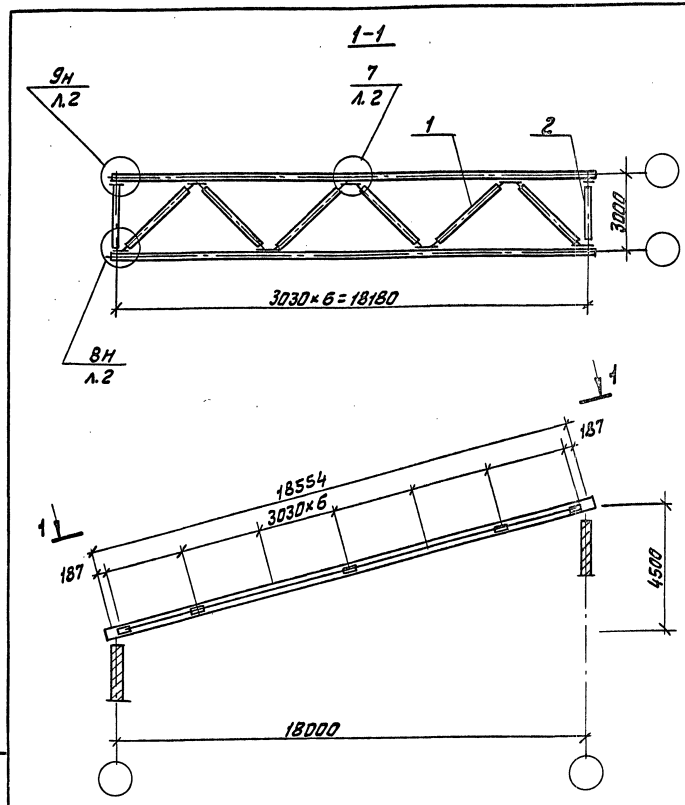

Узлы 7, 9н, 8н см. документ 18.00.00.ОСБ л.2.

Зав. ОСК	Травуш	
Гл. инж. ОСК	Миронович	
ГИП	Миронович	
Ст. н. с.	Жак	
Разраб.	Смуров	

1.269.9-3.1-18.00.00.ОСБ

СЖОД-18-1/4
Сборочный чертеж

Стадия	Масса	Масштаб
Р		
Лист 1	Листов 2	

ЦНИИЭП им. Б.С. Мезенцева

18339 57

Формат А4

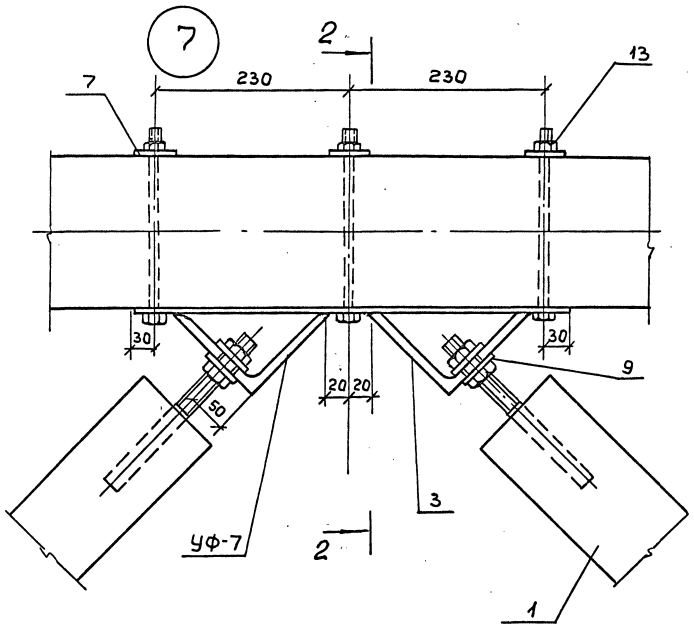

2-2

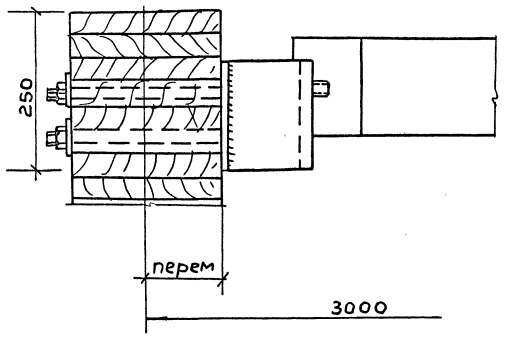

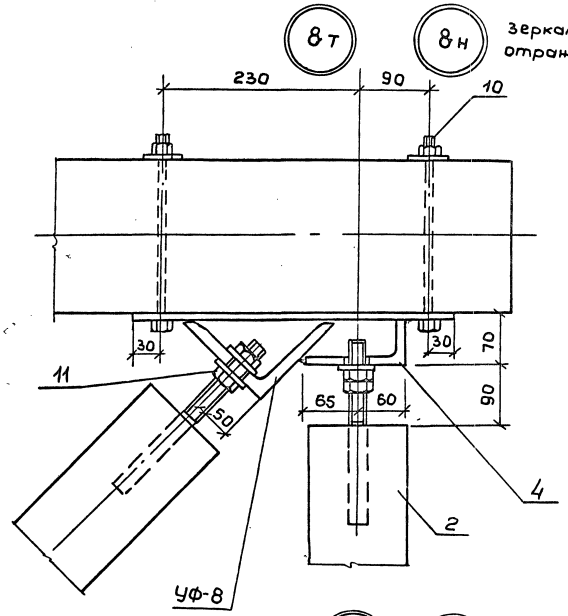

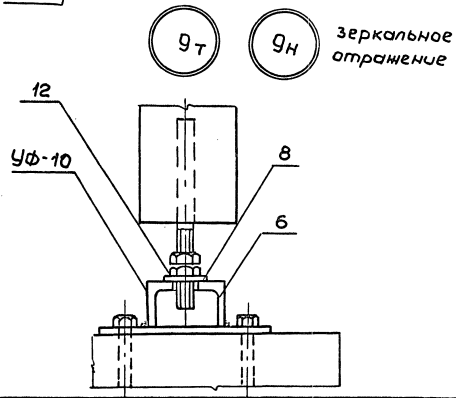

Инв.№ подл. | Подпись и дата | Взам.инв.№

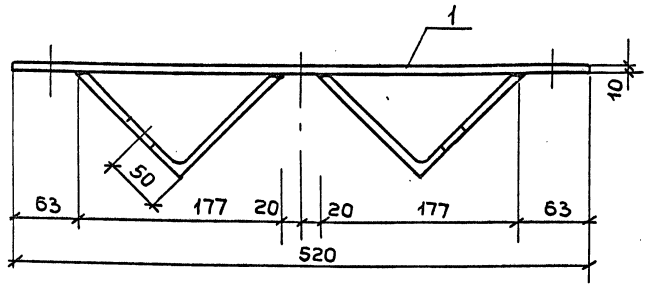

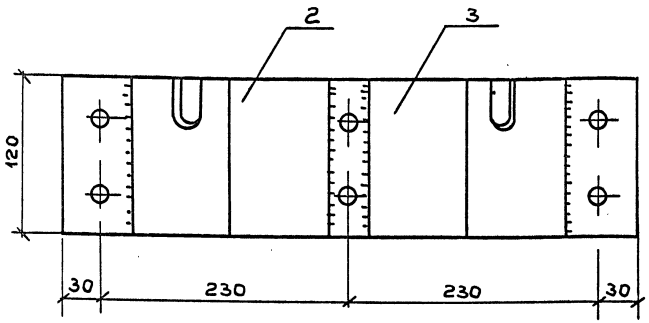

Формат	Зона	Позиц.	Обозначение	Наименование	Кол.	Масса кг
				Детали		
А4		1	1.269.9-3.1-17.12.00.1-01	База	1	4,9
А4		2	. 18.08.00.2	Опорный уголок	1	2,3
А4		3	. 18.08.00.2-01	Опорный уголок	1	2,3

1.269.9-3.1-18.08.00.0

Узловая фасонка УФ-7

Стадия	Масса	Масштаб
Р	9,5	
Лист	Листов 1	

ЦНИИЭП им. Б.С. Мезенцева

Зав. ОСК	Травуш	
Гл. инж. ОС	Миронович	
ГИП	Миронович	
Разраб.	Смуров	

Инв. № подл. | Подпись и дата | Взам. инв. №

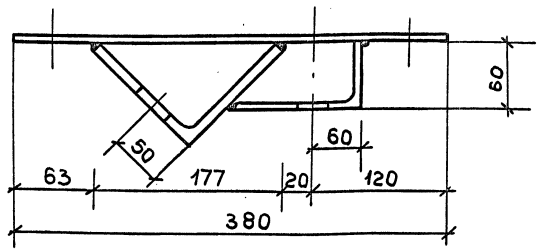

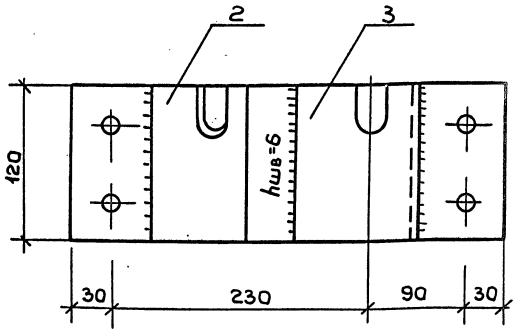

Формат	Зона	Позиц.	Обозначение	Наименование	Кол.	Масса кг
				Детали		
А4		1	1.269.9-3.1-17.11.00.1-01	База	1	3,7
А4		2	. 18.08.00.2	Опорный уголок	1	2,3
А4		3	17.09.00.1	Опорный уголок	1	1,9

1.269.9-3.1-18.09.00.0

Узловая фасонка УФ-8

Стадия	Масса	Масштаб
Р	7.9	
Лист	Листов 1	

ЦНИИЭП им. Б.С. Мезенцева

Зав. ОСК	Травуш	
Гл. инж. ОС	Миронович	
ГИП	Миронович	
Разраб.	Смуров	

Формат А4

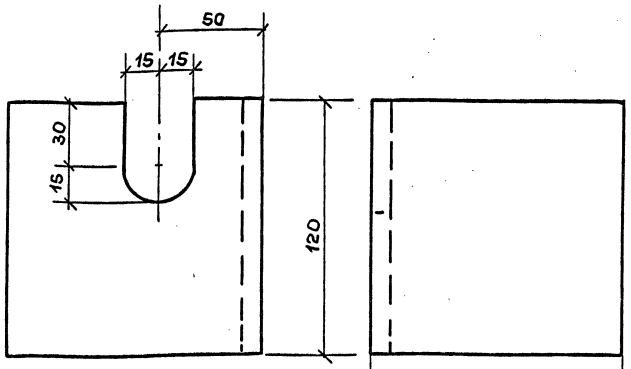

Рис. 1

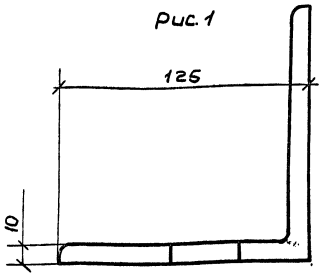

Рис.2



Зеркальное отражение остальное по Рис. 1.

Обозначение	Наименование	Рис	Масса кг	Примечание
1.269.9-31-18.08.00.2	Опорный уголок	1	2,3	
.18.08.00.2-01	Опорный уголок	2	2,3	

Взам. инв. № | Подпись и дата | Инв. № подл.

Зав.ОСК	Травуш	
Гл.инж.ОСК	Миронович	
ГИП	Миронович	
Разраб	Смуров	

1.269.9-31-18.08.00.2

Опорный уголок

Стадия	Масса	Масштаб
Р	См. табл.	
Лист	Листов 1	

Угол. 125×10 ГОСТ 8509-72*
равнап. Ст ВСТ3КП2 ГОСТ 380-71*

ЦНИИЭП им. Б.С. Мезенцева

Формат А4

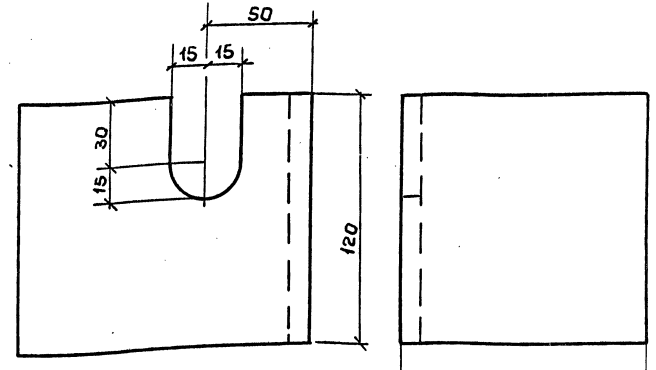

Рис. 1

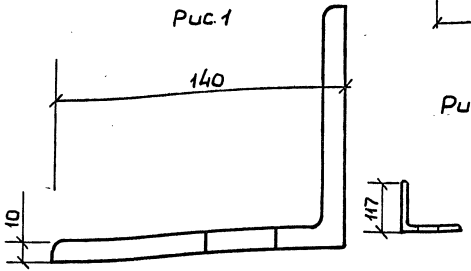

Рис.2

Зеркальное отражение остальное по рис.1

Обозначение	Наименование	Рис	Масса кг	Примечание
1.269.9-31-17.12.00.2	Опорный уголок	1	2,6	
.17.12.00.2-01	Опорный уголок	2	2,6	

Взам. инв. № | Подпись и дата | Инв. № подл.

Зав.ОСК	Травуш	
Гл.инж.ОСК	Миронович	
ГИП	Миронович	
Разраб	Смуров	

1.269.9-31-17.12.00.2

Опорный уголок

Стадия	Масса	Масштаб
Р	2,6	
Лист	Листов 1	

равнап. 140×10 ГОСТ 8509-72
уголок ВСТ3КП2 ГОСТ 380-71*

ЦНИИЭП им. Б.С. Мезенцева

Формат А4

Формат	Зона	Позиц.	Обозначение	Наименование	Кол.	Примеч.
				Документация		
А4			1.269.9-3.1-19.00.00.0 СБ	Сборочный чертеж		
А3			.17.00.00.0СБл2	Сборочный чертеж		
А3			.00.00.00.0ТО	Техническое описание		
А3			00.00.00.0ВРМ	Ведомость расхода материалов		
				Сборочные единицы		
А4		1	1.269.9-3.1-17.16.00.0-СБ06	Раскос РД-19	8	
А4		2	.17.16.00.0-СБ12	Распорка РД-25	2	
А4		3	17.12.00.0	Узловая фасонка УФ-11	7	
А4		4	17.13.00.0	Узловая фасонка УФ-12	1	
А4		5	17.14.00.0	Узловая фасонка УФ-13	1	
А4		6	17.11.00.0	Узловая фасонка УФ-10	2	
				Детали		
А4		7	.01.00.001	Шайба Ш-1	58	
А4		8	01.00.001-04	Шайба Ш-5	4	
А4		9	01.00.001-05	Шайба Ш-6	32	
				Стандартные изделия		
		10		Болт М16×280 ГОСТ 7798-70*	58	
		11		Гайка М20 по ГОСТ 5915-70*	32	
		12		Гайка М18 по ГОСТ 5915-70*	8	
		13		Гайка М16 по ГОСТ 5915-70*	58	

Инв.№ подл. | Подпись и дата | Взам.инв.№

Зав.ОСК	Травуш	
Гл.инж.ОСК	Миронович	
ГИП	Миронович	
Ст. н. с	Жак	
Разраб.	Смуров	

1.269.9-3.1-19.00.00.0

СНОД-21-1/4

Стадия	Лист	Листов
Р		1

ЦНИИЭП им. Б.С. Мезенцева

Формат А4

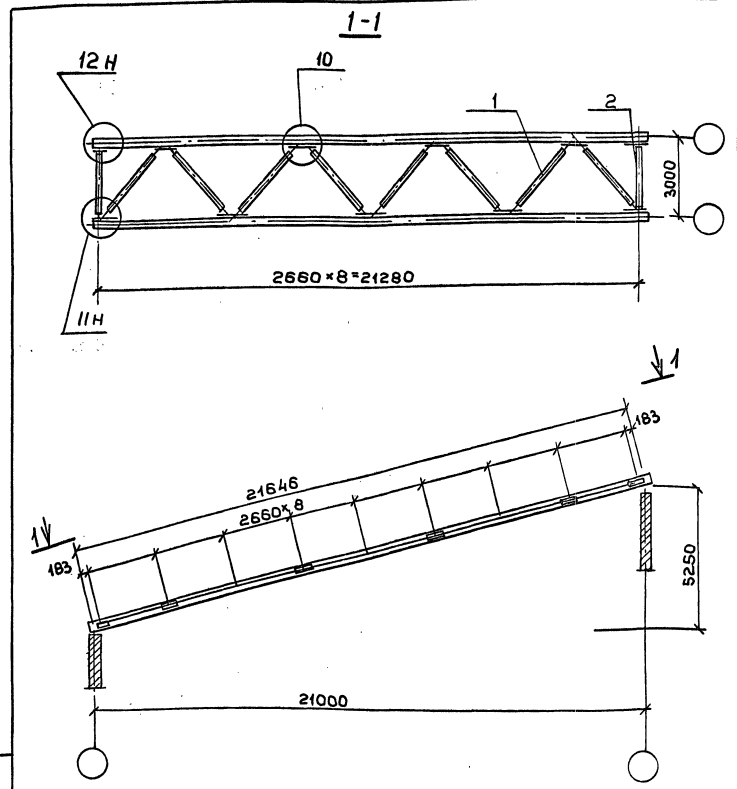

Узлы 10, 11н, 12н см. документ 17.00.00.0СБ л.2

Зав.ОСК	Травуш	
Гл.инж.ОСК	Миронович	
Г.И.П.	Миронов	
Ст. н. с	Жак	
Разраб.	Смуров	

1.269.9-3.1-19.00.00.0 СБ

СНОД-21-1/4. Сборочный чертеж

Стадия	Масса	Масштаб
Р		
Лист	Листов 1	

ЦНИИЭП им. Б.С. Мезенцева

18339 61

Формат А4

Формат	Зона	Позиция	Обозначение	Наименование	Кол.	Примеч.
				Документация		
А4			1.269.9-31-20.00.00.0СБ	Сборочный чертеж		
А3			.18.00.00ОСБ л. 2	Сборочный чертеж		
А3			.00.00.00.0ТО	Техническое описание		
А3			.00.00.00.0ВРМ	Ведомость расхода материалов		
				Сборочные единицы		
А4		1	1.269.9-31-17.16.00.0-СБ09	Раскос РД-22	8	
А4		2	17.16.00.0-СБ13	Распорка РД-26	2	
А4		3	.18.08.00.0	Узловая фасонка УФ-7	7	
А4		4	.18.09.00.0	Узловая фасонка УФ-8	1	
А4		5	.18.10.00.0	Узловая фасонка УФ-9	1	
А4		6	17.11.00.0	Узловая фасонка УФ-10	2	
				Детали		
А4		7	.01.00.00.1	Шайба ШИ-1	58	
А4		9	.01.00.001-06	Шайба ШН-7	36	
				Стандартные изделия		
		10		Болт М16×280 ГОСТ 7798-70	58	
		11		Гайка М22 ГОСТ 5915-70*	40	
		13		Гайка М16 ГОСТ 5915-70*	58	

Зав.ОСК	Травуш		1.269.9-31-20.00.00.0
Гл.инж.ОСК	Миронович		
РНП	Миронович		СНОД-24-1/4
Ст. н.с	Жак		Стадия: Р; Лист; Листов: 1
Разраб	Смуров		ЦНИИЭП им. Б.С. Мезенцева

Инв. № подл. | Подпись и дата | Взам. инв. №

Формат А4

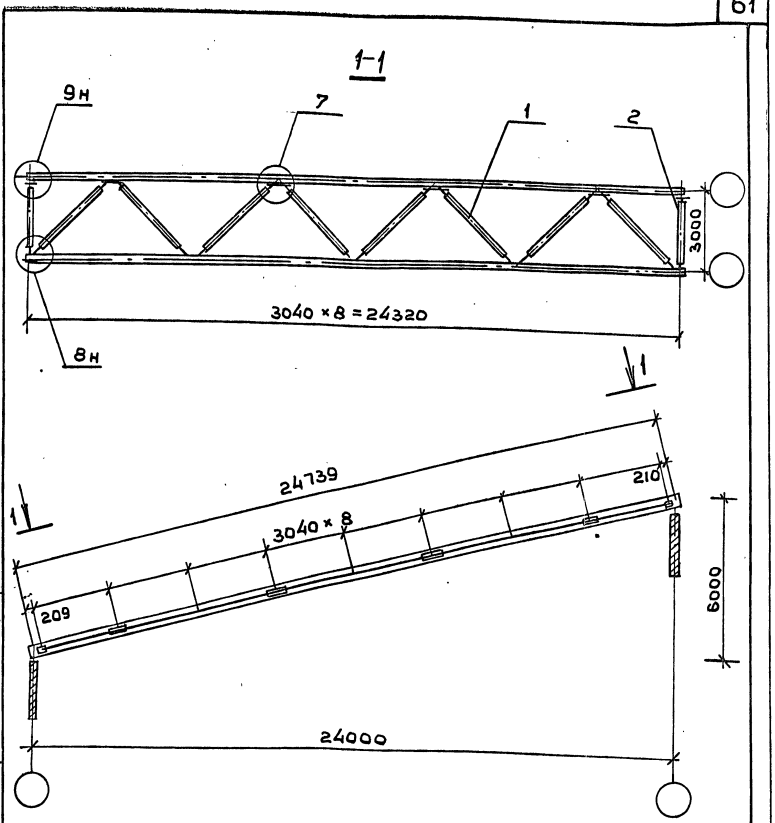

Узлы 7, 8н, 9н см. документ 18.00.00.0СБ л. 2

Зав.ОСК	Травуш		1.269.9-31-20.00.00.0 СБ
Гл.инж.ОСК	Миронович		
РНП	Миронович		СНОД-24-1/4. Сборочный чертеж
Ст. н.с	Жак		Стадия: Р; Масса; Масштаб; Лист; Листов 1
Разраб	Смуров		ЦНИИЭП им. Б.С. Мезенцева

Инв. № подл. | Подпись и дата | Взам. инв. №

Формат А4

Формат	Поз.	Кол.	Обозначение	Наименование	Кол.	Примеч.
				Документация		
А4			1.263.9-3.1-21.00.00.ОСБ	Сборочный чертеж		
А3			17.00.00.ОСБ.л2	Сборочный чертеж		
А3			00.00.00.ОТО	Техническое описание		
А3			00.00.00.ОВРМ	Ведомость расхода материалов		
				Сборочные единицы		
А4	1		1.263.9-3.1-17.16.00.0-СБ01	Раскос РД-14	6	
А4	2		17.16.00.0-СБ12	Распорка РД25	2	
А4	3		17.12.00.0	Узловая фасонка УФ-11	5	
А4	4		17.13.00.0	Узловая фасонка УФ-12	1	
А4	5		17.14.00.0	Узловая фасонка УФ-13	1	
А4	6		17.11.00.0	Узловая фасонка УФ-10	2	
				Детали		
А4	7		01.00.00.1	Шайба ШИ-1	46	
А4	8		01.00.00.1-04	Шайба ШИ-5	4	
А4	9		0.00.00.1-03	Шайба ШИ-4	24	
				Стандартные изделия		
	10			Болт М16×280 ГОСТ7798-70*	46	
	12			Гайка М18 по ГОСТ 5915-70*	8	
	13			Гайка М16 по ГОСТ 5915-70*	70	

Зав. ОСК	Травуш		
Гл. инж. ОСК	Миронович		
ГИП	Миронович		
Ст. н. с.	Жак		
Разраб.	Смуров		

1.263.9-3.1-21.00.00.0

СЖОД-15-1/20

Стадия	Лист	Листов
Р		1

ЦНИИЭП им. Б.С. Мезенцева

Формат А4

Инв. № подл. | Подпись и дата | Взам. инв. №

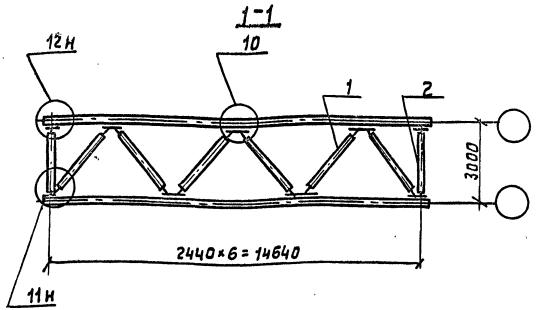

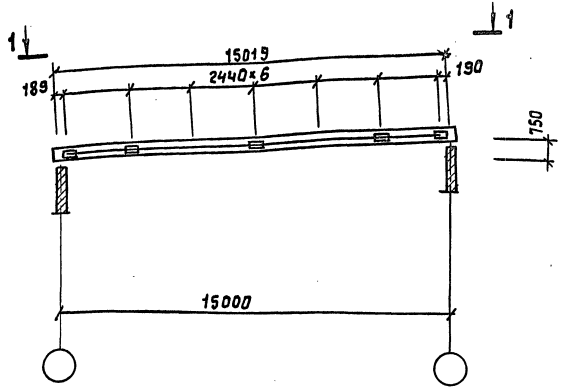

Узлы 10, 11н, 12н см. документ 17.00.00.ОСБ л.2

Зав. ОСК	Травуш		
Гл. инж. ОСК	Миронович		
ГИП	Миронович		
Ст. н. с.	Жак		
Разраб.	Смуров		

1.263.9-3.1-21.00.00.ОСБ

СЖОД-15-1/20

Сборочный чертеж

Стадия	Масса	Масштаб
Р		
Лист	Листов 1	

ЦНИИЭП им. Б.С. Мезенцева

Формат А4

Инв. № подл. | Подпись и дата | Взам. инв. №

Формат	Зона	Позиц.	Обозначение	Наименование	Кол.	Примеч.
				Документация		
А4			1.269.9-31-22.00.000. СБ	Сборочный чертеж		
А3			18.00.00.0СБ Л.2	Сборочный чертеж		
А3			00.00.00.0ТО	Техническое описание		
А3			00.00.00.ВВРМ	ВЕДОМОСТЬ РАСХОДА МАТЕРИАЛ.		
				Сборочные единицы		
А4		1	1.269.9-3.1-17.16.00.0-СБ 04	Раскос РД-17	6	
А4		2	17.16.00.0-СБ 02	Распорка РД-25	2	
А4		3	18.08.00.0	Узловая фасонка УФ-7	5	
А4		4	18.09.00.0	Узловая фасонка УФ-8	1	
А4		5	18.10.00.0	Узловая фасонка УФ-9	1	
А4		6	17.11.00.0	Узловая фасонка УФ-10	2	
				Детали		
А4		7	01.00.00.1	Шайба ШИ-1	46	
А4		9	01.00.00.1-04	Шайба ШИ-5	28	
				Стандартные изделия		
		10		Болт М16×280 ГОСТ 7798-70*	46	
		12		Гайка М18 по ГОСТ 5915-70*	32	
		13		Гайка М16 по ГОСТ 5915-70*	46	

Инв. № подл. | Подпись и дата | Взам. инв. №

Зав. ОСК	Травуш		1.269.9-31-22.00.000
Гл. инж. ОСК	Мироновичч		
ГИП	Мироновичч		СНОД-18-1/20
Ст. н. с	Жак		
Разраб.	Смуров		

Стадия	Лист	Листов
Р		1

ЦНИИЭП им. Б.С. Мезенцева

Формат А4

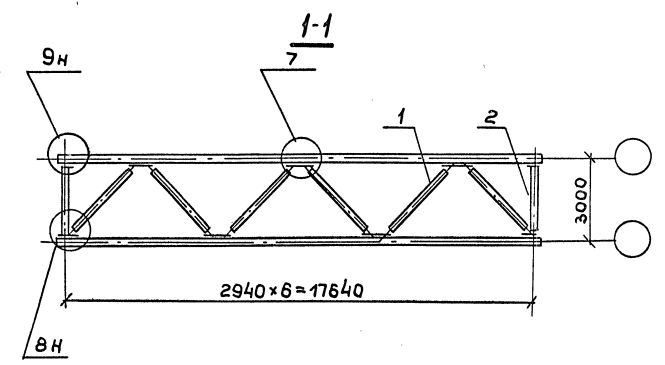

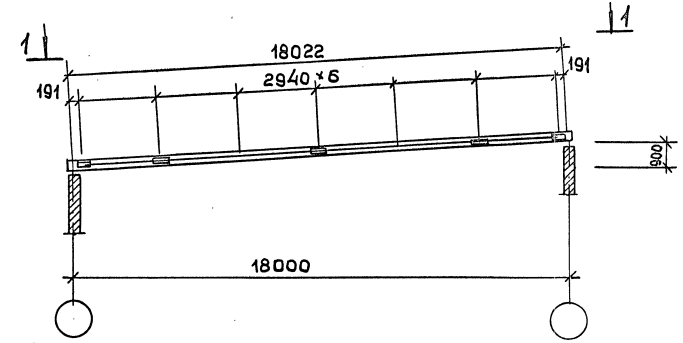

Узлы 7, 8н, 9н см. документ 18.00.00.0СБ л. 2

Инв. № подл. | Подпись и дата | Взам. инв. №

Зав. ОСК	Травуш		1.269.9-31-22.00.000 СБ
Гл. инж. ОСК	Мироновичч		
ГИП	Мироновичч		СНОД-18-1/20. Сборочный чертеж
Ст. н. с	Жак		
Разраб	Смуров		

Стадия	Масса	Масштаб
Р		
Лист	Листов 1	

ЦНИИЭП им. Б.С. Мезенцева

18339 64

Формат А4

Формат	Зона	Позиц	Обозначение	Наименование	Кол.	Примеч
				Документация		
А4			1.269.9-31-23.00.000 СБ	Сборочный чертеж		
А3			. 17.00.00.0СБл2	Сборочный чертеж		
А3			. 00.00.00.0ТО	Техническое описание		
А3			. 00.00.00.0ВМ	Ведомость расхода материалов		
				Сборочные единицы		
А4		1	1.269.9-31-17.16.00.0-СБ07	Раскос РД-20	8	
А4		2	17.16.00.0-СБ12	Распорка РД-25	2	
А4		3	17.12.00.0	Узловая фасонка УФ-11	7	
А4		4	17.13.00.0	Узловая фасонка УФ-12	1	
А4		5	17.14.00.0	Узловая фасонка УФ-13	1	
А4		6	17.11.00.0.	Узловая фасонка УФ-10	2	
				Детали		
А4		7	01.00.001	Шайба Ш-1	58	
А4		8	01.00.00.1-04	Шайба Ш-5	4	
А4		9	01.00.001-05	Шайба Ш-6	32	
				Стандартные изделия		
		10		Болт М16×280 ГОСТ 7798-70*	58	
		11		Гайка М20 по ГОСТ 5915-70*	32	
		12		Гайка М18 по ГОСТ 5915-70*	8	
		13		Гайка М16 по ГОСТ 5915-70*	58	

Инв. № подл. | Подпись и дата | Взам. инв. №

Зав. ОСК	Травуш		1.269.9-31-23.00.00.0
Гл. инж. ОСК	Мироновичч		
ГИП	Мироновичч		СНОД-21-1/20
Ст. н. с	Жак		Стадия: Р; Лист: ; Листов: 1
Разраб.	Смуров		ЦНИИЭП им. Б.С. Мезенцева

Формат А4

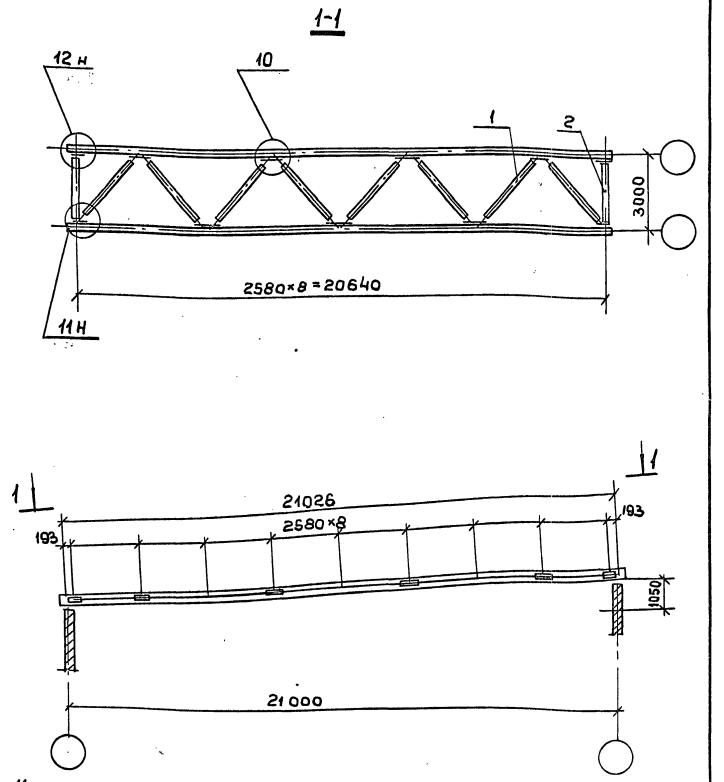

Узлы 10, 11н, 12н см. документ 17.00.00.0СБ л. 2

Инв. № подл. | Подпись и дата | Взам. инв. №

Зав. ОСК	Травуш		1.269.9-31-23.00.00.0 СБ
Гл. инж. ОСК	Мироновичч		
ГИП	Мироновичч		СНОД-21-1/20. Сборочный чертеж
Ст. н. с	Жак		Стадия: Р; Масса: ; Масштаб: ; Лист: ; Листов: 1
Разраб.	Смуров		ЦНИИЭП им. Б.С. Мезенцева

18339 65

Формат А4

Формат	Зона	Позиц.	Обозначение	Наименование	Кол.	Примеч.
				Документация		
А4			1.269.9-3.24.00.00.0 СБ	Сборочный чертеж		
А3			18.00.00.0СБ л.2	Сборочный чертеж		
А3			00.00.00.0ТО	Техническое описание		
А3			00.00.00.0ВРМ	Ведомость расхода материалов		
				Сборочные единицы		
А4		1	1.269.9-3.1-17.16.00.0-СБ10	Раскос РД-23	8	
А4		2	17.16.00.0-СБ13	Распорка РД-26	2	
А4		3	18.08.00.0	Узловая фасонка УФ-7	7	
А4		4	18.09.00.0	Узловая фасонка УФ-8	1	
А4		5	18.10.00.0	Узловая фасонка УФ-9	1	
А4		6	17.11.00.0	Узловая фасонка УФ-10	2	
				Детали		
А4		7	01.00.00.1	Шайба ШИ-1	58	
А4		9	01.00.00.1-06	Шайба ШИ-7	36	
				Стандартные изделия		
		10		Болт М16×280 ГОСТ 7798-70*	58	
		11		Гайка М22 по ГОСТ 5915-70*	40	
		13		Гайка М16 по ГОСТ 5915-70	58	

Взам.инв.№ | Подпись и дата | Инв.№ подл.

Зав.ОСК	Травуш	
Гл.инж.ОСК	Миронович	
ГИП	Миронович	
Ст. н.с	Жак	
Разраб.	Смуров	

1.269.9-3.24.00.00.0

СНОД-24-1/20

Стадия	Лист	Листов
Р	1	

ЦНИИЭП им. Б.С. Мезенцева

Формат А4

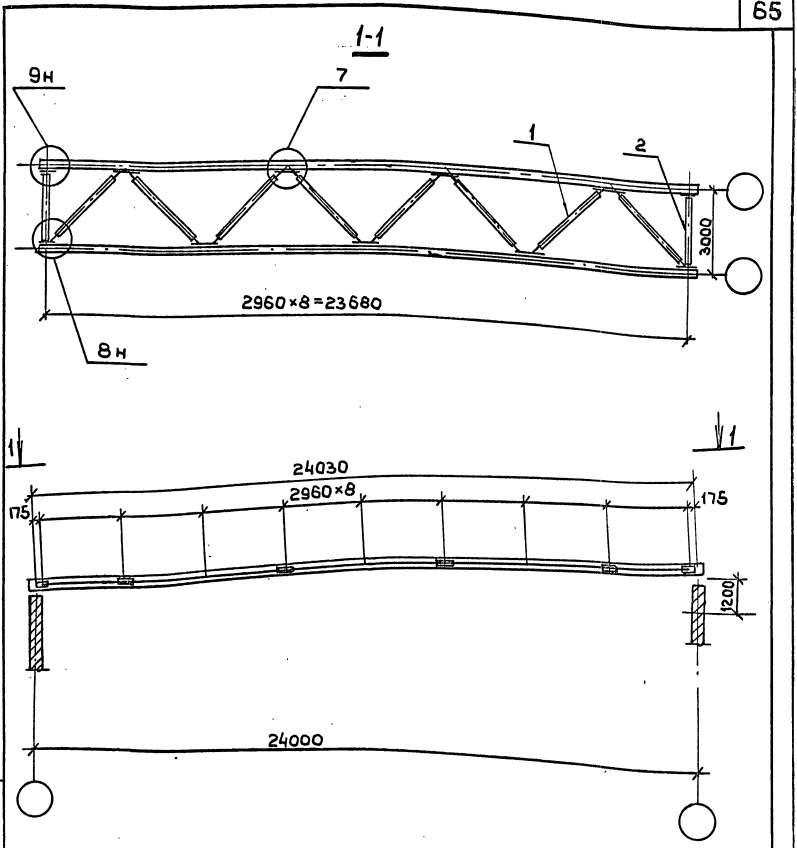

Узлы 7, 8н, 9н см. документ 18.00.00.0СБ л. 2

Взам.инв.№ | Подпись и дата | Инв.№ подл.

Зав.ОСК	Травуш	
Гл.инж.ОСК	Миронович	
ГИП	Миронович	
Ст. н.с	Жак	
Разраб.	Смуров	

1.269.9-3.24.00.00.0 СБ

СНОД-24-1/20. Сборочный чертеж

Стадия	Масса	Масштаб
Р		
Лист	Листов 1	

ЦНИИЭП им. Б.С. Мезенцева

Формат А4

Формат	Зона	Позиц.	Обозначение	Наименование	Кол.	Примеч.
				Документация		
А4			1.269.9-31-25.00.00 ОСБ	Сборочный чертеж		
А3			17.00.00.ОСБ л-2	Сборочный чертеж		
А3			00.00.00.ОТО	Техническое описание		
А3			00.00.00.ОВРМ	Ведомость расхода материалов		
				Сборочные единицы		
А4		1	1.269.9-3.1-17.16.00.0-СБ01	Раскос РД-14	6	
А4		2	17.16.00.0-СБ12	Распорка РД-25	4	
А4		3	17.12.00.0	Узловая фасонка УФ-11	4	
А4		4	17.13.00.0	Узловая фасонка УФ-12	2	
А4		5	17.14.00.0	Узловая фасонка УФ-13	2	
А4		6	17.11.00.0	Узловая фасонка УФ-10	4	
				Детали		
А4		7	01.00.00.1	Шайба Ш1-1	56	
А4		8	01.00.00.1-04	Шайба Ш1-5	8	
А4		9	01.00.00.1-03	Шайба Ш1-4	24	
				Стандартные изделия		
		10		Болт М16×280 ГОСТ 7798-70*	56	
		12		Гайка М18 ГОСТ 5915-70*	16	
		13		Гайка М16 ГОСТ 5915-70*	80	

Инв.№ подл. | Подпись и дата | Взам.инв.№

Зав. ОСК	Травуш		
Гл.инж.ОСК	Миронович		
ГИП	Миронович		
Ст.н.с.	Жак		
Разраб.	Смуров		

1.269.9-3.1-25.00.00.0

СЖДА-1-1/4

Стадия	Лист	Листов
Р	1	

ЦНИИЭП им. Б.С. Мезенцева

Формат А4

1–1

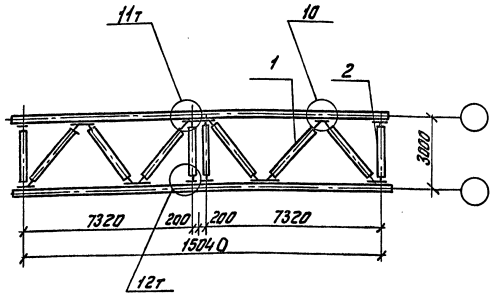

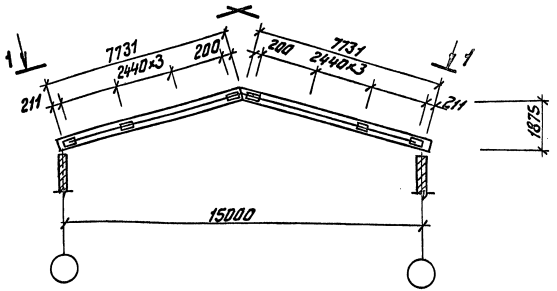

Узлы 10, 11т, 12т см. на документе 17.00.00.ОСБ л.2.

Инв.№ подл. | Подпись и дата | Взам.инв.№

Зав. ОСК	Травуш		
Гл.инж.ОСК	Миронович		
ГИП	Миронович		
Ст.н.с.	Жак		
Разраб.	Смуров		

1.269.9-31-25.00.00.ОСБ

СЖДА-15-1/4
Сборочный чертеж

Стадия	Масса	Масштаб
Р		
Лист	Листов 1	

ЦНИИЭП им. Б.С. Мезенцева

18339 67

Формат А4

Формат	Зона	Позиц.	Обозначение	Наименование	Кол.	Примеч.
				Документация		
А4			1.269.9-31-26.00.00.0СБ	Сборочный чертеж		
А3			18.00.00.0СБ л.2	Сборочный чертеж		
А3			00.00.00.0ТО	Техническое описание		
А3			00.00.00.0ВРМ	Ведомость расхода материалов		
				Сборочные единицы		
А4		1	1.269.9-31-17.16.00.0-СБ04	Раскос РД-17	6	
А4		2	17.16.00.0-СБ 12	Распорка РД-25	4	
А4		3	18.08.00.0	Узловая фасонка УФ7	4	
А4		4	18.09.00.0	Узловая фасонка УФ-8	2	
А4		5	18.10.00.0.	Узловая фасонка УФ-9	2	
А4		6	17.11.00.0	Узловая фасонка УФ-10	4	
				Детали		
А4		7	01.00.00.1	Шайба Ш-1	56	
А4		9	01.00.001-04	Шайба Ш-5	32	
				Стандартные изделия		
		10		Болт М16×280 ГОСТ 7798-70*	56	
		12		Гайка М18 ГОСТ 5915-70*	40	
		13		Гайка М16 ГОСТ 5915-70*	56	

Инв. № подл. | Подпись и дата | Взам. инв. №

Зав. ОСК	Травуш	
Гл. инж. ОСК	Миронович	
ГИП	Миронович	
Ст. н. с	Жак	
Разраб.	Смуров	

1.269.9-31-26.00.00.0

СНДД-18-1/4

Стадия	Лист	Листов
Р		1

ЦНИИЭП им. Б.С. Мезенцева

Формат А4

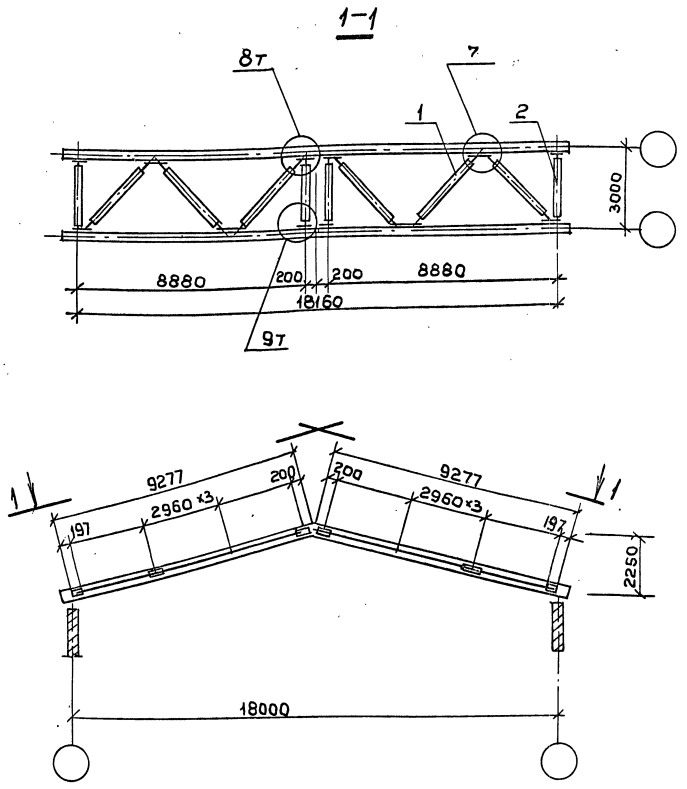

Узлы 7, 8н, 9т. см. документ 18.00.00.0СБ л. 2

Инв. № подл. | Подпись и дата | Взам. инв. №

Зав. ОСК	Травуш	
Гл. инж. ОСК	Миронович	
ГИП	Миронович	
Ст. н. с	Жак	
Разраб	Смуров	

1.269.9-31-26.00.00.0СБ

СНДД-18-1/4. Сборочный чертеж

Стадия	Масса	Масштаб
Р		
Лист	Листов 1	

ЦНИИЭП им. Б.С. Мезенцева

18339 68

Формат А4

Формат	Зона	Позиция	Обозначение	Наименование	Кол.	Примеч.
				Документация		
А4			1.269.9-3.1-27.00.00.ОСБ	Сборочный чертеж		
А3			17.00.00.ОСБл.2	Сборочный чертеж		
А3			00.00.00.ОТО	Техническое описание		
А3			00.00.00.ОВ РМ	Ведомость расхода материалов		
				Сборочные единицы		
А4		1	1.269.9-3.1-17.16.00.0-СБ07	Раскос РД-20	8	
А4		1	17.16.00.0-СБ12	Распорка РД-25	4	
А4		3	17.12.00.0	Узловая фасонка УФ-11	6	
А4		4	17.13.00.0	Узловая фасонка УФ-12	2	
А4		5	17.14.00.0	Узловая фасонка УФ-13	2	
А4		6	17.11.00.0	Узловая фасонка УФ-10	4	
				Детали		
А4		7	01.00.00.1	Шайба ШИ-1	68	
А4		8	01.00.00.1-04	Шайба ШИ-5	8	
А4		9	01.00.00.1-05	Шайба ШИ-6	32	
				Стандартные изделия		
		10		Болт М16х280 ГОСТ7798-70*	68	
		11		Гайка М20 ГОСТ 5915-70*	32	
		12		Гайка М18 ГОСТ 5915-70*	16	
		13		Гайка М16 ГОСТ 5915-70*	68	

Инв. № подл. | Подпись и дата | Взам. инв. №

Зав. ОСК	Травуш		1.269.9-3.1-27.00.00.0
Гл. инж. ОСК	Мироновичч		
ГИП	Мироновичч		СЖДД-21-1/4
Ст. н. с.	Жак		
Разраб.	Смуров		

Стадия	Лист	Листов
Р		1

ЦНИИЭП им. Б.С. МЕЗЕНЦЕВА

Формат А4

1-1

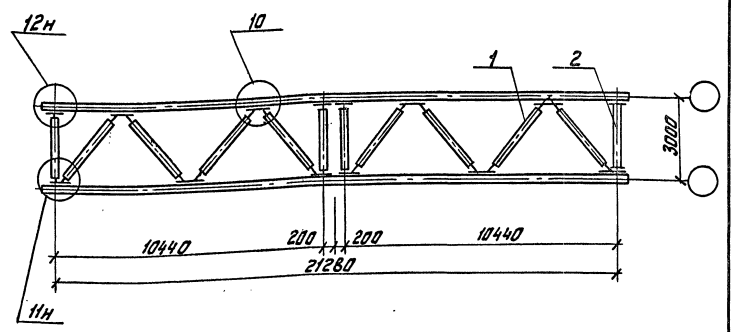

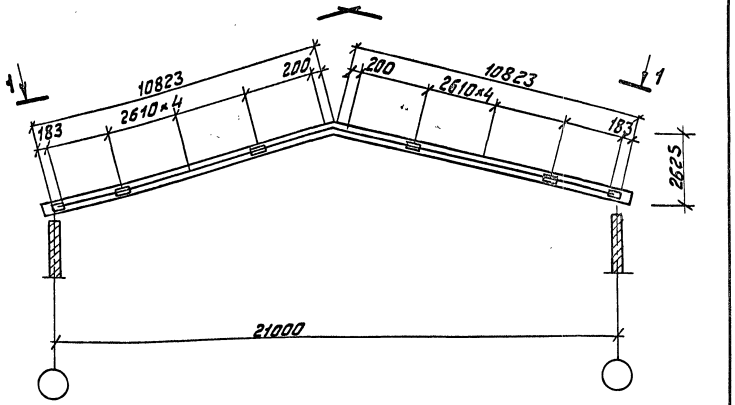

Узлы 10, 11н, 12н см. документ 17.00.00.ОСБ л. 2.

Инв. № подл. | Подпись и дата | Взам. инв. №

Зав. ОСК	Травуш		1.269.90-3.1-27.00.00.ОСБ
Гл. инж. м.	Мироновичч		
ГИП	Мироновичч		СЖДД-21-1/4
Ст. н. с.	Жак		
Разраб.	Смуров		Сборочный чертеж

Стадия	Масса	Масштаб
Р		
Лист	Листов 1	

ЦНИИЭП им. Б.С. МЕЗЕНЦЕВА

Формат А4

Формат	Зона	Поз.	Обозначение	Наименование	Кол.	Примеч.
				Документация		
А4			1.269.9-3.1-28.00.00.ОСБ	Сборочный чертеж		
А3			18.00.00.ОСБ л.2	Сборочный чертеж		
А3			00.00.00.ОТО	Техническое описание		
А3			00.00.00.ОВРМ	Ведомость расхода материалов		
				Сборочные единицы		
А4		1	1.269.9-3.1-17.16.00.0-СБ10	Раскос РД-23	8	
А4		2	17.16.00.0-СБ13	Распорка РД-26	4	
А4		3	18.08.00.0	Узловая фасонка УФ-7	6	
А4		4	18.09.00.0	Узловая фасонка УФ-8	2	
А4		5	18.10.00.0	Узловая фасонка УФ-9	2	
А4		6	17.11.00.0	Узловая фасонка УФ-10	4	
				Детали		
А4		7	01.00.00.1	Шайба ШИ-1	68	
А4		9	01.00.00.1-06	Шайба ШИ-7	40	
				Стандартные изделия		
		10		Болт М16×280 ГОСТ 7798-70*	68	
		11		Гайка М22 ГОСТ 5915-70*	48	
		13		Гайка М16 ГОСТ 5915-70*	68	

Инв.№ подл. | Подпись и дата | Взам. инв.№

Зав.ОСК	Травуш		
Гл.инж.ОСК	Миронович		
ГИП	Миронович		
Ст.н.с.	Жак		
Разраб.	Смуров		

1.269.9-3.1-28.00.00.0

СЖДА-24-1/4

Стадия	Лист	Листов
Р		1

ЦНИИЭП им. Б.С. МЕЗЕНЦЕВА

Формат А4

1-1

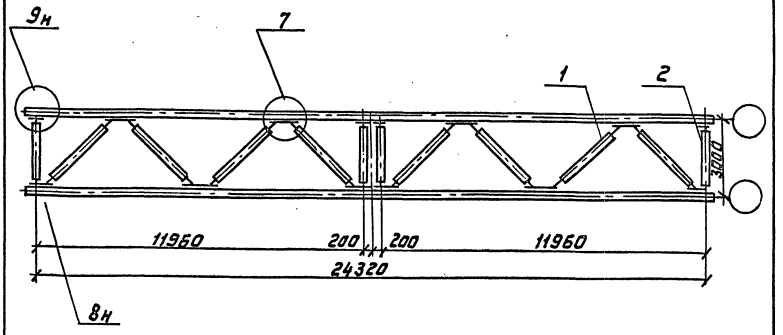

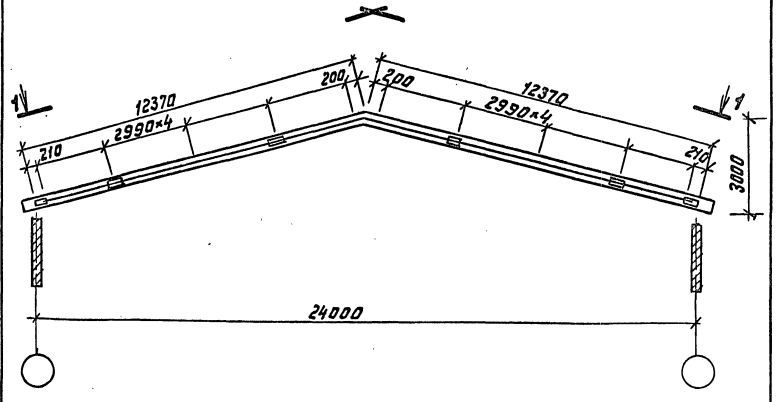

Узлы 7, 8н, 9н см. документ 18.00.00.ОСБ л. 2

Инв.№ подл. | Подпись и дата | Взам. инв.№

Зав.ОСК	Травуш		
Гл.инж.ОСК	Миронович		
ГИП	Миронович		
Ст.н.с.	Жак		
Разраб.	Смуров		

1.269.9-3.1-28.00.00.ОСБ

СЖДА-24-1/4

Сборочный чертеж

Стадия	Масса	Масштаб
Р	–	
Лист	Листов 1	

ЦНИИЭП им. Б.С. МЕЗЕНЦЕВА

18339-70

Формат А4

Формат	Зона	Позиц	Обозначение	Наименование	Кол.	Примеч.
				Документация		
А4			1.269.9-31-29.00.00.0 СБ	Сборочный чертеж		
А3			17.00.00.0СБ л. 2	Сборочный чертеж		
А3			00.00.00.0 ТО	Техническое описание		
А3			00.00.00 ОВРМ	Ведомость расхода материалов		
				Сборочные единицы		
А4		1	1.269.9-3.1-17.16.00.0-СБ02	Раскос РД-15	6	
А4		2	17.16.00.0-СБ12	Распорка Р-25	4	
А4		3	17.12.00.0	Узловая фасонка УФ-11	4	
А4		4	17.13.00.0	Узловая фасонка УФ-12	2	
А4		5	17.14.00.0	Узловая фасонка УФ-13	2	
А4		6	17.11.00.0	Узловая фасонка УФ-10	4	
				Детали		
А4		7	01.00.001	Шайба Ш-1	56	
А4		8	01.00.00 1-04	Шайба Ш-5	8	
А4		9	01.00.00.1-03	Шайба Ш-4	24	
				Стандартные изделия		
		10		Болт М16×280 ГОСТ 7798-70*	56	
		12		Гайка М18 ГОСТ 5915-70*	16	
		13		Гайка М16 ГОСТ 5915-70*	80	

Инв. № подл. | Подпись и дата | Взам. инв. №

Зав. ОСК	Травуш	
Гл. инж. ОСК	Миронович	
ГИП	Миронович	
Ст. н. с	Жак	
Разраб	Смуров	

1.269.9-31-29.00.00.0

СЖДД-15-1/20

Стадия	Лист	Листов
Р		1

ЦНИИЭП им. Б.С. Мезенцева

Формат А4

1-1

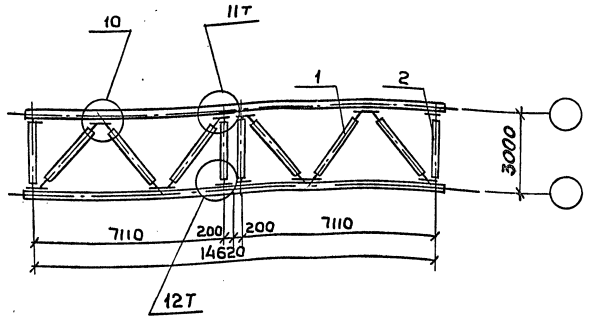

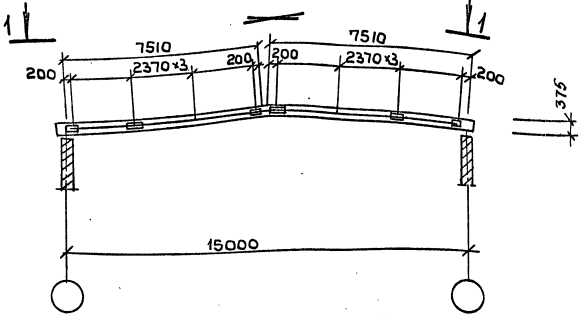

Узлы 10, 11т, 12т ст. документ 17.00.00.0СБ л. 2

Инв. № подл. | Подпись и дата | Взам. инв. №

Зав. ОСК	Травуш	
Гл. инж. ОСК	Миронович	
ГИП	Миронович	
Ст. н. с	Жак	
Разраб	Смуров	

1.269.9-31-29.00.00.0СБ

СЖДД-15-1/20. Сборочный чертеж

Стадия	Масса	Масштаб
Р		
Лист	Листов 1	

ЦНИИЭП им. Б.С. Мезенцева

18339-71

Формат А4

Формат	Зона	Позиц.	Обозначение	Наименование	Кол.	Примеч.
				Документация		
А4			1.269.9-3.1-30.00.00 ОСБ	Сборочный чертеж		
А3			18.00.00.0СБ	Сборочный чертеж		
А3			00-00.00.0ТО	Техническое описание		
А3			00.00.00.0ВРМ	Ведомость расхода материалов		
				Сборочные единицы		
А4		1	1.269.9-3.1-17.16.00.0-СБ06	Раскос РД-18	6	
А4		2	17.16.00.0-СБ12	Распорка РД-25	4	
А4		3	18.08.00.0	Узловая фасонка УФ-7	4	
А4		4	18.09.00.0	Узловая фасонка УФ-8	2	
А4		5	18.10.00.0	Узловая фасонка УФ-9	2	
А4		6	17.11.00.0	Узловая фасонка УФ-10	4	
				Детали		
А4		7	01.00.001	Шайба ШИ-1	56	
А4		9	01.00.001-04	Шайба ШИ-5	32	
				Стандартные изделия		
		10		Болт М16×280 ГОСТ 7798-70*	56	
		12		Гайка М18 ГОСТ 5915-70*	40	
		13		Гайка М16 ГОСТ 5915-70*	56	

Инв.№ подл. | Подпись и дата | Взам.инв.№

Зав.ОСК	Травуш	
Гл.инж.ОСК	Миронович	
ГИП	Миронович	
Ст.н.с	Жак	
Разраб.	Смуров	

1.269.9-3.1-30.00.00.0

СНДД-18-1/20

Стадия	Лист	Листов
Р		1

ЦНИИЭП им. Б.С. Мезенцева

Формат А4

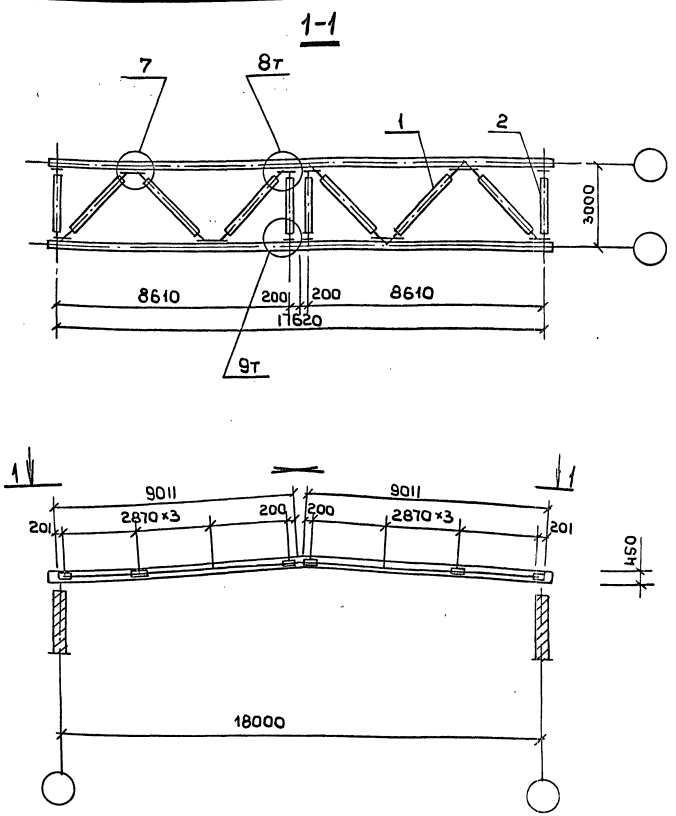

Узлы 7, 8т, 9т см. документ 18.00.00.0СБ л. 2

Зав.ОСК	Травуш	
Гл.инж.ОСК	Миронович	
ГИП	Миронович	
Ст.н.с	Жак	
Разраб.	Смуров	

1.269.9-3.1-30.00.00.0 СБ

СНДД-18-1/20. Сборочный чертеж

Стадия	Масса	Масштаб
Р		
Лист	Листов 1	

ЦНИИЭП им. Б.С. Мезенцева

Формат А4

Формат	Зона	Позиц.	Обозначение	Наименование	Кол	Примеч
				Документация		
А4			1.269.9-3.1-31.00.00.0СБ	Сборочный чертеж		
А3			17.00.00.0СБ л.2	Сборочный чертеж		
А3			00.00.00.0ТО	Техническое описание		
А3			00.00.00.0ВРМ			
				Сборочные единицы		
А4		1	1.269.9-3.1-17.16.00.0-СБ08	Раскос РД-21	8	
А4		2	17.16.00.0-СБ12	Распорка РД-25	4	
А4		3	17.12.00.0	Узловая фасонка УФ-11	6	
А4		4	17.13.00.0	Узловая фасонка УФ-12	2	
А4		5	17.14.00.0	Узловая фасонка УФ-13	2	
А4		6	17.11.00.0	Узловая фасонка УФ-10	4	
				Детали		
А4		7	01.00.001	Шайба Ш-1	68	
А4		8	01.00.001-04	Шайба Ш-5	8	
А4		9	01.00.001-05	Шайба Ш-6	32	
				Стандартные изделия		
		10		Болт М16×280 ГОСТ7798-70*	68	
		11		Гайка М20 ГОСТ 5915-70*	32	
		12		Гайка М18 ГОСТ 5915-70*	16	
		13		Гайка М16 ГОСТ 5915-70*	68	

Инв.№ подл. | Подпись и дата | Взам.инв.№

Зав.ОСК	Травуш	
Гл.инж.ОСК	Миронович	
ГИП	Миронович	
Ст. н.с.	Жак	
Разраб.	Смуров	

1.269.9-3.1-31.00.00.0

СНДД-21-1/20

Стадия	Лист	Листов
Р		1

ЦНИИЭП им. Б.С. Мезенцева

Формат А4

1-1

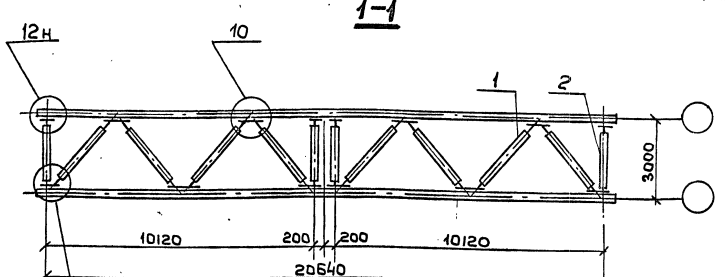

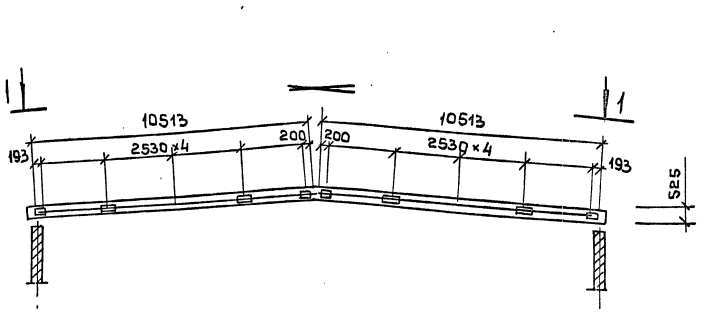

Узлы 10, 11н, 12н см. документ 17.00.00.0СБ л. 2

Инв.№ подл. | Подпись и дата | Взам.инв.№

Зав.ОСК	Травуш	
Гл.инж.ОСК	Миронович	
ГИП	Миронович	
Ст. н.с.	Жак	
Разраб	Смуров	

1.269.9-3.1-31.00.00.0СБ

СНДД-21-1/20. Сборочный чертеж

Стадия	Масса	Масштаб
Р		
Лист	Листов 1	

ЦНИИЭП им. Б.С. Мезенцева

18339-73

Формат А4

Формат	Зона	Позиц.	Обозначение	Наименование	Кол.	Примеч.
				Документация		
А4			1.269.9-31-32.00.00.0СБ	Сборочный чертеж		
А3			18.00.00.0СБ	Сборочный чертеж		
А3			00.00.00.0ТО	Техническое описание		
А3			00.00.00.0ВРМ	Ведомость расхода материалов		
				Сборочные единицы		
А4		1	1.269.9-3.1-17.16.00.0-СБ1	Раскос РД-24	8	
А4		2	17.16.00.0-СБ13	Распорка РД-26	4	
А4		3	18.08.00.0	Узловая фасонка УФ-7	6	
А4		4	18.09.00.0	Узловая фасонка УФ-8	2	
А4		5	18.10.00.0	Узловая фасонка УФ-9	2	
А4		6	17.11.00.0	Узловая фасонка УФ-10	4	
				Детали		
А4		7	01.00.00.1	Шайба ШИ-1	88	
А4		9	01.00.00.1-06	Шайба ШИ-7	40	
				Стандартные изделия		
		10		Болт М16×260.ГОСТ 7798-70*	68	
		11		Гайка М22 ГОСТ 5915-70*	48	
		13		Гайка М16 ГОСТ 5915-70*	68	

Инв. № подл. | Подпись и дата | Взам. инв. №

Зав. ОСК	Травуш		1.269.9-31-32.00.00.0
Гл. инж. ОСК	Миронович		
ГИП	Миронович		СЖДД-24-1/20
Ст. н. с	Жак		
Разраб.	Смуров		

Стадия	Лист	Листов
Р		1

ЦНИИЭП им. Б.С. Мезенцева

Формат А4

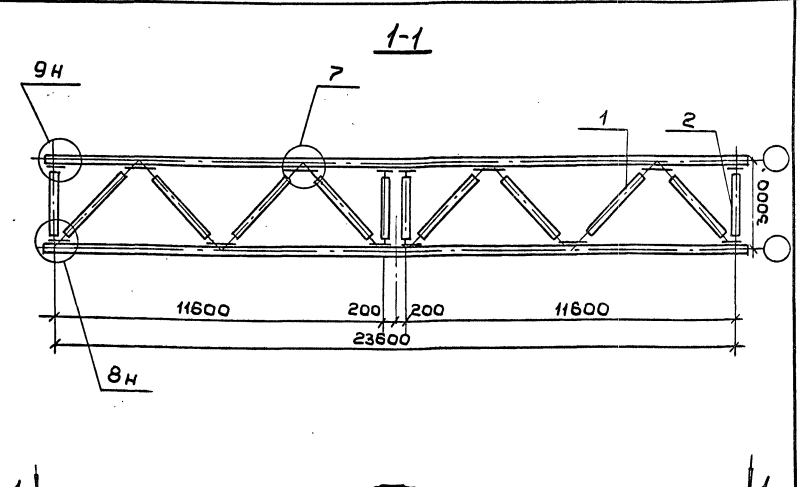

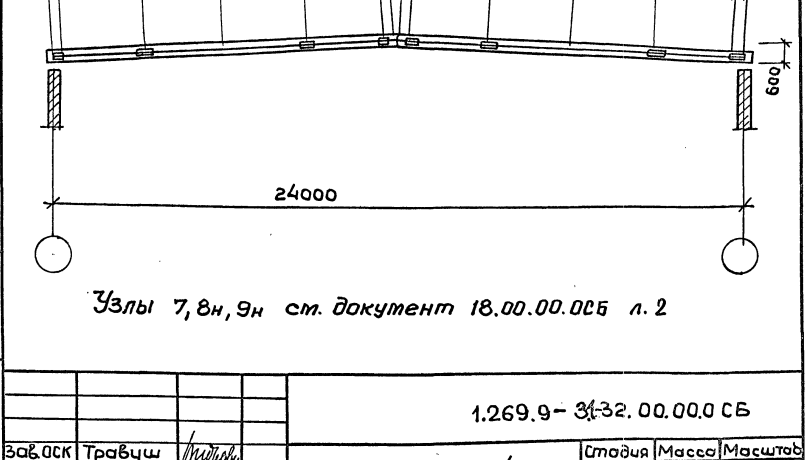

Узлы 7, 8н, 9н ст. документ 18.00.00.0СБ л. 2

Инв. № подл. | Подпись и дата | Взам. инв. №

Зав. ОСК	Травуш		1.269.9-31-32.00.00.0 СБ
Гл. инж. ОСК	Миронович		
ГИП	Миронович		СЖДД-24-1/20. Сборочный чертеж
Ст. н. с	Жак		
Разраб.	Смуров		

Стадия	Масса	Масштаб
Р		
Лист	Листов 1	

ЦНИИЭП им. Б.С. Мезенцева

18339 74

Формат А4

Расход материалов на связевую ферму

Сталь кг

Марка	ГОСТ 8510-72*		ГОСТ 8509-72*	ГОСТ 19903-74*	ГОСТ 8732-78*		ГОСТ 2590-71*					ГОСТ 2591-71*		ГОСТ 7798-70*		ГОСТ 5915-70		ГОСТ 397-79*	Всего
	Уголок				Труба дн		Круг d					Квадрат		Болт		Гайка		Шплинт	
	L140×90×10	L125×50×8	L75×8	δ=6	50×3,5	45×4	16	18	20	22	36	8×8	10×10	М16×280	М20×280	М16	М20	5×40	
СЖСМ-15-1/4		40,2	20	10	50,5	4,8	53,8		4,4		3,2	2,9		19,1		1,4	0,6	0,1	210,8
СЖСМ-18-1/4		48,8	24	12,3	60,6	6		83	5,2		4	3,6		22,9		1,6	0,7	0,1	272,8
СЖСМ-21-1/4	84,2		28	13,9	70,7	7,2			124,8	3,4	4,8		6,7		42,7		4,4	0,1	390,9
СЖСМ-24-1/4	96,8		32	15,9	80,8	8,4			4,2	171,9	5,6		7,8		48,8		5	0,1	477,3
СЖСМ-15-1/20		40,2	20	10	50,5	4,8	52,8		4,4		3,2	2,9		19,1		1,4	0,6	0,1	210
СЖСМ-18-1/20		48,8	24	12,3	60,6	6		81	5,2		4	3,6		22,9		1,6	0,7	0,1	270,8
СЖСМ-21-1/20	84,2		28	13,9	70,7	7,2			123,6	3,4	4,8		6,7		42,7		4,4	0,1	389,7
СЖСМ-24-1/20	96,8		32	15,9	80,8	8,4			4,2	167,7	5,6		7,8		48,8		5	0,1	473,1
СЖСМ-15-1/4		46	24	12	60,6	4,8	52,8		4,9		3,2	2,9		22,9		1,6	0,8	0,1	236,6
СЖСМ-18-1/4		63,2	32	15,9	80,8	7,2		87,6	6,8		4,8	4,3		30,5		2,1	1	0,1	336,3
СЖСМ-21-1/4	92,8		32	15,9	80,8	7,2			124,2	3,4	4,8		6,7		48,8		5	0,1	421,7
СЖСМ-24-1/4	118		40	20	101	9,6			5,2	178,9	6,4		9		61		6,3	0,1	555,5
СЖСМ-15-1/20		46	24	12	60,6	4,8	52		4,9		3,2	2,9		22,9		1,6	0,8	0,1	235,8
СЖСМ-18-1/20		63,2	32	15,9	80,8	7,2		87,6	6,8		4,8	2,9		30,5		2,1	1	0,1	334,9
СЖСМ-21-1/20	92,8		32	15,9	80,8	7,2			121,8	3,4	4,8		6,7		48,8		5	0,1	419,3
СЖСМ-24-1/20	118		40	20	101	9,6			5,2	178,9	6,4		9		61		6,3	0,1	555,5

Инв. № подл. | Подпись и дата | Взам. инв. №

			1.269.9-3/00.00.00.ОВРМ
Зав. ОСК	Травуш		
Гл. инж. ОСК	Миронович		Ведомость расхода материалов
ГИП	Миронович		Стадия: Р; Лист: 1; Листов: 2
Разраб.	Стыров		ЦНИИЭП им. Б.С. Мезенцева

18339-75

Формат А3

Расход материалов на 1 связевую ферму

Марка	Сталь кг																			Древес. II катег. м3	Эпоксидная смола К2
	ГОСТ 8509-72*			ГОСТ 8510-72*	ГОСТ 19903-74*		ГОСТ 2590-71*				ГОСТ 5781-75				ГОСТ 7798-70*	ГОСТ 5915-70*				Всего	ГОСТ 8486-66**	ГОСТ 10587-76*
							Круг d				Периодич. профиль d				Болт	Гайка						
	L140×10	L125×10	L 75×8	L125×80×10	δ=10	δ=6	16	18	20	22	14	16	18	20	М16×280	М16	М18	М20	М22			
СНОД-15-1/4	31,2		4,4	3,8	34,5	11,2	2,4		1,2		2,8		2		22	2,3	0,4			118,2	0,38	1,5
СНОД-18-1/4		23	4,4	3,8	36,1	11,2		2,9	1,2			3,9	2		22	1,5	1,5			113,5	0,42	1,8
СНОД-21-1/4	41,6		4,4	3,8	46,6	14,2			6				10		27,7	2	0,4	2		158,7	0,5	2,3
СНОД-24-1/4		36,8	4,4	3,8	46	14,2				7,2				14,8	27,7	2			3,1	160	0,67	2,5
СНОД-15-1/20	31,2		4,4	3,8	34,5	11,2	2,4		1,2		2,8		2		22	2,3	0,4			118,2	0,38	1,5
СНОД-18-1/20		23	4,4	3,8	36,1	11,2		2,9	1,2			3,9	2		22	1,5	1,5			113,5	0,42	1,8
СНОД-21-1/20	41,6		4,4	3,8	46,6	14,2			6				10		27,7	2	0,4	2		158,7	0,5	2,3
СНОД-24-1/20		36,8	4,4	3,8	46	14,2				7,2				14,8	27,7	2			3,1	160	0,67	2,5
СНДД-15-1/4	31,2		8,8	7,6	43,2	13,4	2,4		2,4		2,8		4		26,7	2,7	0,8			146	0,46	1,8
СНДД-18-1/4		27,6	8,8	7,6	42,8	13,4		2,9	2,4			3,9	4		26,7	1,9	1,9			143,9	0,49	2,0
СНДД-21-1/4	41,6		8,8	7,6	53,2	16,4			7,2				12		32,4	2,3	0,8	2		184,3	0,61	2,6
СНДД-24-1/4		36,8	8,8	7,6	52,6	16,4				8,7				17,8	32,4	2,3			3,7	187,1	0,76	3,0
СНДД-15-1/20	31,2		8,8	7,6	43,2	13,4	2,4		2,4		2,8		4		26,7	2,7	0,8			146	0,46	1,8
СНДД-18-1/20		27,6	8,8	7,6	42,8	13,4		2,9	2,4			3,9	4		26,7	1,9	1,9			143,9	0,49	2,0
СНДД-21-1/20	41,6		8,8	7,6	53,2	16,4			7,2				12		32,4	2,3	0,8	2		184,3	0,57	2,6
СНДД-24-1/20		36,8	8,8	7,6	52,6	16,4				8,7				17,8	32,4	2,3			3,7	187,1	0,76	3,0

Инв. № подл. | Подпись и дата | Взам. инв. №

gost.e-ecolog.ru