ТИПОВЫЕ КОНСТРУКЦИИ, ИЗДЕЛИЯ И УЗЛЫ ЗДАНИЙ И СООРУЖЕНИЙ

СЕРИЯ 1.463.1-19

ФЕРМЫ ПОДСТРОПИЛЬНЫЕ ЖЕЛЕЗОБЕТОННЫЕ ПРЕДВАРИТЕЛЬНО НАПРЯЖЕННЫЕ ПРОЛЕТОМ 12м ДЛЯ ПОКРЫТИЙ ЗДАНИЙ СО СКАТНОЙ КРОВЛЕЙ

ВЫПУСК 2

АРМАТУРНЫЕ И ЗАКЛАДНЫЕ ИЗДЕЛИЯ.
РАБОЧИЕ ЧЕРТЕЖИ

УТВЕРЖДЕНЫ
УПРАВЛЕНИЕМ ПРОЕКТИРОВАНИЯ
И ИНЖЕНЕРНЫХ ИЗЫСКАНИЙ
МИНСТРОЯ РОССИИ
ПИСЬМО ОТ 01 12 92 № 9-1/371
ВВЕДЕНЫ В ДЕЙСТВИЕ С 01.07.93
ПИ ПРОМСТРОЙПРОЕКТ
ПРИКАЗ ОТ 17.12 92 № 50

РАЗРАБОТАНЫ

ПИ ПРОМСТРОЙПРОЕКТ

ГЛ. ИНЖЕНЕР ИНСТИТУТА И.Б. ЛЬВОВСКИЙ
НАЧАЛЬНИК СКО Г.П. ВЧЕРАШНИЙ
ГЛ. ИНЖЕНЕР ПРОЕКТА Ю.А. РЕПЕНКО

НИИЖБ

ЗАМ ДИРЕКТОРА ИНСТИТУТА Т.И. МАМЕДОВ
ЗАВ. ЛАБОРАТОРИЕЙ В.А. КЛЕВЦОВ

gost.e-ecolog.ru

Обозначение	Наименование	Стр.
1.463.1-19.2-ТТ	Технические требования	2
1.463.1-19.2-1	Каркас пространственный КП1-1,КП1-2,КП2-1...КП2-4	3
1.463.1-19.2-2	Каркас пространственный КП3-1...КП3-4, КП4	4
1.463.1-19.2-3	Каркас КР1-1, КР1-2, КР2-1, КР2-2	5
1.463.1-19.2-4	Каркас КР3-1... КР3-8	6
1.463.1-19.2-5	Каркас КР4-1... КР4-8	7
1.463.1-19.2-6	Каркас КР5	8
1.463.1-19.2-7	Каркас КР6-1...КР6-3	8
1.463.1-19.2-8	Каркас КР7-1... КР7-3	9
1.463.1-19.2-9	Каркас КР8-1... КР8-3	9
1.463.1-19.2-10	Каркас КР9-1, КР9-2	10
1.463.1-19.2-11	Каркас КР10-1, КР10-2	10
1.463.1-19.2-12	Каркас КР11	11
1.463.1-19.2-13	Каркас КР12	11
1.463.1-19.2-14	Каркас КР13	12
1.463.1-19.2-15	Каркас КР14	12
1.463.1-19.2-16	Каркас КР15	13
1.463.1-19.2-17	Каркас КР16	13
1.463.1-19.2-18	Каркас КР17	14
1.463.1-19.2-19	Каркас КР18	14
1.463.1-19.2-20	Каркас КР19	15
1.463.1-19.2-21	Изделие закладное МН1	15
1.463.1-19.2-22	Изделие закладное МН2	16
1.463.1-19.2-23	Изделие закладное МН3	16
1.463.1-19.2-24	Распорка РС1, РС2	17

Промстройпроект

Инв.№ подл. | Подпись и дата | Взам.инв.№

Нач.СКО	Вчерашний		
Н.контр.	Милютина		
ГИП	Репенко		
Зав.груп	Милютина		
Инж.III к.	Круглова		
Пров.	Артемьева		

1.463.1-19.2

Содержание

Стадия	Лист	Листов
Р		1

ПРОМСТРОЙПРОЕКТ

1. Выпуск 2 настоящей серии содержит рабочие чертежи арматурных и закладных изделий для подстропильных ферм.

2. Изготовление и приемка арматурных и закладных изделий должны проводиться в соответствии с требованиями ГОСТ 10922-90, ГОСТ 14098-91, ГОСТ 5264-80*, СНиП 2.03.01-84*. Качество сварных соединений арматуры следует проверять ультразвуковым методом согласно ГОСТ 23858-79.

3. Плоские каркасы изготовляют в кондукторах с помощью контактной точечной сварки. Сварку производить во всех точках пересечения стержней.

4. Объединение плоских каркасов в пространственные следует производить в кондукторах с использованием электросварочных клещей. Дуговая сварка не допускается.

5. Упрочнение напрягаемой арматуры класса А-IIIв производить с контролем напряжений и удлинений в соответствии с ГОСТ 22362-77 с соответствующей маркировкой упрочненных стержней.

6. Марку стали арматурных и закладных изделий принимают в соответствии с указаниями, приведенными в проектной документации на конкретное здание, в соответствии с приложениями 1 и 2 к СНиП 2.03.01-84*. и СНиП II-7-81*.

7. Антикоррозионную защиту закладных изделий наполнять по указаниям, приведенным в проектной документации на конкретное здание, и в соответствии с требованиями СНиП 2.03.11-85.

8. Размеры (кроме оговоренных) даны по осям и торцам стержней

9. Каждое готовое изделие должно пройти приемку ОТК и иметь бирку с указанием его марки и даты изготовления.

Инв.№ подл. | Подпись и дата | Взам.инв.№

Нач.СКО	Вчерашний		
Н.контр.	Милютина		
ГИП	Репенко		
Зав.груп	Милютина		
Инж.III к.	Круглова		
Пров.	Артемьева		

1.463.1-19.2-ТТ

Технические требования

Стадия	Лист	Листов
Р	1	1

ПРОМСТРОЙПРОЕКТ

КП1-1, КП1-2

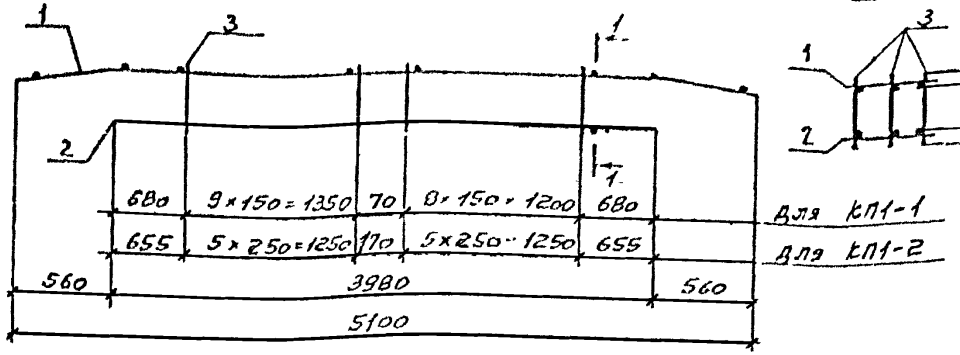

1-1

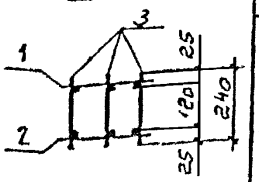

КП2-1, КП2-2

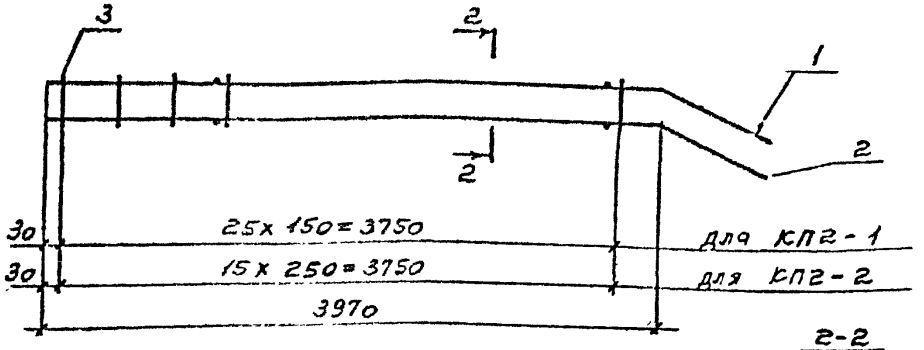

2-2

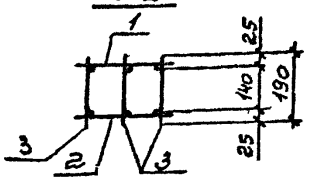

КП2-3, КП2-4

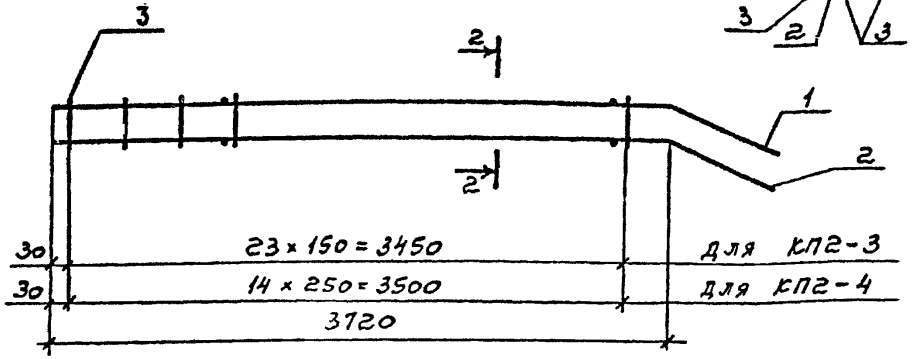

Марка каркаса	Поз	Наименование	Кол	Обозначение документа	Масса каркаса, кг
КП1-1	1	Каркас КР1-1	1	1.463.1-19.2-3	27,6
	2	КР2-1	1	-3	
	3	ф 4Вр I, ℓ=240; 0,02 кг	57	БЕЗ ЧЕРТ.	
КП1-2	1	Каркас КР1-2	1	1.463.1-19.2-3	57,8
	2	КР2-2	1	-3	
	3	ф 5Вр I, ℓ=240; 0,04 кг	36	БЕЗ ЧЕРТ.	
КП2-1	1	Каркас КР3-1	1	1.463.1-19.2-4	27,2
	2	КР3-2	1	-4	
	3	ф 4Вр I, ℓ=190; 0,02 кг	78	БЕЗ ЧЕРТ.	
КП2-2	1	Каркас КР3-3	1	1.463.1-19.2-4	57,2
	2	КР3-4	1	-4	
	3	ф 5Вр I, ℓ=190; 0,03 кг	48	БЕЗ ЧЕРТ.	
КП2-3	1	Каркас КР3-5	1	1.463.1-19.2-4	25,4
	2	КР3-6	1	-4	
	3	ф 4Вр I, ℓ=180; 0,02 кг	72	БЕЗ ЧЕРТ.	
КП2-4	1	Каркас КР3-7	1	1.463.1-19.2-4	53,7
	2	КР3-8	1	-4	
	3	ф 5Вр I, ℓ=180, 0,03 кг	45	БЕЗ ЧЕРТ.	

Арматура: класса Вр-I по ГОСТ 6727-80*

Нач. СКС	Вчерашний		
Н. контр.	Милютина		
ГИП	Репенко		
Зав. груп.	Милютина		
Инж. I к.	Калиновская		
Провер.	Артемьева		

1.463.1-19.2-1

Каркас пространственный КП1-1, КП1-2, КП2-1...КП2-4

Стадия	Лист	Листов
Р		1

ПРОМСТРОЙПРОЕКТ

Инв № подл. | Подпись и дата | Взам. инв. №

Ц00068-02 4

КП3-1... КП3-4

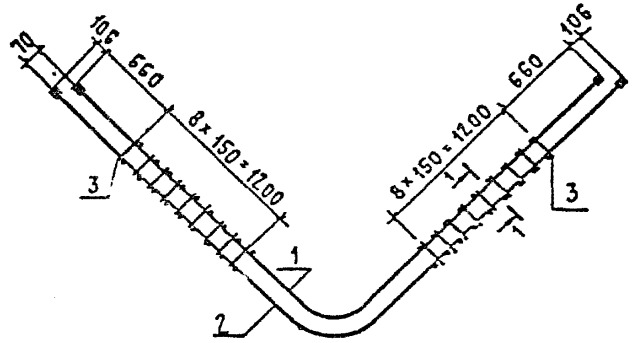

1-1

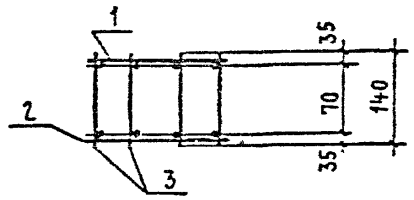

Марка каркаса	Поз.	Наименование	Кол.	Обозначение документа	Масса каркаса кг
КП3-1	1	Каркас КР4-1	1	1.463.1-19.2-5	147,4
	2	КР4-2	1	-5	
	3	ф 6 AI, ℓ=140; 0,03кг	72	Без черт.	
КП3-2	1	Каркас КР4-3	1	1.463.1-19.2-5	193,4
	2	КР4-4	1	-5	
	3	ф 8 AI, ℓ=140; 0,06 кг	72	Без черт.	
КП3-3	1	Каркас КР4-5	1	1.463.1-19.2-5	216,9
	2	КР4-6	1	-5	
	3	ф 8 AI, ℓ=140; 0,06 кг	72	Без черт.	
КП3-4	1	Каркас КР4-7	1	1.463.1-19.2-5	240,5
	2	КР4-8	1	-5	
	3	ф 8 AI, ℓ=140; 0,06кг	72	Без черт.	
КП4	1	Каркас КР5	2	1.463.1-19.2-6	10,1
	2	ф 4 Вр-I, ℓ=90; 0,01	22	Без черт.	

Арматура: класса A-I по ГОСТ 5781-82*
класса Вр-I по ГОСТ 6727-80*

КП4

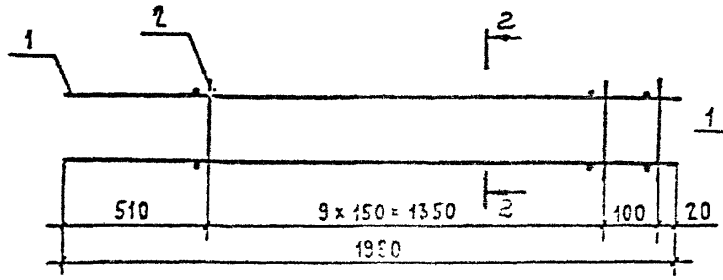

2-2

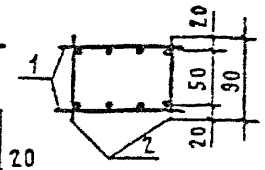

Нач.Отд.	Бережная		1.463.1-19.2-2	
Н.контр.	Никитина			
ГИП	Резенов			
Зав.лаб.	Никитина		Каркас пространственный КП3-1...КП3-4, КП4	Стадия: Р; Лист: 1; Листов:
Инж.-эк.	Ильина			
Гос.инр.	Котельева			ПРОМСТРОЙПРОЕКТ

Инв.№подл. | Подпись и дата | Взам.инв.№

КР1-1; КР1-2

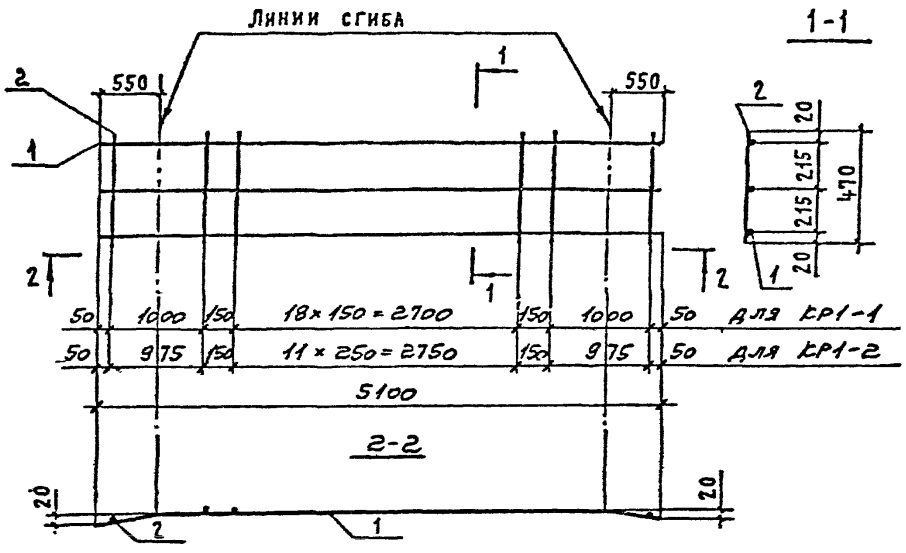

КР2-1, КР2-2

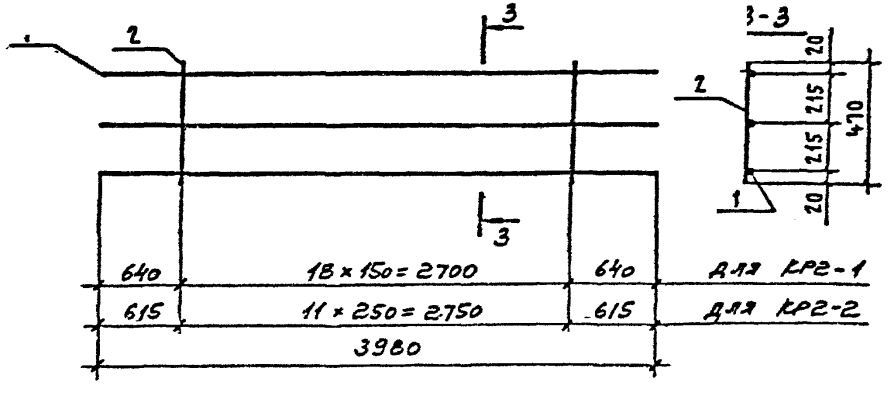

Марка каркаса	Поз.	Наименование	Кол.	Масса ед., кг	Масса каркаса, кг
КР1-1	1	ф 12 А III, ℓ=5100	3	4,53	14,8
	2	4 Вр I, ℓ=470	23	0,05	
КР1-2	1	ф 18 А III, ℓ=5100	3	10,19	31,7
	2	5 Вр I, ℓ=470	16	0,07	
КР2-1	1	ф 12 А III, ℓ=3980	3	3,53	11,6
	2	4 Вр I, ℓ=470	19	0,05	
КР2-2	1	ф 18 А III, ℓ=3980	3	7,95	24,7
	2	5 Вр I, ℓ=470	12	0,07	

Арматура: класса А-III по ГОСТ 5781-82*,
класса Вр-I по ГОСТ 6727-80*

Нач. СКО	Вчеракнин		
Н. контр.	Милютина		
ГИП	Репенко		
Зав. труп	Милютина		
Инж. I к.	Калиновская		
Провер.	Артемьева		

1.463.1-13.2-3

Каркас КР1-1, КР1-2; КР2-1, КР2-2

Стадия	Лист	Листов
Р		1

ПРОИСТРОЙПРОЕКТ

Инв. № подл. | Подпись и дата | Взам. инв. №

11,00068-02 6

КР3-1... КР3-8

Развертка

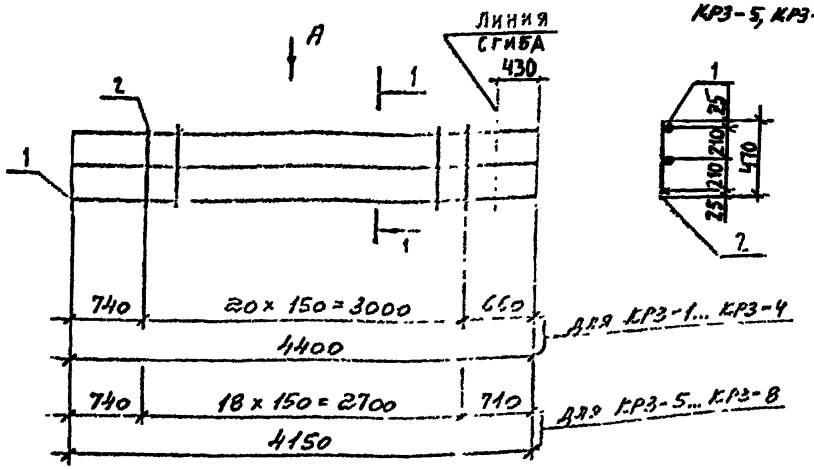

1-1

Для КР3-1, КР3-3, КР3-5, КР3-7

1-1

Для КР3-2, КР3-4, КР3-6, КР3-8

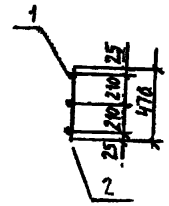

Марка каркаса	Поз.	Наименование	Кол.	Масса ед. кг	Масса каркаса, кг
КР3-1	1	ф12 А-III, ℓ = 4400	3	3,91	12,8
КР3-2	2	4 Вр-I, ℓ = 470	21	0,05	
КР3-3	1	ф 18 А-III, ℓ = 4400	3	8,79	27,9
КР3-4	2	5 Вр-I, ℓ = 470	21	0,07	
КР3-5	1	ф 12 А-III, ℓ = 4150	3	3,69	16,0
КР3-6	2	4 Вр-I, ℓ = 470	19	0,05	
КР3-7	1	ф 18 А-III, ℓ = 4150	3	8,29	26,2
КР3-8	2	5 Вр-I, ℓ = 470	19	0,07	

Арматура: класса А-III по ГОСТ 5781-82*
класса Вр-I по ГОСТ 6727-80*.

Вид А в согнутом виде

Для КР3-1, КР3-3, КР3-5, КР3-7

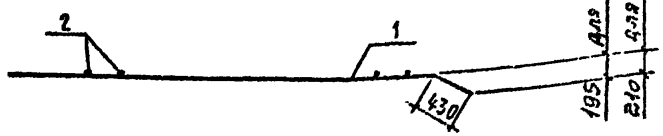

Вид А в согнутом виде

Для КР3-2, КР3-4, КР3-6, КР3-8

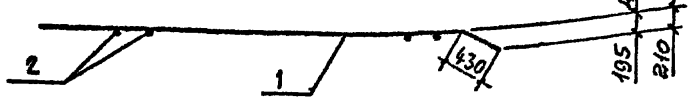

Нач. СКО	Вчерашний		
Н. контр.	Малютина		
ГИП	Репенко		
Отд. груп.	Малютина		
Инж. ВК	Славинская		
Пробер	Артемьев		

1.463.1-19.2-4

Каркас КР3-1... КР3-8

Стадия	Лист	Листов
Р		1

ПРОНСТРОЙПРОЕКТ

Инв. № подл. | Подпись и дата | Взам. инв. №

КР4-1... КР4-8
Развертка

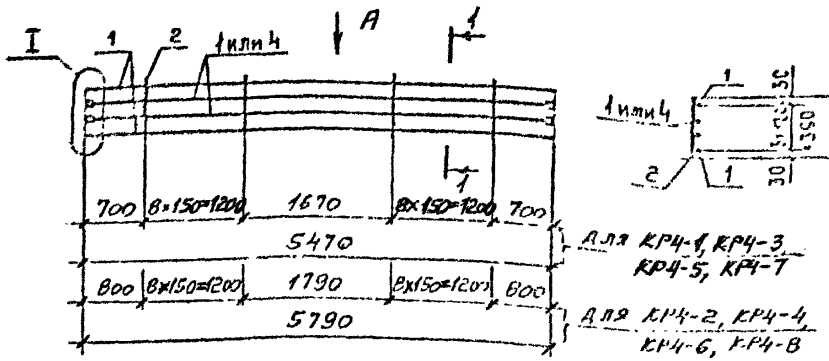

1-1

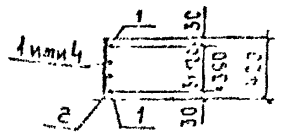

1-1

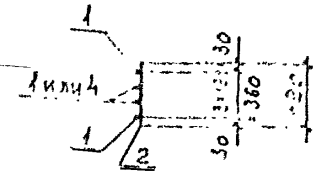

Вид А в согнутом виде
Для КР4-1, КР4-3, КР4-5, КР4-7

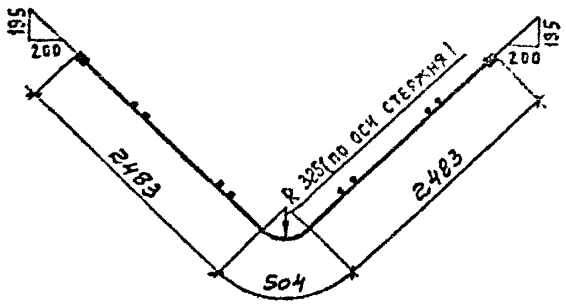

Вид А в согнутом виде
Для КР4-2, КР4-4, КР4-6, КР4-8

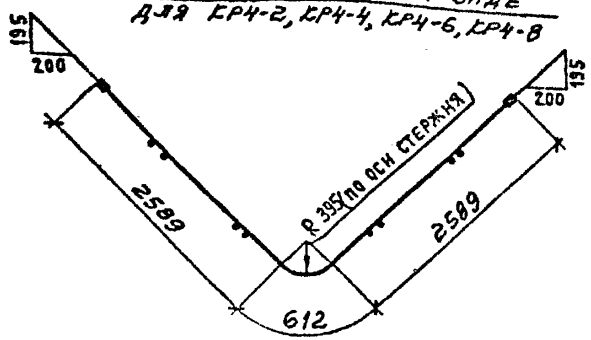

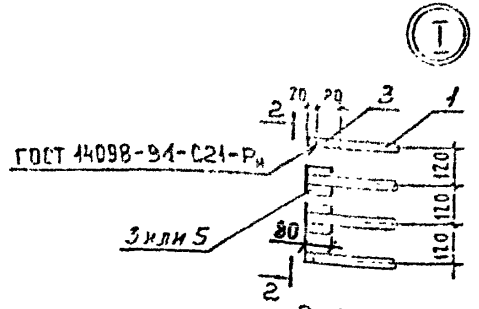

2-2

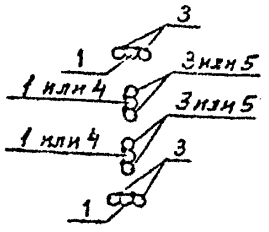

Марка каркаса	Поз.	Наименование	Кол.	Масса ед., кг	Масса каркаса, кг
КР4-1	1	ф 22 AIII, ℓ = 5470	4	16,32	70,7
	2	6 AI, ℓ = 420	18	0,09	
	3	22 AIII, ℓ = 80	16	0,24	
КР4-2	1	ф 22 AIII, ℓ = 5790	4	17,28	74,5
	2	6 AI, ℓ = 420	18	0,09	
	3	22 AIII, ℓ = 80	16	0,24	
КР4-3	1	ф 25 AIII, ℓ = 5470	4	21,00	92,1
	2	8 AI, ℓ = 420	18	0,17	
	3	25 AIII, ℓ = 80	16	0,31	
КР4-4	1	ф 25 AIII, ℓ = 5790	4	22,23	97,0
	2	8 AI, ℓ = 420	18	0,17	
	3	25 AIII, ℓ = 80	16	0,31	
КР4-5	1	ф 25 AIII, ℓ = 5470	2	21,00	103,5
	2	8 AI, ℓ = 420	18	0,17	
	3	25 AIII, ℓ = 80	8	0,31	
	4	28 AIII, ℓ = 5470	2	26,42	
	5	28 AIII, ℓ = 80	8	0,39	
КР4-6	1	ф 25 AIII, ℓ = 5790	2	22,23	109,1
	2	8 AI, ℓ = 420	18	0,17	
	3	25 AIII, ℓ = 80	8	0,31	
	4	28 AIII, ℓ = 5790	2	27,97	
	5	28 AIII, ℓ = 80	8	0,39	
КР4-7	1	ф 28 AIII, ℓ = 5470	4	26,42	115,0
	2	8 AI, ℓ = 420	18	0,17	
	3	28 AIII, ℓ = 80	16	0,39	
КР4-8	1	ф 28 AIII, ℓ = 5790	4	27,97	121,2
	2	8 AI, ℓ = 420	18	0,17	
	3	28 AIII, ℓ = 80	16	0,39	

Арматура: классов А-I, А-III по ГОСТ 5781-82*

Нач. СТО	Бчерашний	
Н. конт.	Милютина	
ГИП	Репенко	
Зав. груп.	Милютина	
Инж. II к.	Калиновский	
Провер.	Артемьева	

1.463.1-19.2-5

Каркас КР4-1... КР4-8

Стадия	Лист	Листов
Р		1

ПРОМСТРОЙПРОЕКТ

Инв. № подл. | Подпись и дата | Взам. инв. №

Ц00068-02 8

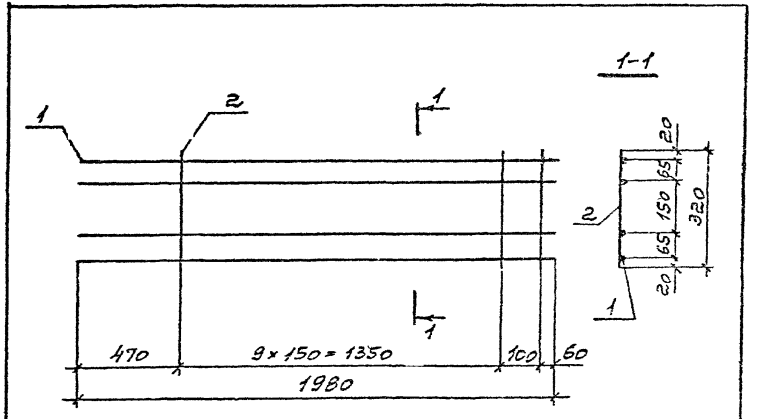

Марка каркаса	Поз.	Наименование	Кол.	Масса ед., кг	Масса каркаса, кг
КР5	1	ф 14 А-III, ℓ = 1980	4	2,39	9,9
	2	4 Вр-I, ℓ = 320	11	0,03	

Арматура: класса А-III по ГОСТ 5781-82*,
класса Вр-I по ГОСТ 6727-80*

Гип	Рябев		
Нач. отд.	Ефремов		
Нач. гр.	Кирюшкин		
Инженер	Артемьева		

1.463.1-19.2-6

Каркас КР5

Стадия Р | Лист | Листов 1

ПРОКОСТРОЙПРОЕКТ

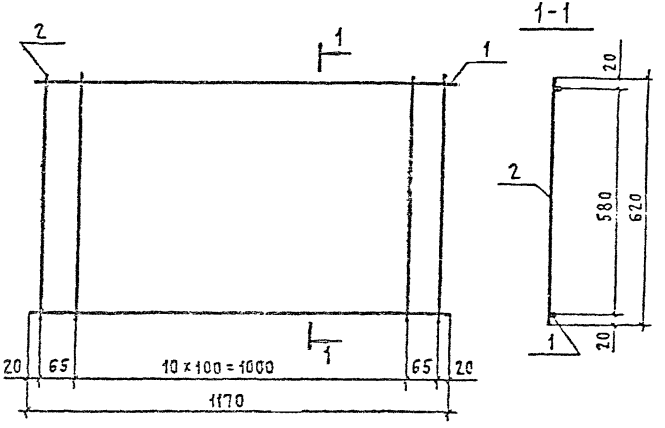

Марка каркаса	Поз.	Наименование	Кол.	Масса ед., кг	Масса каркаса, кг
КР6-1	1	ф 12 А-III, ℓ = 1170	2	1,04	9,2
	2	12 А-III, ℓ = 620	13	0,55	
КР6-2	1	ф 14 А-III, ℓ = 1170	2	1,41	12,6
	2	14 А-III, ℓ = 620	13	0,75	
КР6-3	1	ф 16 А-III, ℓ = 1170	2	1,65	13,5
	2	14 А-III, ℓ = 620	13	0,75	

Арматура: класса А-III по ГОСТ 5781-82*

Нач. СКБ	Ефремов		
Н. контр.	Кирюшкин		
Гип	Рябев		
Зав. гр.	Кирюшкин		
Инж.	Сергеев		
Чертил	Артемьева		

1.463.1-19.2-7

Каркас КР6-1...КР6-3

Стадия Р | Лист | Листов 1

ПРОКОСТРОЙПРОЕКТ

Инв. № подл. | Подпись и дата | Взам. инв. №

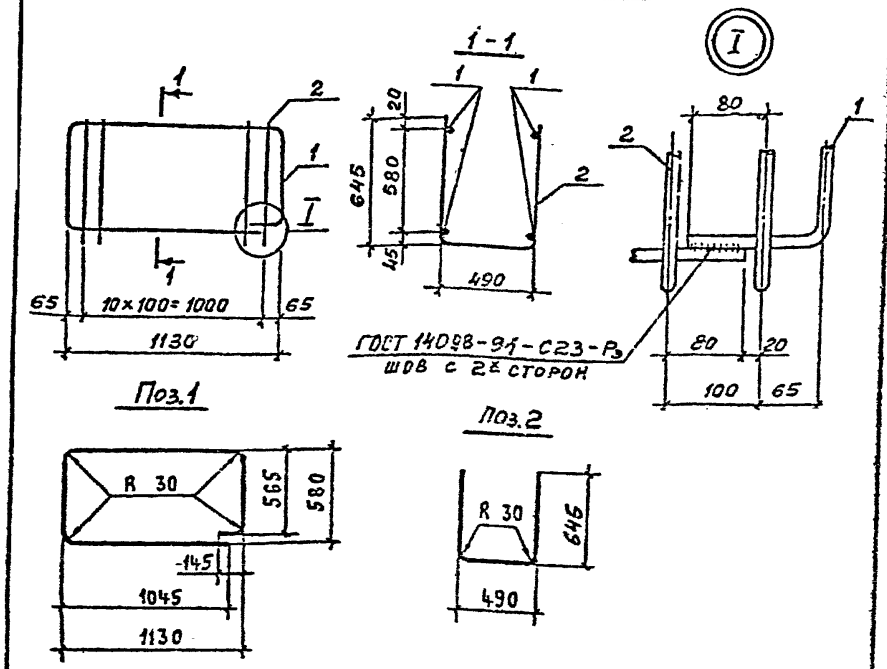

Марка каркаса	Поз.	Наименование	Кол.	Масса ед., кг	Масса каркаса, кг
КР7-1	1	ф 12 А III, l = 3410	2	3,03	23,1
	2	12 А III, l = 1750	11	1,55	
КР7-2	1	ф 14 А III, l = 3410	2	4,12	31,5
	2	14 А III, l = 1750	11	2,11	
КР7-3	1	ф 16 А III, l = 3410	2	5,38	34,0
	2	14 А III, l = 1750	11	2,11	

Арматура: класса А-III по ГОСТ 5781-82*.

Нач. СКО	Вчерашний	
Н. контр.	Милютина	
ГИП	Репенко	
Зав. груп.	Милютина	
Инж. II к.	Карнаева	
Провер.	Ратенберг	

1.463.1-19.2-8

Каркас КР7-1... КР7-3

Стадия	Лист	Листов
Р		1

ПРОМСТРОЙПРОЕКТ

Инв. № подл. | Подпись и дата | Взам. инв. №

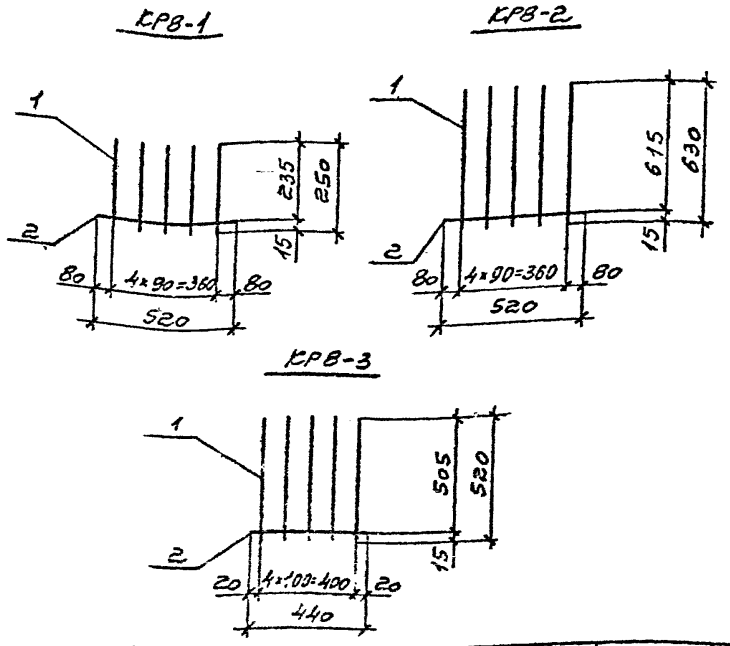

Марка каркаса	Поз.	Наименование	Кол.	Масса ед., кг	Масса каркаса, кг
КР8-1	1	ф 6 А III, l = 250	5	0,06	0,4
	2	6 А III, l = 520	1	0,12	
КР8-2	1	ф 6 А III, l = 630	5	0,14	0,8
	2	6 А III, l = 520	1	0,12	
КР8-3	1	ф 12 А III, l = 520	5	0,46	2,4
	2	6 А III, l = 440	1	0,10	

Арматура: класса А-III по ГОСТ 5781-82*.

Нач. СКО	Вчерашний	
Н. контр.	Милютина	
ГИП	Репенко	
Зав. груп.	Милютина	
Инж. II к.	Карнаева	
Провер.	Ратенберг	

1.463.1-19.2-9

Каркас КР8-1... КР8-3

Стадия	Лист	Листов
Р		1

ПРОМСТРОЙПРОЕКТ

Инв. № подл. | Подпись и дата | Взам. инв. №

КР9-1

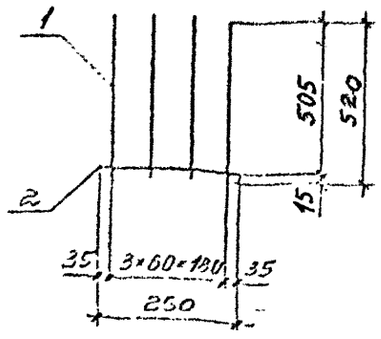

КР9-2

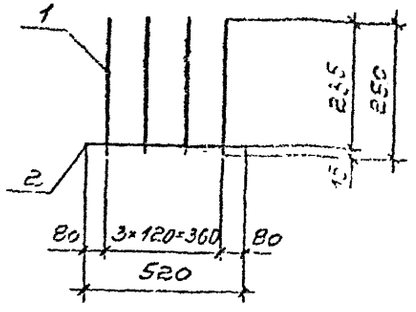

Марка каркаса	Поз.	Наименование	Кол.	Масса ед., кг	Масса каркаса, кг
КР9-1	1	ф 6 А III, ℓ = 520	4	0,12	0,5
	2	6 А III, ℓ = 250	1	0,06	
КР9-2	1	ф 6 А III, ℓ = 250	4	0,06	0,4
	2	6 А III, ℓ = 520	1	0,12	

Арматура: класса А-III по ГОСТ 5781-82*

Нач.СКО	Вчерашний		
Н.контр.	Милютина		
ГИП	Репенко		
Зав.груп.	Милютина		
Инж.Т.К.	Калиновская		
Провер.	Артемьева		

1.463.1-19.2-10

Каркас КР9-1, КР9-2

Стадия	Лист	Листов
Р		1

ПРОМСТРОЙПРОЕКТ

Инв. № подл. | Подпись и дата | Взам. инв. №

КР10-1

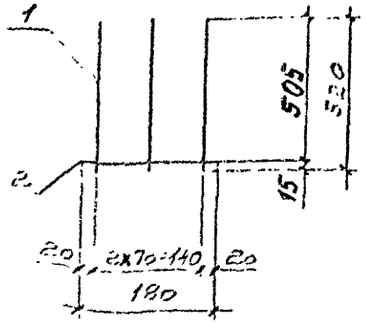

КР10-2

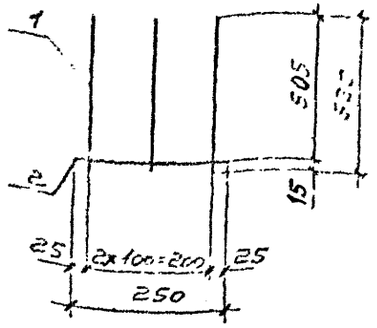

Марка каркаса	Поз.	Наименование	Кол.	Масса ед., кг	Масса каркаса, кг
КР10-1	1	ф 6 А III, ℓ = 520	3	0,12	0,4
	2	6 А III, ℓ = 180	1	0,04	
КР10-2	1	ф 6 А III, ℓ = 520	3	0,12	0,4
	2	6 А III, ℓ = 250	1	0,06	

Арматура: класса А-III по ГОСТ 5781-82*

Нач.СКО	Вчерашний		
Н.контр.	Милютина		
ГИП	Репенко		
Зав.груп.	Милютина		
Инж.Т.К.	Калиновская		
Провер.	Артемьева		

1.463.1-19.2-11

Каркас КР10-1, КР10-2

Стадия	Лист	Листов
Р		1

ПРОМСТРОЙПРОЕКТ

Инв. № подл. | Подпись и дата | Взам. инв. №

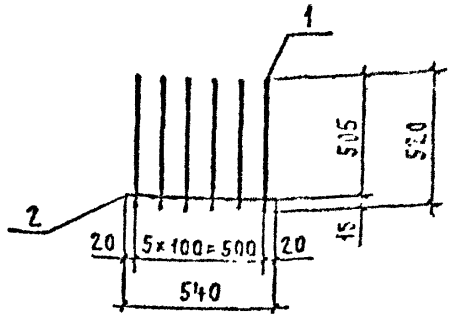

Марка каркаса	Поз.	Наименование	Кол	Масса ед., кг	Масса каркаса, кг
КР11	1	ф 6 AIII, ℓ=520	6	0,12	0,8
	2	6 AIII, ℓ=540	1	0,12	

Арматура: класса A-III по ГОСТ 5781-82*

Нач. СКО	Вчерашний		
Н. контр.	Милютина		
ГИП	Пепенко		
Зав. груп.	Милютина		
Инж. ТК	Калиновская		
Провер.	Артемьева		

1.463.1-19.2-12

Каркас КР11

Стадия	Лист	Листов
Р		1

ПРОМСТРОЙПРОЕКТ

Инв. № подл. | Подпись и дата | Взам. инв. №

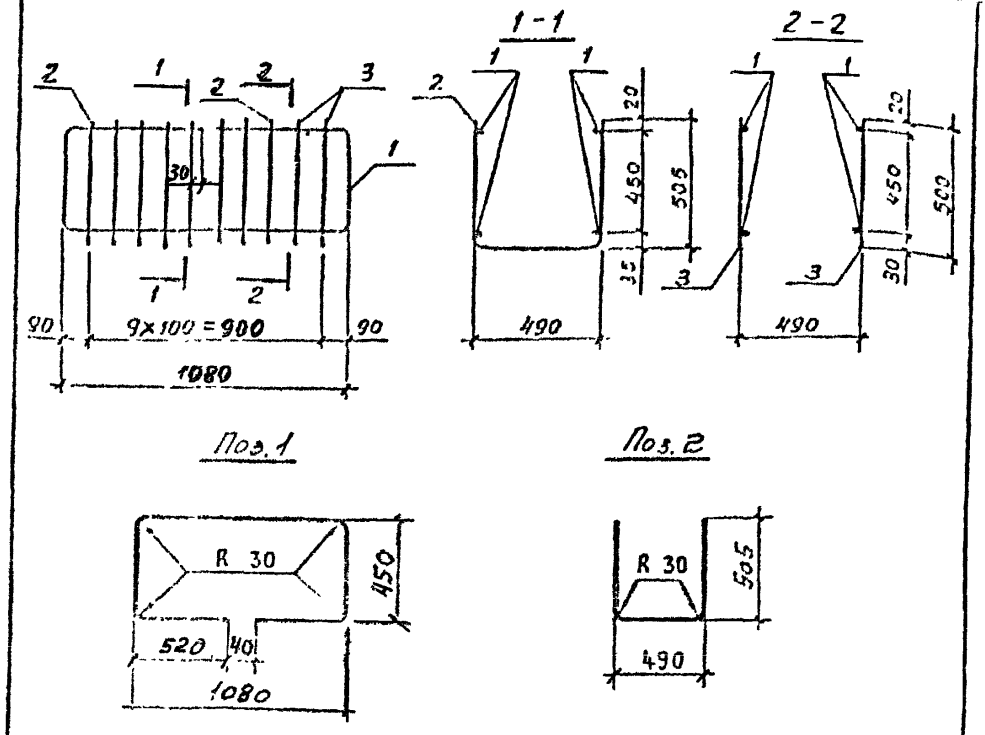

Поз. 1

Поз. 2

Марка каркаса	Поз.	Наименование	Уод	Масса ед., кг	Масса каркаса, кг
КР12	1	ф 12 AIII, ℓ=2970	2	2,64	17,4
	2	12 AIII, ℓ=1470	8	1,3	
	3	12 AIII, ℓ=500	4	0,44	

Арматура: класса A-III по ГОСТ 5781-82.*

Нач. СКО	Вчерашний		
Н. контр.	Милютина		
ГИП	Пепенко		
Зав. груп.	Милютина		
Инж. ТК	Калиновская		
Инфер.	Артемьева		

1.463.1-19.2-13

Каркас КР12

Стадия	Лист	Листов
Р		1

ПРОМСТРОЙПРОЕКТ

Инв. № подл. | Подпись и дата | Взам. инв. №

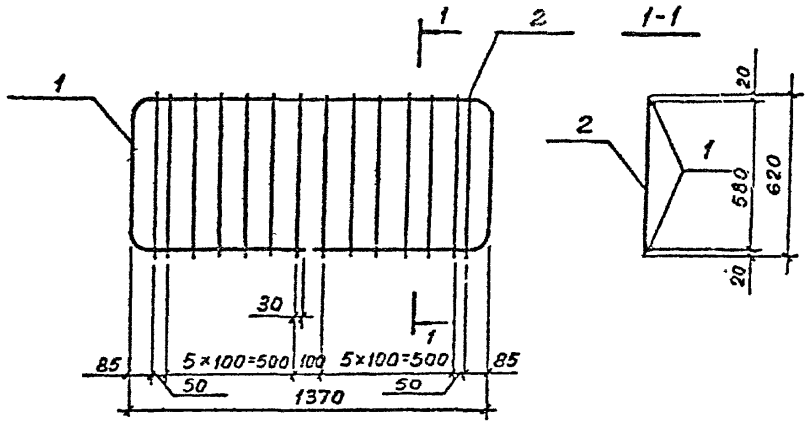

Поз. 1

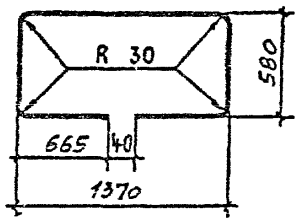

Марка каркаса	Поз.	Наименование	Кол.	Масса ед., кг	Масса каркаса, кг
КР13	1	ф 12 А-III, ℓ = 3800	1	3,37	11,1
	2	12 А-III, ℓ = 620	14	0,55	

Арматура: класса А-III по ГОСТ 5781-82*

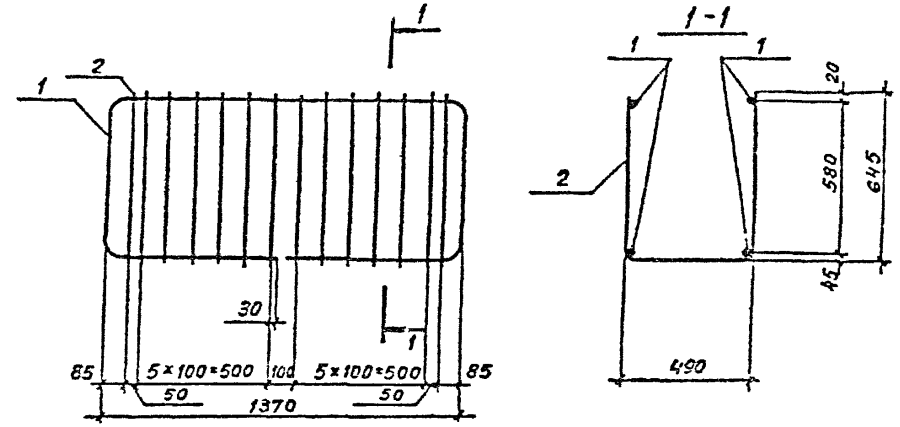

Поз. 1

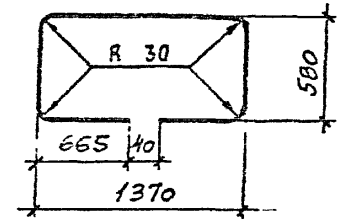

Поз. 2

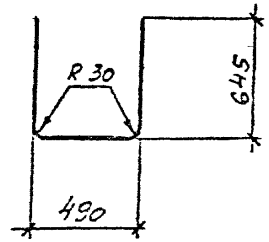

Марка каркаса	Поз.	Наименование	Кол.	Масса ед., кг	Масса каркаса, кг
КР14	1	ф 12 А-III, ℓ = 3800	2	3,37	28,5
	2	12 А-III, ℓ = 1750	14	1,55	

Арматура: класса А-III по ГОСТ 5781-82*

Инв. № подл. | Подпись и дата | Взам. инв. №

Нач. СКО	Вчерашний		
Н. контр.	Пилютина		
ГИП	Репенко		
Зав. груп.	Пилютина		
Инж. пр.	Харитонов		
Провер.	Артемьев		

1.463.1-19.2-14

Каркас КР13

Стадия	Лист	Листов
Р		1

ПРОМСТРОЙПРОЕКТ

Инв. № подл. | Подпись и дата | Взам. инв. №

Нач. СКО	Вчерашний		
Н. контр.	Пилютина		
ГИП	Репенко		
Зав. груп.	Пилютина		
Инж. пр.	Харитонов		
Провер.	Артемьев		

1.463.1-19.2-15

Каркас КР14

Стадия	Лист	Листов
Р		1

ПРОМСТРОЙПРОЕКТ

Развертка

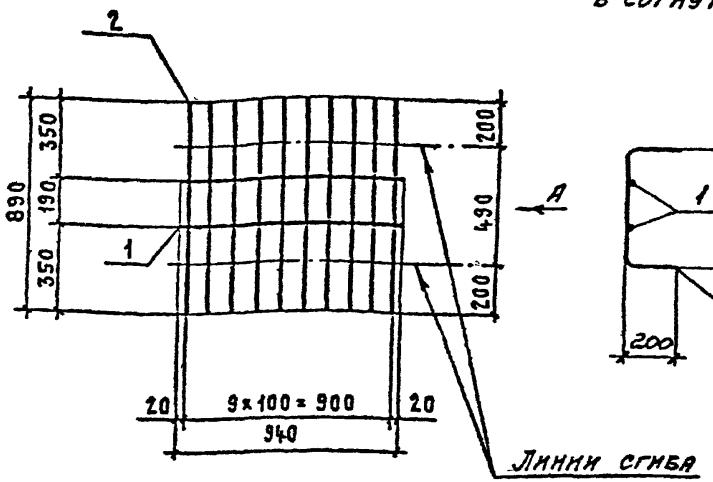

А
В согнутом виде

Марка каркаса	Поз.	Наименование	Кол.	Масса ед., кг	Масса каркаса, кг
КР15	1	ф 12 AIII, ℓ = 940	2	0,83	3,7
	2	6 AIII, ℓ = 890	10	0,2	

Арматура: класса А-III по ГОСТ 5781-82*

Нач. СКО	Вчерашний		
Н. контр.	Мялютина		
ГИП	Репенко		
Зав. груп.	Мялютина		
Инж. пр.	Лагунова		
Провер.	Артемьева		

1.463.1-19.2-16

Каркас КР15

Стадия	Лист	Листов
Р		1

ПРОКСТРОИПРОЕКТ

Инв. № подл. | Подпись и дата | Взам. инв. №

Развертка

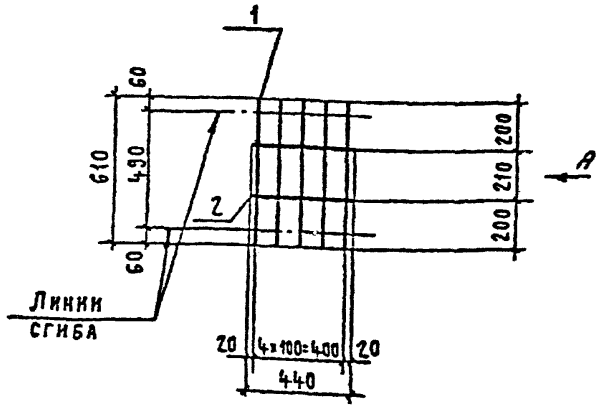

А
В согнутом виде

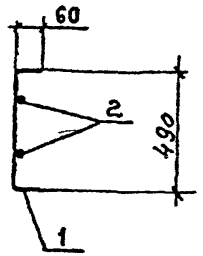

Марка каркаса	Поз.	Наименование	Кол.	Масса ед., кг	Масса каркаса, кг
КР16	1	ф 6 AIII, ℓ = 610	5	0,14	0,9
	2	6 AIII, ℓ = 440	2	0,10	

Арматура: класса А-III по ГОСТ 5781-82*

Нач. СКО	Вчерашний		
Н. контр.	Мялютина		
ГИП	Репенко		
Зав. груп.	Мялютина		
Гл. спец.	Гуляевская		
Провер.	Артемьева		

1.463.1-19.2-17

Каркас КР16

Стадия	Лист	Листов
Р		1

ПРОКСТРОИПРОЕКТ

Инв. № подл. | Подпись и дата | Взам. инв. №

Развертка

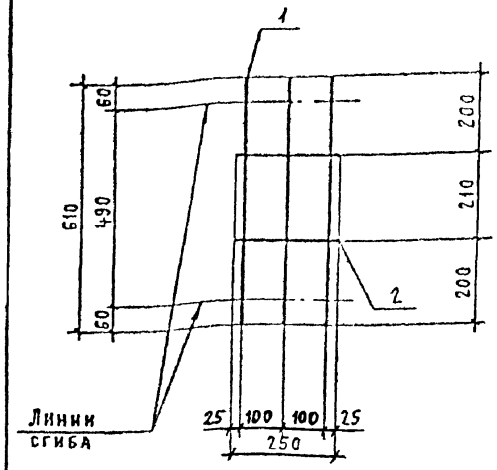

А
В согнутом виде

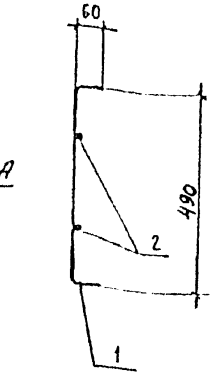

Марка каркаса	Поз	Наименование	Кол.	Масса ед., кг	Масса каркаса, кг
КР17	1	ф 6 А III, ℓ = 610	3	0,14	0,5
	2	6 А III, ℓ = 250	2	0,06	

Арматура: класса А-III по ГОСТ 5781-82*.

Нач. СКО	Вчерашний	
Н. контр.	Милютина	
ГИП	Репенко	
Зав. груп.	Милютина	
Инж. т. к.	Калиновская	
Провер.	Артемьева	

1.463.1 - 19.2 - 18

Каркас КР17

Стадия	Лист	Листов
Р		1

ПРОМСТРОИПРОЕКТ

Инв. № подл. | Подпись и дата | Взам. инв. №

Развертка

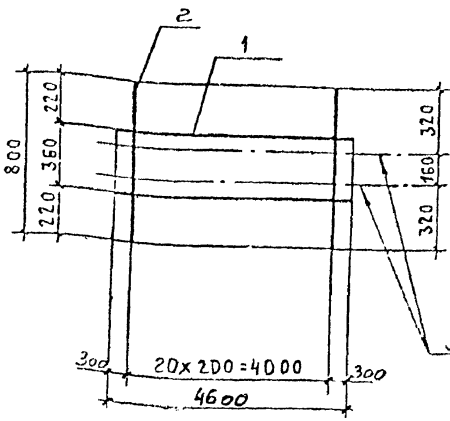

А
В согнутом виде

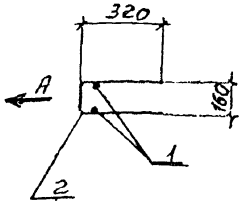

Марка каркаса	Поз	Наименование	Кол.	Масса ед., кг	Масса каркаса, кг
КР18	1	ф 5 Вр I, ℓ = 4600	2	0,71	3,9
	2	5 Вр I, ℓ = 800	21	0,12	

Арматура: класса Вр-I по ГОСТ 6727-80*.

Нач. СКО	Вчерашний	
Н. контр.	Милютина	
ГИП	Репенко	
Зав. груп.	Милютина	
Инж. т. к.	Калиновская	
Провер.	Артемьева	

1.463.1 - 19.2 - 19

Каркас КР18

Стадия	Лист	Листов
Р		1

ПРОМСТРОИПРОЕКТ

Инв. № подл. | Подпись и дата | Взам. инв. №

Ц00068 02 15

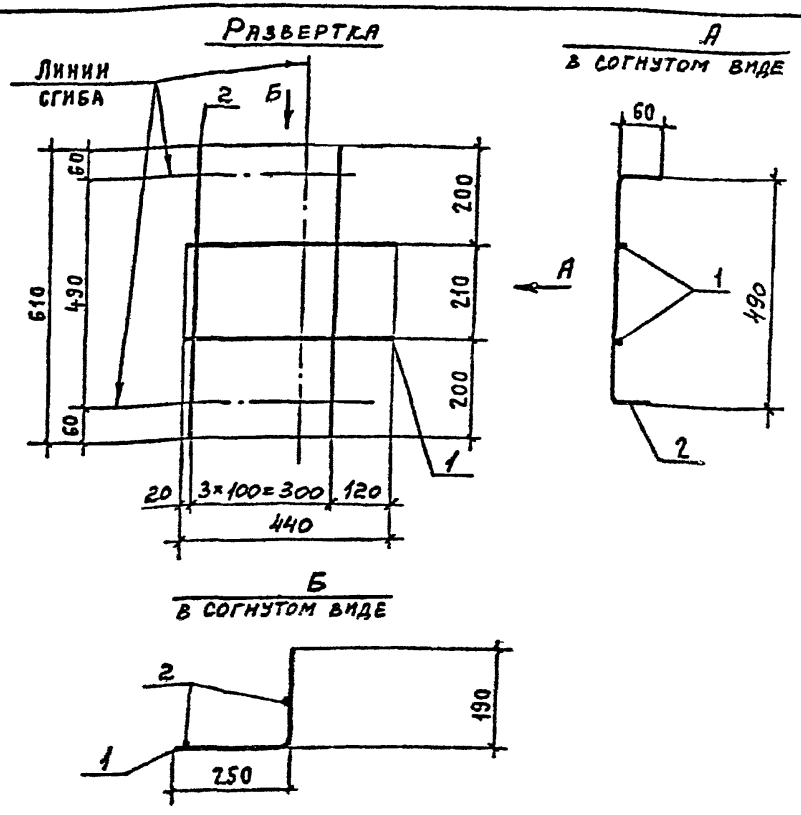

Марка каркаса	Поз.	Наименование	Кол.	Масса ед., кг	Масса каркаса, кг
КР19	1	ф 6 А III, l=440	2	0,10	0,8
	2	6 А III, l=610	4	0,14	

Арматура: класса А-III по ГОСТ 5781-82*

Нач. СКО	Вчерашний		1.463.1-19.2-20
Н. контр.	Милютина		
ГИП	Репенко		
Зав. груп.	Милютина		Каркас КР19
Инж. II к.	Калиновская		
Провер.	Артемьев		

Стадия	Лист	Листов
Р		1

ПРОМСТРОЙПРОЕКТ

Инв. № подл. | Подпись и дата | Взам. инв. №

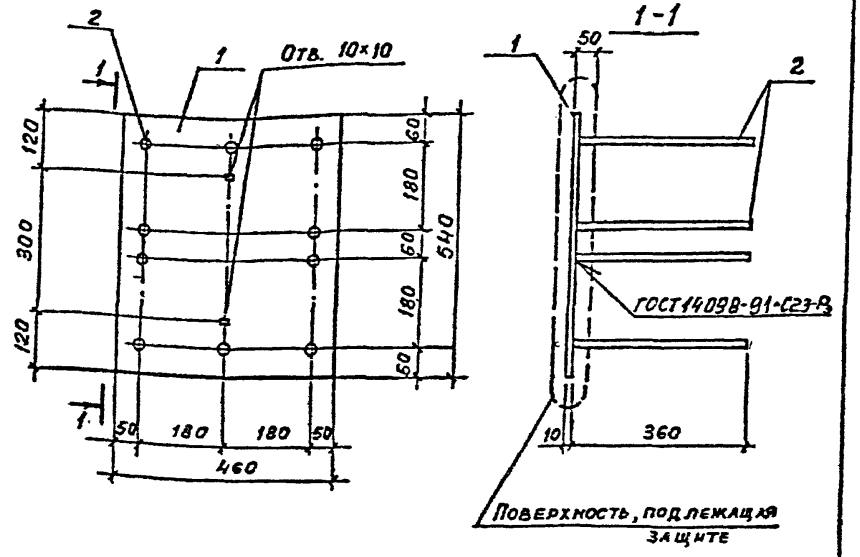

Марка изделия	Поз.	Наименование	Кол.	Масса ед., кг	Масса изделия, кг
МН1	1	Полоса $\frac{10\times540\ ГОСТ\ 82\text{-}70^*}{С245\ ГОСТ\ 27772\text{-}88}$, l=460	1	19,5	22,7
	2	ф 12 А III, l=360	10	0,32	

Арматура: класса А-III по ГОСТ 5781-82*

Нач. СКО	Вчерашний		1.463.1-19.2-21
Н. контр.	Милютина		
ГИП	Репенко		
Зав. груп.	Милютина		Изделие закладное МН1
Инж. II к.	Калиновская		
Провер.	Артемьев		

Стадия	Лист	Листов
Р		1

ПРОМСТРОЙПРОЕКТ

Инв. № подл. | Подпись и дата | Взам. инв. №

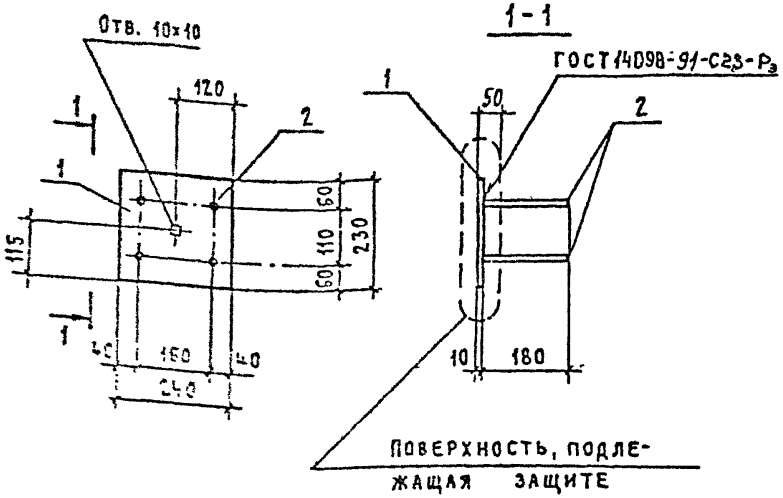

Марка изделия	Поз.	Наименование	Кол.	Масса ед., кг	Масса изделия, кг
МН2	1	Полоса $\frac{10\times230\ ГОСТ\ 82-75^*}{С245\ ГОСТ\ 27772-88}$, $l=240$	1	4,33	5,0
	2	ф 12 А III, $l=180$	4	0,16	

Арматура: класса А-III по ГОСТ 5781-82*.

Нач. СКО	Вчерашний		1.463.1-19.2-22
Н. контр.	Рогалев		
ГИП	Репенко		
Зав. груп.	Милютина		Изделие закладное МН2
Инж. I к.	Давыдовская		
Пров.	Артемьева		

Стадия	Лист	Листов
Р		1

ПРОМСТРОЙПРОЕКТ

Инв. № подл. | Подпись и дата | Взам. инв. №

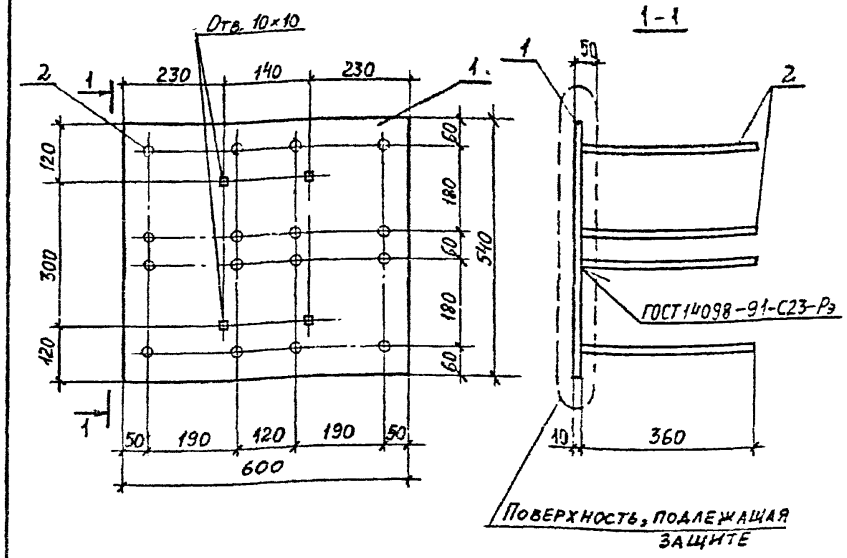

Марка изделия	Поз.	Наименование	Кол.	Масса ед., кг	Масса изделия, кг
МН3	1	Полоса $\frac{10\times540\ ГОСТ\ 82-70^*}{С245\ ГОСТ\ 27772-88}$, $l=600$	1	25,4	30,5
	2	ф 12 А III, $l=360$	16	0,32	

Арматура: класса А-III по ГОСТ 5781-82*.

Нач. СКО	Вчерашний		1.463.1-19.2-23
Н. контр.	Милютина		
ГИП	Репенко		
Зав. груп.	Милютина		Изделие закладное МН3
Инж. I к.	Круглова		
Пров.	Артемьева		

Стадия	Лист	Листов
Р		1

ПРОМСТРОЙПРОЕКТ

Инв. № подл. | Подпись и дата | Взам. инв. №

РС1, РС2

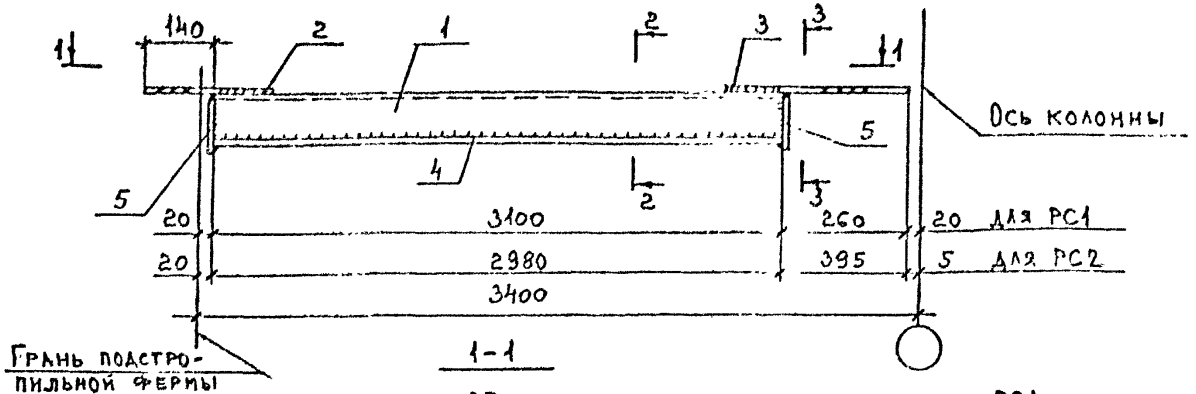

1-1

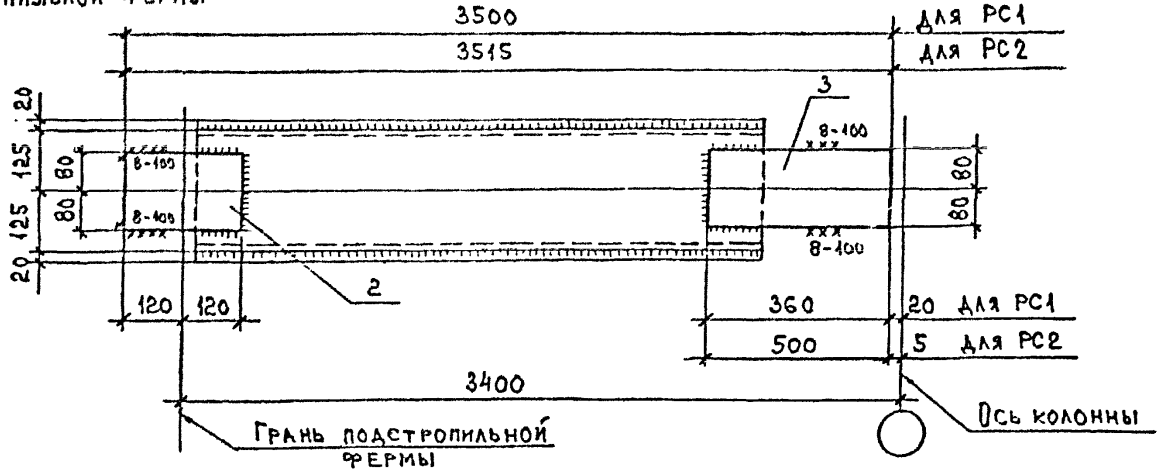

Марка	Поз.	Наименование	Кол.	Масса ед., кг	Масса, кг
РС1	1	Швеллер гнутый ГОСТ 8278-83* / Ст3пс4 ГОСТ 14637-89			90,2
		250×125×6 ℓ=3100	1	69,8	
		Полоса ГОСТ 103-76* / Ст3пс5 ГОСТ 535-88			
	2	10×160 ℓ=240	1	3,0	
	3	10×160 ℓ=360	1	4,5	
	4	6×80 ℓ=3100	2	11,7	
	5	6×130 ℓ=290	2	1,8	
РС2	1	Швеллер гнутый ГОСТ 8278-83* / Ст3пс4 ГОСТ 14637-89*			83,4
		250×125×6 ℓ=2980	1	67,1	
		Полоса ГОСТ 103-76* / Ст3пс5 ГОСТ 535-88			
	2	10×160 ℓ=240	1	3,0	
	3	10×160 ℓ=500	1	6,3	
	4	6×80 ℓ=2980	2	11,2	
	5	6×130 ℓ=290	2	1,8	

Расчетная схема

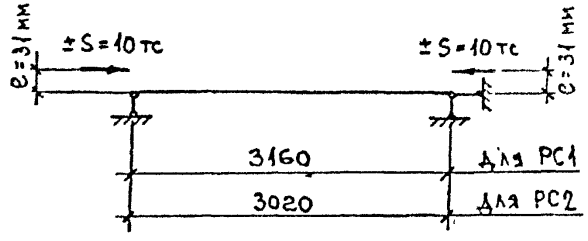

2-2

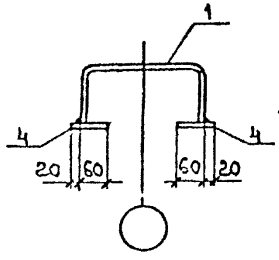

3-3

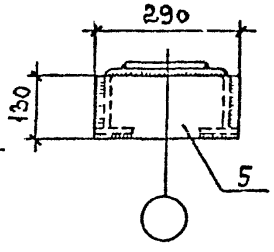

Сварные швы

Тип и толщ. шва	Длина шва м	Тип электрода	Примечание
⊾6	8,0	Э42	Заводской
⊾8	0,5	Э42	Монтажный

Нач. СКО	Вчерашний		
Н. контр.	Куликова		
ГИП	Репенко		
Зав. груп.	Куликова		
Инж. ПГ	Кириллова		
Проект.	Артемьева		

1.463.1 - 19.2 - 24

Распорка РС1, РС2

Стадия	Лист	Листов
Р		1

ПРОМСТРОЙПРОЕКТ

Подпись и дата | Взам. инв. №

gost.e-ecolog.ru