ТИПОВЫЕ СТРОИТЕЛЬНЫЕ КОНСТРУКЦИИ, ИЗДЕЛИЯ И УЗЛЫ

СЕРИЯ 1.463.1-4/87

ФЕРМЫ ПОДСТРОПИЛЬНЫЕ ЖЕЛЕЗОБЕТОННЫЕ БЕЗРАСКОСНЫЕ ПРОЛЕТОМ 12 М ДЛЯ ОДНОЭТАЖНЫХ ЗДАНИЙ С МАЛОУКЛОННОЙ КРОВЛЕЙ

ВЫПУСК 2-1

АРМАТУРНЫЕ И ЗАКЛАДНЫЕ ИЗДЕЛИЯ.

ВАРИАНТ АРМИРОВАНИЯ СТАЛЬЮ КЛАССА Ат-IVС.

РАБОЧИЕ ЧЕРТЕЖИ.

РАЗРАБОТАНЫ
ПРОЕКТНЫМ ИНСТИТУТОМ №1
С УЧАСТИЕМ НИИЖБ

УТВЕРЖДЕНЫ
ГОССТРОЕМ СССР
письмо №4/5 - 278 от 23.02.89г
и введены в действие с 01.09.89г.
проектным институтом №1,
приказ №29 от 20.03.89 г.
срок действия - до 01.01.95г.

ПРОЕКТНЫЙ ИНСТИТУТ №1

ГЛАВНЫЙ ИНЖЕНЕР ИНСТИТУТА Л.Н.КАТКОВ
ГЛАВНЫЙ ИНЖЕНЕР ПРОЕКТА С.И.ВАСИЛЕВСКАЯ
НАЧАЛЬНИК ОТДЕЛА А.Я.ЗИНОВЬЕВ
ГЛАВНЫЙ КОНСТРУКТОР ОТДЕЛА Р.А.ГЕРШАНОК

НИИЖБ

ЗАМ.ДИРЕКТОРА ИНСТИТУТА Т.И.МАМЕДОВ
РУКОВОДИТЕЛЬ ЛАБОРАТОРИИ Е.А.КЛЕВЦОВ

gost.e-ecolog.ru

Обозначение	Наименование	Стр
1.463.1-4/87.2-ТТ	Технические требования	3
-1	Каркас КП1, КП6	4
-2	Каркас КП2.. КП5; КП7. КП10	5
-3	Каркас КР1.... КР20	7
-4	Каркас КП11... КП17	9
-5	Каркас КРС1.... КРС6	11
-6	Каркас КРК1. КРК6	12
-7	Каркас КР21. КР26	13
-8	Каркас КР27... КР30	15
-9	Каркас КР31... КР34	16
-10	Каркас КР35	17
-11	Каркас КР36	18
-12	Каркас КР37	19
-13	Каркас КР38	20
-14	Каркас КР39	21
-15	Сетка С1, С2 Изделие арматурное СТ1	22
-16	Сетка С3; С4	23
-17	Сетка С5; С6	24
-18	Изделие арматурное СТН1, СТН2	25
-19	Изделие арматурное СТН3, СТН4	26
-20	Изделие арматурное СТН5, СТН6	27
-21	Стакан анкерный СА1.... СА3	28
-22	Изделие закладное М1	29

Инв. № подл. | Подпись и дата | Взам. инв. №

Нач. отд.	Зиновьев	
Н. контр.	Гершанок	
Гл. констр.	Гершанок	
Рук. гр.	Иванов	

1.463.1-4/87.2-1

Содержание

Стадия	Лист	Листов
Р		1

Проектный институт №1

1. Плоские арматурные каркасы и сетки должны изготавливаться при помощи контактной точечной электросварки в соответствии с ГОСТ 10922-75.

Сварку стержней в каркасах и сетках выполнять во всех точках пересечения.

Объединение плоских каркасов в пространственные следует производить в кондукторах при помощи электросварочных клещей (дуговая электросварка не допускается).

2. В качестве напрягаемой и ненапрягаемой арматуры принята горячекатаная термически упрочненная сталь класса АТ-IVС.

3. Марки стали арматурных и закладных изделий принять в соответствии с указаниями, приведенными в проекте здания, для которого изготавливают фермы, в соответствии с приложением 1 и 2 СНиП 2.03.01-84.

4. Сварку тавровых соединений круглых стержней с листовым прокатом выполнять под слоем флюса по ГОСТ 14098-85.

5. Арматурные и закладные изделия должны быть приняты техническим контролем предприятия-изготовителя поштучно в соответствии с требованиями ГОСТ 10922-75. Каждое готовое изделие должно иметь бирку с указанием его марки.

6. Антикоррозионную защиту закладных изделий выполнять по указаниям, приведенным в проекте здания.

7. Высадку головок на напрягаемой арматуре стоек ферм производить с использованием специальных матриц, гарантирующих проектные размеры высаженных головок.

Длина заготовок арматурных стержней напрягаемых элементов стоек (СТН), приведенная на документе 1.463.1-4/87.2-1-18...20 включает длину, необходимую для высадки головок.

При освоении изготовления арматурных элементов СТН следует уточнить длину заготовки в зависимости от принятой технологии высадки головок.

Анкерные стаканы следует изготовлять из углеродистой стали обыкновенного качества марки ВСТ3КП по ГОСТ 380-71.

Нач. отд.	Зиновьев		1.463.1-4/87.2-1-ТТ			
Н. контр.	Гершанок		Технические требования	Стадия	Лист	Листов
Гл. констр.	Гершанок			Р		1
Рук. гр.	Иванов			Проектный институт №1		

Инв. № подл. | Подпись и дата | Взам. инв. №

Формат А4

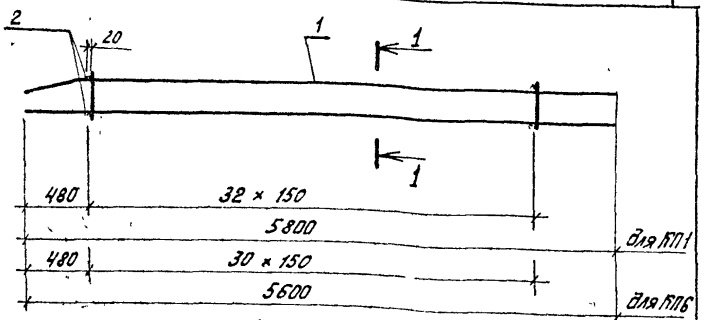

1—1

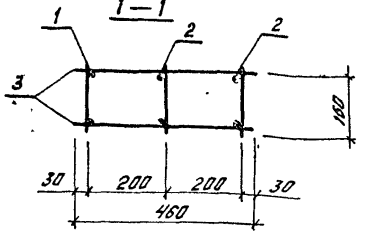

Марка	Поз.	Наименование	Кол.	Обозначение документа	Масса, кг
КП1	1	Каркас КР1	1	1.463.1-4/87.2-1-3	41.46
	2	КР11	2		
	3	ф6 AI, ℓ=460; 0,10 кг	66	Без черт.	
КП6	1	Каркас КР6	1	1.463.1-4/87.2-1-3	39.7
	2	КР16	2		
	3	ф6 AI, ℓ=460; 0,10 кг	62	Без черт.	

Арматура класса AI по ГОСТ 5781-82*

Нач. отд	Зиновьев	
Н. контр	Гершанок	
Гл. констр	Гершанок	
Рук. гр	Иванов	
Вед. инж.	Балушкин	
Ст. инж.	Серлова	
Инженер	Росполова	

1.463.1 – 4/87.2-1-1

Каркас КП1, КП6

Стадия	Лист	Листов
Р		1

Проектный институт

Инв. № подл. | Подпись и дата | Взам. инв. №

Формат А4

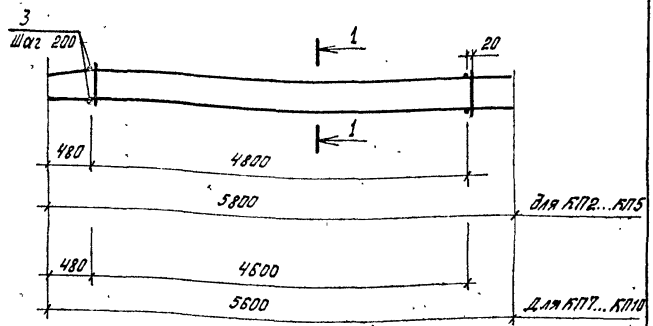

1—1

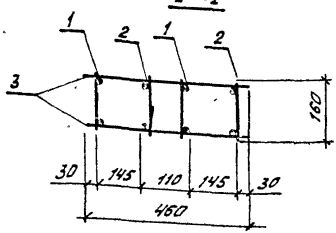

Спецификацию см. лист 2

Нач. отд.	Зиновьев		1.463.1 – 4/87.2-1-2
Н. контр.	Гершанок		
Гл. констр.	Гершанок		Каркас КП2... КП5; КП7... КП10
Рук. гр.	Иванов		Стадия: Р; Лист: 1; Листов: 2
Вед. инж.	Бабушкин		Проектный институт №1
Ст. инж.	Серпова		
Инженер	Распорова		

Инв. № подл. | Подпись и дата | Взам. инв. №

Формат А4

Поз.	Наименование	Кол. на каркас КП								Обозначение документа
		2	3	4	5	7	8	9	10	
1	Каркас КР 2	2								1463.1-4/87.2-3
	КР 3		2							
	КР 4			2						
	КР 5				2					
	КР 7					2				
	КР 8						2			
	КР 9							2		
	КР 10								2	
2	Каркас КР 12	2								1463.1-4/87.2-1-3
	КР 13		2							
	КР 14			2						
	КР 15				2					
	КР 17					2				
	КР 18						2			
	КР 19							2		
	КР 20								2	
3	ф 6 AI, ℓ=460; 0,10 кг	50	50	50	50	48	48	48	48	Без черт.
	масса, кг	82.2	101.8	123.4	147.4	79.3	98.2	119.1	142.2	

Арматура класса AI по ГОСТ 5781-82*

Инв. № подл. | Подпись и дата | Взам. инв. №

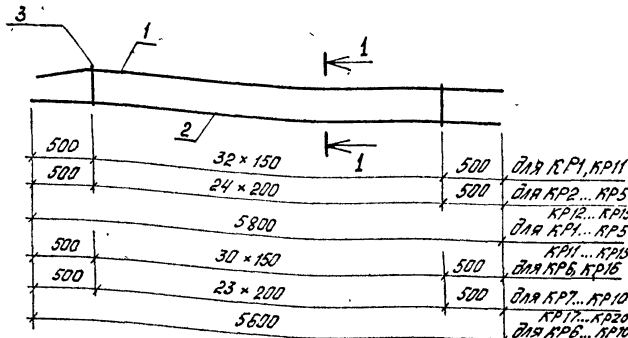

1—1

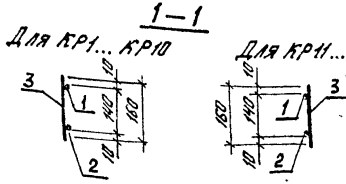

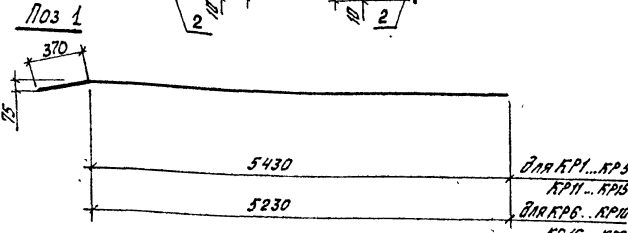

Спецификацию см. лист 2

Нач. отд.	Зиновьев	
Н. контр.	Гершанок	
Гл. констр.	Гершанок	
Рук. гр.	Иванов	
Вед. инж.	Бобушкин	
Ст. инж.	Сердова	
Инженер	Роспопова	

1.463.1-4/87.2-1-3

Каркас КР1... КР20

Стадия	Лист	Листов
Р	1	2

Проектный институт №1.

Инв. № подл. | Подпись и дата | Взам. инв. №

Формат А4.

Марка каркаса	Поз	Наименование	Кол	Масса ед, кг	Масса, кг
КР1 КР11	1	⌀ 12 Ат IVС,	ℓ=5800	1	5,15	11,62
	2	⌀ 12 Ат IVС,	ℓ=5800	1	5,15	
	3	⌀ 6 АI,	ℓ=160	33	0,04	
КР2 КР12	1	⌀ 16 Ат IVС,	ℓ=5800	1	9,15	19,3
	2	⌀ 16 Ат IVС,	ℓ=5800	1	9,15	
	3	⌀ 6 АI,	ℓ=160	25	0,04	
КР3 КР13	1	⌀ 18 Ат IVС,	ℓ=5800	1	11,6	24,2
	2	⌀ 18 Ат IVС,	ℓ=5800	1	11,6	
	3	⌀ 6 АI,	ℓ=160	25	0,04	
КР4 КР14	1	⌀ 20 Ат IVС,	ℓ=5800	1	14,3	29,6
	2	⌀ 20 Ат IVС,	ℓ=5800	1	14,3	
	3	⌀ 6 АI,	ℓ=160	25	0,04	
КР5 КР15	1	⌀ 22 Ат IVС,	ℓ=5800	1	17,3	35,6
	2	⌀ 22 Ат IVС,	ℓ=5800	1	17,3	
	3	⌀ 6 АI,	ℓ=160	25	0,04	
КР6 КР16	1	⌀ 12 Ат IVС,	ℓ=5600	1	4,97	11,18
	2	⌀ 12 Ат IVС,	ℓ=5600	1	4,97	
	3	⌀ 6 АI,	ℓ=160	31	0,04	
КР7 КР17	1	⌀ 16 Ат IVС,	ℓ=5600	1	8,84	18,64
	2	⌀ 16 Ат IVС,	ℓ=5600	1	8,84	
	3	⌀ 6 АI,	ℓ=160	24	0,04	
КР8 КР18	1	⌀ 18 Ат IVС,	ℓ=5600	1	11,19	23,34
	2	⌀ 18 Ат IVС,	ℓ=5600	1	11,19	
	3	⌀ 6 АI,	ℓ=160	24	0,04	
КР9 КР19	1	⌀ 20 Ат IVС,	ℓ=5600	1	13,81	28,58
	2	⌀ 20 Ат IVС,	ℓ=5600	1	13,81	
	3	⌀ 6 АI,	ℓ=160	24	0,04	
КР10 КР20	1	⌀ 22 Ат IVС,	ℓ=5600	1	16,7	34,36
	2	⌀ 22 Ат IVС,	ℓ=5600	1	16,7	
	3	⌀ 6 АI,	ℓ=160	24	0,04	

Арматура класса Ат IVС по ГОСТ 10884-81, класса АI по ГОСТ 5781-82

Инв.№ подл. | Подпись и дата | Взам. инв.№

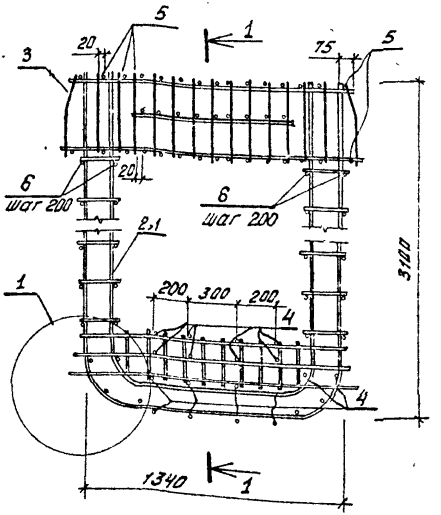

1–1

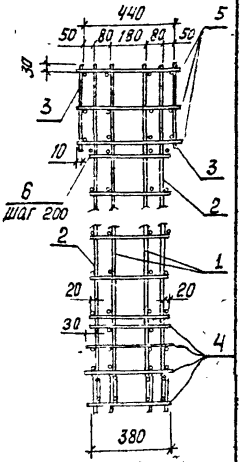

Вид А

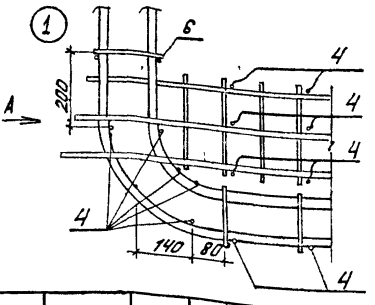

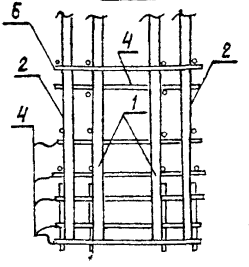

Нач отд	Зиновьев	
Н контр	Гершанок	
Гл конструктор	Гершанок	
Рук гр	Иванов	
Вед инж	Бабушкин	
Ст инж	Серлова	
Инженер	Росполова	

Инв № подл. | Подпись и дата | Взам инв №

1.463.1 – 4/87.2-1-4

Каркас КП 11... КП 17

Стадия	Лист	Листов
Р	1	2

Проектный институт

Поз.	Наименование		Кол. на каркас КП							Обозначение документа
			11	12	13	14	15	16	17	
1	Каркас	КРС1	2							1.463.1-4/87.2-1-5
		КРС2		2						
		КРС3			2					
		КРС4				2	2			
		КРС5						2	2	
		КРС6								
2	Каркас	КРК1	2							1.463.1-4/87.2-6
		КРК2		2						
		КРК3			2					
		КРК4				2				
		КРК5					2	2		
		КРК6							2	
3	Сетка	С5	2	2	2	2	2	2	2	1.463.1-4/87.2-17
4	ф 10 Ат IVС,	ℓ = 400; 0,25 кг	28	28	28	28	28	28	28	Без черт.
5	ф 10 Ат IVС,	ℓ = 480; 0,3 кг	43	43	43	43	43	43	43	Без черт.
6	ф 6 А I,	ℓ = 380; 0,08 кг	48	48	48	48	48	48		Без черт.
	ф 8 А I,	ℓ = 380; 0,15 кг							48	Без черт.
	Масса, кг		163,9	184,7	208,7	235,5	250,3	265,1	295,1	

Арматура класса Ат IVС по ГОСТ 10884-81,
класса А I по ГОСТ 5781-82*.

Инв.№ подл. | Подпись и дата | Взам. инв.№

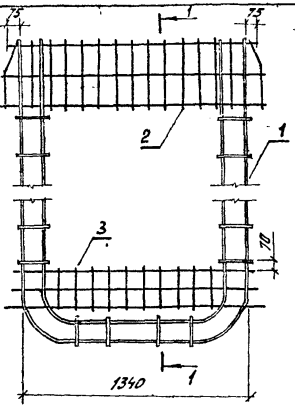

Поз. 2 и поз. 3 приварить к поз. 1 во всех точках пересечения контактной электросваркой.

Поз	Наименование		Кол. на каркас КРС 1	2	3	4	5	6	Обозначение документа
1	Каркас	КР 21	1						1.463.1-4/87.2-1-7
		КР 22		1					
		КР 23			1				
		КР 24				1			
		КР 25					1		
		КР 26						1	
2	Сетка	С5	1	1	1	1	1	1	1.463.1-4/87.2-1-17
3		С6	1	1	1	1	1	1	
	Масса, кг		36.8	42.0	48.0	54.7	62.1	75.4	

Инв.№ подл. | Подпись и дата | Взам. инв.№

Нач. отд	Зинкевич	
Н. контр	Горшанов	
Гл. констр	Горшанов	
Рук. гр	Иванов	
Вед. инж	Бабушкина	
Ст. инж	Серпова	
Инженер	Рослопова	

1.463.1-4/87.2-1-5

Каркас КРС1 ... КРС6

Стадия	Лист	Листов
Р		1

Проектный институт №1

Формат А4

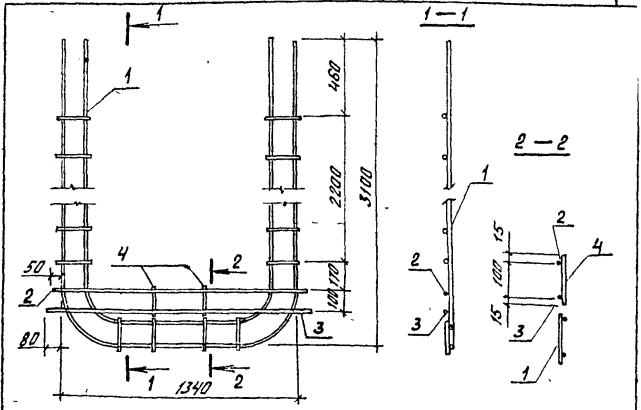

Поз.	Наименование	Кол на каркас КРК						Обозначение документа
		1	2	3	4	5	6	
1	Каркас КР 21	1						1.463.1-4/87.2-1-7
	КР 22		1					
	КР 23			1				
	КР 24				1			
	КР 25					1		
	КР 26						1	
2	⌀ 16 Ат IV С, ℓ=1440; 2,3 кг	1	1	1	1	1	1	Без черт
3	⌀ 16 Ат IV С, ℓ=1500; 2,4 кг	1	1	1	1	1	1	Без черт.
4	⌀ 6 AI, ℓ=130, 0,03 кг	2	2	2	2	2		Без черт
	⌀ 8 AI, ℓ=130, 0,05 кг						2	
	Масса, кг	23.2	28.4	34.4	41.1	48.5	61.8	

Арматура класса Ат IV С по ГОСТ 10884-81, класса AI по ГОСТ 5781-82*

Нач.отд.	Зиновьев		
Н.контр.	Гершанок		
Гл.констр.	Гершанок		
Рук.гр.	Иванов		
Вед.инж.	Финкельштейн		
Ст.инж.	Серпова		
Инженер	Росполова		

1.463.1-4/87.2-1-6

Каркас КРК1... КРК6

Стадия	Лист	Листов
Р		1

Проектный институт №1

Инв.№ подл. | Подпись и дата | Взам. инв.№

формат А4

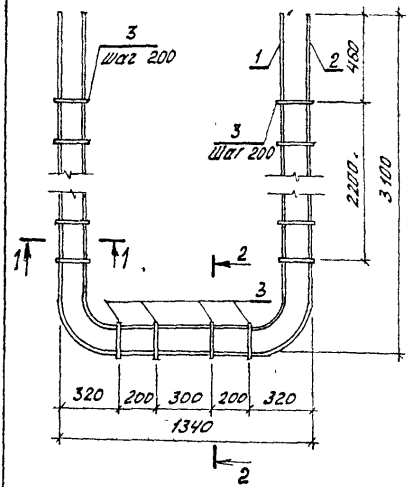

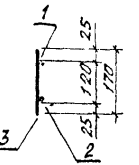

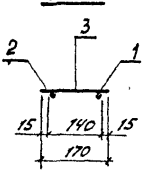

Поз	Эскиз
1	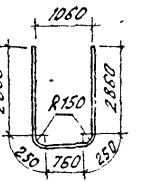
2	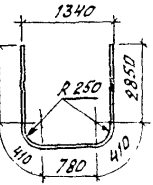

Нач. отд	Зиновьев		
Н. контр	Гершанок		
Гл. констр	Гершанок		
Рук. гр	Иванов		
Вед. инж	Бабушкин		
Ст. инж	Сердова		
Инженер	Рослолова		

1.463.1 – 4/87.2-1 – 7

Каркас

КР 21... КР 26

Стадия	Лист	Листов
Р		2

Проектный институт №1

Инв. № подл. | Подпись и дата | Взам. инв. №

Формат А4

Марка каркаса	Поз.	Наименование	Кол.	Масса ед., кг	Масса, кг
КР21	1	Ф 14 Ат IVС, ℓ = 6980	1	8.43	18.4
	2	Ф 14 Ат IVС, ℓ = 7300	1	8.82	
	3	Ф 6 AI, ℓ = 170	28	0.04	
КР22	1	Ф 16 Ат IVС, ℓ = 6980	1	11.01	23.6
	2	Ф 16 Ат IVС, ℓ = 7300	1	11.52	
	3	Ф 6 AI, ℓ = 170	28	0.04	
КР23	1	Ф 18 Ат IVС, ℓ = 6980	1	13.95	29.6
	2	Ф 18 Ат IVС, ℓ = 7300	1	14.58	
	3	Ф 6 AI, ℓ = 170	28	0.04	
КР24	1	Ф 20 Ат IVС, ℓ = 6980	1	17.21	36.3
	2	Ф 20 Ат IVС, ℓ = 7300	1	18.00	
	3	Ф 6 AI, ℓ = 170	28	0.04	
КР25	1	Ф 22 Ат IVС, ℓ = 6980	1	20.83	43.7
	2	Ф 22 Ат IVС, ℓ = 7300	1	21.78	
	3	Ф 6 AI, ℓ = 170	28	0.04	
КР26	1	Ф 25 Ат IVС, ℓ = 6980	1	26.87	57.0
	2	Ф 25 Ат IVС, ℓ = 7300	1	28.11	
	3	Ф 8 AI, ℓ = 170	28	0.07	

Арматура класса Ат IVС по ГОСТ 10884-81,
класса AI по ГОСТ 5781-82*

Инв. № подл. | Подпись и дата | Взам. инв. №

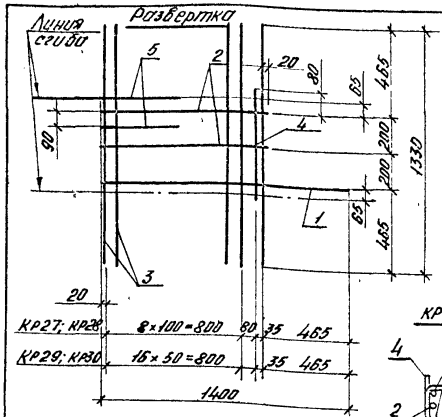

Вид А
в согнутом виде

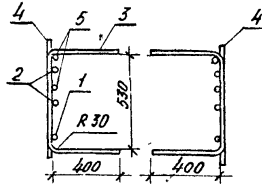

Поз.	Наименование	Кол. на каркас КР				Примечание
		27	28	29	30	
1	ф 12 Ат IVС, ℓ=14,00; 1,24 кг	1	1			
	ф 14 Ат IVС, ℓ=14,00; 1,69 кг			1	1	
2	ф 10 Ат IVС, ℓ=9,60; 0,59 кг	2	2	2	2	ГОСТ 10884-81
3	ф 10 Ат IVС, ℓ=13,30; 0,82 кг	10	10	18	18	
4	ф 10 Ат IVС, ℓ=5,60; 0,35 кг	1	1	1	1	
5	ф 6 А III, ℓ=44,0; 0,10 кг	2	2	2	2	ГОСТ 5781-82*
	Масса, кг	11,2	11,2	18,2	18,2	

Инв.№ подл. | Подпись и дата | Взам.инв.№

Нач.отд	Зиновьев	
Н.контр	Ершонок	
Гл.констр	Ершонок	
Рук.гр.	Иванов	
Вед.инж.	Тимошкин	
Ст.инж.	Серпова	
Инженер	Рогголова	

1.463.1-4/87.2-1-8

Каркас
КР 27 ... КР30

Стадия	Лист	Листов
Р		1

Проектный Институт

Формат А4

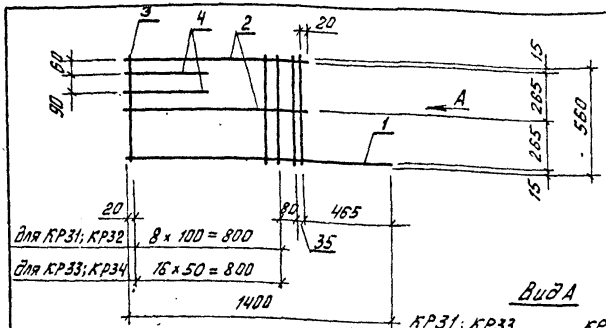

Вид А

КР31; КР33

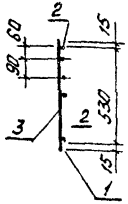

КР32; КР34

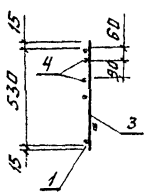

Поз.	Наименование	Кол. на каркас КР					Примечание
		31	32	33	34		
1	Ф 12 Ат IV С, ℓ = 1400; 1,24 кг	1	1				
	Ф 14 Ат IV С, ℓ = 1400; 1,69 кг			1	1		ГОСТ 10884-81
2	Ф 10 Ат IV С, ℓ = 960; 0,59 кг	2	2	2	2		
3	Ф 10 Ат IV С, ℓ = 560; 0,35 кг	11	11	19	19		
4	Ф 6 А III, ℓ = 440; 0,10 кг	2	2	2	2		ГОСТ 5781-82*
	Масса, кг	6,5	6,5	9,7	9,7		

Инв.№ подл. | Подпись и дата | Взам. инв.№

Нач. отд.	Зиновьев	
Н. контр.	Гершанок	
Гл. констр.	Гершанок	
Рук. гр.	Иванов	
Вед. инж.	Финкельштейн	
Ст. инж.	Серпова	
Инженер	Рослопова	

1.463.1 – 4/87.2-1-9

Каркас КР31... КР34

Стадия	Лист	Листов
Р		1

Проектный институт №1

Формат А4

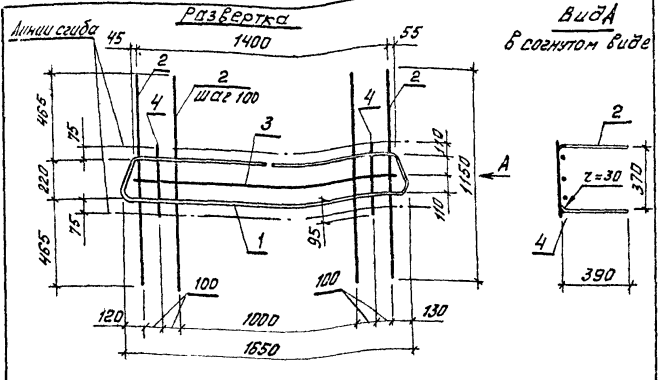

Поз.1

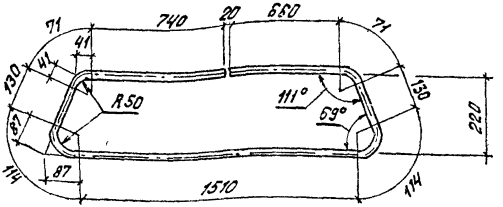

Марка	Поз	Наименование	Кол.	Масса ед., кг	Масса, кг
Кр35	1	⌀ 16 Ат IVС, ℓ=3540	1	5,6	15,97
	2	⌀ 10 Ат IVС, ℓ=1150	13	0,71	
	3	⌀ 10 Ат IVС, ℓ=1440	1	0,89	
	4	⌀ 10 Ат IVС, ℓ=410	2	0,25	

Арматура класса Ат IVС по ГОСТ 10884-82

Нач. отд.	Зиновьев	
Н.контр.	Гершанок	
Гл.констр.	Гершанок	
Рук. гр.	Иванов	
Вед. инж.	Финкельштейн	
Ст. инж.	Сергеева	
Инженер	Рослопова	

1.463.1-4/87.2-1-10

Каркас Кр35

Стадия	Лист	Листов
Р		1

Проектный институт №1

Инв.№ подл. | Подпись и дата | Взам. инв. №

Формат А4

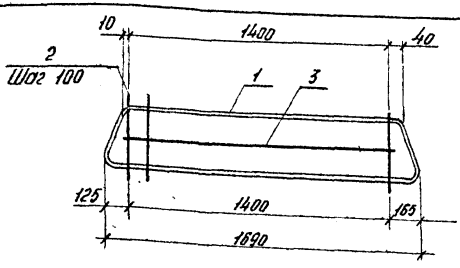

Поз. 1

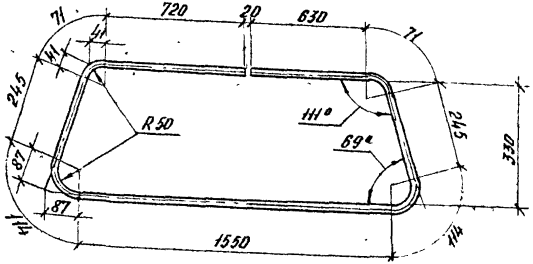

Марка	Поз.	Наименование	Кол	Масса ед., кг	Масса, кг
КР36	1	ф 16 Ат IVC, ℓ = 3760	1	5,9	10,54
	2	ф 10 Ат IVC, ℓ = 410	15	0,25	
	3	ф 10 Ат IVC, ℓ = 1440	1	0,89	

Арматура класса Ат IVC по ГОСТ 10884-81

Нач.отд	Зиновьев	
Н.контр	Гершанок	
Гл.констр	Гершанок	
Рук.гр.	Иванов	
Вед.инж	Бабушкин	
Ст.инж	Серпова	
Инженер	Расплова	

1.463.1-4/87.2-1-11

Каркас КР36

Стадия	Лист	Листов
Р		1

Проектный институт №1

Подпись и дата | Инв.№ подл.

Формат А4

Развертка

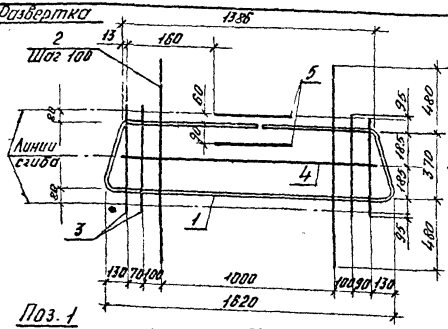

Вид А
В согнутом виде

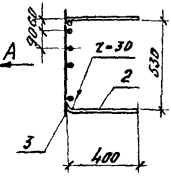

Поз. 1

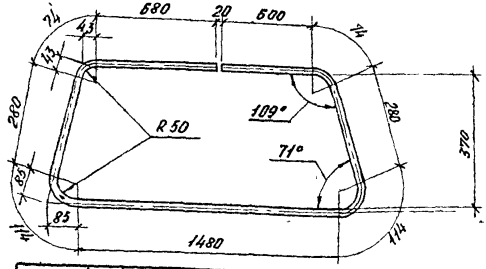

Марка	Поз.	Наименование	Кол	Масса ед., кг	Масса, кг
КР 37	1	ф 16 Ат IVС, ℓ = 3700	1	5,8	17,3
	2	ф 10 Ат IVС, ℓ = 1330	11	0,82	
	3	ф 10 Ат IVС, ℓ = 560	4	0,35	
	4	ф 10 Ат IVС, ℓ = 1400	1	0,86	
	5	ф 6 А III, ℓ = 440	2	0,10	

Арматура класса Ат IVС по ГОСТ 10884-81, класса А III ГОСТ 5781-82*

Нач. отд.	Зиновьев	
Н. контр.	Гершанок	
Гл. констр.	Гершанок	
Рук. гр.	Иванов	
Вед. инж.	Бабушкин	
Ст. инж.	Серлава	
Инженер	Ростопова	

1.463.1-4/87.2-1-12

Каркас КР 37

Стадия	Листов	Листов
Р		1

Проектный институт №1

Инв. № подл. | Подпись и дата | Взам. инв. №

Формат А

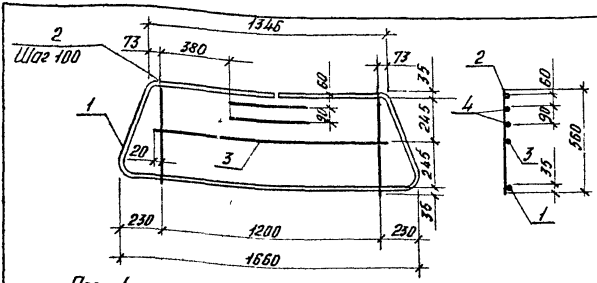

Поз. 1

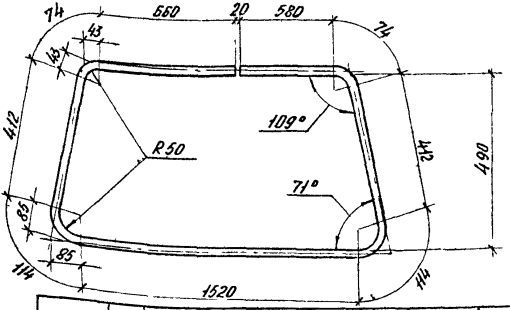

Марка	Поз	Наименование	Кол	Масса ед., кг	Масса, кг
КР 38	1	ф 16 А-IV с, ℓ = 3960	1	6,25	11,76
	2	ф 10 А-IV с, ℓ = 560	13	0,35	
	3	ф 10 А-IV с, ℓ = 1240	1	0,76	
	4	ф 6 А-III, ℓ = 440	2	0,10	

Арматура класса А-IV с по ГОСТ 10884-81, класса А-III по ГОСТ 5781-82*

Нач. отд.	Зиновьев	
Н. контр.	Гершанок	
Гл. констр.	Гершанок	
Рук. гр.	Иванов	
Вед. инж.	Бабушкин	
Ст. инж.	Серпова	
Инженер	Расторгуева	

1.463.1-4/87.2-1-13

Каркас КР 38

Стадия	Лист	Листов
Р	1	

Проектный Институт № 1

Инв. № подл. | Подпись и дата | Взам. инв. №

Формат А4

Развертка

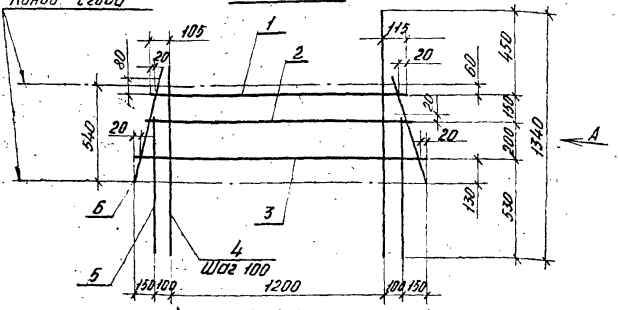

Вид А
В согнутом виде

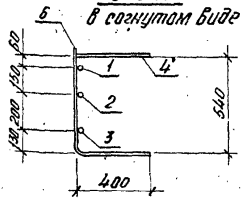

Марка	Поз.	Наименование	Кол	Масса ед., кг	Масса, кг
КР 39	1	ф 10 Ат IVс, ℓ = 1420	1	0,87	15,17
	2	10 Ат IVс, ℓ = 1520	1	0,94	
	3	10 Ат IVс, ℓ = 1660	1	1,02	
	4	10 Ат IVс, ℓ = 1340	13	0,82	
	5	10 Ат IVс, ℓ = 750	2	0,46	
	6	10 Ат IVс, ℓ = 610	2	0,38	

Арматура класса Ат IVс по ГОСТ 10884-81

Нач. отд.	Зиновьев		1.463.1-4/87.2-1-14
Н. контр.	Горшанок		
Гл. конс. пр.	Горшанок		
Рук. гр.	Иванов		Каркас КР 39
Вед. инж.	Бабушкин		
Ст. инж.	Серпова		
Инженер	Распопова		

Стадия	Лист	Листов
Р		1

Проектный Институт №1

Подпись и дата | Инв. № подл.

Формат А4

С1; С2

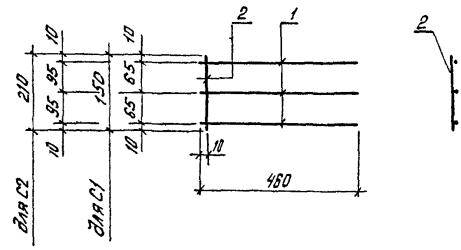

СТ 1

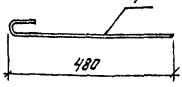

Марка	Поз.	Наименование	Кол.	Масса ед., кг	Масса, кг
С1	1	ф 6А III, ℓ = 460	3	0,10	0,3
	2	6А III, ℓ = 150	1	0,03	
С2	1	ф 6А III, ℓ = 460	3	0,10	0,4
	2	6А III, ℓ = 210	1	0,05	
СТ1	1	ф 6А I, ℓ = 530	1	0,12	0,12

Арматура класса А III; А I по ГОСТ 5781-82*

Инв.№ подл. | Подпись и дата | Взам.инв.№

Нач. отд.	Зиновьев	
Н. контр.	Гершанок	
Гл. констр.	Гершанок	
Рук. гр.	Иванов	
Вед. инж.	Бабушкин	
Ст. инж.	Сердова	
Инженер	Расплопова	

1.463.1 – 4/87.2.1 –15

Сетка С1; С2
Изделие арматурное СТ1

Стадия	Лист	Листов
Р		1

Проектный институт

Формат А4

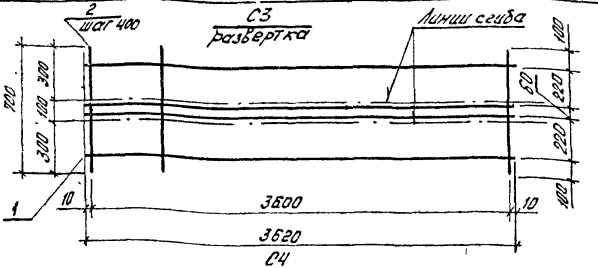

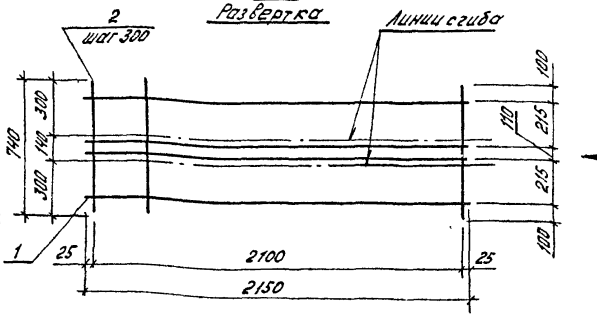

Вид А
В согнутом виде

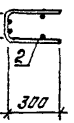

Марка	Поз.	Наименование	Кол.	Масса ед., кг	Масса, кг.
С3	1	⌀6 А III, ℓ = 3620	4	0.80	4.8
	2	6 А III, ℓ = 700	10	0.16	
С4	1	⌀6 А III, ℓ = 2150	4	0.48	3.2
	2	6 А III, ℓ = 740	8	0.16	

Арматура класса А III по ГОСТ 5781-82*

Нач. отд	Зиновьев	
Н. контр.	Горшанок	
Гл. констр.	Горшанок	
Рук. гр.	Иванов	
Вед. инж.	Бабушкин	
Ст. инж.	Серова	
Инженер	Рослопова	

1.463.1-4/87.2-1-16

Сетка С3, С4

Стадия	Лист	Листов
Р		1

Проектный институт №1

Инв. № подл. | Подпись и дата | Взам. инв. №

Формат А4

С5

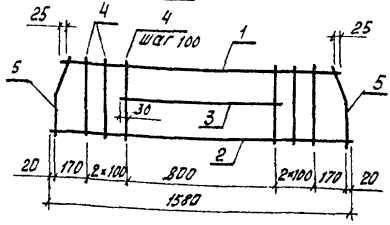

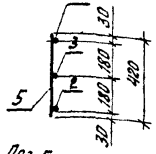

Поз.5

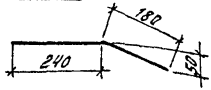

С6

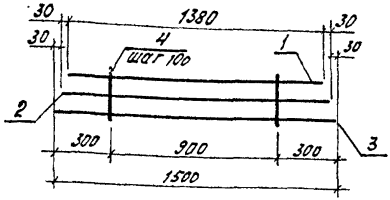

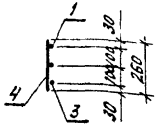

Марка	Поз.	Наименование	Кол.	Масса ед., кг	Масса, кг
С5	1	ф 16 Ат IVС, ℓ = 1490	1	2,35	10,1
	2	16 Ат IVС, ℓ = 1580	1	2,49	
	3	16 Ат IVС, ℓ = 860	1	1,36	
	4	ф 10 Ат IVС, ℓ = 420	13	0,26	
	5	10 Ат IVС, ℓ = 420	2	0,26	
С6	1	ф 16 Ат IVС, ℓ = 1380	1	2,18	8,3
	2	16 Ат IVС, ℓ = 1440	1	2,27	
	3	16 Ат IVС, ℓ = 1500	1	2,37	
	4	ф 10 Ат IVС, ℓ = 260	10	0,16	

Арматура класса Ат IVС по ГОСТ 10884-81

Нач. отд.	Зиновьев		1.463.1-4/87.2-1-17
Н.контр.	Гершанок		
Гл.констр.	Гершанок		
Рук.гр.	Иванов		Сетка С5; С6
Вед.инж.	Финкельштейн		
Ст.инж.	Сергеева		
Инженер	Рослопова		

Стадия	Лист	Листов
Р		1

Проектный институт №1

Инв.№ подл. | Подпись и дата | Взам.инв.№

Формат А4

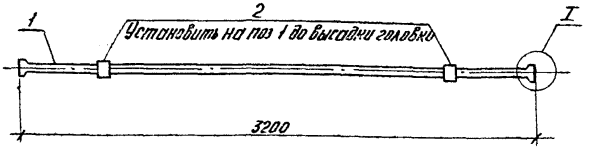

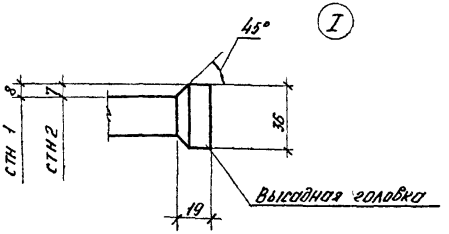

Марка	Поз.	Наименование	Кол.	Обозначение документа	Масса кг
СТН 1	1	ф 18 Ат IVС, ℓ=3290, 6,6кг	1	без черт.	8,4
	2	Стакан анкерный СА 1	2	1.463.1-4/87.2-1-21	
СТН 2	1	ф 20 Ат IVС, ℓ=3270; 8,1кг	1	без черт.	9,9
	2	Стакан анкерный СА 1	2	1.463.1-4/87.2-1-21	

Арматура класса Ат IVС по ГОСТ 10884-81.

Нач отд.	Зиновьев		1.463.1-4/87.2-1-18
Н контр.	Гершанок		
Гл. констр.	Гершанок		Изделие арматурное СТН 1, СТН 2
Рук. гр.	Иванов		
Вед инж.	Бабушкин		
Ст инж.	Серпова		
Инженер	Роспопова		

Стадия	Лист	Листов
Р		1

Проектный Институт N1

Подпись и дата | Взам инв. № | Инв. № подл.

Формат А4

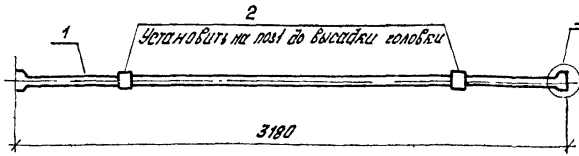

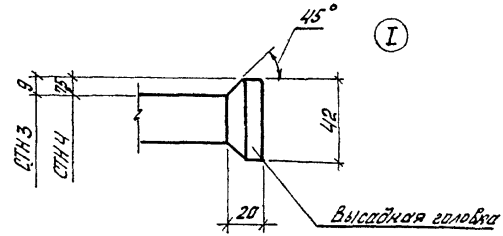

Марка	Поз.	Наименование	Кол	Обозначение документа	Масса, кг
СТН3	1	ф 22 Ат IVС, ℓ=3270, 9,8 кг	1	Без черт.	12.0
	2	Стакан анкерный СА2	2	1.463.1-4/87.2-1-21	
СТН4	1	ф 25 Ат IVС, ℓ=3250; 12,5 кг	1	Без черт	14.7
	2	Стакан анкерный СА2	2	1.463.1-4/87.2-1-21	

Арматура класса Ат IVС по ГОСТ 10884-81

Нач отд	Зиновьев	
Н.контр	Гершанок	
Гл.констр	Гершанок	
Рук.гр	Иванов	
Вед.инж	Бабушкин	
Ст.инж	Серпова	
Инженер	Росполова	

1.463.1-4/87.2-1-19

Изделие арматурное СТН3, СТН4

Стадия	Лист	Листов
Р		1

Проектный институт №1

Инв.№ подл. | Подпись и дата | Взам.инв.№

Формат А4

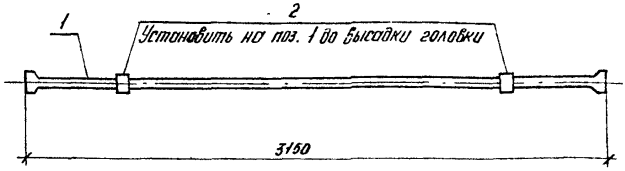

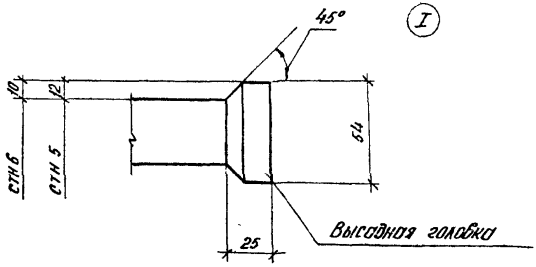

Марка	Поз.	Наименование	Кол.	Обозначение документа	Масса, кг
СТН 5	1	ф 28 Ат IVС, ℓ = 3250; 15,7кг	1	Без черт.	21,7
	2	Стакан анкерный СА3	2	1.463.1-4/87.2-1-21	
СТН 6	1	ф 32 Ат IVС, ℓ = 3230; 20,4кг	1	Без черт.	26,4
	2	Стакан анкерный СА3	2	1.463.1-4/87.2-1-21	

Арматура класса Ат IVС по ГОСТ 10884-81

Нач. отд.	Зиновьев		1.463.1-4/87.2-1-20
Н. контр.	Гершанок		
Гл. констр.	Гершанок		
Рук. гр.	Иванов		Изделие арматурное СТН 5, СТН 6
Вед. инж.	Бабушкин		
Ст. инж.	Серпова		
Инженер	Респопова		

Стадия	Лист	Листов
Р		1

Проектный Институт № 1

Инв. № подл. | Подпись и дата | Взам. инв. №

Формат А4

СА 1

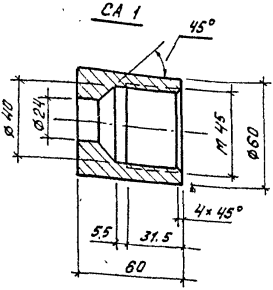

СА3

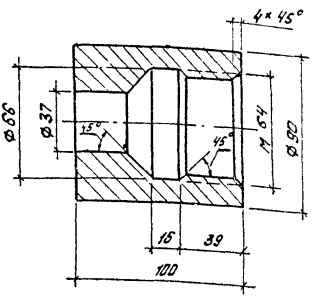

СА 2

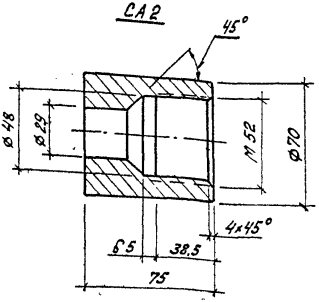

Марка	Наименование	Кол.	Масса, кг
СА1	Круг 860 ГОСТ 2590-71* С-60	1	0,9
СА2	Круг В 70 ГОСТ 2590-71* С-75	1	1,1
СА3	Круг В 80 ГОСТ 2590-71* С-100	1	3,0

Нач. отд	Зиновьев	
Н. контр	Гершанок	
Гл. констр	Гершанок	
Рук. гр	Иванов	
Вед. инж	Бабушкин	
Ст. инж	Серова	
Инженер	Расположа	

1.463.1 – 4/87. 2-1-21

Стакан анкерный СА1... СА3

Стадия	Лист	Листов
Р		1

Проектный институт №1

Инв. № подл. | Подпись и дата | Взам. инв. №

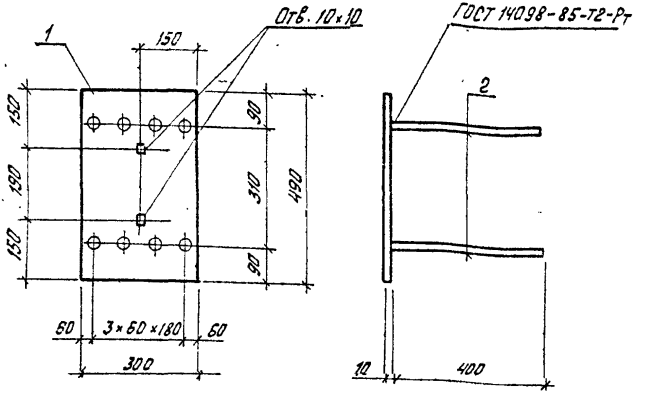

Марка	Поз.	Наименование	Кол.	Масса ед., кг	Масса, кг
М1	1	-10×300. ГОСТ 82-70;* ℓ=490	1	11.5	14.4
	2	Ø 12А III ГОСТ 5781-82;* ℓ=400	8	0.36	

Арматура класса А III по ГОСТ 5781-82*

Нач. отд.	Зиновьев	
Гл. констр.	Гершанок	
Рук. гр.	Иванов	
Вед. инж.	Бабушкин	
Ст. инж.	Серпова	
Инженер	Роспопова	

1.463.1 - 4/87.2-1-22

Изделие закладное М1

Стадия	Лист	Листов
Р		1

Проектный институт №1

Инв. № подл. | Подпись и дата | Взам. инв. №

Формат А4

gost.e-ecolog.ru