ТИПОВЫЕ КОНСТРУКЦИИ, ИЗДЕЛИЯ И УЗЛЫ ЗДАНИЙ И СООРУЖЕНИЙ

СЕРИЯ 1.463.1-17

ФЕРМЫ СТРОПИЛЬНЫЕ ЖЕЛЕЗОБЕТОННЫЕ ПОЛИГОНАЛЬНЫЕ ПРОЛЕТОМ 18 И 24 м ДЛЯ ПОКРЫТИЙ ЗДАНИЙ С МАЛОУКЛОННОЙ КРОВЛЕЙ

ВЫПУСК 13

ЭЛЕМЕНТЫ КРЕПЛЕНИЯ ПУТЕЙ ПОДВЕСНОГО ТРАНСПОРТА

ЧЕРТЕЖИ КМ

gost.e-ecolog.ru

ЦЕНТРАЛЬНЫЙ ИНСТИТУТ ТИПОВОГО ПРОЕКТИРОВАНИЯ
ГОССТРОЯ СССР

Москва А-445 Смольная ул 22

Сдано в печать X 1990 года

Заказ №8910 Тираж 5360 экз

ТИПОВЫЕ КОНСТРУКЦИИ, ИЗДЕЛИЯ И УЗЛЫ ЗДАНИЙ И СООРУЖЕНИЙ

СЕРИЯ 1.463.1–17

ФЕРМЫ СТРОПИЛЬНЫЕ ЖЕЛЕЗОБЕТОННЫЕ ПОЛИГОНАЛЬНЫЕ ПРОЛЕТОМ 18 И 24 м ДЛЯ ПОКРЫТИЙ ЗДАНИЙ С МАЛОУКЛОННОЙ КРОВЛЕЙ

ВЫПУСК 13

ЭЛЕМЕНТЫ КРЕПЛЕНИЯ ПУТЕЙ ПОДВЕСНОГО ТРАНСПОРТА ЧЕРТЕЖИ КМ

РАЗРАБОТАНЫ

УКРНИИПРОЕКТСТАЛЬКОНСТРУКЦИЯ

ГЛ. ИНЖЕНЕР ИНСТИТУТА В.Н. ГОРДЕЕВ
НАЧАЛЬНИК ОТЭП-1 А.А. КРЫЖБА
ГЛ. ИНЖЕНЕР ПРОЕКТА А.В. САНКОВСКИЙ

ГПИ ПРОМСТРОЙПРОЕКТ

ГЛ. ИНЖЕНЕР ИНСТИТУТА В.И. КОРОЛЁВ
НАЧАЛЬНИК СКО-1 Г.П. ВЧЕРАШНИЙ
ГЛ. ИНЖЕНЕР ПРОЕКТА Ю.А. РЕПЕНКО

УТВЕРЖДЕНЫ

ГЛАВОРГПРОЕКТОМ ГОССТРОЯ СССР
ПИСЬМО ОТ 18.12.89 №4/5-1546
ВВЕДЕНЫ В ДЕЙСТВИЕ С 01.08.90
ГПИ ПРОМСТРОЙПРОЕКТ
ПРИКАЗ ОТ 05.01.90 № 1

© ЦИТП Г[illegible] [illegible]Р, 1990

Обозначение документа	Наименование	Стр.
1.463.1-17.13-00ПЗ	Пояснительная записка	3,4
1.463.1-17.13-00 СМ1	Схема расположения подвесных путей и вспомогательных балок по нижним поясам ферм пролетом 18м с шагом 6м	5
1.463.1-17.13-00 СМ2	Схема расположения подвесных путей и вспомогательных балок по нижним поясам ферм пролетом 24м с шагом 6м	6
1.463.1-17.13-00 СМ3	Схема расположения подвесных путей и вспомогательных балок по нижним поясам ферм пролетом 18м с шагом 12м	7
1.463.1-17.13-00 СМ4	Схема расположения подвесных путей и вспомогательных балок по нижним поясам ферм пролетом 24м с шагом 12м	8
1.463.1-17.13-01 КМ	Узел 1	9
1.463.1-17.13-02 КМ	Узел 2	10
1.463.1-17.13-03 КМ	Узел 3	11
1.463.1-17.13-04 КМ	Узлы 4, 5	12
1.463.1-17.13-05 КМ	Узлы 6, 7	13
1.463.1-17.13-06 КМ	Узлы крепления кранового пути подвесного транспорта	14

Инв.№ подл. | Подпись и дата | Взам.инв.№

Нач.отд	Шейнич		1.463.1-17.13-00
Н.контр.	Шапран		
Гл. констр.	Шапран		
Гл.инж.гр.	Самковский		Содержание
Разраб.	Лучко		Стадия Р; Лист; Листов 1
Проверил	Самковский		Укрупненные стальные конструкции
Исполнил	Шкробот		

1. Общая часть

1.1. Настоящий выпуск содержит рабочие чертежи элементов крепления путей подвесного транспорта с помощью вспомогательных балок. Данные для выбора сечений балок путей подвесных кранов содержатся в серии 1.426.2-7, выпуск 2 и серии 1.426.2-6 выпуск 2.

1.2. Элементы крепления путей подвесного транспорта предназначены для применения в покрытиях с уклоном 1,5%:

- в отапливаемых зданиях;
- в неотапливаемых зданиях при расчетной зимней температуре наружного воздуха (средней температуре воздуха наиболее холодной пятидневки района строительства согласно СНиП 2.01.01-82) до минус 40°С включительно;
- в условиях систематического воздействия технологических температур до плюс 50°С включительно;
- при неагрессивной, слабоагрессивной и среднеагрессивной степенях воздействия газообразных сред на конструкции;
- с подвесными кранами грузоподъемностью до 49 кн (5 т);
- без фонарей, со светоаэрационными или зенитными фонарями, с легко сбрасываемой кровлей;
- без перепадов и с перепадами высот профиля покрытия;
- в районах с расчетной сейсмичностью до 8 баллов включительно.

2. Конструктивные решение

2.1. Элементы крепления путей подвесного транспорта, выполненные из уголков, крепятся к закладным деталям нижнего или верхнего пояса железобетонных ферм. К элементам подвешиваются вспомогательные балки из двутавров с параллельными гранями полок.

2.2. Данные для крепления подкранового пути к указанным выше балкам содержатся в серии 1.426.2-3, выпуск 2 и шифр 7-3 10-80/85.

2.3. Продольные тормозные усилия от подвесных кранов воспринимаются связями, приведенными в данном выпуске, и диском покрытия.

3. Расчетные положения

3.1. Расчет элементов крепления путей подвесного транспорта произведен в соответствии с требованиями глав СНиП II-23-81 „Стальные конструкции. Нормы проектирования", СНиП II-7-81 „Строительство в сейсмических районах. Нормы проектирования"

3.2. Исходные расчетные нагрузки определены ГПИ Промстройпроект.

4. Материал конструкций

4.1. Металлопрокат, применяемый в данном выпуске, соответствует сокращенному сортаменту металлопроката для применения в

Инв. № подл.	Подпись и дата	Взам. инв. №	Нач. отд.		1.463.1-17.13-ОПЗ
			Н. контр.		Пояснительная записка
			Гл. констр.		Стадия Р; Лист 1; Листов
			Рук. гр.		Укрниипроектсталь конструкция
			Разраб.		
			Проверил		
			Исполнил		

строительных стальных конструкциях, утвержденному постановлением Госстроя СССР № 28 от 21 ноября 1986 года.

4.2 Заводские и монтажные сварные соединения назначаются конструктивно и по усилиям, приведенным в таблицах элементов.

4.3. Все болты элементов крепления подвесного транспорта М16 по ГОСТ 7798-70, кроме оговоренных.

5 Требования к изготовлению и монтажу

5.1. Изготовление и монтаж стальных конструкций следует производить в соответствии с указаниями главы СНиП III-18-75 „Металлические конструкции. Правила производства и приемки работ."

5.2. Защита стальных конструкций от коррозии должна производиться в соответствии с указаниями СНиП 2.03.11-85 „Защита строительных конструкций от коррозии. Нормы проектирования."

Инв. № подл. | Подпись и дата | Взам. инв. №

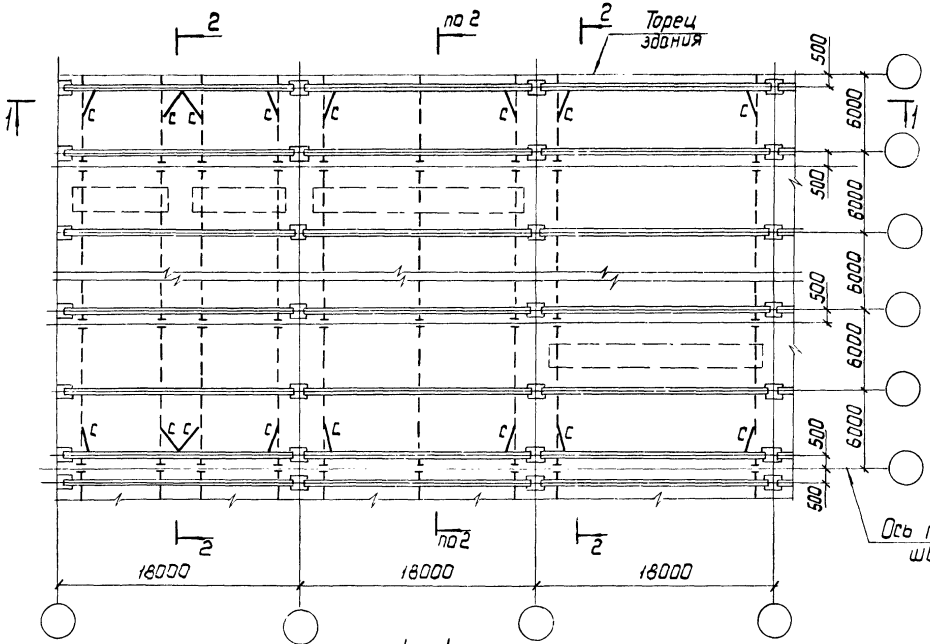

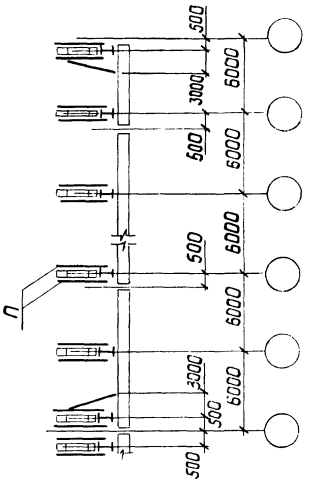

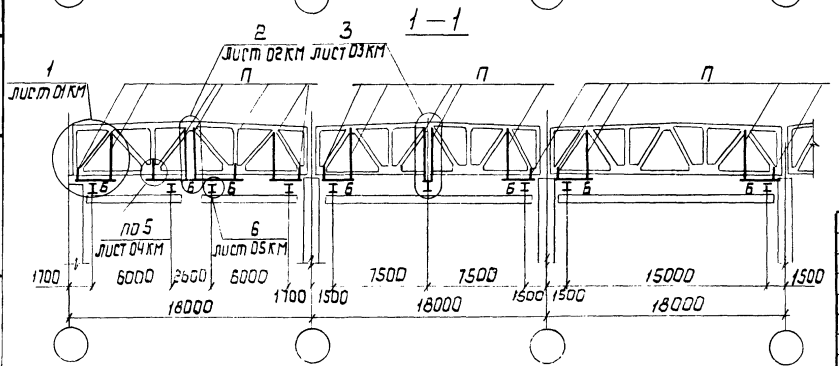

Таблица элементов приведена на документе СОСМ 2.

Нач. отд.	Шейнич		
Н. контр.	Шапран		
Гл. констр.	Шапран		
Гл. инж. пр.	Санковский		
Разраб.	Лучко		
Проверил	Поляковский		
Исполнил	Шкробот		

1.463.1-17.13-ОО СМ1

Схема расположения подвесных путей и вспомогательных балок по нижним поясам ферм пролетом 18м с шагом 6м

Стадия	Лист	Листов
Р		1

Укрниилпроектсталь-конструкция

Инв. № подл. | Подпись и дата | Взам. инв. №

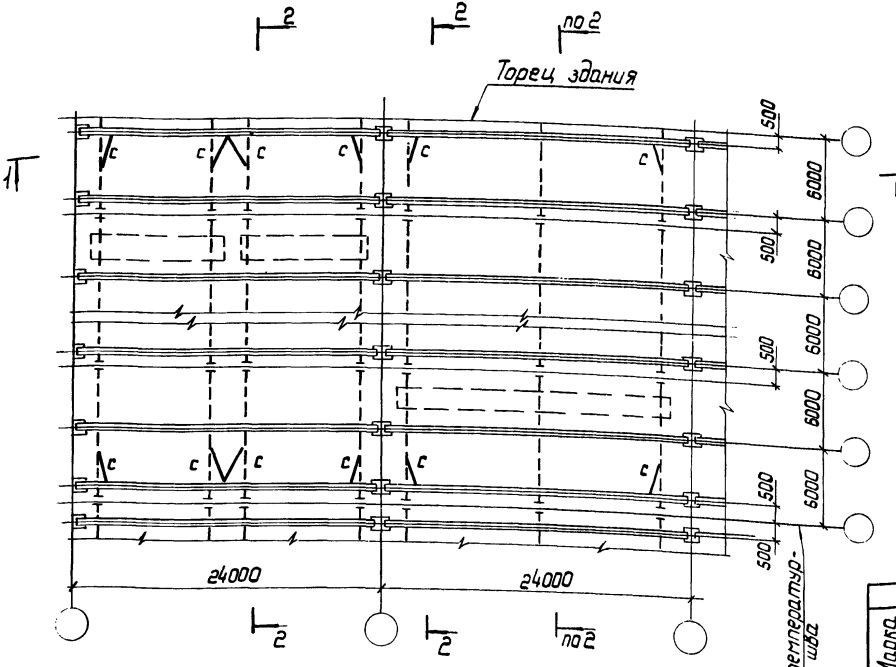

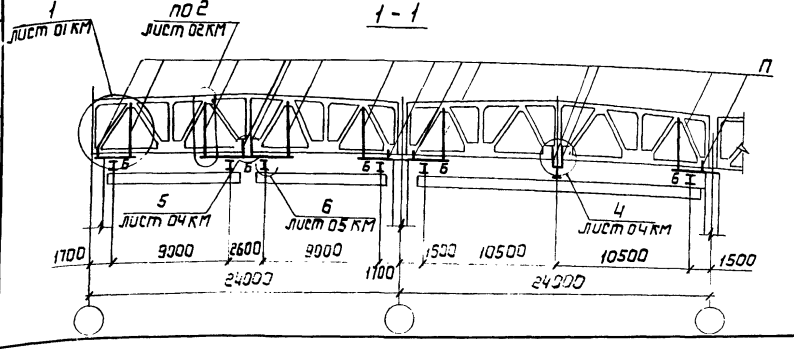

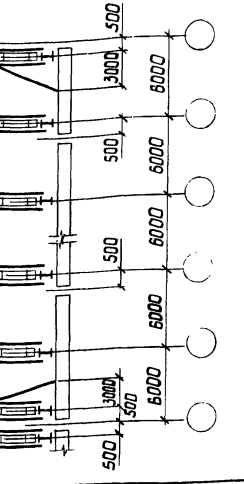

Таблица элементов

Марка	Q крана, т	Сечение: Эскиз	Сечение: Состав	Усилия: M, кн·м/тс·м	Усилия: N кн (тс)	Усилия: R кн (тс)	Марка металла	Примечание
Б	1,0	I	I 23 Б1	30,0/3,0/		75,0/7,5/	ВСт3пс6-1 ТУ 14-1-3023-80	В - ширина нижнего пояса фермы
	2,0		I 23 Б1	45,0/4,5/		112 /11,2/		
	3,2-5,0		I 26 Б1	65,0/6,5/		161 /16,1/		
П	1,0-5,0	⊓ В	2L 80×6		161 /16,1/		ВСт3пс6 ГОСТ 14637-79	
С	1,0-5,0	∟	L 63×5	по гибкости				

Нач. отд.	Шейнич		1.463.1-17.13-00СМ2
Н. контр.	Шапран		
Гл. констр.	Шапран		
Гл. инж. пр.	Ганковский		Схема расположения подвесных путей и вспомогательных балок по нижним поясам ферм пролетом 24 м с шагом 6 м
Разраб.	Кучко		
Проверил	Поляковский		
Исполнил	Шкробот		

Стадия	Лист	Листов
Р		1

Укрниипроектсталь-конструкция

24407-14 7

Инв. № подл. | Подпись и дата | Взам. инв. №

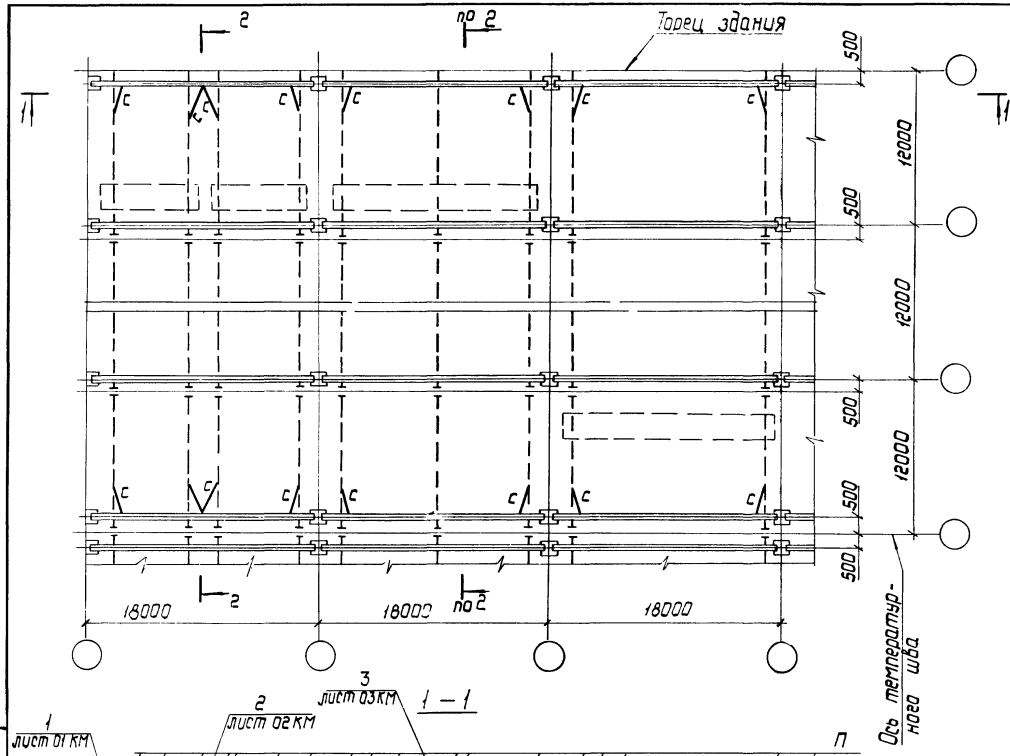

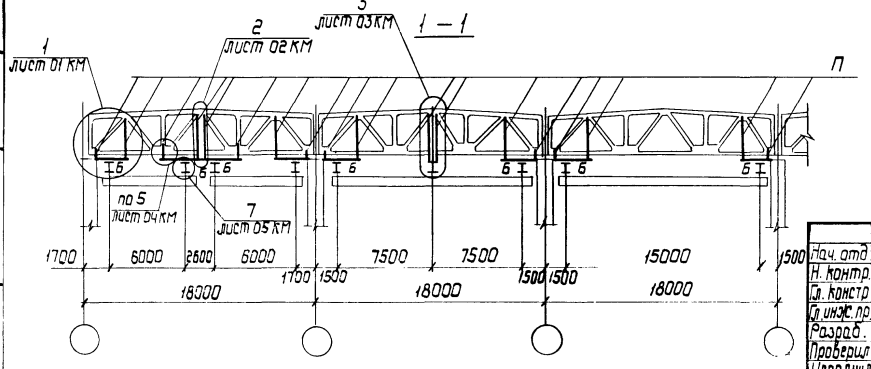

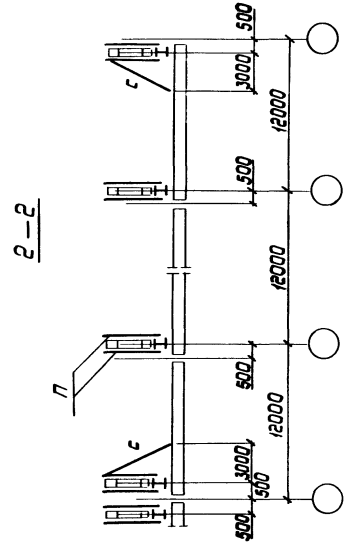

Таблица элементов приведена на докум. 00СМ4

Нач. отд	Шейнич		
Н. контр.	Шапран		
Гл. констр	Шапран		
Гл. инж. пр	[illegible]кий		
Разраб.	[illegible]		
Проверил	[illegible]ковский		
Исполнил	[illegible]робот		

1. 463. 1 – 17.13 – 00СМ3

Схема расположения подвесных путей и вспомогательных балок по нижним поясам ферм пролетом 18м с шагом 12м

Стадия	Лист	Листов
Р		1

Укрниипроектсталь-конструкция

Инв. № подл. | Подпись и дата | Взам. инв. №

24407-14 8

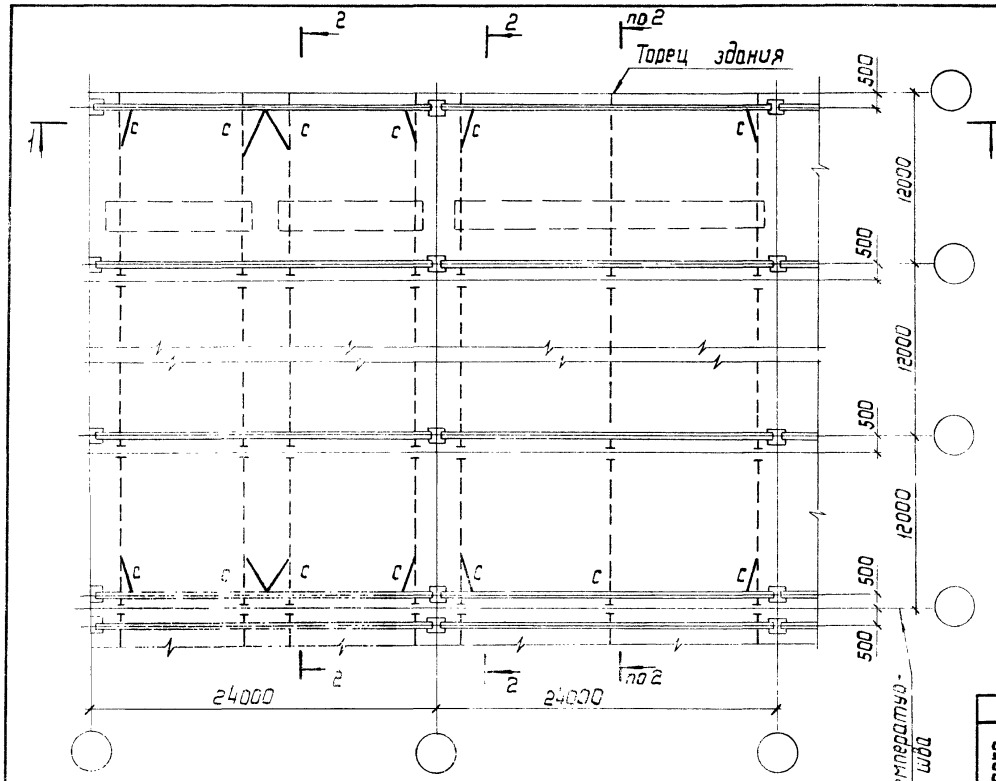

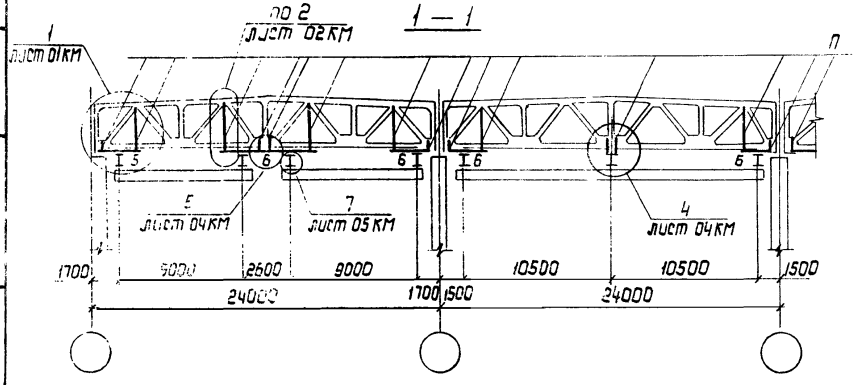

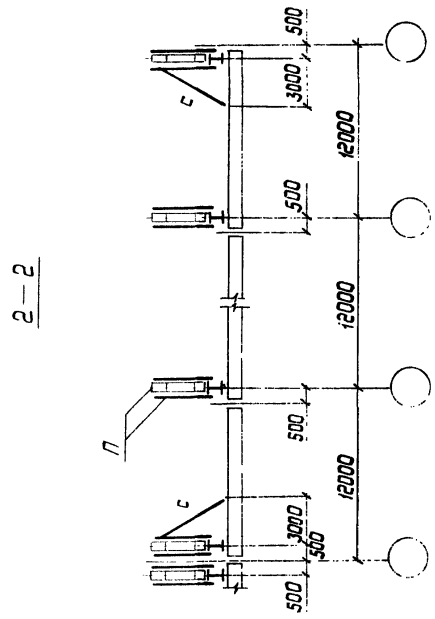

Таблица элементов

Марка	Q крона, т	Сечение: Эскиз	Сечение: Состав	Усилия: M, кн.м (тс.м)	Усилия: N, кн (тс)	Усилия: R, кн (тс)	Марка металла	Примечание
Б	1,0	I	I 23 Б1	51,0 (5,1)		83,0 (8,3)	ВСт 3 пс 6-1 ТУ14-1-3023-80	"В" ширина нижнего пояса фермы
	2,0		I 26 Б1	76,0 (7,6)		123 (12,3)		
	3,2-5,0		I 35 Б1	110 (11,0)		177 (17,7)		
П	1,0-5,0	⊐⊏	2L 80×6		177 (17,7)	—	ВСт 3 пс 6 ГОСТ 14637-79	
С	1,0-5,0	L	L 63×5	по гибкости				

Нач.отд.	Шейнич	
Н.контр.	Шапран	
Гл.констр.	Шапран	
Гл.инж.пр.	Санковский	
Разраб.	Лучко	
Проверил	Поляковский	
Исполнил	Шкробот	

1.463.1-17.13-ОДСМ4

Схема расположения подвесных путей и вспомогательных балок по нижним поясам ферм пролетом 24м с шагом 12м

Стадия	Лист	Листов
Р		1

Укрниипроектсталь-конструкция

Инв. № подл. | Подпись и дата | Взам. инв. №

24407-14 9

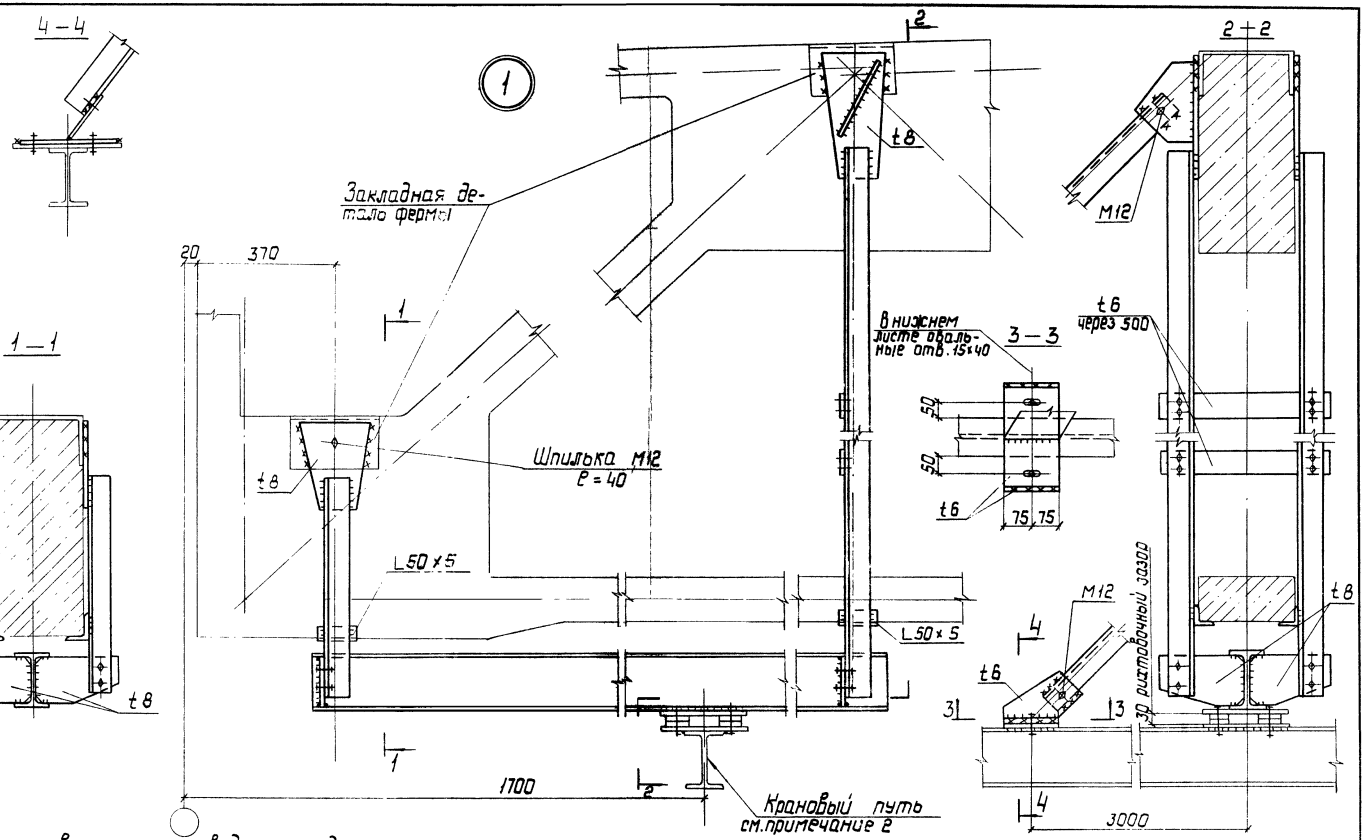

1. Маркировка узла приведена на докум. 00СМ1...00СМ4.
2. Узлы крепления кранового пути подвесного транспорта приведены на листе 06 КМ.

Нач. отд.	Шейнич		1.463.1-1713-01 КМ
Н. контр.	Шапран		
Гл. констр.	Шапран		Узел 1
Гл. инж. пр.	Санковский		Стадия: Р; Лист: 1; Листов: 1
Разраб.	Лучко		Укрнипроектальконструкция
Проверил	Поляковский		
Исполнил	Шкробот		

Инв. № подл. | Подпись и дата | Взам. инв. №

24407-14-10

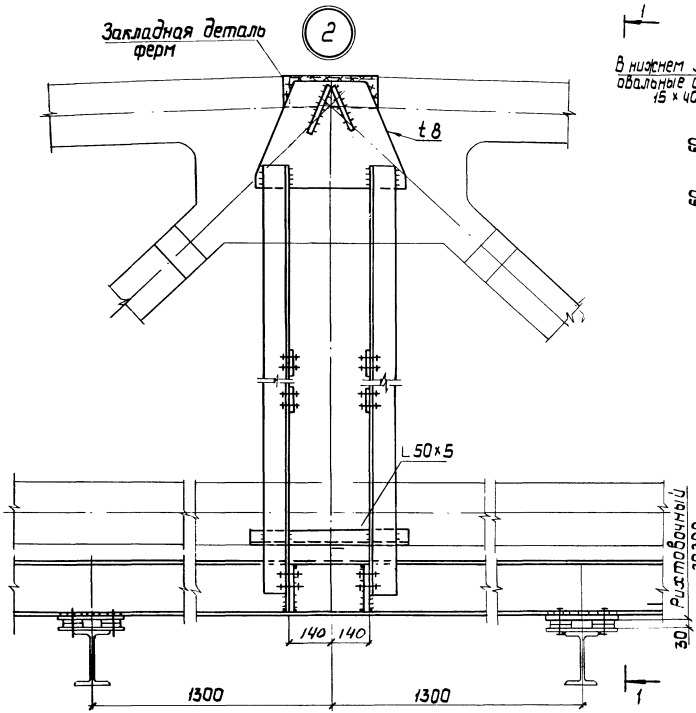

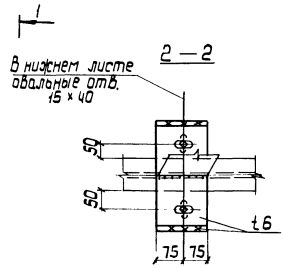

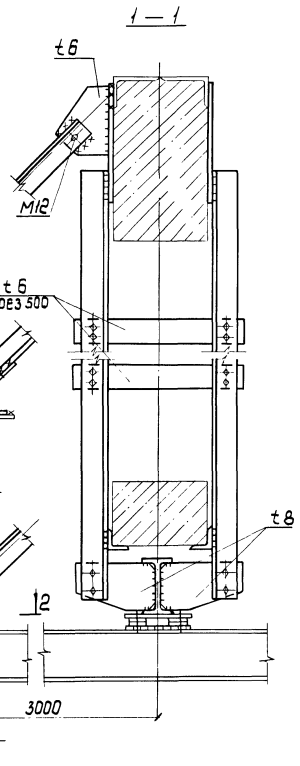

Маркировка узла приведена на докум. 00СМ1 ... 00СМ4

Нач. отд.	Шейнич	
Н. контр.	Шапран	
Гл. констр.	Шапран	
Гл. инж. пр.	Санковский	
Разраб.	Лучко	
Проверил	Поляковский	
Исполнил	Шкробот	

1.463.1-17.13-02КМ

Узел 2

Стадия	Лист	Листов
Р		1

Укрниипроектстальконструкция

Инв. № подл. | Подпись и дата | Взам. инв. №

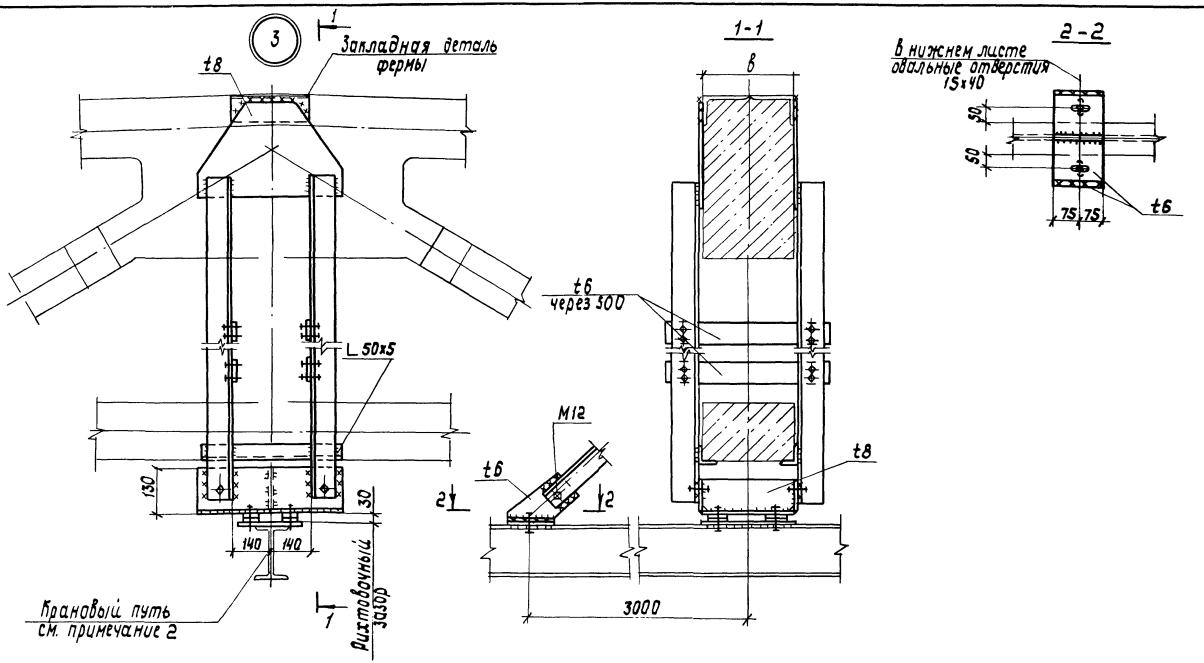

1. Маркировка узла приведена на докум. ООСМ1... ООСМ4.
2. Узлы крепления кранового пути подвесного транспорта приведены на листе 06 КМ.

Нач.отд	Шейнич	
Н.контр	Шапран	
Гл.констр	Шапран	
Гл.инж.пр	Санковский	
Разраб.	Лучко	
Проверил	Поляковский	
Исполнил	Шкробот	

1.463.1-17.13-03 КМ

Узел 3

Стадия	Лист	Листов
Р		1

Укрниипроектстальконструкция

Инв. № подл. | Подпись и дата | Взам. инв. №

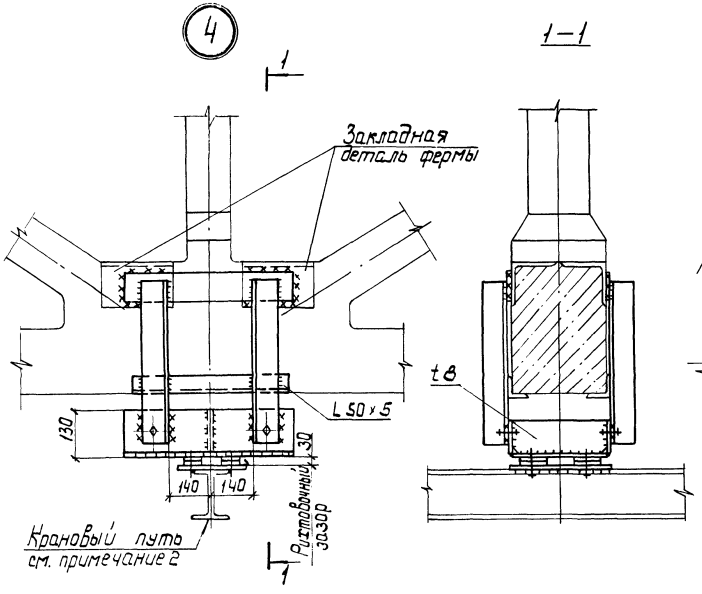

1. Маркировка узла приведена на докум. 00СМ1... СМ 004
2. Узлы крепления кранового пути подвесного транспорта приведены на листе 06КМ.

Нач. отд.	Шейнич		1.463.1–17.13–04КМ
Н. контр.	Шапран		
Гл. констр.	Шапран		Узлы 4, 5
Гл. инж. пр.	Ганковский		
Разраб.	Лучко		Стадия Р; Лист; Листов 1
Проверил	Полякровский		Укрниипроектсталь конструкция
Исполнил	Шкробот		

Инв. № подл. | Подпись и дата | Взам. инв. №

Для ферм с шагом 6 м

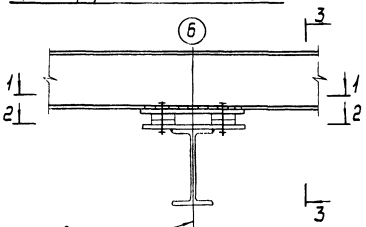

1 – 1

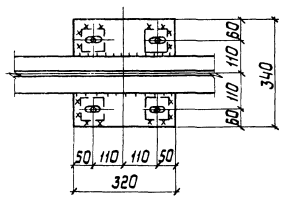

2 – 2

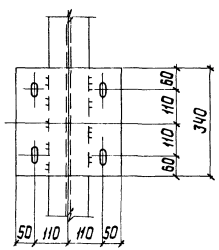

4 – 4

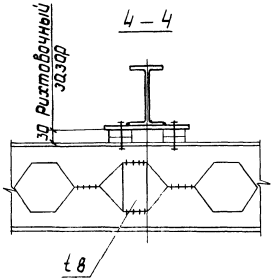

3 – 3

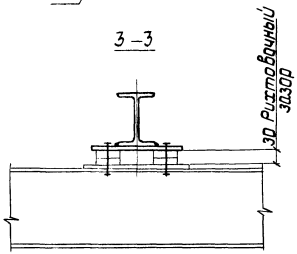

Маркировка узлов приведена на докум. 00СМ1... 00СМ4

Для ферм с шагом 12 м

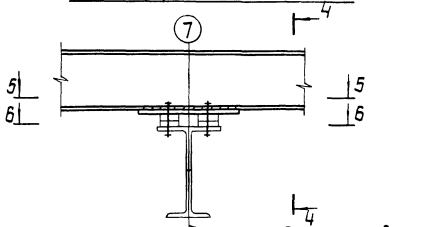

5 – 5

6 – 6

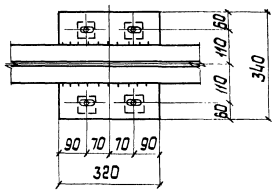

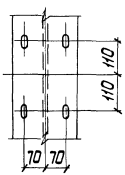

Нач. отд.	Шейнич	
Н. контр.	Шапран	
Гл. констр.	Шапран	
Гл. инж. пр.	Сонковский	
Разраб.	Лучко	
Проверил	Потяковский	
Исполнил	Шкробот	

1.463.1–17.13-05 КМ

Узлы 6, 7

Стадия	Лист	Листов
Р		1

Укрниипроектсталь-конструкция

Инв. № подл. | Подпись и дата | Взам. инв. №

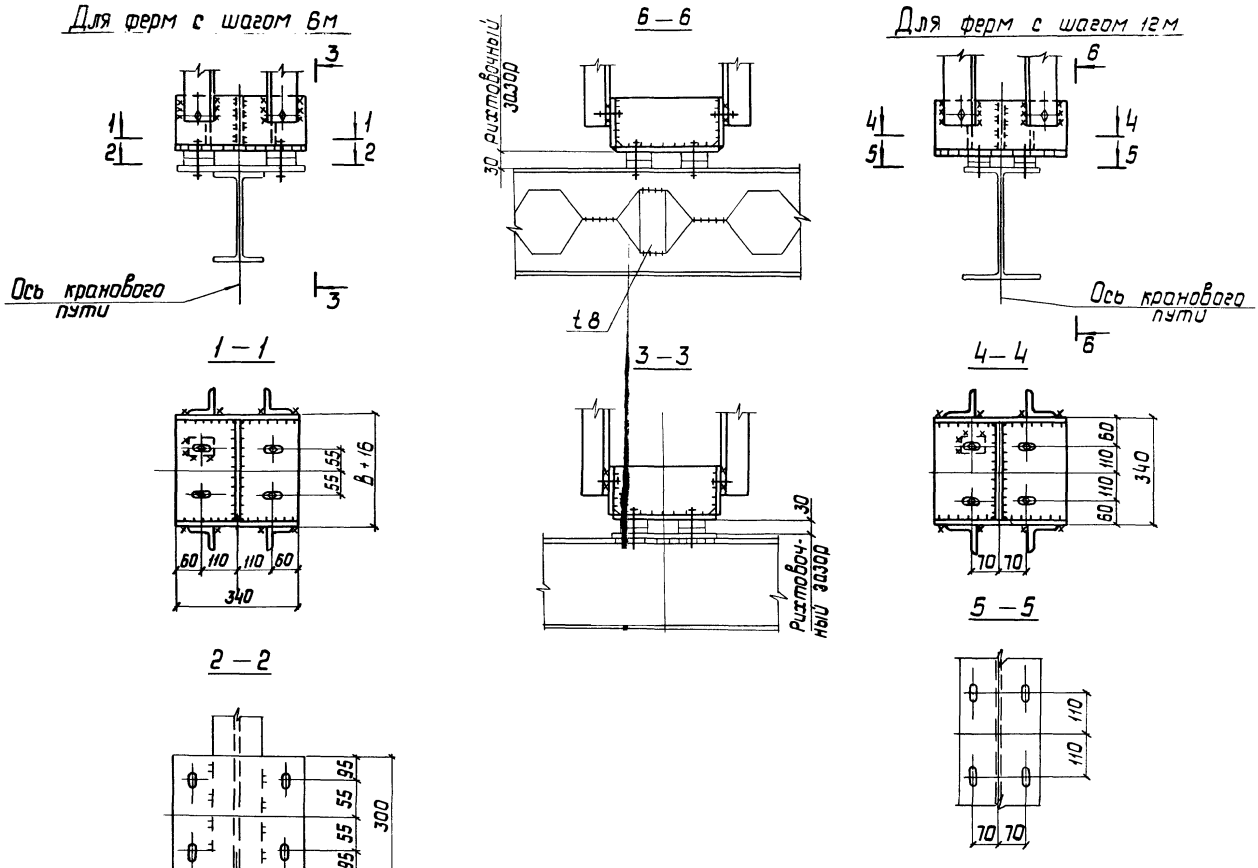

Нач. отд.	Шейнич			1.463.1 – 17.13-06 КМ
Н. контр.	Шапран			
Гл. констр.	Шапран			Узлы крепления кранового пути подвесного транспорта
Гл. инж. пр.	Санковский			
Разраб.	Лучко			
Проверил	Поляковский			
Исполнил	Шкробот			

Стадия	Лист	Листов
Р		1

Укрниипроектсталь-конструкция

Инв. № подл. | Подпись и дата | Взам. инв. №

gost.e-ecolog.ru