ТИПОВЫЕ КОНСТРУКЦИИ, ИЗДЕЛИЯ И УЗЛЫ ЗДАНИЙ И СООРУЖЕНИЙ

СЕРИЯ 1.463.1–17

ФЕРМЫ СТРОПИЛЬНЫЕ ЖЕЛЕЗОБЕТОННЫЕ ПОЛИГОНАЛЬНЫЕ ПРОЛЕТОМ 18 И 24 м ДЛЯ ПОКРЫТИЙ ЗДАНИЙ С МАЛОУКЛОННОЙ КРОВЛЕЙ

ВЫПУСК 12

СТАЛЬНЫЕ СВЯЗИ ДЛЯ ФЕРМ

РАБОЧИЕ ЧЕРТЕЖИ

gost.e-ecolog.ru

ЦЕНТРАЛЬНЫЙ ИНСТИТУТ ТИПОВОГО ПРОЕКТИРОВАНИЯ
ГОССТРОЯ СССР

Москва А-445 Смольная ул 22

Сдано в печать IX 1990 года

Заказ № 8861 Тираж 5360 экз

ТИПОВЫЕ КОНСТРУКЦИИ, ИЗДЕЛИЯ И УЗЛЫ ЗДАНИЙ И СООРУЖЕНИЙ

СЕРИЯ 1.463.1–17

ФЕРМЫ СТРОПИЛЬНЫЕ ЖЕЛЕЗОБЕТОННЫЕ ПОЛИГОНАЛЬНЫЕ ПРОЛЕТОМ 18 И 24 м ДЛЯ ПОКРЫТИЙ ЗДАНИЙ С МАЛОУКЛОННОЙ КРОВЛЕЙ

ВЫПУСК 12

СТАЛЬНЫЕ СВЯЗИ ДЛЯ ФЕРМ

РАБОЧИЕ ЧЕРТЕЖИ

РАЗРАБОТАНЫ

УКРНИИПРОЕКТСТАЛЬКОНСТРУКЦИЯ

ГЛ. ИНЖЕНЕР ИНСТИТУТА В.Н. ГОРДЕЕВ
НАЧАЛЬНИК ОТЭП-1 А.А. КРЫЖБА
ГЛ. ИНЖЕНЕР ПРОЕКТА А.В. САНКОВСКИЙ

ГПИ ПРОМСТРОЙПРОЕКТ

ГЛ. ИНЖЕНЕР ИНСТИТУТА В.И. КОРОЛЁВ
НАЧАЛЬНИК СКО-1 Г.П. ВЧЕРАШНИЙ
ГЛ. ИНЖЕНЕР ПРОЕКТА Ю.А. РЕПЕНКО

УТВЕРЖДЕНЫ

ГЛАВОРГПРОЕКТОМ ГОССТРОЯ СССР
ПИСЬМО ОТ 18.12.89 №4/5-1546
ВВЕДЕНЫ В ДЕЙСТВИЕ С 01.08.90
ГПИ ПРОМСТРОЙПРОЕКТ
ПРИКАЗ ОТ 05.01.90 № 1

© ЦИТП Госстроя СССР, 1990

Обозначение документа	Наименование	Стр.
1.463.1-17.12-00ПЗ	Пояснительная записка	4,5
1.463.1-17.12-00ТБ1	Расчетная схема и геометрические размеры связей СВ 122, СВ 124, СВ 130...СВ 135, СВ 142... СВ 147	6
1.463.1-17.12-00ТБ2	Расчетная схема и геометрические размеры связей СВ 126, СВ 127, СВ 136 СВ 141, СВ 149	7
1.463.1-17.12-00ТБ3	Расчетная схема и геометрические размеры распорок РС 107. РС 110, РС 112... РС 117, РС 119, РС 120	8
1.463.1-17.12-00ТБ4	Расчетная схема и геометрические размеры связей СГ1...СГ8	9
1.463.1-17.12-01	Связь СВ 122	10
1.463.1-17.12-02	Связь СВ 124	11
1.463.1-17.12-03	Связь СВ 130	12
1.463.1-17.12-04	Связь СВ 131	13
1.463.1-17.12-05	Связь СВ 132	14
1.463.1-17.12-06	Связь СВ 133	15
1.463.1-17.12-07	Связь СВ 134	16
1.463.1-17.12-08	Связь СВ 135	17
1.463.1-17.12-09	Связь СВ 142	18
1.463.1-17.12-10	Связь СВ 143	19
1.463.1-17.12-11	Связь СВ 144	20
1.463.1-17.12-12	Связь СВ 145	21
1.463.1-17.12-13	Связь СВ 146	22
1.463.1-17.12-14	Связь СВ 147	23
1.463.1-17.12-15	Связь СВ 126	24,26
1.463.1-17.12-16	Связь СВ 127	25,26
1.463.1-17.12-17	Связь СВ 136	27,29
1.463.1-17.12-18	Связь СВ 137	28,29
1.463.1-17.12-19	Связь СВ 138	30,32
1.463.1-17.12-20	Связь СВ 139	31,32
1.463.1-17.12-21	Связь СВ 129	33,35
1.463.1-17.12-22	Связь СВ 140	34,35
1.463.1-17.12-23	Связь СВ 141	36,38
1.463.1-17.12-24	Связь СВ 149	37,38
1.463.1-17.12-60	Распорка РС 107	39
1.463.1-17.12-25	Распорка РС 108	40
1.463.1-17.12-26	Распорка РС 109	41
1.463.1-17.12-27	Распорка РС 110	42
1.463.1-17.12-28	Распорка РС 112	43
1.463.1-17.12-29	Распорка РС 113	44
1.463.1-17.12-30	Распорка РС 114	45
1.463.1-17.12-31	Распорка РС 115	46
1.463.1-17.12-32	Распорка РС 116	47
1.463.1-17.12-33	Распорка РС 117	48
1.463.1-17.12-34	Распорка РС 119	49
1.463.1-17.12-35	Распорка РС 120	50
1.463.1-17.12-36	Связь СГ1	51,53
1.463.1-17.12-37	Связь СГ2	52,53
1.463.1-17.12-38	Связь СГ3	54,56
1.463.1-17.12-39	Связь СГ4	55,56
1.463.1-17.12-40	Связь СГ5	57,59
1.463.1-17.12-41	Связь СГ6	58,59
1.463.1-17.12-42	Связь СГ7	60,62
1.463.1-17.12-43	Связь СГ8	61,62
1.463.1-17.12-44	Соединительная деталь МС1	63
1.463.1-17.12-45	Соединительная деталь МС1-1	63
1.463.1-17.12-46	Соединительная деталь МС1-2	64

Нач.отд.	Крыжбо	
Н.контр.	Шейнич	
Гл.констр.	Шейнич	
Гл.инж.пр.	Сонковский	
Рук.груп.	Лучко	
Проверил	Лучко	
Исполнил	Литвин	

1.463.1-17.12-00

Содержание

Стадия	Лист	Листов
Р	1	2

Укрниипроектстальконструкция

Инв.№ подл. | Подпись и дата | Взам.инв.№

Обозначение документа	Наименование	Стр.
1.463.1-17.12-47	Соединительная деталь МС2	64
1.463.1-17.12-48	Соединительная деталь МС2-1	65
1.463.1-17.12-49	Соединительная деталь МС3	65
1.463.1-17.12-50	Соединительная деталь МС3-1	66
1.463.1-17.12-51	Соединительная деталь МС3-2	66
1.463.1-17.12-52	Соединительная деталь МС4	67
1.463.1-17.12-53	Соединительная деталь МС4-1	67
1.463.1-17.12-54	Соединительная деталь МС5	68
1.463.1-17.12-55	Соединительная деталь МС6	68
1.463.1-17.12-56	Соединительная деталь МС7	69
1.463.1-17.12-57	Соединительная деталь МС8	69
1.463.1-17.12-58	Соединительная деталь МС9	70
1.463.1-17.12-59	Соединительная деталь МС10	70

1. Общая часть

1.1. Настоящий выпуск „Фермы стропильные железобетонные полигональные пролетом 18 и 24 м для покрытий зданий с малоуклонной кровлей" содержит рабочие чертежи стальных связей по покрытию.

1.2. Связи предназначены для применения в покрытиях с уклоном кровли 1,5% :

- в отапливаемых зданиях;
- в неотапливаемых зданиях при расчетной зимней температуре наружного воздуха (средней температуре воздуха наиболее холодной пятидневки района строительства согласно СНиП 2.01.01-82) минус 40°С и выше;
- в условиях систематического воздействия технологических температур до плюс 50°С включительно;
- при неагрессивной, слабоагрессивной и среднеагрессивной степенях воздействия газообразных сред;
- без мостовых кранов и с мостовыми кранами грузоподъемностью до 490кН (50т);
- без подвесных кранов и с подвесными кранами грузоподъемностью до 49кН (5т) при шаге стропильных ферм 6 и 12м;
- без фонарей, со светоаэрационными или зенитными фонарями с легкосбрасываемой кровлей;
- без перепадов и с перепадами высот профиля покрытия;
- в районах с расчетной сейсмичностью до 8 баллов включительно.

2. Конструктивные решения

2.1. Элементы связей запроектированы для сейсмических блоков здания длиной не более 72м и температурных блоков при длине фонарей до 84м и более.

2.2. Для зданий, строящихся в районах без сейсмики, предусматриваются связи в виде вертикальных ферм в каждом продольном ряду колонн по торцам блоков, а между ними в уровне нижних поясов ферм устанавливаются распорки. При необходимости в промежутке между указанными связями предусмотрены дополнительные вертикальные связи, количество которых определяется по указаниям выпуска настоящей серии. Кроме того, в районах с расчетной сейсмичностью до 8 баллов включительно вертикальные связи предусматриваются как по торцам блоков, так и в середине пролета ферм.

2.3. Элементы вертикальных связей запроектированы из гнутых открытых и прокатных профилей, распорки — из открытых гнутых профилей, объединенных в коробчатое сечение. Все образовавшиеся при изготовлении зазоры и отверстия заварить и зачистить с целью обеспечения герметичности в условиях агрессивных сред.

Нач.отд	Крыжба			1.463.1-17.12-00ПЗ		
Н.контр	Шейнич					
Гл.констр	Шейнич					
Гл.инж.пр	Сонковский			Пояснительная записка	Стадия: Р	Лист: 1 / Листов: 2
Рук.груп	Лучко					
Проверил	Сонковский				Укрниипроектстальконструкция	
Исполнил	Литвин					

Инв.№ подл. | Подпись и дата | Взам.инв.№

2.4. Заводские и монтажные соединения — сварные, которые назначаются конструктивно и по усилиям. Сварку производить электродами Э42 по ГОСТ 9467-75. Минимальная длина сварного шва 80мм. Неоговоренные сварные швы варить по всей длине соединяемых элементов.

2.5. Монтажные болты для крепления связей принять М16 по ГОСТ 7798-70 под отверстия диаметром ф 19мм.

2.6. Все обрезы приняты 40мм, кроме оговоренных.

3. Расчетные положения

3.1. Расчет связей произведен в соответствии с требованиями глав СНиП II-23-81 „Стальные конструкции. Нормы проектирования", СНиП II-7-81 „Строительство в сейсмических районах. Нормы проектирования."

3.2. Предельная гибкость сжатых элементов связей при расчете на ветер принята 200; на сейсмическую нагрузку — 150.

3.3. Исходные расчетные нагрузки определены Московским ГПИ Промстройпроект.

4. Материал конструкций

4.1. Металлопрокат, применяемый в данном выпуске, соответствует сокращенному сортаменту металлопроката для применения в строительных стальных конструкциях, утвержденному постановлением Госстроя СССР №28 от 21 ноября 1986 г.

5. Требования к изготовлению и монтажу

5.1. Изготовление и монтаж стальных конструкций следует производить в соответствии с указаниями глав СНиП III-18-75 „Металлические конструкции. Правила производства и приемки работ" и СНиП 3.03.01-87 „Несущие и ограждающие конструкции."

5.2. Защита стальных конструкций от коррозии должна производиться в соответствии с указаниями СНиП 2.03.11-85 „Защита строительных конструкций от коррозии. Нормы проектирования"

Инв.№ подл. | Подпись и дата | Взам.инв.№

Марка связи	Ряд колонн	Шаг колонн	P_1, кН	P_2, кН	P_3, кН	Я, кН	R, кН	S_1, кН	M_{x1}, кН·м	M_y кН м	S_2, кН	M_{x2}, кН·м	S_3, кН	ℓ, мм	H, мм	ℓ_1, мм	ℓ_2, мм	ℓ_3, мм	ℓ_1, мм	ℓ_2, мм	ℓ_3, мм	ℓ_4* мм	Масса, кг
СВ 122	средний	6,0м	52	52	25	129	54	52	3,12	2,08	77	1,54	75	5500	2620	2585	2585	3680	60	20	80	80	350,0
СВ 124	крайний		38	38	17	93	40	38	2,28	2,28	65	1,1	55	5500	2635	2585	2585	3691	45	20	120	0	293,5
СВ 130			38	75	15	128	59	75	5,25	4,5	72	3,24	80	5500	2635	2585	2585	3691	70	20	120	0	301,0
СВ 131			56	56	143	255	54	56	3,36	3,36	200	7,0	78	6000	2605	2835	2835	3850	60	35	120	0	419,6
СВ 132			56	56	255	367	54	56	3,36	3,36	313	18,8	78	6000	2640	2835	2835	3874	60	6	120	0	475,5
СВ 133	средний		69	69	19	157	72	69	3,10	2,76	88	3,08	98	5500	2620	2585	2585	3680	45	35	80	80	346,6
СВ 134			52	52	140	244	50	52	2,34	2,08	193	6,76	72	6000	2620	2835	2835	3860	45	35	80	80	372,4
СВ 135			52	52	244	348	50	52	2,34	2,08	297	17,8	72	6000	2655	2835	2835	3884	45	6	80	80	432,6
СВ 142	крайний		49	98	15	162	77	98	5,88	5,88	89	3,11	105	5500	2605	2585	2585	3670	60	35	120	0	388,6
СВ 143	в пролете		—	—	—	—	—	—	—	—	—	—	—	5500	2275	2580	2580	3440	—	—	—	—	184,7
СВ 144	средний		69	69	171	309	67	69	3,10	2,76	241	14,46	95	6000	2655	2835	2835	3884	45	6	80	80	432,6
СВ 145			69	69	308	446	67	69	3,10	2,76	378	2,25	96	6000	2655	2835	2835	3884	45	6	80	80	441,9
СВ 146	крайний		74	74	176	324	72	74	4,44	4,44	251	15,06	102	6000	2640	2835	2835	3874	60	6	120	0	478,0
СВ 147			74	74	323	471	72	74	4,44	4,44	398	2,40	103	6000	2640	2835	2835	3874	60	6	120	0	494,2

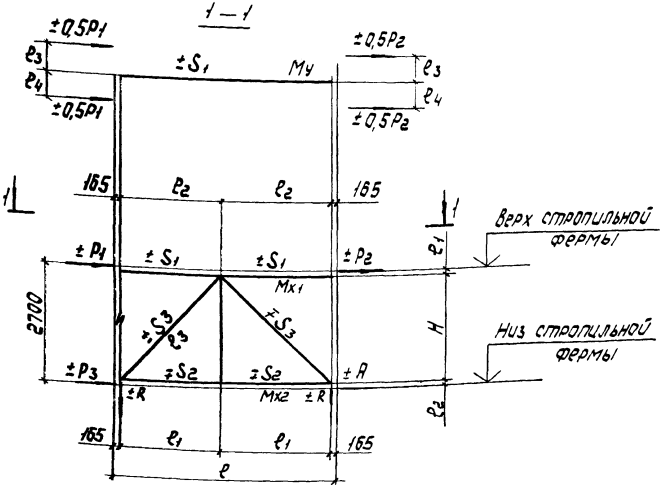

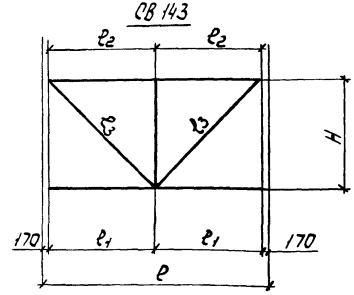

*В случае $\ell_4 = 0$, силы P_1 и P_2 прикладываются с эксцентриситетом ℓ_3 без коэффициента 0,5.

Нач. отд.	Крыжова	
Н. контр.	Шейнич	
Гл. констр.	Шейнич	
Гл. инж. пр.	Санковский	
Рук. груп.	Лучко	
Проверил	Лучко	
Ис. отдел	Литвин	

1.463.1 - 17.12 - 00Т61

Расчетная схема и геометрические размеры связей СВ 122, СВ 124, СВ 130... СВ 135 СВ 142... СВ 147.

Стадия	Лист	Листов
Р		1

Укрниипроектсталь-конструкция

Запись и дата | Взам. инв. №

Марка связи	Ряд колонн	Шаг колонн	P_1, кН	P_2, кН	P_3, кН	R, кН	R_1, кН	S_1, кН	M_{x1}, кН·м	M_y, кН·м	S_2, кН	M_{x2}, кН·м	S_4, кН	S_3, кН	ℓ, мм	H, мм	ℓ_1, мм	ℓ_2, мм	ℓ_3, мм	ℓ_4, мм	ℓ_5, мм	ℓ_1, мм	e_2, мм	e_3, мм	e_4,* мм	Масса, кг
СВ 126	крайний	12,0 м	38	38	19	95	18	38	2,28	2,28	76	2,66	26	1	11500	2620	2792	2793	2792	3829	3829	60	20	120	0	623,6
СВ 127	средний		70	70	80	220	34	70	5,25	3,5	185	8,32	50	1	11500	2590	2792	2793	2792	3808	3809	75	35	100	100	843,9
СВ 136	крайний		49	137	29	215	45	137	10,30	8,22	172	6,03	63		11500	2595	2792	2793	2702	3808	3809	75	35	120	0	830,1
СВ 137	средний		93	93	59	245	45	93	6,99	4,65	203	12,18	63		11500	2625	2792	2793	2792	3832	3832	75	6	100	100	1289,3
СВ 138	крайний		70	70	188	328	33	70	4,2	4,2	293	17,58	50	1	12000	2640	2918	2917	2918	3934	3935	60	6	120	0	1217,7
СВ 139			93	93	230	416	43	93	6,98	5,58	371	2,22	62		12000	2625	2917	2918	2917	3924	3925	75	6	120	0	1344,5
СВ 129	средний		70	70	230	370	33	70	5,25	3,5	335	20,1	50	1	12000	2625	2918	2917	2918	3924	3924	75	6	100	100	1330,1
СВ 140			93	93	265	451	43	93	6,98	4,65	405	2,43	62		12000	2625	2917	2918	2917	3924	3925	75	6	100	100	1350,9
СВ 141	крайний		38	105	30	173	35	105	7,9	6,3	137	4,79	51	3	11500	2555	2792	2793	2792	3808	3809	75	35	120	0	836,5
СВ 149	в пролете		—	—	—	—	—	—	—	—	—	—	—	—	11500	2275	2780	2780	2780	3592	3592	—	—	—	—	554,0

1—1

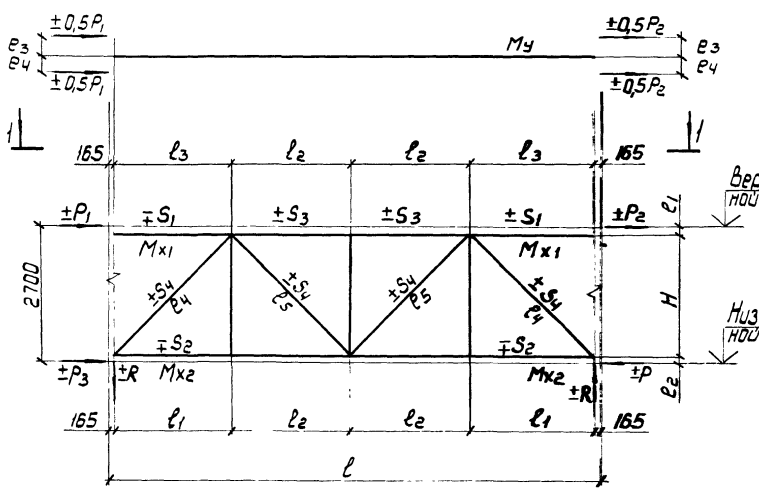

СВ 149

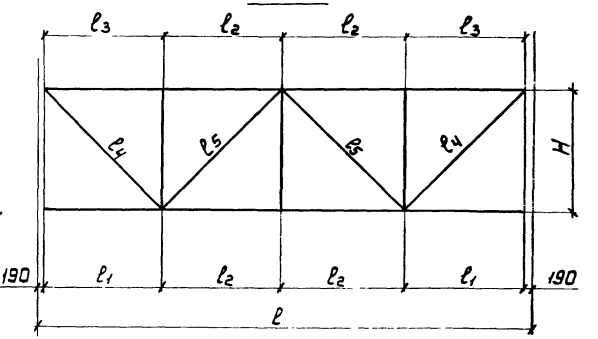

* В случае $e_4 = 0$, силы P_1 и P_2 прикладываются с эксцентриситетом e_3 без коэффициента 0,5

Нач. отд	Крыжова		1.463.1-17.6-00ТБ2
Н. контр	Шейнич		
Гл. констр.	Шейнич		
Гл. инж. пр	Сапковский		Расчетная схема и геометрические размеры связей СВ 126, СВ 127, СВ 136...СВ 141, СВ 149
Разраб	Лучко		Стадия: Р; Лист: 1; Листов: 1
Проверил	Лучко		Укрниипроектстальконструкция
Исполнил	Литвин		

Марка распорки	Ряд колонн	Шаг колонн	P, кН	S, кН	ℓ, мм	e_1, мм	e_2, мм	M_x, кН·м	M_y, кН·м	Масса, кг
РС 107	средний	12,0 м	—	—	12000	—	—	—	—	325,4
РС 108	крайний		110	110	12000	—	—	—	—	282,2
РС 109	средний	6,0 м	—	—	6000	—	—	—	—	104,8
РС 110	крайний		100	100	6000	—	—	—	—	101,8
РС 112	средний		—	—	6000	—	—	—	—	107,9
РС 113		12,0 м	—	—	12000	—	—	—	—	303,7
РС 114		6,0 м	180	180	6000	—	—	—	—	102,6
РС 115	крайний	12,0 м	270	270	12000	—	—	—	—	540,6
РС 116	средний	6,0 м	340	340	6000	—	—	—	—	144,8
РС 117	Устанавливают-		100	100	4850	82	80	8,2	5,2	166,3
РС 119	ся по подстро-		60	60	4850	82	120	4,9	7,2	156,8
РС 120	пильным фермам		60	60	5350	82	120	4,9	7,2	171,9

РС 117

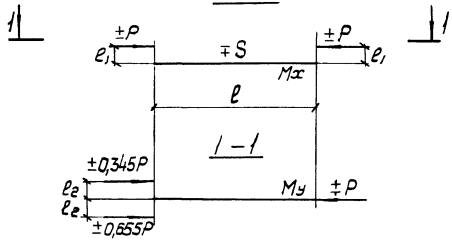

РС 119, РС 120

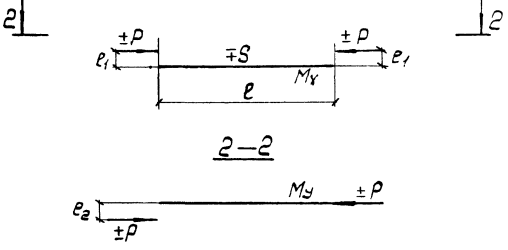

РС 107... РС 116

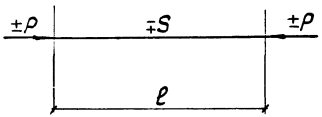

Нач. отд.	Крыжева		1.483.1-17.12-00ТБ3
Н. контр.	Шейнич		
Гл. констр.	Шейнич		
Гл. инж. пр.	Санковский		Расчетная схема и геометрические размеры распорок РС107... РС110, РС112.. РС117, РС119, РС120
Рук. груп.	Лучко		
Проверил	Лучко		
Исполнил	Литвин		

Стадия	Лист	Листов
Р		1

Укрниипроектстальконструкция

Инв. № подл. | Подпись и дата | Взам. инв. №

Марка связи	Ряд колонн	Шаг колонн	l, мм	l_1, мм	l_2, мм	S, кН	Масса, кг
СГ1	средний ряд	6,0 м	6000	2840	4245	по гибкости	272,0
СГ2		6,0 м	5500	2590	4073		262,3
СГ3		6,0 м	6000	2840	6714		387,2
СГ4		6,0 м	5500	2590	6607		376,3
СГ5		12,0 м	12000	5840	6710		576,1
СГ6		12,0 м	11500	5590	6487		558,7
СГ7		12,0 м	12000	5840	8490		819,9
СГ8		12,0 м	11500	5590	8315		798,1

СГ5, СГ6

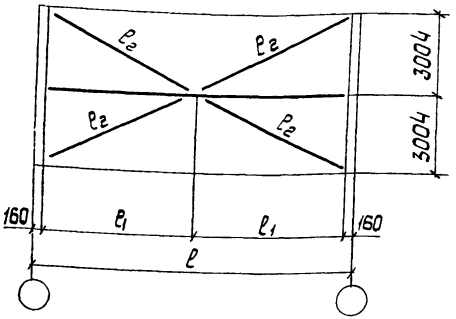

СГ7, СГ8

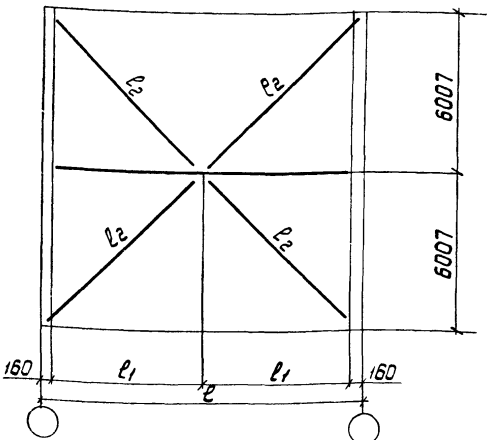

СГ1, СГ2

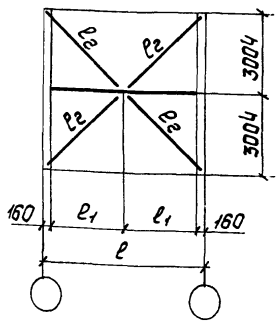

СГ3, СГ4

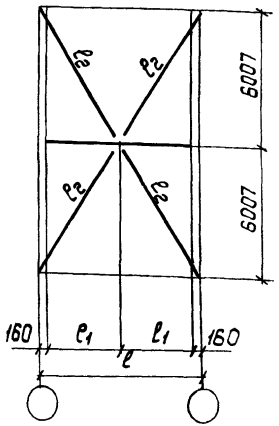

Нач отд.	Крыжба	
Н контр	Шейнич	
Гл. констр	Шейнич	
Гл инж. пр	Санковский	
Рук. груп.	Лучко	
Проверил	Лучко	
Исполнил	Шкрабат	

1.463.1 - 17.12 - 00ТБ4

Расчетная схема и геометрические размеры связей СГ1 ... СГ8

Стадия	Лист	Листов
Р		1

Укрниипроектсталь-конструкция

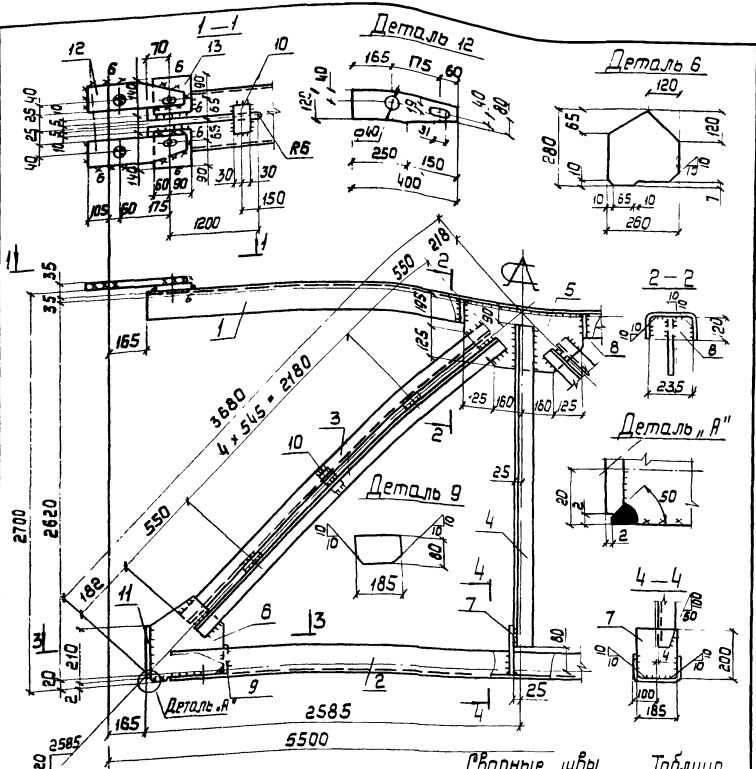

1. Все неоговоренные швы h=5мм.
2. Расчетные схемы и геометрические размеры даны на докум. ООТБ1

Марка связи	Поз.	Наименование	Кол.	Масса ед, кг	Масса всех, кг	Примечание
		Детали				
		Швеллеры гнутые ГОСТ 8278-83 ВСт3пс4 ГОСТ 14637-79				
	1	250×125×6 ℓ = 5170	1	116,3	116,3	
	2	200×80×5 ℓ = 4980	1	66,8	66,8	
		Уголки ГОСТ 8509-86 ВСт3пс6-1 ТУ14-1-3023-80				
	3	70×5 ℓ = 3280	4	17,7	70,8	
	4	90×6 ℓ = 2450	1	20,4	20,4	
		Лист ГОСТ 19903-74 ВСт3кп2 ГОСТ 14637-79				
	5	8×320 ℓ = 570	1	11,5	11,5	
	6	8×260 ℓ = 280	2	4,6	9,2	
	7	8×185 ℓ = 200	1	2,3	2,3	
СВ 122	8	8×120 ℓ = 235	2	1,8	3,6	
	9	8×80 ℓ = 185	2	[illegible],9	1,8	
	10	8×60 ℓ = 100	12	0,4	4,8	
		Лист ГОСТ 19903-74 ВСт3пс6-1 ТУ14-1-3023-80				
	11	10×210 ℓ = 220	2	3,6	7,2	
	12	10×120 ℓ = 400	4	3,8	15,2	
		Лист ГОСТ 19903-74 ВСт3сп5 ГОСТ 14637-79				
	13	25×140 ℓ = 150	4	4,1	16,4	
		Стандартные изделия				
	14	Болт М16-8g×90.5.8 ГОСТ 7798-70	8		1,41	
	15	Гайка М16-7Н5 ГОСТ 5915-70	8		0,27	
	16	Шайба 16 65Г ГОСТ 6402-70	8		0,09	

Сварные швы Таблица

Тип и толщ. шва	Длина шва м	Тип электр.	Примечание
◺5	14,0	Э42	Заводской
◺6	3,6	Э42	Заводской
◺6	3,9	Э42	Монтажный
◺8	0,5	Э42	Монтажный

Нач. отд.	Крыжба	
Н. контр.	Шейнич	
Гл. констр.	Шейнич	
Гл. инж. пр.	Санковский	
Разраб.	Лучко	
Проверил	Беляева	
Исполнил	Шкробот	

1.463.1-17.12-01

Связь СВ 122

Стадия	Масса	Масштаб
Р	350,0	—

Лист | Листов 1

Укрниипроектсталь конструкция

Инв. № подл. | Подпись и дата | Взам. инв. №

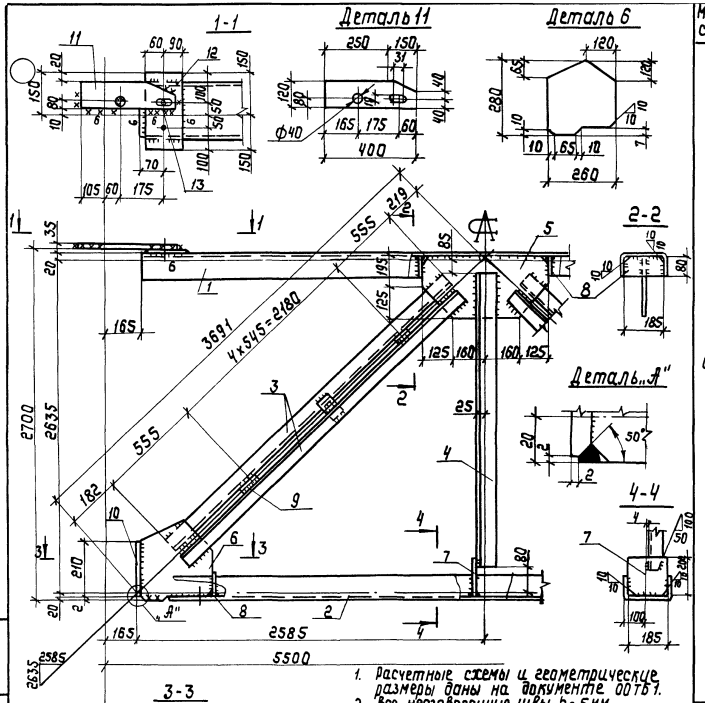

Марка связи	Поз.	Наименование	Кол.	Масса ед. кг	Масса всех, кг	Примечание
		Детали				
		Швеллеры гнутые ГОСТ 8278-83 Вст3пс4 ГОСТ 14637-79				
	1	200 х 80 х 5 ℓ= 5170	1	69,4	69,4	
	2	200 х 80 х 5 ℓ= 4980	1	66,8	66,8	
		Уголки ГОСТ 8509-86 ВСт 3пс6-1 ТУ 14-1-3023-80				
	3	70 х 5 ℓ=3290	4	17,7	70,8	
	4	90 х 6 ℓ= 2470	1	20,6	20,6	
		Лист ГОСТ 19903-74 ВСт 3 кп2 ГОСТ 14637-79				
	5	8 х 320 ℓ= 570	1	11,5	11,5	
	6	8 х 260 ℓ=280	2	4,6	9,2	
	7	8 х 185 ℓ=200	1	2,3	2,3	
	8	8 х 80 ℓ= 185	4	0,9	3,6	
СВ124	9	8 х 60 ℓ= 100	10	0,4	4,0	
		Лист ГОСТ 19903-74 ВСт 3 пс6-1 ТУ 14-1-3023-80				
	10	10 х 210 ℓ=220	2	3,6	7,2	
	11	10 х 120 ℓ=400	2	3,8	7,6	
		Лист 19903-74 ВСт 3сп5 ГОСТ 14637-79				
	12	25 х 150 ℓ=300	2	8,8	17,6	
		Стандартные изделия				
	13	Болт М16-8g х 90.5.8 ГОСТ 7798-70	6		1,10	
	14	Гайка М16-7Н.5 ГОСТ 5915-70	6		0,20	
	15	Шайба 16.65Г ГОСТ 6402-70	6		0,07	

Сварные швы Таблица

Тип и катет шва	Длина шва, м	Тип электр.	Примечание
◺5	13,0	Э42	Заводской
◺6	2,8	Э42	Заводской
◺8	0,5	Э42	Монтажный
◺6	2,4	Э42	Монтажный

Нач. отд.	Крыжова	
Н. контр.	Шейнич	
Гл. констр.	Шейнич	
Гл. инжр.	Санковский	
Разраб.	Лучко	
Проверил	Белявева	
Исполнил	Шкробот	

1.463.1-17.12-02

Связь СВ 12У

Стадия	Масса	Масштаб
Р	293,5	—
Лист 1	Листов 1	

Укрниипроектстальконструкция

Инв. № подл. | Подпись и дата | Взам. инв. №

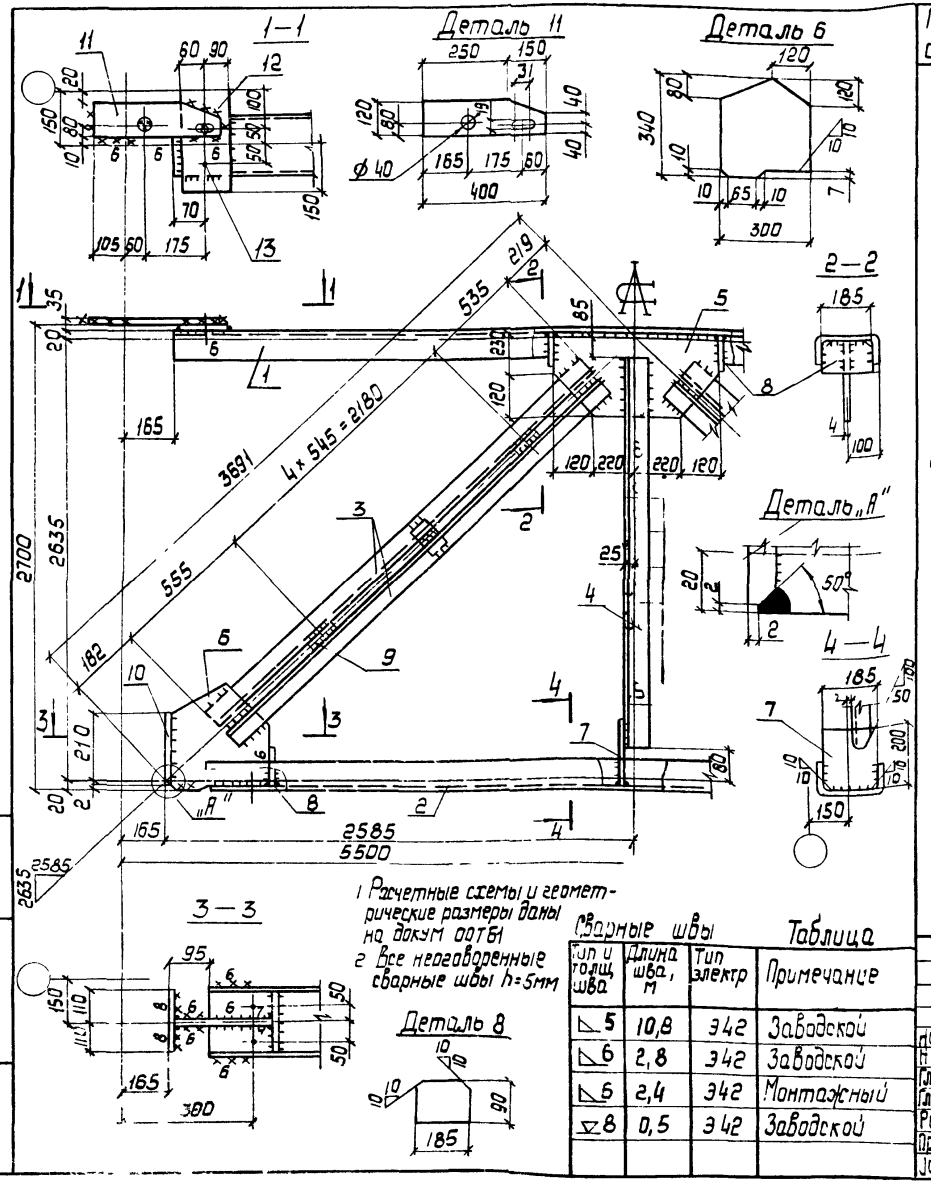

Марка связи	Поз	Наименование	Кол	Масса ед., кг	Масса всех, кг	Примечание
		Детали				
		Швеллеры гнутые ГОСТ 8278-83 Ст3пс4 ГОСТ 14637-79				
	1	200 × 80 × 5 ℓ=5170	1	69,4	69,4	
	2	200 × 80 × 5 ℓ=4980	1	66,8	66,8	
		Уголки ГОСТ 8509-86 Ст3пс6-1 ТУ14-1-3023-80				
	3	70 × 6 ℓ=3290	4	17,7	70,8	
	4	90 × 6 ℓ=2470	1	20,6	20,6	
		Лист ГОСТ 19903-74 Ст3кп2 ГОСТ 14637-79				
	5	8 × 350 ℓ=680	1	14,9	14,9	
СВ 130	6	8 × 300 ℓ=340	2	6,4	12,8	
	7	8 × 185 ℓ=200	1	2,3	2,3	
	8	8 × 90 ℓ=185	4	1,0	4,0	
	9	8 × 60 ℓ=100	10	0,4	4,0	
		Лист ГОСТ 19903-74 Ст3пс6-1 ТУ14-1-3023-80				
	10	10 × 210 ℓ=220	2	3,6	7,2	
	11	10 × 120 ℓ=400	2	3,8	7,6	
		Лист 19903-74 Ст3сп5 ГОСТ 14637-79				
	12	25 × 150 ℓ=300	2	8,8	17,6	
		Стандартные изделия				
	13	Болт М16-8g × 90.58 ГОСТ 7798-70	6		1,10	
	14	Гайка М16-7Н.5 ГОСТ 5915-70	6		0,20	
	15	Шайба 16 65Г ГОСТ 6402-70	6		0,07	

1. Расчетные схемы и геометрические размеры даны на докум 00ТБ1
2. Все неоговоренные сварные швы h=5мм

Таблица

Сварные швы			
Тип и толщ. шва	Длина шва, м	Тип электр	Примечание
◺5	10,8	Э42	Заводской
◺6	2,8	Э42	Заводской
◺6	2,4	Э42	Монтажный
◸8	0,5	Э42	Заводской

Нач отд.	Крыжева	
Н. контр	Шейнич	
Гл. констр	Шейнич	
Гл. инж. пр	Санковский	
Разраб.	Лучко	
Проверил	Беляева	
Утвердил	Полянковский	

1.463.1-17 12-03

СВязь СВ 130

Стадия	Масса	Масштаб
Р	301,0	—
Лист	Листов 1	

Укрниипроектстальконструкция

Инв. № подл. | Подпись и дата | Взам. инв. №

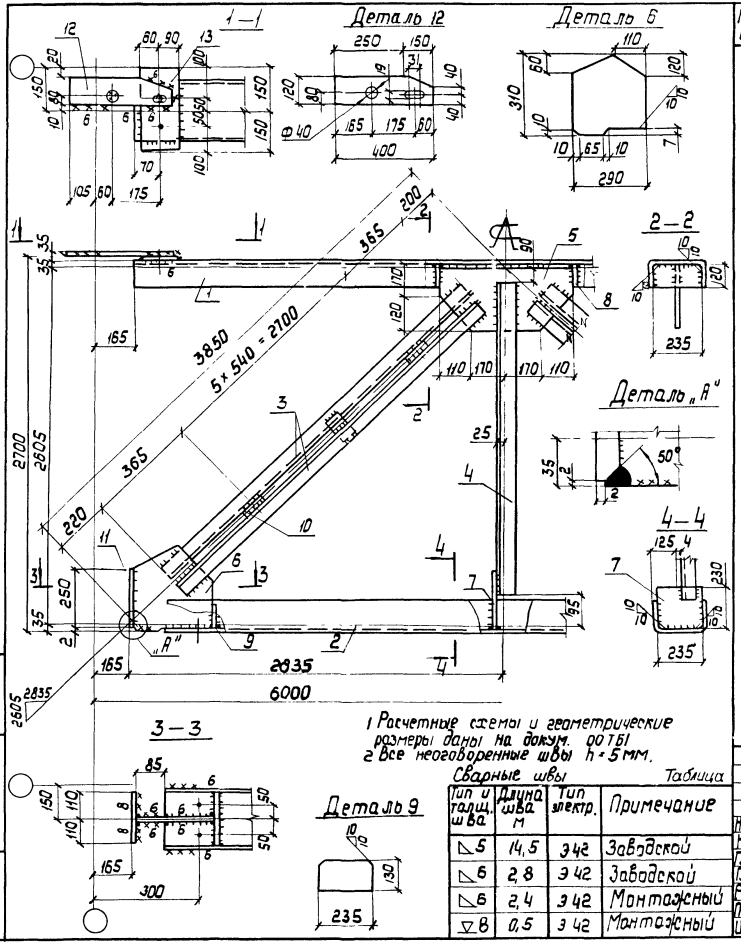

1 Расчетные схемы и геометрические размеры даны на докум. 00 ТБ1
2 Все неоговоренные швы h = 5 мм.

Сварные швы

Таблица

Тип и толщ. шва	Длина шва м	Тип электр.	Примечание
◺5	14,5	Э42	Заводской
◺6	2,8	Э42	Заводской
◺6	2,4	Э42	Монтажный
▽8	0,5	Э42	Монтажный

Марка связи	Поз.	Наименование	Кол.	Масса, ед. кг	Масса, всех, кг	Примечание
СВ 131		Детали				
		Швеллеры гнутые ГОСТ 8278-83 ВСт3пс4 ГОСТ 14637-79				
	1	250 × 125 × 6 ℓ = 5670	1	127,6	127,6	
	2	250 × 125 × 6 ℓ = 5480	1	123,3	123,3	
		Уголки ГОСТ 8509-86 ВСт3пс6-1 ТУ14-1-3023-80				
	3	70 × 5 ℓ = 3430	4	18,4	73,6	
	4	90 × 6 ℓ = 2420	1	20,1	20,1	
		Лист ГОСТ 19903-74 ВСт3 кп2 ГОСТ 14637-79				
	5	8 × 290 ℓ = 560	1	10,2	10,2	
	6	8 × 290 ℓ = 310	2	5,6	11,2	
	7	8 × 230 ℓ = 235	1	3,4	3,4	
	8	8 × 120 ℓ = 235	2	1,8	3,6	
	9	8 × 130 ℓ = 235	2	1,9	3,8	
	10	8 × 60 ℓ = 100	12	0,4	4,8	
		Лист ГОСТ 19903-74 ВСт3 пс6-1 ТУ14-1-3023-80				
	11	10 × 220 ℓ = 250	2	4,3	8,6	
	12	10 × 120 ℓ = 400	2	3,8	7,6	
		Лист 19903-74 ВСт3 сп5 ГОСТ 14637-79				
	13	25 × 150 ℓ = 300	2	6,8	17,6	
		Стандартные изделия				
	14	Болт М16-8g × 90.58 ГОСТ 7798-70	6		1,10	
	15	Гайка М16-7Н.5 ГОСТ 5915-70	6		0,20	
	16	Шайба 16 65Г ГОСТ 6402-70	6		0,07	

Нач. отд.	Крыжба	
Н. контр.	Шейнич	
Гл. констр.	Шейнич	
Гл. инж. пр.	Санковский	
Разраб.	Лучко	
Проверил	Беляева	
Исполнил	Шкробот	

1.463.1-17.12-04

Связь СВ 131

Стадия	Масса	Масштаб
Р	413,6	—

Лист | Листов 1

Укрниипроектсталь-конструкция

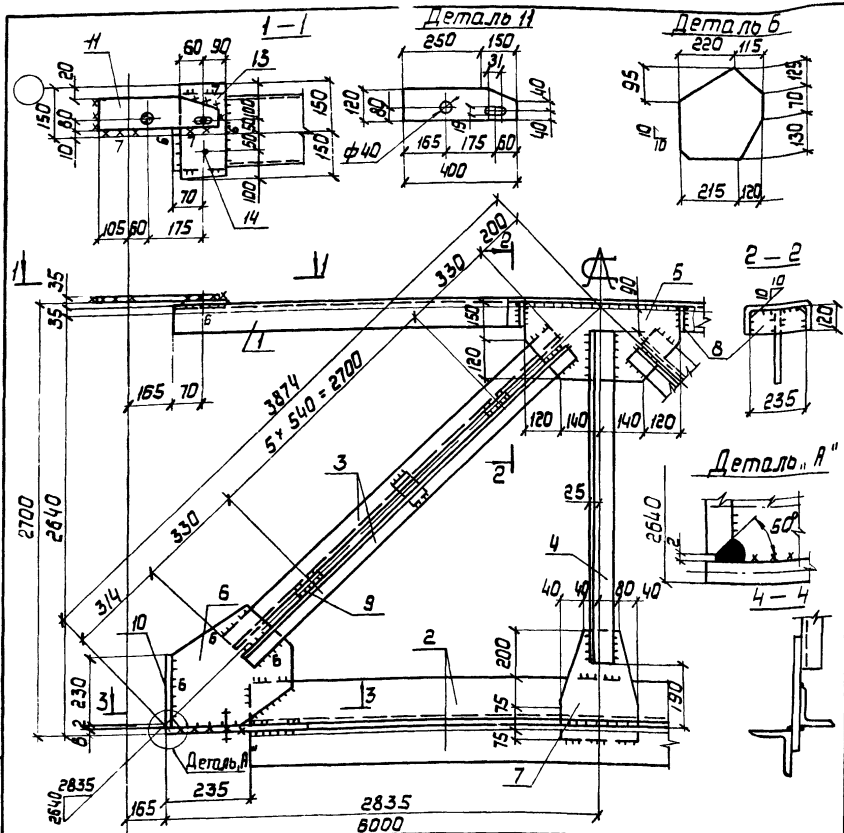

Марка связи	Поз.	Наименование	Кол.	Масса ед., кг	Масса всех, кг	Примечание
		Детали				
		Швеллер гнутый ГОСТ 8278-83 Ст3пс4 ГОСТ 14637-79				
	1	250 × 125 × 6 ℓ = 5670	1	127,6	127,6	
		Уголки ГОСТ 8509-86 Ст3пс6-1 ТУ 14-1-3023-80				
	2	125 × 8 ℓ = 5200	2	80,4	160,8	
	3	70 × 5 ℓ = 3360	4	18,1	72,4	
	4	90 × 6 ℓ = 2734	1	22,8	22,8	
		Лист ГОСТ 19903-74 Ст3 кп2 ГОСТ 14637-79				
	5	8 × 270 ℓ = 520	1	8,8	8,8	
	6	8 × 325 ℓ = 335	2	6,8	13,6	
	7	8 × 200 ℓ = 350	1	4,4	4,4	
	8	8 × 120 ℓ = 235	2	1,8	3,6	
СВ 132	9	8 × 60 ℓ = 110	12	0,4	4,8	
		Лист ГОСТ 19903-74 Ст3пс6-1 ТУ 14637-79				
	10	10 × 220 ℓ = 230	2	4,0	8,0	
	11	10 × 120 ℓ = 400	2	3,8	7,6	
	12	12 × 220 ℓ = 455	2	9,4	18,8	
		Лист ГОСТ 19903-74 Ст3сп5 ГОСТ 14637-79				
	13	25 × 150 ℓ = 300	2	8,8	17,6	
		Стандартные изделия				
	14	Болт М16-8g × 90.5.8 ГОСТ 7798-70	6		1,1	
	15	Гайка М16-7Н.5 ГОСТ 5915-70	6		0,2	
	16	Шайба 16.65Г ГОСТ 6402-70	6		0,07	

Сварные швы — Таблица

Тип и толщ. шва	Длина шва, м	Тип электр.	Примечание
▽ 5	29,3	Э42	Заводской
▽ 6	2,8	Э42	Заводской
▽ 7	3,0	Э42	Монтажный
▽ 8	2,4	Э42	Монтажный
▽ 8	0,5	Э42	Заводской

Нач. отд.	Крыжба	
Н. контр.	Шейнич	
Гл. констр.	Шейнич	
Гл. инж. проекта	Ивановский	
Разраб.	Лучко	
Проверил	Беляева	
Исполнил	Шкабот	

1.463.1-17.12-05

Связь СВ 132

Стадия	Масса	Масштаб
Р	475,5	—
Лист	Листов 1	

Укрниипроектсталь конструкция

Инв. № подл. | Подпись и дата | Взам. инв. №

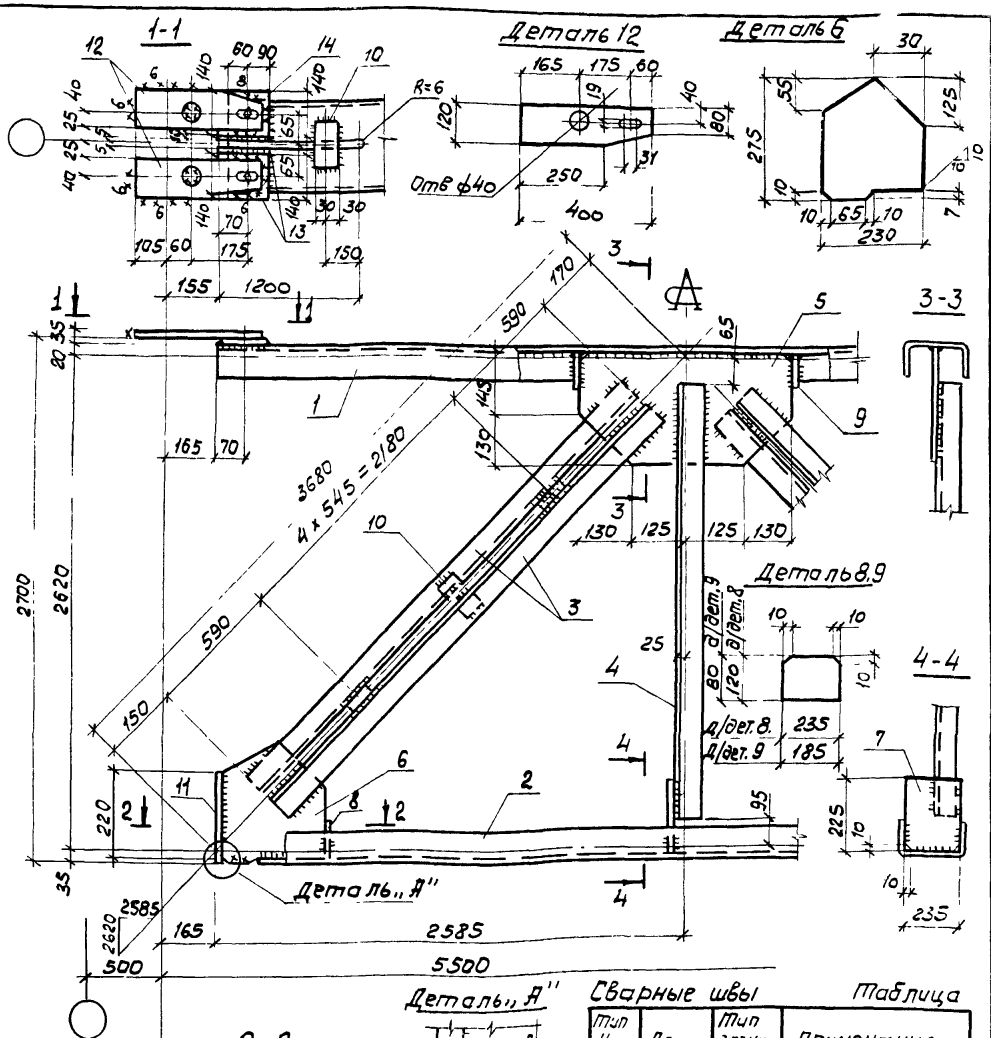

Марка связи	Поз	Наименование	Кол	Масса ед, кг	Масса всех, кг	Примечание
		Детали				
		Швеллеры гнутые ГОСТ 8278-83 Вст 3пс4 ГОСТ 14637-79				
	1	200 x 80 x 5 ℓ = 5170	1	69,4	69,4	
	2	250 x 125 x 6 ℓ = 4980	1	112,0	112,0	
		Уголки ГОСТ 8509-86 Вст3пс 6-1 ТУ14-1-3023-80				
	3	70 x 5 ℓ = 3360	4	18,1	72,4	
	4	90 x 6 ℓ = 2460	1	20,5	20,5	
		Лист ГОСТ 19903-74 Вст 3кп2 ГОСТ 14637-79				
	5	8 x 275 ℓ = 510	1	8,8	8,8	
	6	8 x 230 ℓ = 275	2	4,0	8,0	
	7	8 x 225 ℓ = 235	1	3,3	3,3	
СВ 133	8	8 x 105 ℓ = 235	2	1,5	3,0	
	9	8 x 80 ℓ = 185	2	0,9	1,8	
	10	8 x 60 ℓ = 110	12	0,4	4,8	
		Лист ГОСТ 19903-74 Вст3пс 6-1 ТУ14-1-3023-80				
	11	10 x 220 ℓ = 220	2	3,8	7,6	
	12	10 x 120 ℓ = 400	4	3,8	15,2	
		Лист ГОСТ 19903-74 Вст3 сп5 ГОСТ 14637-79				
	13	25 x 140 ℓ = 150	4	4,1	16,4	
		Стандартные изделия				
	14	Болт М16-8g x 90, 5.8 ГОСТ 7798-70	8		1,41	
	15	Гайка М16-7Н5 ГОСТ 5915-70	8		0,26	
	16	Шайба 16.65Г ГОСТ 6402-70	8		0,09	

Нач.отд	Крыжба	
Н.контр	Шейнич	
Гл.констр	Шейнич	
Гл.инж.пр	Санковский	
Разраб	Лучко	
Проверил	Полякевский	
Исполнил	Беляева	

1.463.1-17.12-06

Связь СВ 133

Стадия	Масса	Масштаб
Р	346,6	—
Лист	Листов 1	

Укрниипроектстальконструкция

24407-13 16

Инв.№подл. | Подпись и дата | Взам.инв.№

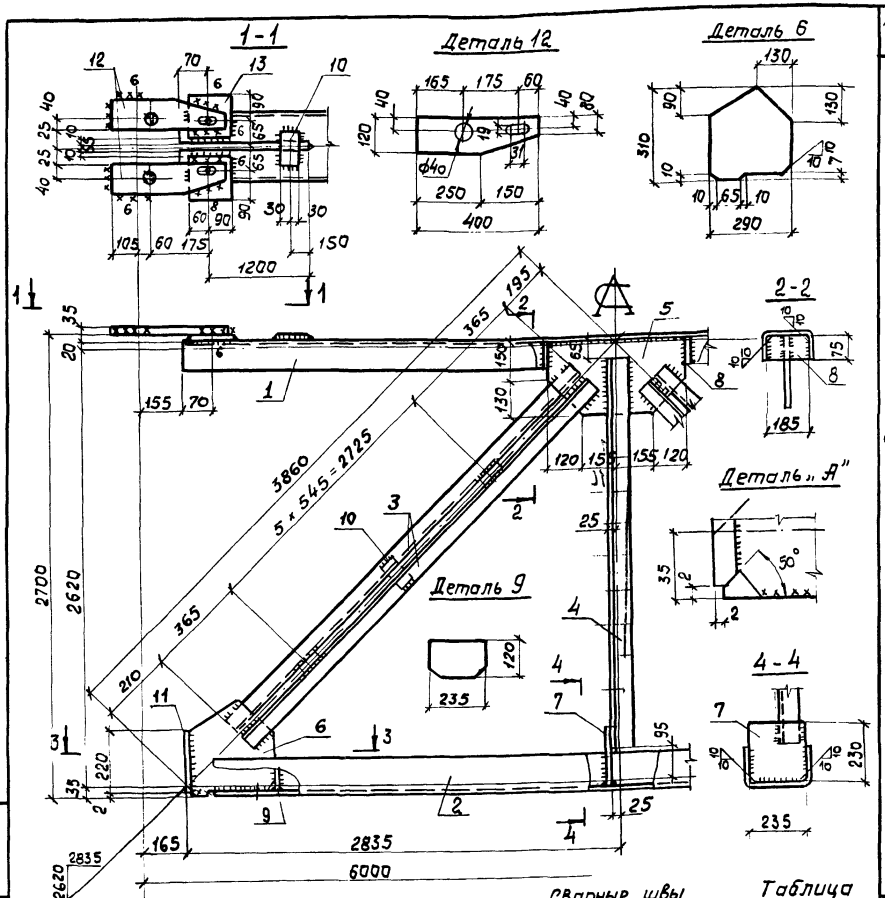

Марка связи	Поз.	Наименование		Кол.	Масса, ед. кг	Масса, всех, кг	Примечание
		Детали					
		Швеллеры гнутые ГОСТ 8278-83					
		Ст3пс4 ГОСТ 14637-79					
	1	200 × 80 × 5	ℓ = 5670	1	76,0	76,0	
	2	250 × 125 × 6	ℓ = 5480	1	123,3	123,3	
		Уголки ГОСТ 8509-86					
		Ст3пс6-1ТУ14-1-3023-80					
	3	70 × 5	ℓ = 3455	4	18,6	74,4	
	4	90 × 6	ℓ = 2460	1	20,5	20,5	
		Лист ГОСТ 19903-74					
		Ст3кп2 ГОСТ 14637-79					
	5	8 × 280	ℓ = 550	1	9,7	9,7	
	6	8 × 290	ℓ = 310	2	5,6	11,2	
	7	8 × 230	ℓ = 235	1	3,4	3,4	
СВ 134	8	8 × 75	ℓ = 185	2	0,9	1,8	
	9	8 × 120	ℓ = 235	2	1,8	3,6	
	10	8 × 60	ℓ = 100	14	0,4	5,6	
		Лист ГОСТ 19903-74					
		Ст3пс6-1ТУ14-1-3023-80					
	11	10 × 220	ℓ = 220	2	3,8	7,6	
	12	10 × 120	ℓ = 400	4	3,8	15,2	
		Лист ГОСТ 19903-74					
		Ст3 сп5 ГОСТ 14637-79					
	13	25 × 140	ℓ = 150	4	4,1	16,4	
		Стандартные изделия					
	14	Болт М16-8g × 90, 5.8 ГОСТ 7798-70		8		1,41	
	15	Гайка М16-7Н.5 ГОСТ 5915-70		8		0,27	
	16	Шайба 16 65Г ГОСТ 6402-70		8		0,09	

Таблица

Сварные швы

Тип и толщ. шва	Длина шва, м	Тип электр.	Примечание
◺5	15,3	Э42	Заводской
◺6	3,6	Э42	Заводской
◺6	3,9	Э42	Монтажный
▽8	0,5	Э42	Монтажный

1. Неоговоренные сварные швы h=5мм
2. Расчетные схемы и геометрические размеры даны на докум. 00ТБ1

Нач.отд.	Крыжба	
Н.контр.	Шейнич	
Гл.контр.	Шейнич	
Гл.инж.пр.	Банковский	
Разраб.	Лучко	
Провери	Беляева	
Исполнил	Шкробот	

1.463.1-17.12-07

Связь СВ 134

Стадия	Лист	Листов
Р	372.4	—

Укрниипроектсталь-конструкция

Инв.№ подл. | Подпись и дата | Взам.инв.№

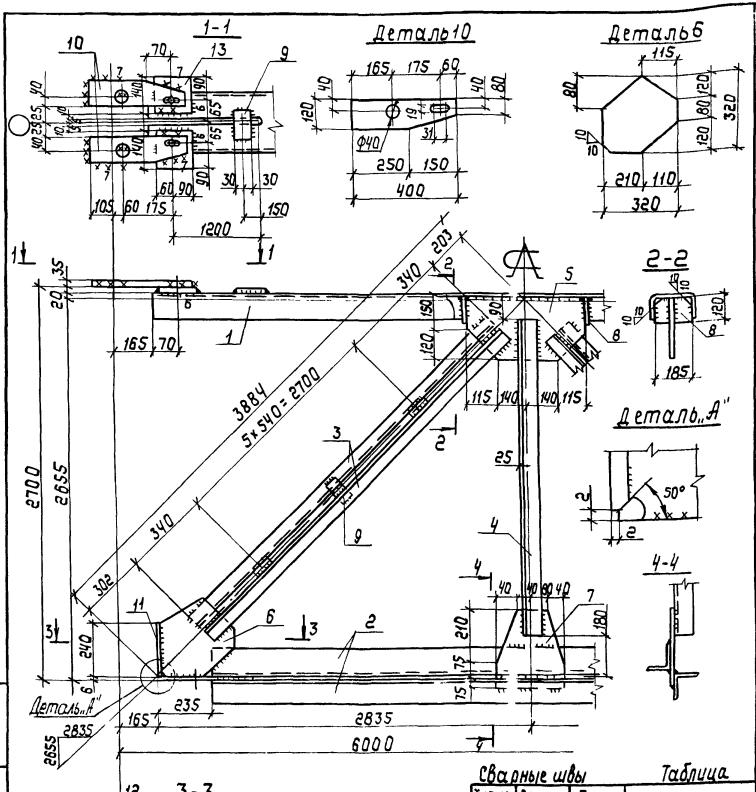

Марка связи	Поз.	Наименование	Кол	Масса, ед, кг	Масса, всех, кг	Примечание
		Детали				
		Швеллеры гнутые ГОСТ 8278-83				
		Вст3пс4 ГОСТ 14637-79				
	1	200×80×5 ℓ=5670	1	76,4	76,4	
		Уголки ГОСТ 8509-86				
		Вст3пс6-1 ТУ 14-1-3023-80				
	2	125×8 ℓ=5200	2	80,4	160,8	
	3	70×5 ℓ=3380	4	18,2	72,8	
	4	90×6 ℓ=2385	1	19,9	19,9	
		Лист ГОСТ 19903-74				
		Вст3пс6-1 ТУ 14-1-3023-80				
	5	10×270 ℓ=510	1	10,8	10,8	
	6	10×320 ℓ=320	2	8,0	16,0	
	7	10×200 ℓ=360	1	5,7	5,7	
СВ 135	8	10×120 ℓ=185	2	1,7	3,4	
	9	10×60 ℓ=110	14	0,5	7,0	
	10	10×120 ℓ=400	4	3,8	15,2	
	11	10×220 ℓ=230	2	4,0	8,0	
	12	12×220 ℓ=385	2	8,0	16,0	
		Лист ГОСТ 19903-74				
		Вст3сп5 ГОСТ 14637-79				
	13	25×140 ℓ=150	4	4,1	16,4	
		Стандартные изделия				
	14	Болт М16-8g×90.5.8 ГОСТ 7798-70	8		1,41	
	15	Гайка М16-7Н.5 ГОСТ 5915-70	8		0,27	
	16	Шайба 16.65 Г ГОСТ 6402-70	8		0,09	

Сварные швы

Таблица

Тип и толщ. шва	Длина шва м	Тип электрода	Примечание
⌐ 5	29,6	Э42	Заводской
⌐ 6	3,6	Э42	Заводской
⌐ 8	3,9	Э42	Монтажный
⌐ 6	0,5	Э42	Заводской
⌐ 7	3,0	Э42	Монтажный

1. Неоговоренные сварные швы h=5мм
2. Расчетные схемы и геометрические размеры даны на документе 00ТБ1.

Начата	Кружжба	
Н.контр.	Шейнич	
Гл.констр.	Шейнич	
Гл.инжер	Санкавский	
Разраб.	Лучко	
Проверил	Беляева	
Исполнил	Шкробот	

1.463.1-17.12-08

Связь СВ 135

Стадия	Масса	Масштаб
Р	432,6	—
Лист	Листов 1	

Укрниипроектсталь конструкция

Инв.№подл. | Подпись и дата | Взам.инв.№

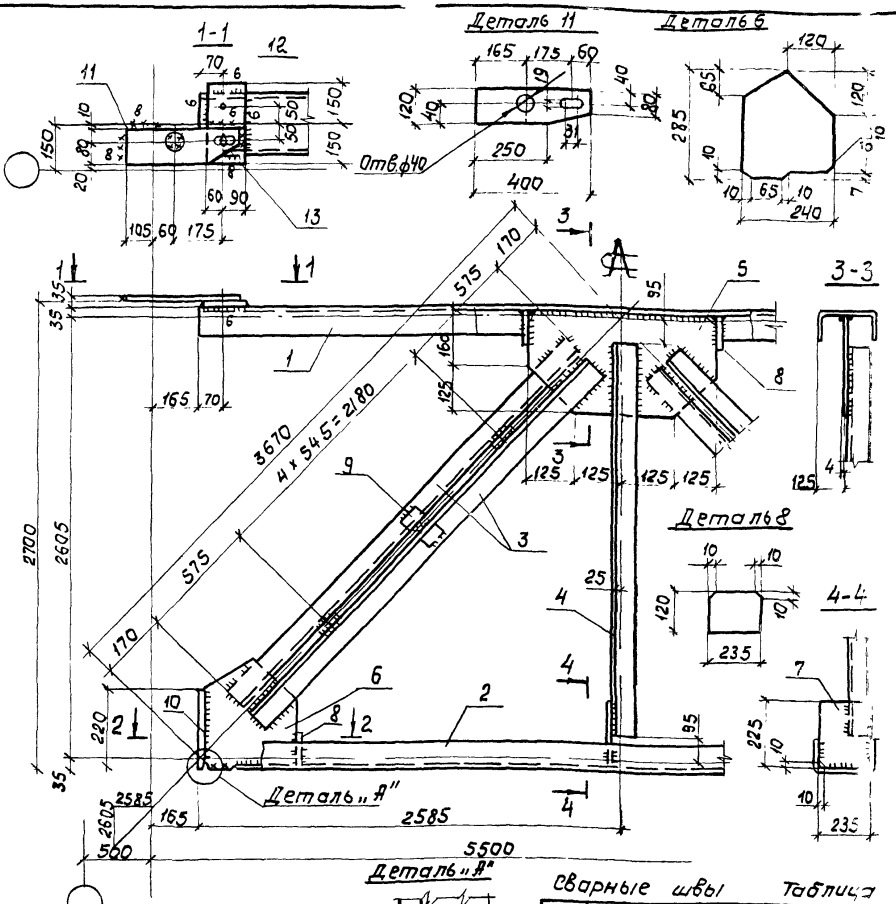

Марка связи	Поз	Наименование	Кол	Масса ед, кг	Масса всех, кг	Примечание
		Детали				
		Швеллеры гнутые ГОСТ 8278-83 Ст3 пс 4 ГОСТ 14637-79				
	1	250 х 125 х 6 ℓ=5170	1	116,3	116,3	
	2	250 х 125 х 6 ℓ=4980	1	112,0	112,0	
		Уголки ГОСТ 8509-86 Ст3 пс 6-1 ТУ 14-1-3023-80				
	3	70 х 5 ℓ=3330	4	17,9	71,6	
	4	90 х 6 ℓ=2415	1	20,1	20,1	
		Лист ГОСТ 19903-74 Ст3 кп2 ГОСТ 14637-79				
	5	8 х 285 ℓ=500	1	8,9	8,9	
	6	8 х 240 ℓ=285	2	4,3	8,6	
	7	8 х 225 ℓ=235	1	3,3	3,3	
СБ 142	8	8 х 120 ℓ=235	4	1,8	7,2	
	9	8 х 60 ℓ=110	10	0,4	4,0	
		Лист ГОСТ 19903-74 Ст3 пс 6-1 ТУ 14-1-3023-80				
	10	10 х 220 ℓ=220	2	3,8	7,6	
	11	10 х 120 ℓ=400	2	3,8	7,6	
		Лист ГОСТ 19903-74 Ст3 сп5 ГОСТ 14637-79				
	12	25 х 150 ℓ=300	2	8,8	17,6	
		Стандартные изделия				
	13	Болт М16 ÷ 8g х 90.58 ГОСТ 7798-70	6		1,1	
	14	Гайка М16 - 7Н5 ГОСТ 5915-70	6		0,2	
	15	Шайба 16.65Г ГОСТ 6402-70	6		0,07	

Сварные швы Таблица

Тип и толщ. шва	Длина шва, м	Тип электрода	Примечание
▽5	13,9	Э42	заводской
▽6	17	Э42	заводской
▽8	0,5	Э42	монтажный
▽8	1,6	Э42	монтажный
▽6	1,0	Э42	монтажный

1. Неоговоренные швы h=5
2. Расчетная схема и геометрические размеры на документе 00ТБ1.

Нач. отд.	Крыжева		
Н. контр.	Шейнич		
Гл. конст.	Шейнич		
Гл. инж. пр.	Сенковский		
Разраб.	Лучко		
Проверил	Поляковский		
Исполнил	Беляева		

1463.1-17.12-09

Связь СБ 142

Стадия	Масса	Масштаб
Р	388,6	—
Лист	Листов 1	

Укрниипроектсталь-конструкция

Инв. № подл. | Подпись и дата | Взам. инв. №

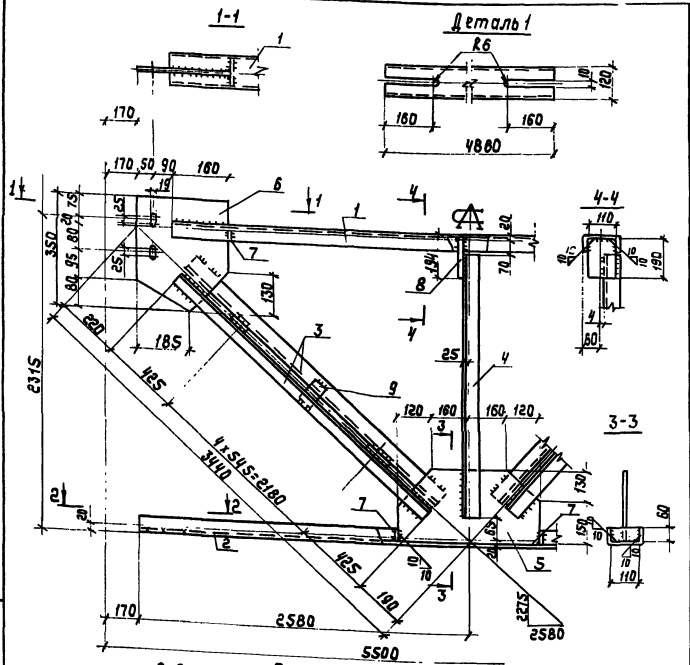

1. Расчетные схемы и геометрические размеры даны на документе 00 ТБ1
2. Все неоговоренные сварные швы h=5мм.

Сварные швы — Таблица

Тип и толщ. шва	Длина шва м	Тип электрода	Примечание
⌞5	11,4	Э42	Заводской
⌞5	0,7	Э42	Монтажный

Марка связи	Поз.	Наименование	Кол.	Масса, ед. кг	Масса, всех, кг	Примечание
		Детали				
		Швеллеры гнутые ГОСТ 8278-83. Ст3пс6-1 ГОСТ 14637-79				
	1	120×80×4 l=4880	1	34,0	34,0	
	2	120×60×4 l=5160	1	35,9	35,9	
		Уголки ГОСТ 8509-88 Ст3пс6-1 ТУ14-1-3023-80				
	3	70×5 l=3030	4	16,3	65,2	
	4	90×6 l=2140	1	17,8	17,8	
		Лист ГОСТ 19903-74 Ст3кп2 ГОСТ 14637-79				
	5	8×280 l=560	1	9,9	9,9	
	6	8×300 l=350	2	6,6	13,2	
	7	8×60 l=110	4	0,4	1,6	
СВ 143	8	8×110 l=190	1	1,3	1,3	
	9	8×60 l=110	10	0,4	4,0	
		Стандартные изделия				
	10	Болт М16-8g×50.5.8 ГОСТ 7798-70	4		0,45	
	11	Гайка М16-7Н.5 ГОСТ 5915-70	4		0,13	
	12	Шайба 16 65Г ГОСТ 6402-70	4		0,04	

Нач.отд.	Крыжда		
Н.контр.	Шейнич		
Гл.инж.пр.	Шейнич		
Разраб.	Санковский		
Проверил	Лучка		
Исполнил	Белгева		

1.463.1-17.12-10

Связь СВ 143

Стадия	Масса	Масштаб
Р	184,7	-
Лист	Листов 1	

Укрниипроектсталь конструкция

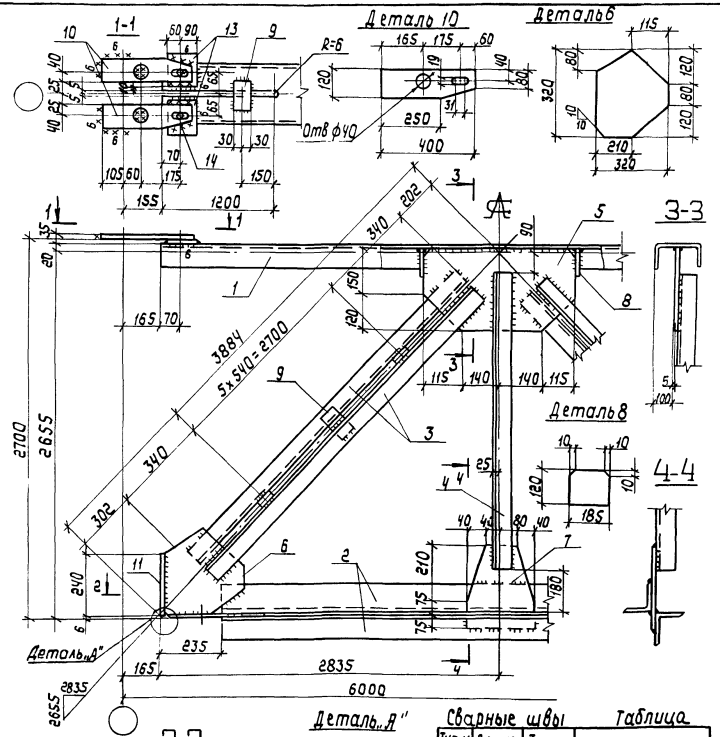

Марка связи	Поз.	Наименование	Кол.	Масса ед, кг	Масса всех, кг	Примечание
		Детали				
		Швеллер гнутый ГОСТ 8278-83 Ст 3 пс 4 ГОСТ 14637-79				
	1	200 х 80 х 5 ℓ= 5670	1	76,1	76,1	
		Уголки ГОСТ 8509-86 Ст 3 пс 6-1 ТУ 14-1-3023-80				
	2	125 х 8 ℓ= 5200	2	80,4	160,8	
	3	70 х 5 ℓ= 3380	4	18,2	72,8	
	4	90 х 6 ℓ= 2385	1	19,9	19,9	
		Лист ГОСТ 19903-74 Ст 3 кп2 ГОСТ 14637-79				
	5	10 х 270 ℓ= 510	1	10,8	10,8	
	6	10 х 320 ℓ= 320	2	8,0	16,0	
	7	10 х 200 ℓ= 360	1	5,7	5,7	
	8	10 х 120 ℓ= 185	2	1,7	3,4	
СВ 144	9	10 х 60 ℓ= 110	14	0,5	7,0	
	10	10 х 120 ℓ= 400	4	3,8	15,2	
	11	10 х 220 ℓ= 230	2	4,0	8,0	
	12	12 х 220 ℓ= 385	2	8,0	16,0	
		Лист ГОСТ 19903-74 Ст 3 сп 5 ГОСТ 14637-79				
	13	25 х 140 ℓ= 150	4	4,1	16,4	
		Стандартные изделия				
	14	Болт М16-8g х 90.5.8 ГОСТ 7798-70	8		1,41	
	15	Гайка М16-7Н.5 ГОСТ 5915-70	8		0,26	
	16	Шайба 16 65 Г ГОСТ 6402-70	8		0,09	

Сварные швы Таблица

Тип и марка шва	Длина шва, м	Тип электрода	Примечание
⌐5	24,5	Э42	Заводской
⌐6	2,0	Э42	Заводской
⌐8	0,5	Э42	Заводской
⌐6	2,6	Э42	Монтажный

1. Неуказанные сварные швы $h_ш = 4$ мм

2. Расчетная схема и геометрические размеры даны на документе 0076 7

1.463.1-17.12-11

Связь СВ 144

Стадия Р | Масса 426 | Масштаб

Лист | Листов 1

Укрниипроектсталь конструкция

Нач.отд. Крыжова
Н.контр. Шейнич
Гл.констр. Шейнич
Гл.инж.пр. Сапковский
Разраб. Лучка
Проверил Поляковский
Исполнил Беляева

Инв.№подл. | Подпись и дата | Взам.инв.№

24407-13 21

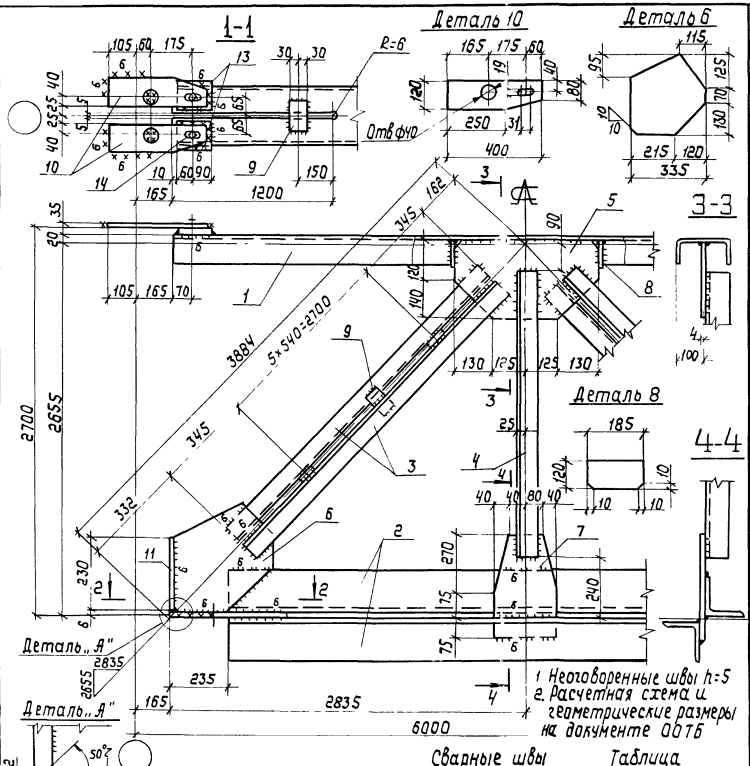

Марка связи	Поз	Наименование	Кол	Масса ед кг	Масса всех, кг	Примечание
		Детали				
		Швеллеры гнутые ГОСТ 8278-83 Ст3пс4 ГОСТ 14637-79				
	1	200×80×5 ℓ=5670	1	76,4	76,4	
		Уголки ГОСТ 8509-86 Ст3пс6-1 ТУ 14-1-3023-80				
	2	125×8 ℓ=5200	2	80,4	160,8	
	3	75×6 ℓ=3390	4	23,4	93,6	
	4	90×6 ℓ=2370	1	19,7	19,7	
		Лист ГОСТ 19903-74 Ст3кп2 ГОСТ 14637-79				
	5	8×260 ℓ=310	1	5,1	5,1	
	6	8×325 ℓ=335	2	6,8	13,6	
СВ 145	7	8×200 ℓ=420	1	5,3	5,3	
	8	8×80 ℓ=185	2	0,9	1,8	
	9	8×60 ℓ=110	14	0,4	5,6	
		Лист ГОСТ 19903-74 Ст3пс6-1 ТУ 14-1-3023-80				
	10	10×120 ℓ=400	4	3,8	15,2	
	11	10×230 ℓ=220	2	4,0	8,0	
	12	12×220 ℓ=385	2	8,0	16,0	
		Лист ГОСТ 19903-74 Ст3сп5 ГОСТ 14637-79				
	13	25×140 ℓ=150	4	4,1	16,4	
		Стандартные изделия				
	14	Болт М16-8g×90.5.8 ГОСТ 7798-70	8		1,41	
	15	Гайка М16-7Н.5 ГОСТ 5915-70	8		0,26	
	16	Шайба 16.65Г ГОСТ 6402-70	8		0,09	

Сварные швы Таблица

Тип и тощ. шва	Длина, м	Тип электрода	Примечание
⌐5	1,5	Э42	Заводской
⌐6	7,8	Э42	Заводской
⌐6	3,2	Э42	Монтажный
⌐8	4,7	Э42	Монтажный
∨8	0,5	Э42	Заводской

Нач.отд	Крыжова		
Н.контр.	Шейнич		
Гл.констр	Шейнич		
Гл.инж.пр	Санковский		
Разраб	Лучко		
Проверил	Поляковский		
Исполнил	Беляева		

1463 1-1712-12

СВязь СВ 145

Стадия	Масса	Масштаб
Р	441,9	—
Лист	Листов 1	

Укрниипроектстальконструкция

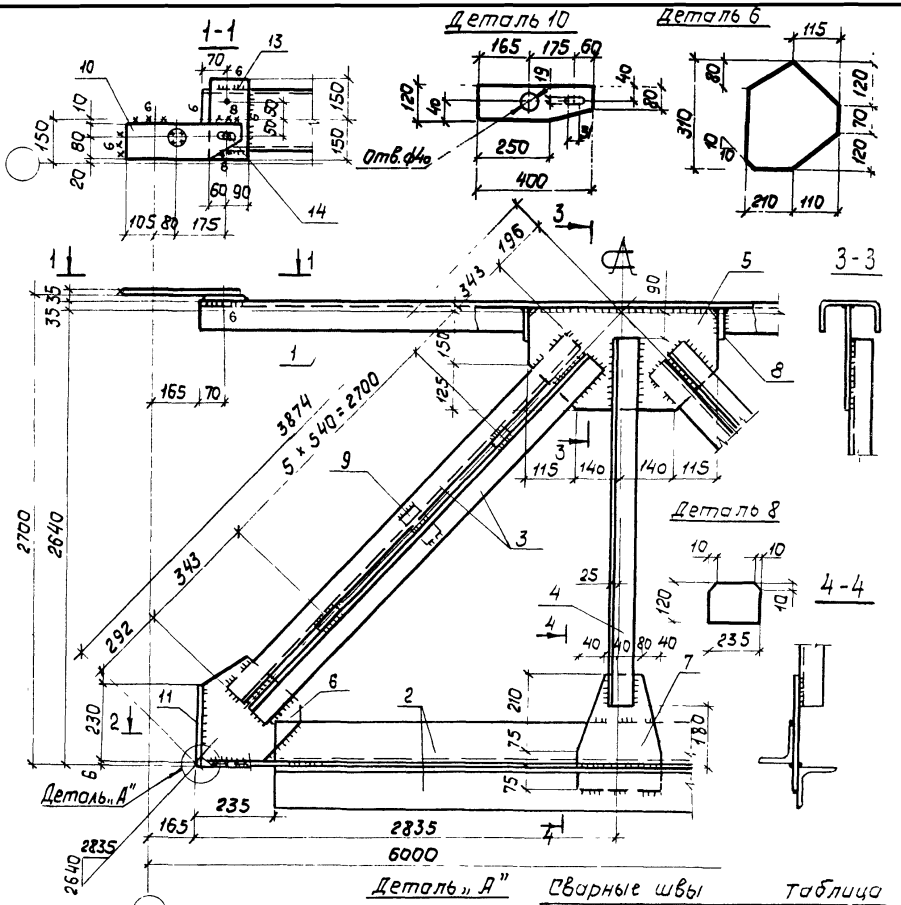

1. Неоговоренные сварные швы h=5

2. Расчетная схема и геометрические размеры на документе ООТВ1.

Сварные швы — Таблица

Тип и толщ. шва	Длина шва, м	Тип электрода	Примечание
⊏5	24,2	Э42	заводской
⊏6	1,9	Э42	заводской
⊻8	0,5	Э42	заводской
⊏8	1,6	Э42	монтажный

Марка связи	Поз	Наименование	Кол.	Масса ед, кг	Масса всех, кг	Примеч.
		Детали				
		Швеллер 24нутый ГОСТ 8278-83 Ст. 3пс4 ГОСТ 14637-79				
	1	250 × 125 × 6 ℓ = 5690	1	128,0	128,0	
		Уголки ГОСТ 8509-86 Ст3 пс 6-1 ТУ14-1-3023-80				
	2	125 × 8 ℓ = 5200	2	80,4	160,8	
	3	70 × 5 ℓ = 3386	4	18,2	72,8	
	4	90 × 6 ℓ = 2370	1	19,7	19,7	
		Лист ГОСТ 19903-74 Ст3кп2 ГОСТ 14637-79				
	5	10 × 275 ℓ = 510	1	11,0	11,0	
	6	10 × 310 ℓ = 320	2	7,8	15,6	
	7	10 × 200 ℓ = 360	1	5,7	5,7	
	8	10 × 120 ℓ = 235	2	2,2	4,4	
СВ 146	9	10 × 60 ℓ = 110	12	0,5	6,0	
	10	10 × 120 ℓ = 400	2	3,8	7,6	
	11	10 × 220 ℓ = 230	2	4,0	8,0	
	12	12 × 220 ℓ = 385	2	8,0	16,0	
		Лист ГОСТ 19903-74 Ст3сп5 ГОСТ 14637-79				
	13	25 × 150 ℓ = 300	2	8,8	17,6	
		Стандартные изделия				
	14	Болт М16-8g × 90.58 ГОСТ 7798-70	6		1,1	
	15	Гайка М16-7Н.5 ГОСТ 5915-70	6		0,2	
	16	Шайба 16.65Г ГОСТ 6402-70	6		0,07	

Нач. отд.	Крыжба	
Н. контр.	Шейнич	
Гл. констр.	Шейнич	
Гл. инж. пр.	Санковский	
Разраб.	Лучко	
Проверил	Поляковский	
Исполнил	Беляева	

1463 1-17.12-13

Связь СВ 146

Стадия	Масса	Масштаб
Р	477,9	—
Лист	Листов 1	

Укрниипроектстальконструкция

Подпись и дата | Взам. инв. №

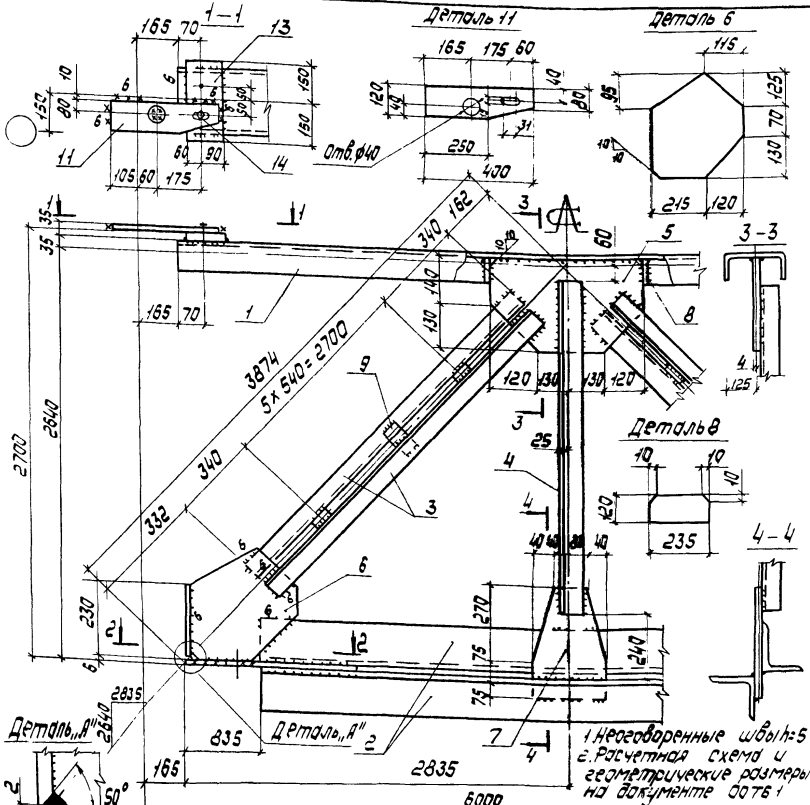

Сварные швы Таблица

Тип и толщ. шва	Длина, м	Тип электрода	Примечание
⌐5	1,5	Э42	заводской
⌐6	7,6	Э42	заводской
⌐6	1,9	Э42	монтажный
⌐8	0,5	Э42	заводской
⌐8	1,3	Э42	монтажный

Марка связи	Поз.	Наименование	Кол.	Масса ед., кг	Масса всех, кг	Примечание
		Детали				
		Швеллеры гнутые ГОСТ 8278-83 Ст3 ГОСТ 14637-79				
	1	250 х 125 х 6 ℓ = 5670	1	128,0	128,0	
		Уголки ГОСТ 8509-86 Ст3пс6-1 ТУ14-1-3023-80				
	2	125 х 8 ℓ = 5200	2	80,4	160,8	
	3	75 х 6 ℓ = 3380	4	23,3	93,2	
	4	90 х 6 ℓ = 2340	1	19,5	19,5	
		Лист ГОСТ 19903-74 Ст3 кп2 ГОСТ 14637-79				
	5	8 х 270 ℓ = 500	1	8,5	8,5	
	6	8 х 325 ℓ = 335	2	6,8	13,6	
	7	8 х 200 ℓ = 420	1	5,3	5,3	
	8	8 х 120 ℓ = 235	2	1,8	3,6	
СВ 147	9	8 х 60 ℓ = 110	12	0,4	4,8	
		Лист ГОСТ 19903-74 Ст3пс6-1 ТУ14-1-3023-80				
	10	10 х 230 ℓ = 220	2	4,0	8,0	
	11	10 х 120 ℓ = 400	2	3,8	7,6	
	12	12 х 220 ℓ = 455	2	9,4	18,8	
		Лист ГОСТ 19903-74 Ст3сп5 ГОСТ 14637-79				
	13	25 х 150 ℓ = 300	2	8,8	17,6	
		Стандартные изделия				
	14	Болт М16-8g х 90.5.8 ГОСТ 7798-70	6		1,1	
	15	Гайка М16-7Н.5 ГОСТ 5915-70	6		0,2	
	15	Шайба 16 65Г ГОСТ 6402-70	6		0,07	

Нач. отд.	Крыжова	
Н. контр.	Шейнич	
Гл. констр.	Шейнич	
Гл. инж. пр.	Сомковский	
Разраб.	Лучко	
Проверил	Полякова	
Исполнил	Беляева	

1.463.1-17.12-14

Связь СВ 147

Стадия	Масса	Масштаб
Р	494,2	
Лист	Листов 1	

Укрпилипроектсталь конструкция

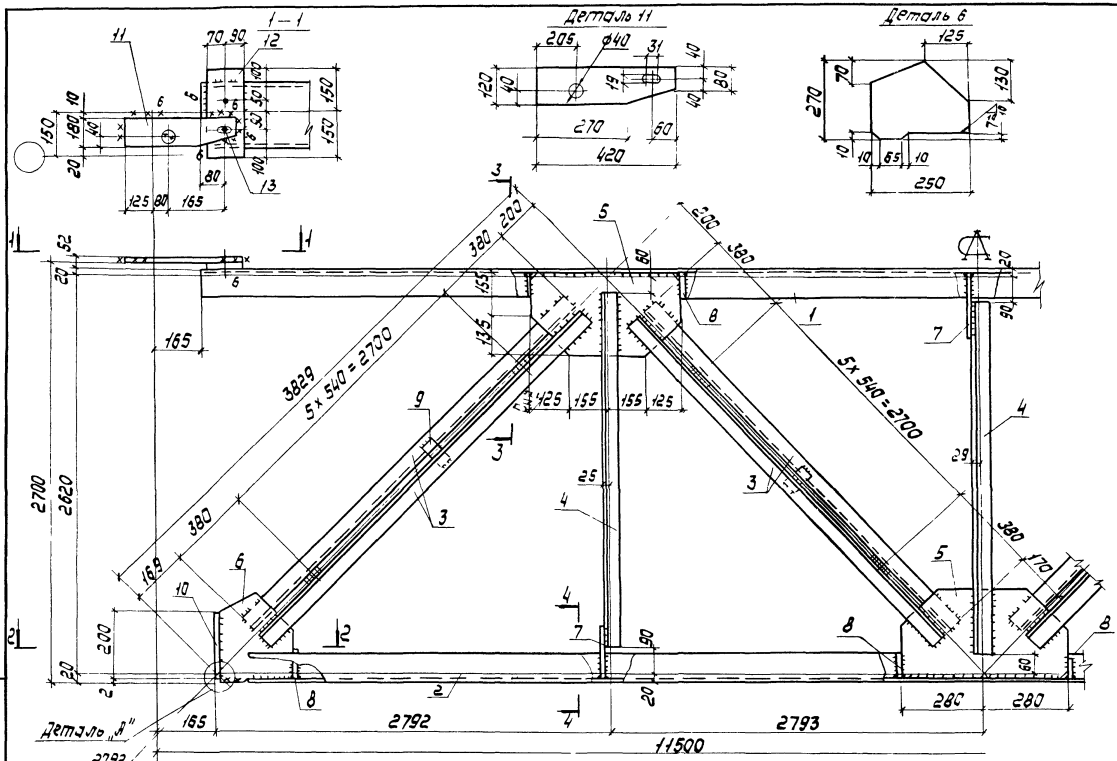

Сварные швы — Таблица

Тип и толщ. шва	Длина шва, м	Тип электр.	Примечание
◺5	27,2	Э42	Заводской
◺6	2,8	Э42	Заводской
◺6	2,4	Э42	Монтажный
◺8	0,5	Э42	Монтажный

1. Расчетная схема и геометрические размеры даны на докум. ОО Т62
2. Неоговоренные сварные швы h=5мм.

Нач.отд.	Крыжова	
Н.контр.	Шейнич	
Гл.констр.	Шейнич	
Гл.инж.пр.	Санковский	
Разраб.	Лучко	
Проверил	Беляева	
Исполнил	Шкробот	

1.463.1-17.12-15

Связь СВ 126

Стадия	Масса	Масштаб
Р	523,6	—

Лист 1 | Листов 2

Укрниипроектсталь-конструкция

Инв. № подл. | Подп. и дата | Взам. инв.

Деталь 11

Деталь 6

Сварные швы — Таблица

Тип шва	Длина шва, м	Тип электр.	Примечание
▽5	31,5	Э42	Заводской
▽6	3,6	Э42	Заводской
▽6	4,0	Э42	Монтажный
▽8	0,5	Э42	Монтажный

3 – 3

Деталь „А"

4 – 4

2 – 2

Деталь „А"

1. Расчетная схема и геометрические размеры даны на документе ООТ62
2. Неоговоренные сварные швы h=5 мм

Нач. отд	Крыжба		
Н. констр.	Шрейнич		
Гл. констр.	Шрейнич		
Гл. инж. пр.	Сапковский		
Разраб.	Лучко		
Проверил	Белявец		
Исполнил	Шкробот		

1.463.1-17.12-16

Связь СВ 127

Стадия	Масса	Масштаб
Р	843,9	—
Лист 1	Листов 2	

Укрниипроектстальконструкция

Марка связи	Поз.	Наименование		Кол	Масса ед., кг	Масса всех, кг	Примечание
СВ127		**Детали**					
		Швеллеры гнутые ГОСТ 8278-83 Вст3пс4 ГОСТ 14637-79					
	1	250×125×6	ℓ=11170	1	251,8	251,8	
	2	250×125×6	ℓ=10980	1	247,1	247,1	
		Уголки ГОСТ 8509-86 Вст3пс6-1 ТУ14-1-3023-80					
	3	70×5	ℓ=3400	8	18,3	146,4	
	4	90×6	ℓ=2400	3	20,0	60,0	
		Лист ГОСТ 19903-74 Вст3кп2 ГОСТ 14637-79					
	5	8×300	ℓ=560	3	10,6	31,8	
	6	8×280	ℓ=310	2	5,5	11,0	
	7	8×220	ℓ=235	3	3,2	9,6	
	8	8×120	ℓ=235	8	1,8	14,4	
	9	8×60	ℓ=110	26	0,4	10,4	
		Лист ГОСТ 19903-74 Вст3пс6-1 ТУ14-1-3023-80					
	10	10×220	ℓ=240	2	4,1	8,2	
	11	12×120	ℓ=420	4	4,7	18,8	
		Лист ГОСТ 19903-74 09Г2С-12 ГОСТ 19282-73					
	12	40×130	ℓ=160	4	6,5	26,0	
		Стандартные изделия					
	13	Болт М16-8g×100.5.8 ГОСТ 7798-70		8		1,54	
	14	Гайка М16-7Н.5 ГОСТ 5915-70		8		0,27	
	15	Шайба 16.65Г ГОСТ 6402-70		8		0,09	

Инв.№ подл. | Подпись и дата | Взам.инв.№

Нач.отд	Крыжова	
Н.контр	Шейнич	
Гл.констр	Шейнич	
Гл.инж.пр	Санковский	
Рук.груп.	Лучко	
Проверил	Беляева	
Исполнил	Шкробот	

1.463.1-17.12-16

Связь СВ127

Стадия	Лист	Листов
Р	2	

Укрниипроектстальконструкция

Марка связи	Поз.	Наименование		Кол.	Масса ед., кг	Масса всех, кг	Примечание
СВ126		**Детали**					
		Швеллеры гнутые ГОСТ 8278-83 Вст3пс4 ГОСТ 14637-79					
	1	200×80×5	ℓ=11170	1	150,2	150,2	
	2	200×80×5	ℓ=10980	1	147,2	147,2	
		Уголки ГОСТ 8509-86 Вст3пс6-1 ТУ14-1-3023-80					
	3	70×5	ℓ=3460	8	18,6	148,8	
	4	90×6	ℓ=2470	3	20,6	61,8	
		Лист ГОСТ 19903-74 Вст3кп2 ГОСТ 14637-79					
	5	8×290	ℓ=560	3	10,2	30,6	
	6	8×250	ℓ=270	2	4,2	8,4	
	7	8×185	ℓ=200	3	2,3	6,9	
	8	8×80	ℓ=185	8	0,9	7,2	
	9	8×60	ℓ=110	24	0,4	9,6	
		Лист ГОСТ 19903-74 Вст3пс6-1 ТУ14-1-3023-80					
	10	10×200	ℓ=220	2	3,5	7,0	
	11	12×120	ℓ=420	2	4,7	9,4	
		Лист ГОСТ 19903-74 09Г2С-12 ГОСТ 19282-73					
	12	40×160	ℓ=300	2	15,1	30,2	
		Стандартные изделия					
	13	Болт М16-8g×100.5.8 ГОСТ 7798-70		6		1,16	
	14	Гайка М16-7Н.5 ГОСТ 5915-70		6		0,20	
	15	Шайба 16.65Г ГОСТ 6402-70		6		0,07	

Инв.№ подл. | Подпись и дата | Взам.инв.№

Нач.отд	Крыжова	
Н.контр	Шейнич	
Гл.констр	Шейнич	
Гл.инж.пр	Санковский	
Рук.груп.	Лучко	
Проверил	Беляева	
Исполнил	Шкробот	

1.463.1-17.12-15

Связь СВ126

Стадия	Лист	Листов
Р	2	

Укрниипроектстальконструкция

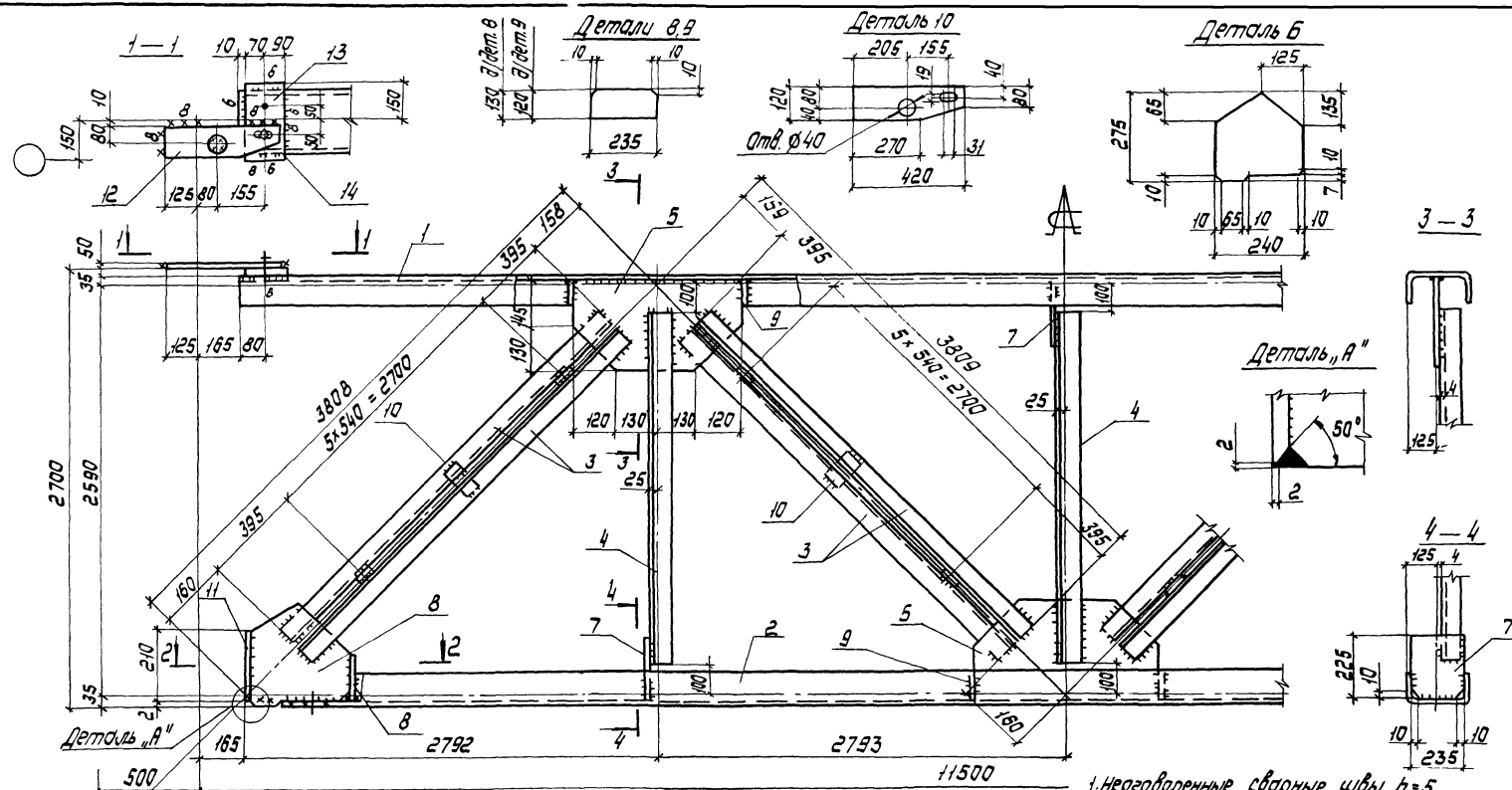

Сварные швы Таблица

Тип и тащ. шва	Длина шва, м	Тип электрода	Примечание
△5	30,9	Э42	Заводской
△6	17	Э42	Заводской
∨8	0,5	Э42	Монтажный
△8	1,9	Э42	Монтажный
△6	1,3	Э42	Монтажный

Нач. отд.	Крыжева	
Н. контр.	Шейнич	
Гл. констр.	Шейнич	
Гл. инж. пр.	Санковский	
Разраб.	Лучко	
Проверил	Полякевский	
Исполнил	Беллева	

1.463.1-17.12-17

Связь СВ 136

Стадия	Масса	Масштаб
Р	830,1	—
Лист 1	Листов 2	

Укрниипроектсталь-конструкция

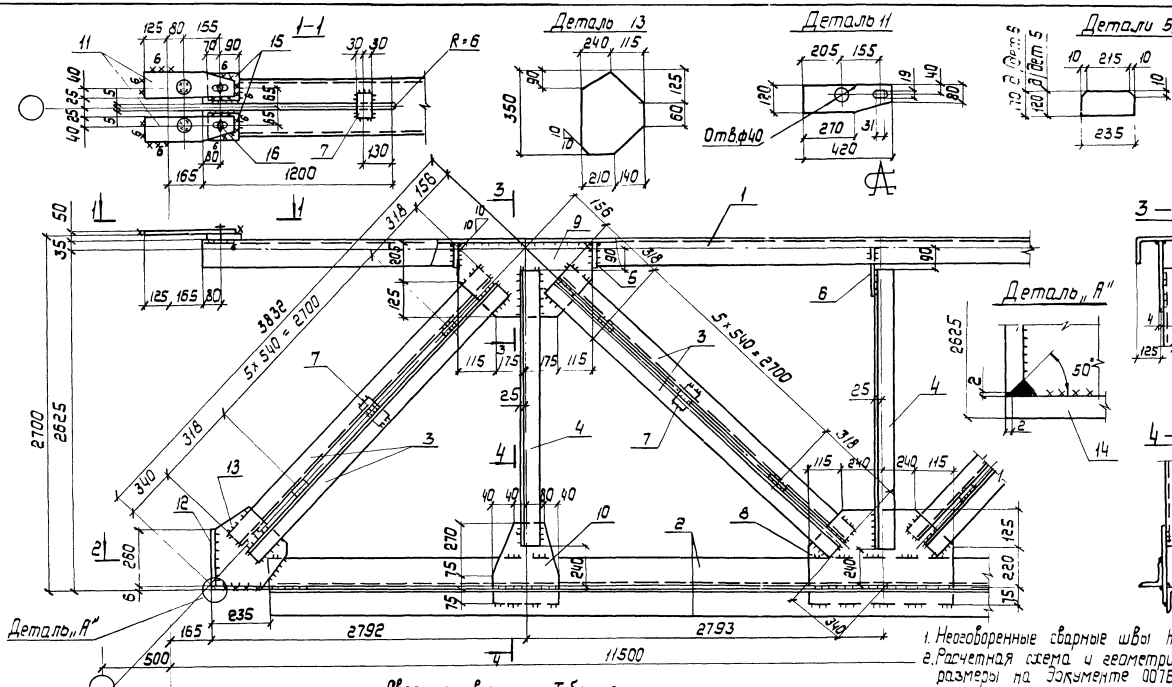

Сварные швы Таблица

Тип, толщ. шва	Длина шва, м	Тип электрода	Примечание
◺5	51,6	Э42	Заводской
◺6	2,1	Э42	Заводской
◺8	0,5	Э42	Монтажный
◺6	4,2	Э42	Монтажный

Нач.отд.	Крыжда	
Н.контр.	Шейнич	
Гл.констр.	Шейнич	
Гл.инж.пр.	Самковский	
Разраб.	Чучко	
Проверил	Малаховский	
Исполнил	Беляева	

1.463.1-17.12-18

Связь СВ 137

Стадия	Масса	Масштаб
Р	1289,3	—

Лист 1 Листов 2

Укрниипроектстальконструкция

Инв.№ подл. | Подпись и дата | Взам.инв.№

Марка связи	Поз.	Наименование	Кол.	Масса ед., кг	Масса всех, кг	Примечание
		Детали				
		Швеллеры гнутые ГОСТ 8278-83 Вст3пс4 ГОСТ 14637-79				
СВ137	1	250×125×6 ℓ=11170	1	251,3	251,3	
		Уголки ГОСТ 8509-86 Вст3пс6-1 ТУ14-1-3023-80				
	2	180×180×11 ℓ=10700	2	326,0	652,0	
	3	70×70×5 ℓ=3336	8	17,9	143,2	
	4	90×90×6 ℓ=2295	3	19,1	57,3	
		Лист ГОСТ 19903-74 Вст3кп2 ГОСТ 14637-79				
	5	8×120 ℓ=235	4	1,8	7,2	
	6	8×220 ℓ=235	1	3,2	3,2	
	7	8×60 ℓ=110	26	0,4	10,4	
		Лист ГОСТ 19903-74 Вст3пс6-1 ТУ14-1-3023-80				
	8	10×420 ℓ=710	1	23,4	23,4	
	9	10×330 ℓ=580	2	15,0	30,0	
	10	10×200 ℓ=420	2	6,6	13,2	
	11	10×120 ℓ=420	4	4,0	16,0	
	12	10×220 ℓ=260	2	4,5	9,0	
	13	10×350 ℓ=350	2	9,6	19,2	
	14	10×220 ℓ=375	2	6,5	13,0	
		Лист ГОСТ 19903-74 09Г2С-12 ГОСТ 19281-73				
	15	40×140 ℓ=160	4	7,0	28,0	
		Стандартные изделия				
	16	Болт М16-8g×100.5.8 ГОСТ 7798-70	8		1,54	
	17	Гайка М16-7Н.5 ГОСТ 5915-70	8		0,26	
	18	Шайба 16.65Г ГОСТ 6402-70	8		0,09	

Нач.отд.	Крыжба		1.463.1-17.12-18
Н.контр.	Шейнич		
Гл.констр.	Шейнич		Связь СВ137
Гл.инж.пр.	Санковский		Стадия Р; Лист 2; Листов
Рук.груп.	Лучко		Укрниипроектстальконструкция
Проверил	Поляковский		
Исполнил	Беляева		

Взам.инв.№ | Подпись и дата | Инв.№ подл.

Марка связи	Поз.	Наименование	Кол	Масса ед., кг	Масса всех, кг	Примечание
		Детали				
		Швеллеры гнутые ГОСТ 8278-83 Вст3пс4 ГОСТ 14637-79				
СВ136	1	250×125×6 ℓ=11170	1	251,3	251,3	
	2	250×125×6 ℓ=10980	1	247,0	247,0	
		Уголки ГОСТ 8509-86 Вст3пс6-1 ТУ14-1-3023-80				
	3	70×70×5 ℓ=3490	8	18,8	150,4	
	4	90×90×6 ℓ=2390	3	19,9	59,7	
		Лист ГОСТ 19903-74 Вст3кп2 ГОСТ 14637-79				
	5	8×275 ℓ=500	3	8,6	25,8	
	6	8×275 ℓ=240	2	4,1	8,2	
	7	8×225 ℓ=235	3	3,3	9,9	
	8	8×130 ℓ=235	2	1,9	3,8	
	9	8×120 ℓ=235	6	1,8	10,8	
	10	8×60 ℓ=110	24	0,4	9,6	
		Лист ГОСТ 19903-74 Вст3пс6-1 ТУ14-1-3023-80				
	11	10×210 ℓ=220	2	3,6	7,2	
	12	10×120 ℓ=420	2	4,0	8,0	
		Лист ГОСТ 19903-74 09Г2С-12 ГОСТ 19281-73				
	13	40×160 ℓ=300	2	15,1	30,2	
		Стандартные изделия				
	13	Болт М16-8g×100.5.8 ГОСТ 7798-70	6		1,16	
	14	Гайка М16-7Н.5 ГОСТ 5915-70	6		0,20	
	15	Шайба 16.65Г ГОСТ 6402-70	6		0,07	

Нач.отд.	Крыжба		1.463.1-17.12-17
Н.контр.	Шейнич		
Гл.констр.	Шейнич		Связь СВ136
Гл.инж.пр.	Санковский		Стадия Р; Лист 2; Листов
Рук.груп.	Лучко		Укрниипроектстальконструкция
Проверил	Поляковский		
Исполнил	Беляева		

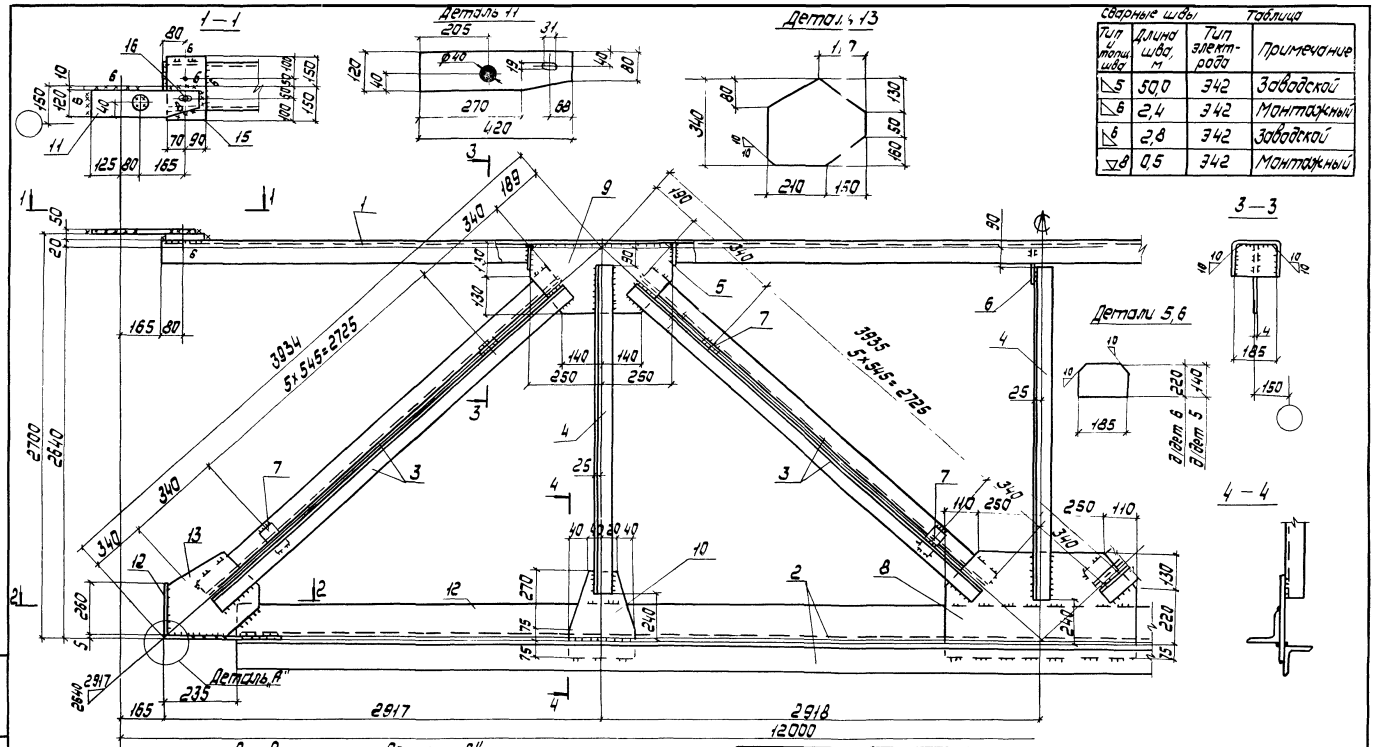

Сварные швы

Таблица

Тип и толщ. шва	Длина шва, м	Тип электрода	Примечание
◺5	50,0	Э42	Заводской
◺6	2,4	Э42	Монтажный
◺6	2,8	Э42	Заводской
▽8	0,5	Э42	Монтажный

1. Расчетная схема и геометрические размеры даны на документе 00.ТБ2.
2. Неоговоренные сварные швы $h=5$ мм.

Нач.отд.	Крыжва		
Н.контр.	Цейтлин		
Гл.констр.	Цейтлин		
Гл.инж.пр.	Санковский		
Разраб.	Лучко		
Проверил	Беляева		
Исполнил	Цукрабат		

1.463.1 - 17.12-19

Связь С8138

Стадия	Масса	Масштаб
Р	1217,7	—
Лист 1	Листов 2	

Укрнипроектстальконструкция

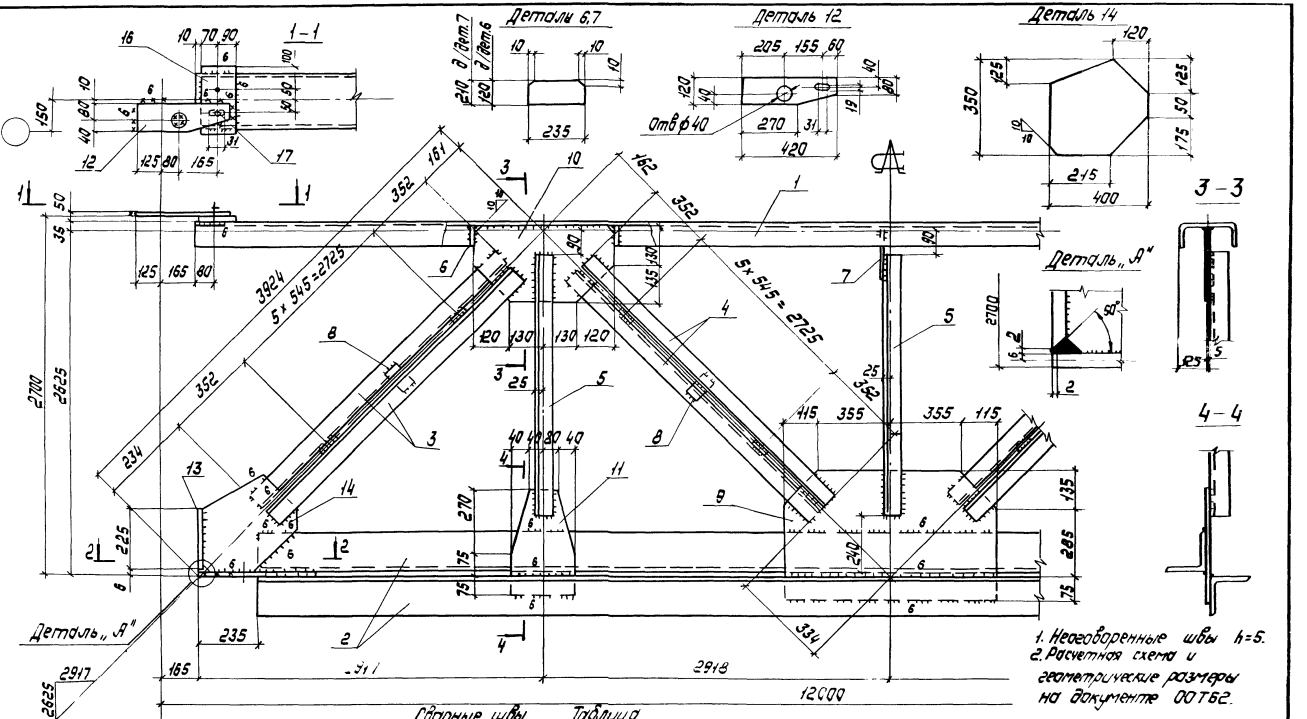

Сварные швы Таблица

Тип и толщ. шва	Длина шва, м	Тип электрода	Примечание
⊏ 6	16,3	Э42	заводской
⊏ 8	11,5	Э42	заводской
⊏ 6	1,6	Э42	монтажный
∨ 8	0,5	Э42	заводской
⊏ 8	2,2	Э42	монтажный

Нач.отд	Крыжева	
Н.контр	Шейнич	
Гл.констр	Шейнич	
Гл.инж.пр	Самковский	
Разраб.	Лучка	
Проверил	Поляковский	
Исполнил	Белаева	

1.463.1-1712-20

Связь СВ 139

Стадия	Масса	Масштаб
Р	1344,5	—
Лист 1	Листов 2	

Укрпромпроектстальконструкция

Марка связи	Поз	Наименование	Кол	Масса ед., кг	Масса, всех, кг	Примечание
		Детали				
		Швеллеры гнутые ГОСТ 8278-83 Вст3 пс4 ГОСТ 14637-79				
	1	250×125×6 ℓ=11670	1	262,6	262,6	
		Уголки ГОСТ 8509-86 Вст3 пс6-1 ТУ 14-1-3023-80				
	2	180×180×11 ℓ=11200	2	341,3	682,6	
	3	70×5 ℓ=3530	4	19,0	76,0	
	4	70×5 ℓ=3430	4	18,4	73,6	
	5	90×90×6 ℓ=2300	3	19,2	57,6	
		Лист ГОСТ 19903-74 Вст3 кп2 ГОСТ 14637-79				
	6	8×120 ℓ=235	4	1,8	7,2	
	7	8×210 ℓ=235	1	3,1	3,1	
	8	8×60 ℓ=110	24	0,4	9,6	
СВ 139		Лист ГОСТ 19903-74 Вст3 пс6-1 ТУ 14-1-3023-80				
	9	10×495 ℓ=940	1	36,5	36,5	
	10	10×265 ℓ=500	2	10,4	20,8	
	11	10×200 ℓ=420	2	6,6	13,2	
	12	10×120 ℓ=420	2	4,0	8,0	
	13	10×220 ℓ=225	2	3,9	1,8	
	14	12×350 ℓ=400	2	13,2	26,4	
	15	12×220 ℓ=385	2	8,0	16,0	
		Лист ГОСТ 19903-74 09Г2С-12 ГОСТ 19282-73			-	
	16	40×160 ℓ=300	2	15,1	30,2	
		Стандартные изделия				
	17	Болт М16-8g×100.5.8 ГОСТ 7798-70	8		1,54	
	18	Гайка М16-7Н.5 ГОСТ 5915-70	8		0,26	
	19	Шайба 16.65Г ГОСТ 6402-70	8		0,09	

Инв.№ подл. | Подпись и дата | Взам. инв.№

Нач.отд.	Крыжба	
Н. контр.	Шейнич	
Гл. констр.	Шейнич	
Гл. инж. пр.	Санковский	
Разраб.	Лучко	
Проверил	Санковский	
Исполнил	Беляева	

1.463.1-17.12-20

Связь СВ 139

Стадия	Лист	Листов
Р	2	

Укрниипроектстальконструкция

Марка связи	Поз	Наименование	Кол.	Масса ед, кг	Масса всех, кг	Примечание
		Детали				
		Швеллеры гнутые ГОСТ 8278-83 Вст3 пс4 ГОСТ 14637-79				
	1	200×80×5 ℓ=11670	1	156,6	156,6	
		Уголки ГОСТ 8509-86 Вст3 пс6-1 ТУ 14-1-3023-80				
	2	180×11 ℓ=11200	2	341,3	682,6	
	3	70×5 ℓ=3405	8	18,3	146,4	
	4	90×6 ℓ=2310	3	19,2	57,6	
		Лист ГОСТ 19903-74 Вст3 кп2 ГОСТ 14637-79				
	5	8×110 ℓ=185	4	1,3	5,2	
	6	8×185 ℓ=220	1	2,6	2,6	
	7	8×60 ℓ=110	24	0,4	9,6	
		Лист ГОСТ 19903-74 Вст3 пс6-1 ТУ 14-1-3023-80				
СВ 138	8	10×425 ℓ=720	1	24,0	24,0	
	9	10×260 ℓ=500	2	10,2	20,4	
	10	10×200 ℓ=420	2	6,6	13,2	
	11	10×120 ℓ=420	4	4,0	16,0	
	12	10×220 ℓ=260	2	4,5	9,0	
	13	10×360 ℓ=340	2	9,6	19,2	
	14	10×220 ℓ=375	2	6,5	13,0	
		Лист ГОСТ 19903-74 09Г2С-12 ГОСТ 19282-73				
	15	40×160 ℓ=300	2	15,1	30,2	
		Стандартные изделия				
	16	Болт М16-8g×100.5.8 ГОСТ 7798-70	6		1,16	
	17	Гайка М16-7Н.5 ГОСТ 5915-70	6		0,20	
	18	Шайба 16 65Г ГОСТ 6402-70	6		0,07	

Инв.№ подл. | Подпись и дата | Взам. инв.№

Нач. отд.	Крыжба	
Н. контр.	Шейнич	
Гл. констр.	Шейнич	
Гл. инж. пр.	Санковский	
Разраб.	Лучко	
Проверил	Беляева	
Исполнил	Шкробат	

1.463.1-17.12-19

Связь СВ 138

Стадия	Лист	Листов
Р	2	

Укрниипроектстальконструкция

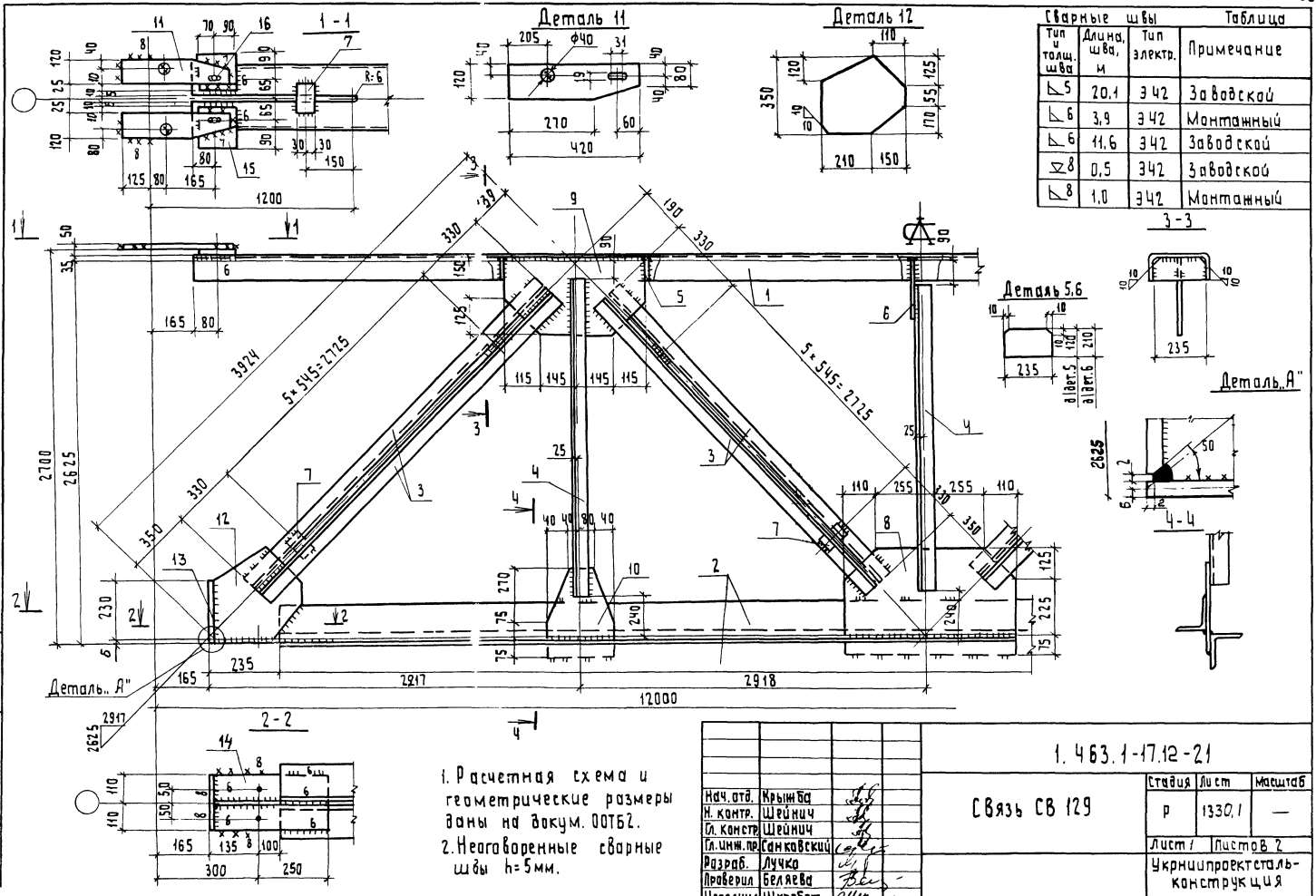

Сварные швы

Тип и толщ. шва	Длина шва, м	Тип электр.	Примечание
▽5	20.1	Э42	Заводской
▽6	3.9	Э42	Монтажный
▽6	11.6	Э42	Заводской
▽8	0.5	Э42	Заводской
▽8	1.0	Э42	Монтажный

Таблица

1. Расчетная схема и геометрические размеры даны на докум. 007Б2.
2. Неоговоренные сварные швы h=5мм.

Нач. отд.	Крышба	
Н. контр.	Шейнич	
Гл. констр.	Шейнич	
Гл. инж. пр.	Санкавский	
Разраб.	Лучко	
Проверил	Беляева	
Исполнил	Шкробат	

1.463.1-17.12-21

Связь СВ 129

Стадия	Лист	Масштаб
Р	1330.1	—
Лист 1	Листов 2	

Укрниипроектстальконструкция

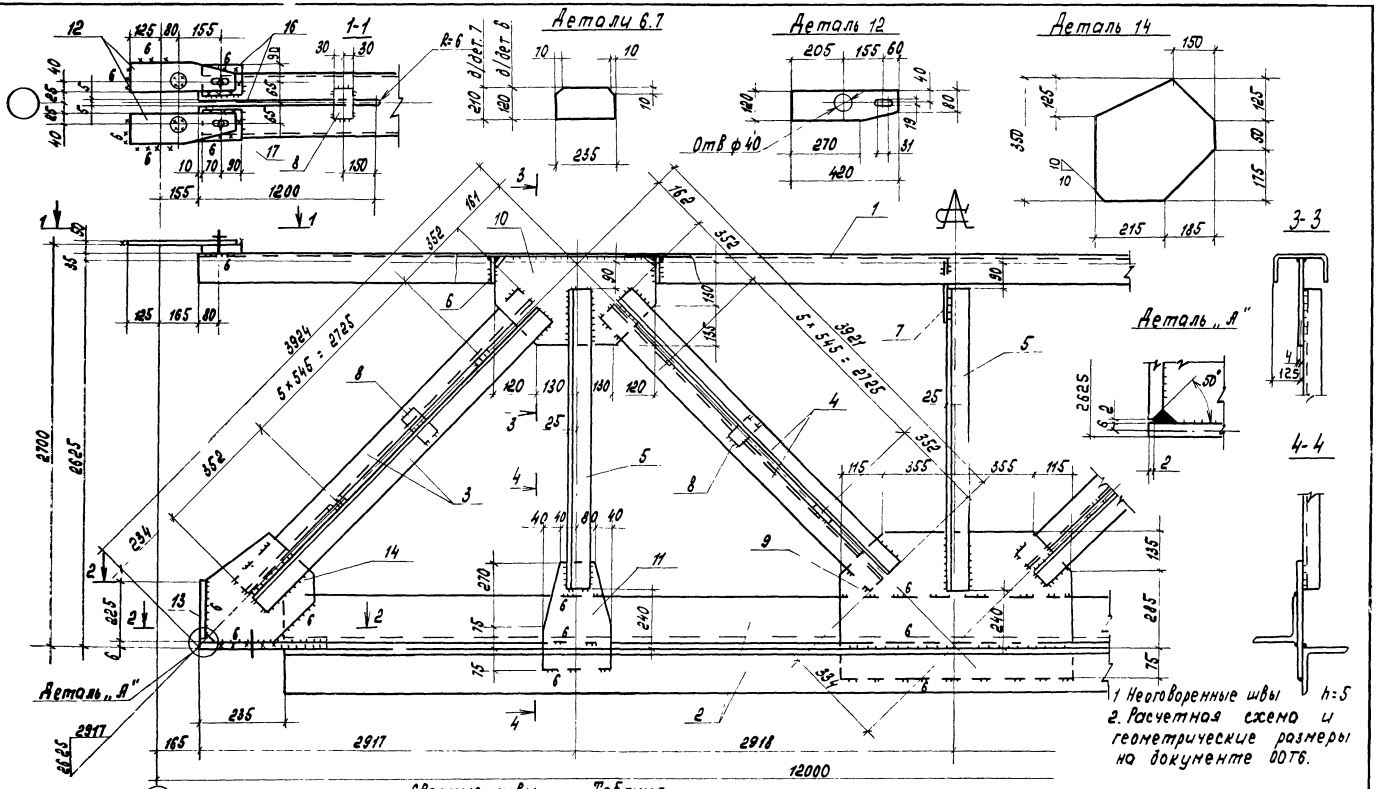

Сварные швы Таблица

Тип и толщ. шва	Длина шва, м	Тип электрод.	Примечание
◺5	16.3	Э42	заводской
◺6	12.0	Э42	заводской
◺6	3.2	Э42	монтажный
▽1	0.5	Э42	заводской
◺8	2.2	Э42	монтажный

Нач. отд	Крытба	
Н. контр	Шейнич	
Гл. контр	Шейнич	
Гл. инж. пр	Сониковский	
Разраб	Лучко	
Проверил	Поляковский	
Исполнил	Беляева	

1.463.1-17.12-22

СВязь СВ 140

Стадия	Масса	Масштаб
Р	1350.9	—
Лист 1	Листов 2	

Укрниипроектстальконструкция

Инв. № подл. | Подпись и дата | Взам. инв. №

Марка связи	поз.	Наименование	Кол.	Масса ед. кг	Масса всех, кг	Примеч.
СВ 140		**Детали**				
		Швеллеры гнутые ГОСТ 8278-83 Ст3пс4 ГОСТ 14637-79				
	1	250 × 125 × 6 ℓ: 11670	1	262,6	262,6	
		Уголки ГОСТ 8509-86 Ст3пс6-1 ТУ14-1-3023-80				
	2	180 × 11 ℓ = 11200	2	341.3	682,6	
	3	70 × 5 ℓ = 3530	4	19,0	76,0	
	4	70 × 5 ℓ = 3430	4	18.4	73.6	
	5	90 × 90 × 6 ℓ= 2295	3	19,1	57,3	
		Лист ГОСТ 19903-74 Ст3кп2 ГОСТ 14637-79				
	6	8 × 120 ℓ = 235	4	1,8	7,2	
	7	8 × 210 ℓ = 235	1	3,1	3,1	
	8	8 × 60 ℓ = 110	26	0,4	10,4	
		Лист ГОСТ 19903-74 Ст3пс6-1 ГОСТ 14637-75				
	9	10 × 495 ℓ = 940	1	36,5	36,5	
	10	10 × 265 ℓ = 500	2	10.4	20,8	
	11	10 × 200 ℓ = 420	2	6,6	13,2	
	12	10 × 120 ℓ = 420	4	4,0	16,0	
	13	10 × 220 ℓ = 225	2	3,9	7,8	
	14	12 × 350 ℓ = 400	2	13,2	26,4	
	15	12 × 220 ℓ = 385	2	8,0	16,0	
		Лист ГОСТ 19903-74 09Г2С-12 ГОСТ 19281-73				
	16	40 × 140 ℓ= 160	4	7,0	28,0	
		Стандартные изделия				
	17	Болт М16-8g×100 5.8 ГОСТ 7798-70	8		1,54	
	18	Гайка М16-7Н5 ГОСТ 5915-70	8		0,26	
	19	Шайба 16 65Г ГОСТ 6402-70	8		0,09	

Нач. отд	Крытво		1.463.1-17.12-22
Н. контр	Шейнич		
Гл. констр	Шейнич		
Гл. инж. пр	Сонковский		
Разраб	Лучко		Связь СВ140
Проверил	Поляковский		Стадия: Р; Лист: 2; Листов:
Исполнил	Беляева		Укрниипроектстальконструкция

Марка связи	поз.	Наименование	Кол.	Масса ед., кг	Масса всех, кг	Примеч.
СВ 129		**Детали**				
		Швеллеры гнутые ГОСТ 8278-83 Ст3пс4 ГОСТ 14637-79				
	1	250 × 125 × 6 ℓ: 11670	1	262,6	262,6	
		Уголок ГОСТ 8509-86 Ст3пс6-1 ТУ14-1-3023-80				
	2	180 × 11 ℓ = 11200	2	341,3	682,6	
	3	70 × 5 ℓ: 3385	8	18,2	145,6	
	4	90 × 6 ℓ: 2300	3	19,2	57,6	
		Лист ГОСТ 19903-74 Ст3кп2 ГОСТ 14637-79				
	5	8 × 120 ℓ: 235	4	1,8	7,2	
	6	8 × 210 ℓ: 235	1	3.1	3,1	
	7	8 × 60 ℓ: 110	26	0,4	10,4	
		Лист ГОСТ 19903-74 Ст3пс6-1 ТУ14-1-3023-80				
	8	10 × 425 ℓ = 730	1	24,4	24,4	
	9	10 × 275 ℓ = 520	2	11,2	22,4	
	10	10 × 200 ℓ = 420	2	6,6	13,2	
	11	10 × 120 ℓ = 420	4	4,0	16,0	
	12	10 × 350 ℓ = 360	2	9,9	19,8	
	13	10 × 220 ℓ = 230	2	4,0	8,0	
	14	12 × 220 ℓ = 385	2	8,0	16,0	
		Лист ГОСТ 19903-74 09Г2С-12 ГОСТ 19281-73				
	15	40 × 140 ℓ: 160	4	7,0	28,0	
		Стандартные изделия				
	16	Болт М16-8g×100 58 ГОСТ 7798-70	8		1,54	
	17	Гайка М16-7Н.5 ГОСТ 5915-70	8		0,27	
	18	Шайба 16 65Г ГОСТ 6402-70	8		0,09	

Нач. отд.	Крытво		1.463.1-17.12-21
Н. контр	Шейнич		
Гл. констр	Шейнич		
Гл. инж. пр	Сонковский		
Разраб.	Лучко		Связь СВ 129
Проверил	Беляево		Стадия: Р; Лист: 2; Листов:
Исполнил	Шкробот		Укрниипроектстальконструкция

Инв. № подл. | Подпись и дата | Взам. инв. №

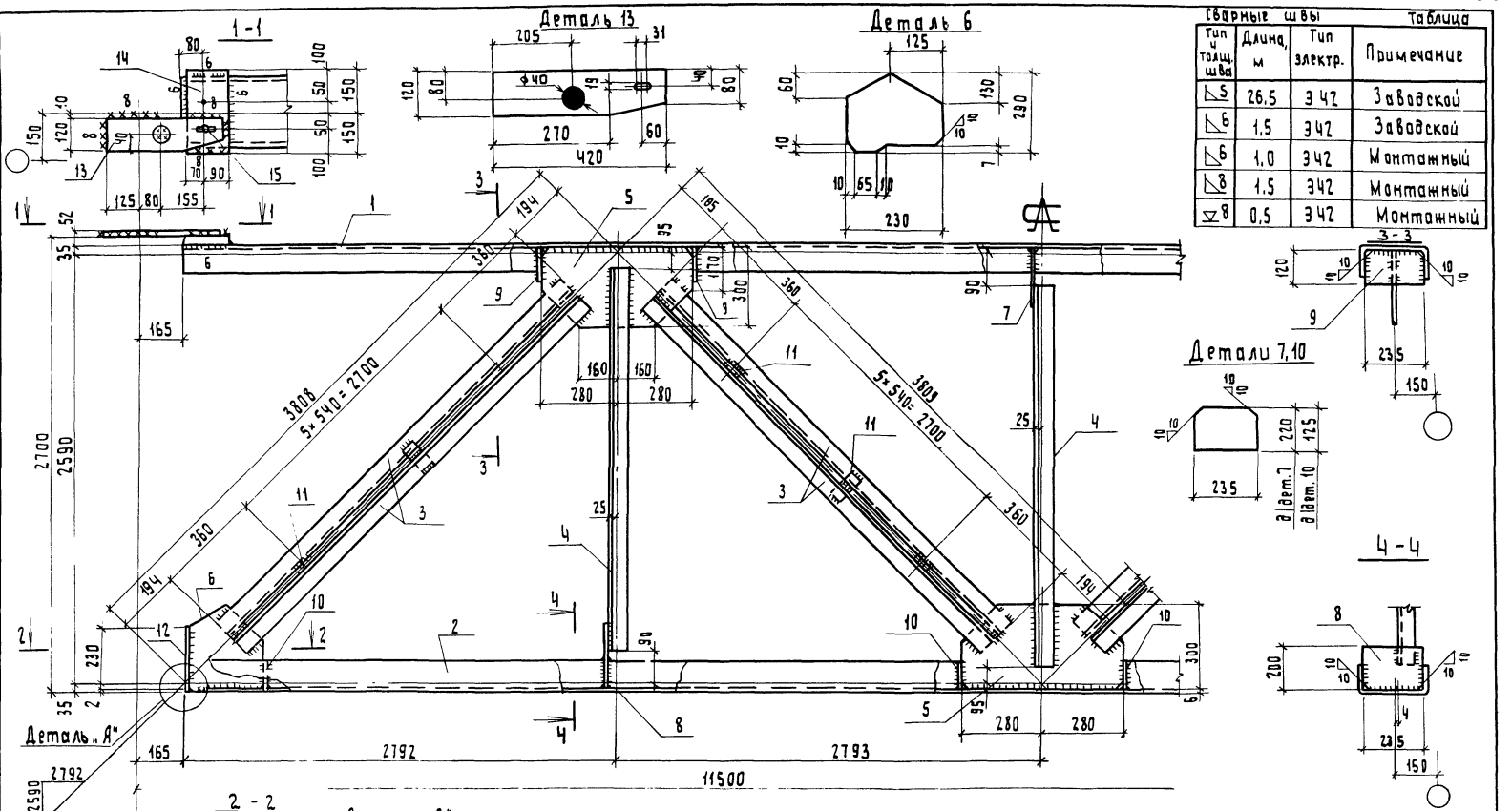

Сварные швы

Таблица

Тип и толщ. шва	Длина, м	Тип электр.	Примечание
▽6	26.5	Э42	Заводской
▽6	1.5	Э42	Заводской
▽6	1.0	Э42	Монтажный
▽8	1.5	Э42	Монтажный
▽8	0.5	Э42	Монтажный

Нач отд.	Крынба		
Н.контр.	Шейнич		
Гл.констр.	Шейнич		
Гл.инж.пр.	Самковский		
Разраб.	Лучко		
Проверил	Беляева		
Исполнил	Шкробот		

1.463.1-17.12-23

Связь СВ141

Стадия	Масса	Масштаб
Р	836,5	—
Лист 1	Листов 2	

Укрниипроектстальконструкция

Инв.№ подл. | Подпись и дата | Взам.инв.№

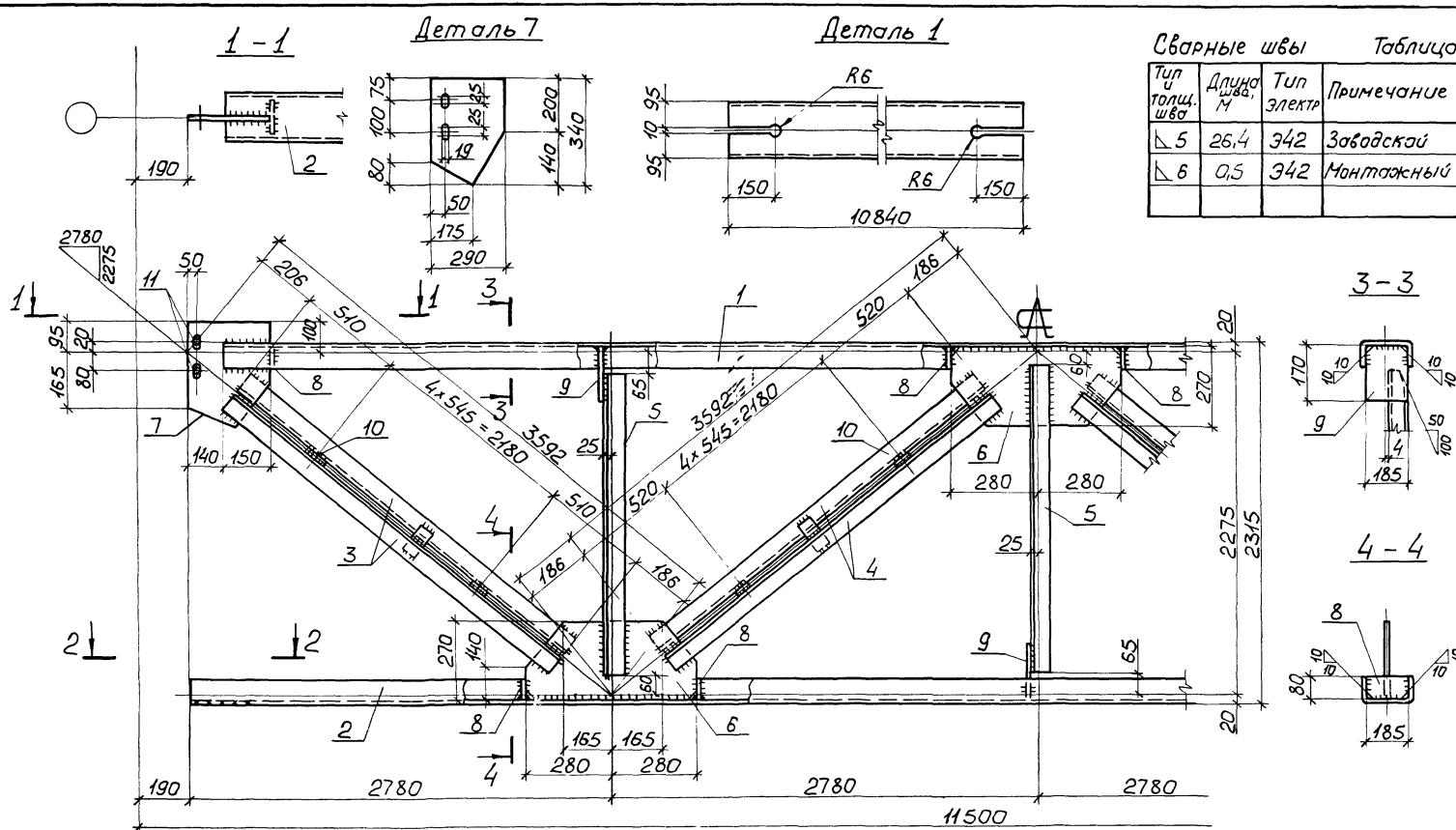

Сварные швы Таблица

Тип и толщ. шва	Длина шва, м	Тип электр	Примечание
◺ 5	26,4	Э42	Заводской
◺ 6	0,5	Э42	Монтажный

1. Расчетная схема и геометрические размеры на докум. ООТБ 2.
2. Неоговоренные сварные швы k=5мм.

Нач отд	Крыжбо	
Н.контр	Шейнич	
Гл констр	Шейнич	
Гл инж пр	Сонковский	
Разраб.	Лучко	
Проверил	Беляева	
Исполнил	Шкробот	

1.463.1-17.12-24

Связь СВ 149

Стадия	Масса	Масштаб
Р	554,0	—
Лист 1	Листов 2	

Укрниипроектсталь-конструкция

Инв.№ подл | Подпись и дата | Взам.инв.№

Марка связи	поз.	Наименование	Кол.	Масса ед. кг	Масса всех, кг	Примеч.
		Детали				
		Швеллеры гнутые ГОСТ 8278-83 Ст3 сп4 ГОСТ 14637-79				
	1	250 × 125 × 6 ℓ= 11170	1	251,8	251,8	
	2	250 × 125 × 6 ℓ= 10980	1	247,0	247,0	
		Уголки ГОСТ 8509-86 Ст3пс6-1 ТУ14-1-3023-80				
	3	70 × 5 ℓ= 3420	8	18,4	147,2	
	4	90 × 6 ℓ= 2405	3	20,0	60,0	
		Лист ГОСТ 19903-74 Ст3кп2 ГОСТ 14637-79				
	5	8 × 340 ℓ = 560	3	10.6	31,8	
	6	8 × 230 ℓ = 290	2	4,2	8,4	
СВ141	7	8 × 220 ℓ = 235	1	3.2	3,2	
	8	8 × 200 ℓ = 235	2	3.0	6.0	
	9	8 × 140 ℓ = 235	4	2,1	8,4	
	10	8 × 125 ℓ = 235	4	1,8	7,2	
	11	8 × 60 ℓ = 110	24	0,4	9,6	
		Лист ГОСТ 19903-74 Ст3 пс6-1 ТУ14-1-3023-80				
	12	10 × 220 ℓ = 230	2	4,0	8,0	
	13	12 × 130 ℓ = 420	2	4,7	9,4	
		Лист ГОСТ 19903-74 09Г2С-12 ГОСТ 19282-73				
	14	40 × 160 ℓ = 300	2	15,1	30.2	
		Стандартные изделия				
	15	Болт М16-8g × 100.58 ГОСТ 7798-70	6		1,16	
	16	Гайка М16-7Н.5 ГОСТ 5915-70	6		0,20	
	17	Шайба 16 65Г ГОСТ 6402-70	6		0,07	

Инв. № подл. | Подпись и дата | Взам. инв. №

Нач. отд	Крымба		1.463.1-17.12-23
Н. контр.	Шейнич		
Гл. констр	Шейнич		
Гл. инж. пр	Санковский		
Разраб.	Лучко		Связь СВ 141
Проверил	Беляева		Стадия: Р; Лист: 2; Листов:
Исполнил	Шкробот		Укрниипроектстальконструкция

Марка связи	поз.	Наименование	Кол.	Масса ед., кг	Масса всех, кг	Примеч
		Детали				
		Швеллеры гнутые ГОСТ 8278-83 Ст3 сп 4 ГОСТ 14637-79				
	1	200 × 80 × 5 ℓ= 10840	1	145,5	145,5	
	2	200 × 80 × 5 ℓ= 11120	1	149,2	149,2	
		Уголки ГОСТ 8509-86 Ст3пс6-1 ТУ14-1-3023-80				
	3	70 × 5 ℓ = 3200	4	17,2	68,8	
	4	70 × 5 ℓ = 3220	4	17,3	69,2	
	5	90 × 6 ℓ = 2150	3	17,9	53,7	
		Лист ГОСТ 19903-74 Ст3кп2 ГОСТ 14637-79				
СВ149	6	8 × 270 ℓ= 560	3	9,5	28,5	
	7	8 × 290 ℓ= 340	2	6,2	12,4	
	8	8 × 80 ℓ = 185	8	0,9	7,2	
	9	8 × 170 ℓ = 185	3	2,0	6,0	
	10	8 × 60 ℓ = 110	20	0,4	8,0	
		Стандартные изделия				
	11	Болт М16-8g × 50.58 ГОСТ 7798-70	4		0.45	
	12	Гайка М16-7Н-5 ГОСТ 5915-70	4		0.13	
	13	Шайба 16 65Г ГОСТ 6402-70	4		0.04	

Инв. № подл. | Подпись и дата | Взам. инв. №

Нач. отд	Крымба		1.463.1-17.12-24
Н. контр.	Шейнич		
Гл. констр	Шейнич		
Гл. инж. пр	Санковский		
Разраб.	Лучко		Связь СВ 149
Проверил	Беляева		Стадия: Р; Лист: 2; Листов:
Исполн. л	Шкробот		Укрниипроектстальконструкция

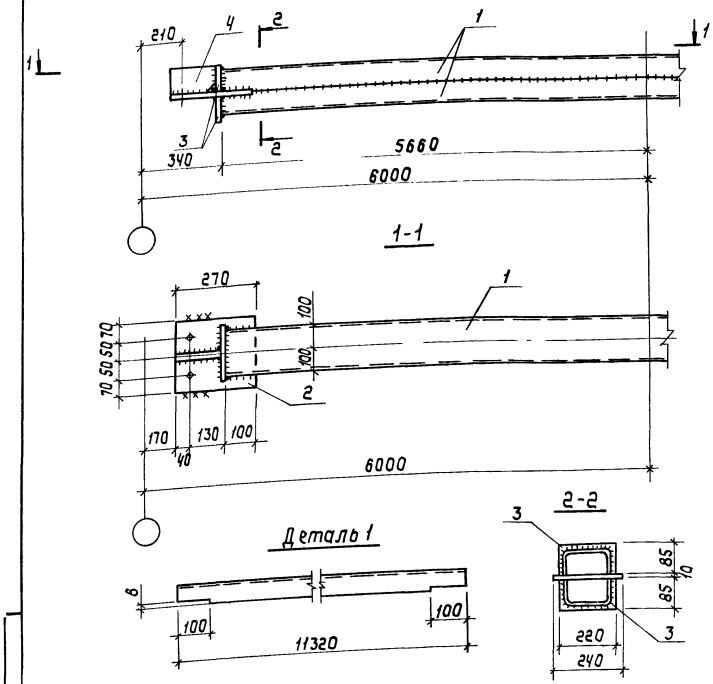

Марка связи	Поз.	Наименование	Кол.	Масса ед., кг	Масса всех, кг	Примечание
		Детали				
		Швеллер гнутый ГОСТ 8278-83 Вст3пс4 ГОСТ 14637-79				
	1	200×80×5 ℓ=11320	2	151,9	303,8	
		Лист ГОСТ 19903-74 Вст3 пс6-1 ТУ 14-1-3023-80				
РС 107	2	10×240 ℓ=270	2	5,1	10,2	
	3	10×85 ℓ=220	4	1,5	6,0	
	4	10×85 ℓ=150	2	1,1	2,2	
		Стандартные изделия				
	5	Болт М16-8g×50.5.8 ГОСТ 7798-70	4		0,45	
	6	Гайка М16-7Н.5 ГОСТ 5915-70	4		0,13	
	7	Шайба 16 65 Г ГОСТ 6402-78	4		0,04	

Сварные швы — Таблица

Тип и толщ. шва	Длина шва, м	Тип электрода	Примечание
△5	28,1	Э42	Заводской
△5	0,5	Э42	Монтажный

1. Расчетные схемы и геометрические размеры даны на документе ОО ТБ3.
2. Неоговоренные сварные швы h=5мм.

Нач.отд.	Крыжбо	
Н.контр.	Шевчич	
Гл.констр.	Шевчич	
Гл.инж.пр.	Санковский	
Разраб.	Лучко	
Проверил	Лучко	
Исполнил	Шкробот	

1.463.1-17.12-60

Распорка РС 107

Стадия	Масса	Масштаб
Р	325,4	—
Лист	Листов 1	

Укрнипроектстальконструкция

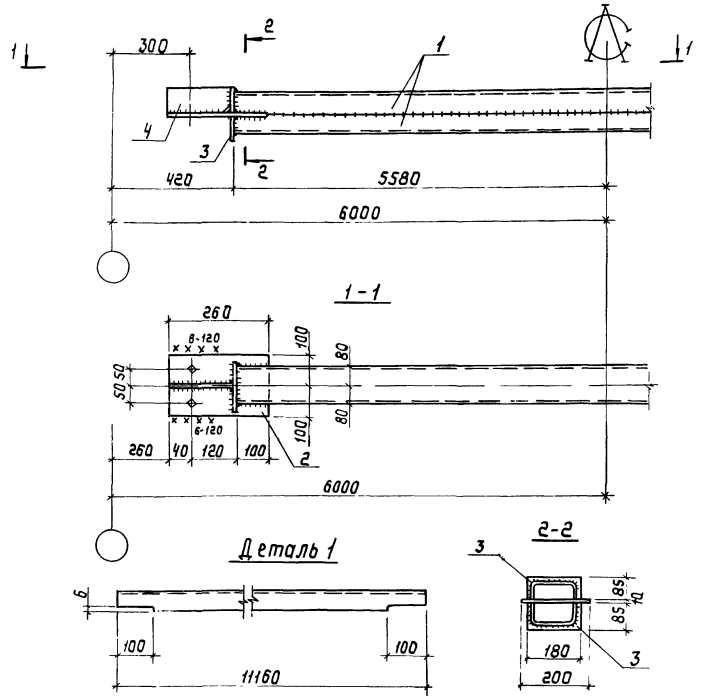

Марка связи	Поз	Наименование	Кол	Масса ед кг	Масса всех, кг	Примечание
		Детали				
		Швеллеры гнутые ГОСТ 8278-83 Ст3кп2 ГОСТ 14637-79				
	1	[160×80×5 ℓ=11160	2	132,2	264,4	
		Лист ГОСТ 19903-74 Ст3пс6-1 ТУ 14-1-3023-80				
	2	10×200 ℓ=260	2	4,1	8,2	
РС 108	3	10×85 ℓ=180	4	1,2	4,8	
	4	10×85 ℓ=150	2	1,0	2,0	
		Стандартные изделия				
	5	Болт М16-8g×60.5.8 ГОСТ 7798-70	4		0,45	
	6	Гайка М16-7Н.5 ГОСТ 5915-70	4		0,13	
	7	Шайба 16 65 Г ГОСТ 6402-70	4		0,04	

Сварные швы Таблица

Тип и толщ. шва	Длина шва м	Тип электрода	Примечание
△5	27,3	Э42	Заводской
△6	0,5	Э42	Монтажный

1. Расчетные схемы и геометрические размеры даны на документе 00 ТБ3
2. Неоговоренные заводские швы h=5мм

Нач отд	Крыжова		
Н контр	Шешнич		
Гл констр	Шешнич		
Гл инжер	Санковский		
Разраб	Лучко		
Проверил	Лучко		
Исполнил	Шкробот		

1 463 1-17 12-25

Распорка РС 108

Стадия	Масса	Масштаб
Р	282,2	—
Лист	Листов 1	

Укрниипроектсталь конструкция

Инв № подл. | Подпись и дата | Взам. инв. №

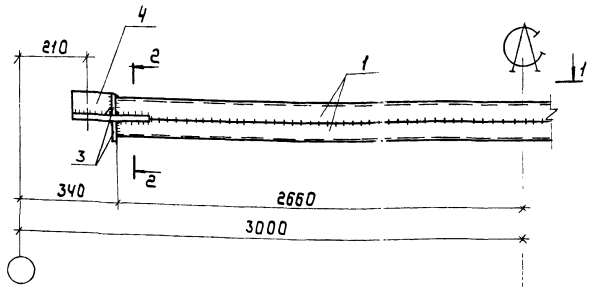

1-1

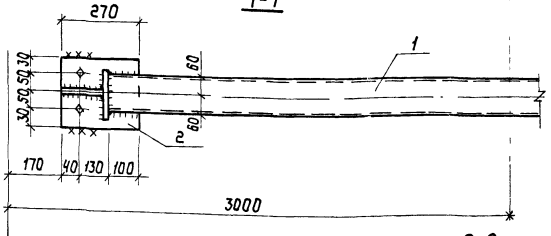

Деталь 1

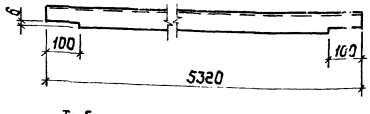

2-2

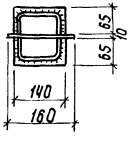

Сварные швы

Таблица

Тип и толщ. шва	Длина шва м	Тип электрода	Примечание
⊾5	14,8	Э42	Заводской
⊾5	0,5	Э42	Монтажный

1. Расчетные схемы и геометрические размеры даны на документе ОО ТС 3
2. Неоговоренные сварные швы h=5мм.

Марка связи	Поз.	Наименование	Кол.	Масса ед. кг	Масса всех, кг	Примечание
		Детали				
		Швеллеры гнутые ГОСТ 8278-83 Ст3кп2 ГОСТ 14637-79				
	1	120×60×5 ℓ=5320	2	46,3	92,6	
		Лист ГОСТ 19903-74 Ст3пс6-1 ТУ 14-1-3023-80				
РС 109	2	10×180 ℓ=270	2	3,4	6,8	
	3	10×65 ℓ=140	4	0,7	2,8	
	4	10×65 ℓ=160	2	0,8	1,6	
		Стандартные изделия				
	5	Болт М16-8g×50.5.8 ГОСТ 7798-70	4		0,45	
	6	Гайка М16-7Н.5 ГОСТ 5915-70	4		0,13	
	7	Шайба 16 65Г ГОСТ 6402-70	4		0,04	

Нач.отд.	Крыжов	
Н.контр.	Шецнич	
Гл.констр.	Шецнич	
Гл.инж.пр.	Санковский	
Разраб.	Лучко	
Проверил	Лучко	
Исполнил	Шкробот	

1.463.1-17.12-26

Распорка РС 109

Стадия	Масса	Масштаб
Р	104,8	—
Лист	Листов 1	

Укрнипроектсталь конструкция

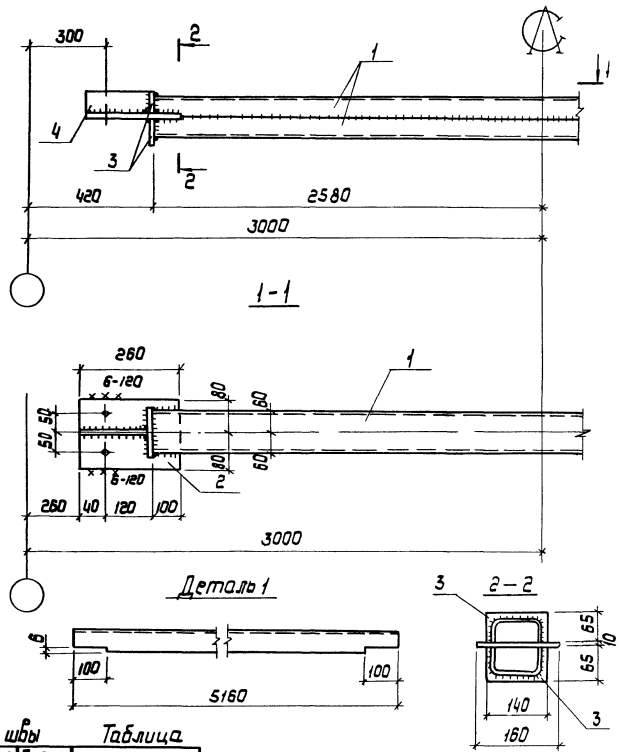

Марка связи	Поз.	Наименование	Кол	Масса ед, кг	Масса всех, кг	Примечание
		Детали				
		Швеллеры гнутые ГОСТ 8278-83 Ст3кп2 ГОСТ 14637-79				
	1	120×60×5 P=5160	2	44,9	89,8	
		Лист ГОСТ 19903-74 Ст3 пс 6-1 ТУ 14-1-3023-80				
	2	10×160 ℓ=260	2	3,3	6,6	
РС 110	3	10×65 ℓ=140	4	0,7	2,8	
	4	10×65 ℓ=150	2	0,8	1,6	
		Стандартные изделия				
	5	Болт М16-8g×50.58 ГОСТ 7798-70	4		0,45	
	6	Гайка М16-7Н.5 ГОСТ 5915-70	4		0,13	
	7	Шайба 16 65Г ГОСТ 6402-70	4		0,04	

Сварные швы — Таблица

Тип и толщ. шва	Длина шва, м	Тип электр.	Примечание
◺5	14,5	Э42	Заводской
◺6	0,5	Э42	Монтажный

1. Расчетные схемы и геометрические размеры даны на докум. 00ТБ3.
2. Неоговоренные сварные швы h=5мм

Нач.отд.	Крыжова		
Н.контр.	Шейнич		
Гл.констр.	Шейнич		
Гл.инж.пр.	Самковский		
Разраб.	Лучко		
Проверил	Лучко		
Исполнил	Шкробот		

1.463.1-17.12-27

Распорка РС 110

Стадия	Масса	Масштаб
Р	101,8	—
Лист	Листов 1	

Укрниипроектстальконструкция

Инв.№ подл. | Подпись и дата | Взам.инв.№

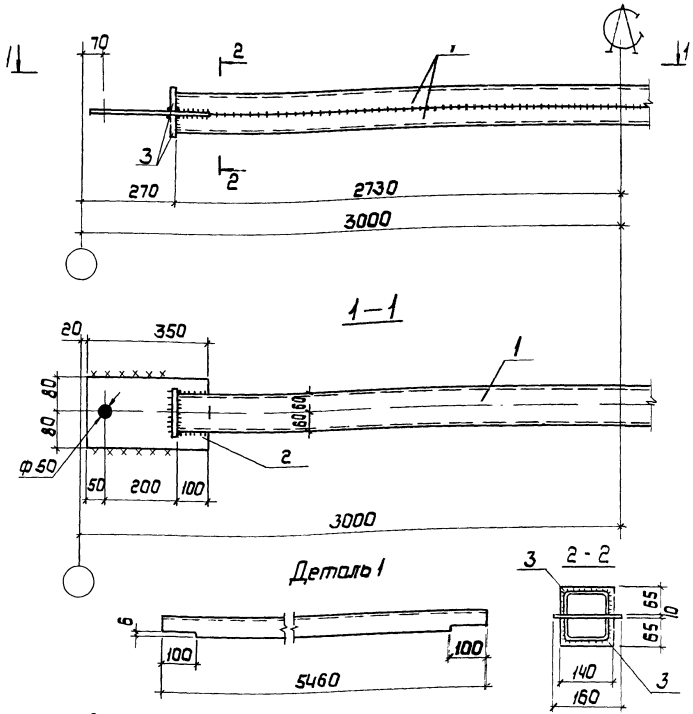

Сварные швы Таблица

Тип сварн. шва	Длина шва м	Тип электр.	Примечание
Г 5	13,8	Э42	Заводской
Г 5	0,6	Э42	Монтажный

1. Расчетные схемы и геометрические размеры даны на докум. 00163
2. Неоговоренные сварные швы $h = 5$ мм.

Марка связи	Поз.	Наименование	Кол.	Масса ед. кг	Масса всех, кг	Примечание
		Детали				
		Швеллеры гнутые ГОСТ 8278-83 Ст3кп2 ГОСТ 14637-79				
	1	120 × 60 × 5 ℓ = 5460	2	47,6	95,2	
		Лист ГОСТ 19903-74 Ст3пс 6-1 ТУ14-1-3023-80				
РС 112	2	10 × 160 ℓ = 350	2	4,4	8,8	
	3	10 × 65 ℓ = 140	4	0,7	2,8	

Нач.отд.	Крыжова	
Н.контр.	Шейнич	
Гл.констр.	Шейнич	
Гл.инж.пр.	Санковский	
Разраб.	Лучко	
Проверил	Лучко	
Исполнил	Шкробот	

1.463.1 - 17.12-28

Распорка РС 112

Стадия	Масса	Масштаб
Р	107,9	—
Лист	Листов 1	

Укрниипроектстальконструкция

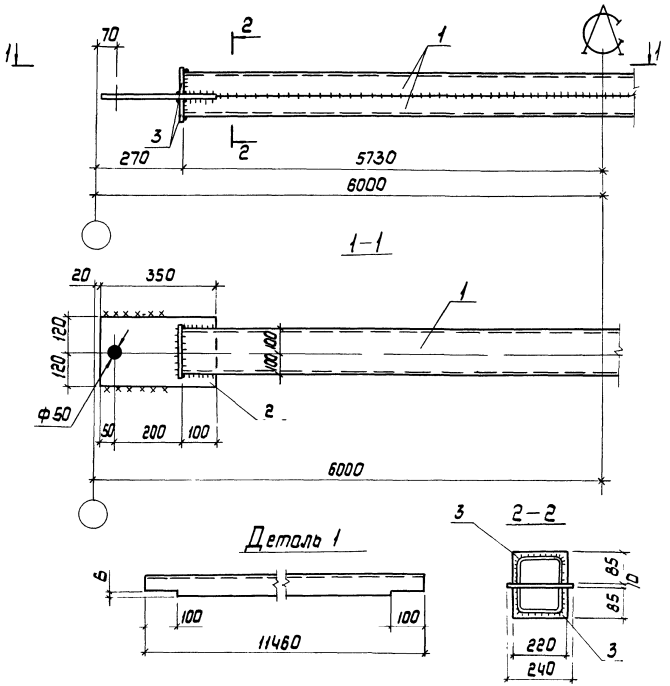

Связи	Поз.	Наименование	Кол.	Масса ед, кг	Масса всех, кг	Приме-чание
		Детали				
		Швеллер гнутый ГОСТ 8278-83 Ст3пс4 ГОСТ 14637-79				
	1	200 × 80 × 5 ℓ = 11460	2	153,8	307,6	
		Лист ГОСТ 19903-74 Ст3 пс6-1 ТУ14-1-3023-80				
РС 113	2	10 × 240 ℓ = 350	2	6,6	13,2	
	3	10 × 85 ℓ = 220	4	1,5	6,6	

Сварные швы

Таблица

Тип и толщ. шва	Длина шва, м	Тип электр.	Примечание
⊾5	26,8	Э42	Заводской
⊾5	0,6	Э42	Монтажный

1. Расчетные схемы и геометрические размеры даны на докум. РОТБЗ.
2. Неоговоренные сварные швы h = 5 мм.

Нач. отд	Крыжева	
Н. контр	Шейнич	
Гл. констр	Шейнич	
Гл. инж. пр	Синковский	
Разраб	Лучко	
Проверил	Лучко	
Утвердил	Шкробот	

1.463.1-17.12-29

Распорка РС 113

Стадия	Масса	Масштаб
Р	303,7	—
Лист	Листов 1	

Укрниипроектстальконструкция

Инв. № подл. | Подпись и дата | Взам. инв. №

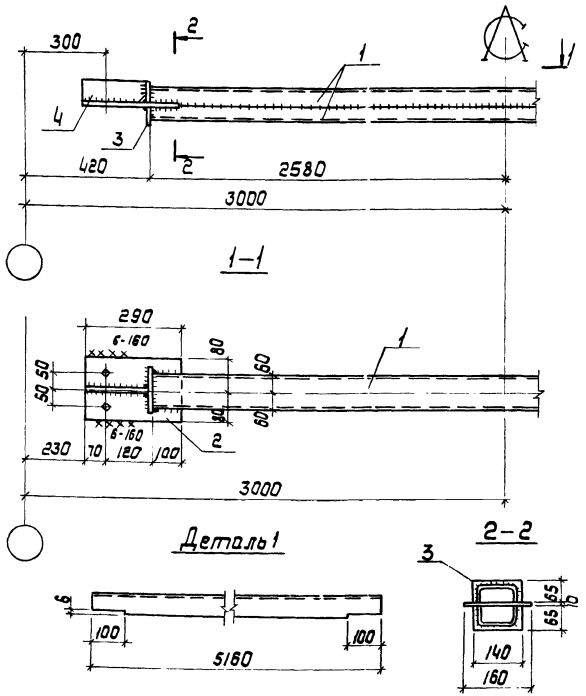

Марка связи	Поз.	Наименование	Кол.	Масса ед., кг	Масса всех, кг	Примечание
РС114		**Детали**				
		Швеллер гнутый ГОСТ 8278-83 Ст3кп2 ГОСТ 14637-79				
	1	120 × 60 × 5 ℓ = 5160	2	44,9	89,8	
		Лист ГОСТ 19903-74 Ст3пс6-1 ТУ 14-1-3023-80				
	2	10 × 160 ℓ = 290	2	3,6	7,2	
	3	10 × 65 ℓ = 140	4	0,7	2,8	
	4	10 × 65 ℓ = 180	2	0,9	1,8	
		Стандартные изделия				
	5	Болт М16-8g × 50.58 ГОСТ 7798-70	4		0,45	
	6	Гайка М16-7Н.5 ГОСТ 5915-70	4		0,13	
	7	Шайба 16 65Г ГОСТ 6402-70	4		0,04	

Сварные швы Таблица

Тип и толщ. шва	Длина шва, м	Тип электр.	Примечание
◺5	14,8	Э42	Заводской
◺6	0,6	Э42	Монтажный

1. Расчетные схемы и геометрические размеры даны на докум. 007.53.
2. Неоговоренные заводские швы $h = 5$ мм.

Нач. отд.	Крыжева	
Н. контр.	Шейнич	
Гл. констр.	Шейнич	
Гл. инж. пр.	Санковский	
Разраб.	Лучко	
Проверил	Лучко	
Исполнил	Шеробот	

1.463.1-17.12-30

Распорка РС 114

Стадия	Масса	Масштаб
Р	102,6	—
Лист	Листов 1	

Укрниипроектстальконструкция

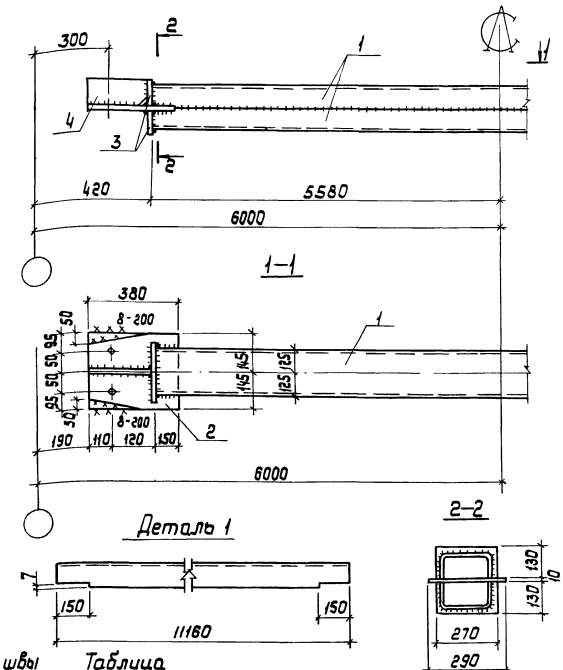

Марка связи	Поз.	Наименование	Кол.	Масса ед., кг	Масса всех, кг	Примечание
		Детали				
		Швеллер гнутый ГОСТ 8278-83 Ст3пс4 ГОСТ 14637-79				
	1	250 × 125 × 6 ℓ = 11160	2	251,1	502,2	
		Лист ГОСТ 19903-74 Ст3 пс 6-1 ТУ14-1-3023-80				
РС 115	2	10 × 290 ℓ = 380	2	8,7	17,4	
	3	10 × 130 ℓ = 270	4	2,8	11,2	
	4	10 × 130 ℓ = 220	2	2,2	4,4	
		Стандартные изделия				
	5	Болт М16-8g × 50.58 ГОСТ 7798-70	4		0,45	
	6	Гайка М16-7Н.5. ГОСТ 5915-70	4		0,13	
	7	Шайба 16 65Г ГОСТ 6402-70	4		0,04	

Сварные швы — **Таблица**

Тип и толщ. шва	Длина шва м	Тип электр.	Примечание
К6	30,4	Э42	Заводской
К8	0,8	Э42	Монтажный

1. Расчетные схемы и геометрические размеры даны на докум. 00783.
2. Неоговоренные сварные швы h=6мм

Нач. отд.	Крыжова		
Н. контр.	Шейнич		
Гл. констр.	Шейнич		
Гл. инж. проекта	Ганковский		
Разраб.	Лучко		
Проверил	Лучко		
Исполнил	Шкрабак		

1.463.1-17.12-31

Распорка РС 115

Стадия	Масса	Масштаб
Р	540,6	—
Лист	Листов 1	

Упниипроектстальконструкция

Инв. № подл. | Подпись и дата | Взам. инв. №

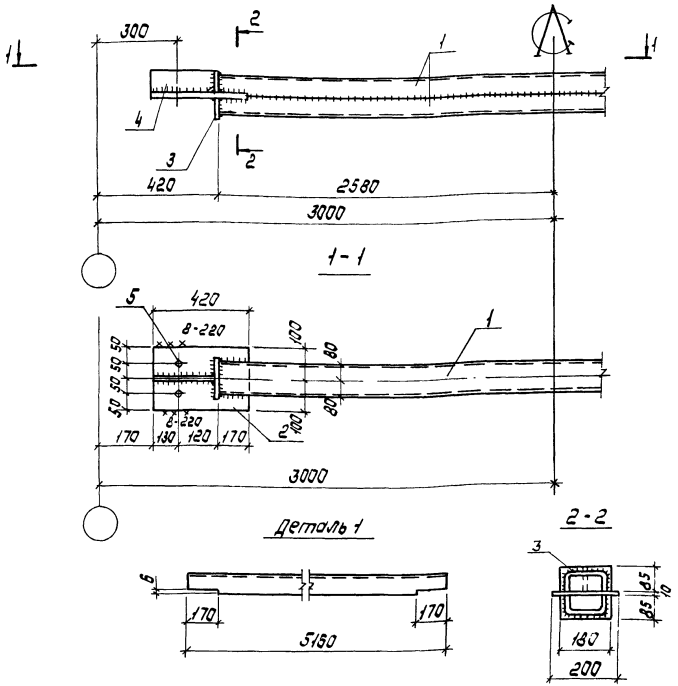

Марка связи	Поз	Наименование	Кол.	Масса ед. кг	Масса всех, кг	Примечание
		Детали				
		Швеллеры гнутые ГОСТ 8278-83 / ВСт 3 кп2 ГОСТ 14637-79				
	1	160 × 80 × 5 ℓ = 5160	2	61,1	122,2	
		Лист ГОСТ 19903-74 / ВСт 3 пс6-1 ТУ14-1-3023-80				
РС 116	2	10 × 200 ℓ = 420	2	6,6	13,2	
	3	10 × 85 ℓ = 180	4	1,2	4,8	
	4	10 × 85 ℓ = 240	2	1,6	3,2	
		Стандартные изделия				
	5	Болт М16-8g×50 5В ГОСТ 7798-70	4		0,45	
	6	Гайка М16-7Н5 ГОСТ 5915-70	4		0,13	
	7	Шайба 16 65г ГОСТ 6402-70	4		0,04	

Сварные швы Таблица

Тип и толщ. шва	Длина шва, м	Тип электр.	Примечание
◺5	16,4	Э42	Заводской
◺8	0,9	Э42	Монтажный

1. Расчетные схемы и геометрические размеры даны на докум. ООТ63
2. Неоговоренные заводские швы h=5 мм.

Нач. отд	Крыжба	
Н. контр.	Шейнич	
Гл. констр	Шейнич	
Гл. инж. пр	Санковский	
Разраб	Лучко	
Проверил	Лучко	
Исполнил	Шкробот	

1.463.1-17.12-32

Распорка РС116

Стадия	Масса	Масштаб
Р	144,8	—
Лист	Листов 1	

Укрниипроектсталь-конструкция

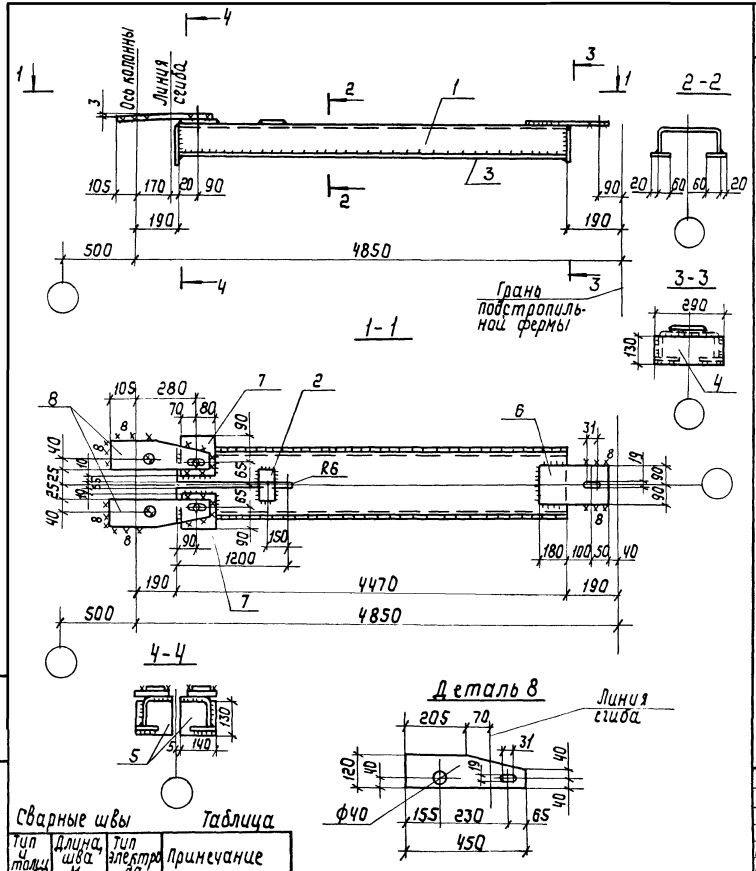

Сварные швы

Таблица

Тип и тамп шва	Длина шва м	Тип электрода	Примечание
▽ 5	10,4	Э42	Заводской
▽ 6	1,7	Э42	Монтажный

Расчетные схемы и геометрические размеры даны на документе 00ТБ3

Марка связи	Поз.	Наименование	Кол.	Масса ед. кг	Масса всех кг	Примечание
		Детали				
		Швеллер гнутый ГОСТ 8278-83 Ст 3 пс 4 ГОСТ 14637-79				
РС 117	1	250 х 125 х 6 ℓ = 4470	1	100,6	100,6	
		Лист ГОСТ 19903-74 Ст 3 кп 2 ГОСТ 14637-79				
	2	8 х 60 ℓ = 110	1	0,4	0,4	
	3	6 х 80 ℓ = 4470	2	16,8	33,6	
	4	6 х 130 ℓ = 290	1	1,8	1,8	
	5	6 х 130 ℓ = 140	2	0,9	1,8	
		Лист ГОСТ 19903-74 В Ст 3 пс 6-1 ТУ 14-1-3023-80				
	6	10 х 18 ℓ = 330	1	4,7	4,7	
	7	10 х 130 ℓ = 150	2	1,6	3,2	
		Лист ГОСТ 19903-74 09 Г2С-12 ГОСТ 19282-73				
	8	22 х 120 ℓ = 450	2	9,3	18,6	
		Стандартные изделия				
	9	Болт М16-8g х 50.5.8 ГОСТ 7798-70	3		0,34	
	10	Гайка М16-7Н.4 ГОСТ 5915-70	3		0,10	
	11	Шайба 16 65Г ГОСТ 6402-70	3		0,03	

Нач.отд.	Крыжба		
Н.контр.	Шейнич		
Гл.констр.	Шейнич		
Гл.инж.пр.	Санковский		
Разраб.	Лучко		
Проверил	Лучко		
Исполнил	Шкробот		

1.463.1-17.12-33

Распорка РС 117

Стадия	Масса	Масштаб
Р	166,3	1:15
Лист	Листов 1	

Укрниипроектстальконструкция

Инв.№ подл. | Подпись и дата | Взам.инв.№

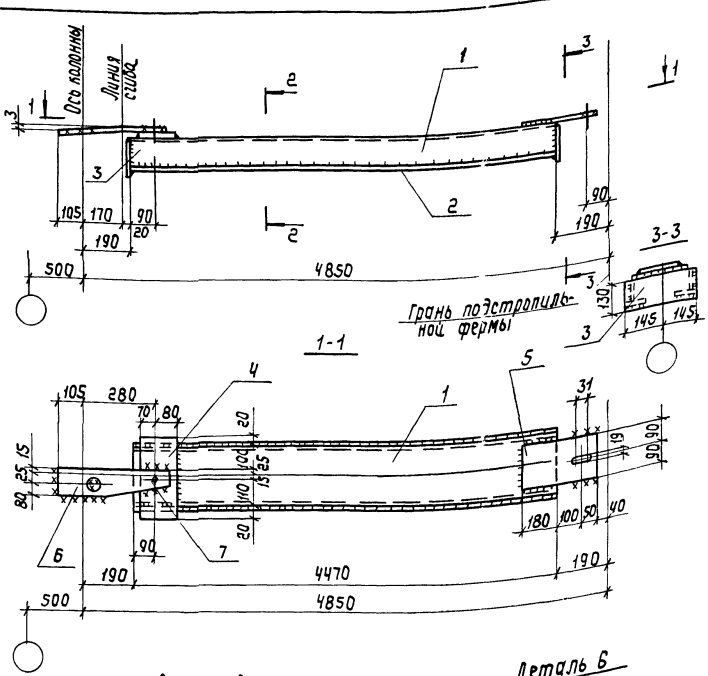

Сварные швы — Таблица

Тип и толщ. шва	Длина шва м	Тип электрода	Примечание
⊏ 6	10,2	Э42	Заводской
⊏ 6	1,1	Э42	Монтажный

Расчетные схемы и геометрические размеры даны на документе 00 ТБ3.

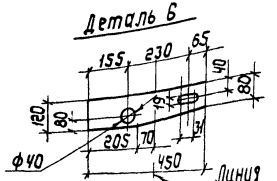

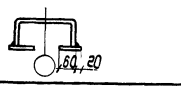

Марка связи	Поз.	Наименование	Кол.	Масса ед, кг	Масса всех, кг	Примечание
		Детали				
		Швеллер гнутый ГОСТ 8278-83 Ст3пс4 ГОСТ 14637-79				
	1	250 × 125 × 6 ℓ = 4470	1	100,6	100,6	
		Лист ГОСТ 19903-74 Ст3кп2 ГОСТ 14637-79				
РС119	2	6 × 80 ℓ = 4470	2	16,8	33,6	
	3	6 × 130 ℓ = 290	2	1,8	3,6	
		Лист ГОСТ 19903-74 Ст3пс6-1 ТУ14-1-3023-80				
	4	10 × 150 ℓ = 290	1	3,4	3,4	
	5	10 × 180 ℓ = 330	1	4,7	4,7	
		Лист ГОСТ 19903-74 09Г2С-12 ГОСТ 19282-73				
	6	22 × 120 ℓ = 450	1	9,3	9,3	
		Стандартные изделия				
	7	Болт М16-8g × 50.5.8 ГОСТ 7798-70	3		0,34	
	8	Гайка М16-7Н.4 ГОСТ 5915-70	3		0,10	
	9	Шайба 16 65 Г ГОСТ 6402-70	3		0,03	

Нач.отд.	Крыжов		
Н.контр.	Шейнич		
Гл.констр.	Шейнич		
Гл.инж.пр.	Санковский		
Разраб.	Лучко		
Проверил	Лучко		
Исполнил	Шкробот		

1.463 1-17.12-34

Распорка РС119

Стадия	Масса	Масштаб
Р	156,8	1:15
Лист	Листов 1	

Укрниипроектсталь конструкция

Инв.№подл. | Подпись и дата | Взам.инв.№

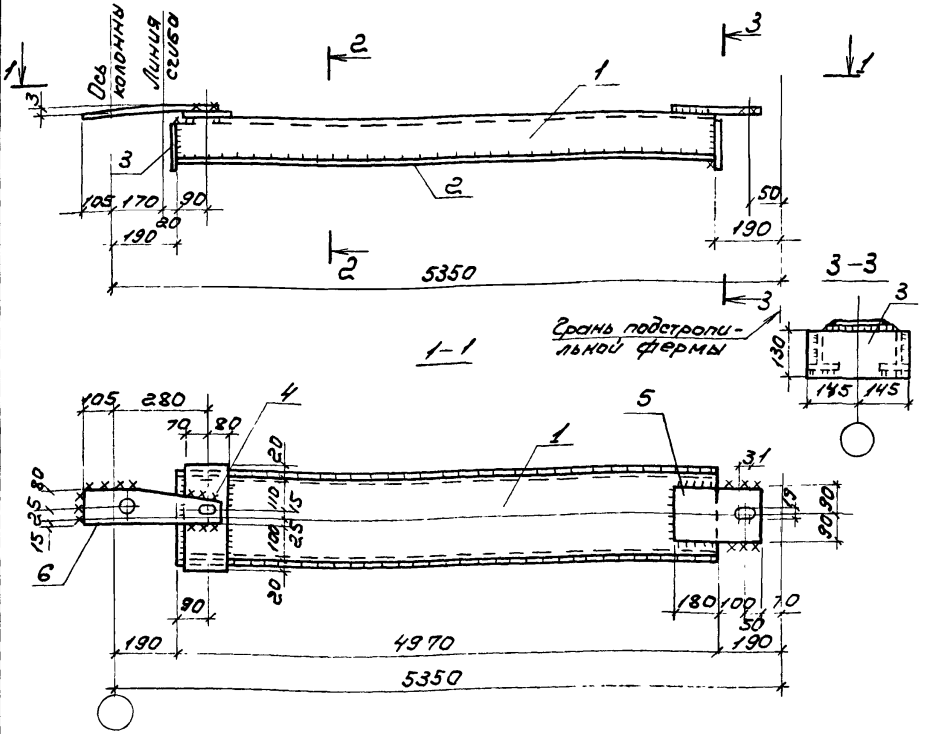

Сварные швы Таблица

Тип и толщ. шва	Длина шва, м	Тип электрода	Примечание
▽6	10,2	Э42	Заводской
▽6	1,1	Э42	Монтажный

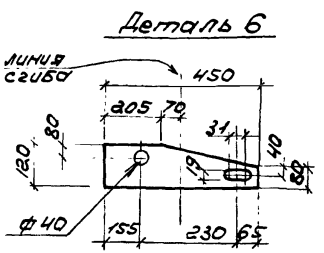

Расчетные схемы и геометрические размеры даны на документе ОО.Т63

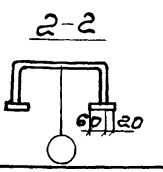

Марка связи	поз	Наименование	кол	Масса ед.кг	Масса всех,кг	Примеч.
		Детали				
		Швеллер гнутый ГОСТ 8278-83 Вст3пс4 ГОСТ 14637-79				
	1	250 х 125 х 6 ℓ = 4970	1	111,8	111,8	
		Лист ГОСТ 19903-74 Вст3кп2 ГОСТ 14637-79				
	2	6 х 80 ℓ = 4970	2	18,7	37,4	
	3	6 х 130 ℓ = 290	2	1,8	3,6	
		Лист ГОСТ 19903-74 Вст3пс6-1 ТУ14-1-3023-80				
	4	10 х 150 ℓ = 290	1	3,4	3,4	
	5	10 х 180 ℓ = 330	1	4,7	4,7	
		Лист ГОСТ 19907-74 09Г2С-12 ГОСТ 19282-73	1	9,3	9,3	
	6	22 х 120	1	9,3	9,3	
		Стандартные изделия				
	7	Болт М16-8g х 50.58 ГОСТ 7798-70	3		0,34	
	8	Гайка М16-7Н.4.ГОСТ 5915-70	3		0,10	
	9	Шайба 16 65Г ГОСТ 6402-70	3		0,03	

Нач.отд	Крыжба	
Н.контр	Шейнич	
Гл.конст	Шейнич	
Гл.инж.пр	Санковский	
Разраб.	Лучко	
Провери	Лучко	
Исполни	Шкробот	

1.463.1-17.12-35

Распорка РС120

Стадия	Масса	Масштаб
Р	171,9	1:15
Лист	Листов 1	

Укрниипроектстальконструкция

Инв.№ подл. | Подпись и дата | Взам.инв.№

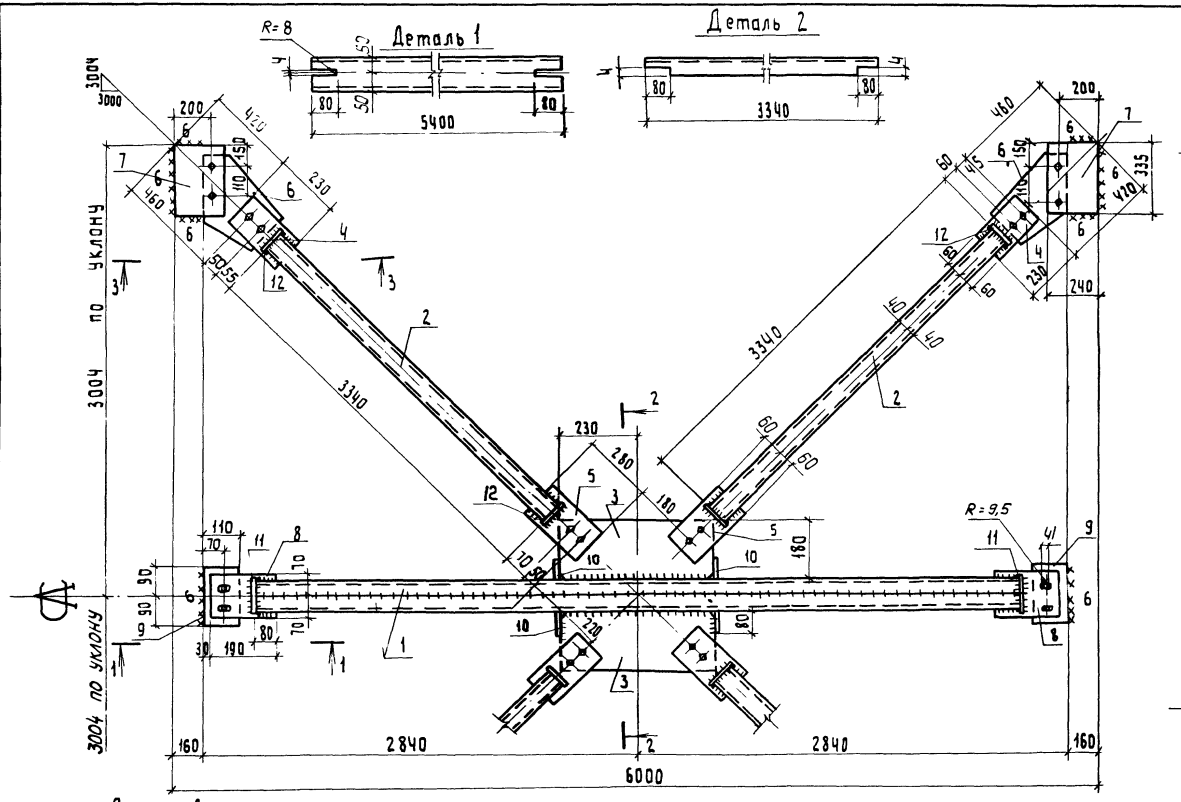

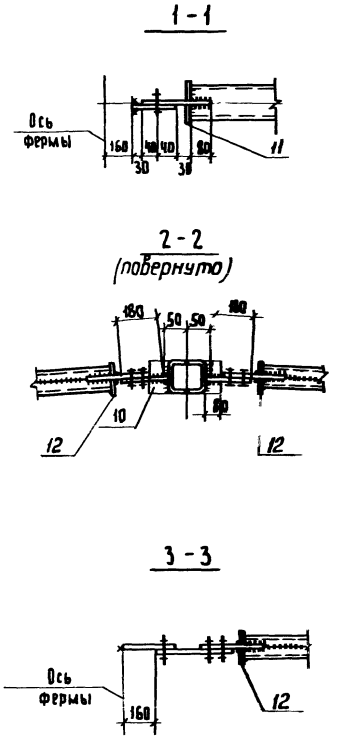

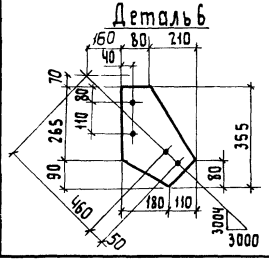

1. Расчетные схемы и геометрические размеры даны на докум. 00Т64.
2. Все неоговоренные швы h=4мм

Сварные швы Таблица

Тип и толщ. шва	Длина шва, м	Тип электр.	Примечание
◺4	57,2	Э42	Заводской
◺6	3,3	Э42	Монтажный

Нач. отд.	Крыжба	
Н. контр.	Шейнич	
Гл. констр.	Шейнич	
Гл. инж. пр.	Санковский	
Разраб.	Лучко	
Проверил	Лучко	
Исполнил	Шкробот	

1.463.1-17.12-36

Связь СГ1

Стадия	Масса	Масштаб
Р	272,0	—

Лист 1 Листов 2

Укрниипроектсталь-конструкция

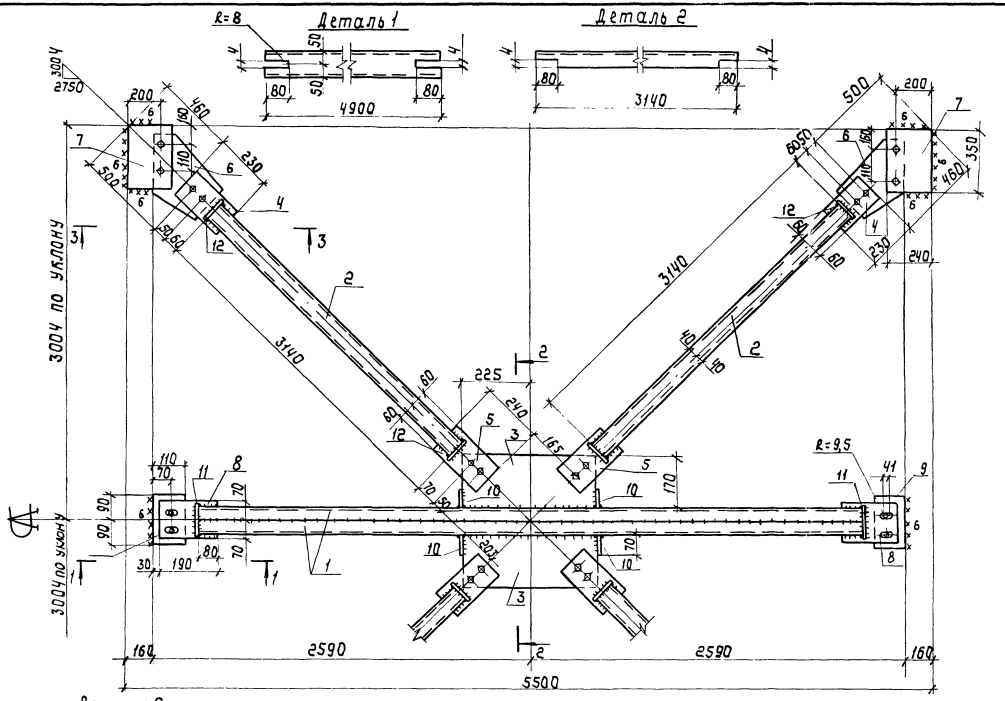

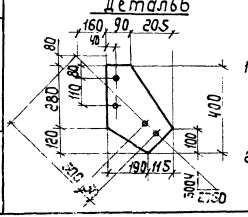

1. Расчетные схемы и геометрические размеры даны на докум. 00 ТБ Ч.
2. Все неоговоренные швы $h=4$ мм.

Тип и толщ. шва	Длина шва, м	Тип электр.	Примечание
⌐ 4	56,3	Э42	Заводской
⌐ 6	3,4	Э42	Монтажный

Нач. отд.	Крыжба	
Н. контр.	Шейнич	
Гл. констр.	Шейнич	
Гл. инж. пр.	Санковский	
Разраб.	Лучко	
Проверил	Лучко	
Исполнил	Шкробот	

1.463.1-17.12-37

Связь СГ2

Стадия	Масса	Масштаб
Р	262,3	—
Лист 1	Листов 2	

Укрниипроектсталь-конструкция

Инв. № подл. | Подпись и дата | Взам. инв. №

Марка связи	Поз	Наименование	Кол	Масса ед кг	Масса всех, кг	Примеч.
СГ1		**Детали**				
		Швеллер гнутый ГОСТ 8278-83 4-IV-ВСт3кп ГОСТ 16523-70				
	1	100×50×3 ℓ=5400	2	24,0	48,0	
		Швеллер гнутый ГОСТ 8278-83 ВСт3кп2 ГОСТ 14637-79				
	2	80×50×4 ℓ=3340	8	17,0	136,0	
		Лист ГОСТ 19903-74 ВСт3кп2 ГОСТ 14637-79				
	3	8×180 ℓ=460	2	5,2	10,4	
	4	8×120 ℓ=230	4	1,7	6,8	
	5	8×120 ℓ=280	4	2,1	8,4	
	6	8×290 ℓ=355	4	6,5	26,0	
	7	8×240 ℓ=335	4	5,0	20,0	
	8	8×140 ℓ=190	2	1,7	3,4	
	9	8×110 ℓ=180	2	1,2	2,4	
	10	8×80 ℓ=100	4	0,5	2,0	
	11	6×60 ℓ=120	4	0,3	1,2	
	12	6×60 ℓ=100	16	0,3	4,8	
		Стандартные изделия				
	12	Болт М16-8g×50.58 ГОСТ 7798-70	20		2,26	
	13	Гайка М16-7Н.5 ГОСТ 5915-70	20		0,66	
	14	Шайба 16.65Г ГОСТ 6402-70	20		0,22	

Нач. отд	Крыжба	
Н. контр	Шейнич	
Гл. констр	Шейнич	
Гл. инж. пр	Санковский	
Разраб.	Лучко	
Проверил	Лучко	
Исполнил	Шкробот	

1.463.1-17.12-36

Связь СГ1

Стадия	Лист	Листов
Р	2	

Укрниипроектсталь-конструкция

Марка связи	Поз.	Наименование	Кол.	Масса ед, кг	Масса всех, кг	Примеч
СГ2		**Детали**				
		Швеллер гнутый ГОСТ 8278-83 4-IV-ВСт3кп ГОСТ 16523-70				
	1	100×50×3 ℓ=4900	2	21,6	43,2	
		Швеллер гнутый ГОСТ 8278-83 ВСт3кп2 ГОСТ 14637-79				
	2	80×50×4 ℓ=3140	8	16,0	128,0	
		Лист ГОСТ 19903-74 ВСт3кп2 ГОСТ 14637-79				
	3	8×170 ℓ=450	2	4,8	9,6	
	4	8×120 ℓ=235	4	1,8	7,2	
	5	8×120 ℓ=240	4	1,8	7,2	
	6	8×295 ℓ=400	4	7,4	29,6	
	7	8×240 ℓ=350	4	5,3	21,2	
	8	8×140 ℓ=190	2	1,7	3,4	
	9	8×110 ℓ=180	2	1,2	2,4	
	10	8×80 ℓ=100	4	0,5	2,0	
	11	6×60 ℓ=120	4	0,3	1,2	
	12	6×60 ℓ=100	16	0,3	4,8	
		Стандартные изделия				
	12	Болт М16-8g×50.58 ГОСТ 7798-70	20		2,26	
	13	Гайка М16-7Н.5 ГОСТ 5915-70	20		0,66	
	14	Шайба 16.65Г ГОСТ 6402-70	20		0,22	

Инв. № подл. | Подпись и дата | Взам. инв. №

Нач. отд	Крыжба	
Н. контр	Шейнич	
Гл. конст	Шейнич	
Гл. инж. пр	Санковский	
Разраб.	Лучко	
Проверил	Лучко	
Исполнил	Шкробот	

1.463.1-17.12-37

Связь СГ2

Стадия	Лист	Листов
Р	2	

Укрниипроектсталь-конструкция

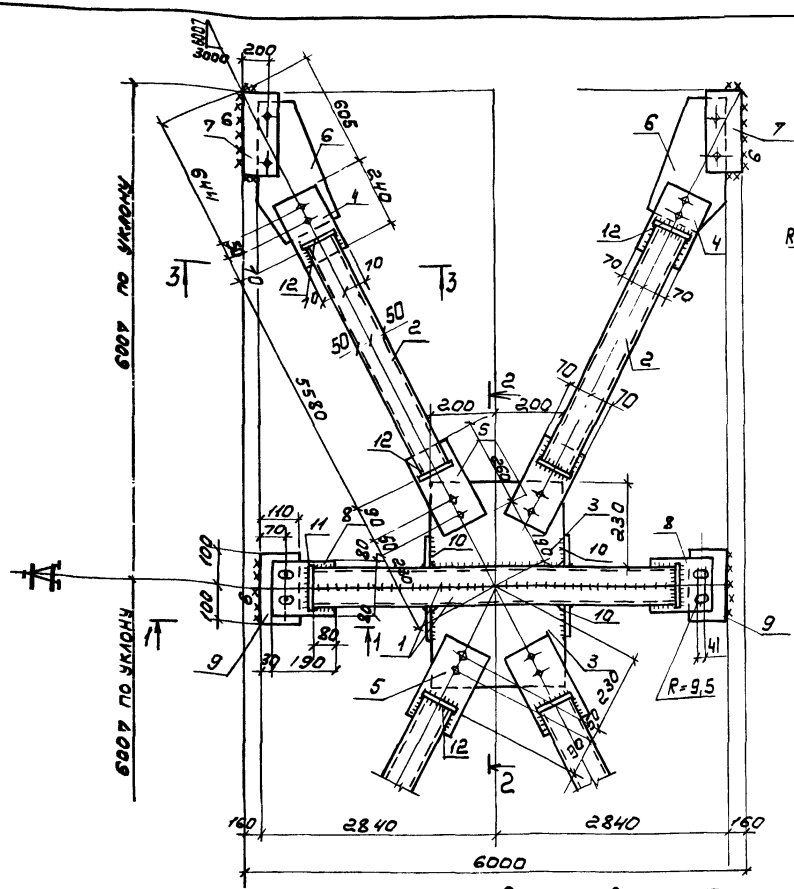

Деталь 2

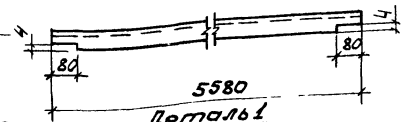

Деталь 1



2 - 2

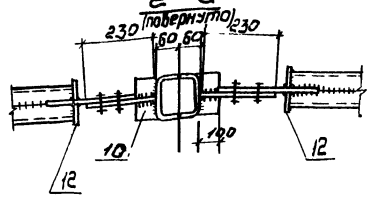

1 - 1

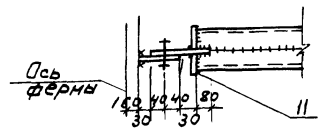

3-3

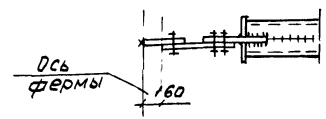

Деталь 6

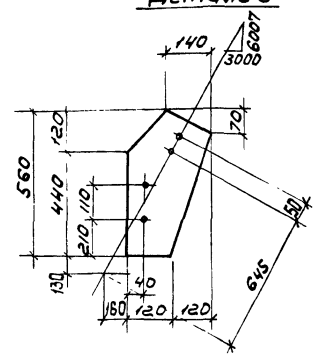

Деталь 7

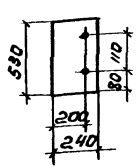

Сварные швы Таблица

Тип и толщ. шва	Длина шва м	Тип электр.	Примечание
△4	62,4	Э42	Заводской
△6	4,2	Э42	Монтажный

1. Расчетная схема и геометрические размеры даны на докум. ООТБ4
2. Все неоговоренные сварные швы h= 4мм

Нач.отд	Крыжба		
Н.контр	Шейнич		
Гл.констр	Шейнич		
Гл.инж.пр	Санковский		
Разраб	Лучко		
Проверил	Лучко		
Исполнил	Шкробот		

1.463.1 -17.12-38

Связь СГ3

Стадия	Масса	Масштаб
Р	387,2	—
Лист 1	Листов 2	

Укрниипроектстальконструкция

Инв.№ подл. | Подпись и дата | Взам. инв.№

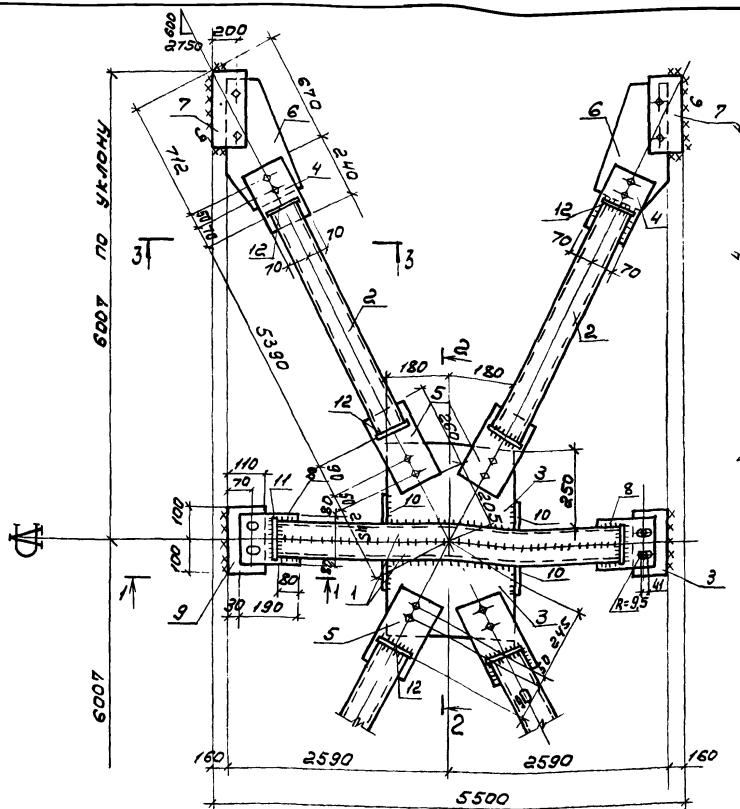

Таблица

Сварные швы

Тип толщ. шва	Длина шва м	Тип электр.	Примечание
⌐4	63.1	Э42	Заводской
⌐6	41.4	Э42	Монтажный

1. Расчетная схема и геометрические размеры даны на докум. 00ТБ 4.
2. Все неоговоренные сварные швы $h=4$мм

Нач.отд	Крынина	
Н.контр.	Шейнич	
Гл.констр	Шейнич	
Гл.инж.пр	Санковский	
Разраб.	Лучко	
Проверил	Лучко	
Исполнил	Шкробот	

1.463.1-17.12-39

Связь СГ4

Стадия	Масса	Масштаб
Р	376.3	—
Лист 1	Листов 2	

Укрмилпроектсталь конструкция

Марка связи	Поз	Наименование	Кол.	Масса ед., кг	Масса всех, кг	Примеч.
СГ3		**Детали**				
		Швеллер гнутый ГОСТ 8278-83 Вст3кп2 ГОСТ 14637-79				
	1	120×60×4 ℓ=5400	2	37,6	75,2	
		Швеллер гнутый ГОСТ 8278-83 4-IV-Вст3кп ГОСТ 16523-70				
	2	100×50×3 ℓ=5580	8	24,6	196,8	
		Лист ГОСТ 19903-74 Вст3кп2 ГОСТ 14637-79				
	3	8×230 ℓ=400	2	5,8	11,6	
	4	8×140 ℓ=240	4	2,1	8,4	
	5	8×140 ℓ=260	4	2,3	9,2	
	6	8×240 ℓ=560	4	8,4	33,6	
	7	8×240 ℓ=530	4	8,0	32,0	
	8	8×160 ℓ=190	2	1,9	3,8	
	9	8×110 ℓ=200	2	1,4	2,8	
	10	8×100 ℓ=120	4	0,8	3,2	
	11	6×70 ℓ=140	4	0,5	2,0	
	12	6×60 ℓ=120	16	0,3	4,8	
		Стандартные изделия				
	13	Болт М16-8g×50.5.8 ГОСТ 7798-70	20		2,26	
	14	Гайка М16-7Н.5 ГОСТ 5915-70	20		0,66	
	15	Шайба 16.65Г ГОСТ 6402-70	20		0,22	

Инв.№ подл. | Подпись и дата | Взам. инв.№

Нач. отд.	Крыжба	
Н.контр.	Шейнич	
Гл.конс.	Шейнич	
Гл.инж.	Сонковский	
Разраб.	Лучко	
Проверил	Потяковский	
Исполнил	Шкробот	

1.463.1-17.12-38

Связь СГ3

Стадия	Лист	Листов
Р	2	

Укрниипроектсталь конструкция

Марка связи	Поз.	Наименование	Кол.	Масса ед., кг	Масса всех, кг	Примеч.
СГ4		**Детали**				
		Швеллер гнутый ГОСТ 8278-83 Вст3кп2 ГОСТ 14637-79				
	1	120×60×4 ℓ=4900	2	34,1	68,2	
		Швеллер гнутый ГОСТ 8278-83 4-IV-Вст3кп ГОСТ 16523-70				
	2	100×50×3 ℓ=5390	8	23,7	189,6	
		Лист ГОСТ 19903-74 Вст3кп2 ГОСТ 14637-79				
	3	8×250 ℓ=360	2	5,7	11,4	
	4	8×140 ℓ=240	4	2,1	8,4	
	5	8×140 ℓ=260	4	2,3	9,2	
	6	8×240 ℓ=580	4	8,7	34,8	
	7	8×240 ℓ=570	4	8,6	34,4	
	8	8×160 ℓ=190	2	1,9	3,8	
	9	8×110 ℓ=200	2	1,4	2,8	
	10	8×100 ℓ=120	4	0,8	3,2	
	11	6×70 ℓ=140	4	0,5	2,0	
	12	6×60 ℓ=120	16	0,3	4,8	
		Стандартные изделия				
	13	Болт М16-8g×50.5.8 ГОСТ 7798-70	20		2,26	
	14	Гайка М16-7Н.5 ГОСТ 5915-70	20		0,66	
	15	Шайба 16.65Г ГОСТ 6402-70	20		0,22	

Инв.№ подл. | Подпись и дата | Взам. инв.№

Нач. отд.	Крыжба	
Н.контр.	Шейнич	
Гл.конс.	Шейнич	
Гл.инж.пр.	Сонковский	
Разраб.	Лучко	
Проверил	Потяковский	
Исполнил	Шкробот	

1.463.1-17.12-39

Связь СГ4

Стадия	Лист	Листов
Р	2	

Укрниипроектсталь конструкция

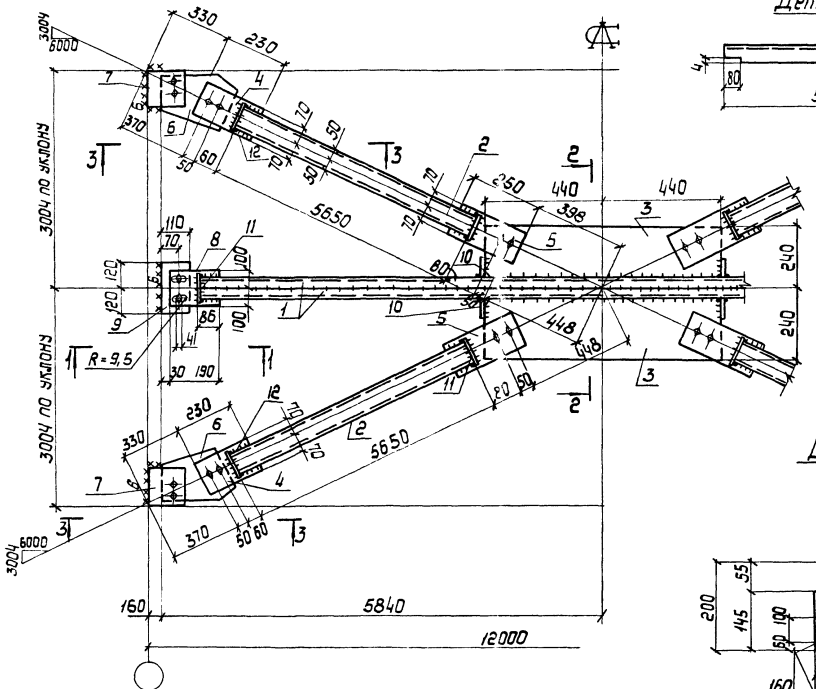

Деталь 2

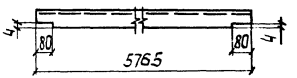

1 – 1

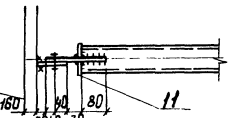

Деталь 1

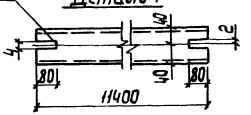

2 – 2
повернуто

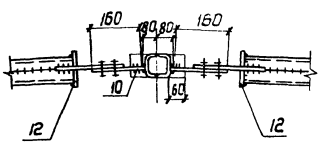

Деталь 6

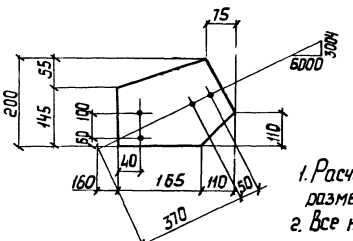

3 – 3

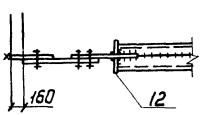

1. Расчетная схема и геометрические размеры даны на докум. 0076Ч.
2. Все неоговоренные сварные швы h = 4мм.

Деталь 7

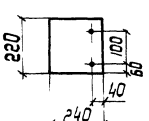

Сварные швы Таблица

Тип и толщ. шва	Длина шва, м	Тип электр.	Примечание
△4	91.3	Э42	Заводской
△6	3.1	Э42	Монтажный

Нач. отд.	Крыжов	
Н. контр.	Шейнич	
Гл. констр.	Шейнич	
Гл. инж. пр.	Санковский	
Разраб.	Лучко	
Проверил	Лучко	
Исполнил	Шкробот	

1.463.1 -17.12-40

Связь СГ5

Стадия	Масса	Масштаб
Р	576,1	—
Лист 1	Листов 2	

Укрниипроектстальконструкция

Инв. № подл. | Подпись и дата | Взам. инв. №

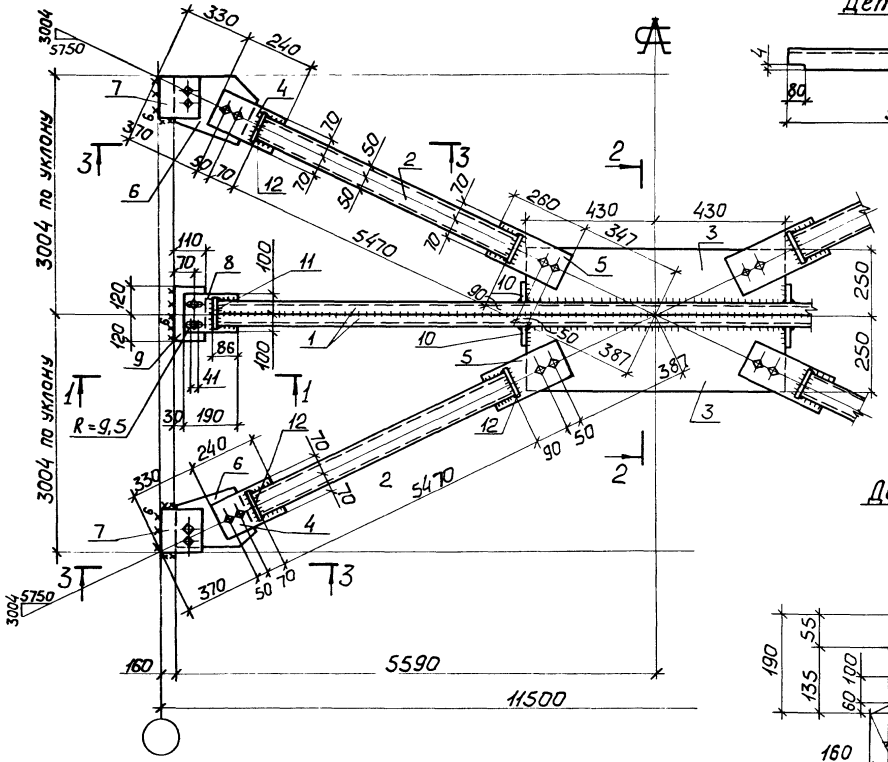

Деталь 2

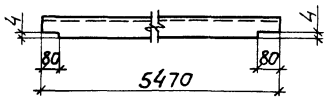

Деталь 1

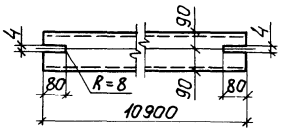

1 - 1

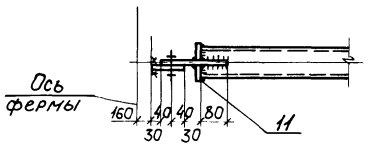

2 - 2 (повернуто)

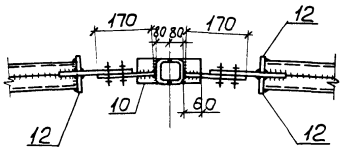

3 - 3

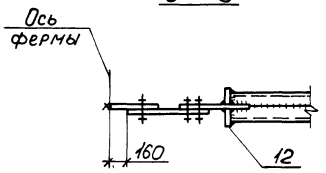

Деталь 6

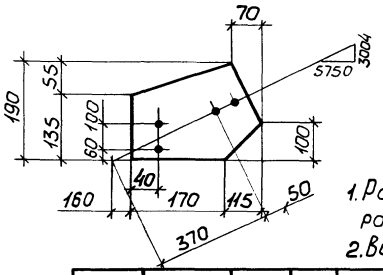

Деталь 7

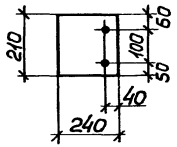

1. Расчетная схема и геометрические размеры даны на докум. 00ТБ4
2. Все неоговоренные сварные швы $h = 4$мм.

Сварные швы Таблица

Тип и толщ. шва	Длина шва, м	Тип электр.	Примечание
⌊4	86,9	Э42	Заводской
⌊6	3,0	Э42	Монтажный

Нач отд.	Крыжба	
Н.контр.	Шейнич	
Гл.констр.	Шейнич	
Гл.инж.пр.	Санковский	
Разраб.	Лучко	
Проверил	Поляковский	
Исполнил	Шкробот	

1.463.1-17.12-41

Связь СГ6

Стадия	Масса	Масштаб
Р	558,7	—
Лист 1	Листов 2	

Укрниипроектстальконструкция

Инв.№ подл. | Подпись и дата | Взам.инв.№

Марка связи	поз.	Наименование	кол.	Масса ед. кг	Масса всех, кг	Примеч.
		Детали				
		Швеллер гнутый ГОСТ 8278-83 / Ст3 кп2 ГОСТ 14637-79				
СГ5	1	180 × 80 × 5 ℓ = 11400	2	144,0	288,0	
		Швеллер гнутый ГОСТ 8278-83 / 4-IV-Ст3 кп ГОСТ 16523-70				
	2	100 × 50 × 3 ℓ = 5650	8	24,9	199,2	
		Лист ГОСТ 19903-74 / Ст3 кп2 ГОСТ 14637-79				
	3	8 × 160 ℓ = 880	2	8,8	17,6	
	4	8 × 140 ℓ = 230	4	2,0	8,0	
	5	8 × 140 ℓ = 250	4	2,2	8,8	
	6	8 × 200 ℓ = 275	4	3,5	14,0	
	7	8 × 220 ℓ = 240	4	3,3	13,2	
	8	8 × 190 ℓ = 200	2	2,4	4,8	
	9	8 × 110 ℓ = 240	2	1,7	3,4	
	10	8 × 60 ℓ = 180	4	0,7	2,8	
	11	6 × 100 ℓ = 180	4	0,8	3,2	
	12	6 × 70 ℓ = 140	16	0,5	8,0	
		Стандартные изделия				
	12	Болт М16-8g × 50.5.8 ГОСТ 7798-70	20		2,26	
	13	Гайка М16-7Н.5 ГОСТ 5915-70	20		0,66	
	14	Шайба 16.65Г ГОСТ 6402-70	20		0,22	

Нач. отд.	Крыжева		1.463.1-17.12-40
Н. контр.	Шейнич		
Гл. констр.	Шейнич		Связь СГ5
Гл. инж. пр.	Сайковский		Стадия Р; Лист 2; Листов
Разраб.	Лучко		Укрниипроектсталь-конструкция
Проверил	Лучко		
Исполнил	Шкробот		

Инв. № подл. | Подпись и дата | Взам. инв. №

Марка связи	поз.	Наименование	кол.	Масса ед. кг	Масса всех, кг	Примеч.
		Детали				
		Швеллер гнутый ГОСТ 8278-83 / Ст3 кп2 ГОСТ 14637-79				
СГ6	1	180 × 80 × 5 ℓ = 10900	2	137,7	275,4	
		Швеллер гнутый ГОСТ 8278-83 / 4-IV-Ст3 кп ГОСТ 16523-70				
	2	100 × 50 × 3 ℓ = 5470	8	24,1	192,8	
		Лист ГОСТ 19903-74 / Ст3 кп2 ГОСТ 14637-79				
	3	8 × 170 ℓ = 860	2	9,2	18,4	
	4	8 × 140 ℓ = 240	4	2,1	8,4	
	5	8 × 140 ℓ = 260	4	2,3	9,2	
	6	8 × 190 ℓ = 285	4	3,4	13,6	
	7	8 × 210 ℓ = 240	4	3,2	12,8	
	8	8 × 190 ℓ = 200	2	2,4	4,8	
	9	8 × 110 ℓ = 240	2	1,7	3,4	
	10	8 × 70 ℓ = 180	4	0,8	3,2	
	11	6 × 100 ℓ = 180	4	0,8	3,2	
	12	6 × 70 ℓ = 140	16	0,5	8,0	
		Стандартные изделия				
	12	Болт М16-8g × 50.5.8 ГОСТ 7798-70	20		2,26	
	13	Гайка М16-7Н.5 ГОСТ 5915-70	20		0,66	
	14	Шайба 16.65Г ГОСТ 6402-70	20		0,22	

Нач. отд.	Крыжева		1.463.1-17.12-41
Н. контр.	Шейнич		
Гл. констр.	Шейнич		Связь СГ6
Гл. инж. пр.	Сайковский		Стадия Р; Лист 2; Листов
Разраб.	Лучко		Укрниипроектсталь-конструкция
Проверил	Лучко		
Исполнил	Шкробот		

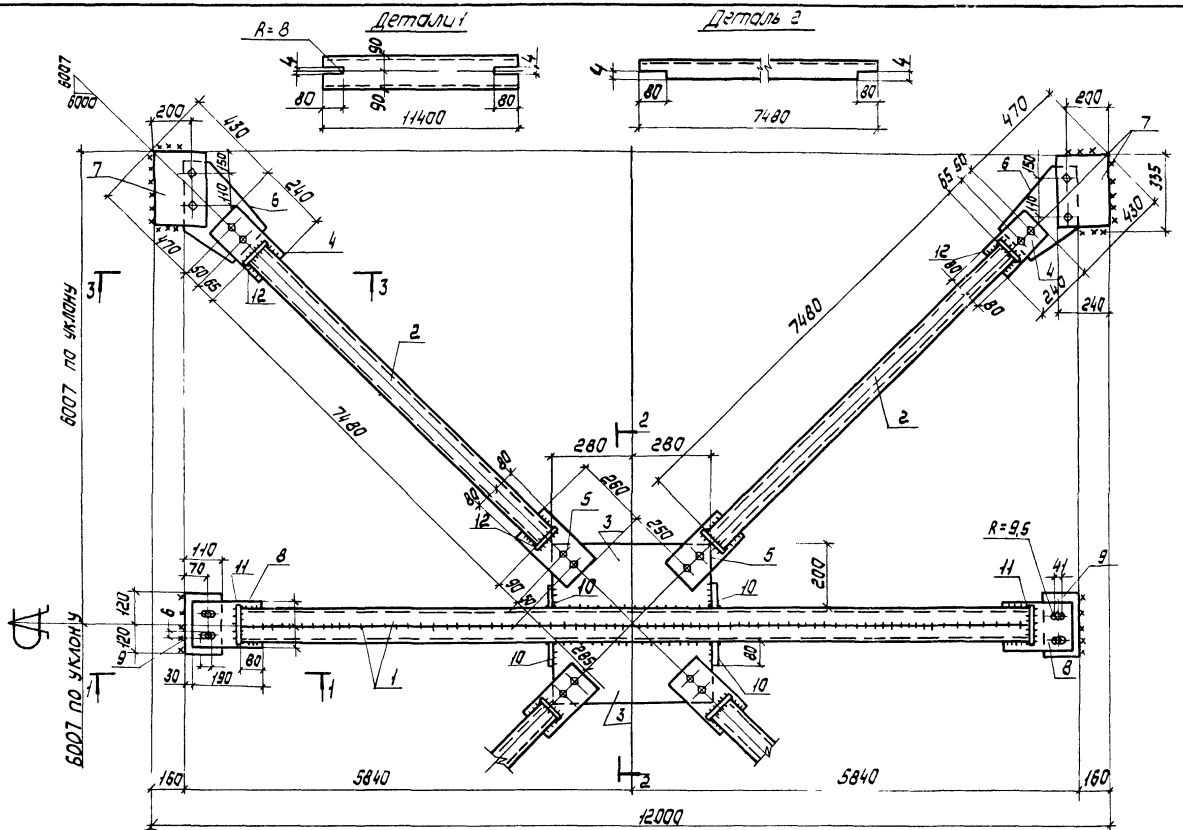

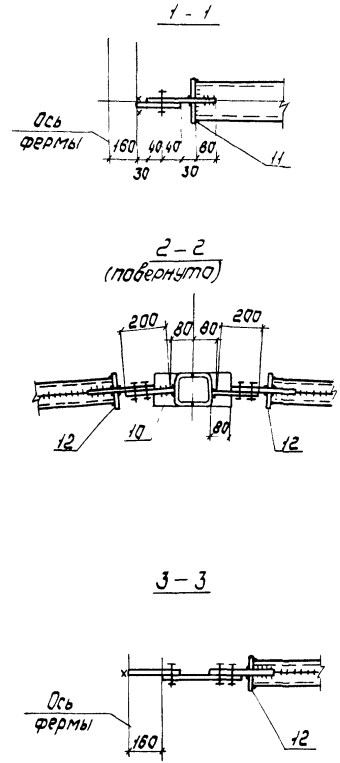

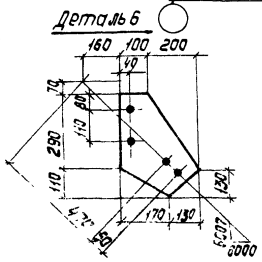

1. Расчетная схема и геометрические размеры даны на докум. 00Т64.
2. Все неоговоренные сварные швы h = 4мм

Сварные швы Таблица

Тип и толщ. шва	Длина шва м	Тип электр.	Примечание
⊾4	114.4	Э42	Заводской
⊾6	4,3	Э42	Монтажный

Нач отд	Крыжба	
Н.контр.	Шейнич	
Гл. констр.	Шейнич	
Гл. инж. пр.	Санковский	
Разраб	Лучко	
Проверил	Лучко	
Исполнил	Шкробот	

1.463.1 - 17.12 - 42

Связь СГ7

Стадия	Масса	Масштаб
Р	813,9	—

Лист 1 Листов 2

Укрниипроектсталь-конструкция

Инв. № подл. | Подп. и дата | Взам. инв. №

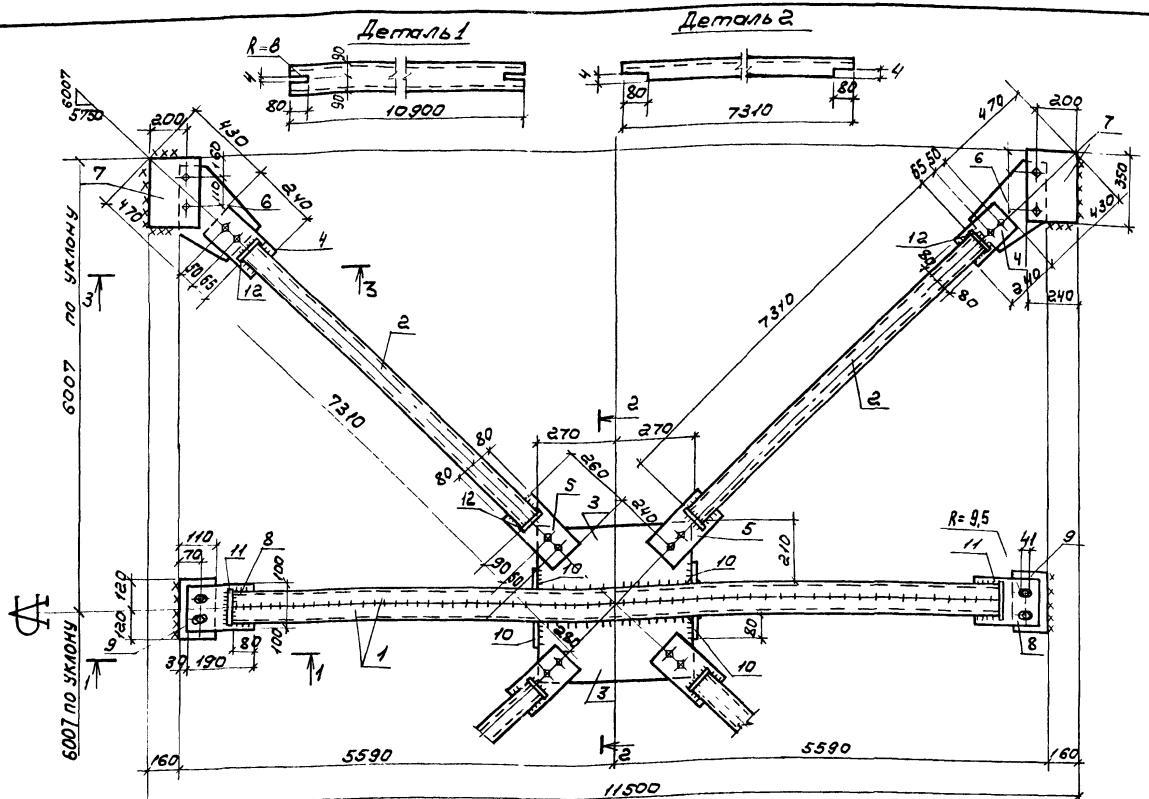

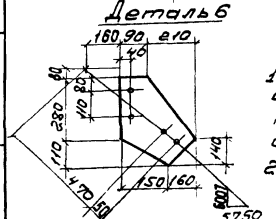

1. Расчетная схема и геометрические размеры даны на докум 00764
2. Все неоговоренные сварные швы h=4мм

Сварные швы Таблица

Тип и толщ шва	Длина шва, м	Тип электр.	Примечание
△4	10,82	Э42	Заводской
△6	4,8	Э42	Монтажный

Нач.отд.	Крымба	
Н.контр	Швейнич	
Гл.констр	Швейнич	
Гл.инж.пр	Санковский	
Разраб	Лучко	
Проверил	Лучко	
Исполнил	Шкработ	

1.463.1 – 17.12-43

Связь СГ8

Стадия	Масса	Масштаб
Р	798,1	—
Лист 1	Листов 2	

Укрниипроектстальконструкция

Инв. № подл. | Подпись и дата | Взам. инв. №

Марка связи	Поз.	Наименование		Кол.	Масса ед. кг	Масса всех, кг	Примеч.
		Детали					
		Швеллеры гнутые ГОСТ 8278-83 Ст3кп2 ГОСТ 14637-79					
СГ7	1	180×80×5	ℓ=11400	2	144,0	288,0	
	2	120×60×4	ℓ=7480	8	52,1	416,8	
		Лист ГОСТ 19903-74 Ст3кп2 ГОСТ 14637-79					
	3	8×200	ℓ=560	2	7,0	14,0	
	4	8×160	ℓ=235	4	2,4	9,6	
	5	8×160	ℓ=260	4	2,6	10,4	
	6	8×300	ℓ=400	4	7,5	30,0	
	7	8×240	ℓ=335	4	5,0	20,0	
	8	8×190	ℓ=200	2	2,4	4,8	
	9	8×110	ℓ=240	2	1,7	3,4	
	10	8×80	ℓ=180	4	0,9	3,6	
	11	6×100	ℓ=180	4	0,8	3,2	
	12	6×70	ℓ=140	16	0,5	8,0	
		Стандартные изделия					
	12	Болт М16-8g×50.5.8 ГОСТ 7798-70		20		2,26	
	13	Гайка М16-7Н.5 ГОСТ 5915-70		20		0,66	
	14	Шайба 16.65Г ГОСТ 6402-70		20		0,22	

Инв.№ подл. | Подпись и дата | Взам.инв.№

Нач.отд.	Крыжова	
Н.контр.	Шейнич	
Гл.конст.	Шейнич	
Гл.инж.пр.	Самковский	
Разраб.	Лучко	
Проверил	Лучко	
Исполнил	Шкробот	

1.463.1-17.12-42

Связь СГ7

Стадия	Лист	Листов
Р	2	

Укрниипроектстальконструкция

Марка связи	Поз.	Наименование		Кол.	Масса ед. кг	Масса всех, кг	Примеч.
		Детали					
		Швеллеры гнутые ГОСТ 8278-83 Ст3кп2 ГОСТ 14637-79					
СГ8	1	180×80×5	ℓ=10900	2	137,7	275,4	
	2	120×60×4	ℓ=7310	8	50,9	407,2	
		Лист ГОСТ 19903-74 Ст3кп2 ГОСТ 14637-79					
	3	8×210	ℓ=540	2	7,1	14,2	
	4	8×160	ℓ=235	4	2,4	9,6	
	5	8×160	ℓ=260	4	2,6	10,4	
	6	8×300	ℓ=390	4	7,3	29,2	
	7	8×240	ℓ=350	4	5,3	21,2	
	8	8×190	ℓ=200	2	2,4	4,8	
	9	8×110	ℓ=240	2	1,7	3,4	
	10	8×80	ℓ=180	4	0,9	3,6	
	11	6×100	ℓ=180	4	0,8	3,2	
	12	6×70	ℓ=140	16	0,5	8,0	
		Стандартные изделия					
	12	Болт М16-8g×50.5.8 ГОСТ 7798-70		20		2,26	
	13	Гайка М16-7Н.5 ГОСТ 5915-70		20		0,66	
	14	Шайба 16.65Г ГОСТ 6402-70		20		0,22	

Инв.№ подл. | Подпись и дата | Взам.инв.№

Нач.отд.	Крыжова	
Н.контр.	Шейнич	
Гл.конст.	Шейнич	
Гл.инж.пр.	Самковский	
Разраб.	Лучко	
Проверил	Лучко	
Исполнил	Шкробот	

1.463.1-17.12-43

Связь СГ8

Стадия	Лист	Листов
Р	2	

Укрниипроектстальконструкция

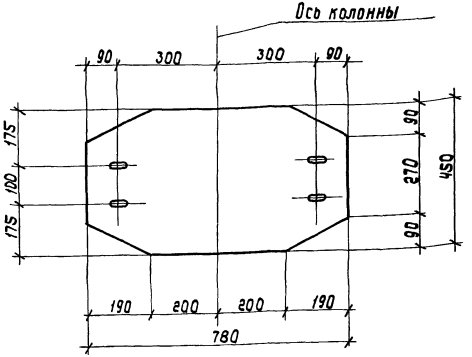

Деталь
овального отверстия

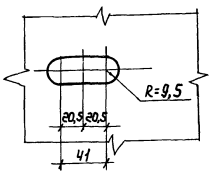

Марка соединительной детали
обозначена в выпуске 0

			1.463.1-17.12-45		
Нач.отд	Крыжева		Соединительная деталь МС1-1	Стадия	Масса	Масштаб
Н.контр.	Шейнич			Р	26,8	1:10
Гл.констр	Шейнич			Лист	Листов 1
Гл.инженер	Санковский		Лист t=12 ℓ=780 ГОСТ 19903-74 ВСт3пс6-1 ТУ14-1-3023-80	Укрниипроектсталь конструкция	
Разраб.	Лучко				
Проверил	Матвиенко				
Исполнил	Шкробот				

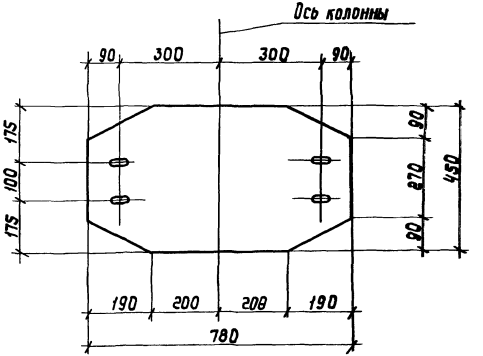

Деталь
овального отверстия

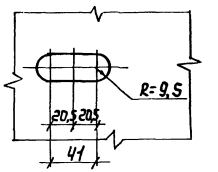

Марка соединительной детали
обозначена в выпуске 0

			1.463.1-17.12-44		
Нач.отд	Крыжева		Соединительная деталь МС1	Стадия	Масса	Масштаб
Н.контр.	Шейнич			Р	22,4	1:10
Гл.констр	Шейнич			Лист	Листов 1
Гл.инженер	Санковский		Лист t=10 ℓ=780 ГОСТ 19903-74 ВСт3пс6-1 ТУ14-1-3023-80	Укрниипроектсталь конструкция	
Разраб.	Лучко				
Проверил	Матвиенко				
Исполнил	Шкробот				

Инв.№подл. | Подпись и дата | Взам.инв.№

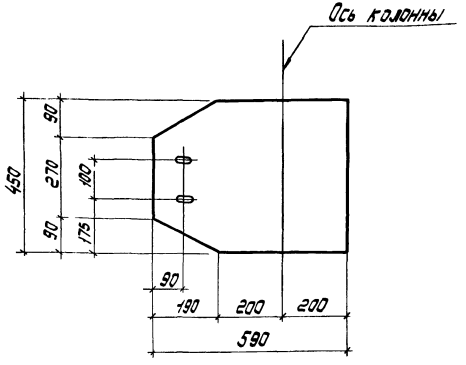

Деталь
овального отверстия

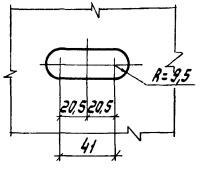

Марка соединительной детали обозначена в выпуске 0

Нач. отд.	Крыжба		
Н. контр.	Шейнич		
Гл. конс-тр.	Шейнич		
Гл. инж. пр.	Санковский		
Разраб.	Лучко		
Проверил	Матвиенко		
Исполнил	[illegible]		

1.463.1-17.12-47

Соединительная деталь МС2

Стадия	Масса	Масштаб
Р	19,5	1:10

Лист | Листов 1

Лист t=10 l=590
ГОСТ 19903-74
ВСт3пс6-1 ТУ14-1-3023-80

Укрниипроектсталь конструкция

Взам. инв. №
Подп. и дата
Инв. № подл.

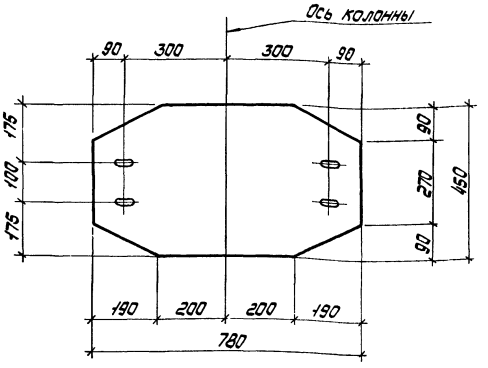

Деталь
овального отверстия

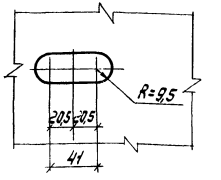

Марка соединительной детали обозначена в выпуске 0

Нач. отд.	Крыжба		
Н. контр.	Шейнич		
Гл. конс-тр.	Шейнич		
Гл. инж. пр.	Санковский		
Разраб.	Лучко		
Проверил	Матвиенко		
Исполнил	Шкробот		

1.463.1-17.12-46

Соединительная деталь МС1-2

Стадия	Масса	Масштаб
Р	44,8	1:10

Лист | Листов 1

Лист t=20 l=780
ГОСТ 19903-74
ВСт3пс6-1 ТУ14-1-3023-80

Укрниипроектсталь конструкция

Взам. инв. №
Подп. и дата
Инв. № подл.

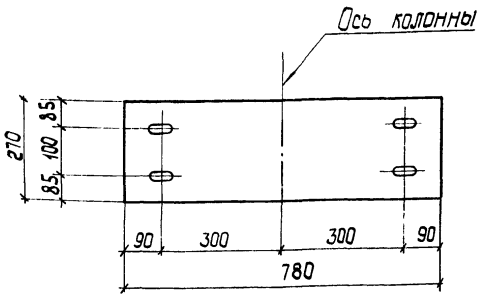

Деталь
овального отверстия

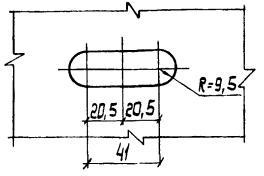

Марка соединительной детали обозначена в выпуске 0

Нач.отд.	Крыжова		1.463.1 - 17.12 - 49		
Н.контр.	Шейнич		Соединительная деталь МС3	Стадия	Масса	Масштаб
Гл.констр.	Шейнич			Р	16,5	1:10
Гл.инж.пр.	Санковский			Лист	Листов 1
Разраб.	Лучко		Лист t=10 ℓ=780 ГОСТ 19903-74 ВСт3пс6-1 ТУ 14-1-3023-80	Укрниипроектстальконструкция	
Проверил	Матвиенко				
Исполнил	Шкробот				

Инв.№подл. | Подпись и дата | Взам.инв.№

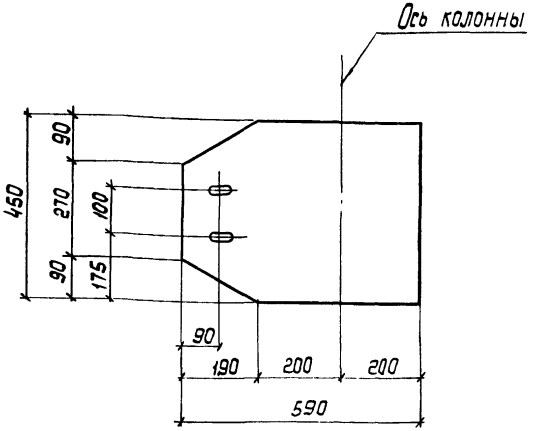

Деталь
овального отверстия

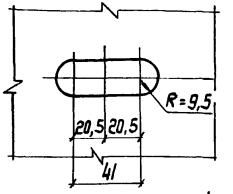

Марка соединительной детали обозначена в выпуске 0.

Нач.отд.	Крыжова		1.463.1 - 17 12 - 48		
Н.контр.	Шейнич		Соединительная деталь МС2-1	Стадия	Масса	Масштаб
Гл.констр.	Шейнич			Р	23 4	1:10
Гл.инж.пр.	Санковский			Лист	Листов 1
Разраб.	Лучко		Лист t=12 ℓ=590 ГОСТ 19903-74 ВСт3пс6-1 ТУ 14-1-3023-80	Укрниипроектстальконструкция	
Проверил	Матвиенко				
Исполнил	Шкробот				

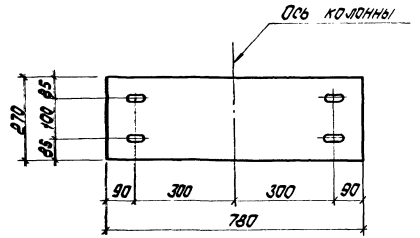

Деталь овального отверстия

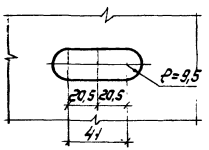

Марка соединительной детали обозначена в выпуске 0

				1.463.1-17.12-51			
Нач.отд	Крыжова			Соединительная деталь МС3-2	Стадия	Масса	Масштаб
Н.контр.	Шрейнич				Р	52,8	1:10
Гл.констр.	Шрейнич				Лист	Листов 1	
Гл.инж.пр.	Сенковский						
Разраб.	Лучко			Лист t=32 ρ=780 ГОСТ 19903-74 09Г2С-12 ГОСТ 19282-73	Укрнипроектсталь конструкция		
Проверил	Матвиенко						
Утвердил	Шкробот						

Инв.№ подл. | Подп. и дата | Взам.инв.№

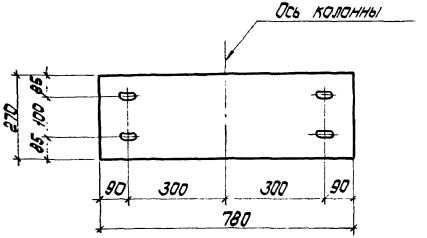

Деталь овального отверстия

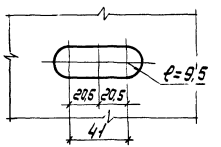

Марка соединительной детали обозначена в выпуске 0

				1.463.1-17.12-50			
Нач.отд	Крыжова			Соединительная деталь МС3-1	Стадия	Масса	Масштаб
Н.контр.	Шрейнич				Р	33,0	1:10
Гл.констр.	Шрейнич				Лист	Листов 1	
Гл.инж.пр.	Сенковский						
Разраб.	Лучко			Лист t=20 ρ=780 ГОСТ 19903-74 Вст3пс6-1 ТУ 14-1-3023-80	Укрнипроектсталь конструкция		
Проверил	Матвиенко						
Утвердил	Шкробот						

Инв.№ подл. | Подп. и дата | Взам.инв.№

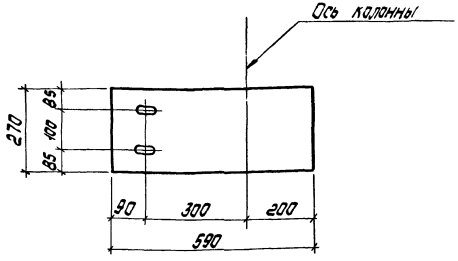

Деталь овального отверстия

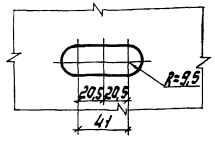

Марка соединительной детали обозначена в выпуске 0

Нач.отд	Крыжбо		
Н.контр.	Цейтлин		
Гл.констр.	Цейтлин		
Гл.инж.пр.	Самковский		
Разраб.	Лучко		
Проверил	Матвиенко		

1.463.1-17.12-53

Соединительная деталь МС4-1

Стадия	Масса	Масштаб
Р	25,0	1:10
Лист	Листов 1	

Лист t=20 ℓ=590 ГОСТ 19903-74 Вст3пс6-1 ТУ14-1-3023-80

Укрниипроектстальконструкция

Инв.№ подл. | Подп. и дата | Взам.инв.№

Деталь овального отверстия

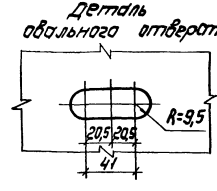

Марка соединительной детали обозначена в выпуске 3

Нач.отд	Крыжбо		
Н.контр.	Цейтлин		
Гл.констр.	Цейтлин		
Гл.инж.пр.	Самковский		
Разраб.	Лучко		
Проверил	Матвиенко		
Исполнил	Шкробот		

1.463.1-17.12-52

Соединительная деталь МС4

Стадия	Масса	Масштаб
Р	12,5	1:10
Лист	Листов 1	

Лист t=10 ℓ=590 ГОСТ 19903-74 Вст3пс6-1 ТУ14-1-3023-80

Укрниипроектстальконструкция

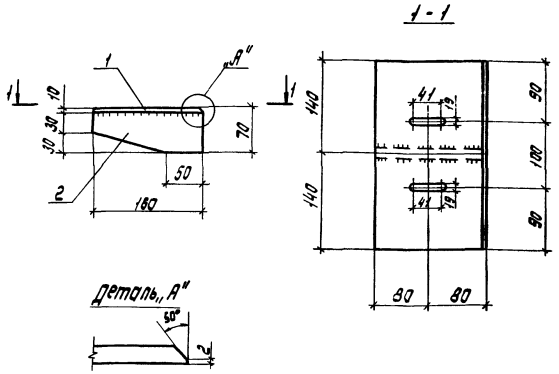

Марка соединительной детали обозначена в выпуске 0

Марка	Поз.	Наименование		Кол.	Масса ед., кг	Масса всех, кг	Примеч.
МС6	1	10×160	ℓ=280	1	3,5	3,5	
	2	10×60	ℓ=160	1	0,7	0,1	

Нач. отд.	Крыжба	
Н. контр.	Шейнич	
Гл. констр.	Шейнич	
Гл. инж. пр.	Санковский	
Разраб.	Лучко	
Проверил	Лучко	
	Литвин	

Инв. № подл. | Подпись и дата | Взам. инв. №

1.463.1-17.12-55

Соединительная деталь МС6

Стадия	Масса	Масштаб
Р	4,2	1:5

Лист | Листов 1

ВСт3пс6-1

ТУ 14-1-3023-80

Укрниипроектсталь-конструкция

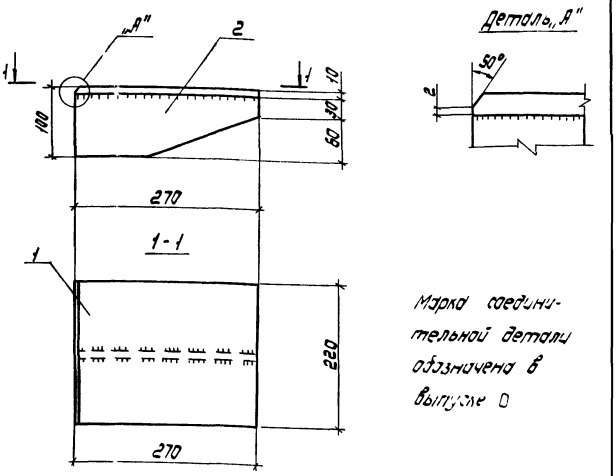

Марка соединительной детали обозначена в выпуске 0

Марка	Поз.	Наименование		Кол.	Масса ед., кг	Масса всех, кг	Примеч.
МС5	1	10×220	ℓ=270	1	4,7	4,7	
	2	10×90	ℓ=270	1	1,9	1,9	

Нач. отд.	Крыжба	
Н. контр.	Шейнич	
Гл. констр.	Шейнич	
Гл. инж. пр.	Санковский	
Разраб.	Лучко	
Проверил	Лучко	
Исполнил	Литвин	

Инв. № подл. | Подпись и дата | Взам. инв. №

1.463.1-17.12-54

Соединительная деталь МС5

Стадия	Масса	Масштаб
Р	6,6	1:5

Лист | Листов 1

ВСт3пс6-1

ТУ 14-1-3023-80

Укрниипроектсталь-конструкция

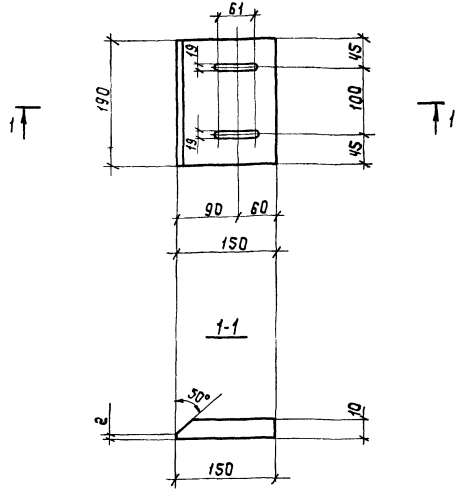

Марка соединительной детали обозначена в выпуске 0

			1.463.1-17.12-57		
Нач.отд.	Прыжба		Соединительная деталь МС8	Стадия	Масса	Масштаб
Н.контр.	Шейнич			Р	2,2	1:5
Гл.констр.	Шейнич			Лист	Листов 1
Гл.инж.пр.	Санковский				
Разраб.	Лучко		Лист 10 ℓ=190 ГОСТ 19903-74	Укрниипроектсталь конструкция	

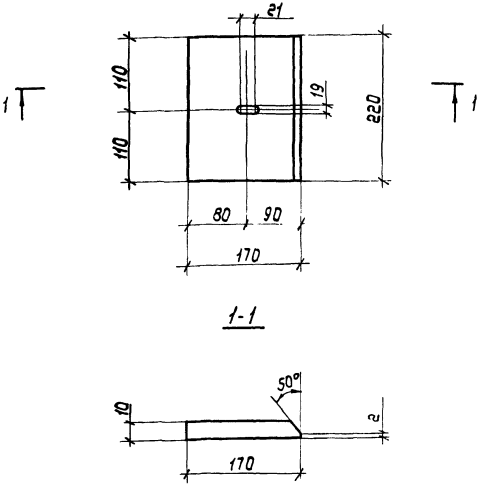

Марка соединительной детали обозначается в выпуске 0

Инв. № подл. | Подпись и дата | Взам.инв.№

			1.463.1-17.12-56		
Нач.отд.	Крыжда		Соединительная деталь МС7	Стадия	Масса	Масштаб
Н.контр.	Шейнич			Р	2,9	1:5
Гл.констр.	Шейнич			Лист	Листов 1
Гл.инж.пр.	Санковский				
Разраб.	Лучко		Лист 22 ℓ=220 ГОСТ 19903-74 09 Гас-12	Укрниипроектсталь	
Проверил	Лучко				
Исполнил	Литкин				

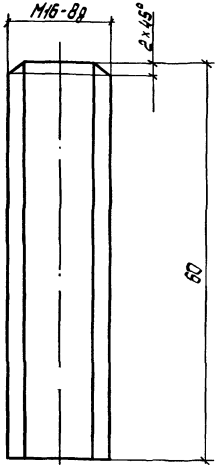

Марка соединительной детали обозначена в выпуске 0

Н.контр.	Шейнич		
Гл.контр.	Шейнич		
Гл.инж.пр.	Санковский		
Разраб.	Лучко		
Проверил	Лучко		

1.463.1-17.12-59

Соединительная деталь МС10

Стадия	Масса	Масштаб
Р	0,05	2:1

Лист | Листов 1

Круг В16 ГОСТ 2590-71 / В Ст.3 кп2 ГОСТ 535-79

Укрниипроектсталь Конструкция

gost.e-ecolog.ru

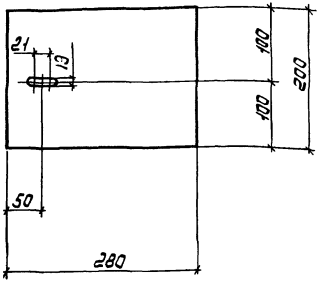

Марка соединительной детали обозначена в выпуске 0

Нач.отд.	Крыжева		
Н.контр.	Шейнич		
Гл.контр.	Шейнич		
Гл.инж.пр.	Санковский		
Разраб.	Лучко		
Проверил	Лучко		
Исполнил	Литвин		

1.463.1-17.12-58

Соединительная деталь МС9

Стадия	Масса	Масштаб
Р	4,4	1:5

Лист | Листов 1

Лист t10 Р-280 ГОСТ 19903-74 / В Ст3 пс6-1 ГОСТ

Укрниипроектсталь