ТИПОВЫЕ КОНСТРУКЦИИ, ИЗДЕЛИЯ И УЗЛЫ ЗДАНИЙ И СООРУЖЕНИЙ

СЕРИЯ 1.463.1–17

ФЕРМЫ СТРОПИЛЬНЫЕ ЖЕЛЕЗОБЕТОННЫЕ ПОЛИГОНАЛЬНЫЕ ПРОЛЕТОМ 18 И 24 м ДЛЯ ПОКРЫТИЙ ЗДАНИЙ С МАЛОУКЛОННОЙ КРОВЛЕЙ

ВЫПУСК 11

ФЕРМЫ ПРОЛЕТОМ 18 И 24 м ТИПОРАЗМЕРА 3

ЗАКЛАДНЫЕ ИЗДЕЛИЯ

РАБОЧИЕ ЧЕРТЕЖИ

gost.e-ecolog.ru

ЦЕНТРАЛЬНЫЙ ИНСТИТУТ ТИПОВОГО ПРОЕКТИРОВАНИЯ
ГОССТРОЯ СССР

Москва А-445, Смольная ул., 22

Сдано в печать IX 1990 года

Заказ № 8859 Тираж 5360 экз

ТИПОВЫЕ КОНСТРУКЦИИ, ИЗДЕЛИЯ И УЗЛЫ ЗДАНИЙ И СООРУЖЕНИЙ

СЕРИЯ 1.463.1–17

ФЕРМЫ СТРОПИЛЬНЫЕ ЖЕЛЕЗОБЕТОННЫЕ ПОЛИГОНАЛЬНЫЕ ПРОЛЕТОМ 18 И 24 м ДЛЯ ПОКРЫТИЙ ЗДАНИЙ С МАЛОУКЛОННОЙ КРОВЛЕЙ

ВЫПУСК 11

ФЕРМЫ ПРОЛЕТОМ 18 И 24 м ТИПОРАЗМЕРА 3

ЗАКЛАДНЫЕ ИЗДЕЛИЯ

РАБОЧИЕ ЧЕРТЕЖИ

УТВЕРЖДЕНЫ

ГЛАВОРГПРОЕКТОМ ГОССТРОЯ СССР
ПИСЬМО ОТ 18.12.89 №4/5-1546
ВВЕДЕНЫ В ДЕЙСТВИЕ С 01.08.90
ГПИ ПРОМСТРОЙПРОЕКТ
ПРИКАЗ ОТ 05.01.90 № 1

РАЗРАБОТАНЫ

ГПИ ПРОМСТРОЙПРОЕКТ

ГЛ. ИНЖЕНЕР ИНСТИТУТА В.И. КОРОЛЁВ
НАЧАЛЬНИК СКО-1 Г.П. ВЧЕРАШНИЙ
ГЛ. ИНЖЕНЕР ПРОЕКТА Ю.А. РЕПЕНКО

НИИЖБ

ЗАМ. ДИРЕКТОРА Т.И. МАМЕДОВ
ЗАВ. ЛАБОРАТОРИЕЙ № 2 В.А. КЛЕВЦОВ
ЗАВ. ЛАБОРАТОРИЕЙ № 3 В.А. ЯКУШИН

НИИСК

ЗАМ. ДИРЕКТОРА П.И. КРИВОШЕЕВ
ЗАВ. ЛАБОРАТОРИЕЙ ЖБК №14 М.А. ЯНКЕЛЕВИЧ

© ЦИТП Госстроя СССР, 1990

Обозначение	Наименование	Стр.
1.463.1-17.11-ТТ	Технические требования	2
1.463.1-17.11 -1	Изделие закладное МН6	3
1.463.1-17.11 -2	Изделие закладное МН8	3
1.463.1-17.11 -3	Изделие закладное МН9	4
1.463.1-17.11 -4	Изделие закладное МН12	4
1.463.1-17.11 -5	Изделие закладное МН13	5
1.463.1-17.11 -6	Изделие закладное МН14	5
1.463.1-17.11 -7	Изделие закладное МН21	6
1.463.1-17.11 -8	Изделие закладное МН22-1...МН22-3	6
1.463.1-17.11 -9	Изделие закладное МН22-4; МН22-5	7
1.463.1-17.11 -10	Изделие закладное МН23-1; МН23-2	7
1.463.1-17.11 -11	Изделие закладное МН24-1; МН24-2	8
1.463.1-17.11 -12	Изделие закладное МН25	8
1.463.1-17.11 -13	Изделие закладное МН26	9
1.463.1-17.11 -14	Изделие закладное МН27	9
1.463.1-17.11 -15	Изделие закладное МН28	10

Взам.инв.№ | Подпись и дата | Инв.№ подл.

Нач. СКО-1	Вчерашний	
Н. контр.	Копылов	
Гл. констр.	Матвеев	
ГИП	Репенко	
Зав. груп.	Копылов	

1.463.1-17.11

Содержание

Стадия	Лист	Листов
Р		1

ПРОМСТРОЙПРОЕКТ

1. Выпуск 11 настоящей серии содержит рабочие чертежи закладных изделий для стропильных железобетонных полигональных ферм пролетом 18 и 24 м типоразмера 3, разработанных соответственно в выпусках 3 и 6.

2. Изготовление и приемка закладных изделий должны проводиться в соответствии с требованиями ГОСТ 10922-75; ГОСТ 14098-85; ГОСТ 5264-80; СНиП 2.03.01-84.

3. Марку стали закладных изделий принимать в соответствии с указанием, приведенным в проектной документации на конкретное здание, для которого изготовляются фермы, в соответствии с приложением 2 СНиП 2.03.01-84 и СНиП II-7-81.

4. Антикоррозионную защиту закладных изделий выполнять по указаниям, приведенным в проектной документации на конкретное здание, и в соответствии с требованиями СНиП 2.03.11-85.

5. Каждое готовое изделие должно иметь бирку с указанием его марки.

Взам.инв.№ | Подпись и дата | Инв.№ подл.

Нач. СКО-1	Вчерашний	
Н. контр.	Копылов	
Гл. констр.	Матвеев	
ГИП	Репенко	
Зав. груп.	Копылов	

1.463.1-17.11-ТТ

Технические требования

Стадия	Лист	Листов
Р		1

ПРОМСТРОЙПРОЕКТ

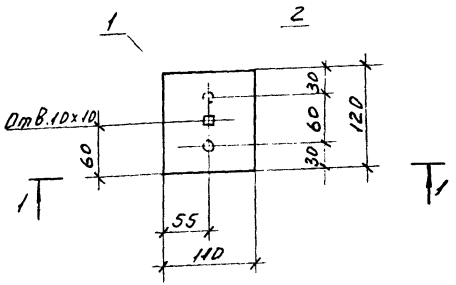

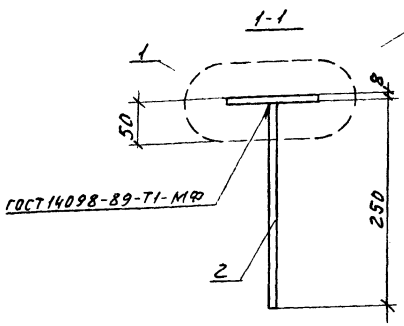

Марка изделия	Поз.	Наименование	Кол.	Масса ед., кг	Масса изделия, кг
МН6	1	Полоса $\frac{Б\ 8\times110\ ГОСТ\ 103-76^{*}}{Вст3пс6\ ГОСТ\ 380-71^{**}}$ $\ell=120$	1	0,8	1,2
	2	Ф12 AIII, $\ell=250$	2	0,22	

Арматура: класса А-III по ГОСТ 5781-82*

Нач. СКО-1	Вчерашний		
Н. контр.	Колылов		
Гл. конст.	Матвеев		
ГИП	Репенко		
Зав. груп.	Колылов		
Вед. инж.	Котова		
Техн. I кат.	Чернышова		
ПроВер.	Артемьева		

1.463.1-17.11-1

Изделие закладное МН6

Стадия	Лист	Листов
Р		1

ПРОМСТРОЙПРОЕКТ

Формат А4

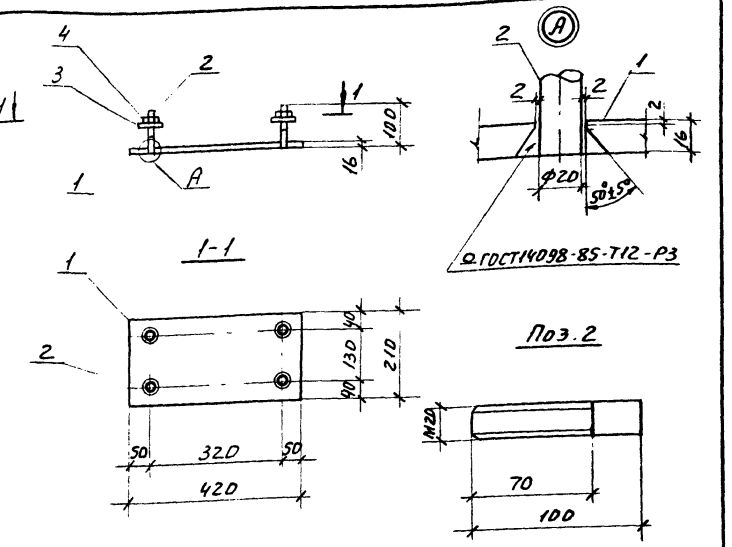

Марка изделия	Поз.	Наименование	Кол.	Масса ед., кг	Масса изделия, кг
МН8	1	Полоса $\frac{Б\ 16\times210\ ГОСТ\ 82-70^{*}}{Вст3пс6\ ГОСТ\ 380-71^{**}}$ $\ell=420$	1	11,1	12,3
	2	Ф20 AII ГОСТ 5781-82*, $\ell=100$	4	0,25	
	3	Шайба М20.01.08кп ГОСТ 11371-78*	4	0,02	
	4	Гайка М20.5 ГОСТ 5915-70*	4	0,04	

Арматура: класса А-III по ГОСТ 5781-82*

Нач. СКО-1	Вчерашний		
Н. контр.	Колылов		
Гл. конст.	Матвеев		
ГИП	Репенко		
Зав. груп.	Колылов		
Вед. инж.	Котова		
Техн. I кат.	Чернышова		
ПроВер.	Артемьева		

1.463.1-17.11-2

Изделие закладное МН8

Стадия	Лист	Листов
Р		1

ПРОМСТРОЙПРОЕКТ

24407-12 4 Формат А4

Инв.№ подл. | Подп. и дата | Взам. инв.№
Инв.№ подл. | Подп. и дата

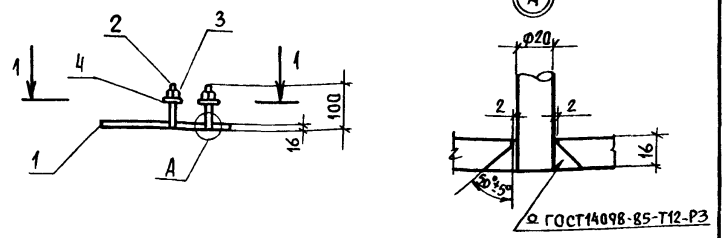

1–1

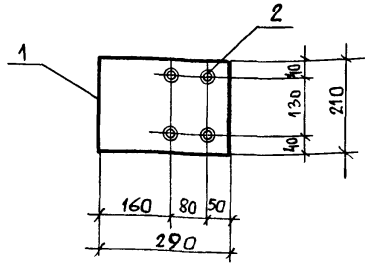

Поз. 2

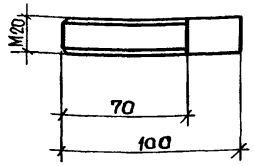

Марка изделия	Поз.	Наименование	Кол.	Масса ед., кг	Масса изделия, кг
МН9	1	Полоса $\frac{Б\ 16\times210\ ГОСТ\ 82-70^*}{ВСт3пс6\ ГОСТ\ 380-71^{**}}$ ℓ=290	1	7,6	8,8
	2	ф20 А I ГОСТ 5781-82*, ℓ=100	4	0,25	
	3	Гайка М20.5 ГОСТ 5915-70*	4	0,04	
	4	Шайба М20.01.08 КП ГОСТ11371-78*	4	0,02	

Арматура: класса А-I по ГОСТ 5781-82*

Нач.СКО-1	Вчерашний		
Н.контр.	Копылов		
Гл.констр.	Матвеев		
ГИП	Репенко		
Зав.груп.	Копылов		
Вед.инж.	Котова		
Техн.1кат	Чернышова		
Проверил	Артемьева		

1.463.1-17.11-3

Изделие закладное МН9

Стадия	Лист	Листов
Р		1

ПРОМСТРОЙПРОЕКТ

Формат А4

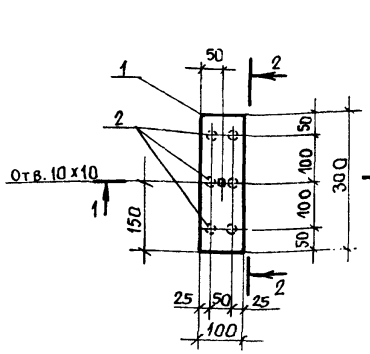

2–2

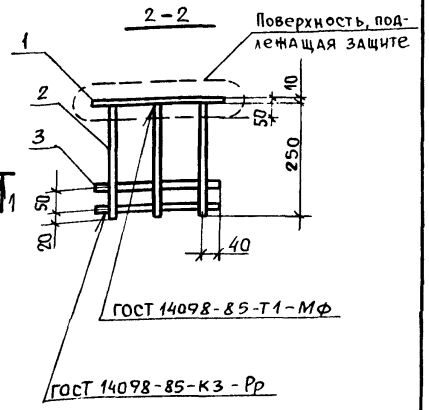

1–1

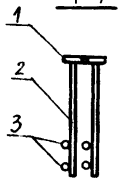

Марка изделия	Поз.	Наименование	Кол.	Масса ед., кг	Масса изделия, кг
МН12	1	Полоса $\frac{Б\ 10\times100\ ГОСТ\ 103-76^*}{ВСт3пс6\ ГОСТ\ 380-71^{**}}$ ℓ=300	1	2,4	5,6
	2	ф 14 А III ℓ = 250	6	0,30	
	3	ф 14 А III ℓ = 280	4	0,34	

Арматура: класса А-III по ГОСТ 5781-82*

Нач.СКО-1	Вчерашний		
Н.контр.	Копылов		
Гл.констр.	Матвеев		
ГИП	Репенко		
Зав.груп.	Копылов		
Вед.инж.	Котова		
Техн.1кат	Чернышова		
Проверил	Артемьева		

1.463.1-17.11-4

Изделие закладное МН12

Стадия	Лист	Листов
Р		1

ПРОМСТРОЙПРОЕКТ

Формат А4

Инв. № подл. | Подпись и дата | Взам. инв. №

1-1

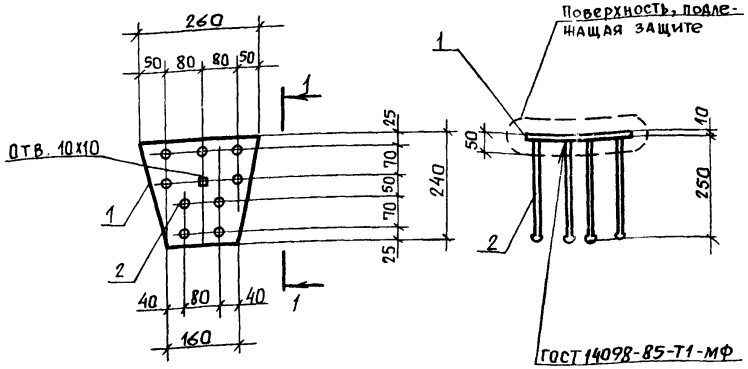

Марка изделия	Поз.	Наименование	Кол.	Масса ед. кг	Масса изделия, кг
МН13	1	Полоса $\frac{Б\ 10\times240\ ГОСТ\ 82-70^{*}}{ВСт3пс6\ ГОСТ\ 380-71^{**}}$ $\ell=260$	1	4,90	8,1
	2	Ф14 AIII, ℓ = 290	9	0,35	

Арматура: класса А-III по ГОСТ 5781-82*

Нач. СКО-1	Вчерашний	1.463.1-17.11-5	
Н. контр.	Копылов		
Гл. констр.	Матвеев		
ГИП	Репенко		
Зав. груп.	Копылов		
Вед. инж.	Котова		
Техн. 1кат.	Чернышова		
Проверил	Артемьева		

Изделие закладное МН13

Стадия	Лист	Листов
Р		1

ПРОМСТРОЙПРОЕКТ

Инв. № подл. | Подпись и дата | Взам. инв. №

1-1

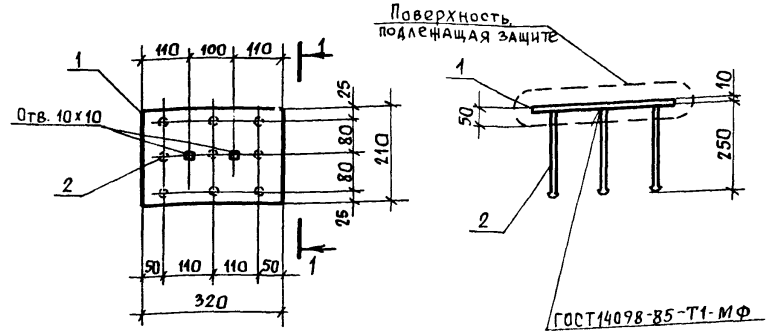

Марка изделия	Поз.	Наименование	Кол.	Масса ед., кг	Масса изделия, кг
МН14	1	Полоса $\frac{Б\ 10\times210\ ГОСТ\ 82-70^{*}}{ВСт3пс6\ ГОСТ\ 380-71^{**}}$ $\ell=320$	1	5,3	8,5
	2	Ф14 AIII, ℓ = 290	9	0,35	

Арматура: класса А-III по ГОСТ 5781-82*

Нач. СКО-1	Вчерашний	1.463.1-17.11-6	
Н. контр.	Копылов		
Гл. констр.	Матвеев		
ГИП	Репенко		
Зав. бриг.	Копылов		
Вед. инж.	Котова		
Техн. 1кат.	Чернышова		
Проверил	Артемьева		

Изделие закладное МН14

Стадия	Лист	Листов
Р		1

ПРОМСТРОЙПРОЕКТ

Инв. № подл. | Подпись и дата | Взам. инв. №

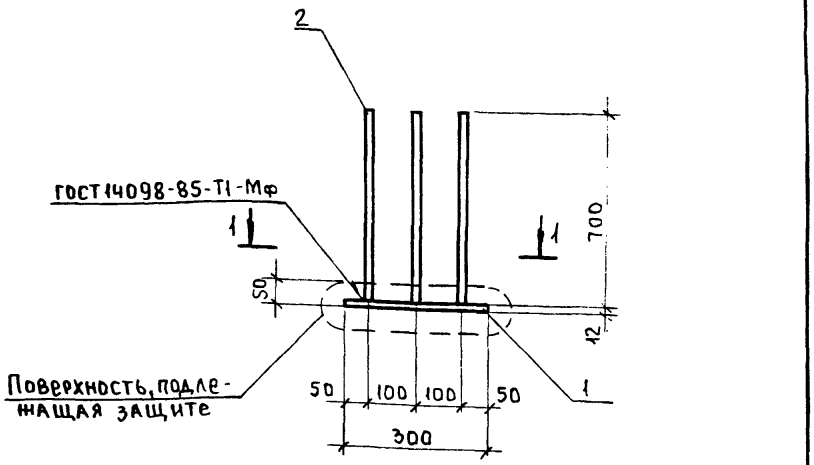

1-1

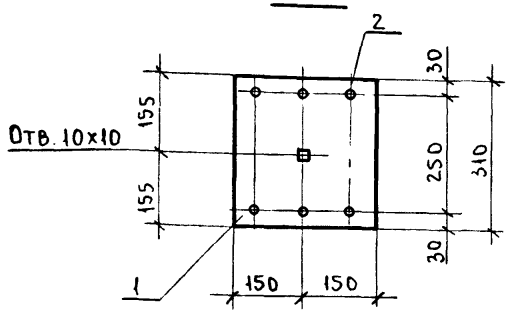

Марка изделия	Поз.	Наименование	Кол.	Масса ед., кг	Масса изделия, кг
МН21	1	Полоса $\frac{Б12\times300\ ГОСТ\ 82-70}{Вст\ 3пс6\ ГОСТ\ 14637-79}$ ℓ=310	1	8,8	13,9
	2	Ф14А III, ℓ=700	6	0,85	

Арматура: класса А-III по ГОСТ 5781-82*

Нач. СКО-1	Вчерашний		
Н. контр.	Копылов		
Гл. конст.	Матвеев		
ГИП	Репенко		
Зав. груп.	Милютина		
Инж. I кат.	Поляк		
Техник	Букина		
Провер.	Артемьева		

1.463.1-17.11-7

Изделие закладное МН21

Стадия	Лист	Листов
Р		1

ПРОМСТРОЙПРОЕКТ

Формат А4

Инв. № подл. | Подп. и дата | Взам. инв. №

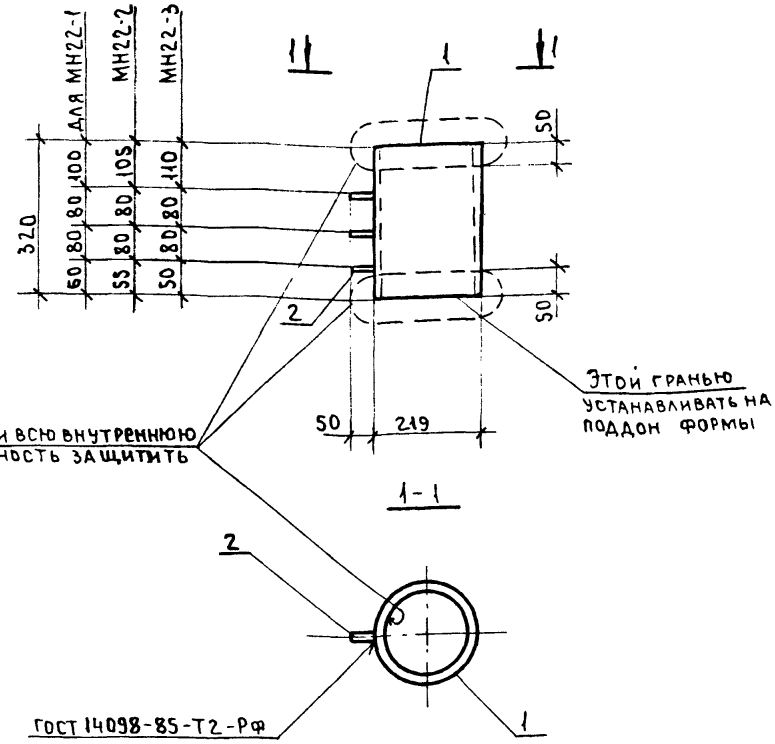

Марка изделия	Поз	Наименование	Кол.	Масса ед., кг	Масса изделия, кг
МН22-1 МН22-2 МН22-3	1	Труба $\frac{219\times14\ ГОСТ\ 8732-78}{ВСт3пс6\ ГОСТ\ 14637-79}$ ℓ=320	1	22,7	22,8
	2	Ф8АI, ℓ=50	3	0,02	

Арматура: класса А-I по ГОСТ 5781-82*

Нач. СКО-1	Вчерашний		
Н. контр.	Копылов		
Гл. конст.	Матвеев		
ГИП	Репенко		
Зав. груп.	Милютина		
Инж. I кат.	Поляк		
Техник	Букина		
Провер.	Артемьева		

1.463.1-17.11-8

Изделие закладное МН22-1... МН22-3

Стадия	Лист	Листов
Р		1

ПРОМСТРОЙПРОЕКТ

Инв. № подл. | Подп. и дата | Взам. инв. №

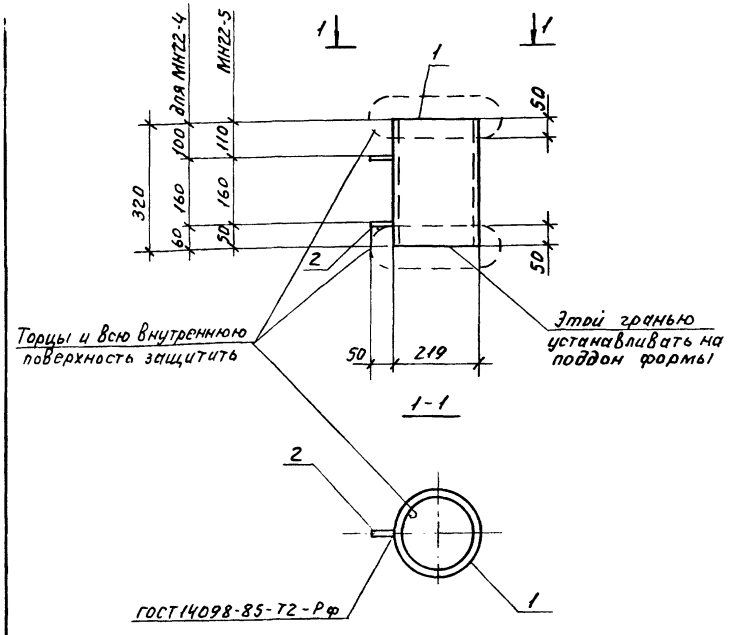

Марка изделия	Поз.	Наименование	Кол.	Масса ед., кг	Масса изделия, кг
МН22-4 МН22-5	1	Труба 219х14 ГОСТ 8732-78 / Вст3пс6 ГОСТ 14637-79 ℓ=320	1	22,7	22,8
	2	Ф8 AI, ℓ=50	2	0,02	

Арматура: класса А-I по ГОСТ 5781-82*

Нач.ско-п	Вчерашний		
Н.контр.	Копылов		
Гл.конст.	Матвеев		
ГИП	Репенко		
Зав.груп	Милютина		
Инж.1кат	Поляк		
Техник	Букина		
Подгр.	Артемьева		

1.463.1-17.11-9

Изделие закладное МН22-4; МН22-5

Стадия	Лист	Листов
Р		1

ПРОМСТРОЙПРОЕКТ

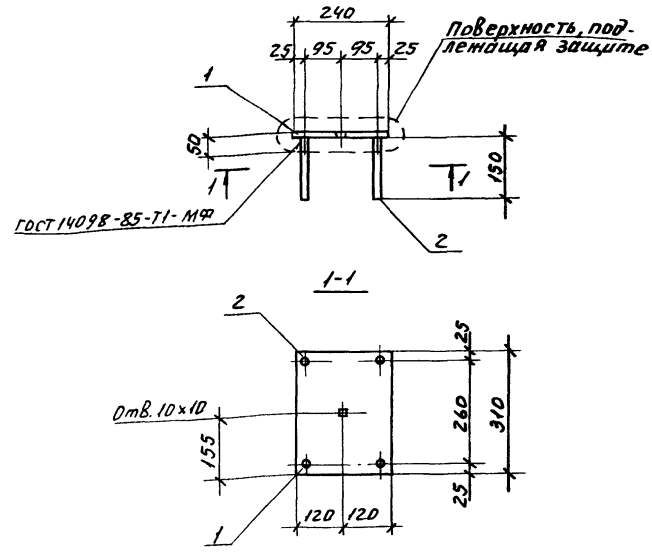

Марка изделия	Поз.	Наименование	Кол.	Масса ед., кг	Масса изделия кг
МН23-1	1	Полоса Б 6х240 ГОСТ 82-70* / ВСт3пс6 ГОСТ 380-71** ℓ=310	1	3,50	3,7
	2	Ф8 AIII, ℓ=150	4	0,06	
МН23-2	1	Полоса Б 10х240 ГОСТ 82-70* / ВСт3пс6 ГОСТ 380-71** ℓ=310	1	5,8	6,5
	2	Ф14 AIII, ℓ=150	4	0,18	

Арматура: класса А-III по ГОСТ 5781-82*

Инв.№ подл. | Подп. и дата | Взам. инв.№

Нач.ско-п	Вчерашний		
Н.контр.	Копылов		
Гл.констр.	Матвеев		
ГИП	Репенко		
Зав.груп	Копылов		
Вед.инж.	Котова		
Техн.1кат	Чернышова		
Провер.	Артемьева		

1.463.1-17.11-10

Изделие закладное МН23-1; МН23-2

Стадия	Лист	Листов
Р		1

ПРОМСТРОЙПРОЕКТ

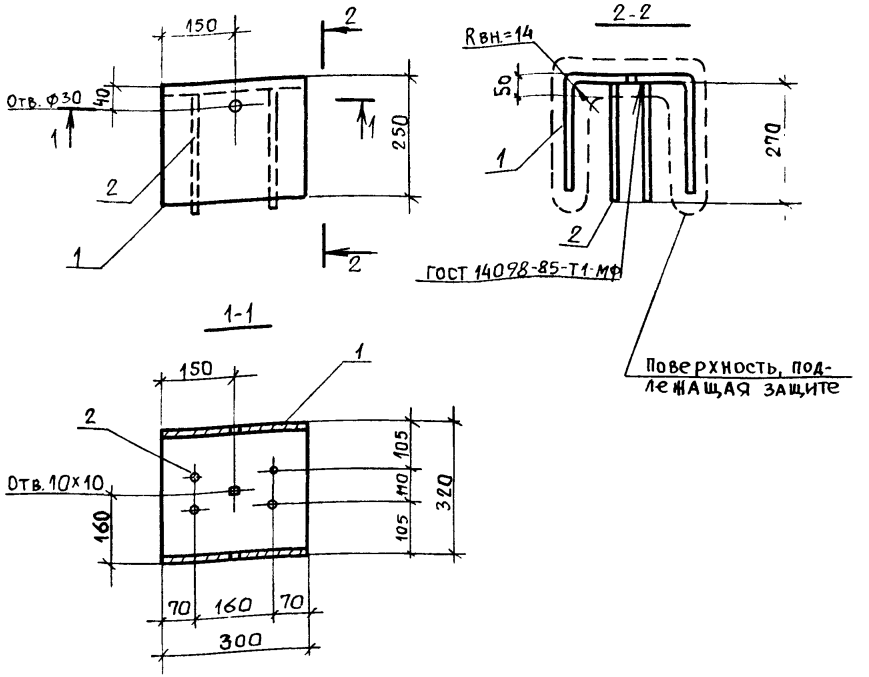

Марка изделия	Поз.	Наименование	Кол.	Масса ед. кг	Масса изделия, кг
МН 24-1	1	Полоса $\frac{Б\ 8\times300\ ГОСТ\ 82\text{-}70^{*}}{ВСт3пс6\ ГОСТ\ 380\text{-}71^{**}}$ ℓ=790	1	14,9	15,9
	2	ф12 AIII, ℓ = 270	4	0,24	
МН 24-2	1	Полоса $\frac{Б\ 10\times300\ ГОСТ\ 82\text{-}70^{*}}{ВСт3пс6\ ГОСТ\ 380\text{-}71^{**}}$ ℓ=780	1	18,4	19,7
	2	ф14 AIII, ℓ = 270	4	0,33	

Арматура: класса A-III по ГОСТ 5781-82*.

Нач. СКО-1	Вчерашний		1.463.1-17.11-11
Н. контр.	Копылов		
Гл. констр	Матвеев		
ГИП	Репенко		
Зав. груп.	Копылов		Изделие закладное МН 24-1; МН 24-2
Вед. инж.	Котова		
Техн Iкат.	Чернышова		
Проверил	Артемьева		

Стадия	Лист	Листов
Р		1

ПРОМСТРОЙПРОЕКТ

Инв. № подл. | Подпись и дата | Взам. инв. №

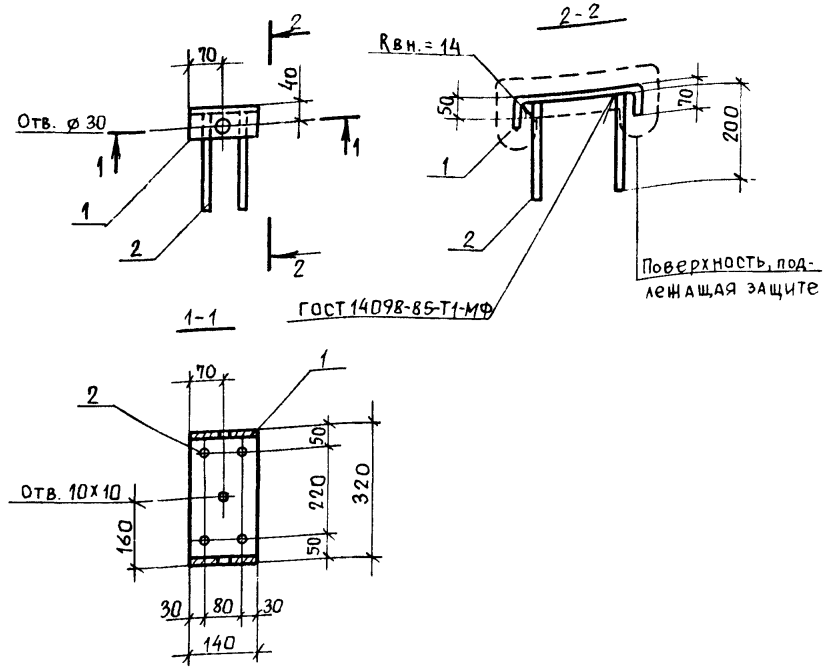

Марка изделия	Поз.	Наименование	Кол	Масса ед. кг	Масса изделия, кг
МН-25	1	Полоса $\frac{Б\ 8\times140\ ГОСТ\ 103\text{-}76^{*}}{ВСт3пс6\ ГОСТ\ 380\text{-}71^{**}}$ ℓ=430	1	3,8	4,5
	2	ф12 AIII, ℓ = 200	4	0,18	

Арматура: класса A-III по ГОСТ 5781-82*.

Нач. СКО-1	Вчерашний		1.463.1-17.11-12
Н. контр.	Копылов		
Гл. констр	Матвеев		
ГИП	Репенко		
Зав. груп.	Копылов		Изделие закладное МН 25
Вед. инж.	Котова		
Техник	Чернышова		
Проверил	Артемьева		

Стадия	Лист	Листов
Р		1

ПРОМСТРОЙПРОЕКТ

Инв. № подл. | Подпись и дата | Взам. инв. №

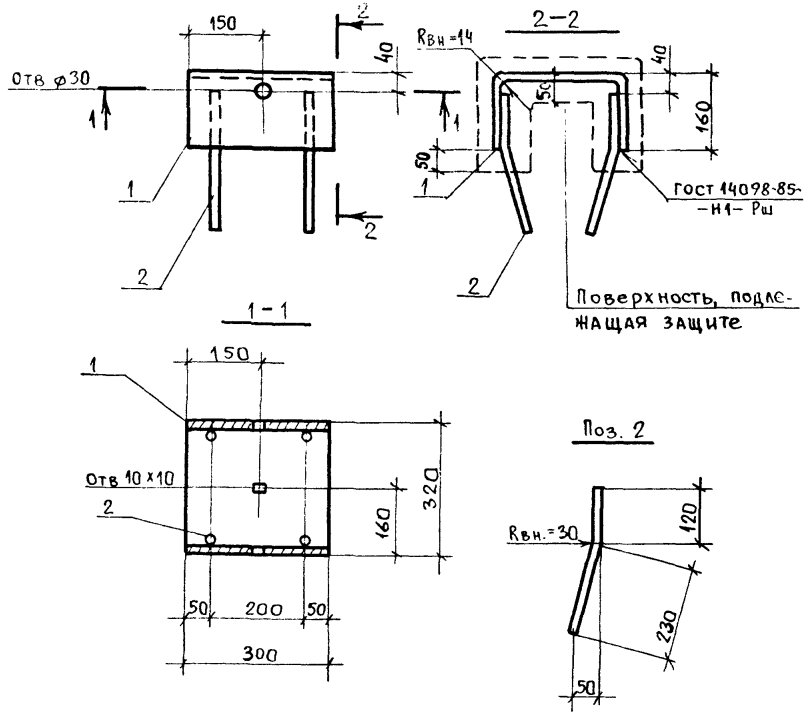

Марка изделия	Поз.	Наименование	Кол	Масса ед, кг	Масса изделия, кг
МН26	1	Полоса $\frac{Б\ 8\times300\ ГОСТ\ 82\text{-}70^{*}}{ВСт3пс6\ ГОСТ\ 380\text{-}71^{**}}$ ℓ=610	1	11,5	12,7
	2	ф12 AIII, ℓ=350	4	0,31	

Арматура: класса А-III по ГОСТ 5781-82*.

Нач. СКО-1	Вчерашний		1.463.1-17.11-13
Н. контр.	Копылов		
Гл. констр	Матвеев		
ГИП	Репенко		Изделие закладное МН26
Зав. груп.	Копылов		Стадия: Р; Лист: ; Листов: 1
Вед. инж.	Котова		ПРОМСТРОЙПРОЕКТ
Техн. I кат.	Чернышова		
Проверил	Артемьева		

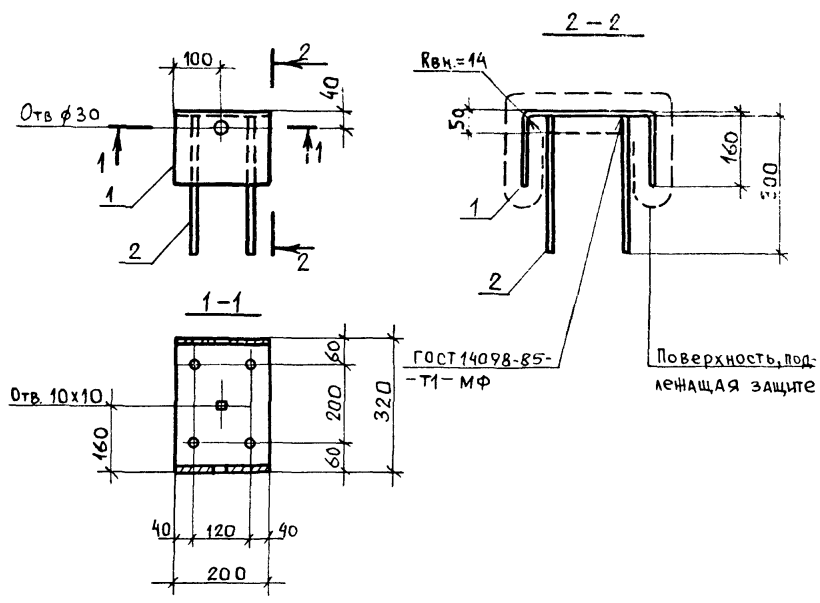

Марка изделия	Поз.	Наименование	Кол.	Масса ед, кг	Масса изделия, кг
МН27	1	Полоса $\frac{Б\ 10\times200\ ГОСТ\ 82\text{-}70^{*}}{ВСт3пс6\ ГОСТ\ 380\text{-}71^{**}}$ ℓ=600	1	9,4	10,8
	2	ф14 AIII, ℓ=300	4	0,36	

Арматура: класса А-III по ГОСТ 5781-82*.

Нач. СКО-1	Вчерашний		1.463.1-17.11-14
Н. контр	Копылов		
Гл. констр	Матвеев		
ГИП	Репенко		Изделие закладное МН27
Зав. бриг.	Копылов		Стадия: Р; Лист: ; Листов: 1
Вед. инж.	Котова		ПРОМСТРОЙПРОЕКТ
Техн. I кат	Чернышова		
Проверил	Артемьева		

Взам. инв. № | Подпись и дата | Инв. № подл.

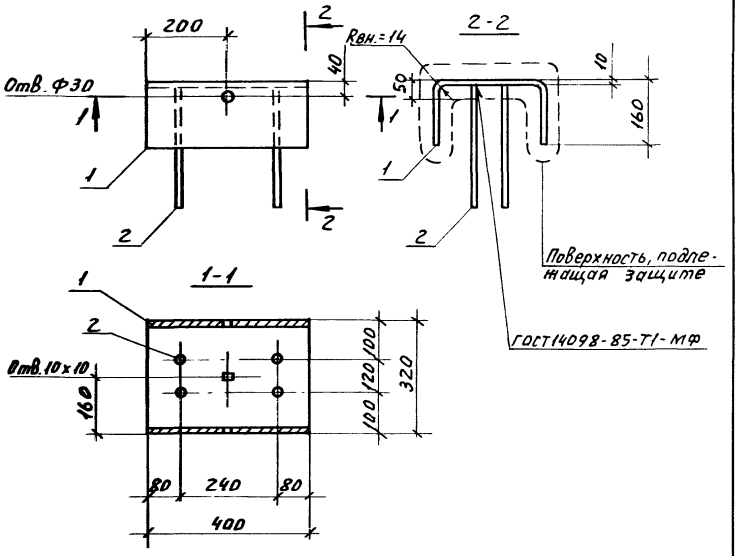

Марка изделия	Поз.	Наименование	Кол.	Масса ед., кг	Масса изделия, кг
МН2В	1	Полоса $\frac{Б\ 10\times400\ ГОСТ\ 82-70^{*}}{ВСт3пс6\ ГОСТ\ 380-71^{**}}$ $\ell=600$	1	18,8	20,2
	2	Ф14АIII, $\ell=300$	4	0,36	

Арматура: класса А-III по ГОСТ 5781-82*

Нач. СКО	Авчерашний		
Гл. констр.	Матвеев		
ГИП	Репенко		
Зав. бриг.	Копылов		
Вед. инж.	Котова		
Тех. 1 кат.	Чернышова		
Проверил	Потемьева		

1.463.1-17.11-15

Изделие закладное МН2В

Стадия	Лист	Листов
Р		1

ПРОМСТРОЙПРОЕКТ

Инв. № подл. | Подп. и дата | Взам. инв. №

Инв. № подл. | Подп. и дата | Взам. инв. №

gost.e-ecolog.ru