ТИПОВЫЕ КОНСТРУКЦИИ, ИЗДЕЛИЯ И УЗЛЫ ЗДАНИЙ И СООРУЖЕНИЙ

СЕРИЯ 1.463.1–17

ФЕРМЫ СТРОПИЛЬНЫЕ ЖЕЛЕЗОБЕТОННЫЕ ПОЛИГОНАЛЬНЫЕ ПРОЛЕТОМ 18 И 24 м ДЛЯ ПОКРЫТИЙ ЗДАНИЙ С МАЛОУКЛОННОЙ КРОВЛЕЙ

ВЫПУСК 10

ФЕРМЫ ПРОЛЕТОМ 18 И 24 м ТИПОРАЗМЕРА 1 и 2

ЗАКЛАДНЫЕ ИЗДЕЛИЯ

РАБОЧИЕ ЧЕРТЕЖИ

gost.e-ecolog.ru

ЦЕНТРАЛЬНЫЙ ИНСТИТУТ ТИПОВОГО ПРОЕКТИРОВАНИЯ
ГОССТРОЯ СССР

Москва А 445 Смольная ул 22

Сдано в печать IX 1990 года

Заказ № 8860 Тираж 5360 экз

ТИПОВЫЕ КОНСТРУКЦИИ, ИЗДЕЛИЯ И УЗЛЫ ЗДАНИЙ И СООРУЖЕНИЙ

СЕРИЯ 1.463.1–17

ФЕРМЫ СТРОПИЛЬНЫЕ ЖЕЛЕЗОБЕТОННЫЕ ПОЛИГОНАЛЬНЫЕ ПРОЛЕТОМ 18 И 24 м ДЛЯ ПОКРЫТИЙ ЗДАНИЙ С МАЛОУКЛОННОЙ КРОВЛЕЙ

ВЫПУСК 10

ФЕРМЫ ПРОЛЕТОМ 18 И 24 м ТИПОРАЗМЕРА 1 и 2

ЗАКЛАДНЫЕ ИЗДЕЛИЯ

РАБОЧИЕ ЧЕРТЕЖИ

УТВЕРЖДЕНЫ

ГЛАВОРГПРОЕКТОМ ГОССТРОЯ СССР
ПИСЬМО ОТ 18.12.89 №4/5-1546
ВВЕДЕНЫ В ДЕЙСТВИЕ С 01.08.90
ГПИ ПРОМСТРОЙПРОЕКТ
ПРИКАЗ ОТ 05.01.90 № 1

РАЗРАБОТАНЫ

ГПИ ПРОМСТРОЙПРОЕКТ

ГЛ. ИНЖЕНЕР ИНСТИТУТА В.И. КОРОЛЕВ
НАЧАЛЬНИК СКО-1 Г.П. ВЧЕРАШНИЙ
ГЛ. ИНЖЕНЕР ПРОЕКТА Ю.А. РЕПЕНКО

НИИЖБ

ЗАМ. ДИРЕКТОРА Т.И. МАМЕДОВ
ЗАВ. ЛАБОРАТОРИЕЙ № 2 В.А. КЛЕВЦОВ
ЗАВ. ЛАБОРАТОРИЕЙ № 3 В.А. ЯКУШИН

НИИСК

ЗАМ. ДИРЕКТОРА П.И. КРИВОШЕЕВ
ЗАВ. ЛАБОРАТОРИЕЙ ЖБК №14 М.А. ЯНКЕЛЕВИЧ

© ЦИТП Госстроя СССР, 1990

Обозначение	Наименование	Стр.
1.463.1-17.10-ТТ	Технические требования	2
1.463.1-17.10-1	Изделие закладное МН1-1	3
1.463.1-17.10-2	Изделие закладное МН1-2	3
1.463.1-17.10-3	Изделие закладное МН2-1; МН2-2	4
1.463.1-17.10-4	Изделие закладное МН2-3; МН2-4	4
1.463.1-17.10-5	Изделие закладное МН2-5; МН2-6	5
1.463.1-17.10-6	Изделие закладное МН2-7; МН2-8; МН2-9	5
1.463.1-17.10-7	Изделие закладное МН3-1; МН3-2	6
1.463.1-17.10-8	Изделие закладное МН4-1; МН4-2	6
1.463.1-17.10-9	Изделие закладное МН5	7
1.463.1-17.10-10	Изделие закладное МН6	7
1.463.1-17.10-11	Изделие закладное МН7	8
1.463.1-17.10-12	Изделие закладное МН8	8
1.463.1-17.10-13	Изделие закладное МН9	9
1.463.1-17.10-14	Изделие закладное МН10	9
1.463.1-17.10-15	Изделие закладное МН11	10
1.463.1-17.10-16	Изделие закладное МН12	10
1.463.1-17.10-17	Изделие закладное МН13	11
1.463.1-17.10-18	Изделие закладное МН14	11

Взам. инв. № | Подпись и дата | Инв. № подл.

Нач. СКО-1	Вчерашний		1.463.1-17.10
Н. контр.	Копылов		
Гл. констр.	Матвеев		
ГИП	Репенко		Содержание
Зав. груп.	Копылов		Стадия: Р; Лист: ; Листов: 1
			ПРОМСТРОЙПРОЕКТ

1. Выпуск 10 настоящей серии содержит рабочие чертежи закладных изделий для стропильных железобетонных полигональных ферм пролетом 18 и 24 м типоразмера 1 и 2, разработанных соответственно в выпусках 1,2 и 4,5.

2. Изготовление и приемка закладных изделий должны проводиться в соответствии с требованиями ГОСТ 10922-75; ГОСТ 14098-85; ГОСТ 5264-80; СНиП 2.03.01-84.

3. Марку стали закладных изделий принимать в соответствии с указанием, приведенным в проектной документации на конкретное здание, для которого изготовляются фермы, в соответствии с приложением 2 СНиП 2.03.01-84 и СНиП II-7-81.

4. Антикоррозионную защиту закладных изделий выполнять по указаниям, приведенным в проектной документации на конкретное здание, и в соответствии с требованиями СНиП 2.03.11-85.

5. Каждое готовое изделие должно иметь бирку с указанием его марки.

Взам. инв. № | Подпись и дата | Инв. № подл.

Нач. СКО-1	Вчерашний		1.463.1-17.10-ТТ
Н. контр.	Копылов		
Гл. констр.	Матвеев		
ГИП	Репенко		Технические требования
Зав. груп.	Копылов		Стадия: Р; Лист: ; Листов: 1
			ПРОМСТРОЙПРОЕКТ

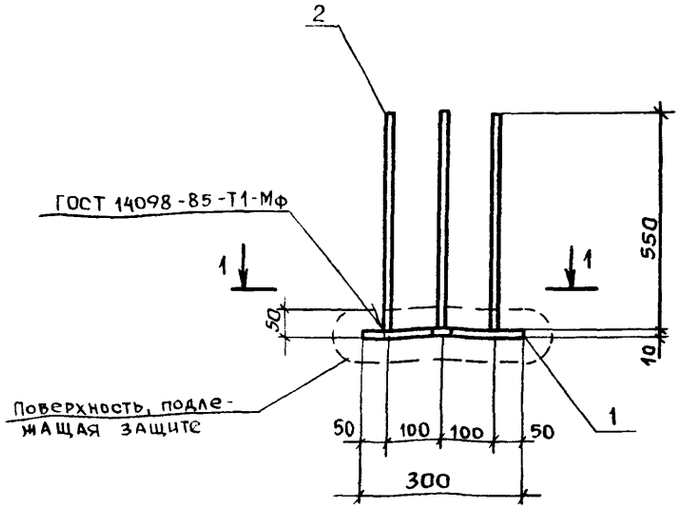

1-1

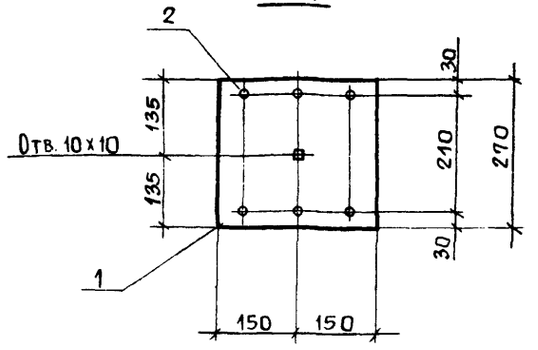

Марка изделия	Поз	Наименование	Кол.	Масса ед., кг	Масса изделия, кг
МН1-1	1	Полоса $\frac{Б10\times300\ ГОСТ\ 82\text{-}70}{Вст3пс6\ ГОСТ\ 14637\text{-}79}$ ℓ=270	1	6,4	9,4
	2	Ф12 А-III, ℓ= 550	6	0,5	

Арматура класса А-III по ГОСТ 5781-82*

Нач. СКО-1	Вчерашний		1.463.1-17.10-1	
Н. контр.	Копылов			
Гл. конст.	Матвеев			
ГИП	Репенко			
Зав. груп.	Милютина		Изделие закладное МН1-1	Стадия: Р; Лист: ; Листов: 1
Вед. инж.	Котова			
Техник	Букина			
Проверил	Артемьева			ПРОМСТРОЙПРОЕКТ

Взам. инв. №

Подпись и дата

Инв. № подл.

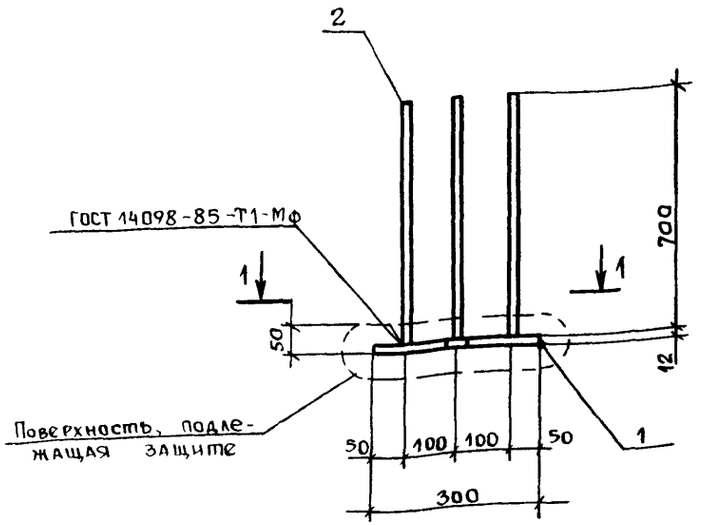

1-1

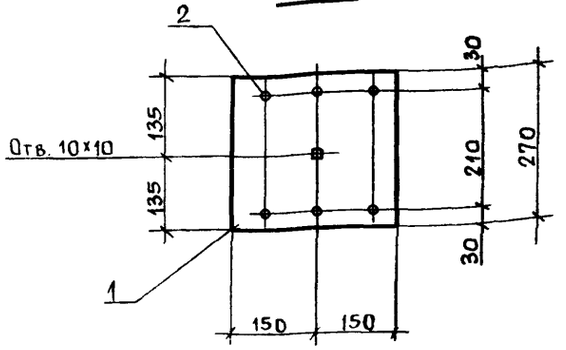

Марка изделия	Поз.	Наименование	Кол.	Масса ед., кг	Масса изделия, кг
МН1-2	1	Полоса $\frac{Б12\times300\ ГОСТ\ 82\text{-}70}{Вст3пс6\ ГОСТ\ 14637\text{-}79}$ ℓ=270	1	7,6	12,7
	2	Ф14 А-III, ℓ=700	6	0,85	

Арматура: класса А-III по ГОСТ 5781-82*

Нач. СКО-1	Вчерашний		1.463.1-17.10-2	
Н. контр	Копылов			
Гл. конст.	Матвеев			
ГИП	Репенко			
Зав. груп	Милютина		Изделие закладное МН1-2	Стадия: Р; Лист: ; Листов: 1
Вед инж	Котова			
Техник	Букина			
Проверил	Артемьева			ПРОМСТРОЙПРОЕКТ

Взам. инв. №

Подпись и дата

Инв. № подл.

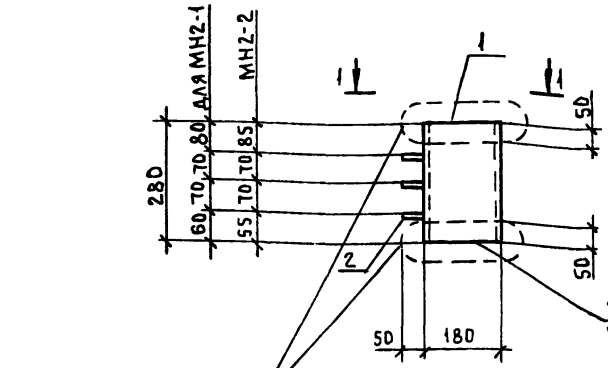

Марка изделия	Поз.	Наименование	Кол.	Масса ед., кг	Масса изделия, кг
МН2-1 МН2-2	1	Труба 180х12 ГОСТ 8732-78 / Ст3пс6 ГОСТ 14637-79 ℓ=280	1	13,9	14,0
	2	Ф8AI, ℓ=50	3	0,02	

Арматура: класса А-I по ГОСТ 5781-82*

Нач. СКО-1	Вчерашний		
Н. контр.	Копылов		
Гл. конст	Матвеев		
ГИП	Репенко		
Зав. груп.	Милютина		
Вед. инж.	Котова		
Техник	Букина		
Провер.	Артемьева		

1.463.1-17.10-3

Изделие закладное МН2-1; МН2-2

Стадия	Лист	Листов
Р		1

ПРОМСТРОЙПРОЕКТ

Инв. № подл. | Подп. и дата | Взам. инв. №

Формат А4

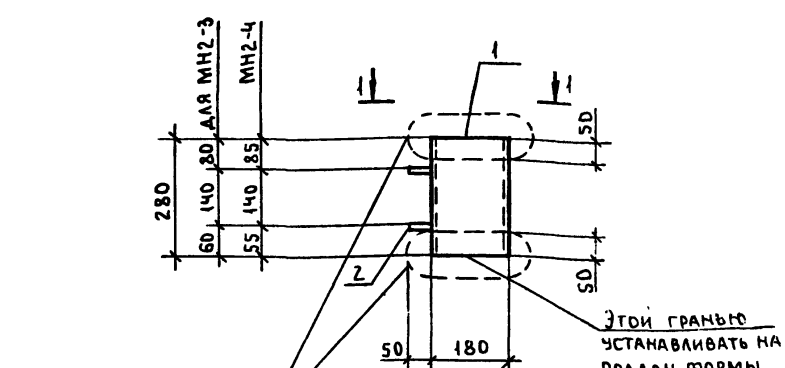

Марка изделия	Поз.	Наименование	Кол.	Масса ед., кг	Масса изделия, кг
МН2-3 МН2-4	1	Труба 180х12 ГОСТ 8732-78 / Ст3пс6 ГОСТ 14637-79 ℓ=280	1	13,9	14,0
	2	Ф8AI, ℓ=50	2	0,02	

Арматура: класса А-I по ГОСТ 5781-82*

Нач. СКО-1	Вчерашний		
Н. контр.	Копылов		
Гл. конст	Матвеев		
ГИП	Репенко		
Зав. груп	Милютина		
Вед. инж.	Котова		
Техник	Букина		
Провер.	Артемьева		

1.463.1-17.10-4

Изделие закладное МН2-3; МН2-4

Стадия	Лист	Листов
Р		1

ПРОМСТРОЙПРОЕКТ

Инв. № подл. | Подп. и дата | Взам. инв. №

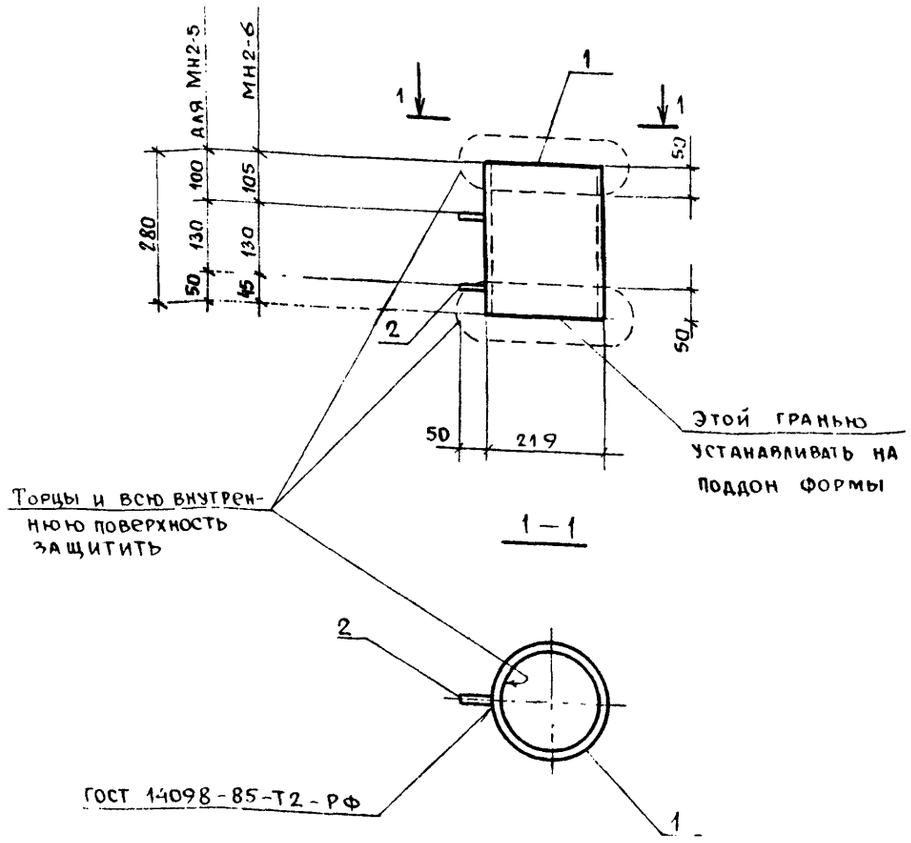

Марка изделия	Поз.	Наименование	Кол.	Масса ед., кг	Масса изделия кг
МН2-5 МН2-6	1	Труба $\frac{219\times14\ \text{ГОСТ}\ 8732\text{-}78}{\text{Ст3пс6 ГОСТ}\ 14637\text{-}79}$ $\ell=280$	1	19,8	19,9
	2	Ø8 AI, $\ell=50$	2	0,02	

Арматура: класса А-I по ГОСТ 5781-82*

Нач. СКО-1	Вчерашний	1.463.1-17.10-5	
Н. контр.	Копылов		
Гл. конст	Матвеев		
ГИП	Репенко	Изделие закладное МН2-5, МН2-6	Стадия: Р; Лист: ; Листов: 1
Зав. груп	Милютина		ПРОМСТРОЙПРОЕКТ
Вед. инж.	Котова		
Техник	Букина		
Проверил	Артемьева		

Взам. инв. № | Подпись и дата | Инв. № подл.

Формат А4

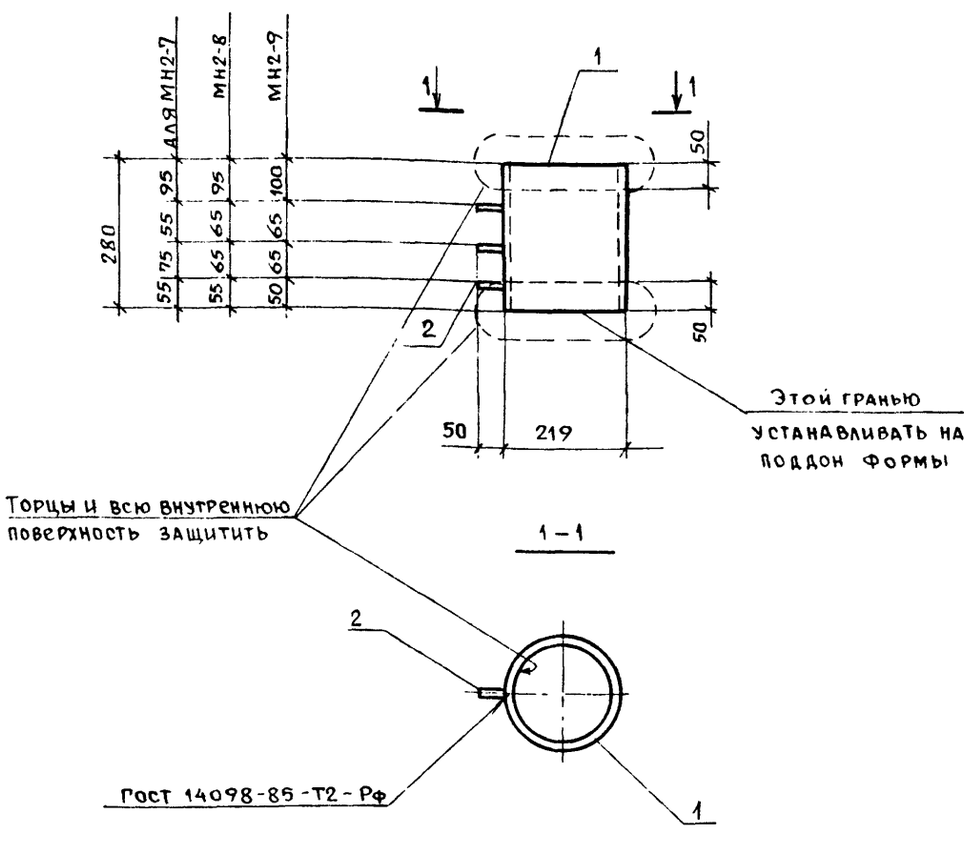

Марка изделия	Поз	Наименование	Кол.	Масса ед. кг	Масса изделия, кг
МН2-7 МН2-8 МН2-9	1	Труба $\frac{219\times14\ \text{ГОСТ}\ 8732\text{-}78}{\text{Ст3пс6 ГОСТ}\ 14637\text{-}79}$ $C=280$	1	19,8	19,9
	2	Ø8 AI, $\ell=50$	3	0,02	

Арматура класса А-I по ГОСТ 5781-82*

Нач СКО-1	Вчерашний	1.463.1-17.10-6	
Н контр	Копылов		
Гл. конст	Матвеев		
ГИП	Репенко	Изделие закладное МН2-7, МН2-8; МН2-9	Стадия: Р; Лист: ; Листов: 1
Зав. груп.	Милютина		ПРОМСТРОЙПРОЕКТ
Вед. инж.	Котова		
Техник	Букина		
Проверил	Артемьева		

Взам. инв. № | Подпись и дата | Инв. № подл.

Копировал

Формат А4

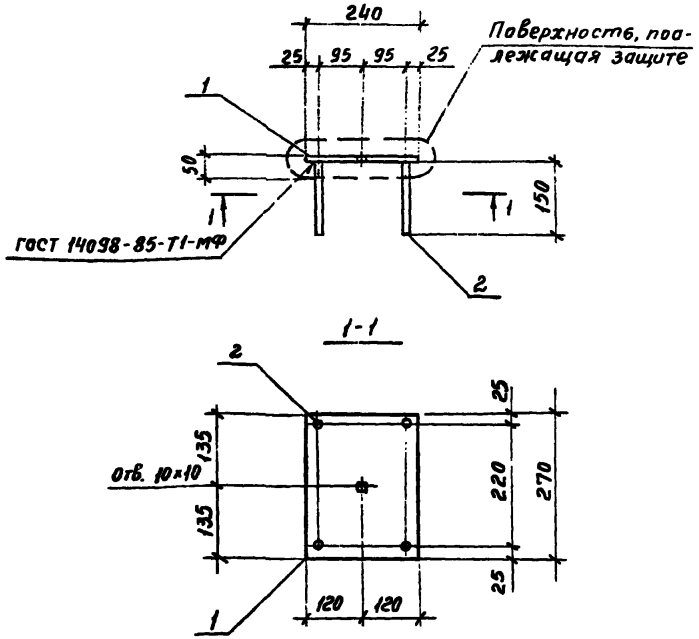

Марка изделия	Поз.	Наименование	Кол	Масса ед., кг	Масса изделия кг
МН3-1	1	Полоса $\frac{Б\ 6\times240\ ГОСТ\ 82\text{-}70^{*}}{Вст3пс6\ ГОСТ\ 380\text{-}71^{**}}$ ℓ=270	1	3,1	3,3
	2	Ф8 A-III, ℓ= 150	4	0,06	
МН3-2	1	Полоса $\frac{Б\ 10\times240\ ГОСТ\ 82\text{-}70^{*}}{Вст3пс6\ ГОСТ\ 380\text{-}71^{**}}$ ℓ=270	1	5,1	5,8
	2	Ф14 A-III, ℓ= 150	4	0,18	

Арматура: класса A-III по ГОСТ 5781-82*

Нач.СКО-1	Вчерашний		1.463.1-17.10-7
Н.контр.	Копылов		
Гл.конст	Матвеев		
ГИП	Репенко		Изделие закладное МН3-1; МН3-2
Зав.груп.	Копылов		Стадия: Р; Лист: ; Листов: 1
Вед.инж.	Котова		ПРОМСТРОЙПРОЕКТ
Техн.Iкат.	Чернышова		
Проверил	Артемьева		

Инв.№ подл. | Подпись и дата | Взам.инв.№

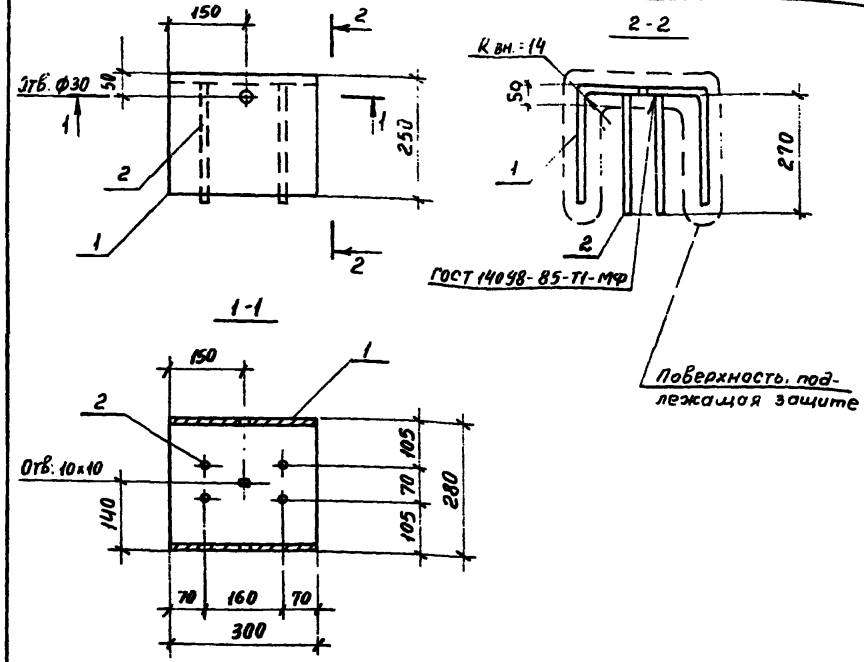

Марка изделия	Поз.	Наименование	Кол.	Масса ед., кг	Масса изделия кг
МН4-1	1	Полоса $\frac{Б\ 8\times300\ ГОСТ\ 82\text{-}70^{*}}{Вст3пс6\ ГОСТ\ 380\text{-}71^{**}}$ ℓ=750	1	14,1	15,1
	2	Ф12 A-III, ℓ = 210	4	0,24	
МН4-2	1	Полоса $\frac{Б\ 10\times300\ ГОСТ\ 82\text{-}70^{*}}{Вст3пс6\ ГОСТ\ 380\text{-}71^{**}}$ ℓ= 740	1	17,4	18,7
	2	Ф14 A-III, ℓ = 270	4	0,33	

Арматура: класса A-III по ГОСТ 5781-82*

Нач.СКО-1	Вчерашний		1.463.1-17.10-8
Н.контр.	Копылов		
Гл.констр.	Матвеев		
ГИП	Репенко		Изделие закладное МН4-1; МН4-2
Зав.груп	Копылов		Стадия: Р; Лист: ; Листов: 1
Вед.инж.	Котова		ПРОМСТРОЙПРОЕКТ
Техн.Iкат.	Чернышова		
Проверил	Артемьева		

Инв.№ подл. | Подпись и дата | Взам.инв.№

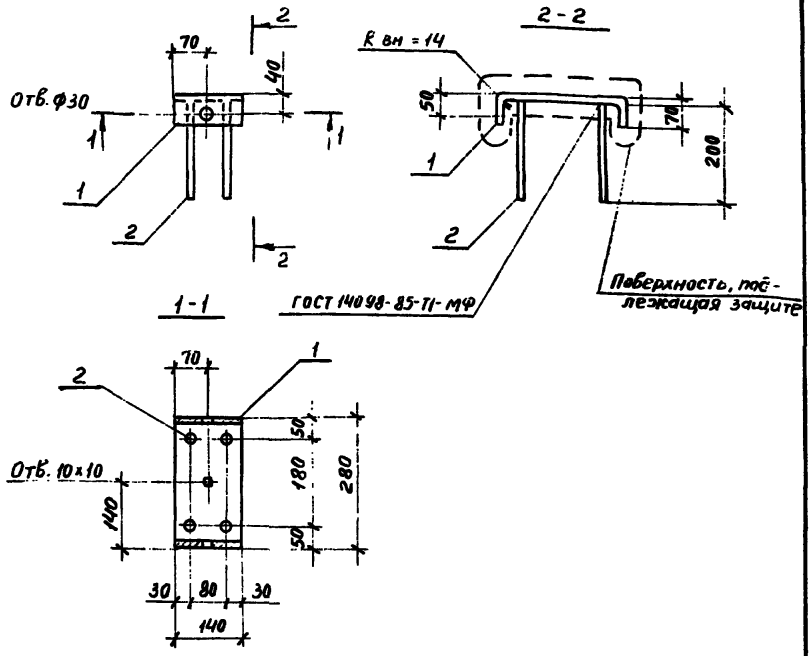

Марка изделия	Поз.	Наименование	Кол.	Масса ед., кг	Масса изделия, кг
МН5	1	Полоса $\frac{Б\ 8\times140\ ГОСТ\ 103-76^{*}}{Вст3\ пс6\ ГОСТ\ 380-71^{**}}$ $\ell = 390$	1	3,4	4,1
	2	ф12 A-III, $\ell = 200$	4	0,18	

Арматура: класса А-III по ГОСТ 5781-82*

Нач. СКО-1	Вчерашний		
Н. контр.	Копылов		
Гл. констр.	Матвеев		
ГИП	Репенко		
Зав. гр.	Копылов		
Вед. инж.	Котова		
Техн. I кат.	Чернышова		
Проверил	Артемьева		

1.463.1-17.10-9

Изделие закладное МН5

Стадия	Лист	Листов
Р		1

ПРОМСТРОЙПРОЕКТ

Инв. № подл. | Подпись и дата | Взам. инв. №

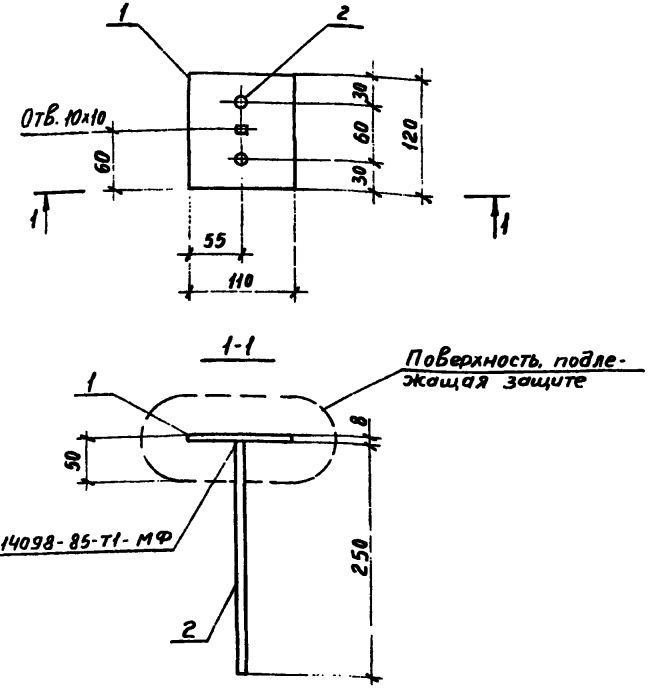

Марка изделия	Поз.	Наименование	Кол.	Масса ед., кг	Масса изделия, кг
МН6	1	Полоса $\frac{Б\ 8\times110\ ГОСТ\ 103-76^{*}}{Вст3\ пс6\ ГОСТ\ 380-71^{**}}$ $\ell = 120$	1	0,8	1,2
	2	ф12 A-III, $\ell = 250$	2	0,22	

Арматура: класса А-III по ГОСТ 5781-82*

Нач. СКО-1	Вчерашний		
Н. контр.	Копылов		
Гл. констр.	Матвеев		
ГИП	Репенко		
Зав. гр.	Копылов		
Вед. инж.	Котова		
Техн. I кат.	Чернышова		
Провер.	Артемьева		

1.463.1-17.10-10

Изделие закладное МН6

Стадия	Лист	Листов
Р		1

ПРОМСТРОЙПРОЕКТ

Инв. № подл. | Подпись и дата | Взам. инв. №

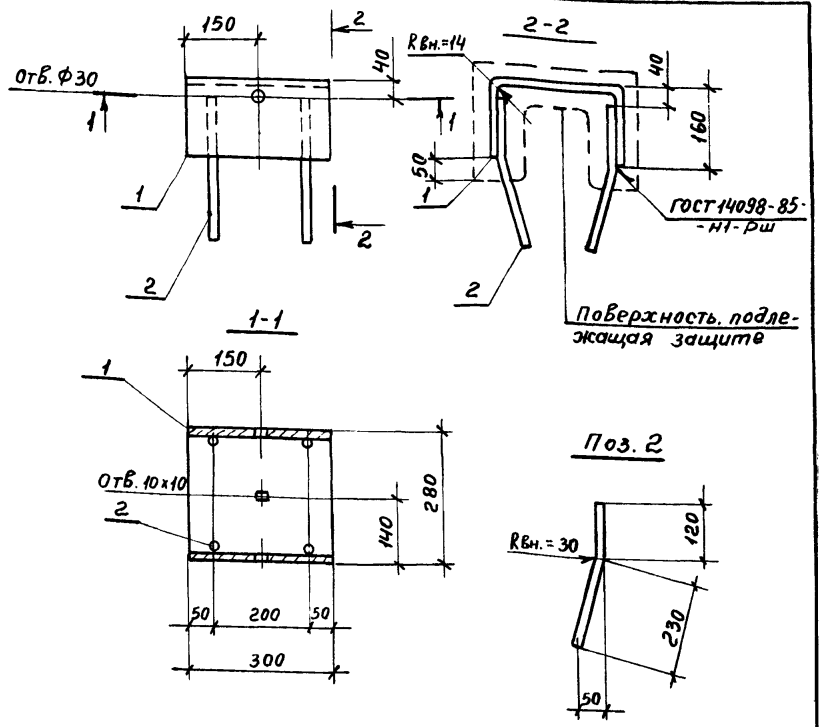

Марка изделия	Поз.	Наименование	Кол.	Масса ед., кг	Масса изделия, кг
МН7	1	Полоса $\frac{Б\ 8\times300\ ГОСТ\ 82-70^*}{Вст3пс6\ ГОСТ\ 380-71^{**}}$ $\ell=570$	1	10,7	11.9
	2	ф12 AIII, ℓ = 350	4	0,31	

Арматура: класса А-III по ГОСТ 5781-82*

Нач. СКО-1	Вчерашний		
Н. контр.	Копылов		
Гл. констр.	Матвеев		
ГИП	Репенко		
Зав. гр.	Копылов		
Вед. инж.	Котова		
Техн. I кат.	Черныш ова		
Провер.	Артемьева		

1.463.1-17.10-11

Изделие закладное МН7

Стадия	Лист	Листов
Р		1

ПРОМСТРОЙПРОЕКТ

Инв. № подл. | Подп. и дата | Взам. инв. №

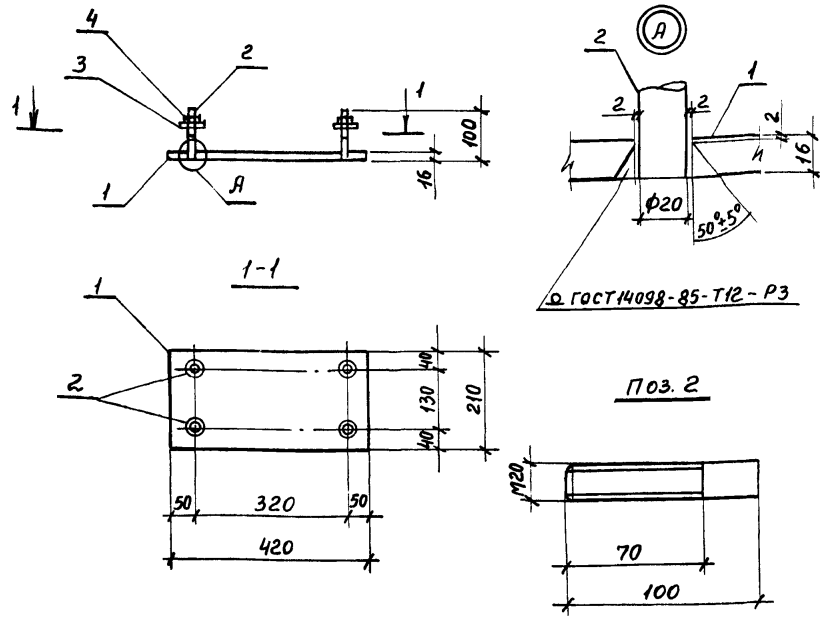

Марка изделия	Поз.	Наименование	Кол.	Масса ед., кг	Масса изделия, кг
МН8	1	Полоса $\frac{Б\ 16\times210\ ГОСТ\ 82-70^*}{Вст3пс6\ ГОСТ\ 380-71^{**}}$ $\ell=420$	1	11,1	12.3
	2	ф20 AI ГОСТ 5781-82*, ℓ = 100	4	0,25	
	3	Шайба М20.01.08КП ГОСТ 11371-78*	4	0,02	
	4	Гайка М20.5 ГОСТ 5915-70*	4	0,04	

Арматура: класса А-III по ГОСТ 5781-82*

Нач. СКО-1	Вчерашний		
Н. контр.	Копылов		
Гл. констр.	Матвеев		
ГИП	Репенко		
Зав. гр.	Копылов		
Вед. инж.	Котова		
Техн. I кат.	Черныш ова		
Провер.	Артемьева		

1.463.1-17.10-12

Изделие закладное МН8

Стадия	Лист	Листов
Р		1

ПРОМСТРОЙПРОЕКТ

Инв. № подл. | Подп. и дата | Взам. инв. №

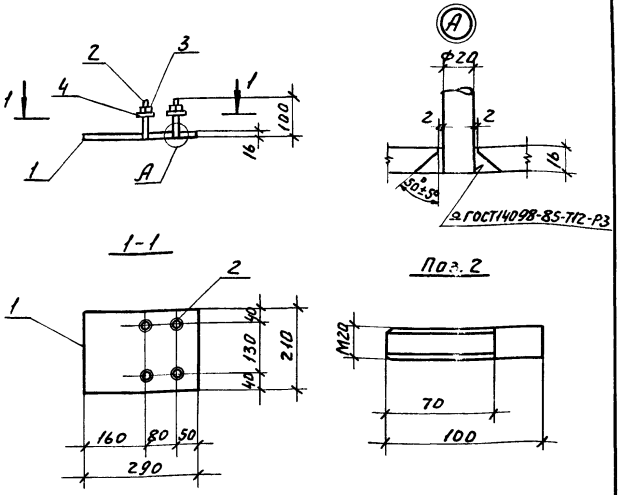

Марка изделия	Поз.	Наименование	Кол.	Масса ед., кг	Масса изделия, кг
МН9	1	Полоса $\frac{Б\ 16\times210\ ГОСТ82\text{-}70^*}{Вст3пс6\ ГОСТ380\text{-}71^{**}}$ ℓ=290	1	7,6	8,8
	2	Ф20 А-I ГОСТ5781-82*, ℓ=100	4	0,25	
	3	Гайка М20,5 ГОСТ5915-70*	4	0,04	
	4	Шайба М20.01.08кп ГОСТ11371-78*	4	0,02	

Арматура: класса А-I по ГОСТ5781-82*

Нач. СКО-1	Вчерашний		
Н. контр.	Копылов		
Гл. конст.	Матвеев		
ГИП	Репенко		
Зав. гр.	Копылов		
Вед. ин.	Котова		
Техн I кат	Чернышова		
Провер.	Артемьева		

1.463.1-17.10-13

Изделие закладное МН9

Стадия	Лист	Листов
Р		1

ПРОМСТРОЙПРОЕКТ

Формат А4

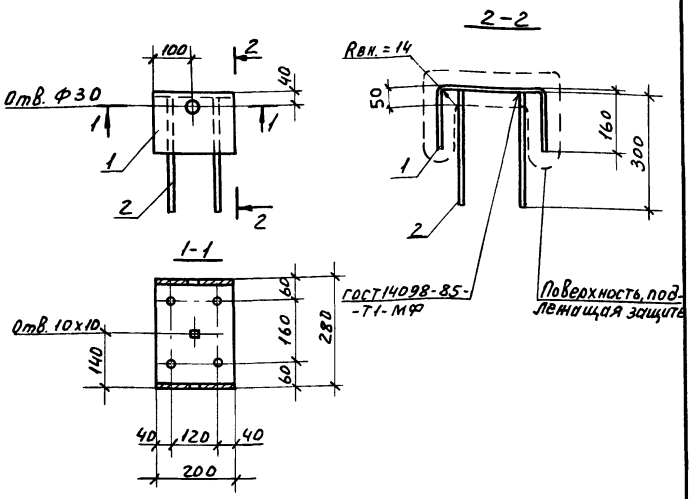

Марка изделия	Поз.	Наименование	Кол	Масса ед., кг	Масса изделия, кг
МН10	1	Полоса $\frac{Б\ 10\times200\ ГОСТ82\text{-}70^*}{Вст3пс6\ ГОСТ380\text{-}71^{**}}$ ℓ=560	1	8,8	10,2
	2	Ф14 А-III, ℓ=300	4	0,36	

Арматура: класса А-III ГОСТ5781-82*

Нач. СКО-1	Вчерашний		
Н. контр.	Копылов		
Гл. конст.	Матвеев		
ГИП	Репенко		
Зав. груп.	Копылов		
Вед. инж.	Котова		
Техн I кат	Чернышова		
Провер.	Артемьева		

1.463.1-17.10-14

Изделие закладное МН10

Стадия	Лист	Листов
Р		1

ПРОМСТРОЙПРОЕКТ

Инв. № подл. | Подп. и дата | Взам. инв. №

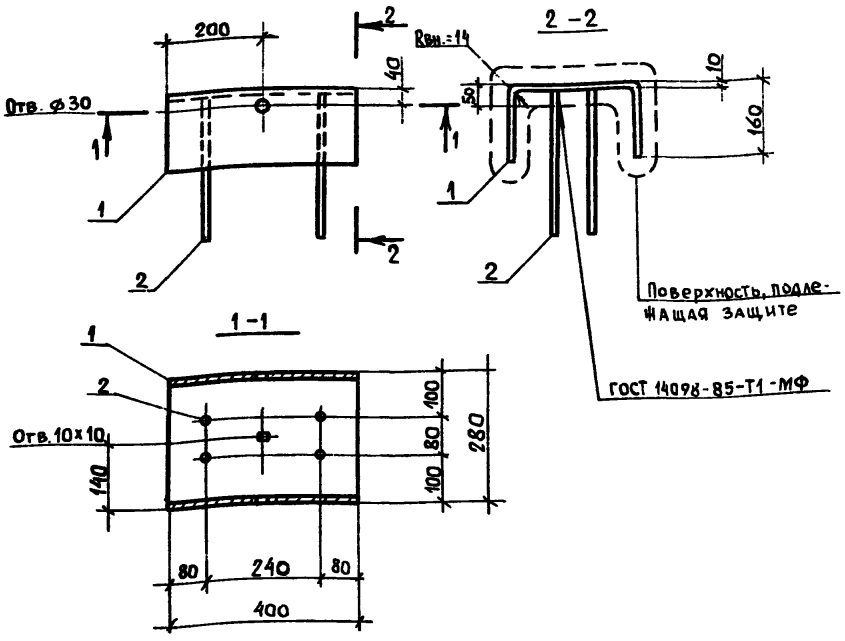

Марка изделия	Поз.	Наименование	Кол.	Масса ед., кг	Масса изделия, кг
МН11	1	Полоса $\frac{Б\ 10\times400\ ГОСТ\ 82\text{-}70^{*}}{ВСт3пс6\ ГОСТ\ 380\text{-}71^{**}}$ ℓ=560	1	17,6	19,0
	2	ф14А-III, ℓ = 300	4	0,36	

Арматура: класса А-III по ГОСТ 5781-82*

Нач. СКО-1	Вчерашний	1.463.1-17.10-15	
Н. контр.	Копылов		
Гл. констр.	Матвеев		
ГИП	Репенко	Изделие закладное МН11	Стадия: Р; Лист: ; Листов: 1
Зав. груп.	Копылов		
Вед. инж.	Котова		
Техн. 1кат.	Чернышева		
Проверил	Артемьева		Промстройпроект

Инв. № подл. | Подпись и дата | Взам. инв. №

Формат А4

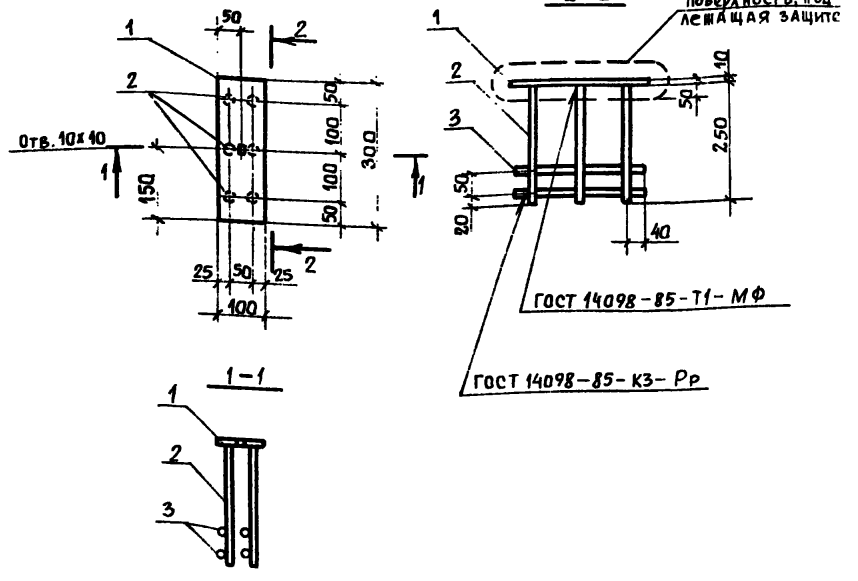

Марка изделия	Поз.	Наименование	Кол.	Масса ед., кг	Масса изделия, кг
МН12	1	Полоса $\frac{Б\ 10\times100\ ГОСТ\ 103\text{-}76^{*}}{ВСт3пс6\ ГОСТ\ 380\text{-}71^{**}}$ ℓ=300	1	2,4	5,6
	2	ф14А-III, ℓ = 250	6	0,30	
	3	ф14А-III, ℓ = 280	4	0,34	

Арматура: класса А-III по ГОСТ 5781-82*

Нач. СКО1	Вчерашний	1.463.1-17.10-16	
Н. контр.	Копылов		
Гл. констр.	Матвеев		
ГИП	Репенко	Изделие закладное МН12	Стадия: Р; Лист: ; Листов: 1
Зав. груп.	Копылов		
Вед. инж.	Котова		
Техн. 1кат.	Чернышева		
Проверил	Артемьева		Промстройпроект

Инв. № подл. | Подпись и дата | Взам. инв. №

1–1

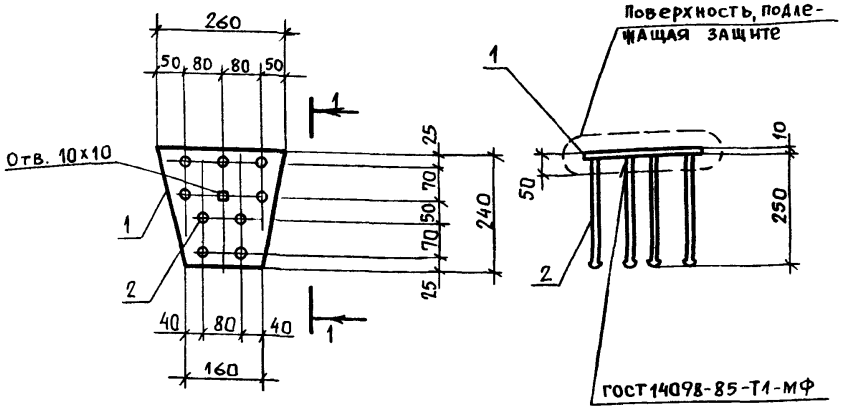

Марка изделия	Поз.	Наименование	Кол.	Масса ед, кг	Масса изделия, кг
МН13	1	Полоса $\frac{Б\ 10\times240\ ГОСТ\ 82\text{-}70^{*}}{ВСт3пс6\ ГОСТ\ 380\text{-}71^{**}}$ ℓ=260	1	4,9	8,1
	2	Ф14 AIII, ℓ= 290	9	0,35	

Арматура: класса A-III по ГОСТ 5781-82*

Нач. СКО-1	Вчерашний	1.463.1-17.10-17	
Гл. констр	Матвеев		
Гип	Репенко	Изделие закладное МН13	Стадия: Р; Лист: ; Листов: 1
Зав. груп.	Копылов		ПРОМСТРОЙПРОЕКТ
Вед. инж	Котова		

gost.e-ecolog.ru

1–1

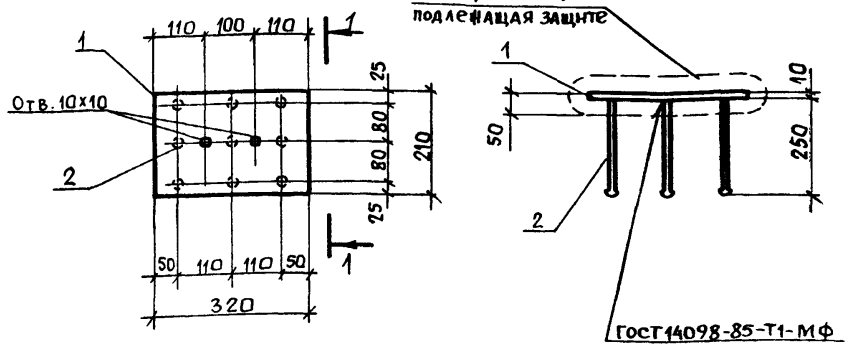

Марка изделия	Поз.	Наименование	Кол.	Масса ед, кг	Масса изделия, кг
МН14	1	Полоса $\frac{Б\ 10\times210\ ГОСТ\ 82\text{-}70^{*}}{ВСт3пс6\ ГОСТ\ 380\text{-}71^{**}}$ ℓ=320	1	5,3	8,5
	2	Ф14 AIII, ℓ= 290	9	0,35	

Арматура: класса A-III по ГОСТ 5781-82*

Нач. СКО-1	Вчерашний	1.463.1-17.10-18	
Н. контр.	Копылов		
Гл. констр.	Матвеев		
ГИП	Репенко	Изделие закладное МН14	Стадия: Р; Лист: ; Листов: 1
Зав. груп.	Копылов		ПРОМСТРОЙПРОЕКТ
Вед. инж.	Котова		
Техн. I кат	Чернышова		

Взам. инв. № | Подпись и дата | Инв. № подл.