ТИПОВЫЕ КОНСТРУКЦИИ, ИЗДЕЛИЯ И УЗЛЫ ЗДАНИЙ И СООРУЖЕНИЙ

СЕРИЯ 1.463.1–17

ФЕРМЫ СТРОПИЛЬНЫЕ ЖЕЛЕЗОБЕТОННЫЕ ПОЛИГОНАЛЬНЫЕ ПРОЛЕТОМ 18 И 24 м ДЛЯ ПОКРЫТИЙ ЗДАНИЙ С МАЛОУКЛОННОЙ КРОВЛЕЙ

ВЫПУСК 9

ФЕРМЫ ПРОЛЕТОМ 18 И 24 м ТИПОРАЗМЕРА 3

АРМАТУРНЫЕ ИЗДЕЛИЯ

РАБОЧИЕ ЧЕРТЕЖИ

gost.e-ecolog.ru

ЦЕНТРАЛЬНЫЙ ИНСТИТУТ ТИПОВОГО ПРОЕКТИРОВАНИЯ
ГОССТРОЯ СССР

Москва А-445 Смольная ул 22

Сдано в печать X 1990 года

Заказ №8864 Тираж 5360 экз

ТИПОВЫЕ КОНСТРУКЦИИ, ИЗДЕЛИЯ И УЗЛЫ ЗДАНИЙ И СООРУЖЕНИЙ

СЕРИЯ 1.463.1–17

ФЕРМЫ СТРОПИЛЬНЫЕ ЖЕЛЕЗОБЕТОННЫЕ ПОЛИГОНАЛЬНЫЕ ПРОЛЕТОМ 18 И 24 м ДЛЯ ПОКРЫТИЙ ЗДАНИЙ С МАЛОУКЛОННОЙ КРОВЛЕЙ

ВЫПУСК 9

ФЕРМЫ ПРОЛЕТОМ 18 И 24 м ТИПОРАЗМЕРА 3

АРМАТУРНЫЕ ИЗДЕЛИЯ

РАБОЧИЕ ЧЕРТЕЖИ

УТВЕРЖДЕНЫ

ГЛАВОРГПРОЕКТОМ ГОССТРОЯ СССР
ПИСЬМО ОТ 18.12.89 №4/5-1546
ВВЕДЕНЫ В ДЕЙСТВИЕ С 01.08.90
ГПИ ПРОМСТРОЙПРОЕКТ
ПРИКАЗ ОТ 05.01.90 № 1

РАЗРАБОТАНЫ

ГПИ ПРОМСТРОЙПРОЕКТ

ГЛ. ИНЖЕНЕР ИНСТИТУТА В.И. КОРОЛЕВ
НАЧАЛЬНИК СКО-1 Г.П. ВЧЕРАШНИЙ
ГЛ. ИНЖЕНЕР ПРОЕКТА Ю.А. РЕПЕНКО

НИИЖБ

ЗАМ. ДИРЕКТОРА Т.И. МАМЕДОВ
ЗАВ. ЛАБОРАТОРИЕЙ № 2 В.А. КЛЕВЦОВ
ЗАВ. ЛАБОРАТОРИЕЙ № 3 В.А. ЯКУШИН

НИИСК

ЗАМ. ДИРЕКТОРА П.И. КРИВОШЕЕВ
ЗАВ. ЛАБОРАТОРИЕЙ ЖБК №4 М.А. ЯНКЕЛЕВИЧ

© ЦИТП Госстроя СССР 1990

Обозначение	Наименование	Стр.
1.463.1-17.9-ТТ	Технические требования	3
1.463.1-17.9-1	Каркас пространственный КП19-1; КП19-2; КП20-1...КП20-3	4
1.463.1-17.9-2	Каркас пространственный КП21-1...КП21-3	5
1.463.1-17.9-3	Каркас пространственный КП22-1...КП22-3	5
1.463.1-17.9-4	Каркас пространственный КП23-1...КП23-16	6
1.463.1-17.9-5	Каркас пространственный КП24-1...КП24-20	7
1.463.1-17.9-6	Каркас пространственный КП25-1...КП25-20	9
1.463.1-17.9-7	Каркас пространственный КП26-1...КП26-18	11
1.463.1-17.9-8	Каркас пространственный КП27-1...КП27-8	13
1.463.1-17.9-9	Каркас КР61-1; КР61-2; КР62-1; КР62-2	14
1.463.1-17.9-10	Каркас КР63-1...КР63-3; КР64-1...КР64-3; КР65-1...КР65-3	15
1.463.1-17.9-11	Каркас КР66-1...КР66-16	16
1.463.1-17.9-12	Каркас КР67-1...КР67-20; КР68-1...КР68-20	17
1.463.1-17.9-13	Каркас КР69-1...КР69-20	19
1.463.1-17.9-14	Каркас КР70-1...КР70-18	21
1.463.1-17.9-15	Каркас КР71-1...КР71-18	23
1.463.1-17.9-16	Каркас КР72-1...КР72-8	25
1.463.1-17.9-17	Каркас КР73-1...КР73-8	26
1.463.1-17.9-18	Каркас КР74	27
1.463.1-17.9-19	Каркас КР75	27
1.463.1-17.9-20	Каркас КР76; КР77-1...КР77-4	28
1.463.1-17.9-21	Каркас КР78-1...КР78-8	29
1.463.1-17.9-22	Каркас КР79-1; КР79-2	30
1.463.1-17.9-23	Каркас КР80	30
1.463.1-17.9-24	Каркас КР81	31
1.463.1-17.9-25	Каркас КР82	31
1.463.1-17.9-26	Каркас КР83-1...КР83-8	32
1.463.1-17.9-27	Каркас КР84-1...КР84-6	33
1.463.1-17.9-28	Каркас КР85-1; КР85-2	34
1.463.1-17.9-29	Изделие арматурное СТ1; СТ2	34
1.463.1-17.9-30	Стержень напрягаемый СТН1...СТН22	35
1.463.1-17.9-31	Стержень напрягаемый СТН23...СТН44	35
1.463.1-17.9-32	Стержень напрягаемый СТН45...СТН66	36
1.463.1-17.9-33	Стержень напрягаемый СТН67...СТН88	36

Нач.СКО-1	Вчерашний	
Н.контр.	Копылов	
Гл.конст.	Матвеев	
ГИП	Репенко	
Зав.груп.	Милютина	

1.463.1-17.9

Содержание

Стадия	Лист	Листов
Р	1	2

ПРОМСТРОЙПРОЕКТ

Инв.№ подл. | Подп. и дата | Взам.инв.№

Копировал Формат А4

Инв.№ подл. | Подп. и дата | Взам.инв.№

1.463.1-

Лист 2

Копировал 24407-10 3 Формат А4

1. Выпуск 9 настоящей серии содержит рабочие чертежи арматурных изделий для стропильных железобетонных полигональных ферм пролетом 18 и 24 м типоразмера 3, разработанных соответственно в выпусках 3 и 6.

2. Арматурные изделия изготовлять в соответствии с требованиями ГОСТ 14098-85.

3. Плоские каркасы и сетки изготовлять с помощью контактной точечной сварки. Сварку производить во всех точках пересечения стержней.

4. Объединение плоских каркасов в пространственные следует производить в кондукторах при помощи электросварочных клещей (дуговая электросварка не допускается).

5. Упрочнение напрягаемой арматуры класса А-III в производить с контролем напряжений и удлинений в соответствии с ГОСТ 22362-77.

6. В готовых напрягаемых стержнях марок СТН1... СТН22 и СТН45... СТН66 стыковые соединения арматуры должны располагаться на расстоянии 1... 1,5 м от места перегиба.

7. Марку стали арматурных изделий принимать в соответствии с указаниями, приведенными в проектной документации на конкретное здание, для которого изготовляются фермы, в соответствии с приложением 1 СНиП 2.03.01-84 и СНиП П-7-81.

8. Размеры (кроме оговоренных) сеток и каркасов даны по осям и торцам стержней.

9. Арматурные изделия должны быть приняты техническим контролем предприятия-изготовителя поштучно в соответствии с требованиями ГОСТ 10922-75. Качество сварных соединений арматуры следует проверять ультразвуковым методом согласно ГОСТ 23858-79.

Каждое готовое изделие должно иметь бирку с указанием его марки.

Нач. СКО-1	Вчерашний		1.463.1-17.9 -ТТ		
Н. контр.	Копылов				
Гл. констр.	Матвеев				
ГИП	Репенко				
Зав. груп.	Милютина		Технические требования	Стадия: Р; Лист: 1; Листов: 2	
				ПРОМСТРОЙПРОЕКТ	

Инв. № подл. | Подпись и дата | Взам. инв. №

Формат А4

Копировал 24407-10 4

КП 19-1; КП 19-2

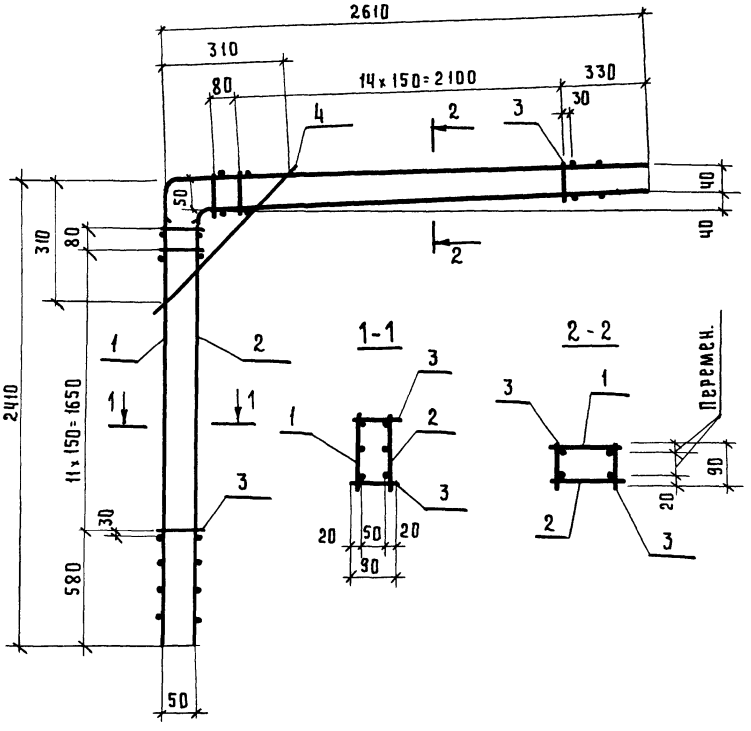

КП20-1... КП20-3

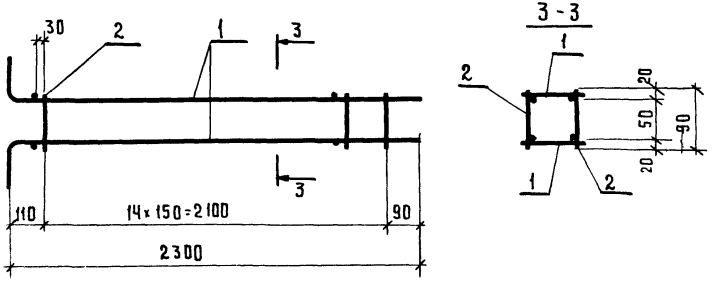

Марка каркаса	Поз.	Наименование	Кол.	Обозначение документа	Масса каркаса, кг
КП19-1	1	Каркас КР61-1	1	1.463.1-17.9-9	25.3
	2	КР62-1	1	-9	
	3	ф5 Bp-I, ℓ=90; 0.01 кг	60	Без черт.	
	4	12 A-III, ℓ=500; 0.44 кг	2	Без черт.	
КП19-2	1	Каркас КР61-2	1	1.463.1-17.9-9	33.4
	2	КР62-2	1	-9	
	3	ф5 Bp-I, ℓ=90; 0.01 кг	60	Без черт.	
	4	14 A-III, ℓ=500; 0,6 кг	2	Без черт	
КП20-1	1	Каркас КР63-1	2	1.463.1-17.9-10	7.1
	2	ф5 Bp-I, ℓ=90; 0,01 кг	30	Без черт	
КП20-2	1	Каркас КР63-2	2	1.463.1-17.9-10	9.7
	2	ф5 Bp-I, ℓ=90; 0.01 кг	30	Без черт.	
КП20-3	1	Каркас КР63-3	2	1.463.1-17.9-10	12.9
	2	ф5 Bp-I, ℓ=90; 0.01 кг	30	Без черт.	

Арматура: класса A-III по ГОСТ 5781-82*;
класса Bp-I по ГОСТ 6727-80*

Нач. СКО-1	Вчерашний	
Н. контр.	Копылов	
Гл. конст.	Матвеев	
ГИП	Репенко	
Зав. груп.	Милютина	
Вед. инж.	Котова	
Техник	Букина	
Проверил	Калиновская	

1.463.1-17.9-1

Каркас пространственный КП19-1; КП19-2; КП20-1... КП20-3

Стадия	Лист	Листов
Р		1

ПРОМСТРОЙПРОЕКТ

Инв. № подл. | Подпись и дата | Взам. инв. №

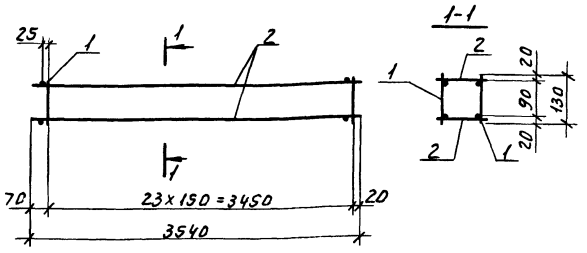

Марка каркаса	Поз.	Наименование	Кол.	Обозначение документа	Масса каркаса кг
КП21-1	1	Каркас КР64-1	2	1.463.1-17.9-10	10,8
	2	ФСВрI, ℓ=130; 0,02 кг	48	Без черт.	
КП21-2	1	Каркас КР64-2	2	1.463.1-17.9-10	14,6
	2	ФСВрI, ℓ=130; 0,02 кг	48	Без черт.	
КП21-3	1	Каркас КР64-3	2	1.463.1-17.9-10	19,2
	2	ФСВрI, ℓ=130; 0,02 кг	48	Без черт.	

Арматура: класса Вр-I по ГОСТ 6727-80*

Нач. СКО	Вчерашний	
Н. контр.	Колыдов	
Гл. конст.	Матвеев	
ГИП	Репенко	
Зав. груп.	Милютина	
Вед. инж.	Котова	
Инж. I кат.	Калиновская	
Провер.	Букина	

1.463.1-17.9-2

Каркас пространственный КП21-1... КП21-3

Стадия	Лист	Листов
Р		1

ПРОМСТРОЙПРОЕКТ

Инв. № подл. | Подп. и дата | Взам. инв. №

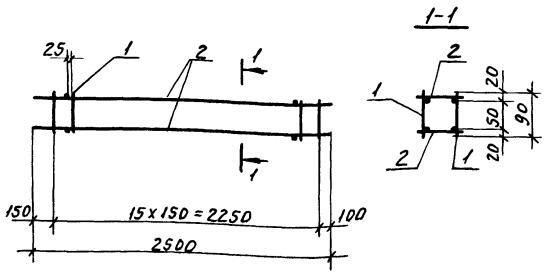

Марка каркаса	Поз.	Наименование	Кол.	Обозначение документа	Масса каркаса кг
КП22-1	1	Каркас КР65-1	2	1.463.1-17.9-10	7,3
	2	ФСВрI, ℓ=90; 0,01 кг	32	Без черт.	
КП22-2	1	Каркас КР65-2	2	1.463.1-17.9-10	9,9
	2	ФСВрI, ℓ=90; 0,01 кг	32	Без черт.	
КП22-3	1	Каркас КР65-3	2	1.463.1-17.9-10	13,1
	2	ФСВрI, ℓ=90; 0,01 кг	32	Без черт.	

Арматура: класса Вр-I по ГОСТ 6727-80*

Нач. СКО	Вчерашний	
Н. контр.	Колыдов	
Гл. конст.	Матвеев	
ГИП	Репенко	
Зав. груп.	Милютина	
Вед. инж.	Котова	
Инж. I кат.	Калиновская	
Провер.	Букина	

1.463.1-17.9-3

Каркас пространственный КП22-1... КП22-3

Стадия	Лист	Листов
Р		1

ПРОМСТРОЙПРОЕКТ

Инв. № подл. | Подп. и дата | Взам. инв. №

Марка каркаса	Поз.	Наименование	Кол.	Обозначение документа	Масса каркаса, кг
КП23-1	1	Каркас КР66-1	2	1.463.1-17.9-11	18.8
	2	ф6 AI ℓ=170; 0.04 кг	34	без черт.	
КП23-2	1	Каркас КР66-2	2	1.463.1-17.9-11	23.8
	2	ф6 AI, ℓ=170; 0.04 кг.	34	без черт.	
КП23-3	1	Каркас КР66-3	2	1.463.1-17.9-11	28.8
	2	ф6 AI, ℓ=170; 0.04 кг.	26	без черт.	
КП23-4	1	Каркас КР66-4	2	1.463.1-17.9-11	35.0
	2	ф6 AI, ℓ=170; 0.04 кг.	26	без черт.	
КП23-5	1	Каркас КР66-5	2	1.463-1-17.9-11	42.0
	2	ф6 AI, ℓ=170; 0.04 кг	26	без черт.	
КП23-6	1	Каркас КР66-6	2	1.463.1-17.9-11	55.8
	2	ф8 AI, ℓ=170; 0.07 кг	34	без черт.	
КП23-7	1	Каркас КР66-7	2	1.463.1-17.9-11	48.4
	2	ф6 AI, ℓ=170; 0.04 кг	26	без черт.	
КП23-8	1	Каркас КР66-8	2	1.463.1-17.9-11	63,3
	2	ф6 AI, ℓ=170; 0.04 кг	42	без черт.	
КП23-9	1	Каркас КР66-9	2	1.463.1-17.9-11	18.8
	2	ф6 AI, ℓ=170; 0.04 кг	34	без черт.	
КП23-10	1	Каркас КР66-10	2	1.463.1-17.9-11	23.8
	2	ф6 AI, ℓ=170; 0.04 кг	34	без черт.	
КП23-11	1	Каркас КР66-11	2	1.463.1-17.9-11	28,8
	2	ф6 AI, ℓ=170; 0.04 кг	26	без черт.	
КП23-12	1	Каркас КР66-12	2	1.463.1-17.9-11	35.0
	2	ф6 AI, ℓ=170; 0.04 кг	26	без черт.	
КП23-13	1	Каркас КР66-13	2	1.463.1-17.9-11	42.0
	2	ф6 AI, ℓ=170; 0.04 кг	26	без черт.	
КП23-14	1	Каркас КР66-14	2	1.463.1-17.9-11	55,8
	2	ф8 AI, ℓ=170; 0.07 кг	34	без черт.	
КП23-15	1	Каркас КР66-15	2	1.463.1-17.9-11	48.4
	2	ф6 AI, ℓ=170; 0.04 кг	26	без черт.	
КП23-16	1	Каркас КР66-16	2	1.463.1-17.9-11	63.3
	2	ф6 AI, ℓ=170; 0.04 кг	42	без черт.	

Инв.№ подл. | Подпись и дата | Взам. инв.№

КП 23-1...КП 23-6; КП 23-9...КП 23-14

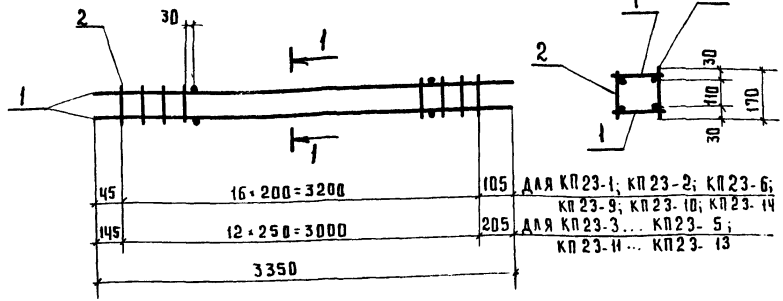

для КП23-1; КП23-2; КП23-6; КП23-9; КП23-10; КП23-14

для КП23-3... КП23-5; КП23-11... КП23-13

КП 23-7; КП23-8; КП23-15; КП23-16

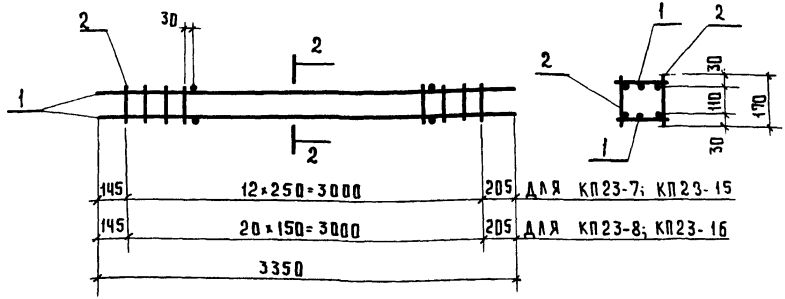

для КП23-7; КП23-15

для КП23-8; КП23-16

Арматура: класса А-I по ГОСТ 5781-82*

Нач. СКБ-8	Вчерашний		
Н. контр.	Копылов		
Гл. конст.	Матвеев		
ГИП	Репенко		
Зав. груп.	Милютина		
Вед. инж.	Котова		
Техник	Букина		
Провер.	Калиновская		

1.463.1-17.9-4

Каркас пространственный КП23-1...КП23-16

Стадия	Лист	Листов
Р		1

ПРОМСТРОЙПРОЕКТ

24407-10 7

Марка каркаса	Поз.	Наименование	Кол.	Обозначение документа	Масса каркаса кг
КП24-1	1	Каркас КР67-1	1	1.463.1-17.9-12	68,0
	2	КР68-1	1	-12	
	3	Ф6АI, ℓ=190; 0,04кг	100	Без черт.	
КП24-2	1	Каркас КР67-2	1	1.463.1-17.9-12	85,4
	2	КР68-2	1	-12	
	3	Ф6АI, ℓ=190; 0,04кг	100	Без черт.	
КП24-3	1	Каркас КР67-3	1	1.463.1-17.9-12	105,2
	2	КР68-3	1	-12	
	3	Ф6АI, ℓ=190; 0,04кг	100	Без черт.	
КП24-4	1	Каркас КР67-4	1	1.463.1-17.9-12	125,0
	2	КР68-4	1	-12	
	3	Ф6АI, ℓ=190; 0,04кг	80	Без черт.	
КП24-5	1	Каркас КР67-5	1	1.463.1-17.9-12	149,4
	2	КР68-5	1	-12	
	3	Ф6АI, ℓ=190; 0,04кг	80	Без черт.	
КП24-6	1	Каркас КР67-6	1	1.463.1-17.9-12	196,6
	2	КР68-6	1	-12	
	3	Ф8АI, ℓ=190; 0,08кг	80	Без черт.	
КП24-7	1	Каркас КР67-7	1	1.463.1-17.9-12	68,0
	2	КР68-7	1	-12	
	3	Ф6АI, ℓ=190; 0,04кг	100	Без черт.	
КП24-8	1	Каркас КР67-8	1	1.463.1-17.9-12	85,4
	2	КР68-8	1	-12	
	3	Ф6АI, ℓ=190; 0,04кг	100	Без черт.	
КП24-9	1	Каркас КР67-9	1	1.463.1-17.9-12	105,2
	2	КР68-9	1	-12	
	3	Ф6АI, ℓ=190; 0,04кг	100	Без черт.	
КП24-10	1	Каркас КР67-10	1	1.463.1-17.9-12	125,0
	2	КР68-10	1	-12	
	3	Ф6АI, ℓ=190; 0,04кг	80	Без черт.	

Арматура: класса А-I по ГОСТ 5781-82*

Марка каркаса	Поз.	Наименование	Кол.	Обозначение документа	Масса каркаса, кг
КП24-11	1	Каркас КР67-11	1	1.463.1-17.9-12	149,4
	2	КР68-11	1	-12	
	3	Ф6АI, ℓ=190; 0,04кг	80	Без черт.	
КП24-12	1	Каркас КР67-12	1	1.463.1-17.9-12	196,6
	2	КР68-12	1	-12	
	3	Ф8АI, ℓ=190; 0,08кг	80	Без черт.	

КП24-1... КП24-12

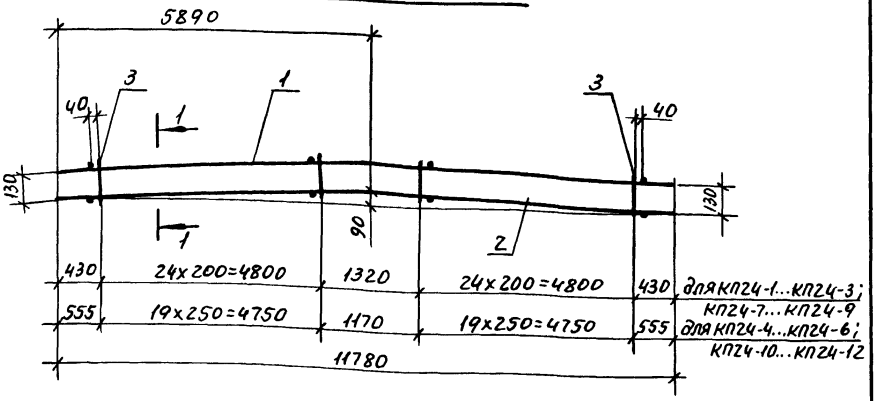

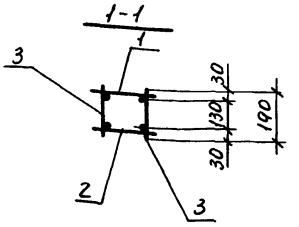

Нач.СКО-1	Вчерашний	
Н.контр.	Копылов	
Гл.конст.	Матвеев	
ГИП	Репенко	
Зав.груп.	Милютина	
Вед.инж.	Котова	
Техник	Букина	
Провер.	Калиновская	

1.463.1-17.9-5

Каркас пространственный КП24-1... КП24-20

Стадия	Лист	Листов
Р	1	2

ПРОМСТРОЙПРОЕКТ

Марка каркаса	Поз.	Наименование	Кол.	Обозначение документа	Масса каркаса, кг
КП24-13	1	Каркас КР67-13	1	1.463.1-17.9-13	179,6
	2	КР68-13	1	-13	
	3	Ф6 AI, ℓ=190; 0,04кг	100	Без черт.	
КП24-14	1	Каркас КР67-14	1	1.463.1-17.9-13	199,4
	2	КР68-14	1	-13	
	3	Ф6 AI, ℓ=190; 0,04кг	100	Без черт.	
КП24-15	1	Каркас КР67-15	1	1.463.1-17.9-13	221,4
	2	КР68-15	1	-13	
	3	Ф6 AI, ℓ=190; 0,04кг	100	Без черт.	
КП24-16	1	Каркас КР67-16	1	1.463.1-17.9-13	247,1
	2	КР68-16	1	-13	
	3	Ф6 AI, ℓ=190; 0,04кг	132	Без черт.	
КП24-17	1	Каркас К67-17	1	1.463.1-17.9-13	179,6
	2	КР68-17	1	-13	
	3	Ф6 AI, ℓ=190; 0,04кг	100	Без черт.	
КП24-18	1	Каркас КР67-18	1	1.463.1-17.9-13	199,4
	2	КР68-18	1	-13	
	3	Ф6 AI, ℓ=190; 0,04кг	100	Без черт	
КП24-19	1	Каркас КР67-19	1	1.463.1-17.9-13	221,4
	2	КР68-19	1	-13	
	3	Ф6 AI, ℓ=190; 0,04кг	100	Без черт.	
КП24-20	1	Каркас КР67-20	1	1.463.1-17.9-13	247,1
	2	КР68-20	1	-13	
	3	Ф6 AI, ℓ=190; 0,04кг	132	Без черт	

Арматура: класса A-I по ГОСТ 5781-82*

КП24-13...КП24-20

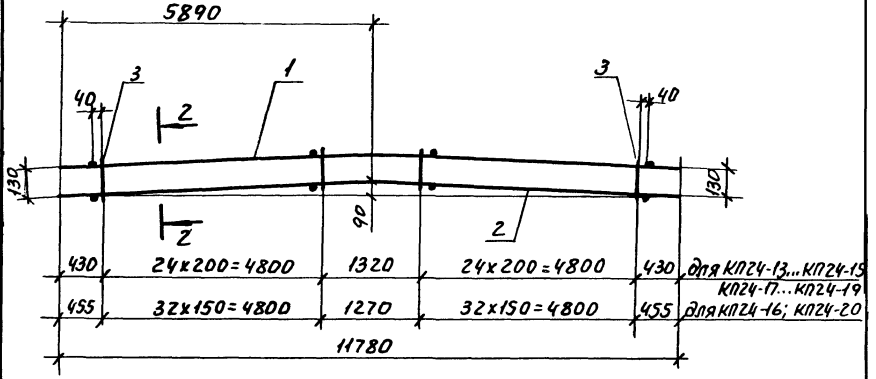

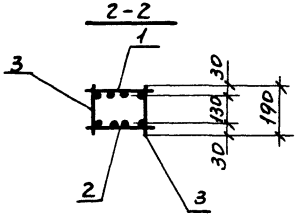

Инв.№ подл. | Подп. и дата | Взам. инв.№

Марка каркаса	Поз	Наименование	Кол.	Обозначение документа	Масса каркаса, кг
КП25-1	1	Каркас КР69-1	2	1.463.1-17.9-13	33.9
	2	Ф6А-I, ℓ=190; 0,04 кг	48	Без черт.	
КП25-2	1	Каркас КР69-2	2	1.463.1-17.9-13	42,7
	2	Ф6АI, ℓ=190, 0,04кг	48	Без черт.	
КП25-3	1	Каркас КР69-3	2	1.463.1-17.9-13	52,5
	2	Ф6АI, ℓ=190; 0,04кг	48	Без черт.	
КП25-4	1	Каркас КР69-4	2	1.463.1-17.9-13	63.2
	2	Ф6АI, ℓ=190; 0,04кг	40	Без черт	
КП25-5	1	Каркас КР69-5	2	1.463.1-17.9-13	75,4
	2	Ф6АI, ℓ=190; 0,04кг	40	Без черт.	
КП25-6	1	Каркас КР69-6	2	1.463.1-17.9-13	99,6
	2	Ф8АI, ℓ=190; 0,08кг	40	Без черт.	
КП25-7	1	Каркас КР69-7	2	1.463.1-17.9-13	33,9
	2	Ф6АI, ℓ=190; 0,04кг	48	Без черт	
КП25-8	1	Каркас КР69-8	2	1.463.1-17.9-13	42,7
	2	Ф6АI, ℓ=190, 0,04кг	48	Без черт	
КП25-9	1	Каркас КР69-9	2	1.463.1-17.9-13	52,5
	2	Ф6АI, ℓ=190; 0,04кг	48	Без черт	
КП25-10	1	Каркас КР69-10	2	1.463.1-17.9-13	63,2
	2	Ф6АI, ℓ=190; 0,04кг	40	Без черт	
КП25-11	1	Каркас КР69-11	2	1.463.1-17.9-13	75,4
	2	Ф6АI, ℓ=190; 0,04кг	40	Без черт.	
КП25-12	1	Каркас КР69-12	2	1.463.1-17.9-13	99,6
	2	Ф8АI, ℓ=190, 0,08кг	40	Без черт.	

Арматура: класса А-I по ГОСТ 5781-82*

КП25-1... КП25-3; КП25-7... КП25-9

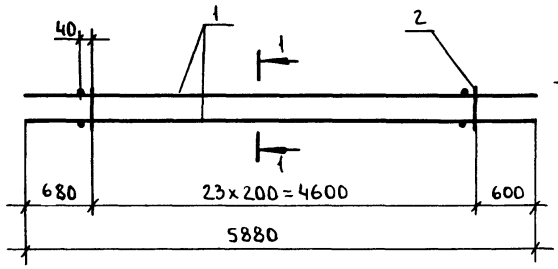

1-1

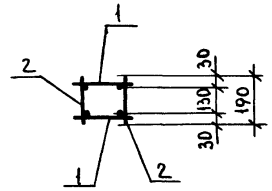

КП25-4...КП25-6; КП25-10... КП25-12

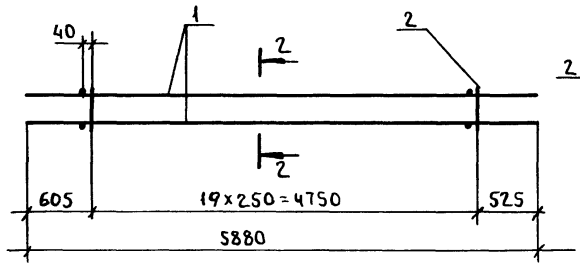

2-2

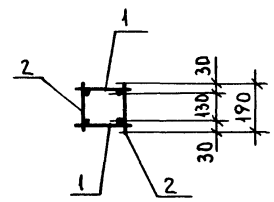

Нач.СКО-1	Вчерашний	
Н.контр	Копылов	
Гл.конст.	Матвеев	
ГИП	Репенко	
Зав.грзп.	Милютина	
Вед.инж.	Котова	
Техник	Букина	
Провер.	Калиновская	

1.463.1-17.9-6

Каркас пространственный КП25-1...КП25-20

Стадия	Лист	Листов
Р	1	2

ПРОМСТРОЙПРОЕКТ

Марки каркаса	Поз.	Наименование	Кол.	Обозначение документа	Масса каркаса, кг
КП25-13	1	Каркас КР69-13	2	1.463.1-17.9-14	89,7
	2	Ф6АI, ℓ=190; 0,04 кг	48	Без черт.	
КП25-14	1	Каркас КР69-14	2	1.463.1-17.9-14	99,5
	2	Ф6АI, ℓ=190; 0,04 кг	48	Без черт.	
КП25-15	1	Каркас КР69-15	2	1.463.1-17.9-14	110,5
	2	Ф6АI, ℓ=190; 0,04 кг	48	Без черт.	
КП25-16	1	Каркас КР69-16	2	1.463.1-17.9-14	123,2
	2	Ф6АI, ℓ=190; 0,04 кг	64	Без черт.	
КП25-17	1	Каркас КР69-17	2	1.463.1-17.9-14	89,7
	2	Ф6АI, ℓ=190; 0,04 кг	48	Без черт.	
КП25-18	1	Каркас КР69-18	2	1.463.1-17.9-14	99,5
	2	Ф6АI, ℓ=190; 0,04 кг	48	Без черт.	
КП25-19	1	Каркас КР69-19	2	1.463.1-17.9-14	110,5
	2	Ф6АI, ℓ=190; 0,04 кг	48	Без черт.	
КП25-20	1	Каркас КР69-20	2	1.463.1-17.9-14	123,2
	2	Ф6АI, ℓ=190; 0,04 кг	64	Без черт.	

Арматура: класса А-I по ГОСТ 5781-82*

КП25-13...КП25-15; КП25-17...КП25-19

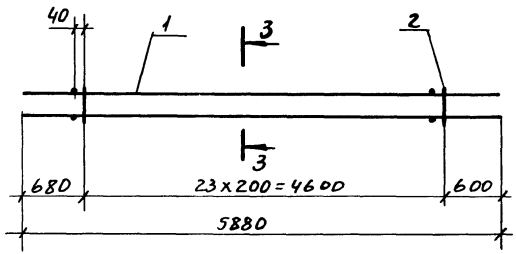

3 – 3

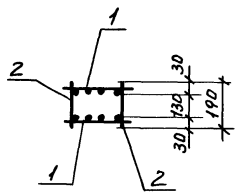

КП25-16; КП25-20

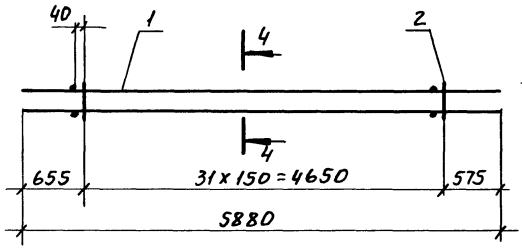

4 – 4

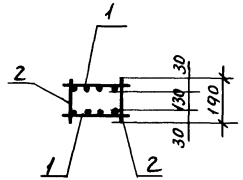

Инв.№ подл. | Подп. и дата | Взам. инв.№

Марка каркаса	Поз.	Наименование	Кол.	Обозначение документа	Масса каркаса, кг
КП26-1	1	Каркас КР70-1	1	1.463.1-17.9-14	35,7
	2	КР71-1	1	-15	
	3	Ф6АI, ℓ=250; 0,06 кг	52	без черт.	
КП26-2	1	Каркас КР70-2	1	1.463.1-17.9-14	44,5
	2	КР71-2	1	-15	
	3	Ф6АI, ℓ=250; 0,06 кг	52	без черт.	
КП26-3	1	Каркас КР70-3	1	1.463.1-17.9-14	54,7
	2	КР71-3	1	-15	
	3	Ф6АI, ℓ=250; 0,06 кг	52	без черт.	
КП26-4	1	Каркас КР70-4	1	1.463.1-17.9-14	65,0
	2	КР71-4	1	-15	
	3	Ф6АI, ℓ=250; 0,06 кг	40	без черт.	
КП26-5	1	Каркас КР70-5	1	1.463.1-17.9-14	77,4
	2	КР71-5	1	-15	
	3	Ф6АI, ℓ=250; 0,06 кг	40	без черт.	
КП26-6	1	Каркас КР70-6	1	1.463.1-17.9-14	101,8
	2	КР71-6	1	-15	
	3	Ф8АI, ℓ=250; 0,10 кг	40	без черт.	
КП26-7	1	Каркас КР70-7	1	1.463.1-17.9-14	35,7
	2	КР71-7	1	-15	
	3	Ф6АI, ℓ=250; 0,06 кг	52	без черт.	
КП26-8	1	Каркас КР70-8	1	1.463.1-17.9-14	44,5
	2	КР71-8	1	-15	
	3	Ф6АI, ℓ=250, 0,06 кг	52	без черт.	
КП26-9	1	Каркас КР70-9	1	1.463.1-17.9-14	54,7
	2	КР71-9	1	-15	
	3	Ф6АI, ℓ=250; 0,06 кг	52	без черт.	
КП26-10	1	Каркас КР70-10	1	1.463.1-17.9-14	65,0
	2	КР71-10	1	-15	
	3	Ф6АI, ℓ=250; 0,06 кг	40	без черт.	

Арматура класса А-I по ГОСТ 5781-82*

Марка каркаса	Поз.	Наименование	Кол.	Обозначение документа	Масса каркаса, кг
КП26-11	1	Каркас КР70-11	1	1.463.1-17.9-14	77,4
	2	КР71-11	1	-15	
	3	Ф6АI, ℓ=250; 0,06 кг	40	без черт.	
КП26-12	1	Каркас КР70-12	1	1.463.1-17.9-14	101,8
	2	КР71-12	1	-15	
	3	Ф8АI, ℓ=250; 0,10 кг	40	без черт.	

КП26-1...КП26-12

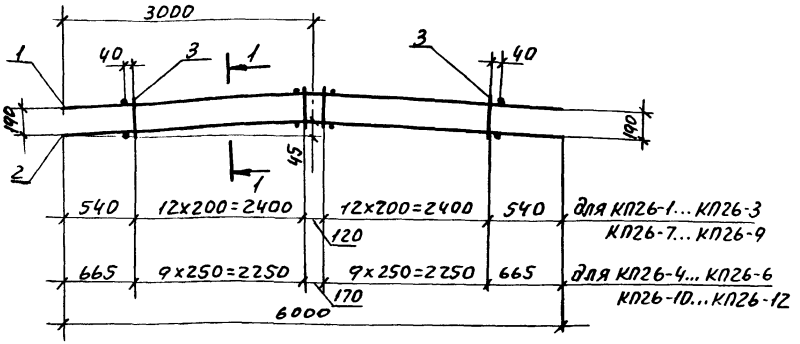

1-1

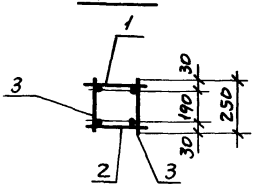

Нач. сект.	Вчерашний	
Н. контр.	Копылов	
Гл. конст.	Матвеев	
ГИП	Репенко	
Зав. груп.	Милютина	
Вед. инж.	Котова	
Техник	Букина	
Провер.	Калиновская	

1.463.1-17.9-7

Каркас пространственный КП26-1...КП26-18

Стадия	Лист	Листов
Р	1	2

ПРОМСТРОЙПРОЕКТ

Марка каркаса	Поз.	Наименование	Кол.	Обозначение документа	Масса каркаса кг
КП26-13	1	Каркас КР70-13	1	1.463.1-17.9-14	102,7
	2	КР71-13	1	-15	
	3	ФБАI, ℓ=250, 0,06 кг	52	без черт.	
КП26-14	1	Каркас КР70-14	1	1.463.1-17.9-14	124,2
	2	КР71-14	1	-15	
	3	ФБАI, ℓ=250, 0,06 кг	40	без черт.	
КП26-15	1	Каркас КР70-15	1	1.463.1-17.9-14	136,6
	2	КР71-15	1	-15	
	3	ФБАI, ℓ=250; 0,06кг	40	без черт.	
КП26-16	1	Каркас КР70-16	1	1.463.1-17.9-14	102,7
	2	КР71-16	1	-15	
	3	ФБАI, ℓ=250; 0,06кг	52	без черт	
КП26-17	1	Каркас КР70-17	1	1.463.1-17.9-14	124,2
	2	КР71-17	1	-15	
	3	ФБАI, ℓ=250; 0,06 кг	40	без черт	
КП26-18	1	Каркас КР70-18	1	1.463.1-17.9-14	136,6
	2	КР71-18	1	-15	
	3	ФБ АI, ℓ=250; 0,06кг	40	без черт.	

Арматура: класса А-I по ГОСТ 5781-82*

КП26-13 ... КП26-18

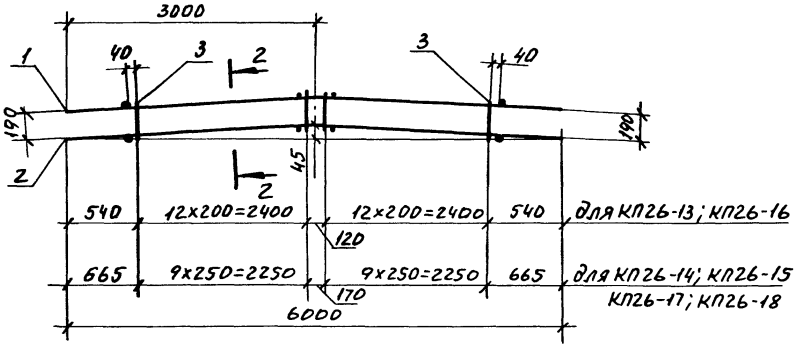

2-2

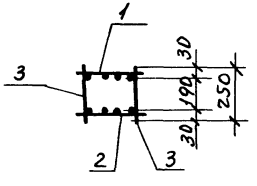

Инв.№ подл. | Подп. и дата | Взам. инв.№

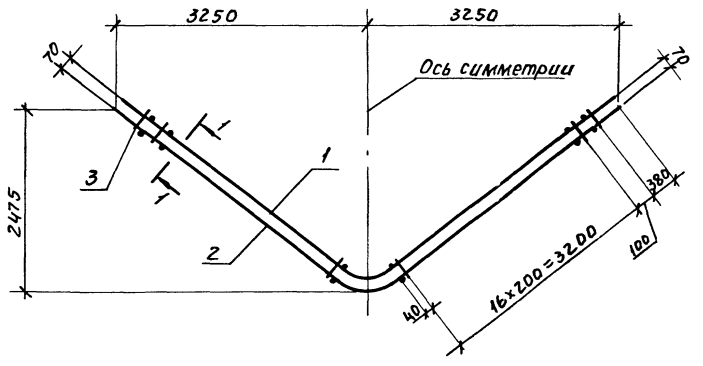

1-1

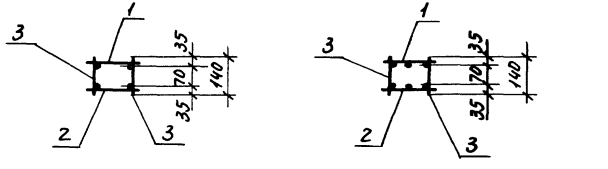

Марка каркаса	Поз.	Наименование	Кол.	Обозначение документа	Масса каркаса, кг
КП27-1	1	Каркас КР72-1	1	1.463.1-17.9-16	55,7
	2	КР73-1	1	-17	
	3	ФБВрI, ℓ=140; 0,02 кг	72	без черт.	
КП27-2	1	Каркас КР72-2	1	1.463.1-17.9-16	69,4
	2	КР73-2	1	-17	
	3	ФБВрI, ℓ=140; 0,02 кг	72	без черт.	
КП27-3	1	Каркас КР72-3	1	1.463.1-17.9-16	84,7
	2	КР73-3	1	-17	
	3	ФБВрI, ℓ=140; 0,02 кг	72	без черт.	
КП27-4	1	Каркас КР72-4	1	1.463.1-17.9-16	103,3
	2	КР73-4	1	-17	
	3	ФбАI, ℓ=140; 0,03 кг	72	без черт.	
КП27-5	1	Каркас КР72-5	1	1.463.1-17.9-16	136,8
	2	КР73-5	1	-17	
	3	ФВАI, ℓ=140; 0,06 кг	72	без черт.	
КП27-6	1	Каркас КР72-6	1	1.463.1-17.9-16	169,2
	2	КР73-6	1	-17	
	3	ФВАI, ℓ=140; 0,06 кг	72	без черт.	
КП27-7	1	Каркас КР72-7	1	1.463.1-17.9-16	232,1
	2	КР73-7	1	-17	
	3	ФВАI, ℓ=140; 0,06 кг	72	без черт.	
КП27-8	1	Каркас КР72-8	1	1.463.1-17.9-16	248,4
	2	КР73-8	1	-17	
	3	ФВАI, ℓ=140; 0,06 кг	72	без черт.	

Арматура: класса А-I по ГОСТ 5781-82*;
класса Вр-I по ГОСТ 6727-80*

Нач. СКО	Вчерашний	1.463.1-17.9-8	
Н. контр	Копылов		
Гл. конст	Матвеев		
ГИП	Репенко		
Зав. груп	Милютина	Каркас пространственный КП27-1...КП27-8	Стадия: Р; Лист: ; Листов: 1
Вед. инж.	Котова		
Техник	Букина		ПРОМСТРОЙПРОЕКТ
Провер.	Корчановская		

Инв. № подл. | Подп. и дата | Взам. инв. №

КР61-1; КР61-2

Развертка

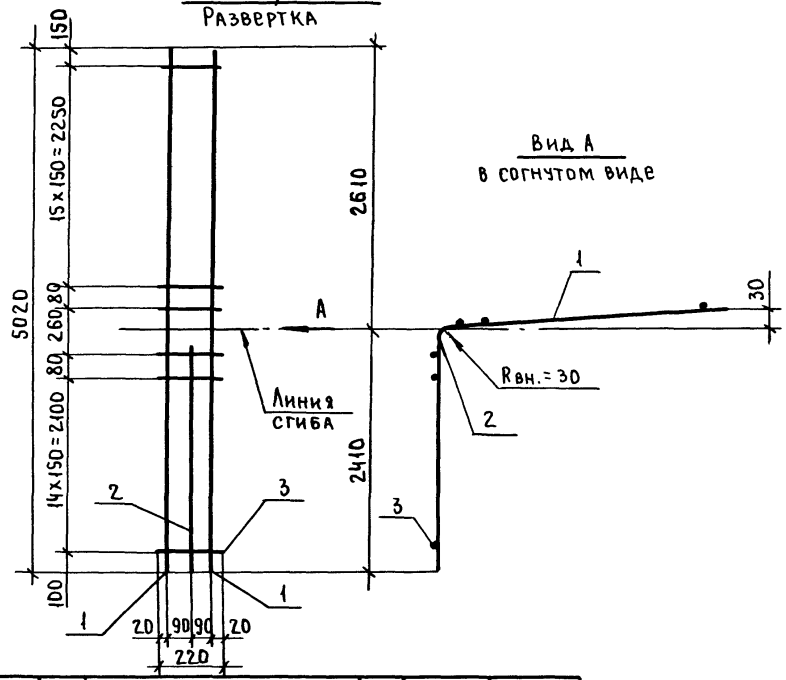

Вид А

в согнутом виде

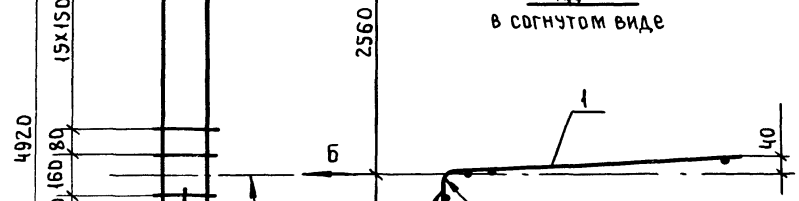

КР62-1; КР62-2

Развертка

Вид Б

в согнутом виде

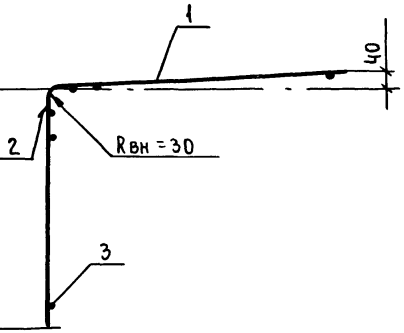

Марка каркаса	Поз.	Наименование	Кол.	Масса ед., кг	Масса каркаса, кг
КР61-1	1	Ф12AIII, ℓ=5020	2	4,46	12,0
	2	12AIII, ℓ=2320	1	2,06	
	3	5BpI, ℓ=220	33	0,03	
КР61-2	1	Ф14AIII, ℓ=5020	2	6,06	15,9
	2	14AIII, ℓ=2320	1	2,8	
	3	5BpI, ℓ=220	33	0,03	
КР62-1	1	Ф12AIII, ℓ=4920	2	4,37	11,8
	2	12AIII, ℓ=2320	1	2,06	
	3	5BpI, ℓ=220	33	0,03	
КР62-2	1	Ф14AIII, ℓ=4920	2	5,94	15,7
	2	14AIII, ℓ=2320	1	2,8	
	3	5BpI, ℓ=220	33	0,03	

Арматура: класса A-III по ГОСТ 5781-82*;
класса Bp-I по ГОСТ 6727-80*

Нач.СКО-1	Вчерашний	
Н.контр	Копылов	
Гл.констр	Матвеев	
ГИП	Репенко	
Зав.груп.	Милютина	
Вед.инж.	Котова	
Техник	Букина	
Провер.	Каминовская	

1.463.1-17.9-9

Каркас
КР61-1; КР61-2
КР62-1; КР62-2

Стадия	Лист	Листов
Р		1

ПРОМСТРОЙПРОЕКТ

Инв. № подл. | Подп. и дата | Взам. инв. №

КР63-1... КР63-3

Развертка

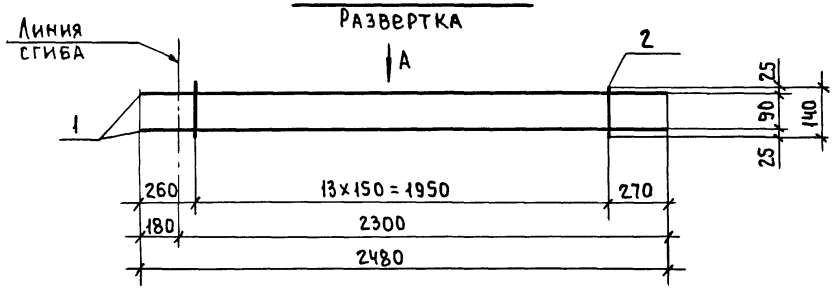

Вид А

В согнутом виде

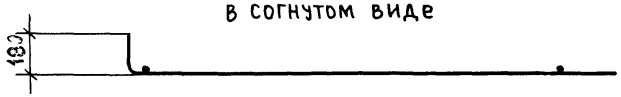

КР64-1... КР64-3

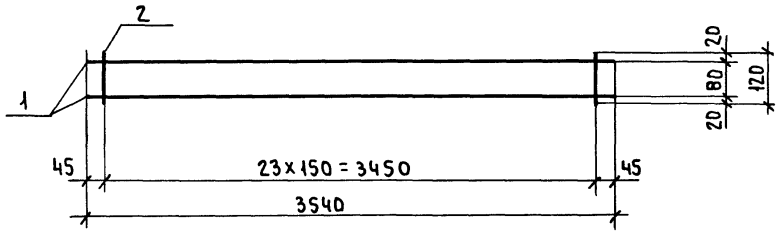

КР65-1... КР65-3

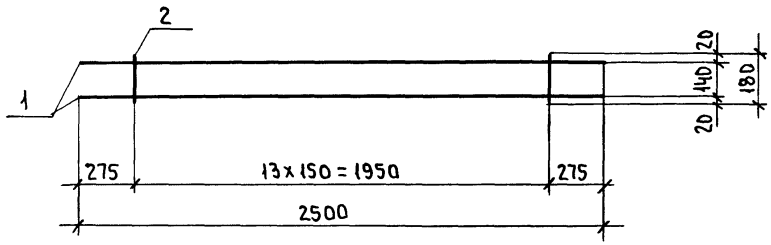

Марка каркаса	Поз.	Наименование	Кол.	Масса ед., кг	Масса каркаса, кг
КР63-1	1	Ф 10 А III, ℓ=2480	2	1,53	3,4
	2	5 Вр I, ℓ=140	14	0,02	
КР63-2	1	Ф 12 А III, ℓ=2480	2	2,2	4,7
	2	5 Вр I, ℓ=140	14	0,02	
КР63-3	1	Ф 14 А III, ℓ=2480	2	3,0	6,3
	2	5 Вр I, ℓ=140	14	0,02	
КР64-1	1	Ф 10 А III, ℓ=3540	2	2,18	4,9
	2	5 Вр I, ℓ=120	24	0,02	
КР64-2	1	Ф 12 А III, ℓ=3540	2	3,14	6,8
	2	5 Вр I, ℓ=120	24	0,02	
КР64-3	1	Ф 14 А III, ℓ=3540	2	4,28	9,1
	2	5 Вр I, ℓ=120	24	0,02	
КР65-1	1	Ф 10 А III, ℓ=2500	2	1,54	3,5
	2	5 Вр I, ℓ=180	14	0,03	
КР65-2	1	Ф 12 А III, ℓ=2500	2	2,22	4,8
	2	5 Вр I, ℓ=180	14	0,03	
КР65-3	1	Ф 14 А III, ℓ=2500	2	3,02	6,4
	2	5 Вр I, ℓ=180	14	0,03	

Арматура: класса А-III по ГОСТ 5781-82*,
класса Вр-I по ГОСТ 6727-80*

Нач. СКО-1	Вчерашний	
Н. контр.	Копылов	
Гл. констр.	Матвеев	
ГИП	Репенко	
Зав. груп	Милютина	
Вед. инж.	Котова	
Инж. II кат.	Калиновская	
Провер.	Букина	

1.463.1-17.9-10

Каркас КР63-1...КР63-3; КР64-1...КР64-3; КР65-1...КР65-3

Стадия	Лист	Листов
Р		1

ПРОМСТРОЙПРОЕКТ

Марка каркаса	Поз.	Наименование	Кол.	Масса ед., кг.	Масса каркаса, кг
КР66-1	1	Ф14АIII, ℓ=3350	2	4,05	8,7
	2	6АI, ℓ=220	11	0,05	
КР66-2	1	Ф16АIII, ℓ=3350	2	5,29	11,2
	2	6АI, ℓ=220	11	0,05	
КР66-3	1	Ф18АIII, ℓ=3350	2	6,69	13,9
	2	6АI, ℓ=220	9	0,05	
КР66-4	1	Ф20АIII, ℓ=3350	2	8,26	17,0
	2	6АI, ℓ=220	9	0,05	
КР66-5	1	Ф22АIII, ℓ=3350	2	10,0	20,5
	2	6АI, ℓ=220	9	0,05	
КР66-6	1	Ф25АIII, ℓ=3350	2	12,86	26,7
	2	8АI, ℓ=220	11	0,09	
КР66-7	1	Ф20АIII, ℓ=3350	2	8,26	23,7
	2	18АIII, ℓ=3350	1	6,69	
	3	6АI, ℓ=220	9	0,05	
КР66-8	1	Ф22АIII, ℓ=3350	2	10,0	30,8
	2	22АIII, ℓ=3350	1	10,0	
	3	6АI, ℓ=220	15	0,05	
КР66-9	1	Ф14АтIVС, ℓ=3350	2	4,05	8,7
	2	6АI, ℓ=220	11	0,05	
КР66-10	1	Ф16АтIVС, ℓ=3350	2	5,29	11,2
	2	6АI, ℓ=220	11	0,05	
КР66-11	1	Ф18АтIVС, ℓ=3350	2	6,69	13,9
	2	6АI, ℓ=220	9	0,05	
КР66-12	1	Ф20АтIVС ℓ=3350	2	8,26	17,0
	2	6АI, ℓ=220	9	0,05	
КР66-13	1	Ф22АтIVС, ℓ=3350	2	10,0	20,5
	2	6АI, ℓ=220	9	0,05	
КР66-14	1	Ф25АтIVС, ℓ=3350	2	12,86	26,7
	2	8АI, ℓ=220	11	0,09	

Арматура: классов А-I, А-III по ГОСТ5781-82*; класса Ат-IVс по ГОСТ10884-81*

Марка каркаса	Поз.	Наименование	Кол.	Масса ед., кг	Масса каркаса, кг
КР66-15	1	Ф20АтIVС, ℓ=3350	2	8,26	23,7
	2	18АтIVС, ℓ=3350	1	6,69	
	3	6АI, ℓ=220	9	0,05	
КР66-16	1	Ф22АтIVС, ℓ=3350	2	10,0	30,8
	2	22АтIVС, ℓ=3350	1	10,0	
	3	6АI, ℓ=220	15	0,05	

КР66-1...КР66-6; КР66-9...КР66-14

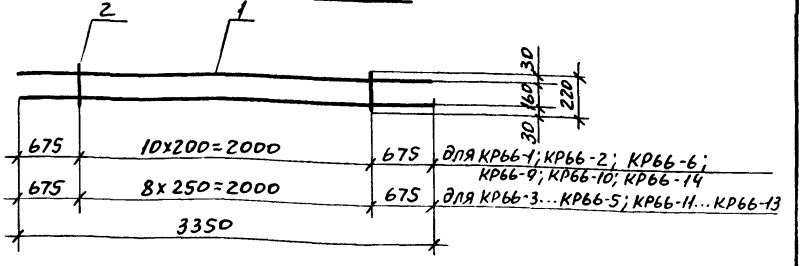

КР66-7; КР66-8; КР66-15; КР66-16

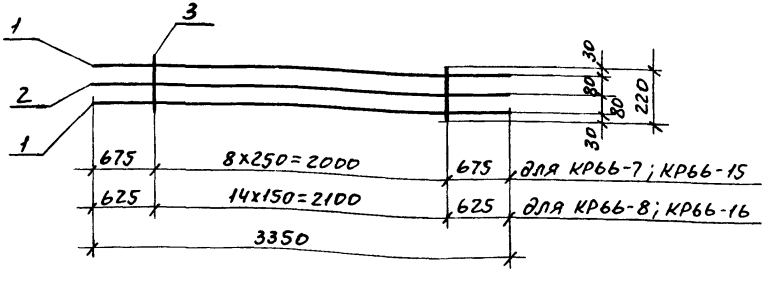

Нач.СКО-1	Вчерашний	
Н.контр.	Копылов	
Гл.конст.	Матвеев	
ГИП	Репенко	
Зав.груп.	Милютина	
Вед.инж.	Котова	
Техник	Букина	
Провер.	Калиновская	

1.463.1-17.9-11

Каркас КР66-1... КР66-16

Стадия	Лист	Листов
Р		1

ПРОМСТРОЙПРОЕКТ

Инв. № подл. | Подп. и дата | Взам. инв. №

24407-10 17

КР67-1... КР67-12

Развертка

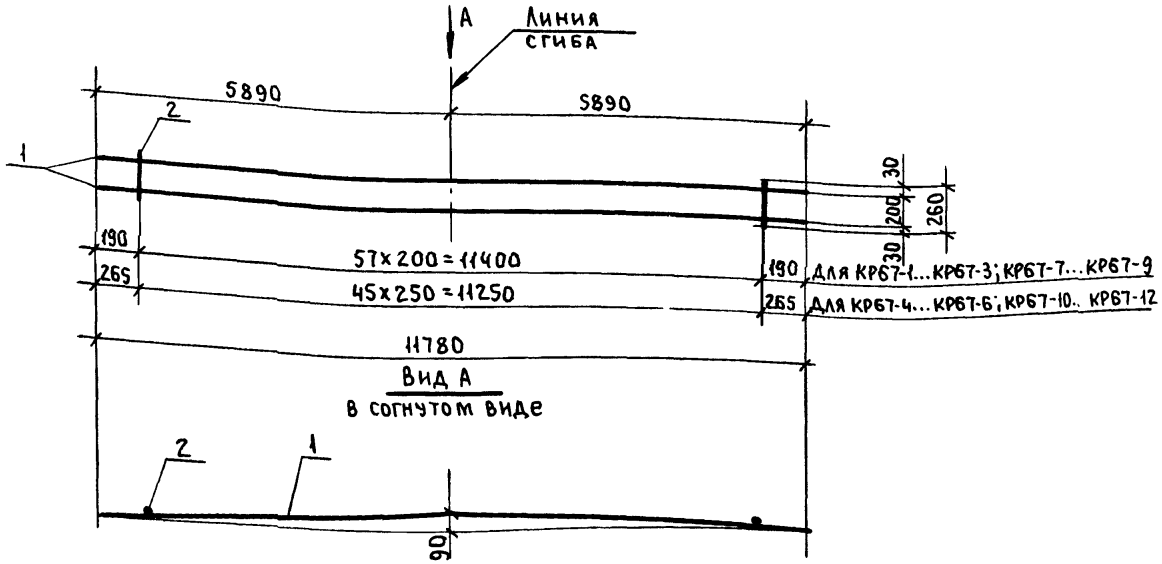

Вид А

в согнутом виде

КР68-1... КР68-12

Развертка

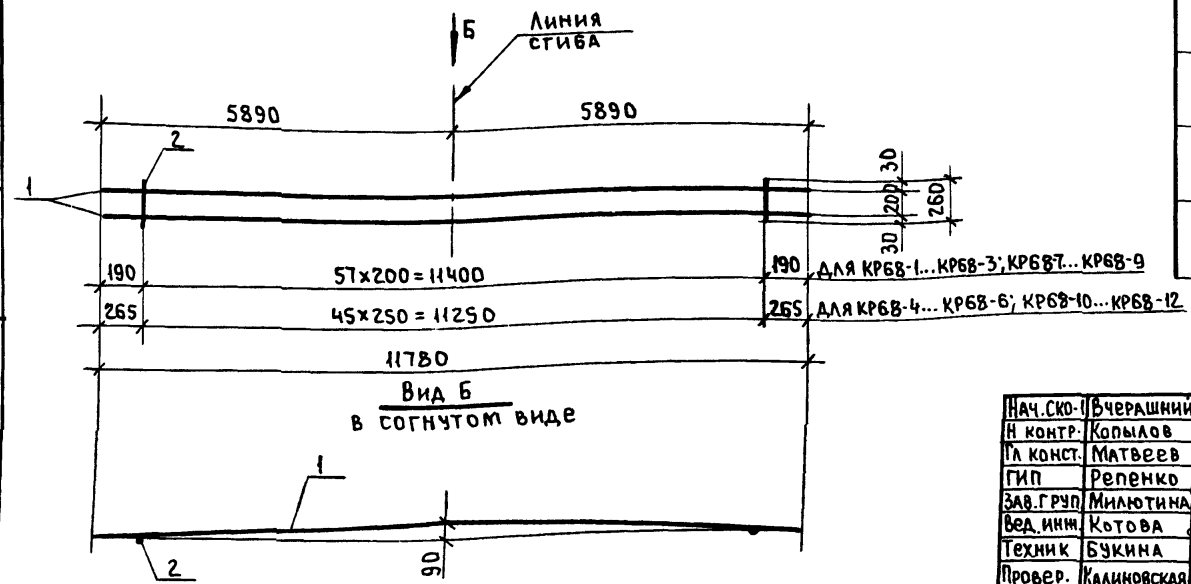

Вид Б

в согнутом виде

Марка каркаса	Поз	Наименование	Кол	Масса ед., кг	Масса каркаса, кг
КР67-1 КР68-1	1	ф14А-III, ℓ=11780	2	14,23	32,0
	2	6А-I, ℓ=260	58	0,06	
КР67-2 КР68-2	1	ф16А-III, ℓ=11780	2	18,59	40,7
	2	6А-I, ℓ=260	58	0,06	
КР67-3 КР68-3	1	ф18А-III, ℓ=11780	2	23,54	50,6
	2	6А-I, ℓ=260	58	0,06	
КР67-4 КР68-4	1	ф20А-III, ℓ=11780	2	29,05	60,9
	2	6А-I, ℓ=260	46	0,06	
КР67-5 КР68-5	1	ф22А-III, ℓ=11780	2	35,15	73,1
	2	6А-I, ℓ=260	46	0,06	
КР67-6 КР68-6	1	ф25А-III, ℓ=11780	2	45,24	95,1
	2	8А-I, ℓ=260	46	0,10	
КР67-7 КР68-7	1	ф14Ат-IVс, ℓ=11780	2	14,23	32,0
	2	6А-I, ℓ=260	58	0,06	
КР67-8 КР68-8	1	ф16Ат-IVс, ℓ=11780	2	18,59	40,7
	2	6А-I, ℓ=260	58	0,06	
КР67-9 КР68-9	1	ф18Ат-IVс, ℓ=11780	2	23,54	50,6
	2	6А-I, ℓ=260	58	0,06	
КР67-10 КР68-10	1	ф20Ат-IVс, ℓ=11780	2	29,05	60,9
	2	6А-I, ℓ=260	46	0,06	
КР67-11 КР68-11	1	ф22Ат-IVс, ℓ=11780	2	35,15	73,1
	2	6А-I, ℓ=260	46	0,06	
КР67-12 КР68-12	1	ф25Ат-IVс, ℓ=11780	2	45,24	95,1
	2	8А-I, ℓ=260	46	0,10	

Арматура: классов А-I, А-III по ГОСТ 5781-82*;
класса Ат-IVс по ГОСТ 10884-81*

Нач. СКО-1	Вчерашний	
Н. контр.	Копылов	
Гл. конст.	Матвеев	
ГИП	Репенко	
Зав. груп.	Милютина	
Вед. инж.	Котова	
Техник	Букина	
Провер.	Калиновская	

1.463.1-17.9-12

Каркас
КР67-1... КР67-20;
КР68-1... КР68-20

Стадия	Лист	Листов
Р	1	2

ПРОМСТРОЙПРОЕКТ

24407-10 18

КР67-13... КР67-20
Развертка

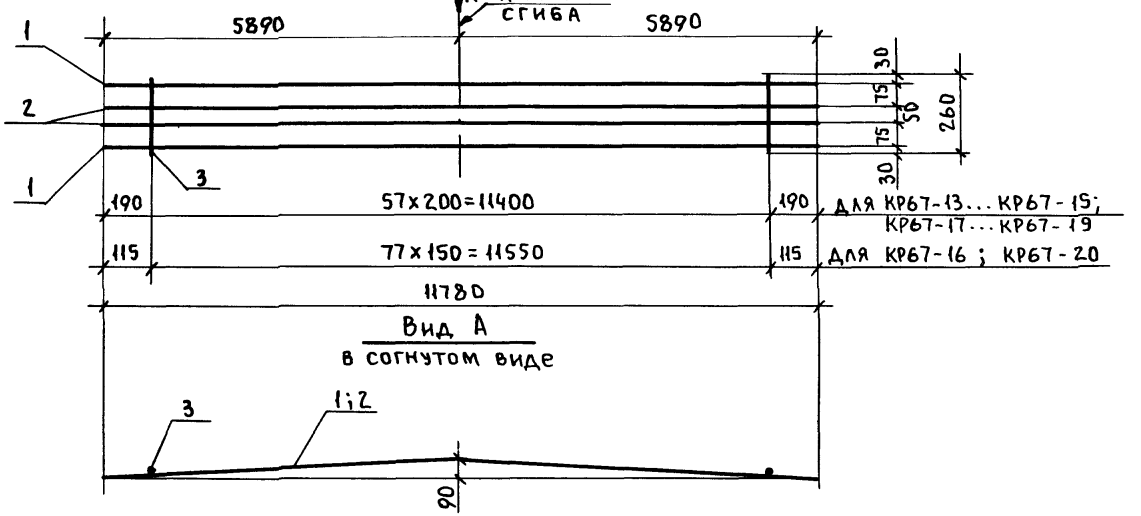

Вид А
в согнутом виде

КР68-13... КР68-20
Развертка

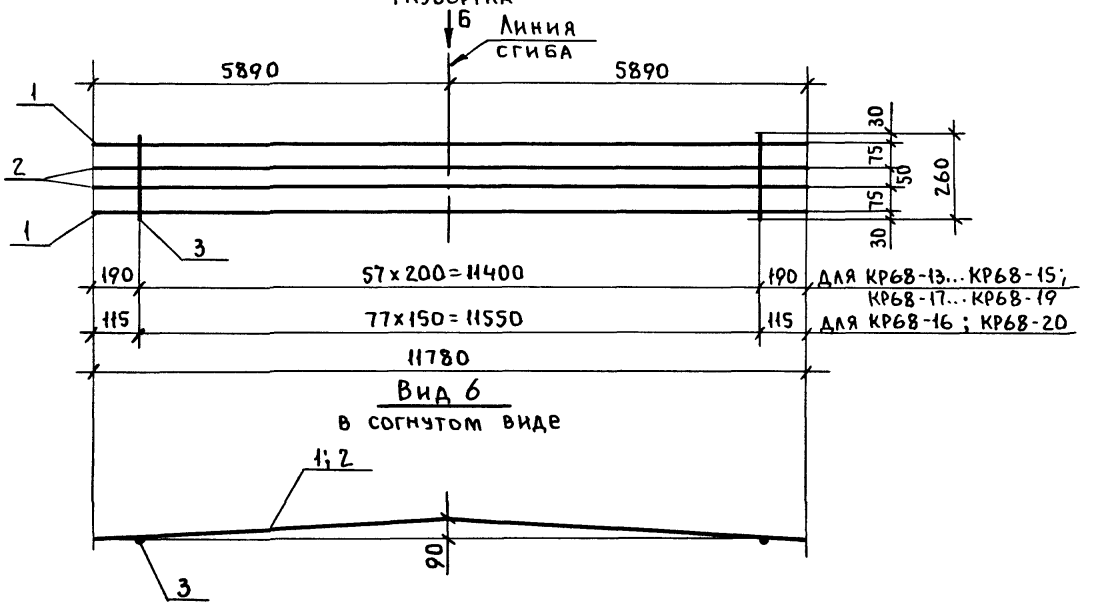

Вид Б
в согнутом виде

Марка каркаса	Поз.	Наименование	Кол.	Масса ед., кг	Масса каркаса, кг
КР67-13 КР68-13	1	Ф18АIII, ℓ=11780	2	23,54	87,8
	2	16АIII, ℓ=11780	2	18,59	
	3	6АI, ℓ=260	58	0,06	
КР67-14 КР68-14	1	Ф 18АIII, ℓ=11780	2	23,54	97,7
	2	18АIII, ℓ=11780	2	23,54	
	3	6АI, ℓ=260	58	0,06	
КР67-15 КР68-15	1	Ф 20АIII, ℓ=11780	2	29,05	108,7
	2	18АIII, ℓ=11780	2	23,54	
	3	6АI, ℓ=260	58	0,06	
КР67-16 КР68-16	1	Ф 20АIII, ℓ=11780	2	29,05	120,9
	2	20АIII, ℓ=11780	2	29,05	
	3	6АI, ℓ=260	78	0,06	
КР67-17 КР68-17	1	Ф 18АтIVС, ℓ=11780	2	23,54	87,8
	2	16АтIVС, ℓ=11780	2	18,59	
	3	6АI, ℓ=260	58	0,06	
КР67-18 КР68-18	1	Ф 18АтIVС, ℓ=11780	2	23,54	97,7
	2	18АтIVС, ℓ=11780	2	23,54	
	3	6АI, ℓ=260	58	0,06	
КР67-19 КР68-19	1	Ф 20АтIVС, ℓ=11780	2	29,05	108,7
	2	18АтIVС, ℓ=11780	2	23,54	
	3	6АI, ℓ=260	58	0,06	
КР67-20 К68-20	1	Ф 20АтIVС, ℓ=11780	2	29,05	120,9
	2	20АтIVС, ℓ=11780	2	29,05	
	3	6АI, ℓ=260	78	0,06	

Арматура: классов А-I, А-III по ГОСТ 5781-82*;
класса Ат-IVС по ГОСТ 10884-81*

Взам. инв. №
Подп. и дата
Инв. № подл.

Марка каркаса	Поз	Наименование	Кол	Масса ед., кг	Масса каркаса, кг
КР69-1	1	Ф14АIII, ℓ=5880	2	7,10	16,0
	2	6АI, ℓ=260	30	0,06	
КР69-2	1	Ф16АIII, ℓ=5880	2	9,28	20,4
	2	6АI, ℓ=260	30	0,06	
КР69-3	1	Ф18АIII, ℓ=5880	2	11,75	25,3
	2	6АI, ℓ=260	30	0,06	
КР69-4	1	Ф20АIII, ℓ=5880	2	14,50	30,8
	2	6АI, ℓ=260	30	0,06	
КР69-5	1	Ф22АIII, ℓ=5880	2	17,55	36,9
	2	6АI, ℓ=260	30	0,06	
КР69-6	1	Ф25АIII, ℓ=5880	2	22,58	48,2
	2	8АI, ℓ=260	30	0,10	
КР69-7	1	Ф14АтIVС, ℓ=5880	2	7,10	16,0
	2	6АI, ℓ=260	30	0,06	
КР69-8	1	Ф16АтIVС, ℓ=5880	2	9,28	20,4
	2	6АI ℓ=260	30	0,06	
КР69-9	1	Ф18АтIVС, ℓ=5880	2	11,75	25,3
	2	6АI, ℓ=260	30	0,06	
КР69-10	1	Ф20АтIVС, ℓ=5880	2	14,50	30,8
	2	6АI, ℓ=260	30	0,06	
КР69-11	1	Ф22АтIVС, ℓ=5880	2	17,55	36,9
	2	6АI, ℓ=260	30	0,06	
КР69-12	1	Ф25АтIVС, ℓ=5880	2	22,58	48,2
	2	8АI, ℓ=260	30	0,10	

Арматура: классов А-I, А-III по ГОСТ 5781-82*,
класса Ат-IVС по ГОСТ 10884-81*

КР69-1... КР69-3; КР69-7... КР69-9

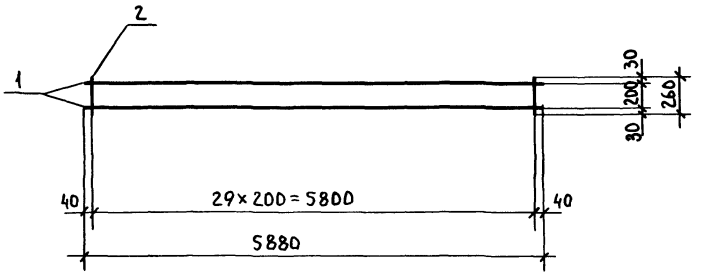

КР69-4... КР69-6; КР69-10... КР69-12

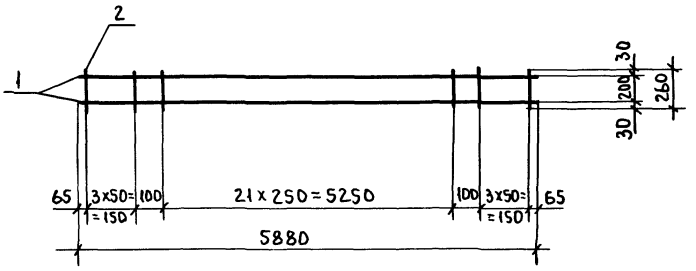

Нач.СКО-1	Вчерашний		1.463.1-17.9-13
Н.контр.	Копылов		
Гл.констр.	Матвеев		
ГИП	Репенко		Каркас КР69-1... КР69-20
Зав.груп.	Милютина		Стадия Р; Лист 1; Листов 2
Вед.инж.	Котова		
Техник	Букина		ПРОМСТРОЙПРОЕКТ
Провер.	Калиновская		

Марка каркаса	Поз.	Наименование	Кол	Масса ед., кг	Масса каркаса, кг
КР69-13	1	Ф18 AIII, ℓ=5880	2	11,75	43,9
	2	16 AIII, ℓ=5880	2	9,28	
	3	6 AI, ℓ=260	30	0,06	
КР69-14	1	Ф18 AIII, ℓ=5880	2	11,75	48,8
	2	18 AIII, ℓ=5880	2	11,75	
	3	6 AI, ℓ=260	30	0,06	
КР69-15	1	Ф20 AIII, ℓ=5880	2	14,50	54,3
	2	18 AIII, ℓ=5880	2	11,75	
	3	6 AI, ℓ=260	30	0,06	
КР69-16	1	Ф20 AIII, ℓ=5880	2	14,50	60,3
	2	20 AIII, ℓ=5880	2	14,50	
	3	6 AI, ℓ=260	38	0,06	
КР69-17	1	Ф18 AтIVC, ℓ=5880	2	11,75	43,9
	2	16 AтIVC, ℓ=5880	2	9,28	
	3	6 AI, ℓ=260	30	0,06	
КР69-18	1	Ф18 AтIVC, ℓ=5880	2	11,75	48,8
	2	18 AтIVC, ℓ=5880	2	11,75	
	3	6 AI, ℓ=260	30	0,06	
КР69-19	1	Ф20 AтIVC, ℓ=5880	2	14,50	54,3
	2	18 AтIVC, ℓ=5880	2	11,75	
	3	6 AI, ℓ=260	30	0,06	
КР69-20	1	Ф20 AтIVC, ℓ=5880	2	14,50	60,3
	2	20 AтIVC, ℓ=5880	2	14,50	
	3	6 AI, ℓ=260	38	0,06	

Арматура: классов A-I, A-III по ГОСТ 5781-82*;
класса Ат-IVC по ГОСТ 10884-81*

КР69-13...КР69-15; КР69-17...КР69-19

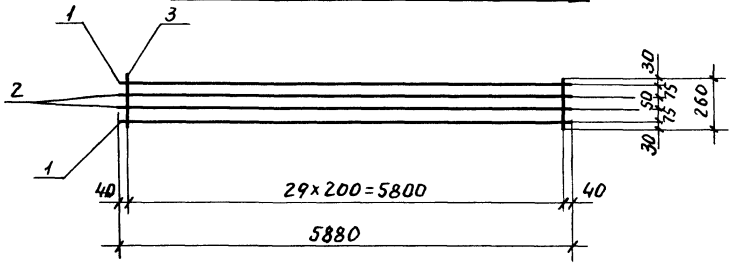

КР69-16; КР69-20

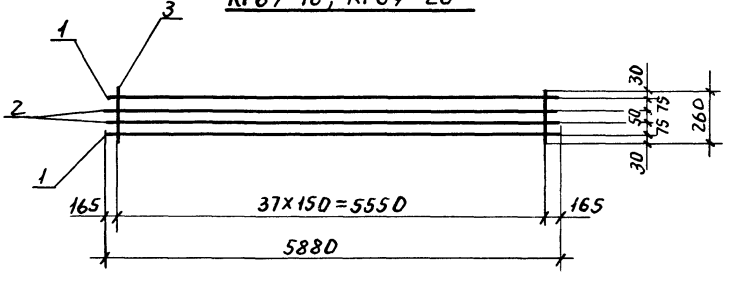

Инв. № подл. | Подп. и дата | Взам. инв. №

КР70-1...КР70-3; КР70-7...КР70-9

Развертка

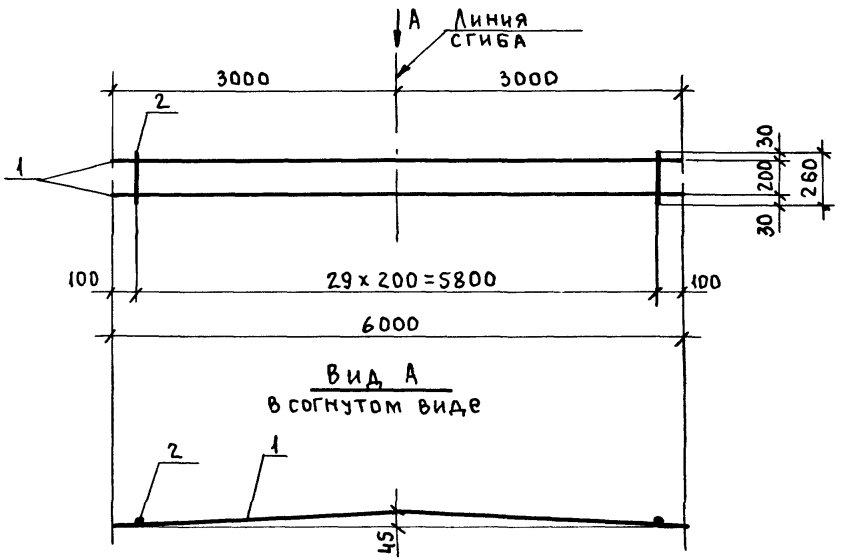

КР70-4...КР70-6; КР70-10...КР70-12

Развертка

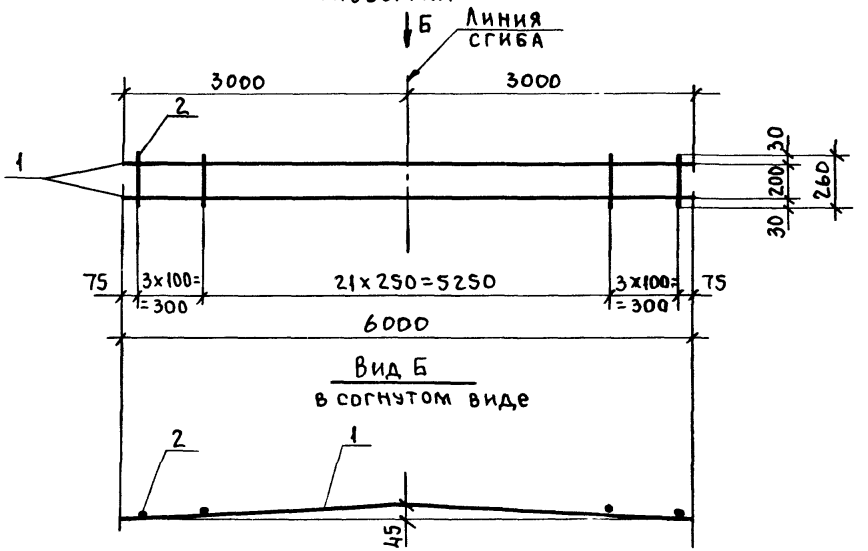

Марка каркаса	Поз.	Наименование	Кол	Масса ед., кг	Масса каркаса, кг
КР70-1	1	Ф 14 A III, ℓ=6000	2	7,25	16,3
	2	6 A I, ℓ=260	30	0,06	
КР70-2	1	Ф 16 A III, ℓ=6000	2	9,47	20,7
	2	6 A I, ℓ=260	30	0,06	
КР70-3	1	Ф 18 A III, ℓ=6000	2	11,99	25,8
	2	6 A I, ℓ=260	30	0,06	
КР70-4	1	Ф 20 A III, ℓ=6000	2	14,80	31,3
	2	6 A I, ℓ=260	28	0,06	
КР70-5	1	Ф 22 A III, ℓ=6000	2	17,90	37,5
	2	6 A I, ℓ=260	28	0,06	
КР70-6	1	Ф 25 A III, ℓ=6000	2	23,04	48,9
	2	8 A I, ℓ=260	28	0,10	
КР70-7	1	Ф 14 Ат IVс, ℓ=6000	2	7,25	16,3
	2	6 A I, ℓ=260	30	0,06	
КР70-8	1	Ф 16 Ат IVс, ℓ=6000	2	9,47	20,7
	2	6 A I, ℓ=260	30	0,06	
КР70-9	1	Ф 18 Ат IVс, ℓ=6000	2	11,99	25,8
	2	6 A I, ℓ=260	30	0,06	
КР70-10	1	Ф 20 Ат IVс, ℓ=6000	2	14,80	31,3
	2	6 A I, ℓ=260	28	0,06	
КР70-11	1	Ф 22 Ат IVс, ℓ=6000	2	17,90	37,5
	2	6 A I, ℓ=260	28	0,06	
КР70-12	1	Ф 25 Ат IVс, ℓ=6000	2	23,04	48,9
	2	8 A I, ℓ=260	28	0,10	

Арматура: классов А-I, А-III по ГОСТ 5781-82*;
класса Ат-IVс по ГОСТ 10884-81*

Нач СКО-1	Вчерашний	
Н.контр.	Копылов	
Гл конст.	Матвеев	
ГИП	Репенко	
Зав груп	Милютина	
Вед. инж.	Котова	
Техник	Букина	
Провер	Калиновская	

1.463.1-17.9-14

Каркас КР70-1...КР70-18

Стадия	Лист	Листов
Р	1	2

ПРОМСТРОЙПРОЕКТ

КР70-13; КР70-16

Развертка

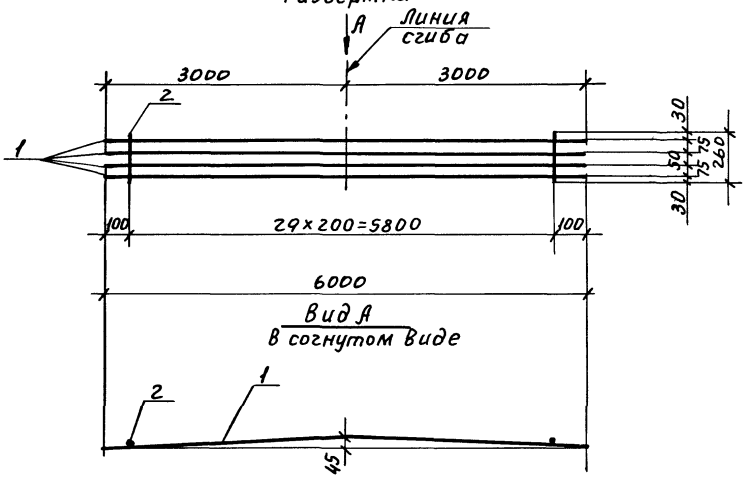

Вид А

В согнутом виде

КР70-14; КР70-15; КР70-17; КР70-18

Развертка

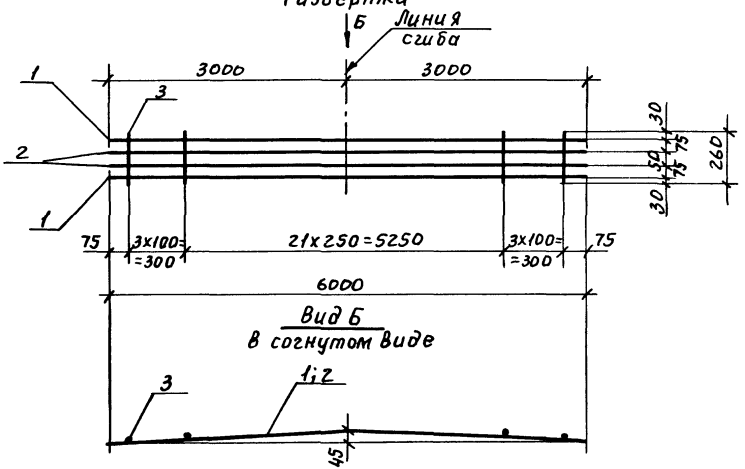

Вид Б

В согнутом Виде

Марка каркаса	Поз	Наименование	Кол.	Масса ед., кг	Масса каркаса кг
КР70-13	1	Ф18 А III, ℓ=6000	4	11,99	49,8
	2	6 А I, ℓ=260	30	0,06	
КР70-14	1	Ф 20 А III, ℓ=6000	2	14,80	60,9
	2	20 А III, ℓ=6000	2	14,80	
	3	6 А I, ℓ=260	28	0,06	
КР70-15	1	Ф 22 А III, ℓ=6000	2	17,90	67,1
	2	20 А III, ℓ=6000	2	14,80	
	3	6 А I, ℓ=260	28	0,06	
КР70-16	1	Ф18 Ат IVС, ℓ=6000	4	11,99	49,8
	2	6 А I, ℓ=260	30	0,06	
КР70-17	1	Ф 20 Ат IVС, ℓ=6000	2	14,80	60,9
	2	20 Ат IVС, ℓ=6000	2	14,80	
	3	6 А I, ℓ=260	28	0,06	
КР70-18	1	Ф 22 Ат IVС, ℓ=6000	2	17,90	67,1
	2	20 Ат IVС, ℓ=6000	2	14,80	
	3	6 А I, ℓ=260	28	0,06	

Арматура: классов А-I, А-III по ГОСТ 5781-82*;
класса Ат-IVС по ГОСТ 10884-81*

Инв.№ подл. | Подп. и дата | Взам. инв.№

КР71-1... КР71-3; КР71-7... КР71-9

Развертка

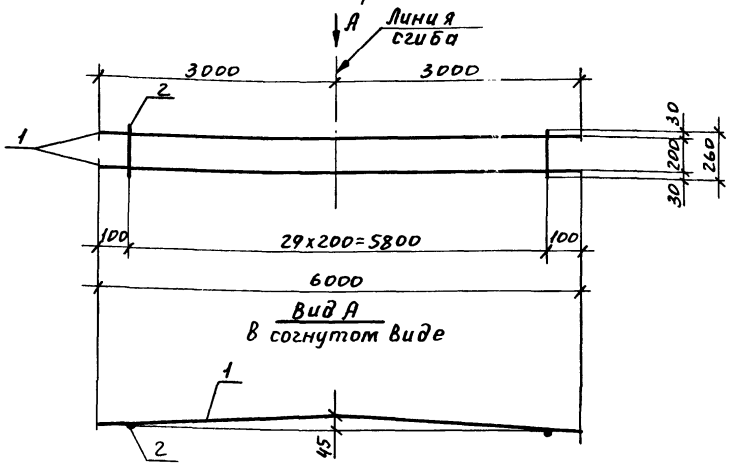

КР71-4..., КР71-6; КР71-10...КР71-12

Развертка

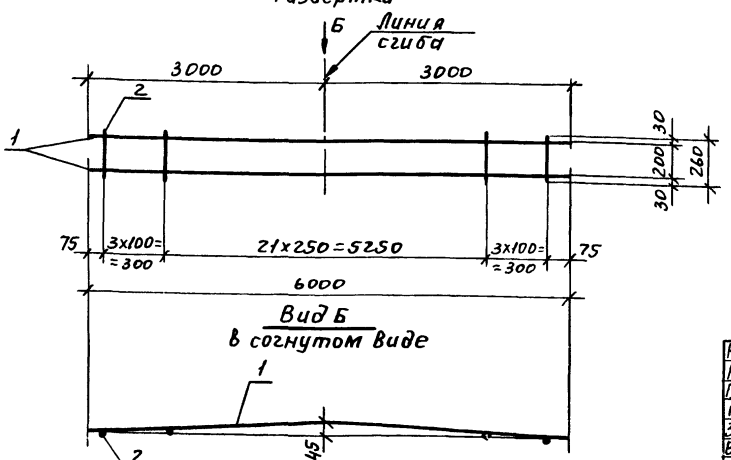

Марка каркаса	Поз.	Наименование	Кол.	Масса ед., кг	Масса каркаса, кг
КР71-1	1	ф14AIII, ℓ=6000	2	7,25	16,3
	2	6AI, ℓ=260	30	0,06	
КР71-2	1	ф16AIII, ℓ=6000	2	9,47	20,7
	2	6AI, ℓ=260	30	0,06	
КР71-3	1	ф18AIII, ℓ=6000	2	11,99	25,8
	2	6AI, ℓ=260	30	0,06	
КР71-4	1	ф20AIII, ℓ=6000	2	14,80	31,3
	2	6AI, ℓ=260	28	0,06	
КР71-5	1	ф22AIII, ℓ=600	2	17,90	37,5
	2	6AI, ℓ=260	28	0,06	
КР71-6	1	ф25AIII, ℓ=6000	2	23,04	48,9
	2	8AI, ℓ=260	28	0,10	
КР71-7	1	ф14АтIVС, ℓ=6000	2	7,25	16,3
	2	6AI, ℓ=260	30	0,06	
КР71-8	1	ф16АтIVС, ℓ=6000	2	9,47	20,7
	2	6AI, ℓ=260	30	0,06	
КР71-9	1	ф18АтIVС, ℓ=6000	2	11,99	25,8
	2	6AI, ℓ=260	30	0,06	
КР71-10	1	ф20АтIVС, ℓ=6000	2	14,80	31,3
	2	6AI, ℓ=260	28	0,06	
КР71-11	1	ф22АтIVС, ℓ=6000	2	17,90	37,5
	2	6AI, ℓ=260	28	0,06	
КР71-12	1	ф25АтIVС, ℓ=6000	2	23,04	48,9
	2	8AI, ℓ=260	28	0,10	

Арматура: классов A-I, A-III по ГОСТ 5781-82*;
класса Ат-IVС по ГОСТ 10884-81*

Нач СКО-1	Вчерашний		1.463.1-17.9-15
Н.контр	Кольцов		
Гл конст	Матвеев		
ГИП	Репенко		Каркас КР71-1...КР71-18
Зав.груп	Мишютина		Стадия: Р; Лист: 1; Листов: 2
Вед инж	Котова		
Техник	Букина		ПРОМСТРОЙПРОЕКТ
Провер	Калиновская		

КР71-13; КР71-16
Развертка

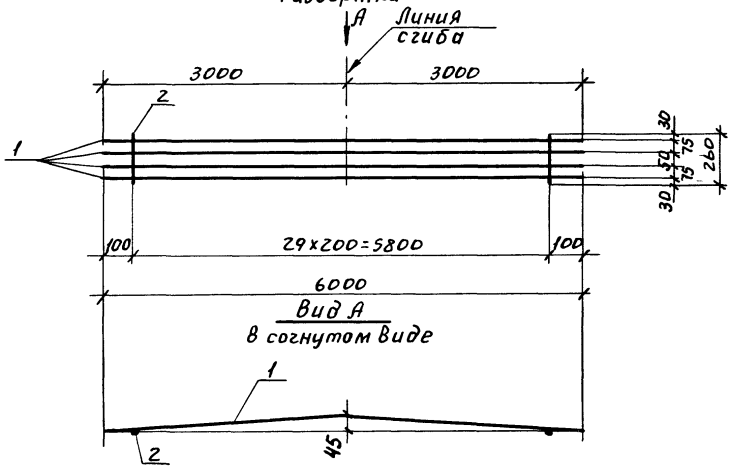

Вид А
в согнутом виде

КР71-14; КР71-15; КР71-17; КР71-18
Развертка

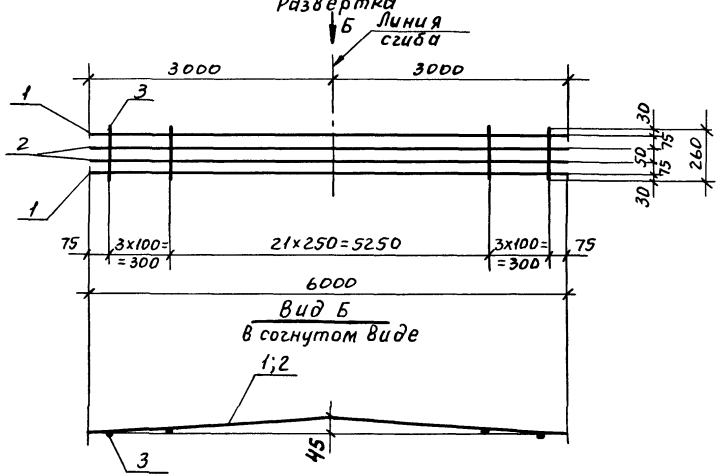

Вид Б
в согнутом виде

Марка каркаса	Поз.	Наименование	Кол.	Масса ед., кг	Масса каркаса кг
КР71-13	1	Ф18АIII, ℓ=6000	4	41,99	49,8
	2	6АI, ℓ=260	30	0,06	
КР71-14	1	Ф20АIII, ℓ=6000	2	14,80	60,9
	2	20АIII, ℓ=6000	2	14,80	
	3	6АI, ℓ=260	28	0,06	
КР71-15	1	Ф22АIII, ℓ=6000	2	17,90	67,1
	2	20АIII, ℓ=6000	2	14,80	
	3	6АI, ℓ=260	28	0,06	
КР71-16	1	Ф18АтIVС, ℓ=6000	4	11,99	49,8
	2	6АI, ℓ=260	30	0,06	
КР71-17	1	Ф20АтIVС, ℓ=6000	2	14,80	60,9
	2	20АтIVС, ℓ=6000	2	14,80	
	3	6АI, ℓ=260	28	0,06	
КР71-18	1	Ф22АтIVС, ℓ=6000	2	17,90	67,1
	2	20АтIVС, ℓ=6000	2	14,80	
	3	6АI, ℓ=260	28	0,06	

Арматура: классов А-I, А-III по ГОСТ 5781-82*;
класса Ат-IVС по ГОСТ 10884-81*

Инв. № подл. | Подп. и дата | Взам. инв. №

КР72-1... КР72-6

Развертка

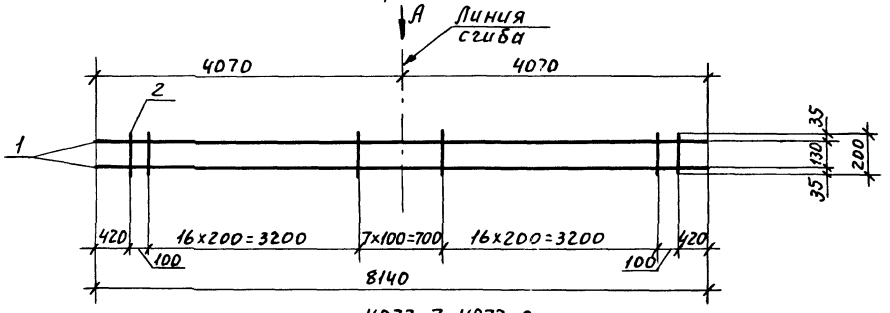

КР72-7, КР72-8

Развертка

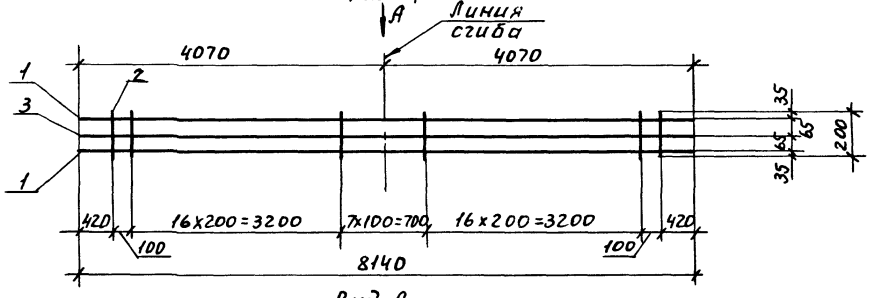

Вид А

В согнутом виде

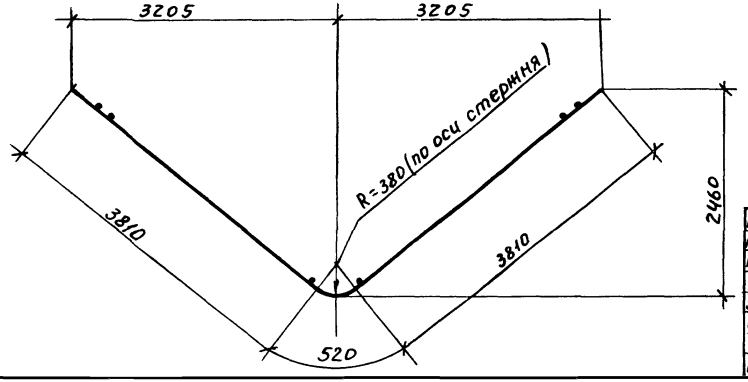

Марка каркаса	Поз	Наименование	Кол.	Масса ед., кг	Масса каркаса, кг
КР72-1	1	Ф 16AIII, ℓ=8140	2	12,84	27,0
	2	5ВрI, ℓ=200	42	0,03	
КР72-2	1	Ф 18AIII, ℓ=8140	2	16,26	33,8
	2	5ВрI, ℓ=200	42	0,03	
КР72-3	1	Ф 20AIII, ℓ=8140	2	20,07	41,4
	2	5ВрI, ℓ=200	42	0,03	
КР72-4	1	Ф 22AIII, ℓ=8140	2	24,29	50,3
	2	6AI, ℓ=200	42	0,04	
КР72-5	1	Ф 25AIII, ℓ=8140	2	31,26	65,9
	2	8AI, ℓ=200	42	0,08	
КР72-6	1	Ф 28AIII, ℓ8140	2	39,32	82,0
	2	8AI, ℓ=200	42	0,08	
КР72-7	1	Ф 28AIII, ℓ=8140	2	39,32	113,3
	2	8AI, ℓ=200	42	0,08	
	3	25AIII, ℓ=8140	1	31,26	
КР72-8	1	Ф 28AIII, ℓ=8140	2	39,32	121,4
	2	8AI, ℓ=200	42	0,08	
	3	28AIII, ℓ=8140	1	39,32	

Арматура: классов А-I, А-III по ГОСТ 5781-82*;
класса Вр-I по ГОСТ 6727-80*

Нач. СКО	Вчерашний	
Н. контр.	Копылов	
Гл. конст.	Матвеев	
ГИП	Репенко	
Зав. груп.	Милютина	
Вед. инж.	Котова	
Техник	Букина	
Провер.	Калиновская	

1.463.1-17.9-16

Каркас КР72-1... КР72-8

Стадия	Лист	Листов
Р		1

ПРОМСТРОЙПРОЕКТ

КР73-1 ... КР73-6

Развертка

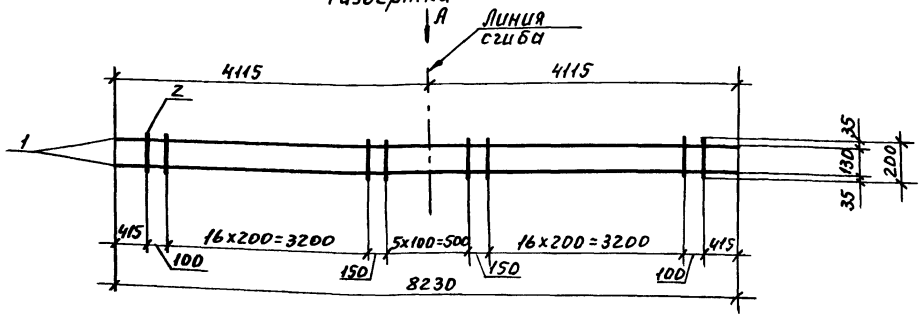

КР73-7; КР73-8

Развертка

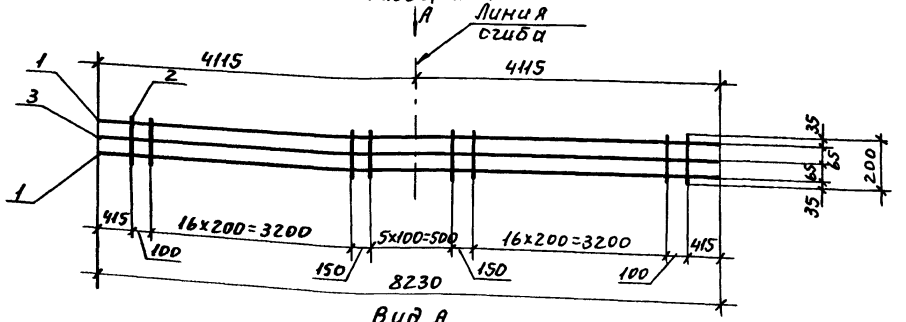

Вид А

в согнутом виде

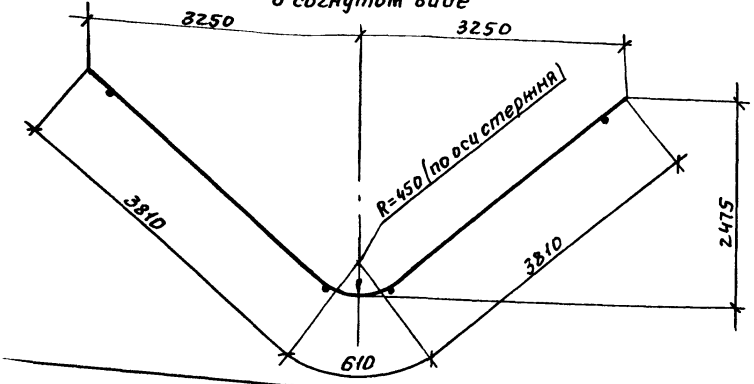

Марка каркаса	Поз.	Наименование	Кол.	Масса ед., кг	Масса каркаса, кг
КР73-1	1	Ф 16 А III, ℓ=8230	2	12,99	27,3
	2	5 Вр I, ℓ=200	42	0,03	
КР73-2	1	Ф 18 А III, ℓ=8230	2	16,44	34,2
	2	6 Вр I, ℓ=200	42	0,03	
КР73-3	1	Ф 20 А III, ℓ=8230	2	20,30	41,9
	2	5 Вр I, ℓ=200	42	0,03	
КР73-4	1	Ф 22 А III, ℓ=8230	2	24,56	50,8
	2	6 А I, ℓ=200	42	0,04	
КР73-5	1	Ф 25 А III, ℓ=8230	2	31,60	66,6
	2	8 А I, ℓ=200	42	0,08	
КР73-6	1	Ф 28 А III, ℓ=8230	2	39,75	82,9
	2	8 А I, ℓ=200	42	0,08	
КР73-7	1	Ф 28 А III, ℓ=8230	2	39,75	114,5
	2	8 А I, ℓ=200	42	0,08	
	3	25 А III, ℓ=8230	1	31,60	
КР73-8	1	Ф 28 А III, ℓ=8230	2	39,75	122,7
	2	8 А I, ℓ=200	42	0,08	
	3	28 А III, ℓ=8230	1	39,75	

Арматура: классов А-I, А-III по ГОСТ 5781-82*;
класса Вр-I по ГОСТ 6727-80*

Нач. СКО-1	Вчерашний	
Н. контр	Кольцов	
Гл. конст	Матвеев	
ГИП	Репенко	
Зав. груп	Мулютина	
Вед. инж	Котова	
Техник	Букина	
Провер.	Калиновская	

1.463.1-17.9-17

Каркас

КР73-1 ... КР73-8

Стадия	Лист	Листов
Р		1

ПРОМСТРОЙПРОЕКТ

24407-10 27

Инв. № подл. | Подп. и дата | Взам. инв. №

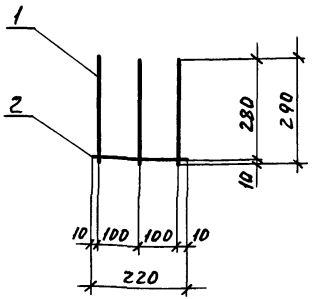

Марка каркаса	Поз.	Наименование	Кол.	Масса ед., кг	Масса каркаса кг
КР74	1	Ф8АIII, ℓ=290	3	0,11	0,4
	2	8АIII, ℓ=220	1	0,09	

Арматура: класса А-III по ГОСТ 5781-82*

Нач. СКО-1	Вчерашний		
Н. контр.	Копылов		
Гл. конст.	Матвеев		
ГИП	Репенко		
Зав. груп.	Мулютина		
Инж. I кат.	Поляк		
Техник	Букина		
Провер.	Калиновская		

1.463.1-17.9-18

Каркас КР74

Стадия	Лист	Листов
Р		1

ПРОМСТРОЙПРОЕКТ

Формат А4

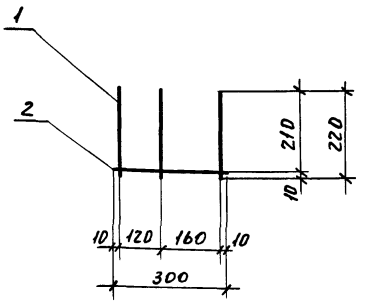

Марка каркаса	Поз.	Наименование	Кол.	Масса ед., кг	Масса каркаса, кг
КР75	1	Ф8АIII, ℓ=220	3	0,09	0,4
	2	8АIII, ℓ=300	1	0,12	

Арматура: класса А-III по ГОСТ 5781-82*

Нач. СКО-1	Вчерашний		
Н. контр.	Копылов		
Гл. конст	Матвеев		
ГИП	Репенко		
Зав. груп	Мулютина		
Инж. I кат	Поляк		
Техник	Букина		
Провер.	Калиновская		

Инв. № подл. | Подп. и дата | Взам. инв. №

1.463.1-17.9-19

Каркас КР75

Стадия	Лист	Листов
Р		1

ПРОМСТРОЙПРОЕКТ

КР77-1... КР77-4

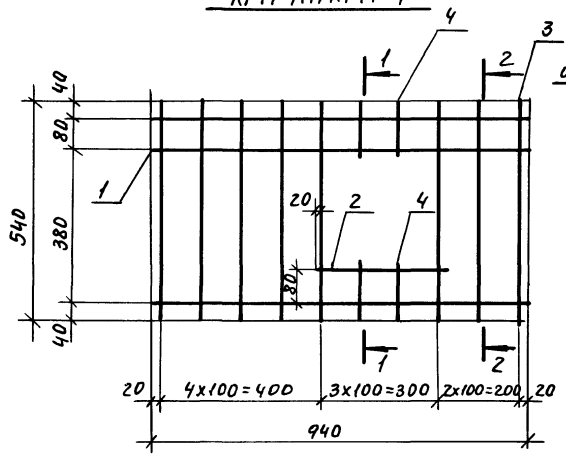

1-1

для КР77-1; КР77-3

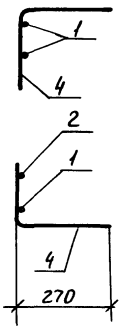

для КР77-2; КР77-4

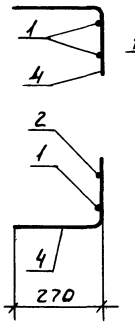

КР76

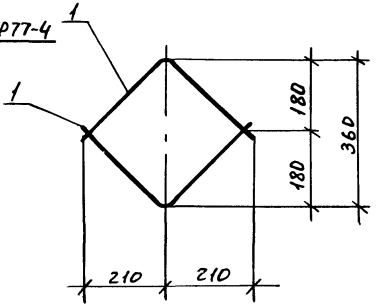

Поз.1

для КР76

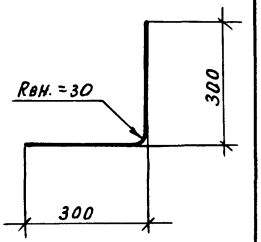

Поз. 3

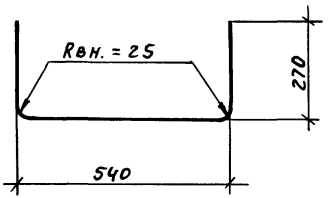

2-2

для КР77-1; КР77-3

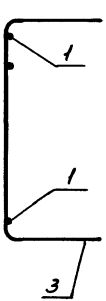

для КР77-2; КР77-4

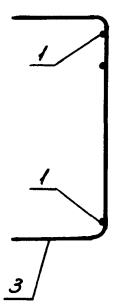

Поз.4

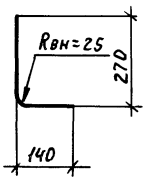

Марка каркаса	Поз.	Наименование	Кол	Масса ед., кг	Масса каркаса, кг
КР76	1	Ф 16AIII, ℓ=590	2	0,93	1,9
КР77-1 КР77-2	1	Ф 12AIII, ℓ=940	3	0,83	11,6
	2	12AIII, ℓ=340	1	0,30	
	3	12AIII, ℓ=1050	8	0,93	
	4	12AIII, ℓ=395	4	0,35	
КР77-3 КР77-4	1	Ф 14AIII, ℓ=940	3	1,14	15,9
	2	14AIII, ℓ=340	1	0,41	
	3	14AIII, ℓ=1050	8	1,27	
	4	14AIII, ℓ=395	4	0,48	

Арматура: класса A-III по ГОСТ 5781-82*

Нач.СКО	Вчерашний		1.463.1-17.9-20
Н.контр.	Копылов		
Гл.конст	Матвеев		
ГИП	Репенко		
Зав.груп	Милютина		Каркас КР76; КР77-1...КР77-4
Инж.1кат	Палак		
Техник	Букина		
Провер.	Калиновская		

Стадия	Лист	Листов
Р		1

ПРОМСТРОЙПРОЕКТ

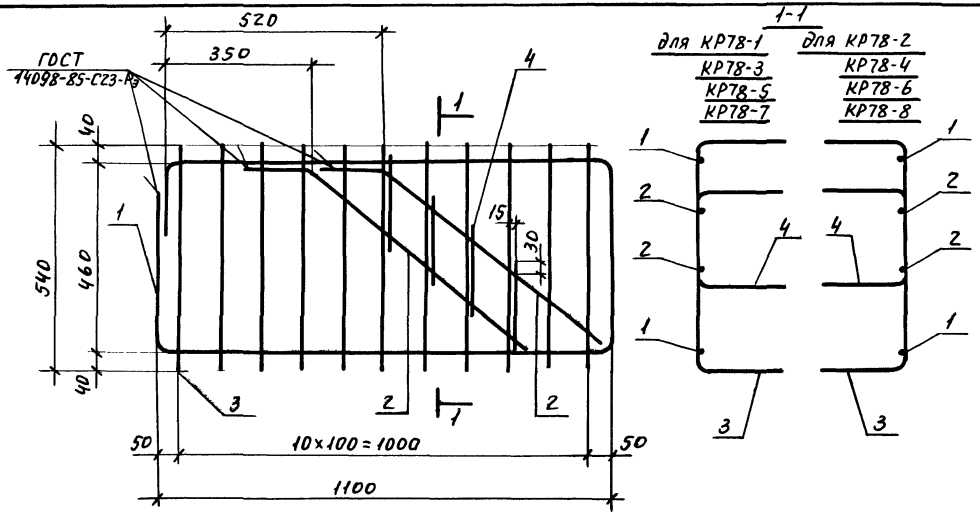

Марка каркаса	Поз.	Наименование	Кол.	Масса ед., кг	Масса каркаса, кг
КР78-1 КР78-2	1	Ф12АIII, ℓ=3150	1	2,80	16,2
	2	12АIII, ℓ=800	2	0,71	
	3	12АIII, ℓ=1050	11	0,93	
	4	10АIII, ℓ=690	4	0,43	
КР78-3 КР78-4	1	Ф12АIII, ℓ=3150	1	2,80	16,9
	2	12АIII, ℓ=800	2	0,71	
	3	12АIII, ℓ=1050	11	0,93	
	4	12АIII, ℓ=690	4	0,61	
КР78-5 КР78-6	1	Ф14АIII, ℓ=3150	1	3,8	22,2
	2	14АIII, ℓ=800	2	0,97	
	3	14АIII, ℓ=1050	11	1,27	
	4	12АIII, ℓ=690	4	0,61	
КР78-7 КР78-8	1	Ф14АIII, ℓ=3150	1	3,8	23,0
	2	14АIII, ℓ=800	2	0,97	
	3	14АIII, ℓ=1050	11	1,27	
	4	14АIII, ℓ=690	4	0,83	

Арматура: класса А-III по ГОСТ 5781-82*

Поз. 1

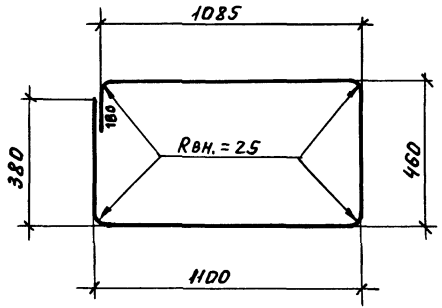

Поз. 2

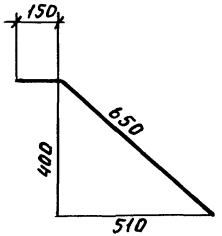

Поз. 3

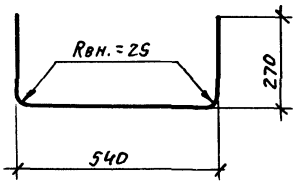

Поз. 4

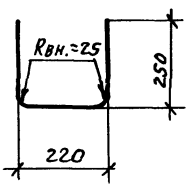

Нач.СКО-1	Вчерашний	
Н.контр.	Копылов	
Гл.конст.	Матвеев	
ГИП	Репенко	
Зав.груп.	Милютина	
Инж.I кат.	Поляк	
Техник	Букина	
Провер.	Калиновская	

1.463.1-17.9-21

Каркас КР78-1... КР78-8

Стадия	Лист	Листов
Р		1

ПРОМСТРОЙПРОЕКТ

24407-10 20

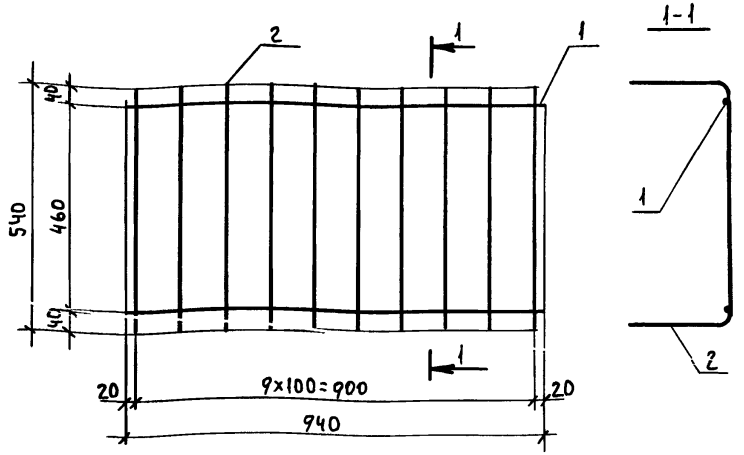

Поз. 2

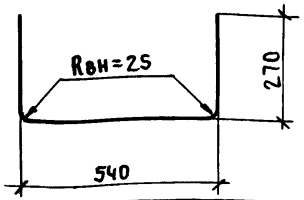

Марка каркаса	Поз.	Наименование	Кол.	Масса ед., кг	Масса каркаса, кг
КР79-1	1	Ф12А III, ℓ=940	2	0,83	8,2
	2	10А III, ℓ=1050	10	0,65	
КР79-2	1	Ф 14А III, ℓ=940	2	1.14	11,6
	2	12А III, ℓ=1050	10	0.93	

Арматура: класса А-III по ГОСТ 5781-82*

Нач.СКО-1	Вчерашний	1.463.1-17.9-22	
Н.контр.	Копылов		
Гл.констр.	Матвеев		
ГИП	Репенко		
Зав.груп.	Милютина	Каркас КР79-1; КР79-2	Стадия: Р; Лист: ; Листов: 1
Вед.инж.	Котова		ПРОМСТРОЙПРОЕКТ
Инж.1кат.	Поляк		
Проверил	Калиновская		

Инв.№ подл. | Подп. и дата | Взам.инв.№

Формат А4

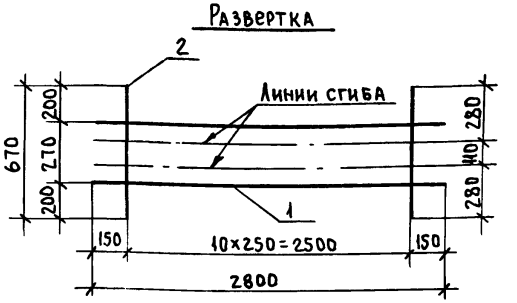

Марка каркаса	Поз	Наименование	Кол.	Масса ед, кг	Масса каркаса, кг
КР80	1	Ф5ВрI, ℓ=2800	2	0.43	2,0
	2	5ВрI, ℓ=670	11	0,10	

Арматура: класса Вр-I по ГОСТ 6727-80*

Нач СКО-1	Вчерашний	1.463.1-17.9-23	
Н контр	Копылов		
Гл конст	Матвеев		
ГИП	Репенко		
Зав груп.	Милютина	Каркас КР80	Стадия: Р; Лист: ; Листов: 1
Вед инж.	Котова		ПРОМСТРОЙПРОЕКТ
Инж 1кат	Поляк		
Проверил	Калиновская		

Инв.№ подл. | Подп. и дата | Взам.инв.№

Развертка

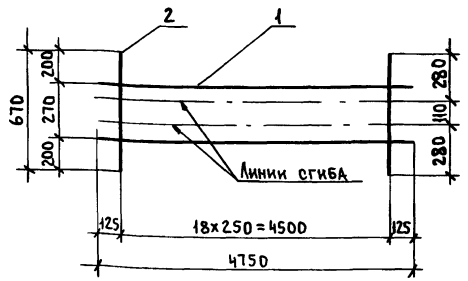

Вид А
в согнутом виде

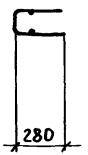

Марка каркаса	Поз	Наименование	Кол.	Масса ед., кг	Масса каркаса, кг
КР81	1	Ф5ВрI, ℓ=4750	2	0,68	3,3
	2	5ВрI, ℓ=670	19	0,10	

Арматура: класса Вр-I по ГОСТ 6727-80*

Нач СКО-1	Вчерашний	1.463.1-17.9-24	
Н контр	Копылов		
Гл констр	Матвеев		
ГИП	Репенко	Каркас КР81	Стадия: Р; Лист: ; Листов: 1
Зав груп	Милютина		ПРОМСТРОЙПРОЕКТ
Вед инж	Котова		
Инж I кат	Поляк		
Проверил	Калиновская		

Формат А4

Развертка

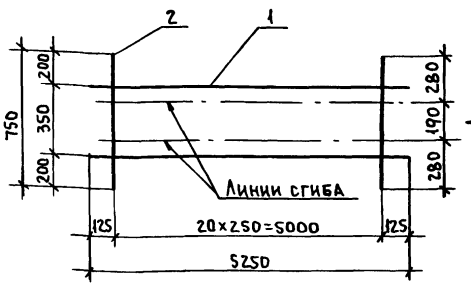

Вид А
в согнутом виде

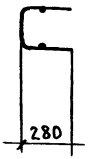

Марка каркаса	Поз	Наименование	Кол.	Масса ед., кг	Масса каркаса, кг
КР82	1	Ф5ВрI, ℓ=5250	2	0,76	3,8
	2	5ВрI, ℓ=750	21	0,11	

Арматура: класса Вр-I по ГОСТ 6727-80*

Нач СКО-1	Вчерашний	1.463.1-17.9-25	
Н контр	Копылов		
Гл констр	Матвеев		
ГИП	Репенко	Каркас КР82	Стадия: Р; Лист: ; Листов: 1
Зав груп	Милютина		ПРОМСТРОЙПРОЕКТ
Вед инж	Котова		
Инж I кат	Поляк		
Проверил	Калиновская		

Инв. № подл. | Подп. и дата | Взам. инв. №

ГОСТ 14098-85-С23-Рэ

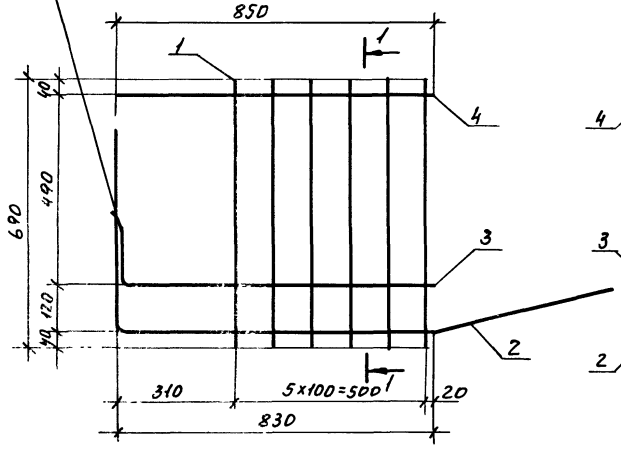

1-1

для КР83-1; КР83-3; КР83-5; КР83-7

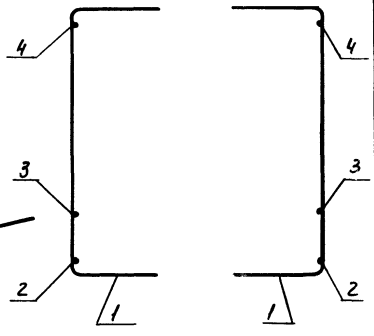

для КР83-2, КР83-4, КР83-6, КР83-8

Марка каркаса	Поз	Наименование	Кол	Масса ед., кг	Масса каркаса, кг
КР83-1 КР83-2	1	Ф10 А-III, ℓ=1200	6	0,74	7,7
	2	12 А-III, ℓ=1830	1	1,63	
	3	12 А-III, ℓ=950	1	0,84	
	4	12 А-III, ℓ=850	1	0,76	
КР83-3 КР83-4	1	Ф10А-III, ℓ=1200	6	0,74	8,8
	2	14А-III, ℓ=1830	1	2,21	
	3	14А-III, ℓ=950	1	1,15	
	4	14А-III, ℓ=850	1	1,03	
КР83-5 КР83-6	1	Ф 12А-III, ℓ=1200	6	1,07	10,8
	2	14А III, ℓ=1830	1	2,21	
	3	14А III, ℓ=950	1	1,15	
	4	14А-III, ℓ=850	1	1,03	
КР83-7 КР83-8	1	Ф 14А-III, ℓ=1200	6	1,45	14,1
	2	16А III, ℓ=1830	1	2,89	
	3	16А-III, ℓ=950	1	1,50	
	4	14А-III, ℓ=850	1	1,03	

Арматура: класса А-III по ГОСТ 5781-82*

Поз 2

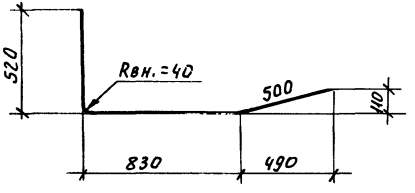

Поз. 1

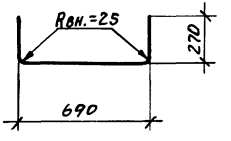

Поз. 3

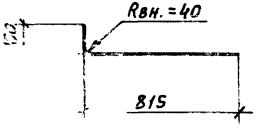

Нач.СКО	Вчерашний	
Н.контр.	Крылов	
Гл.конст	Матвеев	
ГИП	Ревенко	
Зав.груп	Милютина	
Вед.инж.	Котова	
Инж.1кат	Поляк	
Провер.	Калиновская	

3.463.1-17.9-26

Каркас КР83-1... КР83-8

Стадия	Лист	Листов
Р		1

ПРОМСТРОЙПРОЕКТ

Инв.№ подл. | Подп. и дата | Взам. инв.№

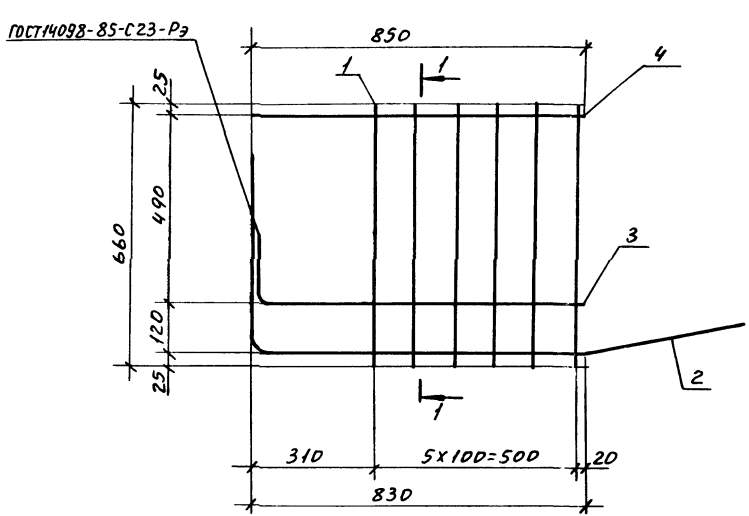

Поз. 2

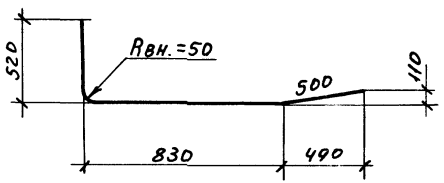

Поз. 3

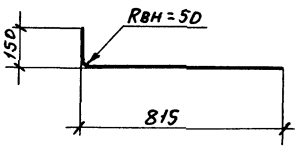

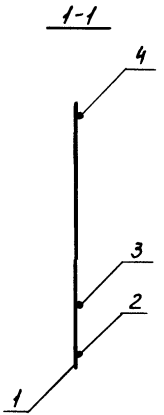

Марка каркаса	Поз	Наименование	Кол.	Масса ед., кг	Масса каркаса, кг
КР84-1	1	Ф10АIII, ℓ=660	6	0,41	5,7
	2	12АIII, ℓ=1830	1	1,63	
	3	12АIII ℓ=940	1	0,83	
	4	12АIII ℓ=850	1	0,75	
КР84-2	1	Ф10АIII, ℓ=660	6	0,41	6,8
	2	14АIII, ℓ=1830	1	2,21	
	3	14АIII, ℓ=940	1	1,14	
	4	14АIII, ℓ=850	1	1,03	
КР84-3	1	Ф12АIII, ℓ=660	6	0,59	7,9
	2	14АIII, ℓ=1830	1	2,21	
	3	14АIII, ℓ=940	1	1,14	
	4	14АIII ℓ=850	1	1,03	
КР84-4	1	Ф12АIII, ℓ=660	6	0,59	9,3
	2	16АIII, ℓ=1830	1	2,89	
	3	16АIII, ℓ=940	1	1,48	
	4	16АIII, ℓ=850	1	1,34	
КР84-5	1	Ф12АIII, ℓ=660	6	0,59	10,8
	2	18АIII, ℓ=1830	1	3,66	
	3	18АIII, ℓ=940	1	1,88	
	4	18АIII, ℓ=850	1	1,70	
КР84-6	1	Ф12АIII, ℓ=660	6	0,59	12,5
	2	20АIII, ℓ=1830	1	4,51	
	3	20АIII, ℓ=940	1	2,32	
	4	20АIII, ℓ=850	1	2,10	

Арматура: класса А-III по ГОСТ5781-82*

Нач. СКО	Вчерашний	
Н. контр.	Копылов	
Гл. конст.	Матвеев	
ГИП	Реленко	
Зав. груп.	Мицютина	
Инж. Тит.	Поляк	
Техни	Букина	
Провер.	Калиновская	

1.463.1-17.9-27

Каркас КР84-1...КР84-6

Стадия	Лист	Листов
Р		1

ПРОМСТРОЙПРОЕКТ

Развертка

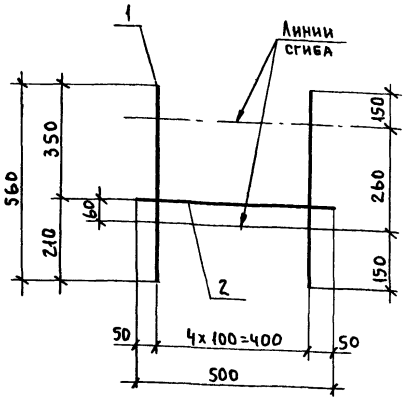

Вид А
в согнутом виде

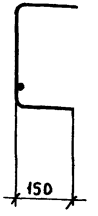

Марка каркаса	Поз.	Наименование	Кол	Масса ед., кг	Масса каркаса, кг
КР85-1	1	Ф10 А-III, ℓ=560	5	0,35	2,1
	2	10 А-III, ℓ=500	1	0,31	
КР85-2	1	Ф12 А-III, ℓ=560	5	0,50	2,9
	2	12 А-III, ℓ=500	1	0,44	

Арматура: класса А-III по ГОСТ 5781-82*

Нач.СКО-1	Вчерашний	
Н.контр.	Копылов	
Гл.конст.	Матвеев	
ГИП	Репенко	
Зав.груп.	Милютина	
Инж.1кат.	Поляк	
Техник	Букина	
Провер.	Калиновская	

1.463.1-17 9-28

Каркас КР85-1, КР85-2

Стадия	Лист	Листов
Р		1

ПРОМСТРОЙПРОЕКТ

Формат А4

Инв. № подл. | Подп. и дата | Взам. инв. №

СТ1

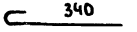

СТ2

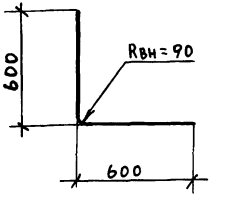

Марка	Наименование	Кол.	Масса, кг
СТ1	Ф5 Вр-I, ℓ=420	1	0,07
СТ2	Ф14 А-III, ℓ=1160	1	1,40

Арматура: класса А-III по ГОСТ 5781-82*;
класса Вр-I по ГОСТ 6727-80*

Нач.СКО-1	Вчерашний	
Н.контр.	Копылов	
Гл.конст.	Матвеев	
ГИП	Репенко	
Зав.груп.	Милютина	
Инж.1кат.	Поляк	
Техник	Букина	
Проверил	Калиновская	

1.463.1-17 9-29

Изделие арматурное СТ1, СТ2

Стадия	Лист	Листов
Р		1

ПРОМСТРОЙПРОЕКТ

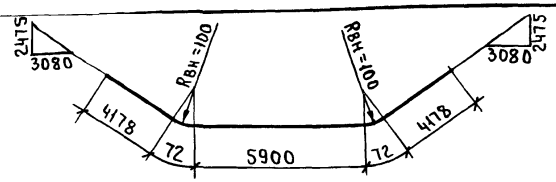

Марка	Наименование	Масса, кг	Примечание
СТН1	Ф 16А-III В, ℓ=14400	22,7	ГОСТ 5781-82* Марка стали 35ГС, 25Г2С
СТН2	18А-III В, ℓ=14400	28,8	
СТН3	20А-III В, ℓ=14400	35,5	
СТН4	22А-III В, ℓ=14400	43,0	
СТН5	25А-III В, ℓ=14400	55,3	
СТН6	28А-III В, ℓ=14400	69,6	
СТН7	32А-III В, ℓ=14400	90,9	
СТН8	Ф 16А-IV, ℓ=14400	22,7	ГОСТ 5781-82* Марка стали 20ХГ2Ц
СТН9	18А-IV, ℓ=14400	28,8	
СТН10	20А-IV, ℓ=14400	35,5	
СТН11	22А-IV, ℓ=14400	43,0	
СТН12	25А-IV, ℓ=14400	55,3	
СТН13	28А-IV, ℓ=14400	69,6	
СТН14	32А-IV, ℓ=14400	90,9	
СТН15	Ф 14А-V, ℓ=14400	17,4	ГОСТ 5781-82* Марка стали 23Х2Г2Т
СТН16	16А-V, ℓ=14400	22,7	
СТН17	18А-V, ℓ=14400	28,8	
СТН18	20А-V, ℓ=14400	35,5	
СТН19	22А-V, ℓ=14400	43,0	
СТН20	25А-V, ℓ=14400	55,3	
СТН21	28А-V, ℓ=14400	69,6	
СТН22	32А-V, ℓ=14400	90,9	

Нач СКО-1	Вчерашний	
Н.контр.	Копылов	
Гл.конст	Матвеев	
ГИП	Репенко	
Зав груп	Милютина	
Вед инж	Котова	
Техник	Букина	
Провер	Калиновская	

1.463.1-17.9-30

Стержень напрягаемый СТН1... СТН22

Стадия	Лист	Листов
Р		1

ПРОМСТРОЙПРОЕКТ

Формат А4

Марка	Наименование	Масса, кг	Примечание
СТН23	Ф 16А-III В, ℓ=17960	28,3	ГОСТ 5781-82* Марка стали 35ГС, 25Г2С
СТН24	18А-III В, ℓ=17960	35,9	
СТН25	20А-III В, ℓ=17960	44,3	
СТН26	22А-III В, ℓ=17960	53,6	
СТН27	25А-III В, ℓ=17960	67,0	
СТН28	28А-III В, ℓ=17960	86,7	
СТН29	32А-III В, ℓ=17960	113,3	
СТН30	Ф 16А-IV, ℓ=17960	28,3	ГОСТ 5781-82* Марка стали 20ХГ2Ц
СТН31	18А-IV, ℓ=17960	35,9	
СТН32	20А-IV, ℓ=17960	44,3	
СТН33	22А-IV, ℓ=17960	53,6	
СТН34	25А-IV, ℓ=17960	67,0	
СТН35	28А-IV, ℓ=17960	86,7	
СТН36	32А-IV, ℓ=17960	113,3	
СТН37	Ф 14А-V, ℓ=17960	21,7	ГОСТ 5781-82* Марка стали 23Х2Г2Т
СТН38	16А-V, ℓ=17960	28,3	
СТН39	18А-V, ℓ=17960	35,9	
СТН40	20А-V, ℓ=17960	44,3	
СТН41	22А-V, ℓ=17960	53,6	
СТН42	25А-V, ℓ=17960	67,0	
СТН43	28А-V, ℓ=17960	86,7	
СТН44	32А-V, ℓ=17960	113,3	

Взам инв №

Подп. и дата

Инв № подл.

Нач СКО-1	Вчерашний	
Н контр	Копылов	
Гл конст	Матвеев	
ГИП	Репенко	
Зав груп	Милютина	
Вед инж	Котова	
Техник	Букина	
Провер.	Калиновская	

1.463.1-17.9-31

Стержень напрягаемый СТН23... СТН44

Стадия	Лист	Листов
Р		1

ПРОМСТРОЙПРОЕКТ

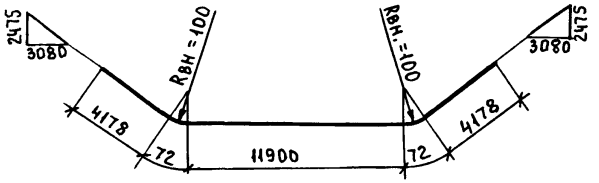

Марка	Наименование	Масса, кг	Примечание
СТН45	Ф16AIIIВ, ℓ=20400	32,2	ГОСТ 5781-82* Марка стали 35ГС, 25Г2С
СТН46	18AIIIВ, ℓ=20400	40,8	
СТН47	20AIIIВ, ℓ=20400	50,3	
СТН48	22AIIIВ, ℓ=20400	60,9	
СТН49	25AIIIВ, ℓ=20400	78,3	
СТН50	28AIIIВ, ℓ=20400	98,5	
СТН51	32AIIIВ, ℓ=20400	128,7	
СТН52	Ф16AIV, ℓ=20400	32,2	ГОСТ 5781-82* Марка стали 20ХГ2Ц
СТН53	18AIV, ℓ=20400	40,8	
СТН54	20AIV, ℓ=20400	50,3	
СТН55	22AIV, ℓ=20400	60,9	
СТН56	25AIV, ℓ=20400	78,3	
СТН57	28AIV, ℓ=20400	98,5	
СТН58	32AIV, ℓ=20400	128,7	
СТН59	Ф14AV, ℓ=20400	24,6	ГОСТ 5781-82* Марка стали 23Х2Г2Т
СТН60	16AV, ℓ=20400	32,2	
СТН61	18AV, ℓ=20400	40,8	
СТН62	20AV, ℓ=20400	50,3	
СТН63	22AV, ℓ=20400	60,9	
СТН64	25AV, ℓ=20400	78,3	
СТН65	28AV, ℓ=20400	98,5	
СТН66	32AV, ℓ=20400	128,7	

Нач СКО-1	Вчерашний	
Н контр	Копылов	
Зав груп	Милютина	
Вед инж	Котова	
Техник	Букина	
Провер	Калиновская	

1.463.1-17 9-32

Стержень напрягаемый СТН45...СТН66

Стадия	Лист	Листов
Р		1

ПРОМСТРОЙПРОЕКТ

Формат А4

Марка	Наименование	Масса, кг	Примечание
СТН67	Ф16AIIIВ, ℓ=23960	37,8	ГОСТ 5781-82* Марка стали 35ГС, 25Г2С
СТН68	18AIIIВ, ℓ=23960	47,9	
СТН69	20AIIIВ, ℓ=23960	59,1	
СТН70	22AIIIВ, ℓ=23960	71,5	
СТН71	25AIIIВ, ℓ=23960	92,0	
СТН72	28AIIIВ, ℓ=23960	115,7	
СТН73	32AIIIВ, ℓ=23960	151,2	
СТН74	Ф16AIV, ℓ=23960	37,8	ГОСТ 5781-82* Марка стали 20ХГ2Ц
СТН75	18AIV, ℓ=23960	47,9	
СТН76	20AIV, ℓ=23960	59,1	
СТН77	22AIV, ℓ=23960	71,5	
СТН78	25AIV, ℓ=23960	92,0	
СТН79	28AIV, ℓ=23960	115,7	
СТН80	32AIV, ℓ=23960	151,2	
СТН81	Ф14AV, ℓ=23960	28,9	ГОСТ 5781-82* Марка стали 23Х2Г2Т
СТН82	16AV, ℓ=23960	37,8	
СТН83	18AV, ℓ=23960	47,9	
СТН84	20AV, ℓ=23960	59,1	
СТН85	22AV, ℓ=23960	71,5	
СТН86	25AV, ℓ=23960	92,0	
СТН87	28AV, ℓ=23960	115,7	
СТН88	32AV, ℓ=23960	151,2	

Нач СКО-1	Вчерашний	
Н контр	Копылов	
Гл конст	Матвеев	
ГИП	Репенко	
Зав груп	Милютина	
Вед инж	Котова	
Техник	Букина	
Провер	Калиновская	

1.463.1-17 9-33

Стержень напрягаемый СТН67.. СТН88

Стадия	Лист	Листов
Р		1

ПРОМСТРОЙПРОЕКТ

Формат А4

Взам инв №

Подп и дата

Инв № подл

gost.e-ecolog.ru