ТИПОВЫЕ СТРОИТЕЛЬНЫЕ КОНСТРУКЦИИ, ИЗДЕЛИЯ И УЗЛЫ

СЕРИЯ 1.463.1-16

ФЕРМЫ СТРОПИЛЬНЫЕ ЖЕЛЕЗОБЕТОННЫЕ СЕГМЕНТНЫЕ ДЛЯ ПОКРЫТИЙ ОДНОЭТАЖНЫХ ПРОИЗВОДСТВЕННЫХ ЗДАНИЙ ПРОЛЕТАМИ 18 И 24м (В ОПАЛУБОЧНЫХ ФОРМАХ ФЕРМ СЕРИИ ПК-01-129/78)

ВЫПУСК 2

ФЕРМЫ ПРОЛЁТОМ 18 м.
АРМАТУРНЫЕ ИЗДЕЛИЯ. РАБОЧИЕ ЧЕРТЕЖИ

КФ10180-03
ЦЕНА 3-19

gost.e-ecolog.ru

ТИПОВЫЕ СТРОИТЕЛЬНЫЕ КОНСТРУКЦИИ, ИЗДЕЛИЯ И УЗЛЫ

СЕРИЯ 1.463.1-16

ФЕРМЫ СТРОПИЛЬНЫЕ ЖЕЛЕЗОБЕТОННЫЕ СЕГМЕНТНЫЕ ДЛЯ ПОКРЫТИЙ ОДНО-ЭТАЖНЫХ ПРОИЗВОДСТВЕННЫХ ЗДАНИЙ ПРОЛЕТАМИ 18 И 24м (В ОПАЛУБОЧНЫХ ФОРМАХ ФЕРМ СЕРИИ ПК-01-129/78)

ВЫПУСК 2

ФЕРМЫ ПРОЛЁТОМ 18 м.

АРМАТУРНЫЕ ИЗДЕЛИЯ. РАБОЧИЕ ЧЕРТЕЖИ

РАЗРАБОТАНЫ

КИЕВСКИЙ ПРОМСТРОЙПРОЕКТ

ГЛАВНЫЙ ИНЖЕНЕР ИНСТИТУТА И.Г. ХАРИТОНОВ

НАЧАЛЬНИК ОТДЕЛА А.Н. СЫТНИК

ГЛАВНЫЙ КОНСТРУКТОР ОТДЕЛА В.А. КОЗЛОВ

ГЛАВНЫЙ ИНЖЕНЕР ПРОЕКТА Г.А. ЛИБЕРМАН

УТВЕРЖДЕНЫ ГОССТРОЕМ СССР

ПИСЬМО ОТ 16.12.88 г. № 6/6-2884

ВВЕДЕНЫ В ДЕЙСТВИЕ

КИЕВСКИЙ ПРОМСТРОЙПРОЕКТ

ПРИКАЗ ОТ 22.12.88 № 157

© ЦИТП Госстроя СССР, 1990

Обозначение	Наименование	Стр.
1.463.1-16.2 - ПЗ	Пояснительная записка	5
-1	Каркас КП1... КП3	6
-2	КП4, КП5	7
-3	КП6... КП10	8
-4	КП11... КП13, КП15, КП16	10
-5	КП14, КП17... КП20	12
-6	КП21... КП27	14
-7	КП28... КП34	16
-8	КП35... КП38	18
-9	КП39... КП42	19
-10	КП43	20
-11	КП44... КП48	21
-12	КП49... КП56	22
-13	КР1т... КР8т; КР1н... КР8н	
	(зеркальное отражение)	24
-14	КР9т... КР11т, КР9н КР11н	
	(зеркальное отражение)	26
-15	КР12т... КР15т; КР12н... КР15н	
	(зеркальное отражение)	27
-16	КР16 КР20	28
-17	КР21... КР26	29
-18	КР27, КР28	30
-19	КР29... КР32	31
-20	КР33... КР37	33
-21	КР38... КР44	35

10180/3

Разраб.	Владимирская	
Рассчит.		
Провер.	Дужак	
Н.контр.	Дужак	

1.463.1-16.2

Содержание выпуска

Стадия	Лист	Листов
Р	1	3

Киевский промстройпроект

Обозначение	Наименование	Стр.
1.463.1-16.2-22	Каркас КР45т, КР46т, КР49т... КР51т;	
	КР45н, КР46н, КР49н... КР51н	
	(зеркальное отражение	37
-23	КР47т, КР48т, КР52т; КР47н, КР48н,	
	КР52н (зеркальное отраж.)	39
-24	КР53т, КР53н (зеркальное	
	отражение)	41
-25	КР54	42
-26	КР55т, КР55н (зеркальное	
	отражение)	43
-27	КР56т, КР57т, КР65т; КР56н, КР57н,	
	КР65н (зеркальное отражение)	44
-28	КР58т, КР59т; КР58н, КР59н	
	(зеркальное отражение)	45
-29	КР60... КР64, КР70... КР74	46
-30	КР66т... КР69т; КР66н... КР69н	
	(зеркальное отражение)	48
-31	КР75, КР77... КР79	50
-32	КР76, КР80... КР82	51
-33	КР83, КР85, КР86	52
-34	КР84	53
-35	КР87, КР88	54
-36	КР89... КР91	55
-37	КР92	56
-38	Сетка С1, С2, С11, С12	57
-39	С3... С6	58
-40	С7... С10	59
-41	С13... С14	60
-42	С15... С16	61

Инв. № подл. | Подпись и дата | Взам. инв. №

Обозначение	Наименование	Стр.
1.465.1-16.2-43	Сетка С17, С18, С23, С24	62
-44	С19... С22	63
-45	С25, С26	64
-46	С27... С29	65
-47	Ведомость деталей	66
-48	Каркас КП2А, КП3А	67
-49	КП5А, КП6А	68
-50	КП7А... КП10А	69
-51	КП12А... КП14А	70
-52	КП16А... КП20А	71
-53	КП38А	73
-54	КП40А... КП42А	74
-55	КП51А, КП52А, КП54А .. КП56А	75
-56	КР2А^{т}... КР7А^{т}; КР2А$_{н}$... КР7А$_{н}$	
	(зеркальное отражение)	76
-57	КР8^{т}, КР10^{т}, КР11^{т}; КР8$_{н}$, КР10$_{н}$,	
	КР11$_{н}$ (зеркальное отражение)	78
-58	КР12А^{т}... КР14А^{т}; КР12А$_{н}$... КР14А$_{н}$	
	(зеркальное отражение)	79
-59	КР27А	80
-60	КР29А, КР30А	81
-61	КР38А, КР41А, КР42А	82

1. Выпуск 2 серии 1.463.1-16 содержит рабочие чертежи арматурных изделий для сборных железобетонных предварительно напряженных сегментных ферм пролётом 18 м, разработанных в выпуске 1 настоящей серии.

Состав серии приведен в выпуске 0.

2. Арматурные изделия должны удовлетворять требованиям ГОСТ 10922-75, ГОСТ 14098-85.

3. Плоские каркасы и сетки изготовлять с помощью контактной точечной сварки. Сварку производить во всех точках пересечения стержней.

4. Пространственные арматурные каркасы следует образовывать из плоских каркасов путём приварки сварочными клещами соединительных стержней к продольным стержням плоских каркасов.

5. Размеры сеток и каркасов даны по осям и торцам стержней.

6. Контроль и испытания арматурных изделий осуществлять по ГОСТ 10922-75. Качество сварных соединений арматуры следует проверять ультразвуковым методом согласно ГОСТ 23858-79.

Инв. № подл. | Подпись и дата | Взам. инв. №

10180/3

Разраб.	Кишельгоф			1.463.1-16.2 -ПЗ	
				Пояснительная записка	Стадия: Р; Лист: 1; Листов:
					Киевский Промстройпроект

КФ 10180-03 6

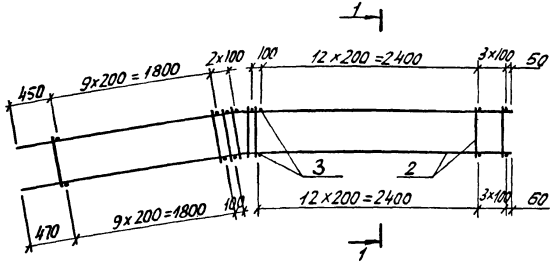

1-1

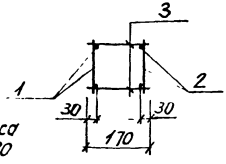

Арматура класса Вр-I по ГОСТ 6727-80

10180/3

Марка каркаса	Поз	Наименование	Кол.	Обозначение документа	Масса каркаса кг
КП1	1	Каркас КР1т	1	1.463.1-16.2-13	15,9
	2	КР1н	1	-13	
	3	ø5 ВрI, ℓ=170; 0,02 кг	56	без черт.	
КП2	1	Каркас КР2т	1	1.463.1-16.2-13	21,9
	2	КР2н	1	-13	
	3	ø5 ВрI, ℓ=170; 0,02 кг	56	без черт.	
КП3	1	Каркас КР3т	1	1.463.1-16.2-13	29,0
	2	КР3н	1	-13	
	3	ø5 ВрI, ℓ=170; 0,02 кг	56	без черт.	

Разраб.	Владимирская		
Рассчит.	Кишельгоф		
Провер.	Лужак		
Н.контр.	Лужак		

1.463.1-16.2-1

Каркас КП1 ... КП3

Стадия	Лист	Листов
Р		1

Киевский Промстройпроект

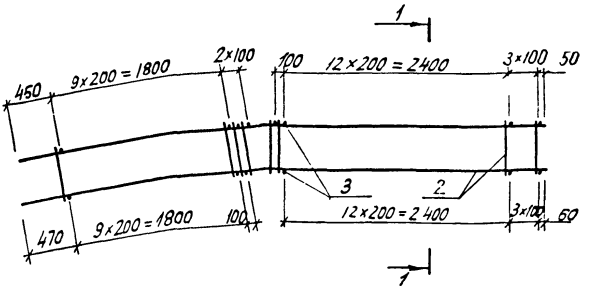

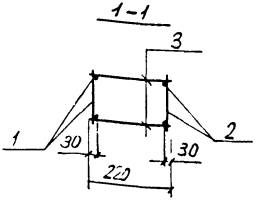

Марка каркаса	Поз	Наименование	Кол.	Обозначение документа	Масса каркаса кг
КП4	1	Каркас КР 1т	1	1.463.1-16.2-13	16,5
	2	КР 1н	1	-13	
	3	⌀5 ВрI, ℓ=220; 0,03 кг	56	без черт.	
КП5	1	Каркас КР 3т	1	1.463.1-16.2-13	29,5
	2	КР 3н	1	-13	
	3	⌀5 ВрI, ℓ=210; 0,03 кг	56	без черт	

Арматура: класса Вр-I по ГОСТ 6727-80 10180/3

Разраб.	Злодимурская		1.463.1-16.2-2
Рассчит.	Кушельгоф		
Провер.	Дужак		
Н.контр.	Дужак		Каркас КП4, КП5

Стадия	Лист	Листов
Р		1

Киевский Промстройпроект

Инв.№ подл. | Подпись и дата | Взам.инв.№

КФ 10180-03 8

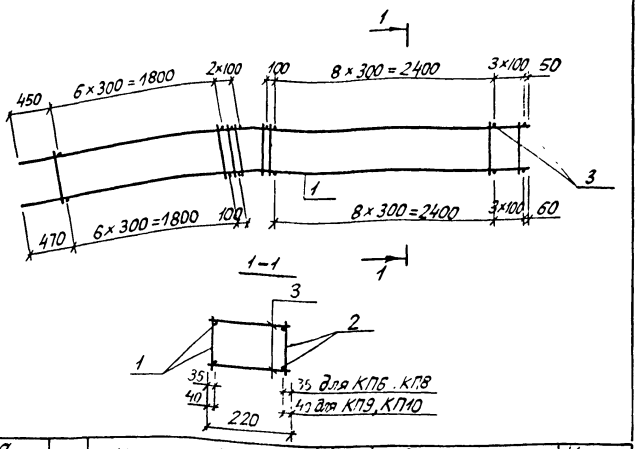

Марка каркаса	Поз	Наименование	Кол.	Обозначение документа	Масса каркаса кг
КП6	1	Каркас КР 4т	1	1.463.1-16.2-13	37,1
	2	КР 4н	1	-13	
	3	⌀5 Вр I, ℓ=220; 0,03 кг	42	без черт.	
КП7	1	Каркас КР 5т	1	1.463.1-16.2-13	46,3
	2	КР 5н	1	-13	
	3	⌀5 Вр I, ℓ=220; 0,03 кг	42	без черт.	
КП8	1	Каркас КР 6т	1	1.463.1-16.2-13	56,7
	2	КР 6н	1	-13	
	3	⌀5 Вр I, ℓ=220; 0,03 кг	42	без черт.	

Продолжение спецификации см. лист 2

10180/3

Разраб.	Владимирская		1.463.1-16.2-3
Рассчит.	Кушельгоф		
Провер.	Дужак		
Н. контр.	Дужак		Каркас КП6...КП10

Стадия	Лист	Листов
Р	1	2

Киевский Промстройпроект

Марка каркаса	Поз	Наименование	Кол.	Обозначение документа	Масса каркаса
КП9	1	Каркас КР7т	1	1.463.1-16.2-13	69,5
	2	КР7н	1	-13	
	3	⌀6 AI, ℓ=220; 0,05 кг	42	без черт.	
КП10	1	Каркас КР8т	1	1.463.1-16.2-13	91,6
	2	КР8н	1	-13	
	3	⌀8 AI, ℓ=220; 0,09	42	без черт.	

Арматура: класса Вр-I по ГОСТ 6727-80;
класса А-I по ГОСТ 5781-82

Инв. № подл. | Подпись и дата | Взам. инв. №

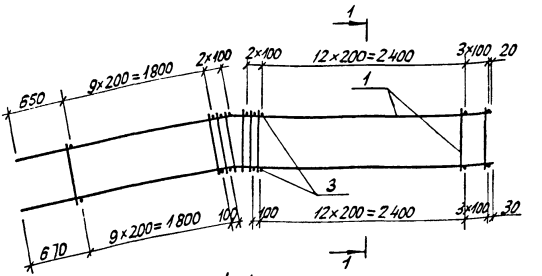

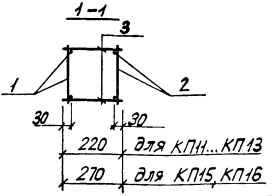

Марка каркаса	Поз	Наименование	Кол	Обозначение документа	Масса каркаса кг
КП11	1	Каркас КР 9Т	1	1.463.1-16.2-14	17,3
	2	КР 9Н	1	-14	
	3	ø5 ВрI ℓ=220; 0,03кг	58	без черт.	
КП12	1	Каркас КР10Т	1	1.463.1-16.2-14	23,5
	2	КР10Н	1	-14	
	3	ø5 ВрI, ℓ=220; 0,03 кг	58	без черт.	

Продолжение спецификации см. лист 2

10180/3

Разраб.	Владимирская	
Рассчит	Кишельгоф	
Провер	Дужак	
Н.контр	Дужак	

1.463.1-16.2-4

Каркас КП11, КП12, КП13, КП15, КП16

Стадия	Лист	Листов
Р	1	2

Киевский Промстройпроект

Марка каркаса	Поз	Наименование	Кол.	Обозначение документа	Масса каркаса кг
КП15	1	Каркас КР 9т	1	1.463.1-16.2-14	17,9
	2	КР 9н	1	-14	
	3	⌀5 Вр I, ℓ=270; 0,04 кг	58	без черт.	
КП16	1	Каркас КР 11т	1	1.463.1-16.2-14	31,3
	2	КР 11н	1	-14	
	3	⌀5 Вр I, ℓ=270; 0,04 кг	58	без черт.	
КП13	1	Каркас КР 11т	1	1.463.1-16.2-14	30,7
	2	КР 11н	1	-14	
	3	⌀5 Вр I, ℓ=220; 0,03 кг	58	без черт.	

Арматура: класса Вр-I по ГОСТ 6727-80.

Инв. № подл. | Подпись и дата | Взам. инв. №

10180/3

1.463.1-16.2-4

Лист 2

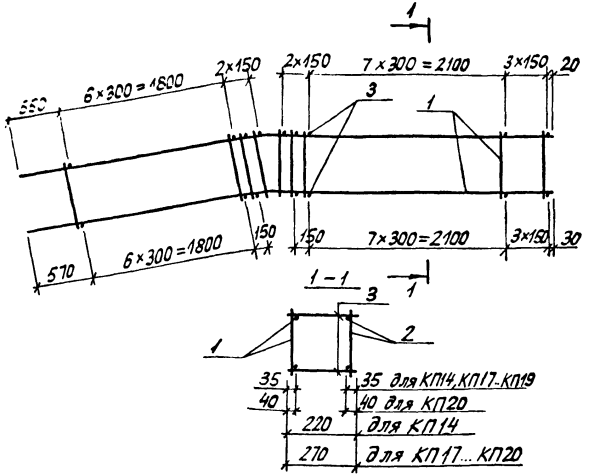

Марка каркаса	Поз	Наименование	Кол.	Обозначение документа	Масса каркаса кг
КП14	1	Каркас КР 12т	1	1.463.1-16.2-15	38,1
	2	КР 12н	1	-15	
	3	⌀5 Вр I, l=220; 0,03 кг	42	без черт.	
КП17	1	Каркас КР12т	1	1.463.1-16.2-15	38,5
	2	КР 12н	1	-15	
	3	⌀5 Вр I, l=270; 0,04 кг	42	без черт.	
КП18	1	Каркас КР 13т	1	1.463.1-16.2-15	58,5
	2	КР 13н	1	-15	
	3	⌀5 Вр I, l=270; 0,04 кг	42	без черт.	

Продолжение спецификации см. лист 2 10180/3

Разраб.	Эгдамирская	
Рассчит.	Кишельгоф	
Пробер.	Дужак	
Н.контр.	Дужак	

1.463.1-16.2-5

Каркас КП14, КП17... КП20

Стадия	Лист	Листов
Р	1	2

Киевский Промстройпроект

Марка каркаса	Поз	Наименование	Кол.	Обозначение документа	Масса каркаса кг
КП19	1	Каркас КР 14^{т}	1	1.463.1-16.2-15	71,9
	2	КР 14$_{н}$	1	-15	
	3	⌀6 AI, ℓ=270; 0,06 кг	42	без черт	
КП20	1	Каркас КР 15^{т}	1	1.463.1-16.2-15	116,8
	2	КР 15$_{н}$	1	-15	
	3	⌀8 AI, ℓ=270; 0,11 кг	42	без черт	

Инв. № подл. | Подпись и дата | Взам. инв. №

10180/3

1.463.1-16.2-5

Лист 2

КФ 10180-03 14

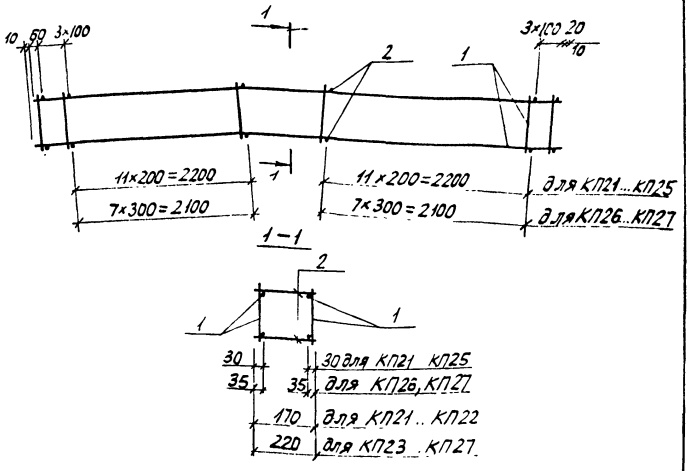

Марка каркаса	Поз.	Наименование	Кол.	Обозначение документа	Масса каркаса кг
КП21	1	Каркас КР16	2	1.463.1-16.2-16	17,8
	2	⌀5ВрI, ℓ=170; 0,03 кг	60	без черт.	
КП22	1	Каркас КР17	2	1.463.1-16.2-16	24,2
	2	⌀5ВрI, ℓ=170; 0,03 кг	60	без черт.	
КП23	1	Каркас КР16	2	1.463.1-16.2-16	17,8
	2	⌀5ВрI, ℓ=220; 0,03 кг	60	без черт	

Продолжение спецификации см. лист 2

10180/3

Разраб.	Владимирская В.Ц.		1.463.1-16.2-6
Рассчит.	Кишельгоф		
Провер.	Дужак		
Н.контр.	Дужак		

Каркас КП21...КП27

Стадия	Лист	Листов
Р	1	2

Киевский Промстройпроект

Инв. № подл. | Подпись и дата | Взам. инв. №

Марка каркаса	Поз	Наименование	Кол.	Обозначение документа	Масса каркаса
КП24	1	Каркас КР17	2	1.463.1-16.2-16	24,2
	2	ø5 Вр I, ℓ=220; 0,03 кг	60	без черт.	
КП25	1	Каркас КР18	2	1.463.1-16.2-16	31,8
	2	ø5 Вр I, ℓ=220; 0,03 кг	60	без черт.	
КП26	1	Каркас КР19	2	1.463.1-16.2-16	50,2
	2	ø5 Вр I, ℓ=220; 0,03 кг	44	без черт.	
КП27	1	Каркас КР20	2	1.463.1-16.2-16	61,4
	2	ø5 Вр I, ℓ=220; 0,03 кг	44	без черт.	

10180/3

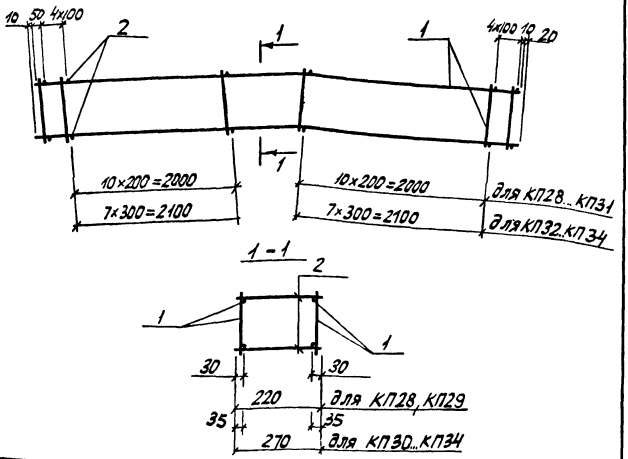

Марка каркаса	Поз.	Наименование	Кол.	Обозначение документа	Масса каркаса кг
КП28	1	Каркас КР21	2	1.463.1-16.2-17	18,4
	2	⌀5ВрI, l=220; 0,03 кг	60	без черт.	
КП29	1	Каркас КР22	2	1.463.1-16.2-17	24,8
	2	⌀5ВрI, l=220; 0,03 кг	60	без черт.	
КП30	1	Каркас КР21	2	1.463.1-16.2-17	19,0
	2	⌀5ВрI, l=270; 0,04 кг	60	без черт.	

Продолжение спецификации см. лист 2 10180/3

Разраб.	Владимирская	В.Я.	
Рассчит.	Кишельгоф		
Провер.	Дужак		
Н.контр.	Дужак		

1.463.1-16.2-7

Каркас КП28...КП34

Стадия	Лист	Листов
Р	1	2

Киевский Промстройпроект

Инв. № подл. | Подпись и дата | Взам. инв. №

Марка каркаса	Поз	Наименование	Кол.	Обозначение документа	Масса каркаса кг
КП31	1	Каркас КР23	2	1.463.1-16.2-17	33,0
	2	ø5 Вр I, ℓ=270; 0,04 кг	60	без черт.	
КП32	1	Каркас КР24	2	1.463.1-16.2-17	41,3
	2	ø5 Вр I, ℓ=270; 0,04 кг	48	без черт.	
КП33	1	Каркас КР25	2	1.463.1-16.2-17	51,4
	2	ø5 Вр I, ℓ=270; 0,04 кг	48	без черт.	
КП34	1	Каркас КР26	2	1.463.1-16.2-17	76,9
	2	ø6 А I, ℓ=270; 0,06 кг	48	без черт.	

10.180/3

1.463.1-16.2-7

Лист 2

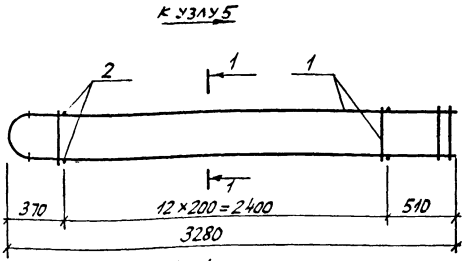

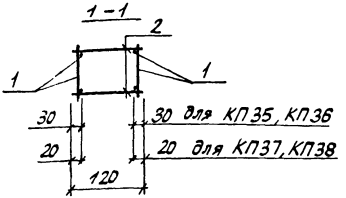

Арматура: класса Вр-I по ГОСТ 6727-80

Марка каркаса	Поз	Наименование	Кол	Обозначение документа	Масса каркаса кг
КП 35	1	Каркас КР 27	2	1.463.1-16.2-18	8,9
	2	⌀5 Вр I, ℓ=120; 0,02 кг	26	без черт.	
КП 36	1	Каркас КР 28	2	1.463.1-16.2-18	12,5
	2	⌀5 Вр I, ℓ=120; 0,02 кг	26	без черт.	
КП 37	1	Каркас КР 27	2	1.463.1-16.2-18	8,9
	2	⌀5 Вр I, ℓ=120; 0,02 кг	26	без черт.	
КП 38	1	Каркас КР 28	2	1.463.1-16.2-18	12,5
	2	⌀5 Вр I, ℓ=120; 0,02 кг	26	без черт.	

10180/3

Разраб	Владимирская		1.463.1-16.2-8
Рассм.	Киевельдер		
Провер	Дужак		
Н контр	Дужак		

Каркас КП35 ... КП38

Стадия	Лист	Листов
Р		1

Киевский Промстройпроект

Инв № подл | Подпись и дата | Взам инв №

к узлу 5

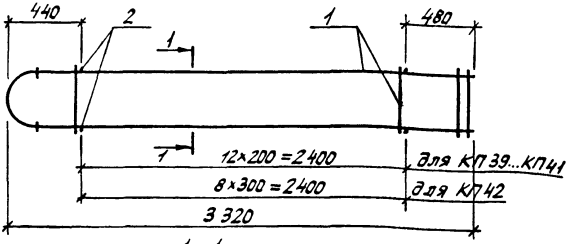

1-1

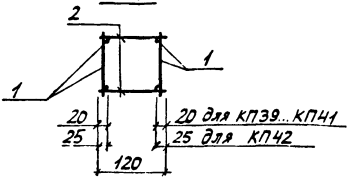

Марка каркаса	Поз	Наименование	Кол	Обозначение документа	Масса каркаса кг
КП39	1	Каркас КР29	2	1.463.1-16.2-19	9,3
	2	ø 5 ВрI, ℓ=120; 0,02 кг	26	без черт.	
КП40	1	Каркас КР30	2	1.463.1-16.2-19	12,9
	2	ø 5 ВрI, ℓ=120; 0,02 кг	26	без черт	
КП41	1	Каркас КР31	2	1.463.1-16.2-19	17,5
	2	ø 5 ВрI, ℓ=120; 0,02 кг	26	без черт	
КП42	1	Каркас КР32	2	1.463.1-16.2-19	22,0
	2	ø 5 ВрI, ℓ=120; 0,02 кг	18	без черт.	

Арматура: класса ВрI по ГОСТ 6727-80

10180/3

Разраб.	Владимирская		
Рассчит.	Кишельгова		
Провер.	Дужак		
Н.контр.	Дужак		

1.463.1-16.2-9

Каркас КП39... КП42

Стадия	Лист	Листов
Р		1

Киевский Промстройпроект

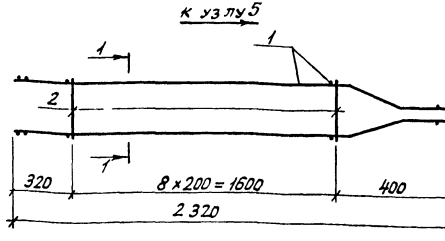

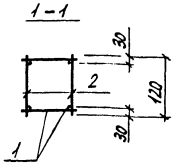

Марка каркаса	Поз	Наименование	Кол	Обозначение документа	Масса каркаса кг
КП 43	1	Каркас КР 33	2	1.463.1-16.2-20	6,4
	2	⌀ 5 Вр I, l = 120; 0,02 кг	18	без. черт.	

Арматура: класса Вр-I по ГОСТ 6727-80

10180/3

Разраб	Владимирский		1.463.1 - 16.2 - 10
Рассчит	Кишельгоф		
Провер	Дужак		Каркас КП 43
Н контр	Дужак		

Стадия	Лист	Листов
Р		1

Киевский Промстройпроект

Инв № подл. | Подпись и дата | Взам инв. №

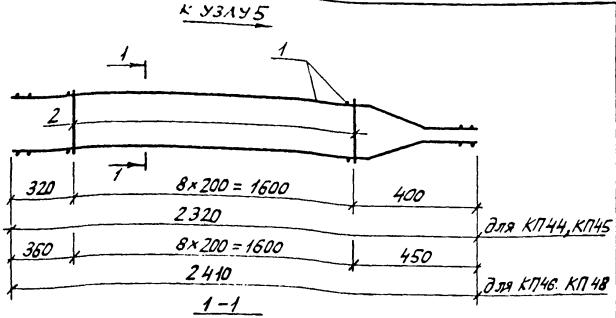

1-1

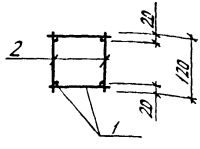

Арматура: класса ВрI по ГОСТ 6727-80

Марка каркаса	Поз	Наименование	Кол.	Обозначение документа	Масса каркаса кг
КП44	1	Каркас КР33	2	1.463.1-16.2-20	6,4
	2	⌀5 ВрI, ℓ=120; 0,02 кг	18	без черт	
КП45	1	Каркас КР34	2	1.463.1-16.2-20	9,0
	2	⌀5 ВрI, ℓ=120; 0,02 кг	18	без черт	
КП46	1	Каркас КР35	2	1.463.1-16.2-20	6,9
	2	⌀5 ВрI, ℓ=120; 0,02 кг	18	без черт	
КП47	1	Каркас КР36	2	1.463.1-16.2-20	9,6
	2	⌀5 ВрI, ℓ=120; 0,02 кг	18	без черт	
КП48	1	Каркас КР37	2	1.463.1-16.2-20	12,8
	2	⌀5 ВрI, ℓ=120; 0,02 кг	18	без черт	

10180/3

Разраб.	Владимирская		1.463.1-16.2-11
Рассчит.	Кишельгор		
Провер.	Дужак		Каркас КП44..., КП48
Н.контр.	Дужак		

Стадия	Лист	Листов
Р		1

Киевский Промстройпроект

К узлу 5

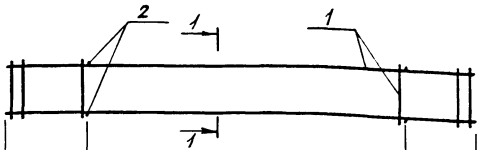

420	15 × 200 = 3000	450	для КП49...КП52
420	15 × 200 = 3000	430	для КП53...КП55
420	10 × 300 = 3000	430	для КП56

1–1

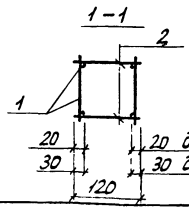

Марка каркаса	Поз.	Наименование	Кол.	Обозначение документа	Масса каркаса кг
КП49	1	Каркас КР38	2	1.463.1-16.2-21	10,6
	2	⌀5 ВрI, ℓ=120; 0,02 кг	32	без черт.	
КП50	1	Каркас КР38	2	1.463.1-16.2-21	10,6
	2	⌀5 ВрI, ℓ=120; 0,02 кг	32	без черт.	
КП51	1	Каркас КР39	2	1.463.1-16.2-21	14,9
	2	⌀5 ВрI, ℓ=120; 0,02 кг	32	без черт	

Продолжение спецификации см. лист 2

10180/3

Разраб	Владимирская		1.463.1-16.2-12
Рассчит	Кишельгоф		
Провер	Дужак		
Н контр	Дужак		Каркас КП49...КП56

Стадия	Лист	Листов
Р	1	2

Киевский Промстройпроект

Инв. № подл. | Подпись и дата | Взам. инв. №

Марка каркаса	Поз.	Наименование	Кол.	Обозначение документа	Масса каркаса кг
КП 52	1	Каркас КР 40	2	1.463.1-16.2-21	19,8
	2	⌀5 Вр I, ℓ=120; 0,02 кг	32	без черт.	
КП 53	1	Каркас КР 41	2	1.463.1-16.2-21	11,0
	2	⌀5 Вр I, ℓ=120; 0,02 кг	32	без черт.	
КП 54	1	Каркас КР 42	2	1.463.1-16.2-21	15,2
	2	⌀5 Вр I, ℓ=120; 0,02 кг	32	без черт.	
КП 55	1	Каркас КР 43	2	1.463.1-16.2-21	20,2
	2	⌀5 Вр I, ℓ=120; 0,02 кг	32	без черт.	
КП 56	1	Каркас КР 44	2	1.463.1-16.2-21	25,6
	2	⌀5 Вр I, ℓ=120; 0,02 кг	22	без черт.	

Арматура: класса Вр-I по ГОСТ 6727-80

10180/3

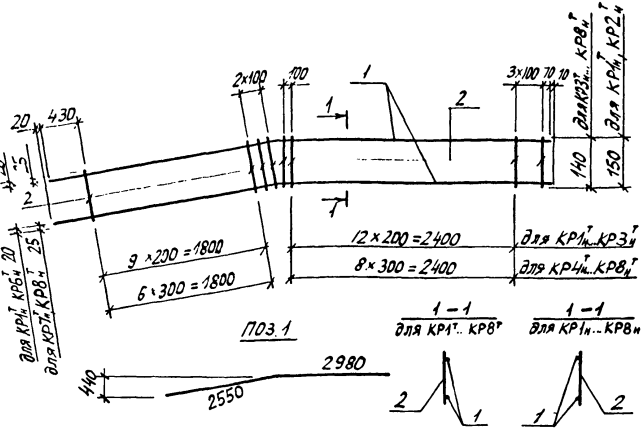

Марка каркаса	Поз	Наименование	Кол	Масса ед. кг	Масса каркаса кг
КР1н	1	⌀10 AIII, ℓ = 5530	2	3,41	7,4
	2	5 BpI, ℓ = 150	29	0,02	
КР2н	1	⌀12 AIII, ℓ = 5530	2	4,91	10,4
	2	5 BpI, ℓ = 150	29	0,02	
КР3н	1	⌀14 AIII, ℓ = 5530	2	6,68	13,9
	2	5 BpI, ℓ = 140	29	0,02	

Продолжение спецификации см. лист 2

10180/3

Инв. N подл. | Подпись и дата | Взам. инв. N

Разраб.	Владимиров		
Рассчит.	Кишельгоф		
Провер.	Дужак		
Н.контр.	Дужак		

1.463.1-16.2-13

Каркас КР1н... КР8н; КР1н... КР8н (зеркальное отражение)

Стадия	Лист	Листов
Р	1	2

Киевский Промстройпроект

Марка каркаса	Поз.	Наименование	Кол.	Масса ед. кг	Масса каркаса кг
$КР4_н^т$	1	⌀16 А III, ℓ = 5530	2	8,73	17,9
	2	5 Вр I, ℓ = 140	22	0,02	
$КР5_н^т$	1	⌀18 А III, ℓ = 5530	2	11,05	22,5
	2	5 Вр I, ℓ = 140	22	0,02	
$КР6_н^т$	1	⌀20 А III, ℓ = 5530	2	13,64	27,7
	2	5 Вр I, ℓ = 140	22	0,02	
$КР7_н^т$	1	⌀22 А III, ℓ = 5530	2	16,50	33,7
	2	6 А I, ℓ = 140	22	0,03	
$КР8_н^т$	1	⌀25 А III, ℓ = 5530	2	21,29	43,9
	2	8 А I, ℓ = 140	22	0,06	

Арматура: класса Вр I по ГОСТ 6727-80, класса А-III по ГОСТ 5781-82

10180/3

1.463.1 - 16.2 - 13

Лист 2

КФ 10180-03 26

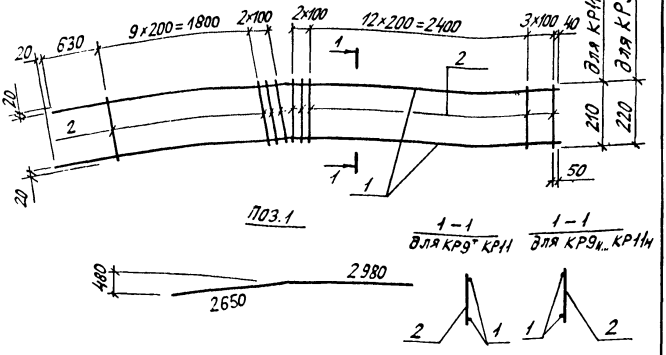

Марка каркаса	Поз	Наименование	Кол.	Масса ед. кг	Масса каркаса кг
КР9$^т_н$	1	⌀10АIII, ℓ=5630	2	3,47	7,8
	2	5ВрI, ℓ=220	30	0,03	
КР10$^т_н$	1	⌀12АIII, ℓ=5630	2	5,0	10,9
	2	5ВрI, ℓ=220	30	0,03	
КР11$^т_н$	1	⌀14АIII, ℓ=5630	2	6,8	14,5
	2	5ВрI, ℓ=210	30	0,03	

Арматура: класса Вр-I по ГОСТ 6727-80, класса А-III по ГОСТ 5781-82

10180/3

Разраб.	Владимирская		1.463.1-16.2-14
Рассчит.	Кишельгоф		
Провер.	Дужак		
Н.контр.	Дужак		Каркас КР9^т...КР11^т; КР9$_н$...КР11$_н$ (зеркальное отражение)

Стадия	Лист	Листов
Р		1

Киевский Промстройпроект

Инв. № подл. | Подпись и дата | Взам. инв. №

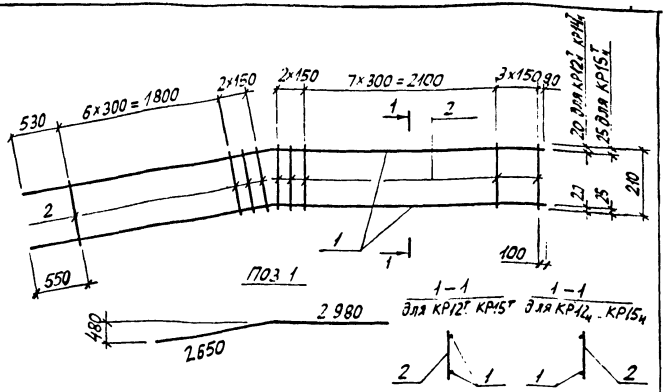

Марка каркаса	Поз	Наименование	Кол	Масса ед кг	Масса каркаса кг
$КР12^{т}_{н}$	1	⌀16 AIII, ℓ = 5630	2	8,88	18,4
	2	5 Bp I, ℓ = 210	22	0,03	
$КР13^{т}_{н}$	1	⌀20 AIII, ℓ = 5630	2	13,88	28,4
	2	5 Bo I, ℓ = 210	22	0,03	
$КР14^{т}_{н}$	1	⌀22 AIII, ℓ = 5630	2	16,80	34,7
	2	6 A I, ℓ = 210	22	0,05	
$КР15^{т}_{н}$	1	⌀28 AIII, ℓ = 5630	2	27,19	56,1
	2	8 A I, ℓ = 210	22	0,08	

Арматура: класса Bp I по ГОСТ 6727-80, классов A-I и A-III по ГОСТ 5781-82

10180/3

Разраб.	Владимирское Кишельгор		1.4631-16.2-15	
Рассчит.				
Провер.	Дужак			
Н. контр.	Дужак		Каркас КР12... КР15т; КР12н... КР15н (зеркальное отражение)	Стадия: Р; Лист: ; Листов: 1
				Киевский Промстройпроект

КФ 10180-03 28

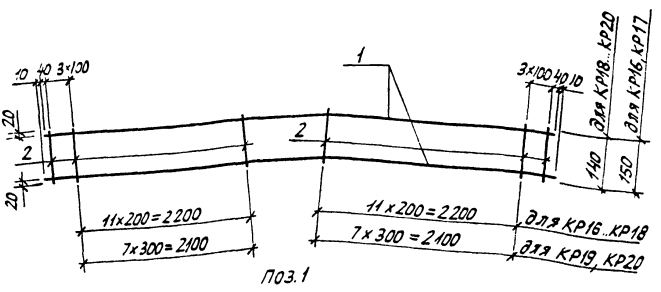

Поз.1

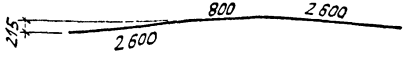

10180/3

Марка каркаса	Поз	Наименование	Кол.	Масса ед. кг	Масса каркаса кг
КР16	1	⌀10 AIII, ℓ=6000	2	3,7	8,0
	2	5 BpI, ℓ=150	30	0,02	
КР17	1	⌀12 AIII, ℓ=6000	2	5,3	11,2
	2	5 BpI, ℓ=150	30	0,02	
КР18	1	⌀14 AIII, ℓ=6000	2	7,2	15,0
	2	5 BpI, ℓ=140	30	0,02	
КР19	1	⌀18 AIII, ℓ=6000	2	11,99	24,4
	2	5 BpI, ℓ=140	22	0,02	
КР20	1	⌀20 AIII, ℓ=6000	2	14,80	30,0
	2	5 BpI, ℓ=140	22	0,02	

Арматура:
класса BpI
по ГОСТ 6727-80,
класса A-III
по ГОСТ 5781-82

Разраб.	Владимирская		
Рассчит.	Кишенькая		
Провер.	Дужак		
Н.контр.	Дужак		

1.463 1-16.2-16

Каркас КР16... КР20

Стадия	Лист	Листов
Р		1

Киевский Промстройпроект

Инв.№ подл. | Подпись и дата | Взам.инв.№

КФ 10180-03 29

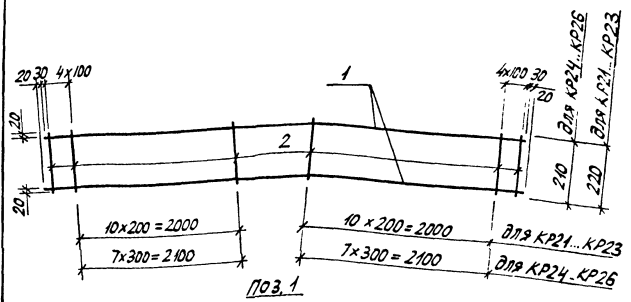

Поз. 1

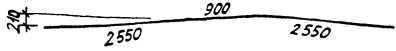

10.180/3

Марка каркаса	Поз.	Наименование	Кол.	Масса ед. кг	Масса каркаса кг
КР21	1	⌀10 А-III, ℓ = 6000	2	3,7	8,3
	2	5 Вр I, ℓ = 220	30	0,03	
КР22	1	⌀12 А III, ℓ = 6000	2	5,3	11,5
	2	5 Вр I, ℓ = 220	30	0,03	
КР23	1	⌀14 А III, ℓ = 6000	2	7,2	15,3
	2	5 Вр I, ℓ = 220	30	0,03	
КР24	1	⌀16 А III, ℓ = 6000	2	9,5	19,7
	2	5 Вр I, ℓ = 210	24	0,03	
КР25	1	⌀18 А III, ℓ = 6000	2	12,0	24,7
	2	5 Вр I, ℓ = 210	24	0,03	
КР26	1	⌀22 А III, ℓ = 6000	2	17,9	37,0
	2	6 А I, ℓ = 210	24	0,05	

Арматура: класса Вр I по ГОСТ 6727-80, классов А-I и А-III по ГОСТ 5781-82

Разраб.	Владимирская		
Россчит.	Кишельгоф		
Провер.	Дужак		
Н.контр.	Дужак		

1.463.1-16.2-17

Каркас КР21...КР26

Стадия	Лист	Листов
Р		1

Киевский Промстройпроект

КФ 10180-03 30

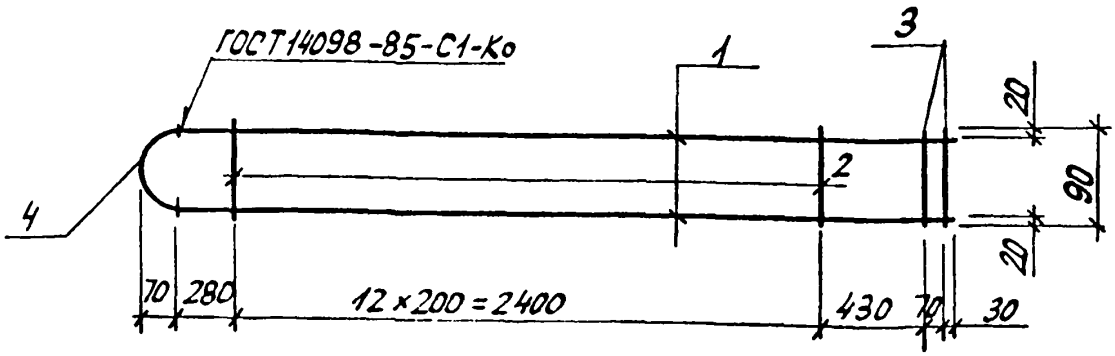

Деталь приварки поз. 4 к поз. 1

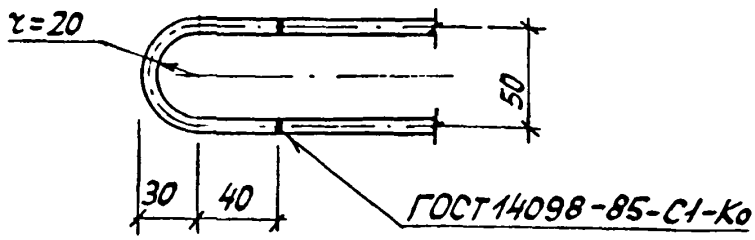

Марка каркаса	Поз.	Наименование	Кол.	Масса ед. кг	Масса каркаса кг
КР27	1	⌀10 AIII, ℓ=3210	2	1,98	4,2
	2	5 Bp-I, ℓ=90	13	0,01	
	3	5 Bp-I, ℓ=90	2	0,01	
	4	10 A-I, ℓ=160	1	0,10	
КР28	1	⌀12 AIII, ℓ=3210	2	2,85	6,0
		Поз 2, 4 по КР27			
	3	6 A-I, ℓ=90	2	0,02	

Арматура: класса Bp-I по ГОСТ 6727-80; классов A-I и A-III по ГОСТ 5781-82

10780,3

Разраб.	Владимирская		1.463.1-16.2-18
Рук. гр.	Кушельгоф		
Гл.спец.	Дужак		Каркас КР27, КР28
Н.контр.	Дужак		Стадия Р; Лист; Листов 1
			Киевский Промстройпроект

Инв.№ подл. | Подпись и дата | Взам. инв.№

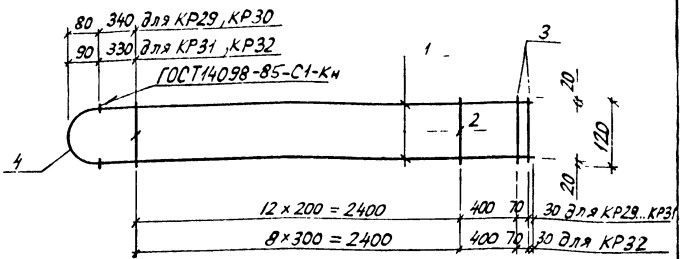

Деталь приварки поз.4 к поз.1

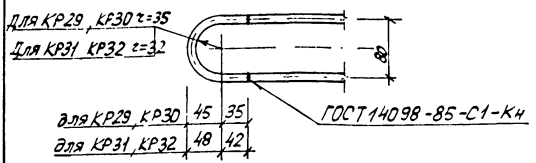

Марка каркаса	Поз	Наименование	Кол	Масса ед кг	Масса каркаса кг
КР29	1	⌀10AIII, l=3240	2	2,0	4,4
	2	5ВрI, l=120	13	0,02	
	3	5ВрI, l=120	2	0,02	
	4	10AI, l=190	1	0,12	
КР30	1	⌀12AIII, l=3240	2	2,9	6,2
	2	5ВрI, l=120	13	0,02	
	3	6AI, l=120	2	0,03	
	4	10AI l=190	1	0,12	

Продолжение спецификации см. лист 2 10180/3

Разраб	Владимирская		1.463.1-16.2-19
Рассчит	Кишельков		
Провер	Дужак		
Н.контр	Дужак		Каркас КР29...КР32

Стадия	Лист	Листов
Р	1	2

Киевский Промстройпроект

Марка каркаса	Поз	Наименование	Кол.	Масса ед. кг	Масса каркаса кг
КР31	1	⌀14 AIII, ℓ = 3230	2	3,9	8,5
	2	5 Bp I, ℓ = 120	13	0,02	
	3	8 AI, ℓ = 120	2	0,05	
	4	16 AI, ℓ = 200	1	0,32	
КР32	1	⌀16 AIII, ℓ = 3230	2	5,10	10,8
	2	5 Bp I ℓ = 120	9	0,02	
	3	8 AI, ℓ = 120	2	0,05	
	4	16 AI, ℓ = 200	1	0,32	

Арматура: класса Bp-I по ГОСТ 6727-80, классов A-I и A-III по ГОСТ 5781-82

Инв. № подл. | Подпись и дата | Взам. инв. №

10180/3

1.463.1-16.2-19

Лист 2

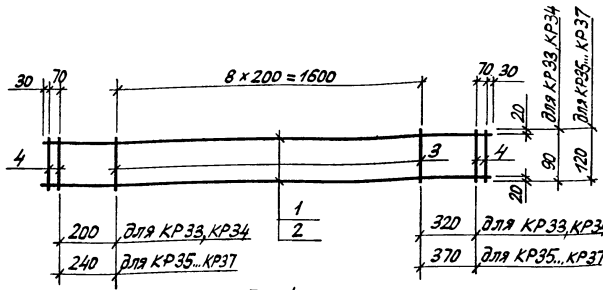

Поз. 1

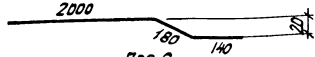

Поз. 2

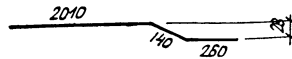

Марка каркаса	Поз	Наименование	Кол.	Масса ед. кг	Масса каркаса кг
КР33	1	⌀10 AIII, ℓ = 2320	2	1,43	3,0
	3	5 BpI, ℓ = 90	9	0,01	
	4	5 BpI, ℓ = 90	4	0,01	
КР34	1	⌀12 AIII, ℓ = 2320	2	2,06	4,3
	3	5 BpI, ℓ = 90	9	0,01	
	4	6 A I, ℓ = 90	4	0,01	

Продолжение спецификации см. лист 2

10180/3

Разраб.	Владимирская		1.463.1-16.2-20
Разраб.	Кишельгоф		
Провер.	Гужак		Каркас КР33...КР37
Н. контр.	Гужак		Стадия: Р; Лист: 1; Листов: 2
			Киевский Промстройпроект

Марка каркаса	Поз.	Наименование	Кол.	Масса ед. кг	Масса каркаса
КР35	2	⌀10 AIII, ℓ = 2410	2	1,49	3,2
	3	5 BpI, ℓ = 120	9	0,02	
	4	5 BpI, ℓ = 120	4	0,02	
КР36	2	⌀12 AIII, ℓ = 2410	2	2,14	4,6
	3	5 BpI, ℓ = 120	9	0,02	
	4	6 AI, ℓ = 120	4	0,03	
КР37	2	⌀14 AIII, ℓ = 2410	2	2,91	6,2
	3	5 BpI, ℓ = 120	9	0,02	
	4	8 AI, ℓ = 120	4	0,02	

Арматура: класса Bp-I по ГОСТ 6727-80;
классов A-I и A-III по ГОСТ 5781-82

Инв. № подл. | Подпись и дата | Взам. инв. №

10180/3

1.463.1-16.2-20

Лист 2

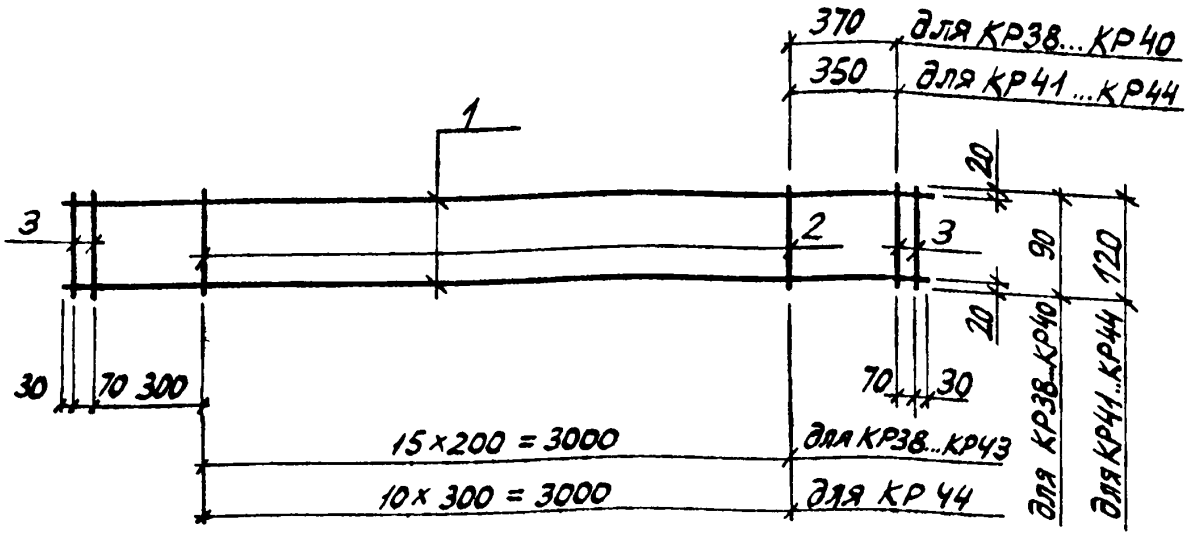

Марка каркаса	Поз	Наименование	Кол.	Масса ед. кг	Масса каркаса кг
КР38	1	ф 10 AIII, ℓ=3870	2	2,39	5,0
	2	5 BpI, ℓ=90	16	0,01	
	3	5 BpI, ℓ=90	4	0,01	
КР39	1	ф 12 AIII, ℓ=3870	2	3,44	7,1
	2	5 BpI, ℓ=90	16	0,01	
	3	6 AI, ℓ=90	4	0,02	
КР40	1	ф 14 AIII, ℓ=3850	2	4,67	9,6
	2	5 BpI, ℓ=90	16	0,01	
	3	8 A I, ℓ=90	4	0,02	
КР41	1	ф 10 AIII, ℓ=3850	2	2,38	5,2
	2	5 BpI, ℓ=120	16	0,02	
	3	5 BpI, ℓ=120	4	0,02	

Продолжение спецификации см. лист 2

10180/3

Разраб	Владимирская		
Рассчит	Кишельгоф		
Провер	Дужак		
Н. контр	Дужак		

1.463.1-16.2-21

Каркас КР38...КР44

Стадия	Лист	Листов
Р	1	2

Киевский Промстройпроект

Марка каркаса	Поз	Наименование	Кол.	Масса ед. кг	Масса каркаса кг
КР42	1	⌀12 AIII, ℓ=3850	2	3,42	7,3
	2	5 BpI, ℓ=120	16	0,02	
	3	6 AI, ℓ=120	4	0,03	
КР43	1	⌀14 AIII, ℓ=3850	2	4,65	9,8
	2	5 BpI, ℓ=120	16	0,02	
	3	8 AI, ℓ=120	4	0,05	
КР44	1	⌀16 AIII, ℓ=3850	2	6,08	12,6
	2	5 BpI, ℓ=120	11	0,02	
	3	8 AI, ℓ=120	4	0,05	

Арматура: класса Bp-I по ГОСТ 6727-80; класса A-I и A-III по ГОСТ 5781-82

Инв. № подл. | Подпись и дата | Взам. инв. №

10180/3

1.463.1-16.2-21

Лист 2

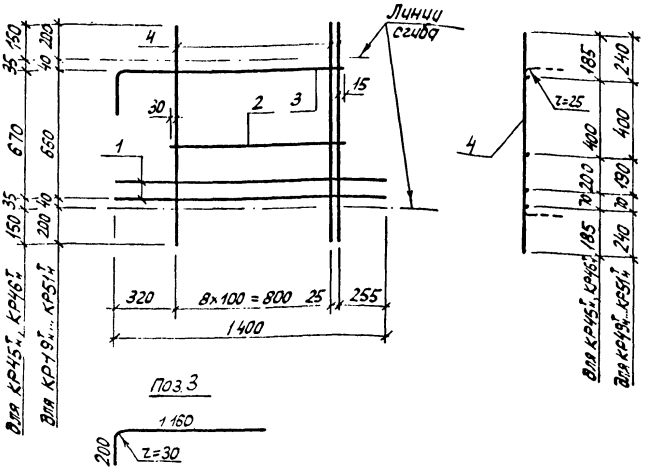

Марка каркаса	Поз.	Наименование	Кол.	Масса ед. кг	Масса каркаса кг
КР45т	1	⌀ 12 AIII, ℓ = 1400	2	1,24	6,2
	2	10 AIII, ℓ = 870	1	0,54	
	3	10 AIII, ℓ = 1350	1	0,84	
	4	6 AIII, ℓ = 1040	10	0,23	

Продолжение спецификации см. лист 2

10180/3

Разраб.	Эдельштейн	
Рассчит.	Кишельгоф	
Провер.	Дужак	
Н. контр.	Дужак	

1.463.1-16.2-22

Каркас КР45т, КР46т, КР49т... КР51т; КР45н, КР46н, КР49н... КР51н (зеркальное отражение)

Стадия	Лист	Листов
Р	1	2

Киевский Промстройпроект

Марка каркаса	Поз.	Наименование	Кол	Масса ед. кг	Масса каркаса кг
КР46$^{т}_{н}$	1	⌀12 AIII, ℓ = 1400	2	1,24	8,0
	2	10 AIII, ℓ = 870	1	0,54	
	3	10 AIII, ℓ = 1360	1	0,84	
	4	8 AIII, ℓ = 1040	10	0,41	
КР49$^{т}_{н}$	1	⌀12 AIII, ℓ = 1400	2	1,24	6,4
	2	10 AIII, ℓ = 870	1	0,54	
	3	10 AIII, ℓ = 1360	1	0,84	
	4	6 AIII, ℓ = 1140	10	0,25	
КР50$^{т}_{н}$	1	⌀12 AIII, ℓ = 1400	2	1,24	8,4
	2	10 AIII, ℓ = 870	1	0,54	
	3	10 AIII, ℓ = 1360	1	0,84	
	4	8 AIII, ℓ = 1140	10	0,45	
КР51$^{т}_{н}$	1	⌀12 AIII, ℓ = 1400	2	1,24	10,9
	2	10 AIII, ℓ = 870	1	0,54	
	3	10 AIII, ℓ = 1360	1	0,84	
	4	10 AIII, ℓ = 1140	10	0,70	

Инв № подл. | Подпись и дата | Взам инв. №

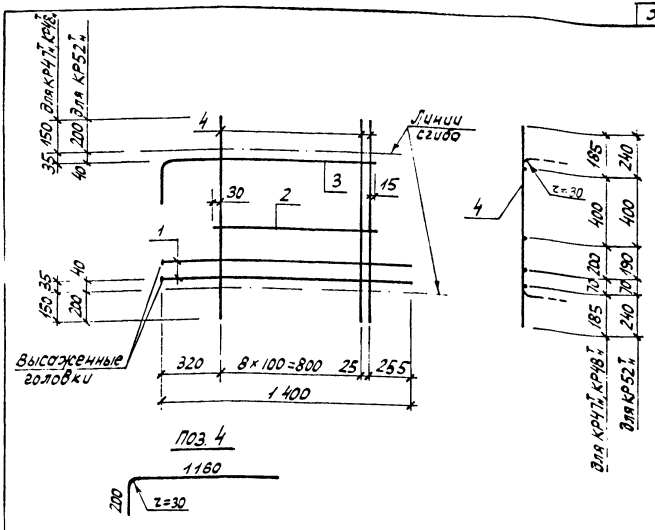

Марка каркаса	Поз	Наименование	Кол	Масса ед кг	Масса каркаса кг
КР47т	1	⌀14 А III, ℓ = 1420	2	1,72	8,9
	2	10 А III, ℓ = 870	1	0,54	
	3	10 А III, ℓ = 1360	1	0,84	
	4	8 А III, ℓ = 1040	10	0,41	

Продолжение спецификации см. лист 2 10180/3

Разраб	Владимирская		1.463.1 – 16.2 – 23
Рассчит	Кишельгоф		
Провер	Дужак		Каркас КР47т, КР48т КР52т; КР47н, КР48н, КР52н (зеркальное отражение)
Н.контр	Дужак		

Стадия	Лист	Листов
Р	1	2

Киевский Промстройпроект

Марка каркаса	Поз	Наименование	Кол.	Масса ед. кг	Масса каркаса кг
$КР48^{т}_{4}$	1	⌀ 14 A III, ℓ = 1420	2	1,72	11,2
	2	10 A III, ℓ = 870	1	0,54	
	3	10 A III, ℓ = 1360	1	0,84	
	4	10 A III, ℓ = 1040	10	0,64	
$КР52^{т}_{4}$	1	⌀ 14 A III, ℓ = 1420	2	1,72	11,8
	2	10 A III, ℓ = 870	1	0,54	
	3	10 A III, ℓ = 1360	1	0,84	
	4	10 A III, ℓ = 1140	10	0,70	

Арматура: класса А-III по ГОСТ 5781-82

Инв. № подл. | Подпись и дата | Взам. инв. №

10180/3

1.463.1 – 16.2 – 23

Лист 2

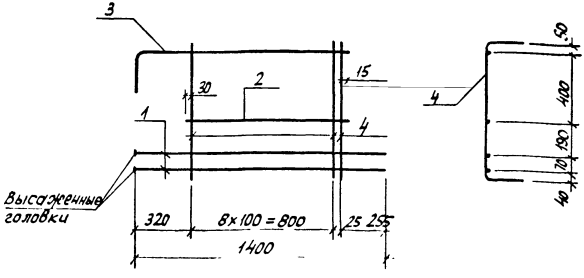

Поз.3

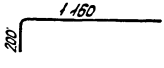

Поз. 4

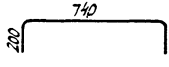

Марка каркаса	Поз	Наименование	Кол.	Масса ед. кг	Масса каркаса кг
КР53	1	⌀14 A III, ℓ = 1420	2	1,72	14,9
	2	10 A III, ℓ = 870	1	0,54	
	3	10 A III, ℓ = 1360	1	0,84	
	4	12 A III, ℓ = 1140	10	1,01	

Арматура: класса А-III по ГОСТ 5781-82

10180/3

Разраб	Владимирская		
Рассчит	Кишельгоф		
Провер	Дужак		
Н.контр	Дужак		

1.463.1-16.2-24

Каркас КР53т, КР53н (зеркальное отраж.)

Стадия	Лист	Листов
Р		1

Киевский Промстройпроект

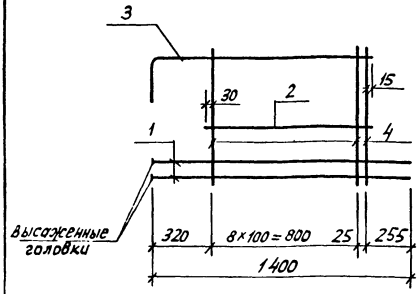

Поз. 3

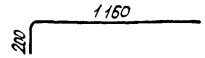

Марка каркаса	Поз	Наименование	Кол.	Масса ед. кг	Масса каркаса кг
КР54	1	⌀14 AIII, ℓ = 1420	2	1,72	11,2
	2	10 AIII, ℓ = 870	1	0,54	
	3	10 AIII, ℓ = 1360	1	0,84	
	4	12 AIII, ℓ = 720	10	0,64	

Арматура: класса A-III по ГОСТ 5781-82

10180/3

Разраб.	Владимирский		1.463.1 - 16.2 - 25
Гассчит.	Кашельгоф		
Провер.	Дужак		
Н. контр.	Дужак		
			Стадия: Р; Лист: ; Листов: 1
			Каркас КР54
			Киевский Промстройпроект

Инв. № подл. | Подпись и дата | Взам. инв. №

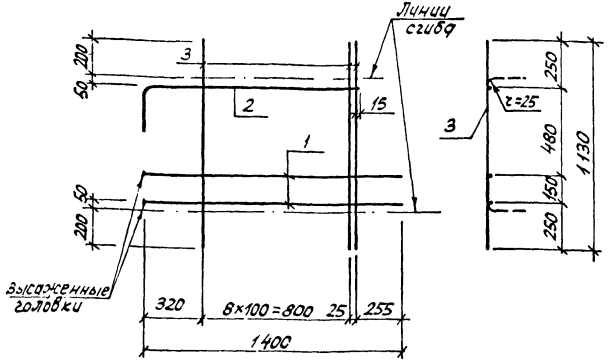

Поз 2

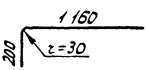

Марка каркаса	Поз	Наименование	Кол	Масса ед. кг	Масса каркаса кг
КР55т н	1	⌀14 А III, ℓ = 1420	2	1,72	6,8
	2	10 А III, ℓ = 1360	1	0,84	
	3	6 А III, ℓ = 1130	10	0,25	

Арматура: класса А-III по ГОСТ 5781-82

10180/3

Разраб	Владимирская		1.463.1-16.2-26
Рассчит	Кишельгоф		
Провер	Дужак		
			Каркас КР55т, КР55н (зеркальное отраж.)
Н. контр	Дужак		

Стадия	Лист	Листов
Р		1

Киевский Промстройпроект

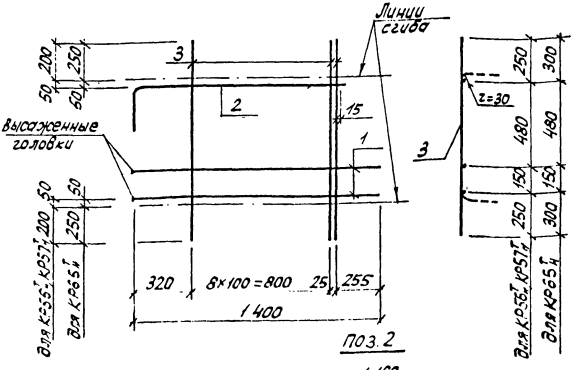

Арматура: класса А-III
по ГОСТ 5781-82

10180/3

Марка каркаса	Поз	Наименование	Кол.	Масса ед. кг	Масса каркаса кг
КР56$^{т}_{н}$	1	⌀16 А III, l = 1420	2	2,24	12,3
	2	10 А III, l = 1360	1	0,84	
	3	10 А III, l = 1130	10	0,70	
КР57$^{т}_{н}$	1	⌀14 А III, l = 1420	2	1,72	11,3
	2	10 А III, l = 1360	1	0,84	
	3	10 А III, l = 1130	10	0,70	
КР65$^{т}_{н}$	1	⌀18 А III, l = 1420	2	2,84	14,1
	2	10 А III, l = 1360	1	0,84	
	3	10 А III, l = 1230	10	0,76	

Разраб.	Владимирская	
Рассчит.	Кишельгофа	
Провер.	Дужак	
Н. контр.	Дужак	

1.463.1-16.2-27

Каркас КР56^{т}, КР57^{т}, КР65^{т}; КР56$_{н}$, КР57$_{н}$, КР65$_{н}$ (зеркальное отражение)

Стадия	Лист	Листов
Р		1

Киевский Промстройпроект

Инв. № подл. | Подпись и дата | Взам. инв. №

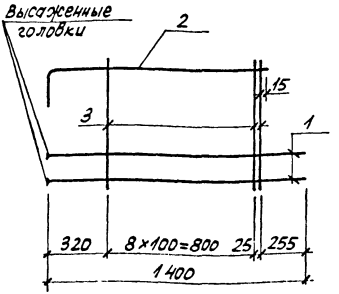

Поз 2

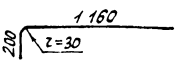

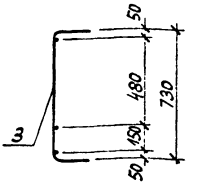

Поз. 3

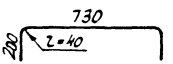

Марка каркаса	Поз	Наименование	Кол.	Масса ед. кг	Масса каркаса кг
КР58$^{т}_{н}$	1	⌀14 А$\overline{III}$, ℓ = 1420	2	1,72	14,3
	2	10 А$\overline{III}$, ℓ = 1360	1	0,84	
	3	12 А$\overline{III}$, ℓ = 1130	10	1,00	
КР59$^{т}_{н}$	1	⌀16 А$\overline{III}$, ℓ = 1420	2	2,24	15,3
	2	10 А$\overline{III}$, ℓ = 1360	1	0,84	
	3	12 А$\overline{III}$, ℓ = 1130	10	1,00	

Арматура: класса А-$\overline{III}$ по ГОСТ 5781-82

10180/3

Разраб	Владимирская	Вл	
Рассчит	Кишельгоф	Кш	
Провер	Дужак	Дуж	
Н контр	Дужак	Дуж	

1.463.1-16.2-28

Каркас КР58^{т}, КР59^{т}; КР58н, КР59н (зеркальн. отраж.)

Стадия	Лист	Листов
Р		1

Киевский Промстройпроект

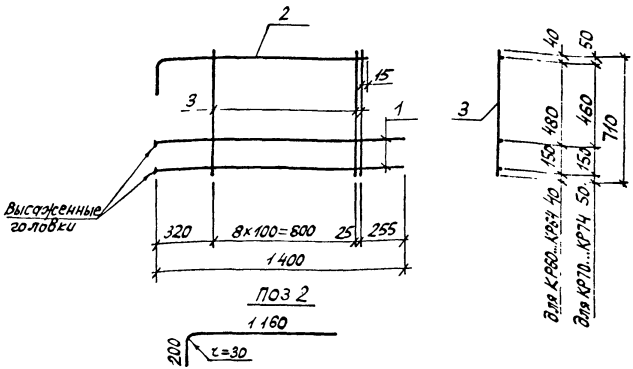

Марка каркаса	Поз.	Наименование	Кол.	Масса ед. кг	Масса каркаса кг
КР 60	1	⌀14 AIII, ℓ = 1420	2	1,72	5,9
	2	10 AIII, ℓ = 1360	1	0,84	
	3	6 AIII, ℓ = 710	10	0,16	
КР 61	1	⌀14 AIII, ℓ = 1420	2	1,72	8,7
	2	10 AIII, ℓ = 1360	1	0,84	
	3	10 AIII, ℓ = 710	10	0,44	

Продолжение спецификации см. лист 2

10180/3

Разраб.	Владимирский		1.463.1-16.2-29
Рассчит.	Кишельгов		
Провер.	Дужак		
Н.контр.	Дужак		Каркас КР60...КР64, КР70...КР74

Стадия	Лист	Листов
Р	1	2

Киевский Промстройпроект

Инв. № подл. | Подпись и дата | Взам. инв. №

Марка каркаса	Поз	Наименование	Кол.	Масса ед. кг	Масса каркаса кг
КР 62	1	ф 14 А-III, ℓ = 1420	2	1,72	10,6
	2	10 А-III, ℓ = 1360	1	0,84	
	3	12 А-III, ℓ = 710	10	0,63	
КР 63	1	ф 16 А-III, ℓ = 1420	2	2,24	9,7
	2	10 А-III, ℓ = 1360	1	0,84	
	3	10 А-III, ℓ = 710	10	0,44	
КР 64	1	ф 16 А-III, ℓ = 1420	2	2,24	11,6
	2	10 А-III, ℓ = 1360	1	0,84	
	3	12 А-III, ℓ = 710	10	0,63	
КР 70	1	ф 14 А-III, ℓ = 1420	2	1,72	10,6
	2	10 А-III, ℓ = 1360	1	0,84	
	3	12 А-III, ℓ = 710	10	0,63	
КР 71	1	ф 18 А-III, ℓ = 1420	2	2,84	10,9
	2	10 А-III, ℓ = 1360	1	0,84	
	3	10 А-III, ℓ = 710	10	0,44	
КР 72	1	ф 18 А-III, ℓ = 1420	2	2,84	15,1
	2	10 А-III, ℓ = 1360	1	0,84	
	3	14 А-III, ℓ = 710	10	0,86	
КР 73	1	ф 20 А-III, ℓ = 1420	2	3,50	14,1
	2	10 А-III, ℓ = 1360	1	0,84	
	3	12 А-III, ℓ = 710	10	0,63	
КР 74	1	ф 20 А-III, ℓ = 1420	2	3,50	16,4
	2	10 А-III, ℓ = 1360	1	0,84	
	3	14 А-III, ℓ = 710	10	0,86	

Арматура: класса А-III по ГОСТ 5781-82

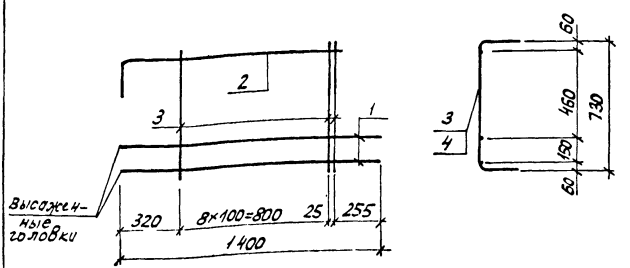

Поз. 2

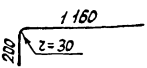

Поз. 3

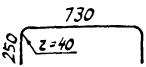

Поз. 4

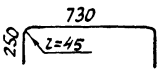

Марка каркаса	Поз	Наименование	Кол.	Масса ед. кг	Масса каркаса кг
КР 66$^{т}_{н}$	1	⌀14 A III, ℓ = 1420	2	1,72	15,2
	2	10 A III, ℓ = 1360	1	0,84	
	3	12 A III, ℓ = 1230	10	1,09	
КР 67$^{т}_{н}$	1	⌀18 A III, ℓ = 1420	2	2,84	21,8
	2	10 A III, ℓ = 1360	1	1,21	
	4	14 A III, ℓ = 1230	10	1,49	

Продолжение спецификации см. лист 2 10180/3

Разраб.	Владимирская	
Рабочит	Кишельгоф	
Провер.	Дужак	
Н.контр.	Дужак	

1.463.1-16.2-30

КР 66^{т}... КР 69^{т}, КР 66$_{н}$... КР 69$_{н}$ (зеркальное отражение)

Стадия	Лист	Листов
Р	1	2

Киевский Промстройпроект

Инв. № подл. | Подпись и дата | Взам. инв. №

Марка каркаса	Поз	Наименование	Кол	Масса ед кг	Масса каркаса
КР68$^{т}_{н}$	1	⌀20 А$\overline{III}$, ℓ=1420	2	3,50	18,7
	2	10 А$\overline{III}$, ℓ= 1360	1	0,84	
	3	12 А$\overline{III}$, ℓ= 1230	10	1,09	
КР69$^{т}_{н}$	1	⌀20 А$\overline{III}$, ℓ=1420	2	3,50	22,7
	2	10 А$\overline{III}$, ℓ= 1360	1	0,84	
	3	14 А$\overline{III}$, ℓ=1230	10	1,49	

Арматура: класса А-$\overline{III}$ по ГОСТ 5781-82

10180/3

1.463.1-16.2-30

Лист 2

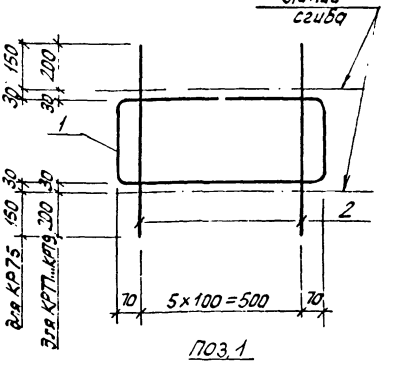

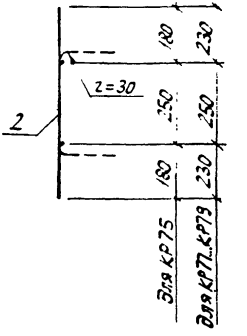

Поз. 1

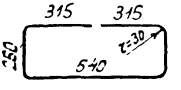

Арматура класса А-III по ГОСТ 5781-82

10180/3

Масса каркаса	Поз.	Наименование	Кол.	Масса ед. кг	Масса каркаса кг
КР75	1	⌀10 A III, ℓ = 1790	1	1,10	1,9
	2	6 A III, ℓ = 610	6	0,14	
КР77	1	⌀10 A III, ℓ = 1790	1	1,10	2,1
	2	6 A III, ℓ = 710	6	0,16	
КР78	1	⌀10 A III, ℓ = 1790	1	1,10	2,8
	2	8 A III, ℓ = 710	6	0,28	
КР79	1	⌀10 A III, ℓ = 1790	1	1,10	3,7
	2	10 A III, ℓ = 710	6	0,44	

Разраб.	Владимирских		1.463.1-16.2-31
Рассчит.	Кишельгоф		
Провер.	Дужак		
Н. контр.	Дужак		Каркас КР75, КР77...КР79

Стадия	Лист	Листов
Р		1

Киевский Промстройпроект

Инв. № подл. | Подпись и дата | Взам. инв. №

КФ 10180-03 51

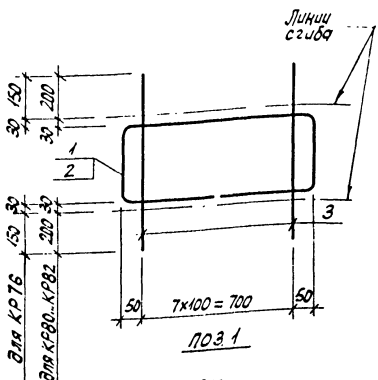

Арматура класса A-III по ГОСТ 6727-80

10180/3

Марка каркаса	Поз	Наименование	Кол.	Масса ед. кг	Масса каркаса кг
КР76	1	⌀10 A-III, ℓ=2160	1	1,33	2,5
	3	6 A-III ℓ=640	8	0,14	
КР80	2	⌀10 A-III, ℓ=2180	1	1,35	2,7
	3	6 A-III ℓ=750	8	0,17	
КР81	2	⌀10 A-III, ℓ=2180	1	1,35	3,8
	3	8 A-III, ℓ=750	8	0,30	
КР82	2	⌀10 A-III, ℓ=2180	1	1,35	5,0
	3	10 A-III, ℓ=750	8	0,46	

Разраб.	Владимирский		
Рассчит.	Кишельгоф		
Провер.	Дужак		
Н.контр.	Дужак		

1.463.1-162-32

Каркас КР76, КР80...КР82

Стадия	Лист	Листов
Р		1

Киевский Промстройпроект

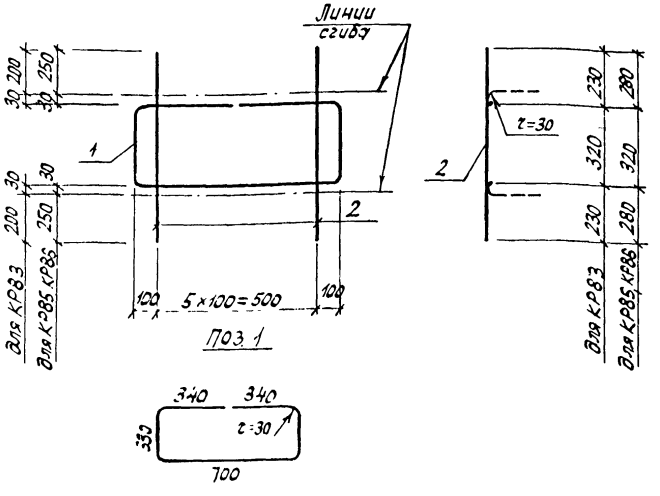

Марка каркаса	Поз	Наименование	Кол.	Масса ед. кг	Масса каркаса кг
КР83	1	⌀10 А III, l = 2040	1	1,26	2,3
	2	6 А III, l = 780	6	0,17	
КР85	1	⌀10 А III, l = 2040	1	1,26	3,4
	2	8 А III, l = 880	6	0,35	
КР86	1	⌀10 А III, l = 2040	1	1,26	4,5
	2	10 А III, l = 880	6	0,54	

Арматура: класса А-III по ГОСТ 5781-82

10180/3

Разраб.	Владимирская			1.463.1-16.2-33
Рассм.	Кишенбург			
Провер.	Дужак			
Н. контр.	Дужак			Каркас КР83, КР85, КР86

Стадия	Лист	Листов
Р		1

Киевский Промстройпроект

Инв. № подл. | Подпись и дата | Взам. инв. №

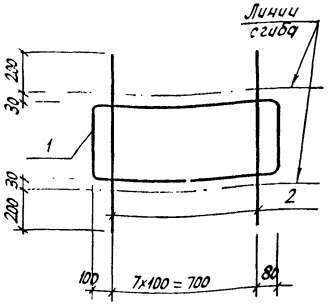

Поз. 1

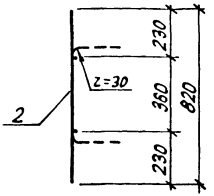

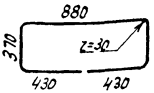

Марка каркаса	Поз	Наименование	Кол	Масса ед кг	Масса каркаса кг
КР84	1	⌀ 10 А III, ℓ = 2 480	1	1,53	3,0
	2	6 А III, ℓ = 820	8	0,18	

Арматура класса А-III по ГОСТ 5781-82

10180/3

Разраб	Владимирская		1.463.1-16.2-34			
Рассчит	Кишельгор					
Провер.	Дужак		Каркас КР 84	Стадия	Лист	Листов
				Р		1
				Киевский Промстройпроект		
Н.контр	Дужак					

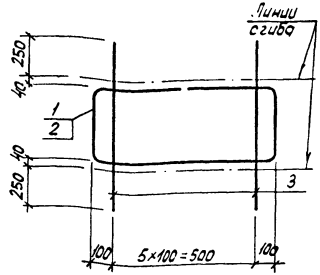

Поз.1

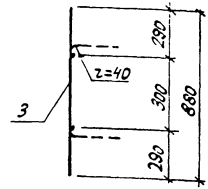

Поз.2

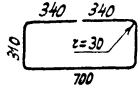

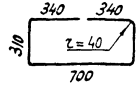

Марка каркаса	Поз	Наименование	Кол	Масса ед кг	Масса каркаса кг
КР87	1	⌀10 AIII, ℓ = 1960	1	1,21	5,9
	3	12 AIII, ℓ = 880	6	0,78	
КР88	2	⌀12 AIII, ℓ = 1960	1	1,74	6,4
	3	12 AIII, ℓ = 880	6	0,78	

Арматура: класса A-III по ГОСТ 5781-82

10180/3

Разраб	Злодимирская		1.463.1-16.2-35
Рассчит	Кишельгоф		
Провер	Дужак		
Н.контр	Дужак		Каркас КР87, КР88

Стадия	Лист	Листов
Р		1

Киевский Промстройпроект

Инв.№ подл. | Подпись и дата | Взам.инв.№

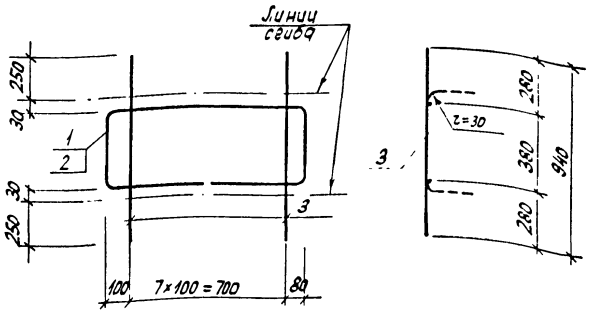

Поз 1

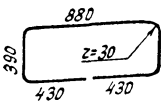

Поз 2

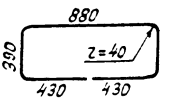

Марка каркаса	Поз	Наименование	Кол.	Масса ед кг	Масса каркаса кг
КР89	1	ф10 AIII, ℓ = 2520	1	1,56	4,5
	3	8 AIII, ℓ = 940	8	0,37	
КР 90	1	ф10 AIII, ℓ = 2520	1	1,56	6,2
	3	10 AIII, ℓ = 940	8	0,58	
КР 91	2	ф12 AIII, ℓ = 2520	1	2,24	6,9
	3	10 AIII, ℓ = 940	8	0,58	

Арматура: класса A-III по ГОСТ 5781-82

10.13.2/6

Разраб	Владимирская		1.463 1-16.2-35	
Рассчит	Кишельгоф			
Провер	Дужак			
			Стадия: Р	Лист	Листов 1
Н контр	Дужак		Каркас КР89.., КР91	Киевский Промстройпроект

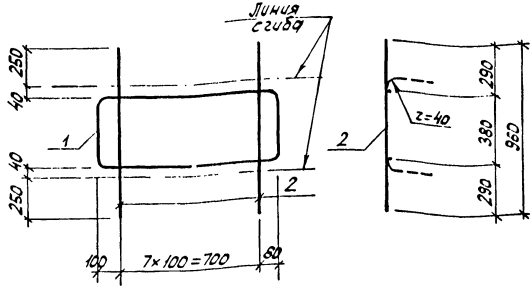

Поз. 1

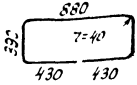

Марка каркаса	Поз.	Наименование	Кол.	Масса ед. кг	Масса каркаса кг
КР 92	1	ф12 A-III, ℓ=2520	1	2,24	9,0
	2	12 A-III, ℓ=960	8	0,85	

Арматура: класса А-III по ГОСТ 5781-82

10180/3

Разраб.	Владимирова	
Рассчит.	Кишельгор	
Провер.	Дужак	
Н. контр.	Дужак	

1.463.1-16.2-37

Каркас КР 92

Стадия	Лист	Листов
Р		1

Киевский Промстройпроект

Инв. № подл. | Подпись и дата | Взам. инв. №

С1,С2

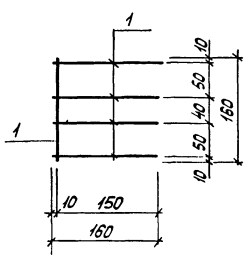

С11;С12

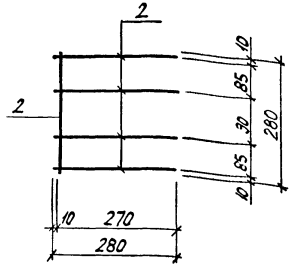

Марка сетки	Поз	Наименование	Кол.	Масса ед. кг	Масса сетки кг
С1	1	⌀6 AIII, ℓ = 160	5	0,04	0,2
С2	1	⌀8 AIII, ℓ = 160	5	0,06	0,3
С11	2	⌀6 AIII, ℓ = 280	5	0,06	0,3
С12	2	⌀8 AIII, ℓ = 280	5	0,11	0,6

10180/3

Разраб.	Владимирская		1.463.1-16.2-38
Рассчит.	Кишельгоф		
Провер.	Дужак		
Н.контр.	Дужак		Сетка С1,С2, С11,С12

Стадия	Лист	Листов
Р		1

Киевский Промстройпроект

С3, С5

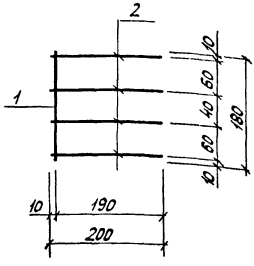

С4, С6

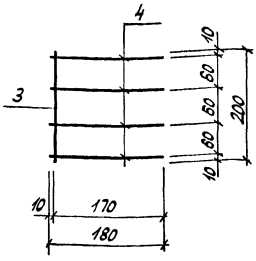

Марка сетки	Поз.	Наименование	Кол.	Масса ед. кг	Масса сетки кг
С3	1	⌀6 А$\overline{III}$, l = 180	1	0,04	0,2
	2	6 А$\overline{III}$, l = 200	4	0,04	
С4	3	⌀6 А$\overline{III}$, l = 200	1	0,04	0,2
	4	6 А$\overline{III}$, l = 180	4	0,04	
С5	1	⌀8 А$\overline{III}$, l = 180	1	0,07	0,4
	2	8 А$\overline{III}$, l = 200	4	0,08	
С6	3	⌀8 А$\overline{III}$, l = 200	1	0,08	0,4
	4	8 А$\overline{III}$, l = 180	4	0,07	

Арматура: класса А-$\overline{III}$ по ГОСТ 5781-82

10180/3

Разраб.	Владимирская		1.463.1-16.2-39
Рассчит.	Кишельгоф		
Провер.	Дужак		
Н.контр.	Дужак		Сетка С3... С6

Стадия	Лист	Листов
Р		1

Киевский Промстройпроект

Инв. № подл. | Подпись и дата | Взам. инв. №

С7, С9

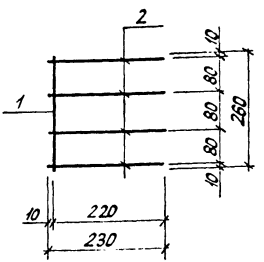

С8, С10

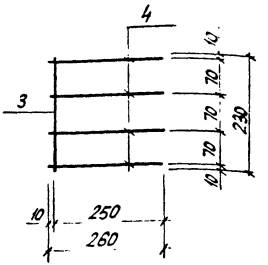

Марка сетки	Поз	Наименование	Кол	Масса ед. кг	Масса сетки кг
С 7	1	⌀6 AIII, ℓ = 260	1	0,06	0,3
	2	6 AIII, ℓ = 230	4	0,05	
С 8	3	⌀6 AIII, ℓ = 230	1	0,05	0,3
	4	6 AIII, ℓ = 260	4	0,06	
С 9	1	⌀8 AIII, ℓ = 260	1	0,10	0,5
	2	8 AIII, ℓ = 230	4	0,09	
С 10	3	⌀8 AIII, ℓ = 230	1	0,09	0,5
	4	8 AIII, ℓ = 260	4	0,10	

Арматура: класса A-III по ГОСТ 5781-82

10180/3

Разраб.	Владимирская		1.463.1-16.2-40		
Рассчит.	Кишельгоф				
Провер.	Дужак			Стадия	Лист	Листов
			Сетка С7..., С10	Р		1
				Киевский Промстройпроект		
Н.контр.	Дужак					

КФ 10180-03 60

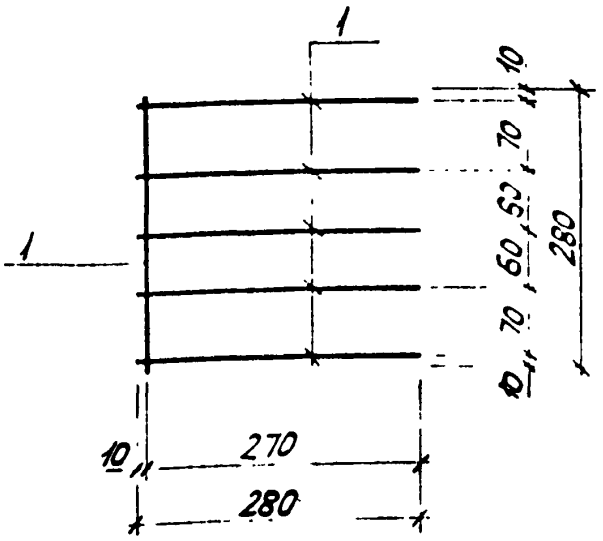

Марка сетки	Поз	Наименование	Кол.	Масса ед. кг	Масса сетки кг
С14	1	⌀8 AIII, ℓ=280	6	0,11	0,7
С13	1	⌀6 AIII, ℓ=280	6	0,06	0,4

Инв. № подл. | Подпись и дата | Взам. инв. №

Разраб.	Владимирская		10180/3	
Россинт	Кишельгоф			
провер.	Дужак		1.463.1-16.2-41	
Н. контр.	Дужак		Сетка С13, С14	Стадия: Р; Лист: ; Листов: 1
				Киевский Промстройпроект

КФ 10180-03 61

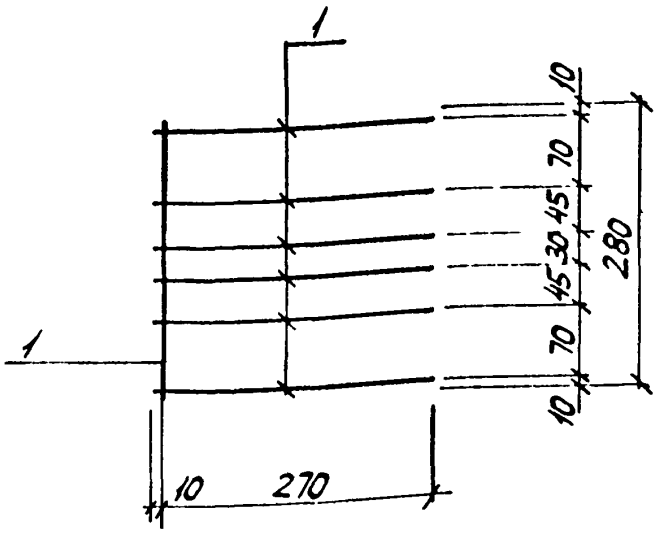

Марка сетки	Поз	Наименование	Кол.	Масса ед. кг	Масса сетки кг
С15	1	⌀6 AIII, ℓ=280	7	0,06	0,4
С16	1	⌀8 AIII, ℓ=280	7	0,11	0,8

Арматура: класса A-III по ГОСТ 5727-80

10180/3

Гл.инж.	Владимирская		1.463.1-16.2-42
Рассчит.	Кишельгоф		
Провер.	Дужак		Сетка С15, С16
Н.контр.	Дужак		Стадия: Р; Лист: ; Листов: 1
			Киевский Промстройпроект

С23, С24

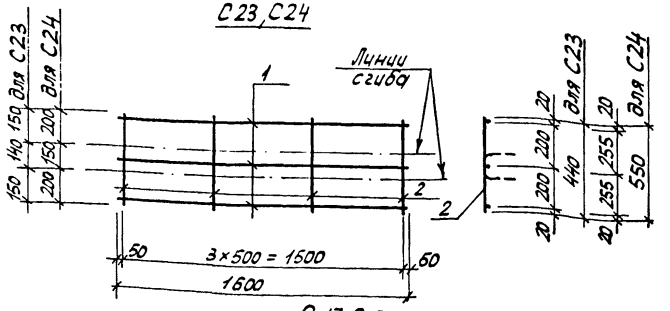

С17, С18

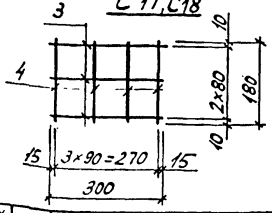

10180/3

Марка сетки	Поз.	Наименование	кол.	Масса ед. кг	Масса сетки кг
С 23	1	⌀5 Вр I, ℓ = 1600	3	0,25	1,0
	2	5 Вр I, ℓ = 440	4	0,07	
С 24	1	⌀ 5 Вр I, ℓ = 1600	3	0,25	1,1
	2	5 Вр I, ℓ = 550	4	0,08	
С 17	3	⌀ 6 А III, ℓ = 300	3	0,07	0,4
	4	6 А III, ℓ = 180	4	0,04	
С 18	3	⌀ 8 А III, ℓ = 300	3	0,12	0,6
	4	8 А III, ℓ = 180	4	0,07	

Арматура: класса Вр I по ГОСТ 6727-80; класса А III по ГОСТ 5781-82

Разраб.	Владимирская	
Провер.	Кишельсор	
Н.контр.	Пужак	

1.463.1 – 16.2 – 43

Сетка С17, С18, С23, С24

Стадия	Лист	Листов
Р	1	

Киевский Промстройпроект

Инв.№ подл. | Подпись и дата | Взам.инв.№

С19,С20

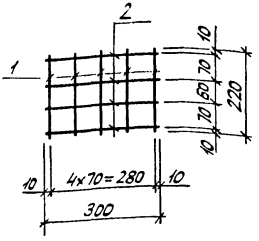

С21,С22

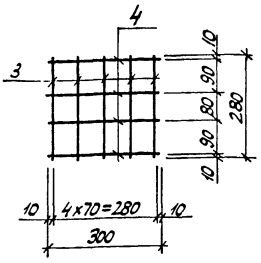

Марка сетки	Поз.	Наименование	Кол.	Масса ед. кг	Масса сетки кг
С 19	1	⌀6 А III, ℓ=220	5	0,05	0,5
	2	6 А III, ℓ=300	4	0,07	
С 20	1	⌀8 А III, ℓ=220	5	0,09	0,9
	2	8 А III, ℓ=300	4	0,12	
С 21	3	⌀6 А III, ℓ=280	5	0,06	0,6
	4	6 А III, ℓ=300	4	0,07	
С 22	3	⌀8 А III, ℓ=280	5	0,12	1,1
	4	8 А III, ℓ=300	4	0,12	

Арматура: класса А-III по ГОСТ 5781-82

10180/3

Разраб.	Владимирская		
Рассчит.	Кишельгоф		
Провер.	Дужак		
Н.контр.	Дужак		

1.463.1-16.2-44

Сетка С19...С22

Стадия	Лист	Листов
Р		1

Киевский Промстройпроект

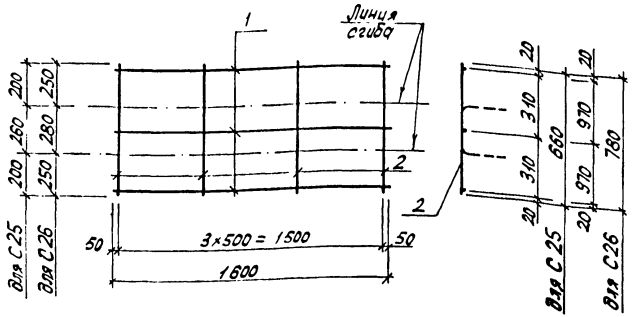

Марка сетки	Поз	Наименование	Кол.	Масса ед. кг	Масса сетки кг
С 25	1	⌀ 5ВрI, ℓ = 1600	3	0,25	1,2
	2	5ВрI, ℓ = 660	4	0,10	
С 26	1	⌀ 5ВрI, ℓ = 1600	3	0,25	1,2
	2	5ВрI, ℓ = 780	4	0,12	

Арматура: класса Вр-I по ГОСТ 6727-80

10180/3

Разраб.	Владимирская		1.463.1-16.2-45
Рассчит.	Кишельгоф		
Провер.	Дужак		
Н.контр.	Дужак		Сетка С 25, С 26

Стадия	Лист	Листов
Р		1

Киевский Промстройпроект

Инв. № подл. | Подпись и дата | Взам. инв. №

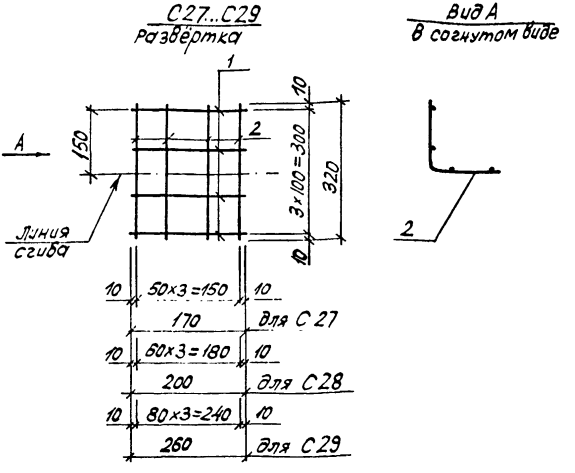

Марка сетки	Поз	Наименование	Кол	Масса ед. кг	Масса сетки кг
С 27	1	⌀5 ВрI, ℓ = 170	4	0,03	0,3
	2	5 ВрI, ℓ = 320	4	0,05	
С 28	1	⌀5 ВрI, ℓ = 200	4	0,04	0,4
	2	5 ВрI, ℓ = 320	4	0,05	
С 29	1	⌀5 ВрI, ℓ = 260	4	0,04	0,4
	2	5 ВрI, ℓ = 320	4	0,05	

Арматура: класса Вр-I по ГОСТ 6727-80

10180/3

Разраб	Владимирская		1.463.1-16.2-46
Рассмотр	Кишельгоф		
Провер	Дужак		
Н.контр	Дужак		Сетки С27...С29

Стадия	Лист	Листов
Р		1

Киевский Промстройпроект

Поз	Эскиз
15	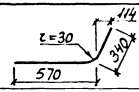
16	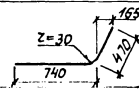
17	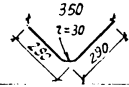
18	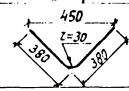
19	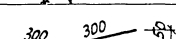
20	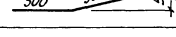
21	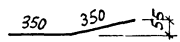
22	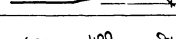
23	
24	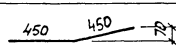
25	

Поз	Эскиз
26	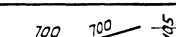
27	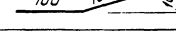
28	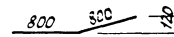
29	
30	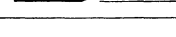
31	
32	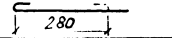

10180/3

Разраб.	Владимирская		1463.1-16.2-47
Рассчит.	Кишельгоф		
Провер.	Дужак		
			Ведомость деталей
Н. контр.	Дужак		Стадия: Р; Лист: 1; Листов:
			Киевский Промстройпроект

Инв. № подл. | Подпись и дата | Взам. инв. №

КФ 10180-03 67

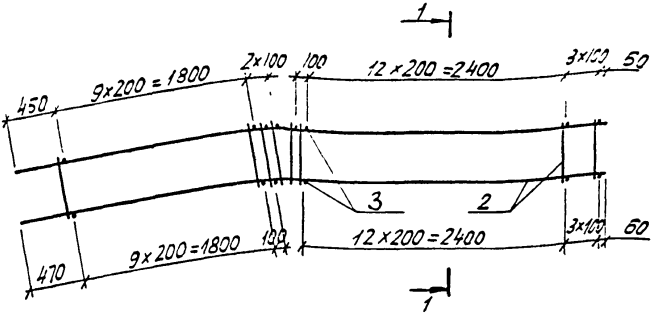

1-1

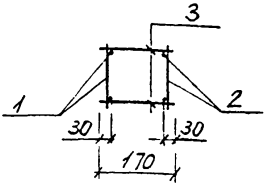

Марка каркаса	Поз	Наименование	Кол	Обозначение документа	Масса каркаса кг
КП2А	1	Каркас КР2А^{т}	1	1.463.1-16.2-56	15,9
	2	КР2Ан	1	-56	
	3	⌀5 ВрI, l=170; 0,02 кг	56	без черт.	
КП3А	1	Каркас КР3А^{т}	1	1.463.1-16.2-56	21,9
	2	КР3Ан	1	-56	
	3	⌀5 ВрI, l=170; 0,02 кг	56	без черт.	

Арматура: класса ВрI по ГОСТ 6727-80

10180/3

Разраб.	Владимирская		
Рассчит.	Кишельгоф		
Провер.	Дужак		
Н контр.	Дужак		

1.463.1-16.2-48

Каркас КП2А, КП3А

Стад-я	Лист	Листов
Р		1

Киевский Промстройпроект

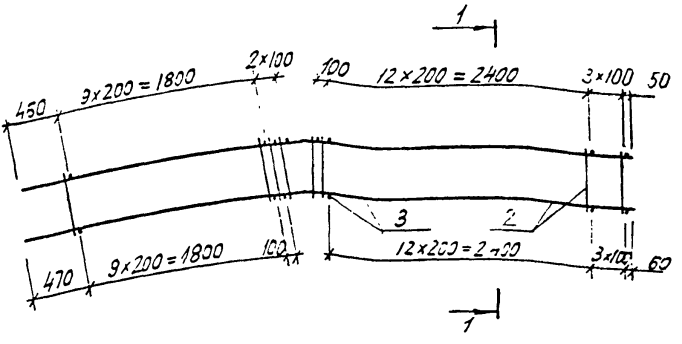

1-1

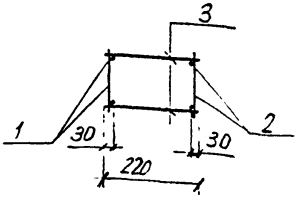

Марка каркаса	Поз	Наименование	Кол	Обозначение документа	Масса каркаса кг
КП5А	1	Каркас КР3А^{т}	1	1.463.1-16.2-56	22,5
	2	КР3Ан	1	-56	
	3	⌀5 ВрI, ℓ=220; 0,03 кг	55	без черт	
КП6А	1	Каркас КР4А^{т}	1	1.463.1-16.2-56	29,5
	2	КР4Ан	1	-56	
	3	⌀5 ВрI, ℓ=220; 0,03 кг	55	без черт.	

Арматура: класса Вр-I по ГОСТ 6727-80

10180/3

Разраб.	Владимирская		
Рассчит.	Кишельгоф		
Провер.	Дужак		
Н.контр.	Дужак		

1.463.1-16.2-49

Каркас КП5А, КП6А

Стадия	Лист	Листов
Р		1

Киевский Промстройпроект

Инв. № подл. | Подпись и дата | Взам. инв. №

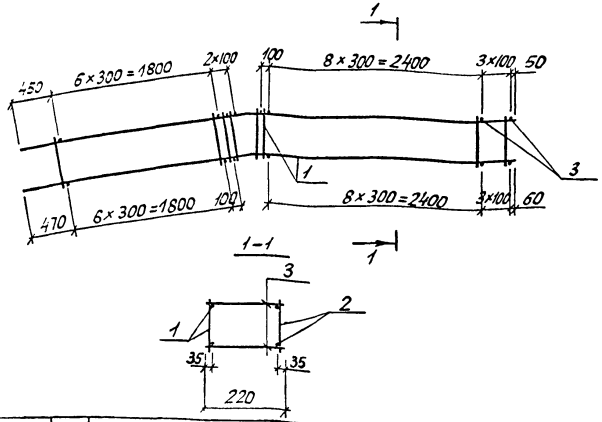

Марка каркаса	Поз.	Наименование	Кол.	Обозначение документа	Масса каркаса кг
КП7А	1	Каркас КР 5А^{т}	1	1.463.1-16.2-56	37,1
	2	КР 5Ан	1	-56	
	3	⌀5ВрI, ℓ=220; 0,03 кг	42	без черт.	
КП8А КП9А	1	Каркас КР6А^{т}	1	1.463.1-16.2-56	46,3
	2	КР6Ан	1	-56	
	3	⌀5ВрI, ℓ=220; 0,03 кг	42	без черт.	
КП10А	1	Каркас КР7А^{т}	1	1.463.1-16.2-56	56,7
	2	КР7Ан	1	-56	
	3	⌀5ВрI, ℓ=220; 0,03 кг	42	без черт.	

Арматура: класса ВрI по ГОСТ 6727-80

10180/3

Разраб.	Владимирская		1.463.1-16.2-50
Рассчит	Кишельгоф		
Провер.	Дужак		Каркас КП7А ... КП10А
Н. контр.	Дужак		

Стадия	Лист	Листов
Р		1

Киевский Промстройпроект

КФ 10180-03 70

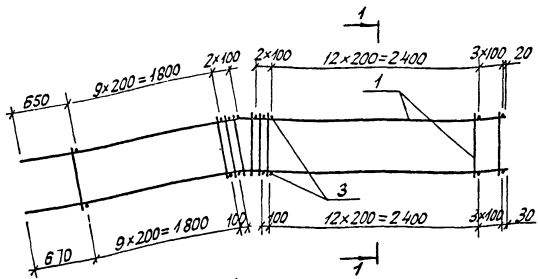

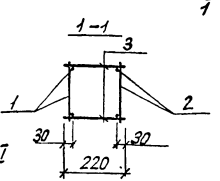

Арматура: класса ВрI по ГОСТ 6727-80

10180/3

Марка каркаса	Поз	Наименование	Кол.	Обозначение документа	Масса каркаса кг
КП12А	1	Каркас КР 8А^{т}	1	1.463.1-16.2-57	17,3
	2	КР 8А$_{н}$	1	-57	
	3	⌀5 ВрI, l=220; 0,03кг	58	без черт.	
КП13А	1	Каркас КР10А^{т}	1	1.463.1-16.2-57	23,5
	2	КР10А$_{н}$	1	-57	
	3	⌀5 ВрI, l=220; 0,03 кг	58	без черт.	
КП14А	1	Каркас КР11А$_{т}$	1	1.463.1-16.2-57	30,7
	2	КР11А$_{н}$	1	-57	
	3	⌀5 ВрI, l=220; 0,03кг	58	без черт.	

Разраб.	Владимирская	
Рассчит	Кишельгоф	
Провер	Дужак	
Н.контр	Дужак	

1.463.1-16.2-51

Каркас КП12А ... КП14А

Стадия	Лист	Листов
Р		1

Киевский Промстройпроект

Инв. № подл. | Подпись и дата | Взам. инв. №

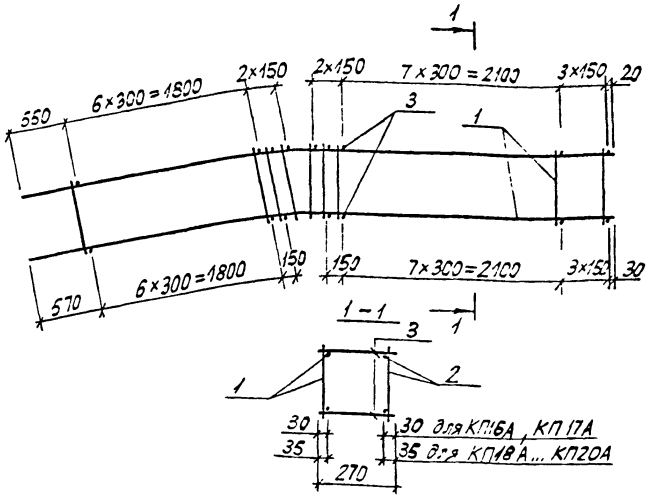

Марка каркаса	Поз	Наименование	Кол	Обозначение документа	Масса каркаса кг
КП16А	1	Каркас КР 10А^{т}	1	1.463.1-16.2-57	23,5
	2	КР 10$_{н}$	1	-57	
	3	⌀5 Вр I ℓ=270; 0,04 кг	42	Без черт	
КП17А	1	Каркас КР 11А^{т}	1	1.463.1-16.2-57	30,7
	2	КР 11А$_{н}$	1	-57	
	3	⌀5 Вр I, ℓ=270; 0,04 кг	42	Без черт	
КП18А	1	Каркас КР 12А^{т}	1	1.463.1-16.2-58	48,1
	2	КР 12А$_{н}$	1	-58	
	3	⌀5 Вр I, ℓ=270; 0,04 кг	42	Без черт	

Продолжение спецификации см. лист 2

10180/3

Разраб.	Бердичевская	
Рассчит.	Кишельгоф	
Провер.	Дужак	
Н.контр.	Дужак	

1.463.1-16.2-52

Каркас КП16А ... КП20А

Стадия	Лист	Листов
Р	1	2

Киевский Промстройпроект

Марка каркаса	Поз.	Наименование	Кол.	Обозначение документа	Масса каркаса кг
КП19А	1	Каркас КР 13А^{т}	1	1.463.1-16.2-58	59,3
	2	КР 13А$_{н}$	1	-58	
	3	⌀6 AI, ℓ=270; 0,06 кг	42	без черт.	
КП20А	1	Каркас КР 14А^{т}	1	1.463.1-16.2-58	94,6
	2	КР 14А$_{н}$	1	-58	
	3	⌀8 AI, ℓ=270; 0,11 кг	42	без черт.	

Арматура: класса BpI по ГОСТ 6727-80, класса A-I по ГОСТ 5781-82

Инв. № подл. | Подпись и дата | Взам. инв. №

10180/3

1.463.1-16.2-52

Лист 2

КФ 10180-03 73

К УЗЛУ 5

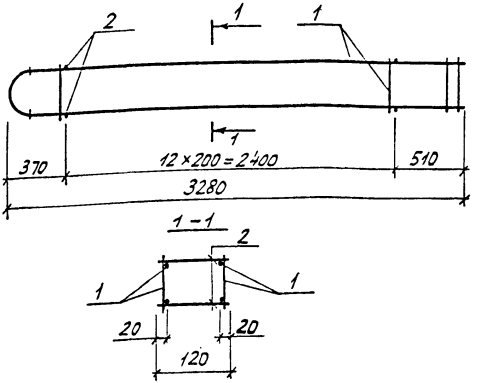

Марка каркаса	Поз.	Наименование	Кол.	Обозначение документа	Масса каркаса кг
КП 38А	1	Каркас КР27	2	1.463.1-16.2-59	8,9
	2	⌀5 ВрI, ℓ=120; 0,02 кг	26	без черт.	

Арматура: класса ВрI по ГОСТ 6727-80

10180/3

Разраб.	Владимирская		1.463.1-16.2-53
Рассчит.	Кишеневский		
Провер.	Дужак		
			Каркас КП38А
Н.контр.	Дужак		

Стадия	Лист	Листов
Р		1

Киевский Промстройпроект

КФ 10180-03 74

к узлу 5

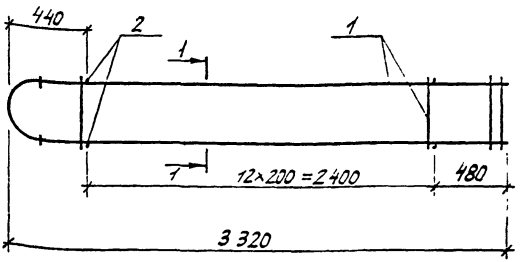

1 – 1

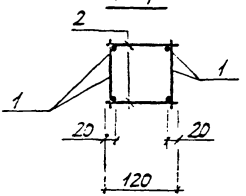

Марка каркаса	Поз	Наименование	Кол.	Обозначение документа	Масса каркаса кг
КП 40А	1	Каркас КР29А	2	1.463.1-16.2-60	9,3
	2	⌀5ВрI, ℓ=120; 0,02кг	26	без черт.	
КП41А КП42А	1	Каркас КР30А	2	1.463.1-16.2-60	12,9
	2	⌀5ВрI, ℓ=120; 0,02кг	26	без черт	

Арматура класса ВрI по ГОСТ 6727-80

10180/3

Разраб.	Владимирская		1.463.1-16.2-54
Рассчит.	Кишельгов		
Провер.	Дужак		
Н.контр.	Дужак		Каркас КП40А... КП42А

Стадия	Лист	Листов
Р		1

Киевский Промстройпроект

Инв № подл. | Подпись и дата | Взамин № |

к узлу 5

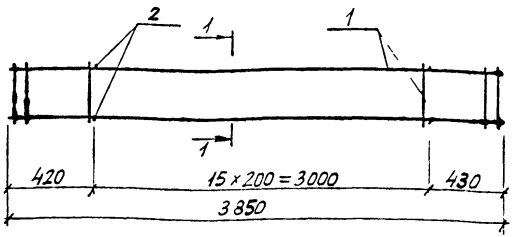

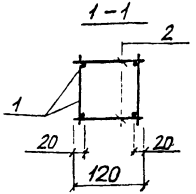

Марка каркаса	Поз.	Наименование	Кол.	Обозначение документа	Масса каркаса кг
КП 51 А	1	Каркас КР 38 А	2	1 463.1-16.2-61	10,6
КП 52 А	2	⌀ 5 Вр I, ℓ = 120; 0,02 кг	32	без черт	
КП 54 А	1	Каркас КР 41 А	2	1 463.1-16.2-61	11,0
	2	⌀ 5 Вр I, ℓ = 120; 0,02 кг	32	без черт.	
КП 55 А	1	Каркас КР 42 А	2	1 463.1-16.2-61	15,2
КП 56 А	2	⌀ 5 Вр I, ℓ = 120, 0,02 кг	32	без черт	

Арматура: класса Вр-I по ГОСТ 6727-80 10180/3

Разраб.	Владимирская	
Рассчит.	Кишельгоф	
Провер.	Дужак	
Н. контр.	Дужак	

1.463.1-16.2-55

Каркас КП51А, КП52А, КП54А...КП56А

Стадия	Лист	Листов
Р		1

Киевский Промстройпроект

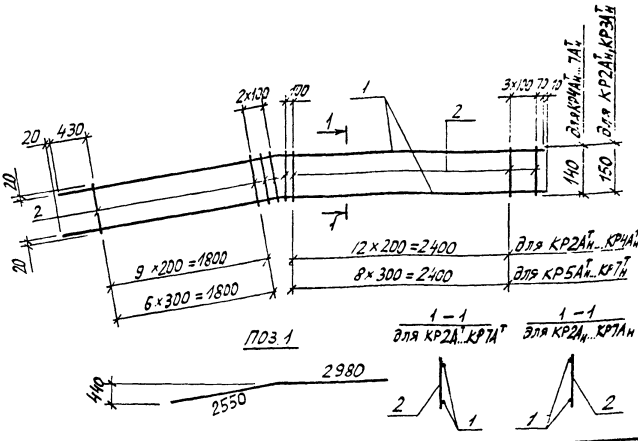

Поз. 1

1 – 1
для КР2А^{т} ... КР7А^{т}

1 – 1
для КР2А$_{н}$ ... КР7А$_{н}$

Марка каркаса	Поз	Наименование	Кол	Масса ед. кг	Масса каркаса кг
КР2А$^{т}_{н}$	1	⌀10 А-IV С, ℓ = 5530	2	3,41	7,4
	2	5 Вр-I, ℓ = 150	29	0,02	
КР3А$^{т}_{н}$	1	⌀12 А-IV С, ℓ = 5530	2	4,91	10,4
	2	5 Вр-I, ℓ = 150	29	0,02	
КР4$^{т}_{н}$	1	⌀14 А-IV С, ℓ = 5530	2	6,68	13,9
	2	5 Вр-I, ℓ = 140	29	0,02	

Продолжение спецификации см. лист 2

10180/3

Инв.№ подл. | Подпись и дата | Взам. инв.№

Разраб.	Владимирская В.Ш.		
Рассчит.	Кишельгоф		
Провер.	Дужак		
Н.контр.	Дужак		

1.463.1-16.2-56

Каркас КР2А^{т} ... КР7А^{т}; КР2А$_{н}$ ... КР7А$_{н}$ (зеркальное отражение)

Стадия	Лист	Листов
Р	1	2

Киевский Промстройпроект

КФ 10180-03 77

Марка каркаса	Поз.	Наименование	Кол.	Масса ед. кг	Масса каркаса кг
КР5А$^{т}_{н}$	1	⌀ 16 $A_{т}\overline{IV}C$, ℓ = 5530	2	8,73	17,9
	2	5 $Bp\overline{I}$, ℓ = 140	22	0,02	
КР6А$^{т}_{н}$	1	⌀ 18 $A_{т}\overline{IV}C$ ℓ = 5530	2	11,05	22,5
	2	5 $Bp\overline{I}$, ℓ = 140	22	0,02	
КР7А$^{т}_{н}$	1	⌀ 20 $A_{т}\overline{IV}C$, ℓ = 5530	2	13,64	27,7
	2	5 $Bp\overline{I}$, ℓ = 140	22	0,02	

Арматура: класса $Bp\overline{I}$ по ГОСТ 6727-80, класса $A_{т}\overline{IV}C$ по ГОСТ 10884-87

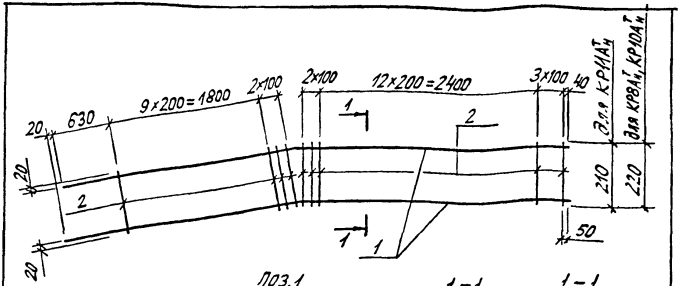

Поз.1

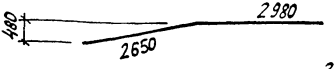

1 – 1
для КР8А$_{т}$, КР10А$_{н}$, КР11А$_{т}$



1 – 1
для КР8А$_{н}$, КР10А$_{н}$, КР11$_{н}$

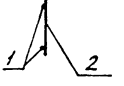

Марка каркаса	Поз	Наименование	Кол	Масса ед. кг	Масса каркаса кг
КР8А$^{т}_{н}$	1	⌀10А$_{т}$IVC, ℓ=5630	2	3,47	7,8
	2	5 ВрI, ℓ=220	30	0,03	
КР10А$^{т}_{н}$	1	⌀12А$_{т}$IVC, ℓ=5630	2	5,0	10,9
	2	5 ВрI, ℓ=220	30	0,03	
КР11А$^{т}_{н}$	1	⌀14А$_{т}$IVC, ℓ=5630	2	6,8	14,5
	2	5 ВрI, ℓ=210	30	0,03	

Арматура: класса Вр-I по ГОСТ 6727-80, класса А$_{т}$IVC по ГОСТ 10884-87

10180/3

Разраб	Владимирская		1.463.1-16.2-57
Рассчит	Кишельгоф		
Провер	Дужак		
Н.контр	Дужак		

Каркас КР8$_{т}$, КР10$_{т}$, КР11$_{т}$; КР8$_{н}$, КР10$_{н}$, КР11$_{н}$ (зеркальное отражение)

Стадия	Лист	Листов
Р		1

Киевский Промстройпроект

Инв № подл | Подпись и дата | Взам инв №

КФ 10180-03 79

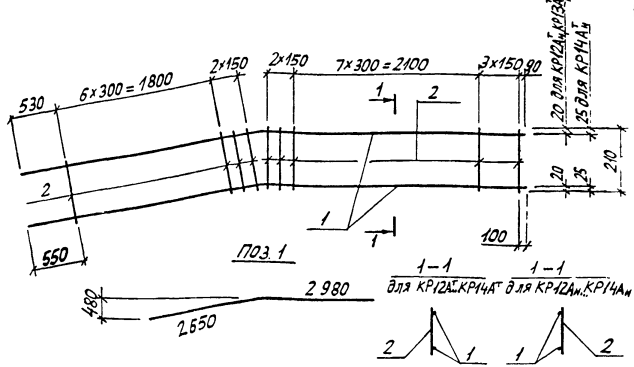

Марка каркаса	Поз	Наименование	Кол	Масса ед кг	Масса каркаса, кг
КР12А$^{т}_{н}$	1	⌀18 А$_{т}$IVС, ℓ = 5630	2	11,25	23,2
	2	5 ВрI, ℓ = 210	22	0,03	
КР13А$^{т}_{н}$	1	⌀20 А$_{т}$IVС, ℓ = 5630	2	13,88	28,4
	2	5 ВрI, ℓ = 210	22	0,03	
КР14А$^{т}_{н}$	1	⌀25 А$_{т}$IVС, ℓ = 5630	2	21,62	45,0
	2	8 АI, ℓ = 210	22	0,08	

Арматура. класса ВрI по ГОСТ 6727-80, класса АI по ГОСТ 5781-82, класса А$_{т}$IVС по ГОСТ 10884-87

10180/3

Разраб	Владимирская		1. 463.1-16.2-58
Рассчит	Кишельгоф		
Провер	Дужак		Каркас КР12А^{т}... КР14А^{т}; КР12А$_{н}$... КР14А$_{н}$ (зеркальное отражение)
Н контр	Дужак		

Стадия	Лист	Листов
Р		1

Киевский Промстройпроект

КФ 10180-03 80

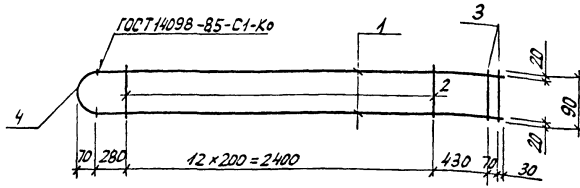

Деталь приварки поз. 4 к поз. 1

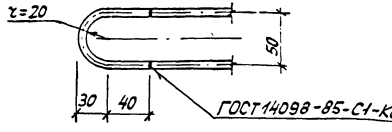

Марка каркаса	Поз	Наименование	Кол.	Масса ед. кг	Масса каркаса кг
КР 27А	1	⌀10А,IV С, ℓ = 3210	2	1,98	4,2
	2	5 ВрI, ℓ = 90	13	0,01	
	3	5 ВрI, ℓ = 90	2	0,01	
	4	10 АI, ℓ = 160	1	0,10	

Арматура: класса Вр-I по ГОСТ 6727-80; класса А-I по ГОСТ 5781-82, класса Ат-IV С по ГОСТ 10884-87

10180/6

Разраб.	Владимирская		1.463.1-16.2-59
Рабочий	Кишелевский		
Провер.	Дужак		
Н. контр.	Дужак		Каркас КР27А

Стадия	Лист	Листов
Р		1

Киевский Промстройпроект

КФ 10180-03 81

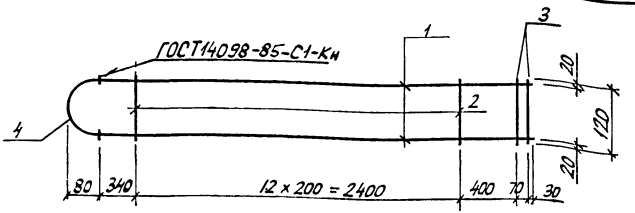

Деталь приварки поз.4 к поз.1

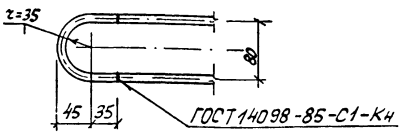

Марка каркаса	Поз	Наименование	Кол.	Масса ед. кг	Масса каркаса кг
КР29А	1	⌀10 $A_{т}$ IVC, l = 3240	2	2,0	4,4
	2	5 ВрI, l = 120	13	0,02	
	3	5 ВрI, l = 120	2	0,02	
	4	10 AI, l = 190	1	0,12	
КР30А	1	⌀12 $A_{т}$ IVC, l = 3240	2	2,9	6,2
	2	5 ВрI, l = 120	13	0,02	
	3	6 AI, l = 120	2	0,03	
	4	10 AI, l = 190	1	0,12	

Арматура: класса Вр-I по ГОСТ 6727-80; класса А-I по ГОСТ 5781-82, класса $A_{т}$ IVC по ГОСТ 10884-87

10180/3

Разраб.	Владимирская		1.463.1-16.2-60
Рассчит.	Кицельсоф		
Провер.	Дужак		
Н.контр.	Дужак		Каркас КР29А, КР30А

Стадия	Лист	Листов
Р		1

Киевский Промстройпроект

КФ 10180-03 82

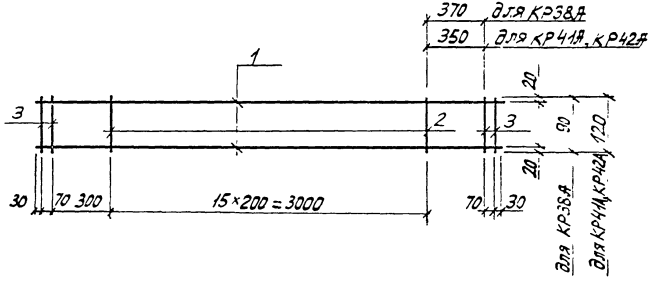

Марка каркаса	Поз	Наименование	Кол.	Масса ед. кг	Масса каркаса кг
КР38А	1	⌀10 А-IV С ℓ=3870	2	2,39	5,0
	2	5 ВрI, ℓ=90	15	0,01	
	3	5 ВрI, ℓ=90	4	0,01	
КР41А	1	⌀10 А-IV С, ℓ=3850	2	2,38	5,2
	2	5 ВрI, ℓ=120	15	0,02	
	3	5 ВрI, ℓ=120	4	0,02	
КР42А	1	⌀12 А-IV С, ℓ=3850	2	3,42	7,3
	2	5 ВрI, ℓ=120	15	0,02	
	3	6 А I, ℓ=120	4	0,03	

Арматура: класса ВрI по ГОСТ 6727-80, класса АI по ГОСТ 5781-82, класса А-IV С по ГОСТ 10884-87

10180/3

Разраб.	Владимирская	
Рассчит.	Кишельгор	
Провер.	Дуссак	
Н. контр.	Дуссак	

1.463.1-16.2-61

Каркас КР38А, КР41А, КР42А

Стадия	Лист	Листов
Р		1

Киевский Промстройпроект

Инв. № подл. | Подпись и дата | Взам. инв. №

gost.e-ecolog.ru

КФ 10180-03