ТИПОВЫЕ СТРОИТЕЛЬНЫЕ КОНСТРУКЦИИ, ИЗДЕЛИЯ И УЗЛЫ

СЕРИЯ 1.463.1-1/87

ФЕРМЫ СТРОПИЛЬНЫЕ ЖЕЛЕЗОБЕТОННЫЕ БЕЗРАСКОСНЫЕ ПРОЛЕТОМ 18 И 24 м ДЛЯ ОДНОЭТАЖНЫХ ЗДАНИЙ СМАЛОУКЛОННОЙ И СКАТНОЙ КРОВЛЕЙ ДЛЯ V СНЕГОВОГО РАЙОНА

ВЫПУСК 3

АРМАТУРНЫЕ И ЗАКЛАДНЫЕ ИЗДЕЛИЯ
РАБОЧИЕ ЧЕРТЕЖИ

gost.e-ecolog.ru

СЕРИЯ 1.463.1-1/87

ФЕРМЫ СТРОПИЛЬНЫЕ ЖЕЛЕЗОБЕТОННЫЕ БЕЗРАСКОСНЫЕ ПРОЛЕТОМ 18 И 24 м ДЛЯ ОДНОЭТАЖНЫХ ЗДАНИЙ С МАЛОУКЛОННОЙ И СКАТНОЙ КРОВЛЕЙ ДЛЯ V СНЕГОВОГО РАЙОНА

ВЫПУСК 3

АРМАТУРНЫЕ И ЗАКЛАДНЫЕ ИЗДЕЛИЯ РАБОЧИЕ ЧЕРТЕЖИ

РАЗРАБОТАНЫ
ПРОЕКТНЫМ ИНСТИТУТОМ № 1

Утверждены и введены в действие с 01.09.88 Госстроем СССР, протокол от 29.04.88 N АЧ-20

ГЛАВНЫЙ ИНЖЕНЕР ИНСТИТУТА Л.Н.КАТКОВ
ГЛАВНЫЙ ИНЖЕНЕР ПРОЕКТА Г.И.ВАСИЛЕВСКАЯ
НАЧАЛЬНИК ОТДЕЛА А.Я.ЗИНОВЬЕВ
ГЛАВНЫЙ КОНСТРУКТОР ОТДЕЛА Р.А.ГЕРШАНОК

НИИЖБ

ЗАМ.ДИРЕКТОРА ИНСТИТУТА Ю.П.ГУЩА
РУКОВОДИТЕЛЬ ЛАБОРАТОРИИ А.А.КЛЕВЦОВ

© ЦИТП Госстроя СССР, 1988

1. Арматурные стержни марок СА1...СА72 изготавливать с высадными головками по форме и размерам в строгом соответствии с указанными на документах 1.463.1-1/87.3-26... ...1463.1-1/87.3-31.

2. Плоские арматурные каркасы и сетки должны изготавливаться при помощи контактной точечной электросварки в соответствии с ГОСТ 14098-85.

Сварку стержней в каркасах и сетках выполнять во всех точках пересечения.

Объединение плоских каркасов в пространственные следует производить в кондукторах при помощи электросварочных клещей дуговой сварки не допускается.

3. Упрочнение напрягаемой арматуры класса A-III в производить с контролем напряжений и удлинений в соответствии с ГОСТ 22362-77.

4. Марки сталей для арматурных и закладных изделий в зависимости от характера действующих нагрузок и расчетной температуры назначаются в проекте конкретных зданий в соответствии с приложением 1 и 2 СНиП 2.03.01-84.

5. Сварку тавровых соединений круглых стержней с листовым прокатом выполнять под слоем флюса по ГОСТ 14098-85.

6. Арматурные и закладные изделия должны быть приняты техническим контролем предприятия-изготовителя поштучно в соответствии с требованиями ГОСТ 10922-75. Каждое готовое изделие должно иметь бирку с указанием его марки.

7. Антикоррозионную защиту закладных изделий выполнять по указаниям приведенным в проекте здания и в соответствии с требованиями СНиП 2.03.11-85.

Нач.отд.	Зиновьев		1.463.1-1/87.3-ТТ
Н.контр.	Гершанок		
Гл.констр.	Гершанок		
Рук.гр.	Иванов		Технические требования

Стадия	Лист	Листов
Р		1

Проектный институт №1

Инв.№ подл. | Подпись и дата | Взам.инв.№

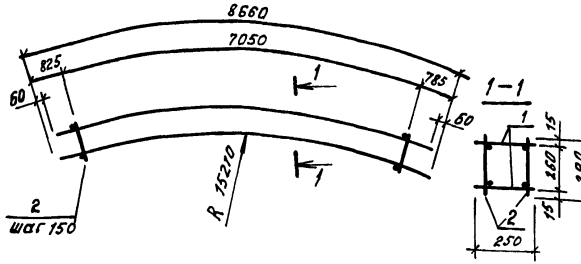

Арматура класса AIII
по ГОСТ 5781-82*

Марка каркаса	Поз.	Наименование	Кол.	Обозначение	Масса, кг
КП1	1	Каркас Кр1	2	1.463.1-1/87.3-9	32,9
	2	ф6 AIII, ℓ=290; 0,06кг	96	Без черт.	
КП2	1	Каркас Кр2	2	1.463.1-7/87.3-9	42,3
	2	ф6 AIII, ℓ=290; 0,06кг	96	Без черт.	
КП3	1	Каркас Кр3	2	1.463.1-1/87.3-9	53,4
	2	ф6 AIII, ℓ=290; 0,06кг	96	Без черт.	
КП4	1	Каркас Кр4	2	1.463.1-1/87.3-9	66,2
	2	ф6 AIII, ℓ=290; 0,06кг	96	Без черт.	
КП5	1	Каркас Кр5	2	1.463.1-1/87.3-9	80,7
	2	ф6 AIII, ℓ=290; 0,06кг	96	Без черт.	
КП6	1	Каркас Кр6	2	1.463.1-1/87.3-9	97,0
	2	ф6 AIII, ℓ=290; 0,06кг	96	Без черт.	
КП7	1	Каркас Кр7	2	1.463.1-7/87.3-9	114,9
	2	ф6 AIII, ℓ=290; 0,06кг	96	Без черт.	

Инв.№ подл. | Подпись и дата | Взам. инв.№

Нач. отд.	Зиновьев	
Н. контр.	Гершанок	
Гл. констр.	Гершанок	
Рук. гр.	Иванов	
Вед. инж.	Бабушкин	
Ст. инж.	Левочская	
Инженер	Дмитриева	

1.463.1-1/87.3-1

Каркас
КП1... КП7

Стадия	Лист	Листов
Р		1

Проектный институт №1

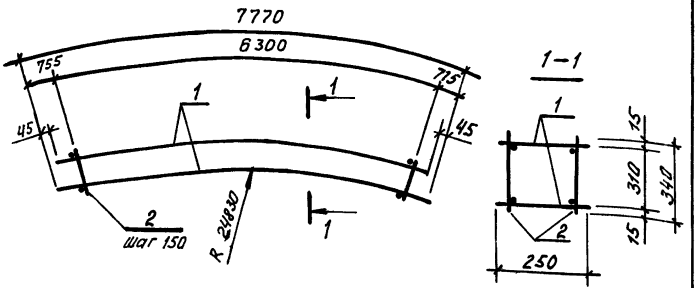

Марка каркаса	Поз.	Наименование	Кол.	Обозначение	Масса, кг
КП8	1	Каркас Кр 8	2	1.463.1-1/87.3-10	31,3
	2	ф 6А III, ℓ = 340; 0,08кг	86	Без черт.	
КП9	1	Каркас Кр 9	2	1.463.1-1/87.3-10	39,6
	2	ф 6А III, ℓ = 340; 0,08кг	86	Без черт.	
КП10	1	Каркас Кр 10	2	1.463.1-1/87.3-10	49,5
	2	ф 6А III, ℓ = 340; 0,08кг	86	Без черт.	
КП11	1	Каркас Кр 11	2	1.463.1-1/87.3-10	61,1
	2	ф 6А III ℓ = 340; 0,08·кг	86	Без черт.	
КП12	1	Каркас Кр 12	2	1.463.1-1/87.3-10	74,1
	2	ф 6А III, ℓ = 340, 0,08кг	86	Без черт.	
КП13	1	Каркас Кр 13	2	1.463.1-1/87.3-10	88,7
	2	ф 6А III, ℓ = 340; 0,08кг	86	Без черт.	
КП14	1	Каркас Кр 14	2	1.463.1-1/87.3-10	104,8
	2	ф 6А III, ℓ = 340; 0,08кг	86	Без черт.	
КП15	1	Каркас Кр 15	2	1.463.1-1/87.3-10	139,4
	2	ф 8А III; ℓ = 340; 0,13кг	86	Без черт.	

Нач. отд.	Зиновьев	
Н. контр.	Гершанок	
Гл. констр.	Гершанок	
Рук. гр.	Иванов	
Вед. инж.	Финкельштейн	
Ст. инж.	Серпова	
Инженер	Дмитриева	

1.463.1 – 1/87.3 -2

Каркас КП8... КП15

Стадия	Лист	Листов
		1

Проектный институт №1

Инв. № подл. | Подпись и дата | Взам. инв. №

КП 16... КП 27

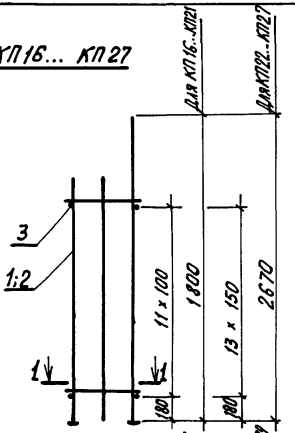

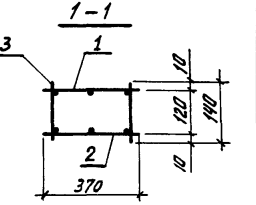

КП 28... КП 45

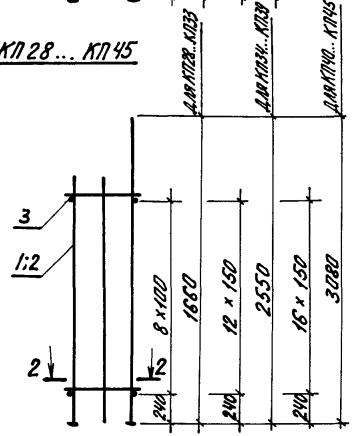

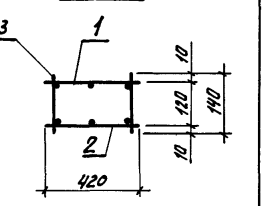

Спецификацию см. листы 2...4

Нач. отд.	Зиновьев		1.463.1-1/87.3-3
Н. констр.	Гершанок		
Гл. констр.	Гершанок		
Рук. гр.	Иванов		Каркас КП 16... КП 45
Вед. инж.	Бабушкин		Стадия: Р; Лист: 1; Листов: 4
Ст. инж.	Левочская		Проектный институт №1
Инж.	Рослопова		

Инв. № подл. | Подпись и дата | Взам. инв. №

Марка каркаса	Поз.	Наименование	Кол.	Обозначение документа	Масса, кг
КП 16	1	Каркас Кр 16	1	1.463.1-1/87.3-11	11,8
	2	Кр 46	1	-11	
	3	ф 6А III, ℓ=140; 0,03 кг	24	Без черт.	
КП 17	1	Каркас Кр 17	1	1.463.1-1/87.3-11	14,1
	2	Кр 47	1	-11	
	3	ф 6А III, ℓ=140; 0,03 кг	24	Без черт.	
КП 18	1	Каркас Кр 18	1	1.463.1-1/87.3-11	16,4
	2	Кр 48	1	-11	
	3	ф 6А III, ℓ=140; 0,03 кг	24	Без черт.	
КП 19	1	Каркас Кр 19	1	1.463.1-1/87.3-11	19,8
	2	Кр 49	1	-11	
	3	ф 6А III, ℓ=140; 0,03 кг	24	Без черт.	
КП 20	1	Каркас Кр 20	1	1.463.1-1/87.3-11	23,1
	2	Кр 50	1	-11	
	3	ф 6А III, ℓ=140; 0,03 кг	24	Без черт.	
КП 21	1	Каркас Кр 21	1	1.463.1-1/87.3-11	26,8
	2	Кр 51	1	-11	
	3	ф 6А III, ℓ=140; 0,03 кг	24	Без черт.	
КП 22	1	Каркас Кр 22	1	1.463.1-1/87.3-11	17,0
	2	Кр 52	1	-11	
	3	ф 6А III, ℓ=140; 0,03 кг	28	Без черт.	
КП 23	1	Каркас Кр 23	1	1.463.1-1/87.3-11	20,4
	2	Кр 53	1	-11	
	3	ф 6А III, ℓ=140; 0,03 кг	28	Без черт.	
КП 24	1	Каркас Кр 24	1	1.463.1-1/87.3-11	24,3
	2	Кр 54	1	-11	
	3	ф 6А III, ℓ=140; 0,03 кг	28	Без черт.	
КП 25	1	Каркас Кр 25	1	1.463.1-1/87.3-11	28,9
	2	Кр 55	1	-11	
	3	ф 6А III, ℓ=140; 0,03 кг	28	Без черт.	

Марка каркаса	Поз.	Наименование	Кол.	Обозначение документа	Масса, кг
КП 26	1	Каркас Кр 26	1	1.463.1-1/87.3-11	33,9
	2	Кр 56	1	-11	
	3	ф 6А III, ℓ=140; 0,03 кг	28	Без черт.	
КП 27	1	Каркас Кр 27	1	1.463.1-1/87.3-11	39,4
	2	Кр 57	1	-11	
	3	ф 6А III, ℓ=140; 0,03 кг	28	Без черт.	
КП 28	1	Каркас Кр 28	1	1.463.1-1/87.3-12	10,7
	2	Кр 58	1	-12	
	3	ф 6А III, ℓ=140; 0,03 кг	18	Без черт.	
КП 29	1	Каркас Кр 29	1	1.463.1-1/87.3-12	12,7
	2	Кр 59	1	-12	
	3	ф 6А III, ℓ=140; 0,03 кг	18	Без черт.	
КП 30	1	Каркас Кр 30	1	1.463.1-1/87.3-12	15,2
	2	Кр 60	1	-12	
	3	ф 6А III, ℓ=140; 0,03 кг	18	Без черт.	
КП 31	1	Каркас Кр 31	1	1.463.1-1/87.3-12	18,0
	2	Кр 61	1	-12	
	3	ф 6А III, ℓ=140; 0,03 кг	18	Без черт.	
КП 32	1	Каркас Кр 32	1	1.463.1-1/87.3-12	21,1
	2	Кр 62	1	-12	
	3	ф 6А III, ℓ=140; 0,03 кг	18	Без черт.	
КП 33	1	Каркас Кр 33	1	1.463.1-1/87.3-12	24,5
	2	Кр 63	1	-12	
	3	ф 6А III, ℓ=140; 0,03 кг	18	Без черт.	
КП 34	1	Каркас Кр 34	1	1.463.1-1/87.3-12	16,6
	2	Кр 64	1	-12	
	3	ф 6А III, ℓ=140; 0,03 кг	26	Без черт.	
КП 35	1	Каркас Кр 35	1	1.463.1-1/87.3-12	19,9
	2	Кр 65	1	-12	
	3	ф 6А III, ℓ=140; 0,03 кг	26	Без черт.	

Инв. № подл. | Подпись и дата | Взам. инв. №

Марка каркаса	Поз.	Наименование	Кол.	Обозначение документа	Масса, кг
КП 36	1	Каркас Кр 36	1	1.463.1-1/87.3-12	23,7
	2	Кр 66	1	-12	
	3	ф 6 А III, ℓ=140; 0,03 кг	26	без черт.	
КП 37	1	Каркас Кр 37	1	1.463.1-1/87.3-12	28,1
	2	Кр 67	1	-12	
	3	ф 6 А III, ℓ=140; 0,03 кг	26	без черт.	
КП 38	1	Каркас Кр 38	1	1.463.1-1/87.3-12	33,0
	2	Кр 68	1	-12	
	3	ф 6 А III, ℓ=140; 0,03 кг	26	без черт.	
КП 39	1	Каркас Кр 39	1	1.463.1-1/87.3-12	38,3
	2	Кр 69	1	-12	
	3	ф 6 А III, ℓ=140; 0,03 кг	26	без черт.	
Кп 40	1	Каркас Кр 40	1	1.463.1-1/87.3-12	20,5
	2	Кр 70	1	-12	
	3	ф 6 А III, ℓ=140; 0,03 кг	34	без черт.	
Кп 41	1	Каркас Кр 41	1	1.463.1-1/87.3-12	24,5
	2	Кр 71	1	-12	
	3	ф 6 А III, ℓ=140; 0,03 кг	34	без черт.	
КП 42	1	Каркас Кр 42	1	1.463.1-1/87.3-12	29,2
	2	Кр 72	1	-12	
	3	ф 6 А III, ℓ=140; 0,03 кг	34	без черт.	
Кп 43	1	Каркас Кр 43	1	1.463.1-1/87.3-12	34,5
	2	Кр 73	1	-12	
	3	ф 6 А III, ℓ=140; 0,03 кг	34	без черт.	
Кп 44	1	Каркас Кр 44	1	1.463.1-1/87.3-12	40,4
	2	Кр 74	1	-12	
	3	ф 6 А III, ℓ=140; 0,03 кг	34	без черт.	
Кп 45	1	Каркас Кр 45	1	1.463.1-1/87.3-12	46,8
	2	Кр 75	1	-12	
	3	ф 6 А III, ℓ=140; 0,03 кг	34	без черт.	

Инв. № подл. | Подпись и дата | Взам. инв. №

КП 46... КП 51

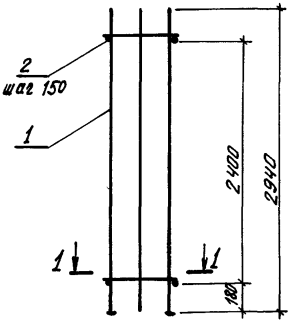

1 — 1

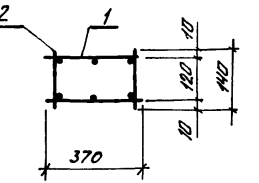

КП 52... КП 57

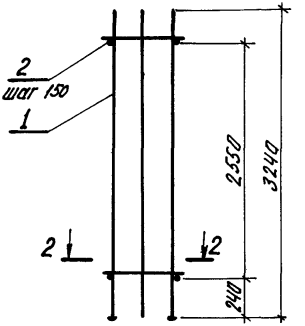

2 — 2

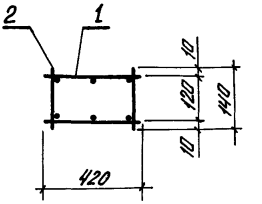

Спецификацию см. лист 2

Инв.№ подл.	Подпись и дата	Взам.инв.№		
Нач.отд.	Зиновьев		1.463.1 – 1/87. 3 – 4	
Н.контр.	Гершанок			
Гл.констр.	Гершанок		Каркас КП 46... КП 57	Стадия: Р; Лист: 1; Листов: 2
Рук.гр.	Иванов			
Вед.инж.	Бабушкин			
Ст.инж.	Левочская			Проектный институт №1
Инж.	Располова			

Марка каркаса	Поз	Наименование	Кол.	Обозначение документа	Масса, кг
КП 46	1	Каркас Кр 76	2	1.463.1-1/87.3-13	19,6
	2	ф 6 А III, ℓ = 140; 0,03 кг	34	Без черт.	
КП 47	1	Каркас Кр 77	2	1.463.1-1/87.3-13	23,4
	2	ф 6 А III, ℓ = 140; 0,03 кг	34	Без черт.	
КП 48	1	Каркас Кр 78	2	1.463.1-1/87.3-13	27,9
	2	ф 6 А III, ℓ = 140; 0,03 кг	34	Без черт	
КП 49	1	Каркас Кр 79	2	1.463.1-1/87.3-13	33,0
	2	ф 6 А III, ℓ = 140; 0,03 кг	34	Без черт	
КП 50	1	Каркас Кр 80	2	1.463.1-1/87.3-13	38,7
	2	ф 6 А III; ℓ = 140; 0,03 кг	34	Без черт.	
КП 51	1	Каркас Кр 81	2	1.463.1-1/87.3-13	44,9
	2	ф 6 А III, ℓ = 140; 0,03 кг	34	Без черт	
КП 52	1	Каркас Кр 82	2	1.463.1-1/87.3-13	21,8
	2	ф 6 А III, ℓ = 140; 0,03 кг	36	Без черт.	
КП 53	1	Каркас Кр 83	2	1.463.1-1/87.3-13	26,0
	2	ф 6 А III; ℓ = 140; 0,03 кг	36	Без черт.	
КП 54	1	Каркас Кр 84	2	1.463.1-1/87.3-13	30,9
	2	ф 6 А III; ℓ = 140; 0,03 кг	36	Без черт.	
КП 55	1	Каркас Кр 85	2	1.463.1-1/87.3-13	36,5
	2	ф 6 А III, ℓ = 140; 0,03 кг	36	Без черт.	
КП 56	1	Каркас Кр 86	2	1.463.1-1/87.3-13	42,7
	2	ф 6 А III, ℓ = 140; 0,03 кг	36	Без черт	
КП 57	1	Каркас Кр 87	2	1.463.1-1/87.3-13	49,6
	2	ф 6 А III, ℓ = 140; 0,03 кг	36	Без черт.	

Арматура класса А III по ГОСТ 5781-82*

Взам. инв. N

Подпись и дата

Инв. N° подл.

1.463.1 - 1/87.3-4

Лист 2

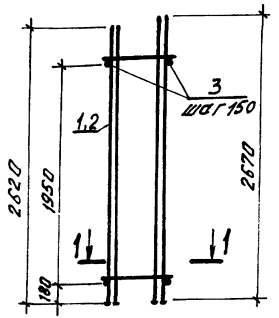

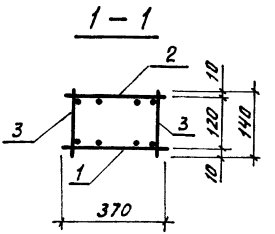

Марка каркаса	Поз.	Наименование	Кол.	Обозначение	Масса, кг
КП 58	1	Каркас КР 88	1	1.463.1-1/87.3-14	37,5
	2	КР 92	1	-14	
	3	ф6А III, ℓ=140; 0,03 кг	28	Без черт.	
КП 59	1	Каркас КР 89	1	1.463.1-1/87.3-14	46,4
	2	КР 93	1	-14	
	3	ф6А III, ℓ=140; 0,03 кг	28	Без черт.	
КП 60	1	Каркас КР 90	1	1.463.1-1/87.3-14	56,6
	2	КР 94	1	-14	
	3	ф6А III, ℓ=140; 0,03 кг	28	Без черт.	
КП 61	1	Каркас КР 91	1	1.463.1-1/87.3-14	67,9
	2	КР 95	1	-14	
	3	ф6А III, ℓ=140; 0,03 кг	28	Без черт.	

Арматура класса А III по ГОСТ 5781-82*

Нач. отд.	Зиновьев	
Н. контр.	Гершанок	
Гл. констр.	Гершанок	
Рук. гр.	Иванов	
Вед. инж.	Финкельштейн	
Ст. инж.	Серпова	
Инженер	Дмитриева	

1.463.1-1/87.3-5

Каркас КП 58... КП 61

Стадия	Лист	Листов
Р		1

Проектный институт № 1

Инв. № подл. | Подпись и дата | Взам. инв. №

КП 62 ... КП 65

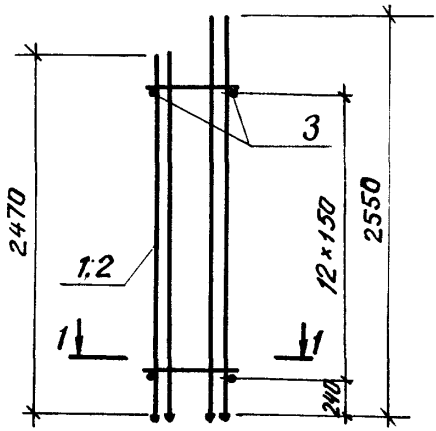

1-1

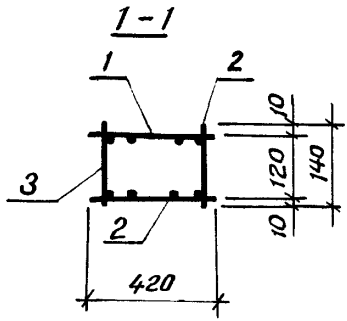

КП 66 ... КП 69

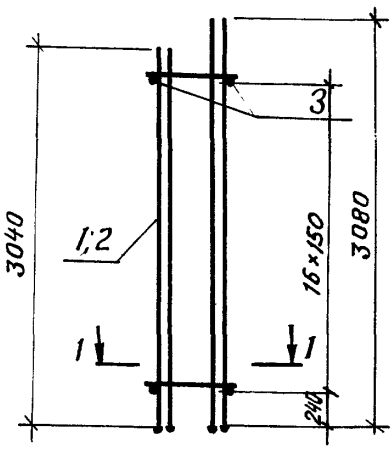

Спецификацию см. лист 2.

Нач.отд	Зиновьев		1.463.1 – 1/87.3-Б	
Н.контр.	Гершанок			
Гл.констр.	Гершанок			
Рук.гр	Иванов		Каркас КП 62 ... КП 69	Стадия: — / Лист: 1 / Листов: 2
Вед.инж.	Финкельштейн			
Ст.инж.	Левочская			
Инженер	Дмитриева			ПРОЕКТНЫЙ ИНСТИТУТ №1

Инв. № подл. | Подпись и дата | Взам. инв. №

Марка каркаса	Поз.	Наименование	Кол.	Обозначение документа	Масса, кг.
КП62	1	Каркас Кр 96	1	1.463.1-1/87.3 - 15	35,6
	2	Кр 104	1	- 15	
	3	ф 6 А III, е= 140; 0,03 кг	26	Без черт.	
КП63	1	Каркас Кр 97	1	1.463.1 - 1/87.3-15	44,3
	2	Кр 105	1	- 15	
	3	ф 6 А III, е=140; 0,03 кг	26	Без черт.	
КП64	1	Каркас Кр 98	1	1.463.1-1/87.3-15	54,0
	2	Кр 106	1	- 15	
	3	ф 6 А III, е=140; 0,03 кг	26	Без черт.	
КП65	1	Каркас Кр 99	1	1.463.1 - 1/87.3 -15	64,7
	2	Кр 107	1	- 15	
	3	ф 6 А III, е=140; 0,03 кг	26	Без черт.	
КП66	1	Каркас Кр 100	1	1.463.1-1/87.3 -15	43,4
	2	Кр 108	1	- 15	
	3	ф 6 А III, е=140; 0,03 кг	34	Без черт.	
КП67	1	Каркас Кр 101	1	1.463.1 - 1/87.3-15	54,1
	2	Кр 109	1	- 15	
	3	ф 6 А III, е=140; 0,03 кг	34	Без черт.	
КП68	1	Каркас Кр 102	1	1.463.1-1/87.3-15	55,8
	2	Кр 110	1	- 15	
	3	ф 6 А III, е=140; 0,03 кг	34	Без черт.	
КП69	1	Каркас Кр 103	1	1.463.1 - 1/87.3-15	78,8
	2	Кр 111	1	- 15	
	3	ф 6 А III, е=140; 0,03 кг	34	Без черт.	

Арматура класса А III по ГОСТ 5781-82*.

Инв. № подл. | Подпись и дата | Взам. инв. №

КП 70 ... КП 73

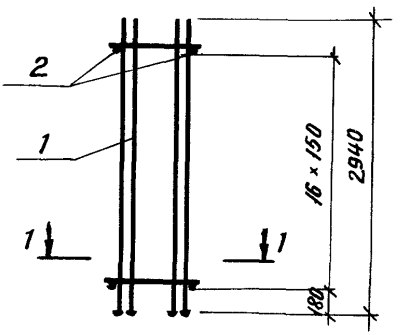

1 - 1

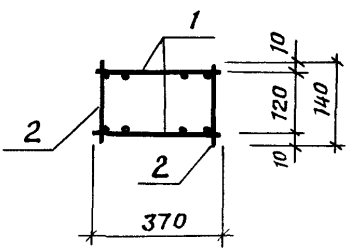

КП 74 ... КП 77

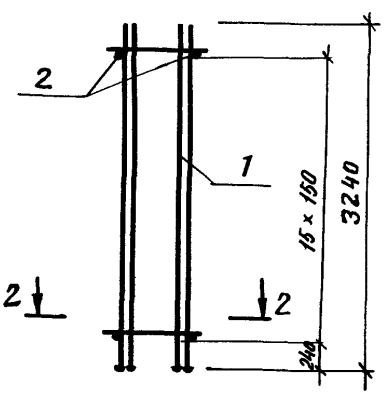

2 - 2

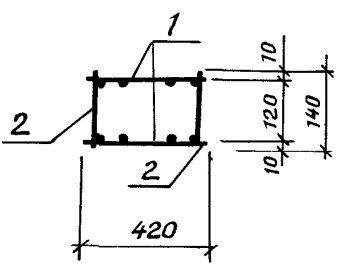

Спецификацию см. лист 2

Нач.отд.	Зиновьев		1.463.1 - 1/87.3-7
Н.контр.	Гершанок		
Гл.констр.	Гершанок		Каркас КП 70 ... КП 77
Рук.гр.	Иванов		Стадия: Р; Лист: 1; Листов: 2
Вед.инж.	Финкельштейн		ПРОЕКТНЫЙ ИНСТИТУТ №1
Ст.инж.	Серпова		
Инженер	Дмитриева		

Марка	Поз.	Наименование	Кол.	Обозначение документа	Масса кг
КП 70	1	Каркас Кр 112	2	1.463.1-1/87.3-16	43.3
	2	ф 6 А III, ℓ=370; 0.08кг	34	Без черт.	
КП 71	1	Каркас Кр 113	2	1.463.1-1/87.3-16	53.5
	2	ф 6 А III, ℓ=370; 0,08кг	34	Без черт.	
КП 72	1	Каркас Кр 114	2	1.463.1-1/87.3-16	64.8
	2	ф 6 А III, ℓ=370; 0,08кг	34	Без черт.	
КП 73	1	Каркас Кр 115	2	1.463.1-1/87.3-16	77.3
	2	ф 6 А III, ℓ=370; 0,08кг	34	Без черт.	
КП 74	1	Каркас Кр 116	2	1.463.1-1/87.3-16	48.2
	2	ф 6 А III, ℓ=420; 0,09кг	36	Без черт.	
КП 75	1	Каркас Кр 117	2	1.463.1-1/87.3-16	59.4
	2	ф 6 А III, ℓ=420; 0.09кг	36	Без черт.	
КП 76	1	Каркас Кр 118	2	1.463.1-1/87.3-16	71.8
	2	ф 6 А III, ℓ=420; 0,09кг	36	Без черт.	
КП 77	1	Каркас Кр 119	2	1.463.1-1/87.3-16	85.5
	2	ф 6 А III, ℓ=420; 0,09кг	36	Без черт.	

Арматура класса А III по ГОСТ 5781-82*

Инв.№ подл. | Подпись и дата | Взам.инв.№

КП 78

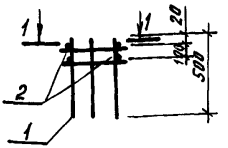

КП 80

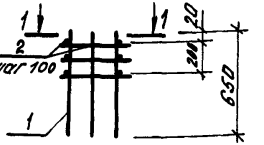

КП 79

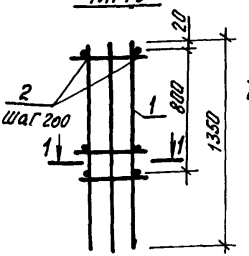

КП 81

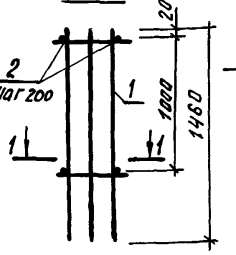

1–1

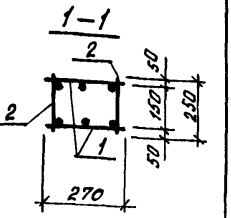

Марка каркаса	Поз.	Наименование	Кол.	Обозначение	Масса, кг
КП 78	1	Каркас КР 120	2	1.463.1-1/87.3-17	3,1
	2	ФбАIII, ℓ = 250; 0,06кг	4	Без черт.	
КП 79	1	Каркас КР 121	2	1.463.1-1/87.3-17	8,4
	2	ФбАIII, ℓ = 250; 0,06кг	10	Без черт.	
КП 80	1	Каркас КР 122	2	1.463.1-1/87.3-17	4,2
	2	ФбАIII, ℓ = 250; 0,06кг	6	Без черт.	
КП 81	1	Каркас КР 123	2	1.463.1-1/87.3-17	9,2
	2	ФбАIII, ℓ = 250; 0,06 кг	12	Без черт.	

Арматура класса AIII по ГОСТ 5781-82*

Нач.отд.	Зиновьев	
Н.контр.	Гершанок	
Гл.констр.	Гершанок	
Рук.гр.	Иванов	
Вед.инж.	Финкельштейн	
Ст.инж.	Серлова	
Инженер	Дмитриева	

1.463.1-1/87.3-8

Каркас КП 78... КП81

Стадия	Лист	Листов
Р		1

Проектный институт №1

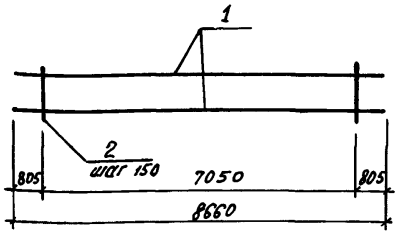

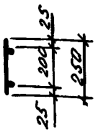

Марка каркаса	Поз.	Наименование	Кол.	Масса, ед, кг	Масса каркаса, кг
Кр1	1	ф 10 А III, ℓ = 8560	2	5,34	13,56
	2	6 А III, ℓ = 250	48	0,06	
Кр2	1	ф 12 А III, ℓ = 8660	2	7,69	18,26
	2	6 А III, ℓ = 250	48	0,06	
Кр3	1	ф 14 А III, ℓ = 8660	2	10,46	23,80
	2	6 А III, ℓ = 250	48	0,06	
Кр4	1	ф 16 А III, ℓ = 8660	2	13,67	30,22
	2	6 А III, ℓ = 250	48	0,06	
Кр5	1	ф 18 А III, ℓ = 8660	2	17,30	37,48
	2	6 А III, ℓ = 250	48	0,06	
Кр6	1	ф 20 А III, ℓ = 8660	2	21,36	45,60
	2	6 А III, ℓ = 250	48	0,06	
Кр7	1	ф 22 А III, ℓ = 8660	2	25,84	54,56
	2	6 А III, ℓ = 250	48	0,06	

Арматура класса А III по ГОСТ 5781-82*

Нач. отд.	Зимовцев		1.463.1 – 1/87.3 – 9
Н. контр.	Гершанок		
Гл. констр.	Гершанок		Каркас Кр 1... Кр 7
Рук. гр.	Иванов		Стадия: Р; Лист: ; Листов: 1
Вед. инж.	Бабушкин		Проектный институт
Ст. инж.	Левочская		
Инженер	Дмитриева		

Инв. № подл. | Подпись и дата | Взам. инв. №

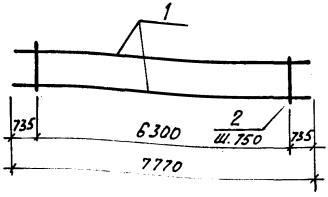

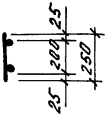

Марка, каркаса	Поз.	Наименование	Кол.	Масса, ед. кг	Масса каркаса, кг
Кр 8	1	ф 10 А III; ℓ = 7770	2	4,79	12.2
	2	6 А III, ℓ = 250	43	0,06	
Кр 9	1	ф 12 А III; ℓ = 7770	2	6,90	16,38
	2	6 А III; ℓ = 250	43	0,06	
Кр 10	1	ф 14 А III; ℓ = 7770	2	9,39	21,3
	2	6 А III; ℓ = 250	43	0,06	
Кр 11	1	ф 16 А III; ℓ = 7770	2	12,26	27,1
	2	6 А III; ℓ = 250	43	0,06	
Кр 12	1	ф 18 А III; ℓ = 7770	2	15,52	33,63
	2	6 А III; ℓ = 250	43	0,06	
Кр 13	1	ф 20 А III; ℓ = 7770	2	19,16	40,90
	2	6 А III; ℓ = 250	43	0,06	
Кр 14	1	ф 22 А III; ℓ = 7770	2	23,18	48,95
	2	6 А III; ℓ = 250	43	0,06	
Кр 15	1	ф 25 А III; ℓ = 7770	2	29,91	64,12
	2	8 А III; ℓ = 250	43	0,10	

Арматура каркаса А III по ГОСТ 5781-82*.

Нач. отд.	Зиновьев	
Н. контр.	Гершанок	
Гл. констр.	Гершанок	
Рук. гр.	Иванов	
Вед. инж.	Бабушкин	
Ст. инж.	Серова	
Инженер	Дмитриева	

1.463.1 – 1/87.3 – 10

Каркас Кр 8... Кр 15

Стадия	Лист	Листов
Р		1

Проектный институт

Кр 16...Кр 21; Кр46...Кр 51

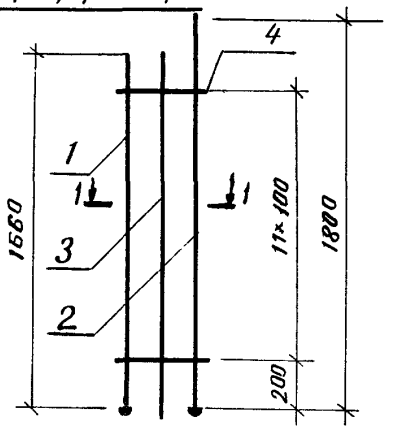

1 – 1

Кр. 46 ... Кр 57

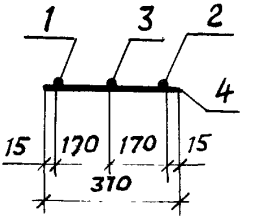

Кр 22...Кр 27; Кр 52... Кр 57

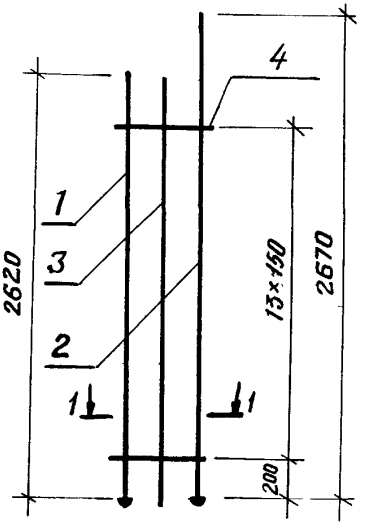

1 – 1

Кр. 16 ... Кр 27

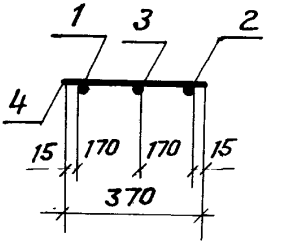

Спецификацию см. листы 2, 3

Нач.отд.	Зиновьев		1.463.1 - 1/87.3-11
Н.контр.	Гершанок		
Гл.констр.	Гершанок		
Рук.гр.	Иванов		Каркас Кр 16... Кр 27; Кр 46... Кр 57
Вед.инж.	Бабушкин		
Ст.инж.	Сернова		
Инженер	Расторова		

Стадия	Лист	Листов
Р	1	3

ПРОЕКТНЫЙ ИНСТИТУТ №1

Инв. № подл. | Подпись и дата | Взам. инв. №

Марка каркаса	Поз.	Наименование	Кол.	Обозначение документа	Масса кг.
Кр 16 Кр 46	1	Изделие арматурное СА3	1	1.463.1-1/87.3-26	5,55
	2	СА4	1	-26	
	3	ф12АIII, ℓ=1650; 1,47кг	1	Без черт.	
	4	ф6АIII, ℓ=370; 0,08кг	12	Без. черт.	
Кр 17 Кр 47	1	Изделие арматурное СА15	1	1.463.1-1/87.3-27	6,68
	2	СА16	1	-27	
	3	ф12АIII, ℓ=1660; 1,47кг	1	Без черт.	
	4	ф6АIII ℓ=370; 0,08кг	12	Без черт.	
Кр 18 Кр 48	1	Изделие арматурное СА27	1	1.463.1-1/87.3-28	8,02
	2	СА28	1	-28	
	3	ф12АIII, ℓ=1660; 1,47кг	1	Без черт.	
	4	ф6АIII, ℓ=370; 0,08кг	12	Без черт.	
Кр 19 Кр 49	1	Изделие арматурное СА39	1	1.463.1-1/87.3-29	9,55
	2	СА40	1	-29	
	3	ф12АIII, ℓ=1660; 1,47кг	1	Без черт.	
	4	ф6АIII, ℓ=370; 0,08кг	12	Без черт.	
Кр 20 Кр 50.	1	Изделие арматурное СА51	1	1.463.1-1/87.3-30	11,21
	2	СА52	1	-30	
	3	ф12АIII, ℓ=1660; 1,47кг	1	Без черт.	
	4	ф6АIII ℓ=370; 0,08кг	12	Без. черт.	
Кр 21 Кр 51	1	Изделие арматурное СА63	1	1.463.1-1/87.3-31	13,05
	2	СА64	1	-31	
	3	ф12АIII, ℓ=1660; 1,47кг	1	Без черт.	
	4	ф6АIII, ℓ=370; 0,08кг	12	Без черт.	
Кр 22 Кр 52	1	Изделие арматурное СА6	1	1.463.1-1/87.3-26	8,07
	2	СА8	1	-26	
	3	ф12АIII, ℓ=2580; 2,25кг	1	Без черт	
	4	ф6АIII, ℓ=320; 0,08кг	14	Без черт.	

Продолжение спецификации лист 3

Марка каркаса	Поз.	Наименование	Кол.	Обозначение документа	Масса, кг
Кр 23 Кр 53	1	Изделие арматурное СА18	1	1.463.1-1/87.3-27	9,76
	2	СА20	1	-27	
	3	ф12 А-III, ℓ=2530; 2,25кг	1	без черт.	
	4	ф6 А-III, ℓ=370; 0,08кг	14	без черт.	
Кр 24 Кр 54	1	Изделие арматурное СА30	1	1.463.1-1/87.3-28	11,75
	2	СА32	1	-28	
	3	ф12 А-III, ℓ=2530; 2,25кг	1	без черт.	
	4	ф6 А-III, ℓ=370; 0,08кг	14	без черт.	
Кр 25 Кр 55	1	Изделие арматурное СА42	1	1.463.1-1/87.3-29	14,01
	2	СА44	1	-29	
	3	ф12 А-III, ℓ=2530; 2,25кг	1	без черт.	
	4	ф6 А-III, ℓ=370; 0,08кг	14	без черт.	
Кр 26 Кр 56	1	Изделие арматурное СА54	1	1.463.1-1/87.3-30	16,52
	2	СА56	1	-30	
	3	ф12 А-III, ℓ=2530; 2,25кг	1	без черт.	
	4	ф6 А-III, ℓ=370; 0,08кг	14	без черт.	
Кр 27 Кр 57	1	Изделие арматурное СА66	1	1.463.1-1/87.3-31	19,28
	2	СА68	1	-31	
	3	ф12 А-III, ℓ=2530; 2,25кг	1	без черт.	
	4	ф6 А-III, ℓ=370; 0,08кг	14	без черт.	

Арматура класса А-III по ГОСТ 5781-82*

Кр 28...Кр 33; Кр 58...Кр 63

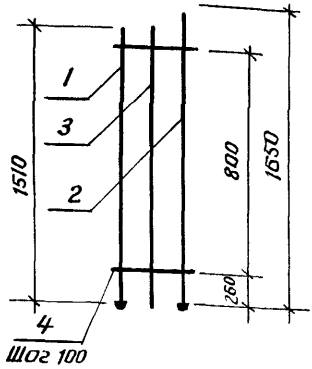

Кр 34...Кр 39, Кр 64...Кр 69

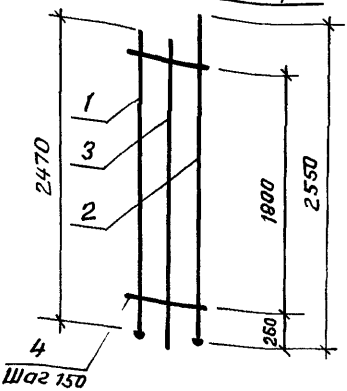

Кр 40...Кр 45; Кр 70...Кр 75

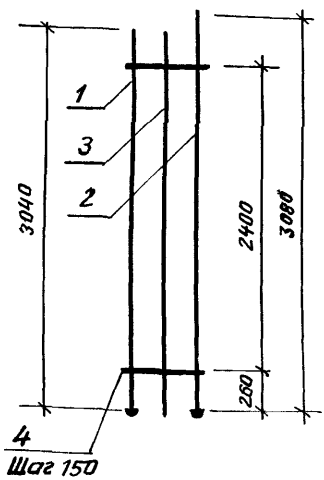

Кр 58...Кр 75

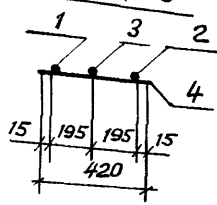

Кр 28...Кр 45

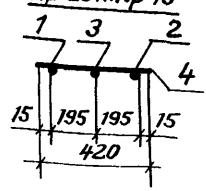

Спецификацию см. листы 2 ... 4.

Нач. отд.	Зиновьев	
Н. контр.	Гершанок	
Гл. констр.	Гершанок	
Рук. гр.	Иванов	
Вед. инж.	Бабушкин	
Ст. инж.	Серпова	
Инженер	Ростопова	

1.463.1 – 1/87.3 – 12

Каркас
Кр 28...Кр 45; Кр 58...Кр 75

Стадия	Лист	Листов
Р	1	4

ПРОЕКТНЫЙ ИНСТИТУТ №1

Инв. № подл. | Подпись и дата | Взам. инв. №

Марка каркаса	Поз.	Наименование	Кол.	Обозначение документа	Масса, кг.
Кр 28 Кр 58	1	Изделие арматурное СА1	1	1.463.1-1/87.3-26	5,06
	2	СА3	1	-26	
	3	ф 12 А III, ℓ=1520; 1.35кг	1	Без черт.	
	4	ф 6А III, ℓ=420; 0,09кг	9	Без черт.	
Кр 29 Кр 59	1	Изделие арматурное СА13	1	1.463.1-1/87.3-27	5,09
	2	СА15	1	-27	
	3	ф 12 А III, ℓ=1520; 1.35кг	1	Без черт.	
	4	ф 6А III, ℓ=420; 0,09кг	9	Без черт.	
Кр 30 Кр 60	1	Изделие арматурное СА25	1	1.463.1-1/87.3-28	7,34
	2	СА27	1	-28	
	3	ф 12 А III, ℓ=1520; 1.35кг	1	Без черт.	
	4	ф 6А III, ℓ=420; 0,09кг	9	Без черт.	
Кр 31 Кр 61	1	Изделие арматурное СА37	1	1.463.1-1/87.3-29	8,76
	2	СА39	1	-29	
	3	ф 12 А III, ℓ=1520; 1.35кг	1	Без черт.	
	4	ф 6А III, ℓ=420; 0,09кг	9	Без черт.	
Кр 32 Кр 62	1	Изделие арматурное СА49	1	1.463.1-1/87.3-30	10,3
	2	СА51	1	-30	
	3	ф 12 А III, ℓ=1520; 1.35кг	1	Без черт.	
	4	ф 6А III, ℓ=420; 0,09кг	9	Без черт.	
Кр 33 Кр 63	1	Изделие арматурное СА61	1	1.463.1-1/87.3-31	12,0
	2	СА63	1	-31	
	3	ф 12 А III, ℓ=1520; 1.35кг	1	Без черт.	
	4	ф 6А III, ℓ=420; 0,09кг	9	Без черт.	
Кр 34 Кр 64	1	Изделие арматурное СА5	1	1.463.1-1/87.3-26	7,91
	2	СА7	1	-26	
	3	ф 12 А III, ℓ=2480; 2.20кг	1	Без черт.	
	4	ф 6А III, ℓ=420; 0,09кг	13	Без черт.	

Продолжение спецификации см. листы 3; 4.

Инв. № подл. | Подпись и дата | Взам. инв. №

Марка каркаса	Поз.	Наименование	Кол.	Обозначение документа	Масса, кг.
Кр 35 Кр 65	1	Изделие арматурное СА17	1	1.463.1-1/87.3-27	9,55
	2	СА19	1	-27	
	3	ф 12 А III, ℓ = 2480; 2,20кг	1	Без черт.	
	4	ф 6А III, ℓ = 420; 0,09 кг	13	Без черт.	
Кр 36 Кр 66	1	Изделие арматурное СА29	1	1.463.1-1/87.3-28	11,48
	2	СА31	1	-28	
	3	ф 12 А III, ℓ = 2480, 2,20кг	1	Без черт.	
	4	ф 6А III, ℓ = 420; 0,09 кг	13	Без черт.	
Кр 37 Кр 67	1	Изделие арматурное СА41	1	1.463.1-1/87.3-29	13,67
	2	СА43	1	-29	
	3	ф 12 А III, ℓ = 2480; 2,20кг	1	Без черт.	
	4	ф 6А III, ℓ = 420; 0,09кг.	13	Без черт.	
Кр 38 К 68	1	Изделие арматурное СА53	1	1.463.1-1/87.3-30	16,09
	2	СА55	1	-30	
	3	ф 12 А III ℓ = 2480; 2,20кг	1	Без черт.	
	4	ф 6А III ℓ = 420; 0,09кг	13	Без черт.	
Кр 39 Кр 69	1	Изделие арматурное СА65	1	1.463.1-1/87.3-31	18,72
	2	СА67	1	-31	
	3	ф 12 А III, ℓ = 2480; 2,20кг	1	Без черт.	
	4	ф 6А III, ℓ = 420; 0,09кг	13	Без черт.	
Кр 40 Кр 70	1	Изделие арматурное СА10	1	1.463.1-1/87.3-26	9,75
	2	СА 11	1	-26	
	3	ф 12 А III ℓ = 3060; 2,70кг	1	Без черт.	
	4	ф 6А III, ℓ = 420; 0,09 кг	17	Без черт.	
Кр 41 Кр 71	1	Изделие арматурное СА22	1	1.463.1-1/87.3-27	11,74
	2	СА23	1	-27	
	3	ф 12 А III, ℓ = 3060; 2,70кг	1	Без черт.	
	4	ф 6А III, ℓ = 420; 0,09кг	17	Без черт.	

Марка каркаса	Поз.	Наименование	Кол.	Обозначение документа	Масса, кг
Кр 42 Кр 72	1	Изделие арматурное СА35	1	1.463.1-1/87.3-28	14,07
	2	СА35	1	-28	
	3	ф 12 A III, ℓ=3060; 2,70 кг	1	без черт.	
	4	ф 6 A III, ℓ=420; 0,09 кг	17	без. черт.	
Кр 43 Кр. 73	1	Изделие арматурное СА46	1	1.463.1-1/87.3-29	16,73
	2	СА47	1	-29	
	3	ф 12 A III, ℓ=3060; 2,70 кг	1	без черт.	
	4	ф 6 A III, ℓ=420; 0,09 кг	17	без черт.	
Кр 44 Кр 74	1	Изделие арматурное СА58	1	1.463.1-1/87.3-30	19,67
	2	СА59	1	-30	
	3	ф 12 A III, ℓ=3060; 2,70 кг	1	без черт.	
	4	ф 6 A III, ℓ=420; 0,09 кг	17	без черт.	
Кр 45 Кр 75	1	Изделие арматурное СА70	1	1.463.1-1/87.3-31	22,91
	2	СА71	1	-31	
	3	ф 12 A III, ℓ=3060; 2,70 кг	1	без черт.	
	4	ф 6 A III, ℓ=420; 0,09 кг	17	без черт.	

Арматура класса A III по ГОСТ 5781-82*.

Инв. № подл. | Подпись и дата | Взам. инв. №

Кр 76...Кр 81

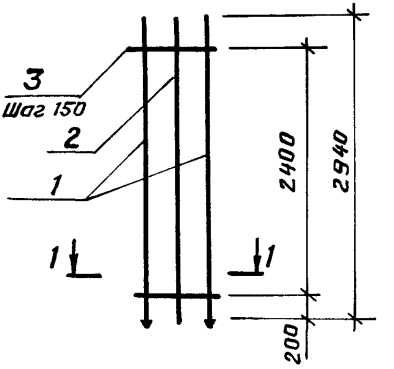

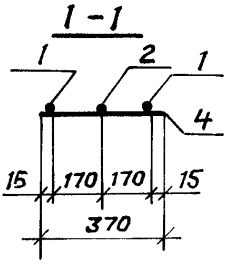

Кр 82... Кр 87

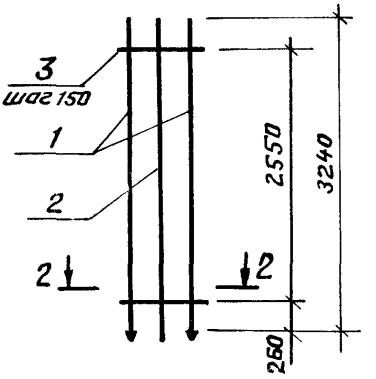

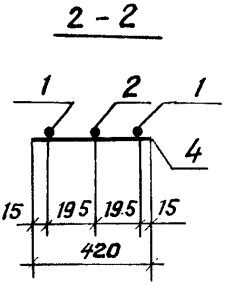

Спецификацию см. листы 2, 3.

Нач.отд.	Зиновьев		1.463.1-1/87.3-13	
Н.контр.	Гершанок			
Гл.констр.	Гершанок		Каркас Кр 76...Кр 87	Стадия: Р; Лист: 1; Листов: 3
Рук.гр.	Иванов			
Вед.инж.	Финкельштейн			ПРОЕКТНЫЙ ИНСТИТУТ №1
Ст.инж.	Серпова			
Инженер	Дмитриева			

Инв.№подл. | Подпись и дата | Взам.инв.№

Марка каркаса	Поз.	Наименование	Кол.	Обозначение документа	Масса кг
Кр 76	1	Изделие арматурное СА 29	2	1.463.1-1/87.3-25	9,31
	2	ф12АIII, ℓ=2960; 2,63кг	1	Без черт.	
	3	ф6АIII, ℓ=370; 0,08кг	17	Без черт.	
Кр 77	1	Изделие арматурное СА 21	2	1.463.1-1/87.3-27	11,21
	2	ф12АIII, ℓ=2960; 2,63кг	1	Без черт.	
	3	ф6АIII, ℓ=370; 0,08кг	17	Без черт.	
Кр 78	1	Изделие арматурное СА 33	2	1.463.1-1/87.3-28	13,45
	2	ф12АIII, ℓ=2960; 2,63кг	1	Без черт.	
	3	ф6АIII, ℓ=370; 0,08кг	17	Без черт.	
Кр 79	1	Изделие арматурное СА 45	2	1.463.1-1/87.3-29	16,01
	2	ф12АIII, ℓ=2960; 2,63кг	1	Без черт.	
	3	ф6АIII, ℓ=370; 0,08кг	17	Без черт.	
Кр 80	1	Изделие арматурное СА 57	2	1.463.1-1/87.3-30	18,83
	2	ф12АIII, ℓ=2960; 2,63кг	1	Без черт.	
	3	ф6АIII, ℓ=370; 0,08кг	17	Без черт.	
Кр 81	1	Изделие арматурное СА 69	2	1.463.1-1/87.3-31	21,95
	2	ф12АIII, ℓ=2960; 2,63кг	1	Без черт.	
	3	ф6АIII, ℓ=370; 0,08кг	17	Без черт.	
Кр 82	1	Изделие арматурное СА 12	2	1.463.1-1/87.3-26	10,35
	2	ф12АIII, ℓ=3260; 2,89кг	1	Без черт.	
	3	ф6АIII, ℓ=420; 0,09кг	18	Без черт.	
Кр 83	1	Изделие арматурное СА 24	2	1.463.1-1/87.3-27	12,45
	2	ф12АIII, ℓ=3260; 2,89кг	1	Без черт.	
	3	ф6АIII, ℓ=420; 0,09кг	18	Без черт.	
Кр 84	1	Изделие арматурное СА 36	2	1.463.1-1/87.3-28	14,93
	2	ф12АIII, ℓ=3260; 2,89кг	1	Без черт.	
	3	ф6АIII, ℓ=420; 0,09кг	18	Без черт.	

Продолжение спецификации см. лист 3.

Инв. № подл. | Подпись и дата | Взам. инв. №

Марка каркаса	Поз	Наименование	Кол.	Обозначение документа	Масса кг
Кр 85	1	Изделие арматурное СА 48	2	1.463.1-1/87.3-29	17,73
	2	ф 12 A III, ℓ = 3260; 2,89кг	1	без черт.	
	3	ф 6 A III, ℓ = 420; 0,09кг	18	без. черт.	
Кр 86	1	Изделие арматурное СА 60	2	1.463.1-1/87.3-30	20,83
	2	ф 12 A III, ℓ = 3260; 2,89кг	1	без черт.	
	3	ф 6 A III, ℓ = 420; 0,09кг	18	без черт.	
Кр 87	1	Изделие арматурное СА 72	2	1.463.1-1/87.3-31	24,27
	2	ф 12 A III, ℓ = 3260; 2,89кг	1	без черт.	
	3	ф 6 A III, ℓ = 420; 0,09кг	18	без черт.	

Арматура класса A III по ГОСТ 5781-82.*

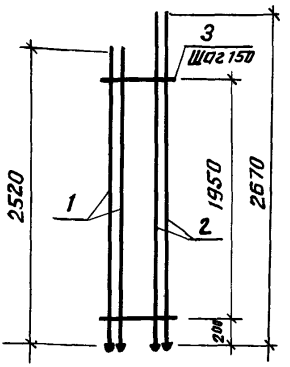

Кр 88 ... Кр 91

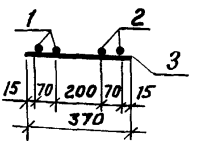

Кр 92 ... Кр 95

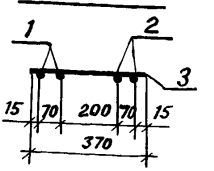

Марка каркаса	Поз.	Наименование	Кол.	Обозначение	Масса, кг
Кр 88 Кр 92	1	Изделие арматурное СА 30	2	1.463.1-1/87.3-28	17,88
	2	СА 32	2	-28	
	3	ф6 AIII, ℓ=370; 0,08 кг	14	Без черт.	
Кр 89 Кр 93	1	Изделие арматурное СА 42	2	1.463.1-1/87.3-29	22,4
	2	СА 44	2	-29	
	3	ф6 AIII, ℓ=370; 0,08 кг	14	Без черт.	
Кр 90 Кр 94	1	Изделие арматурное СА 54	2	1.463.1-1/87.3-30	27,42
	2	СА 56	2	-30	
	3	ф6 AIII, ℓ=370; 0,08 кг	14	Без черт.	
Кр 91 Кр 95	1	Изделие арматурное СА 66	2	1.463.1-1/87.3-31	32,94
	2	СА 68	2	-31	
	3	ф6 AIII, ℓ=370; 0,08 кг	14	Без черт.	

Арматура класса A III ГОСТ 5781-82*

Инв. № подл. | Подпись и дата | Взам. инв. №

Нач. отд.	Зиновьев	
Н. констр	Гершанов	
Гл. констр	Гершанов	
Рук. гр.	Иванов	
Вед. инж.	Бабушкин	
Ст. инж.	Левоуская	
Инженер	Дмитриева	

1.463.1 - 1/87.3 - 14

Каркас
Кр 88 ... Кр 95

Стадия	Лист	Листов
Р		1

ПРОЕКТНЫЙ ИНСТИТУТ №1

Кр 96... Кр 99; Кр 104...107

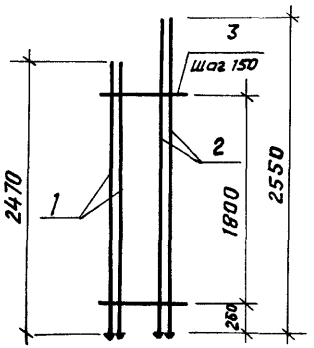

Кр 96... Кр 103

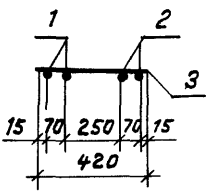

Кр 100... Кр 103; Кр 108... Кр 111

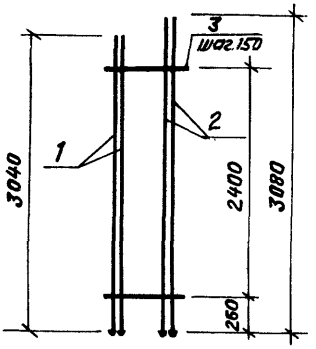

Кр 104... Кр 111

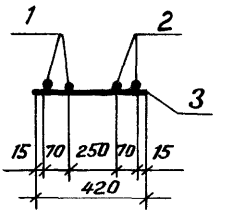

Спецификацию см. лист 2.

Нач.отд.	Зиновьев		1.463.1 – 1/87.3 – 15		
Н.контр.	Гершанок				
Гл.конст.	Гершанок		Каркас Кр 96... Кр 111.	Стадия	Лист	Листов
Рук.гр.	Иванов			Р	1	2
Вед.инж.	Финкельштейн			ПРОЕКТНЫЙ ИНСТИТУТ№1		
Ст.инж.	Левочская					
Инженер	Дмитриева					

Инв.№ подл. | Подпись и дата | Взам.инв.№

Марка каркаса	Поз	Наименование	Кол.	Обозначение документа	Масса, кг
Кр 96 Кр 104	1	Изделие арматурное СА29	2	1.463.1-1/87.3-28	17,39
	2	СА31	2	-28	
	3	ф 6 А III, ℓ=420; 0,09кг	13	Без черт.	
Кр 97 Кр 105	1	Изделие арматурное СА41	2	1.463.1-1/87.3-29	21,77
	2	СА43	2	-29	
	3	ф 6 А III, ℓ=420; 0,09кг	13	Без черт.	
Кр 98 Кр. 106	1	Изделие арматурное СА53	2	1.463.1-1/87.3-30	26,61
	2	СА55	2	-30	
	3	ф 6 А III, ℓ=420; 0,09кг	13	Без черт.	
Кр 99 Кр 107	1	Изделие арматурное СА65	2	1/463.1-1/87.3-31	31,97
	2	СА67	2	-31	
	3	ф 6 А III, ℓ=420; 0,09кг	13	Без черт.	
Кр 100 Кр 108	1	Изделие арматурное СА34	2	1.463.1-1/87.3-28	21,21
	2	СА35	2	-28	
	3	ф 6 А III, ℓ=420; 0,09кг	17	Без черт.	
Кр 101 Кр 109	1	Изделие арматурное СА46	2	1.463.1-1/87.3-29	26,53
	2	СА47	2	-29	
	3	ф 6 А III, ℓ=420; 0,09кг	17	Без черт.	
Кр 102 Кр 110	1	Изделие арматурное СА58	2	1.463.1-1/87.3-30	32,41
	2	СА59	2	-30	
	3	ф 6 А III, ℓ=420; 0,09кг	17	Без черт.	
Кр 103 Кр 111	1	Изделие арматурное СА70	2	1.463.1-1/87.3-31	38,89
	2	СА71	2	-31	
	3	ф 6 А III, ℓ=420; 0,09кг	17	Без черт.	

Арматура класса А III по ГОСТ 5781-82.*

Взам. инв. № | Подпись и дата | Инв. № подл.

КР 112 ... КР 115

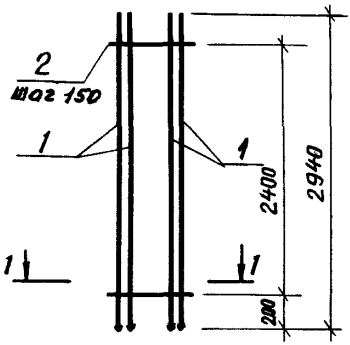

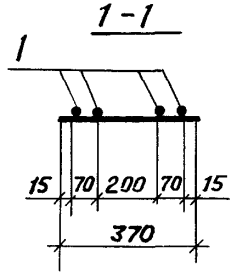

Кр 116 ... Кр 119

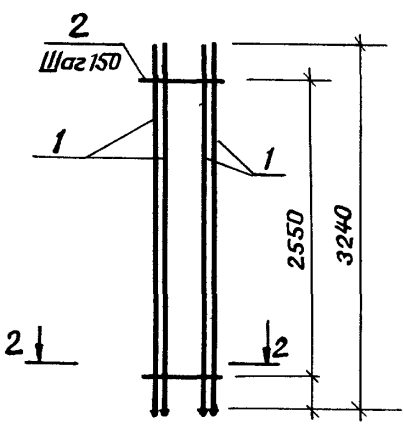

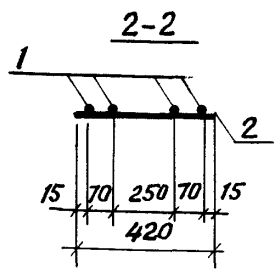

Спецификацию см. лист 2.

Нач.отд.	Зиновьев		1.463.1 – 1/87.3 – 16		
Н.контр.	Гершанок				
Гл.констр.	Гершанок				
Рук.гр.	Иванов		Каркас Кр 112 ... Кр 119	Стадия	Лист	Листов
Вед.инж.	Бабушкин			Р	1	2
Ст.инж.	Левчуская			ПРОЕКТНЫЙ ИНСТИТУТ №1		
Инжен.	Дмитриева					

Инв. № подл. | Подпись и дата | Взам. инв. №

Марка каркаса	Поз.	Наименование	Кол.	Обозначение документа	Масса кг.
Кр 112	1	Изделие арматурное СА 33	4	1.463.1-1/87.3-28	20,28
	2	ф6 AIII, ℓ=370; 0,08 кг	17	Без черт.	
Кр 113	1	Изделие арматурное СА 45	4	1.463.1-1/87.3-29	25,40
	2	ф6 AIII, ℓ=370; 0,08 кг	17	Без черт.	
Кр 114	1	Изделие арматурное СА 57	4	1.463.1-1/87.3-30	31,04
	2	ф6 AIII, ℓ=370; 0,08 кг	17	Без черт.	
Кр 115	1	Изделие арматурное СА 69	4	1.463.1-1/87.3-31	37,28
	2	ф6 AIII, ℓ=370; 0,08 кг	17	Без черт.	
Кр 116	1	Изделие арматурное СА 36	4	1.463.1-1/87.3-28	22,46
	2	ф6 AIII, ℓ=420; 0,09 кг	18	Без черт.	
Кр 117	1	Изделие арматурное СА 48	4	1.463.1-1/87.3-29	28,06
	2	ф6 AIII, ℓ=420; 0,09 кг	18	Без черт.	
Кр 118	1	Изделие арматурное СА 60	4	1.463.1-1/87.3-30	34,26
	2	ф6 AIII, ℓ=420; 0,09 кг	18	Без черт.	
Кр 119	1	Изделие арматурное СА 72	4	1.463.1-1/87.3-31	41,14
	2	ф6 AIII, ℓ=420; 0,09 кг.	18	Без черт.	

Арматура класса AIII по ГОСТ 5781-82*.

Инв. № подл. | Подпись и дата | Взам. инв. №

КР 120

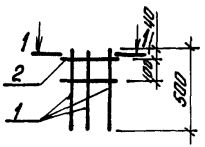

КР 122

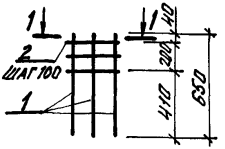

КР 121

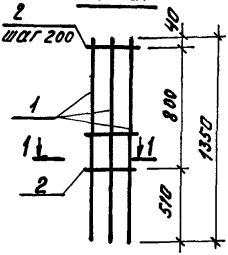

КР 123

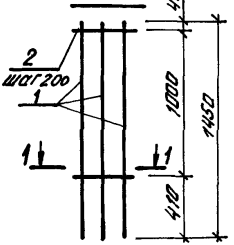

1–1

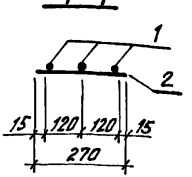

Марка каркаса	Поз.	Наименование	Кол.	Масса ед., кг	Масса каркаса, кг
КР 120	1	ф 12 А III, ℓ = 500	3	0,44	1,45
	2	6 А III, ℓ = 270	2	0,06	
КР 121	1	ф 12 А III, ℓ = 1350	3	1,20	3,90
	2	6 А III, ℓ = 270	5	0,06	
КР 122	1	ф 12 А III, ℓ = 650	3	0,58	1,92
	2	6 А III, ℓ = 270	3	0,06	
КР 123	1	ф 12 А III, ℓ = 1450	3	1,29	4,23
	2	6 А III, ℓ = 270	6	0,06	

Арматура класса А III по ГОСТ 5781-82*.

Нач. отд.	Зиновьев		1.463.1-1/87.3-17
Н. контр.	Гершанок		
Гл. констр.	Гершанок		
Рук. гр.	Иванов		Каркас КР 120... КР 123
Вед. инж.	Бабушкин		Стадия: Р; Лист: ; Листов: 1
Ст. инж.	Орлова		Проектный институт №1
Инженер	Дмитриева		

Инв. № подл. | Подпись и дата | Взам. инв. №

Развертка

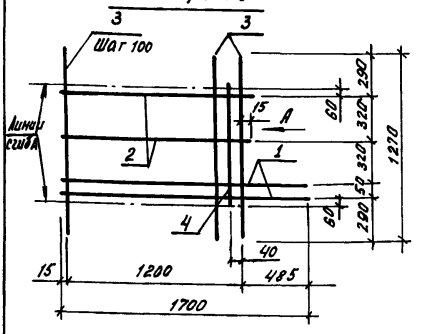

Вид А
в согнутом виде

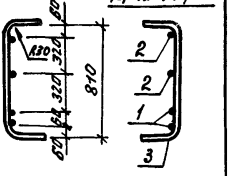

Марка каркаса	Поз.	Наименование	Кол.	Масса ед, кг	Масса каркаса кг.
Кр 124 Кр 125	1	ф 12 А III, ℓ = 1700	2	1,51	10,8
	2	8 А III, ℓ = 1230	2	0,49	
	3	8 А III, ℓ = 1270	13	0,50	
	4	8 А III, ℓ = 780	1	0,3	
Кр 126 Кр 127	1	ф 14 А III, ℓ = 1700	2	2,05	16,5
	2	10 А III, ℓ = 1230	2	0,76	
	3	10 А III, ℓ = 1270	13	0,78	
	4	10 А III, ℓ = 780	1	0,48	

Арматура класса А III по ГОСТ 5781-82*

Нач. отд.	Зиновьев	
Н.контр.	Германок	
Гл. констр.	Германок	
Рук. гр.	Иванов	
Вед. инж.	Бабушкин	
Ст. инж.	Серпова	
Инженер	Дмитриева	

1.463.1 – 1/87.3 – 18

Каркас Кр 124... Кр127

Стадия	Лист	Листов
Р		1

Проектный институт №1

Инв.№ подл. | Подпись и дата | Взам. инв.№

Развертка

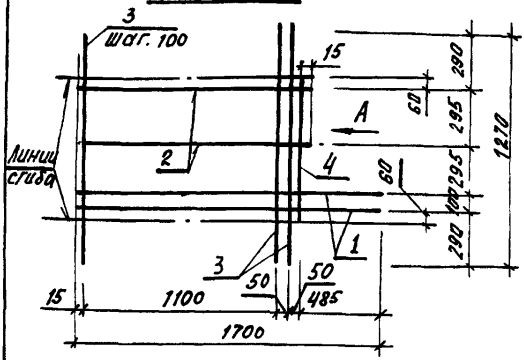

Вид А

В согнутом

Кр 128; Кр130; Кр132

Кр129; Кр131; Кр133

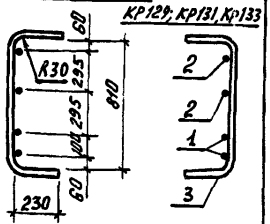

Марка каркаса	Поз.	Наименование	Кол.	Масса ед., кг	Масса каркаса, кг
Кр 128 Кр 129	1	ф 12 А III, ℓ = 1700	2	1,51	10,8
	2	8А III, ℓ = 1230	2	0,49	
	3	8 А III, ℓ = 1270	13	0,50	
	4	8А III, ℓ = 730	1	0,29	
Кр 130 Кр 131	1	ф 14 А III, ℓ = 1700	2	2,05	16,2
	2	10А III, ℓ = 1230	2	0,76	
	3	10 А III, ℓ = 1270	13	0,78	
	4	10 А III ℓ = 730	1	0,45	
Кр 132 Кр 133	1	ф 16А III, ℓ = 1700	2	2,68	17,5
	2	10А III, ℓ = 1230	2	0,76	
	3	10 А III, ℓ = 1270	13	0,78	
	4	10А III, ℓ = 730	1	0,45	

Арматура класса А III по ГОСТ 5781-82.*

Нач. отд.	Зиновьев		1.463.1 – 1/87.3 – 19
Н. контр	Гершанок		
Гл. констр.	Гершанок		Каркас Кр 128... Кр 133
Рук. гр.	Иванов		Стадия: — Лист: — Листов: 1
Вед. инж.	Бабушкин		Проектный институт №1
Ст. инж.	Серпова		
Инженер	Дмитриева		

Развертка

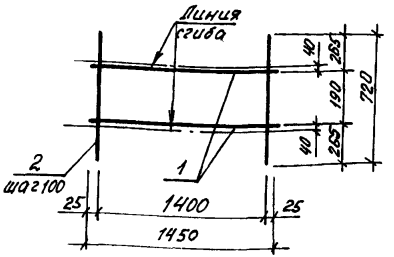

Вид А
в согнутом виде

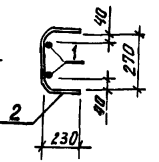

Марка сетки	Поз.	Наименование	Кол.	Масса ед. кг	Масса сетки, кг
С1	1	ф 10 А III, ℓ = 1450	2	0,89	4,2
	2	6 А III ℓ = 720	15	0,16	
С2	1	ф12 А III, ℓ = 1450	2	1,29	5,0
	2	6 А III, ℓ = 720	15	0,16	
С3	1	ф 14 А III, ℓ = 1450	2	1,75	5,9
	2	6 А III, ℓ = 720	18	0,16	
С4	1	ф 16 А III, ℓ = 1450	2	2,29	7,0
	2	6 А III, ℓ = 720	15	0,16	
С5	1	ф 18 А III, ℓ = 1450	2	2,90	8,2
	2	6 А III, ℓ = 720	15	0,16	
С6	1	ф 20 А III, ℓ = 1450	2	3,58	9,6
	2	6 А III, ℓ = 720	15	0,16	
С7	1	ф 22 А III, ℓ = 1450	2	4,33	11,1
	2	6 А III, ℓ = 720	15	0,16	

Арматура класса А III по ГОСТ 5781-82*.

Нач. отд.	Зиновьев	
Н. контр.	Гершанок	
Гл. констр.	Гершанок	
Рук. гр.	Иванов	
Вед. инж.	Бабушкин	
Ст. инж.	Серпова	
Инженер	Дмитриева	

1.463.1-1/87.3-20

Сетка С1...С7

Стадия	Лист	Листов
Р		1

Проектный институт №1

Инв. № подл. | Подпись и дата | Взам. инв. №

Развертка

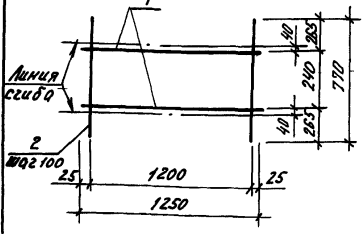

Вид А
Согнутом виде

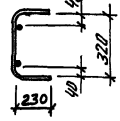

Марка сетки	Поз.	Наименование	Кол.	Масса ед., кг	Масса сетки, кг
С8	1	ф 10 А III, ℓ = 1250	2	0,77	3,8
	2	6 III, ℓ = 770	13	0,17	
С9	1	ф 12 А III ℓ = 1250	2	1,11	4,4
	2	6 А III, ℓ = 770	13	0,17	
С10	1	ф 14 А III, ℓ = 1250	2	1,51	5,2
	2	6 А III, ℓ = 770	13	0,12	
С11	1	ф 16 А III, ℓ = 1250	2	1,97	6,2
	2	6 А III, ℓ = 770	13	0,17	
С12	1	ф 18 А III, ℓ = 1250	2	2,50	7,2
	2	6 А III, ℓ = 770	13	0,17	
С13	1	ф 20 А III, ℓ = 1250	2	3,08	8,4
	2	6 А III, ℓ = 770	13	0,17	
С14	1	ф 22 А III, ℓ = 1250	2	3,73	9,7
	2	6 А III ℓ = 770	13	0,17	

Арматура класса А III по ГОСТ 5781-82*

Инв.№ подл. | Подпись и дата | Взам. инв.№

Нач. отд.	Зиновьев	
Н. контр.	Гершанок	
Гл. констр.	Гершанок	
Рук. гр.	Иванов	
Вед. инж.	Бабушкин	
Ст. инж.	Серова	
Инж.	Агитриева	

1.463.1-1/87.3-21

Сетка
С8...С14

Стадия	Лист	Листов
Р		1

Проектный институт №1

С15
Развертка

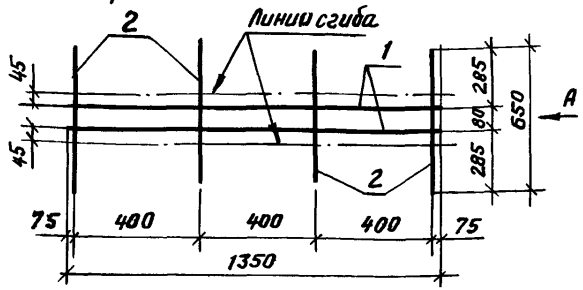

Вид А
В согнутом виде

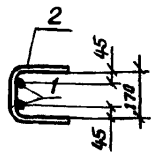

С16
Развертка

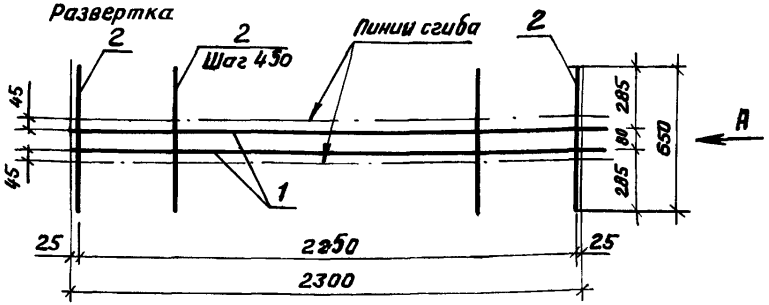

Марка сетки	Поз.	Наименование	Кол.	Масса ед, кг	Масса сетки, кг.
С15	1	ф 6 А III ℓ = 1350	2	0,30	1,16
	2	6 А III, ℓ = 650	4	0,14	
С16	1	ф 6 А III, ℓ = 2300	2	0,51	1,86
	2	6 А III, ℓ = 650	6	0,14	

Арматура класса А III по ГОСТ 5781-82.*

Нач.отд.	Зиновьев		1.463.1 - 1/87.3 - 22
Н. контр.	Гершанок		
Гл. констр.	Гершанок		Сетка С15; С16
Рук. гр.	Иванов		Стадия: Р; Лист: ; Листов: 1
Вед. инж.	Бабушкин		ПРОЕКТНЫЙ ИНСТИТУТ №1
Ст. инж.	Левчская		
Инженер	Дмитриева		

Инв. № подл. | Подпись и дата | Взам. инв. №

С 17
развертка

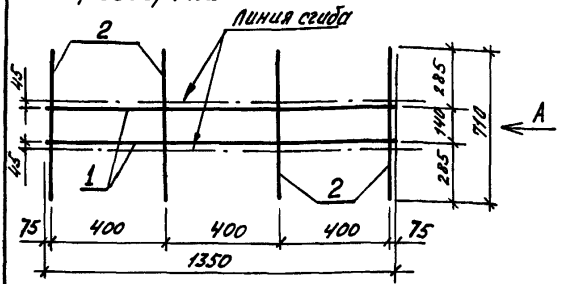

Вид А
в согнутом виде

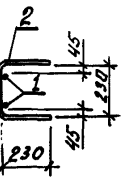

С 18
развертка

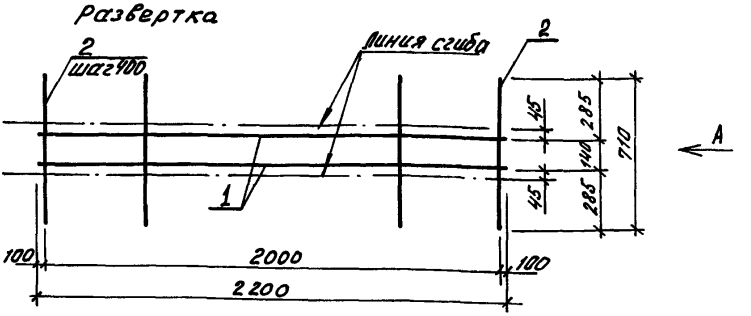

Марка сетки	Поз.	Наименование	Кол.	Масса ед., кг	Масса сетки, кг
С17	1	⌀6 А III, ℓ = 1350	2	0,30	1,2
	2	6 А III, ℓ = 710	4	0,16	
С18	1	⌀6 А III, ℓ = 2200	2	0,49	1,9
	2	6 А III, ℓ = 710	6	0,16	

Арматура класса А III по ГОСТ 5781-82*

Нач. отд.	Зиновьев		1.463.1 – 1/87.3 – 23
Н. контр.	Гершанок		
Гл. констр.	Гершанок		
Рук. гр.	Иванов		Сетка С17; С18
Вед. инж.	Бабушкин		
Ст. инж.	Левочская		
Инженер	Дмитриева		

Стадия	Лист	Листов
Р		1

Проектный институт №1

Инв. № подл. | Подпись и дата | Взам. инв. №

С19
Развертка

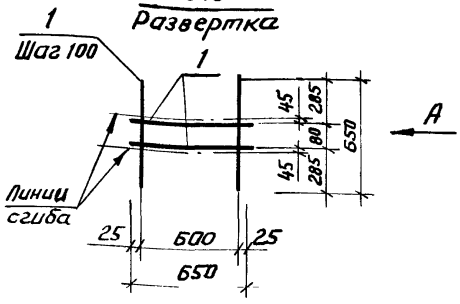

Вид А
В согнутом виде

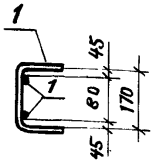

С20
Развертка

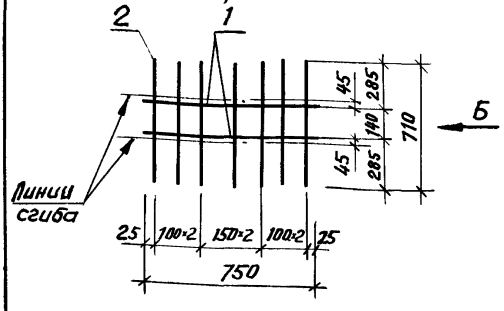

Вид Б
В согнутом виде

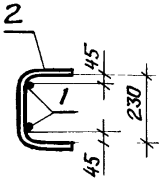

Марка сетки	Поз.	Наименование	Кол.	Масса ед., кг	Масса сетки, кг
С19	1	ф 8 А III, ℓ = 650	9	0,26	2,3
	2				
С20	1	ф 8 А III, ℓ = 750	2	0,30	2,6
	2	8 А III, ℓ = 710	7	0,28	

Арматура класса А III по ГОСТ 5781-82*.

Нач.отд.	Зиновьев		1.463.1 - 1/87.3-24
Н. контр.	Гершанок		
Гл.конст.	Гершанок		
Рук.гр.	Иванов		Сетка С19, С20
Вед.инж.	Фишельштейн		Стадия: Р; Лист: ; Листов: 1
Ст.инж.	Серпова		ПРОЕКТНЫЙ ИНСТИТУТ №1
Инженер	Дмитриева		

Инв. № подл. | Подпись и дата | Взам. инв. №

С21

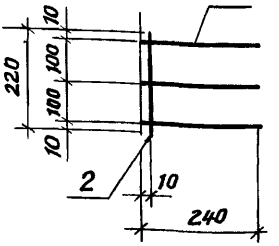

С22

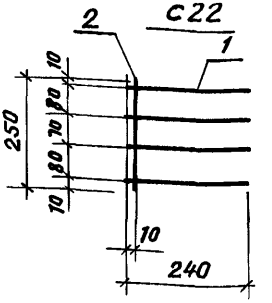

СТ1

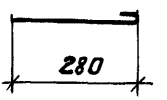

Марка	Поз.	Наименование	Кол.	Масса ед, кг	Масса, кг.
С21	1	ф 8 AIII, ℓ = 240	3	0,09	0,36
	2	8 AIII, ℓ = 220	1	0,09	
С22	1	ф 8 AIII, ℓ = 240	4	0,09	0,46
	2	8 AIII, ℓ = 250	1	0,10	
СТ1		ф 6 AI, ℓ = 330	1	0,07	0,07

Арматура класса AIII, AI по ГОСТ 5781-82*

Нач. отд.	Зиновьев	
Н. контр.	Гершанок	
Гл. конст.	Гершанок	
Рук. гр.	Иванов	
Вед. инж.	Бабушкин	
Ст. инж.	Левчуская	
Инженер	Расповова	

1.463.1-1/87.3-25

Сетка С21; С22; Изделие арматурное СТ1.

Стадия	Лист	Листов
Р		1

ПРОЕКТНЫЙ ИНСТИТУТ №1

Инв. № подл. | Подпись и дата | Взам. инв. №

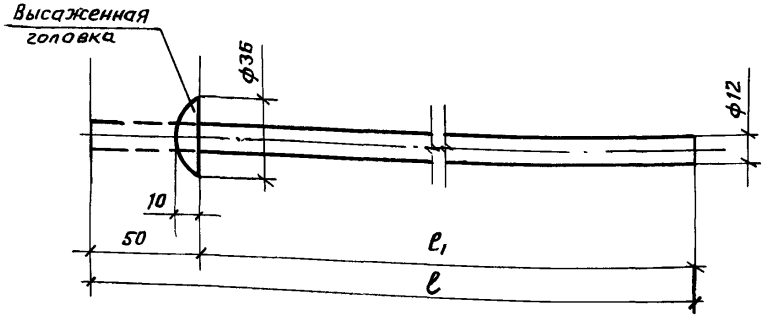

Марка	Размер ℓ_1, мм
СА1	1510
СА2	1620
СА3	1660
СА4	1800
СА5	2470
СА6	2620
СА7	2550
СА8	2670
СА9	2940
СА10	3040
СА11	3080
СА12	3240

Марка	Наименование	Масса, кг.
СА1	ф12 А III, ℓ = 1560	1,39
СА2	ℓ = 1670	1,48
СА3	ℓ = 1710	1,52
СА4	ℓ = 1850	1,64
СА5	ℓ = 2520	2,24
СА6	ℓ = 2670	2,37
СА7	ℓ = 2600	2,31
СА8	ℓ = 2720	2,42
СА9	ℓ = 2990	2,66
СА10	ℓ = 3090	2,74
СА11	ℓ = 3130	2,78
СА12	ℓ = 3290	2,92

Арматура класса А III, по ГОСТ 5781-82*

Нач.отд.	Зиновьев	
Н.контр.	Гершанок	
Гл.констр.	Гершанок	
Рук.гр.	Иванов	
Вед.инж.	Финкельштейн	
Ст.инж.	Левочская	
Инженер	Дмитриева	

1.463.1-1/87.3-26

Стержень арматурный СА1... СА12

Стадия	Лист	Листов
Р		1

ПРОЕКТНЫЙ ИНСТИТУТ №1

Инв. № подл. | Подпись и дата | Взам. инв. №

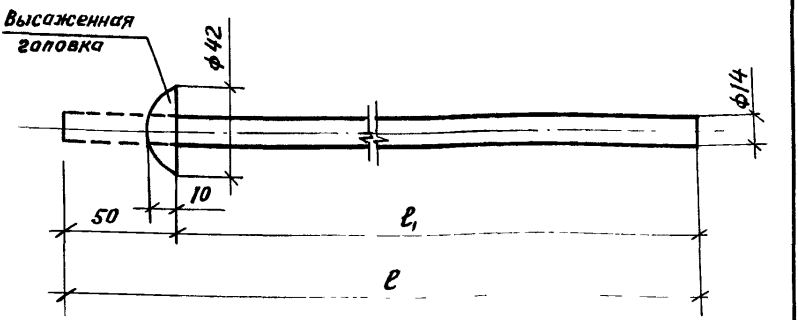

Марка	Размер ℓ_1, мм
СА13	1510
СА14	1620
СА15	1660
СА16	1800
СА17	2470
СА18	2620
СА19	2550
СА20	2570
СА21	2640
СА22	3040
СА23	3080
СА24	3240

Марка	Наименование	Масса, кг
СА13	ф14 AIII, ℓ = 1560	1,88
СА14	ℓ = 1670	2,02
СА15	ℓ = 1710	2,07
СА16	ℓ = 1850	2,23
СА17	ℓ = 2520	3,04
СА18	ℓ = 2670	3,22
СА19	ℓ = 2600	3,14
СА20	ℓ = 2720	3,29
СА21	ℓ = 2990	3,61
СА22	ℓ = 3090	3,73
СА23	ℓ = 3130	3,78
СА24	ℓ = 3290	3,97

Арматура класса AIII по ГОСТ 5781-82*

Нач.отд.	Зиновьев	
Н.контр.	Гершанок	
Гл.констр.	Гершанок	
Рук.гр.	Иванов	
Вед.инж.	Финкельштейн	
Ст.инж.	Левочская	
Инженер	Дмитриева	

1.463.1 – 1/87.3–27

Стержень арматурный СА13... СА24

Стадия	Лист	Листов
		1

ПРОЕКТНЫЙ ИНСТИТУТ №1

Инв.№ подл. | Подпись и дата | Взам.инв.№

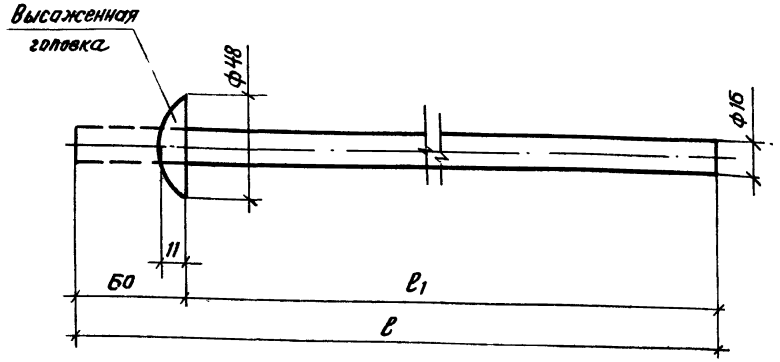

Марка	Размер ℓ_1, мм
СА25	1510
СА26	1620
СА27	1660
СА28	1800
СА29	2470
СА30	2620
СА31	2550
СА32	2670
СА33	2940
СА34	3040
СА35	3080
СА36	3240

Марка	Наименование	Масса, кг
СА25	ф16 AIII, ℓ = 1570	2,48
СА26	ℓ = 1680	2,65
СА27	ℓ = 1720	2,71
СА28	ℓ = 1860	2,94
СА29	ℓ = 2530	3,99
СА30	ℓ = 2680	4,23
СА31	ℓ = 2610	4,12
СА32	ℓ = 2730	4,31
СА33	ℓ = 3000	4,73
СА34	ℓ = 3100	4,89
СА35	ℓ = 3140	4,95
СА36	ℓ = 3300	5,21

Арматура класса AIII по ГОСТ 5781-82

Нач.отд.	Зиновьев	
Н.контр.	Гершанок	
Гл.констр.	Гершанок	
Рук.гр.	Иванов	
Вед.инж.	Финкельштейн	
Ст.инж.	Левоуская	
Инж.	Дмитриев	

1.463.1 - 1/87.3 - 28

Стержень арматурный СА 25 ... СА 36

Стадия	Лист	Листов
Р		1

ПРОЕКТНЫЙ ИНСТИТУТ №1

Инв.№ подл. | Подпись и дата | Взам.инв.№

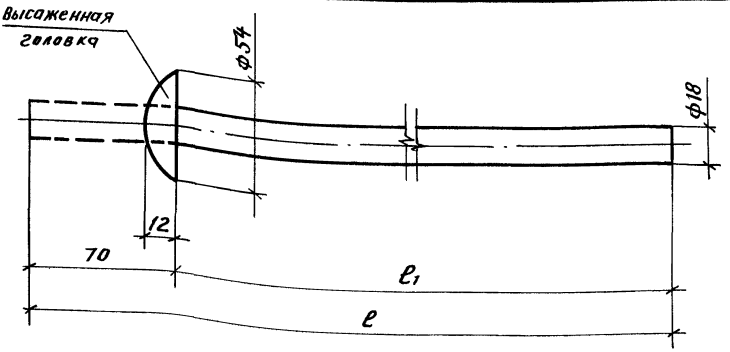

Марка	Размер ℓ1, мм
СА37	1510
СА38	1620
СА39	1660
СА40	1800
СА41	2470
СА42	2620
СА43	2550
СА44	2670
СА45	2940
СА46	3040
СА47	3080
СА48	3240

Марка	Наименование	Масса, кг
СА37	ф18 А III, ℓ = 1580	3,16
СА38	ℓ = 1690	3,38
СА39	ℓ = 1730	3,46
СА40	ℓ = 1870	3,74
СА41	ℓ = 2540	5,07
СА42	ℓ = 2690	5,37
СА43	ℓ = 2620	5,23
СА44	ℓ = 2740	5,47
СА45	ℓ = 3010	6,01
СА46	ℓ = 3110	6,21
СА47	ℓ = 3150	6,29
СА48	ℓ = 3310	6,61

Арматура класса А III по ГОСТ 5781-82*

Нач.отд.	Зиновьев	
Н.контр.	Гершанок	
Гл.констр.	Гершанок	
Рук.гр.	Иванов	
Вед.инж.	Финкельштейн	
Ст.инж.	Левчуская	
Инженер	Дмитриева	

1.463.1 - 1/87.3 - 29

Стержень арматурный СА37... СА48

Стадия	Лист	Листов
Р		1

ПРОЕКТНЫЙ ИНСТИТУТ №1

Инв.№ подл. | Подпись и дата | Взам.инв.№

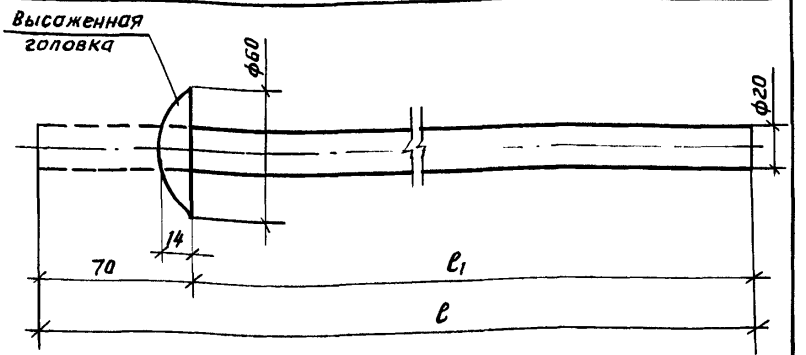

Марка	Размер ℓ_1, мм
СА 49	1510
СА 50	1620
СА 51	1680
СА 52	1800
СА 53	2470
СА 54	2620
СА 55	2950
СА 56	2670
СА 57	2940
СА 58	3040
СА 59	3080
СА 60	3240

Марка	Наименование	Масса, кг
СА 49	ф20 A III, ℓ = 1580	3,90
СА 50	ℓ = 1690	4,17
СА 51	ℓ = 1730	4,27
СА 52	ℓ = 1870	4,61
СА 53	ℓ = 2540	6,26
СА 54	ℓ = 2690	6,63
СА 55	ℓ = 2620	6,46
СА 56	ℓ = 2740	6,76
СА 57	ℓ = 3010	7,42
СА 58	ℓ = 3110	7,67
СА 59	ℓ = 3150	7,77
СА 60	ℓ = 3310	8,16

Арматура класса A III по ГОСТ 5781-82.*

Нач.отд.	Зиновьев	
Н.контр.	Гершанок	
Гл.конст.	Гершанок	
Рук.гр.	Иванов	
Вед.инж.	Финкельштейн	
Ст.инж.	Левочская	
Инжен.	Дмитриева	

1.463.1 - 1/87.3 -30

Стержень арматурный СА 49...СА 60

Стадия	Лист	Листов
Р		1

ПРОЕКТНЫЙ ИНСТИТУТ №1

Инв. № подл. | Подпись и дата | Взам. инв. №

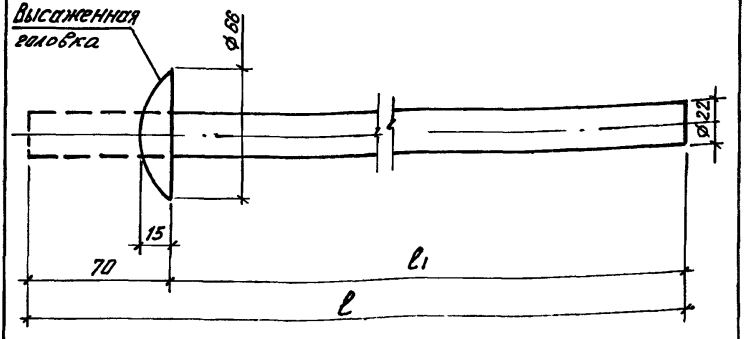

Марка	Размер ℓ_1, мм
СА61	1510
СА62	1620
СА63	1660
СА64	1800
СА65	2470
СА66	2520
СА67	2550
СА68	2670
СА69	2940
СА70	3040
СА71	3080
СА72	3240

Марка	Наименование	Масса, кг
СА61	Ø 22 А III, ℓ = 1680	4,71
СА62	ℓ = 1690	5,04
СА63	ℓ = 1720	5,13
СА64	ℓ = 1840	5,49
СА65	ℓ = 2540	7,58
СА66	ℓ = 2890	7,73
СА67	ℓ = 2680	7,82
СА68	ℓ = 2740	8,18
СА69	ℓ = 3010	8,98
СА70	ℓ = 3110	9,28
СА71	ℓ = 3150	9,40
СА72	ℓ = 3310	9,88

Арматура класса A III по ГОСТ 5781-82*

Нач. отд.	Зимовцев	
Н. контр.	Гершанок	
Гл. конст.	Гершанок	
Рук. гр.	Иванов	
Вед. инж.	Финкельштейн	
Ст. инж.	Левочская	
Инж.	Дмитриева	

1.463.1 - 1/87.3 - 31

Стержень арматурный СА61... СА72

Стадия	Лист	Листов
Р		1

Проектный институт №1

Инв. № подл. | Подпись и дата | Взам. инв. №

М1

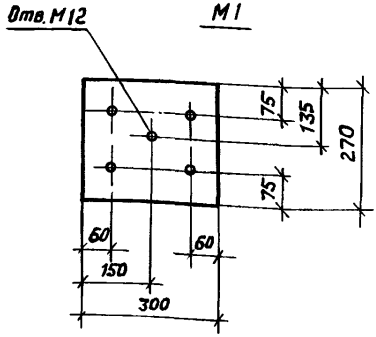

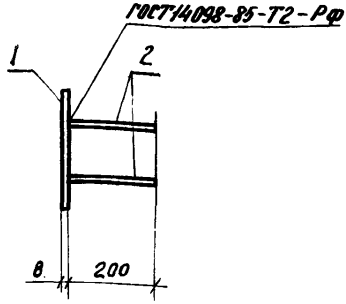

М2

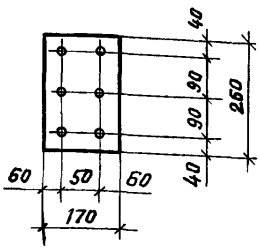

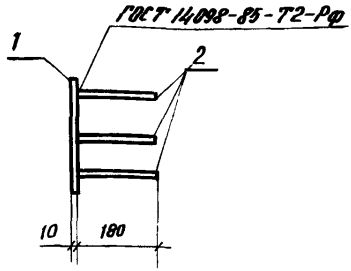

Марка	Поз.	Наименование	Кол.	Масса ед., кг	Масса, кг
М1	1	– 8 × 270 ГОСТ 82-70,* ℓ=300	1	5,09	5,8
	2	ф 12 А III, ℓ = 200	4	0,18	
М2	1	– 10 × 260 ГОСТ 82-70,* ℓ=170	1	3,47	4,8
	2	ф 14 А III, ℓ = 180	6	0,22	

Арматура класса А III по ГОСТ 5781-82.*

Нач. отд.	Зиновьев	
Н. контр.	Гершанок	
Гл. констр.	Гершанок	
Рук. гр.	Иванов	
Вед. инж.	Бабушкин	
Ст. инж.	Левоуская	
Инженер	Дмитриев	

1.463.1 – 1/87.3 –32

Изделие закладное. М1; М2

Стадия	Лист	Листов
Р		1

ПРОЕКТНЫЙ ИНСТИТУТ №1

Инв. № подл. | Подпись и дата | Взам. инв. №

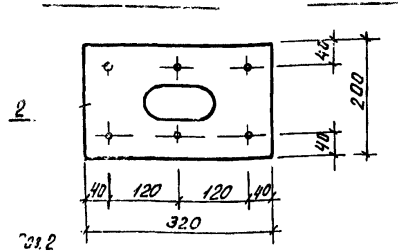

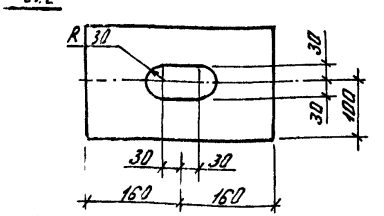

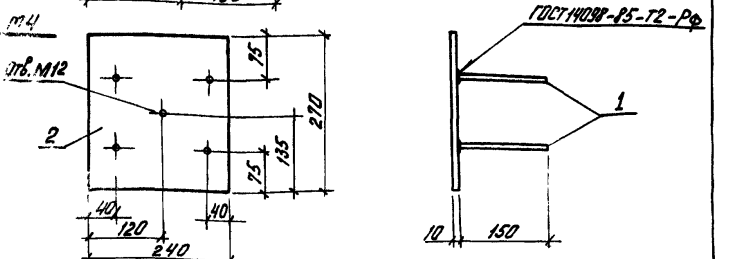

Марка	Поз.	Наименование	Кол.	Масса ед., кг	Масса, кг
М3	1	ф 12 А III, ГОСТ 5781-82*; ℓ=200	6	0,18	6,1
	2	-10×200, ГОСТ 103-76*; ℓ=320	1	5,0	
М4	1	ф 14 А III, ГОСТ 5781-82*; ℓ=150	4	0,18	5,8
	2	-10×240 ГОСТ 82-70*; ℓ=270	1	5,09	

Нач. отд.	Зиновьев	
Н. контр.	Гершанок	
Гл. констр.	Гершанок	
Рук. гр.	Иванов	
Ред. инж.	Бобушкин	
Ст. инж.	Лебоуская	
Инж.	Росполово	

1.463.1-1/87.3-33

Изделие закладное М3, М4

Стадия	Лист	Листов
Р		1

Проектный институт №1

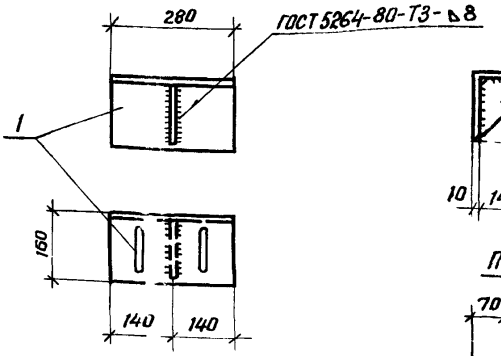

Деталь А

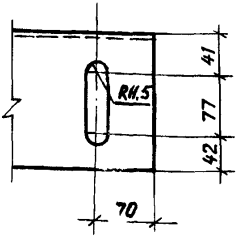

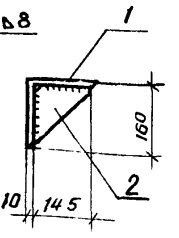

Поз.1

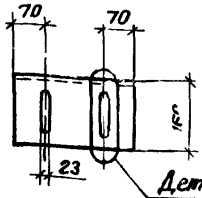

Деталь А

Поз. 2

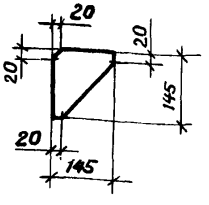

Марка	Поз	Наименование	Кол.	Масса ед., кг	Масса, кг
МН1	1	∟10×160 ГОСТ 8509-86, ℓ=280	1	5,9	8,5
	2	-10×145 ГОСТ 103-76*, ℓ=145	1	1,6	

Нач.отд.	Зиновьев	
Н.контр.	Гершанок	
Гл.конст.	Гершанок	
Рук.гр.	Иванов	
Вед.инж.	Бабушкин	
Ст.инж.	Левачская	
Инж.	Распопова	

1.463.1-1/87.3-34

Изделие накладное

МН1

Стадия	Лист	Листов
Р		1

ПРОЕКТНЫЙ ИНСТИТУТ №1

Инв.№ подл. | Подпись и дата | Взам. инв.№

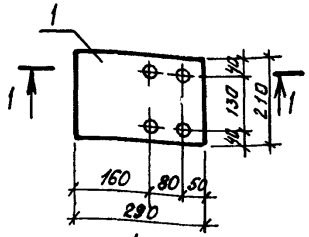

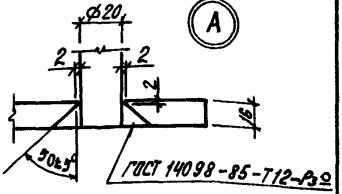

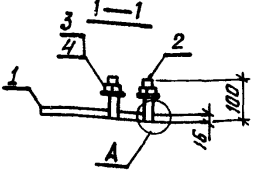

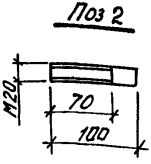

Марка	Поз.	Наименование	Кол.	Масса ед., кг	Масса, кг
МН2	1	-16×210 ГОСТ 82-70*; ℓ=290	1	7,6	8,8
	2	ф20 А I ГОСТ 5781-82*; ℓ=100	4	0,25	
	3	Шайба 20.01.08кп ГОСТ 11371-78	4	0,02	
	4	Гайка М20,5 ГОСТ 5915-70*	4	0,04	

Нач. отд.	Зиновьев	
Н. контр.	Гершанок	
Гл. констр.	Гершанок	
Рук. гр.	Иванов	
Вед. инж.	Бабушкин	
Ст. инж.	Левочская	
Инж.	Расплова	

1.463.1 — 1/87.3 — 35

Изделие накладное МН2

Стадия	Лист	Листов
	1	1

проектный институт №1

Инв. № подл. | Подпись и дата | Взам. инв. №

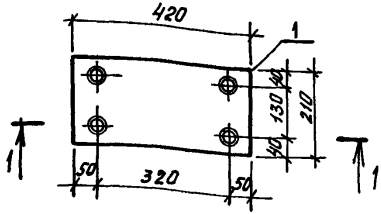

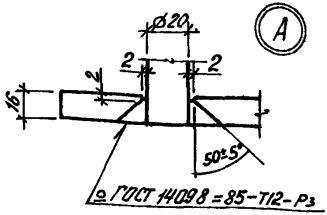

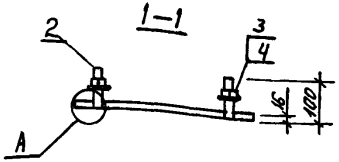

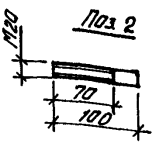

Марка	Поз.	Наименование	Кол.	Масса ед., кг	Масса, кг
МН3	1	-16 × 210 ГОСТ 82-70*, ℓ = 420	1	11,1	12,3
	2	ф 20 AI ГОСТ 5781-82*; ℓ = 100	4	0,25	
	3	Шайба М20.01.08 кп ГОСТ 11371-78	4	0,02	
	4	Гайка М 20.5 ГОСТ 5915-70*	4	0,04	

Нач. отд.	Зиновьев	
Н. контр.	Гершанок	
Гл. констр.	Гершанок	
Рук. гр.	Иванов	
Вед. инж.	Бабушкин	
Ст. инж.	Левочская	
Инж.	Рослопова	

1.463.1 – 1/87.3 – 36

Изделие накладное МН3

Стадия	Лист	Листов
Р		1

Проектный институт №1

Инв. № подл. | Подпись и дата | Взам. инв. №

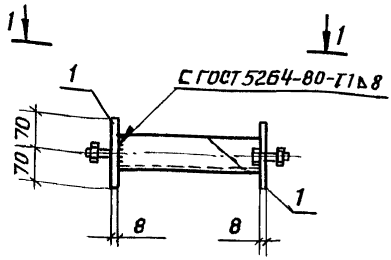

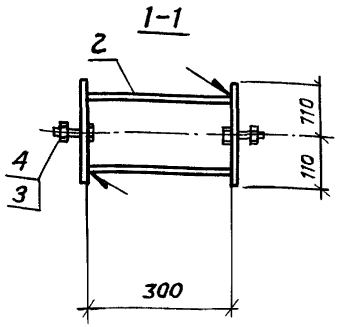

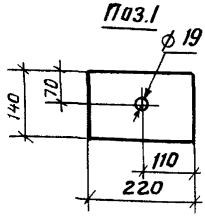

Марка	Поз.	Наименование	Кол.	Масса ед., кг.	Масса, кг.
МН4	1	-8 × 140 ГОСТ 103-76,* ℓ = 220	2	1,9	8,4
	2	С16 ГОСТ 8240-72,* ℓ = 300	1	4,3	
	3	Болт М16 × 50.58 ГОСТ 7798-70*	2	0,11	
	4	Гайка М16.5 ГОСТ 5915-70*	2	0,033	

Нач. отд.	Зиновьев	
Н. контр.	Гершанок	
Гл. констр.	Гершанок	
Рук. гр.	Иванов	
Вед. инж.	Бабушкин	
Ст. инж.	Левочская	
Инженер	Роспопова	

1.463.1 - 1/87.3 -37

Изделие накладное
МН4

Стадия	Лист	Листов
Р		1

ПРОЕКТНЫЙ ИНСТИТУТ №1

Инв. № подл. | Подп. и дата | Взам. инв. №

Формат А4

МН5; МН6

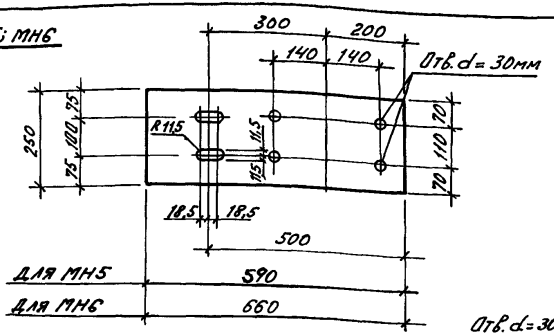

МН7; МН8

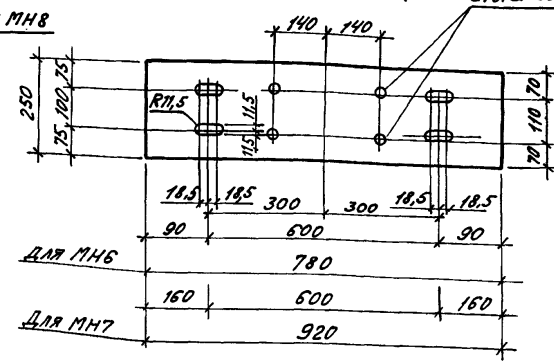

Марка	Наименование	Кол	Масса, кг
МН5	– 10 × 250 ГОСТ 82-70*, ℓ = 590	1	11,6
МН6	– 10 × 250 , ℓ = 660	1	12,9
МН7	– 10 × 250 , ℓ = 780	1	15,3
МН8	– 10 × 250 , ℓ = 920	1	18,1

Нач. отд.	Зиновьев	
Н. контр.	Гершанок	
Гл. констр.	Гершанок	
Рук. гр.	Иванов	
Вед. инж.	Бобушкин	
Ст. инж.	Левочская	
Инж.	Рослопова	

1.463.1 – 1/87.3 – 38

Изделие накладное МН5 ... МН8

Стадия	Лист	Листов
Р		1

Проектный институт №1

Инв. № подл. | Подпись и дата | Взам. инв. №

МН9; МН10

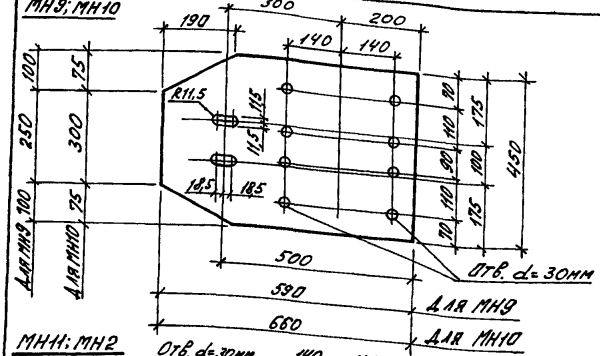

МН11; МН12

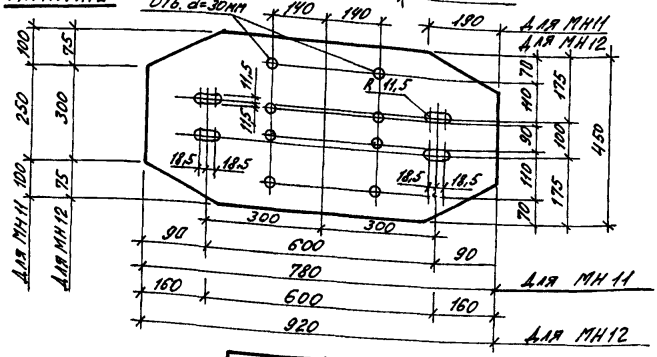

Марка	Наименование	Кол.	Масса, кг
МН 9	–10 х 450 ГОСТ 82-70; ℓ=590	1	20,8
МН 10	–10 х 450 ; ℓ=660	1	23,3
МН 11	–10 х 450 ; ℓ=780	1	27,6
МН 12	–10 х 450 ; ℓ=920	1	32,5

Нач. отд.	Зиновьев	
Н. контр.	Гершанок	
Гл. констр.	Гершанок	
Рук. гр.	Цванов	
Вед. инж.	Бабушкин	
Ст. инж.	Лебочкая	
Инж.	Расплова	

1.463.1 – 1/87.3 -39

Изделие накладное МН9... МН12

Стадия	Лист	Листов
Р		1

Проектный институт №1

МН13

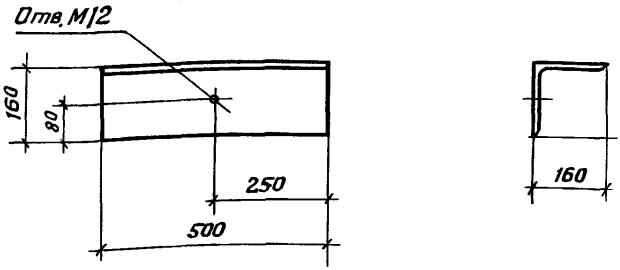

МН14

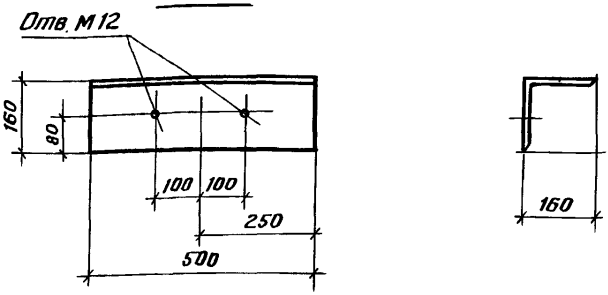

Марка	Наименование	Масса, кг.
МН13	L 160×12 ГОСТ 8509-86* ℓ=500	18,7
МН14	L 160×12 ГОСТ 8509-86* ℓ=500	18,7

Нач. отд.	Зиновьев	
Н. Контр.	Гершанок	
Гл. констр.	Гершанок	
Рук. гр.	Иванов	
Вед. инж.	Бабушкин	
Ст. инж.	Левчукская	
Инженер	Дмитриева	

1.463.1 – 1/87.3-40

Изделие накладное МН13; МН14.

Стадия	Лист	Листов
Р		1

ПРОЕКТНЫЙ ИНСТИТУТ №1

Инв. № подл. | Подпись и дата | Взам. инв. №

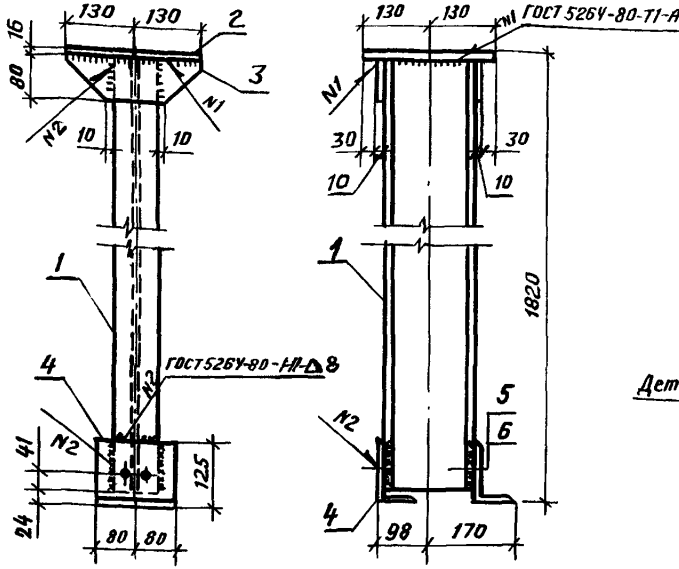

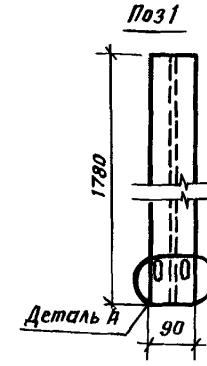

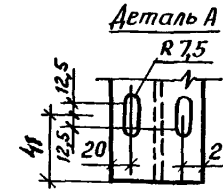

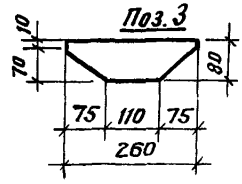

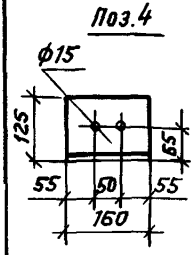

Марка	Поз	Наименование	Кол.	Масса ед., кг	Масса, кг
СМ1	1	I 18 ГОСТ 8239-72*, ℓ = 1780	1	32,8	48,8
	2	−16 × 260 ГОСТ 82-70*, ℓ = 260	1	8,5	
	3	−10 × 80 ГОСТ 103-76*, ℓ = 260	2	1,6	
	4	L 125 × 80 × 8 ГОСТ 8510-86*, ℓ = 160	2	2,0	
	5	Болт М12 × 50 ГОСТ 7798-70*	4	0,06	
	6	Гайка М12 ГОСТ 5915-70*	4	0,015	

Нач.отд.	Зиновьев		1.463.1 - 1/87.3-41
Н.контр.	Гершанок		
Гл.конст.	Гершанок		
Рук.гр.	Иванов		Стойка опорная СМ1
Вед.инж.	Бабушкин		Стадия: Р; Лист: ; Листов: 1
Ст.инж.	Левочская		Проектный институт №1
Инжен.	Роспотова		

Марка	Наименование	Масса кг	Примечание
СТН 1	ф 22 А III В, ℓ = 17960	53,6	ГОСТ 5781-82* Марка стали 35 ГС; 25 Г2С
СТН 2	25 А III В; ℓ = 17960	69,1	
СТН 3	28 А III В, ℓ = 17960	86,7	
СТН 4	ф 20 А IV, ℓ = 17960	44,3	ГОСТ 5781-82* Марка стали 20 Х Г2Ц
СТН 5	22 А IV, ℓ = 17960	53,6	
СТН 6	25 А IV, ℓ = 17960	69,1	
СТН 7	28 А IV, ℓ = 17960	86,7	
СТН 8	ф 18 А V, ℓ = 17960	35,9	ГОСТ 5781-82* Марка стали 23Х2Г2Т
СТН 9	20 А V, ℓ = 17960	44,3	
СТН 10	22 А V, ℓ = 17960	53,6	
СТН 11	25 А V, ℓ = 17960	69,1	
СТН 12	ф 20 А III В, ℓ = 23960	59,1	ГОСТ 5781-82* Марка стали 35ГС, 25Г2С
СТН 13	22 А III В, ℓ = 23960	71,5	
СТН 14	25 А III В, ℓ = 23960	92,2	
СТН 15	28 А III В, ℓ = 23960	115,7	
СТН 16	32 А III В, ℓ = 23960	151,2	
СТН 17	ф 18 А IV, ℓ = 23960	47,9	ГОСТ 5781-82* Марка стали 20Х Г2Ц.
СТН 18	20 А IV, ℓ = 23960	59,1	
СТН 19	22 А IV, ℓ = 23960	71,5	
СТН 20	25 А IV, ℓ = 23960	92,2	
СТН 21	28 А IV, ℓ = 23960	115,7	
СТН 22	ф 16 А V, ℓ = 23960	37,8	ГОСТ 5781-82* Марка стали 23Х2Г2Т
СТН 23	18 А V, ℓ = 23960	47,9	
СТН 24	20 А V, ℓ = 23960	59,1	
СТН 25	22 А V, ℓ = 23960	71,5	
СТН 26	25. А V, ℓ = 23960	92,2	

Взам. инв. №

Подпись и дата

Инв. № подл.

Нач. отд.	Зиновьев	
Н. контр.	Гершанок	
Гл. констр.	Гершанок	
Вед. инж.	Финкельштейн	
Ст. инж.	Левочская	
Инженер	Дмитриева	

1.463.1 - 1/87.3-42

Стержень напрягаемый СТН 1 ... СТН 26

Стадия	Лист	Листов
Р		1

ПРОЕКТНЫЙ ИНСТИТУТ №1

gost.e-ecolog.ru

23152-03

62

Формат А4